https://zavodjbi.com/

ТИПОВОЙ ПРОЕКТ
901-4-79с.84

РЕЗЕРВУАРЫ ДЛЯ ВОДЫ
ПРЯМОУГОЛЬНЫЕ ЖЕЛЕЗОБЕТОННЫЕ СБОРНЫЕ
ЕМК. 500...1400 $м^3$
ДЛЯ СЕЙСМИЧЕСКИХ РАЙОНОВ

Альбом III

Конструкции железобетонные

25622-02

				Привязан
Инв №				

https://zavodjbi.com/

https://zavodjbi.com/

ТИПОВОЙ ПРОЕКТ
901-4-79с.84

РЕЗЕРВУАРЫ ДЛЯ ВОДЫ
ПРЯМОУГОЛЬНЫЕ ЖЕЛЕЗОБЕТОННЫЕ СБОРНЫЕ
ЕМК. 500...1400 м³
ДЛЯ СЕЙСМИЧЕСКИХ РАЙОНОВ

Альбом III

СОСТАВ ПРОЕКТА

Альбом I Пояснительная записка. Материалы для проектирования резервуаров емк.50...10000м³. Показатели результатов применения научно-технических достижений в строительных решениях проекта /из ТП901-4-82с.84/

Альбом II Технологические трубопроводы и сигнализация резервуаров емк.50...20000м³/из ТП901-4-76.83/

Альбом III Конструкции железобетонные

Альбом IV Строительные изделия резервуаров емк. 50...1400м³

Альбом V Сметы

Альбом VI Ведомость потребности в материалах резервуар емк. 500м³

Применяемая проектная документация: „Фильтры-поглотители для резервуаров чистой воды" ТП901-9-1.83; 0901-9-2.83; 0901-9-8.83; 0901-9-9.83.

Разработан
ГПИ Союзводоканалпроект и ЦНИИпромзданий
при участии НИИЖБ

Союзводоканалпроект
Гл.инженер В.Я.Самохин
Гл.инж.проекта В.А.Филатов

ЦНИИпромзданий
Гл.инженер В.В.Граев
Гл.инж.проекта А.П.Черномаз

НИИЖБ
Зам.директора Н.Н.Коровин
Зав.лаб. Г.И.Бердичевский
Ст.науч.сотрудн. С.И.Дикаровский

Утвержден Госстроем СССР
протокол №-55 от 30.06.82г.
Рабочая документация
введена в действие
В/О Союзводоканалниипроект
приказ № 165 от 25 июля 1984 г

				Привязан
Инв.№				

ЗАВОД ЖБИ

https://zavodjbi.com/

Альбом III

Ведомость основных комплектов рабочих чертежей

Обозначения	Наименование	Примеч
ТП 901-4-79с84-III	Конструкции железобетонные	
ТП 901-4-76.83-IIТ	Технологические трубопроводы	
ТП 901-4-76.83-IIС	Сигнализация	

Ведомость рабочих чертежей основного комплекта

Лист	Наименование	Примеч
1;2	Общие данные	
3	План. Разрезы	
4;5	Спецификация к схемам расположения элементов сборных конструкций	
6	Схемы расположения элементов сборных конструкций	
7	Узлы I...V. Стыки элементов стен	
8;9	" VI...XI; XVI. Сопряжение конструктивных элементов	
10	Узел XII. Устройство для обмена воздуха (для воды питьевого качества)	
11	Узел XIII. то же (для воды непитьевого качества)	
12	Узел XIV Камера лаза	
13	Узел XV. Камера приборов	
14	Днище. Спецификация элементов	
15	Днище. Ведомость расхода стали	
16	Днище Опалубочный чертеж	
17	Днище Армирование	
18	Днище. Разрезы	
19	Узлы гидроизоляции	

Типовой проект разработан в соответствии с действующими нормами и правилами.

Гл. инженер проекта (Филатов В.А.)

Инв.№ подл. | Подпись и дата | Взам. инв.№

Ведомость ссылочных и прилагаемых документов

Обозначение	Наименование	Примеч.
	Ссылочные документы	
3.900-3 вып 4|82 ч 1,2; вып 15; вып. 2|82	Сборные ж.б. конструкции емкостных сооружений для водоснабжения и канализации	
1494-32	Зонты и дефлекторы вентиляционных сетей	
1459-2 вып 3	Стальные лестницы, переходные площадки и ограждения	
4901-18	Оборудование резервуаров	
	Прилагаемые документы	
ТП 901-4-79с84-IV	Строительные изделия резервуаров емк. 50 ... 1400 м³	

Гип	Филатов	
Н контр	Алмазов	
Нач.отд	Филатов	
Рук бриг	Алмазов	
Вед.инж	Толстикова	
Инженер	Коромова	

Привязан

901-4-79с.84-III

Резервуары емкостью 500 ... 1400 м³

Общие данные (начало)

Стадия	Лист	Листов
Р	1	

СОЮЗВОДОКАНАЛПРОЕКТ

Копировал: Доценко

Формат А3

Альбом III

Ведомость объемов сборных бетонных и железобетонных конструкций

	Наименование группы элементов конструкций	Код	Кол., м³ на резервуар емкостью								Примеч.
			500	600	700	900	1000	1100	1200	1400	
1	Фундаменты стаканного типа и башмаки	58 1200	2,31	3,08	3,85	4,62	5,39	6,16	6,93	7,70	
2	Колонны	58 2100	0,78	1,04	1,30	1,56	1,82	2,08	2,34	2,60	
3	Стеновые панели наружные (в т.ч блоки угловые)	58 3100	27,24	30,66	34,08	37,50	40,92	44,34	47,76	51,18	
4	Плиты покрытия	58 4100	14,65	18,43	22,21	25,99	29,77	33,55	37,33	41,11	
6	Детали смотровых колодцев (колпаки камер на покрытии)	58 5500	1,30	1,30	1,30	1,30	1,30	1,30	1,30	1,30	
	Всего бетона и железобетона		46,28	54,51	62,74	70,97	79,20	87,43	95,66	103,89	

Ведомость спецификаций

Лист	Наименование	Примеч
4,5	Спецификация к схемам расположения элементов сборных конструкций резервуара	
7...9	Спецификация узлов	
10	" устройства для обмена воздуха (для воды питьевого качества)	
11	То же (для воды непитьевого качества)	
12	Спецификация камеры дна	
13	" камеры приборов	
14	" днища	
19	" узлов гидроизоляции	

Материалы на изготовление сборных бетонных и железобетонных конструкций учтены в ведомости потребности в материалах и отдельно не учитываются

Инв. N подл. | Подпись и дата | Взам. инв. N

Привязан

Инв. N

ГИП	Филатов		
Н. контр	Алмазов		
Нач. отд.	Филатов		
Рук. гр	Алмазов		
Ст. инж.	Елистратова		
Инжен	Абрамова		

ТП 901-4-79с.84-III

Резервуар емкостью 500... 1400м³

Стадия	Лист	Листов
Р	2	

Общие данные (окончание)

Союзводоканалпроект

Копир Лаврухина

Формат А3

Альбом III

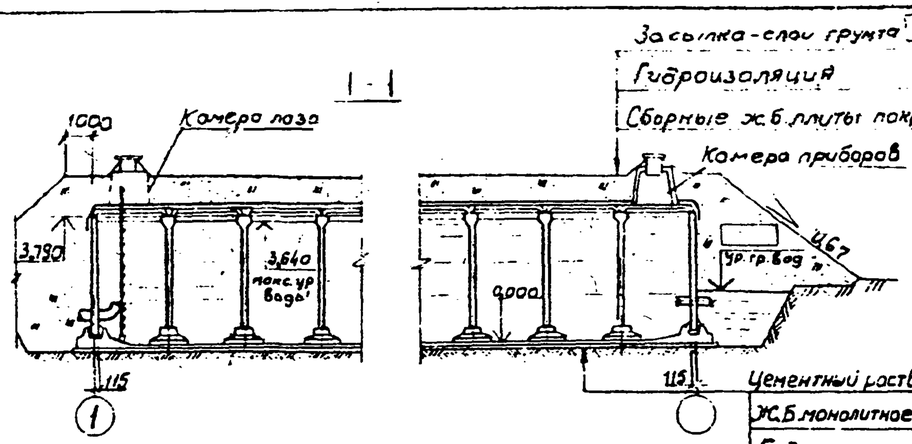

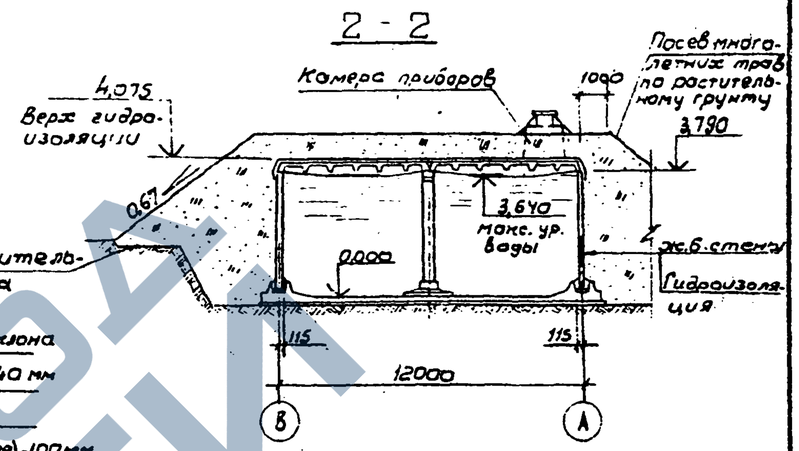

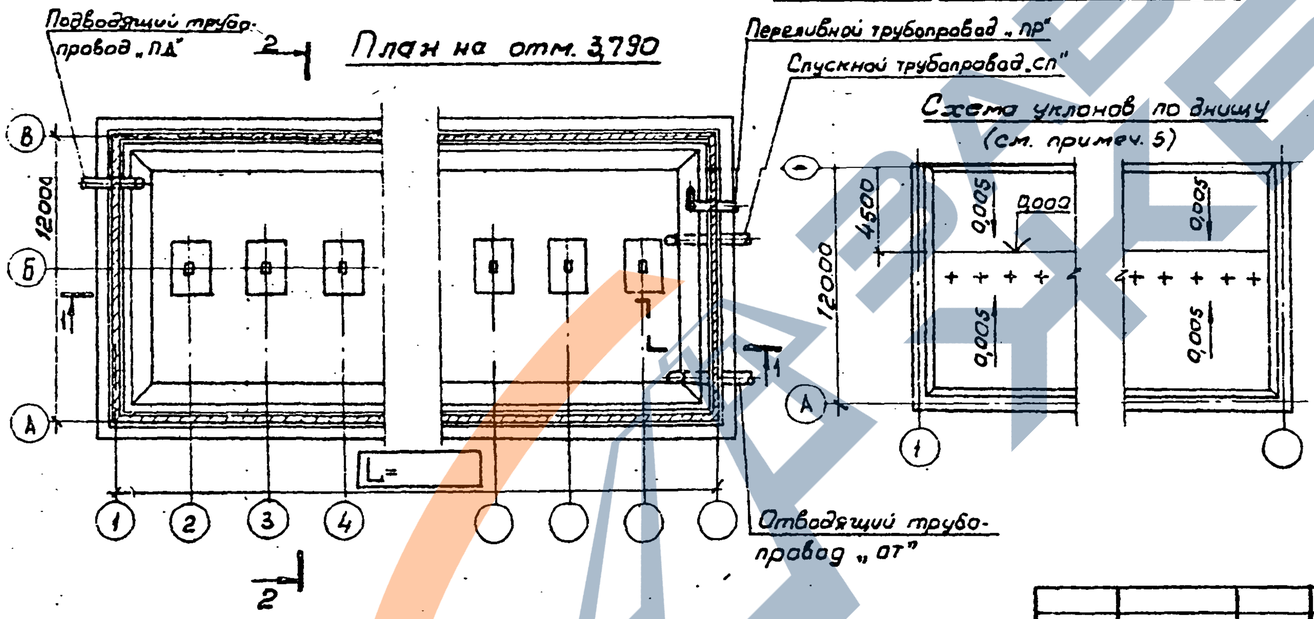

1. Относительной отметке 0,000 (верх ж.б. днища) соответствует абсолютная отметка
2. Технологические трубопроводы см. альбом III
3. Стены и днище резервуаров воды непитьевого качества не изолируются.
4. В резервуарах воды питьевого качества поверхности цементного раствора и днища, контактирующие с водой, обработать до ликвидации раковин и пор.
5. Цементный раствор укладывается после монтажа конструкций

Инв.№ подл. | Подпись и дата | Взам. инв.№

В проекте разработан резервуар марки

РЕ

Привязан

Инв.№

Гип	Филатов	
Н.контр.	Алмазов	
Нач.отд.	Филатов	
Рук.гр.	Алмазов	
Вед.инж.	Галактикова	
Инжен.	Абрамова	

ТП 901-4-79 с. 84-III

Резервуары емкостью 500... 1400 м³

Стадия	Лист	Листов
Р	3	

План. Разрезы

СОЮЗВОДОКАНАЛПРОЕКТ

Копир. В. Филиппова

Формат А3

Инв. № подл.	Подпись и дата	Взам. инв. №

Альбом II

Марка, поз.	Обозначение	Наименование	Кол. на исполнение* 5	6	7	9	10	11	12	14	Масса, кг	Примеч.
1	3.900-3.15 3.00000	Фундамент под колонну	3	4	5	6	7	8	9	10	1920	см. примеч.
2	2.00000	Колонна	3	4	5	6	7	8	9	10	660	"
3	901-4-79с.84-IV-2.300	Блок угловой	4	4	4	4	4	4	4	4	1860	"
4	-2.200	Панель стеновая угловая	8	8	8	8	8	8	8	8	1180	"
	Переменные данные для исполнений											
		РЕЗ-М										
6	901-4-79с.84-IV-2.100-06	Панель стеновая	6	8	10	12	14	16	18	20	1280	см. примеч
6	-18	То же	1	1	1	1	1	1	1	1	1280	"
7	-20	"	1	1	1	1	1	1	1	1	1280	"
8	-06	"	4	4	4	4	4	4	4	4	1280	"
9	-IV-3.100-04	Плита покрытия	2	2	2	2	2	2			1680	
	-05	То же							2	2	1680	
10	-10	"	1	1	1	1	1	1			1250	
	-11	"							1	1	1250	
11	-01	"	4	6	8	10	12	14	16	18	1580	
12	-07	"	1	1	1	1	1	1			1660	
	-08	"							1	1	660	
		РЕЗ-С										
5	901-4-79с.84-IV-2.100-04	Панели стеновая	6	8	10	12	14	16	18	20	480	См. примеч.
6	-15	То же	1	1							480	"
	-17	"			1	1	1	1	1	1	480	"
7	-16	"	1	1							480	"
	-19	"			1	1	1	1	1	1	480	"
8	-04	"	4	4							480	"
	-05	"			4	4	4	4	4	4	480	"
9	-IV-3.100-03	Плита покрытия	2	2	2	2	2	2	2	2	400	
10	-09	То же	1	1	1	1	1	1	1	1	450	
11	-IV-3.100	"	4	6	8	10	12	14	16	18	580	
12	-06	"	1	1	1	1	1	1	1	1	400	

Копир. Б. Филиппова

Формат А3

Привязан

Инв. №

ГИП	Филатов	
Н. контр.	Алмазов	
Нач. отд.	Филатов	
Рук. гр.	Алмазов	
Вед. инж.	Толстикова	
Инжен.	Абрамова	

ТП 901-4-79с.84-III

Резервуары емкостью 500...1400 м³

Спецификация к схемам расположения элементов сборных конструкций (начало)

Стад.	Лист	Листов
Р	4	

СОЮЗВОДОКАНАЛПРОЕКТ

5

Инв.№ подл.	Подпись и дата	Взам. инв.№

Альбом III

Марка, поз.	Обозначение	Наименование	Кол. на исполнение *								Масса ед., кг	Примеч.
			5	6	7	9	10	11	12	14		
		РЕ8-М										
5	901-4-79с.84-ĪV-2.100-01	Панель стеновая	6	8	10	12	14	16	18	20	4280	см. примеч.
6	-08	то же	1	1	1						4280	"
	-12	"				1	1	1	1	1	4280	"
7	-10	"	1	1	1						4280	"
	-14	"				1	1	1	1	1	4280	"
8	-01	"	4	4	4						4280	"
	-03	"				4	4	4	4	4	4280	"
9	-ĪV-3.100-04	Плита покрытия	2	2	2	2	2	2	2	2	4400	
10	-10	то же	1	1	1	1	1	1	1	1	4350	
11	-01	"	4	6	8	10	12	14	16	18	4680	
12	-07	"	1	1	1	1	1	1	1	1	4400	
		РЕ8-С										
5	901-4-79с.84-ĪV-2.100	Панель стеновая	6	8	10	12	14	16	18	20	4280	см. примеч.
6	-07	то же	1	1	1	1	1	1	1		4280	"
	-11	"								1	4280	"
7	-09	"	1	1	1	1	1	1	1		4280	"
	-13	"								1	4280	"
8	-ĪV-2.100	"	4	4	4	4	4	4	4		4280	"
	-02	"								4	4280	"
		Поз.9..,12 см. РЕ9-С										
		РЕ7-М										
5	901-4-79с.84 -ĪV-2.100-01	Панель стеновая	по РЕ8-М			12	14	16	18	20	4280	см. примеч.
6	-08	то же				1	1	1	1	1	4280	"
7	-10	"				1	1	1	1	1	4280	"
8	-01	"				4	4	4	4	4	4280	"
		Поз. 9...12 см. РЕ8-М										
		РЕ7-С										
5	901-4-79с.84 -ĪV-2.100	Панель стеновая	по РЕ8-С							20	4280	см. примеч.
6	-07	то же								1	4280	"
7	-09	"								1	4280	"
8	-ĪV-2.100	"								4	4280	"
		Поз. 9... 12 см. РЕ9-С										

* Вторая цифра марки исполнения резервуара, т.е. его емкость в сотнях м³

Поверхности изделий поз. 1...8, контактирующие с водой питьевого качества должны быть гладкими без раковин и пор.

			ТП901-4-79с.84-III		
ГИП	Филатов				
Н.контр.	Алмазов		Резервуары емкостью 500... 1400 м³	Стадия	Лист	Листов
Нач. отд.	Филатов			Р	5	
Рук. гр.	Алмазов		Спецификация к схемам расположения элементов сборных конструкций (окончание)	Союзводоканалпроект		
Вед. инж.	Толстикова					
Инженер	Абрамова					
Привязан						
Инв. №						

Копировал Лаврухина

Формат А3

Альбом III

Схема расположения элементов стен и колонн

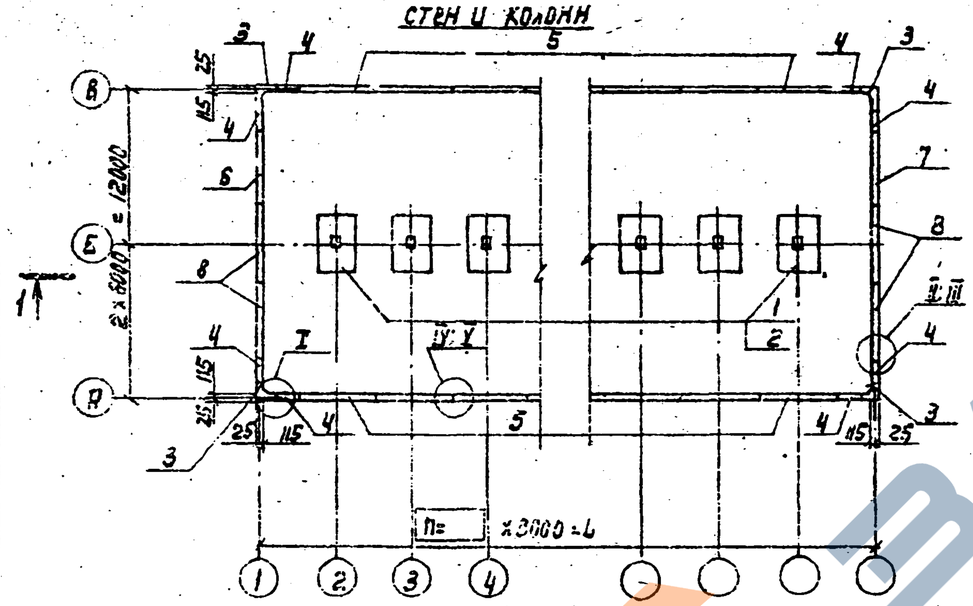

Схема расположения элементов покрытия

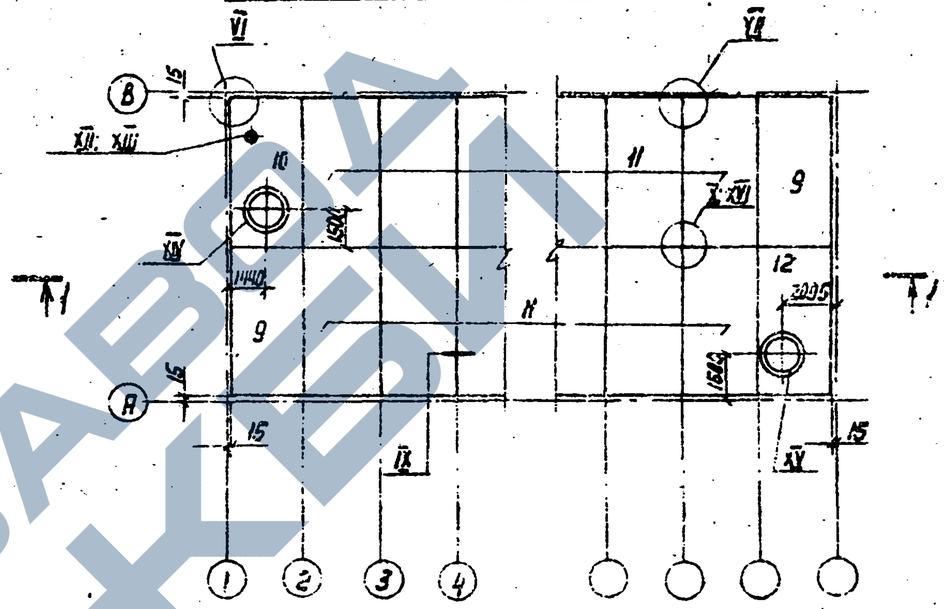

1-1

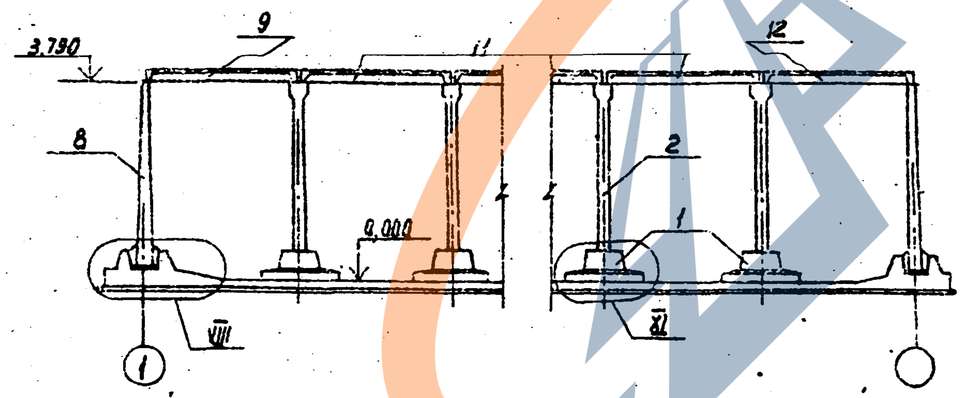

1. [illegible] внутрь резервуара. После монтажа петли срезать, а места их установки оштукатурить.
2. Плиты поз. 11 уложить на стену ребром с 4-мя закладными изделиями.

Инв. N подл.	Подпись и дата	Взам. инв. N					

Привязан				ТП 901-4-79с.84-III			
			ГИП	Филатов	Резервуары емкостью 500...1400 м³	Стадия	Лист	Листов
			Н. контр.	Алмазов		Р	6	
			Нач. отд.	Филатов				
			Рук. гр.	Алмазов	Схемы расположения элементов сборных конструкций	СОЮЗДОРНИИПРОЕКТ		
			Вед. инж.	Толстикова				
Инв. N			Инженер	Абрамова				

ЗАВОД ЖБИ

Альбом III

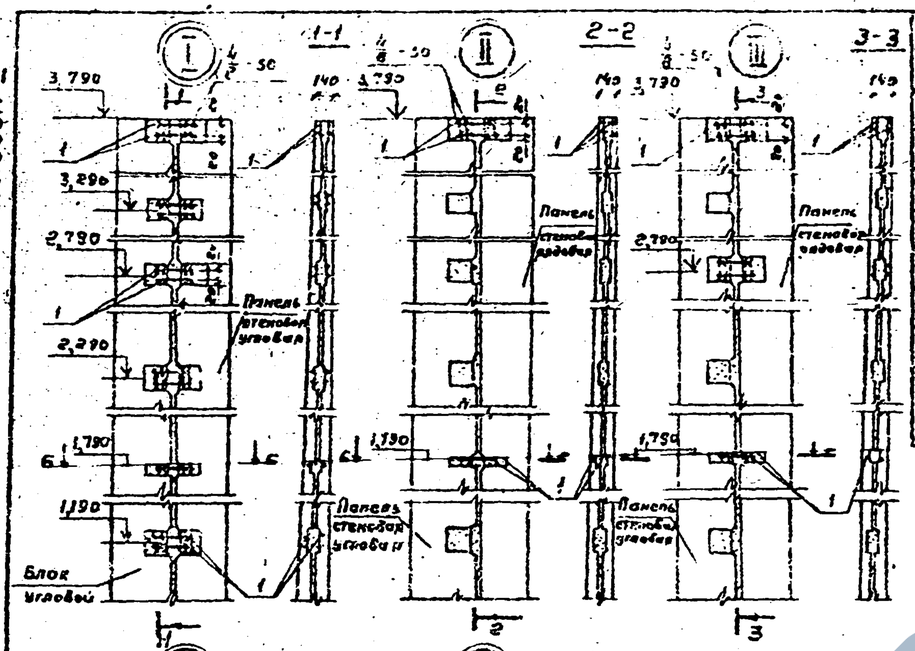

Марка поз.	Обозначение	Наименование	Кол. на узел I	II 1)	III 2)	IV 1)	V 2)	Масса ед., кг	Приме-чание
		Детали							
		Соединительные накладки							
1		ФИОА-III ГОСТ 5781-82 ℓ=200	24	8	12	8	12	0,123	
		Материалы							
		Цементно-песчаный раствор М 300	0,040	0,032	0,035	0,027	0,037		$м^3$
Кол. узлов		на базовый резервуар емк. 500 $м^3$	8	8	8	8	8		
		на 1 доп. модульную секцию длиной 3 м				2	2		

1) при сейсмичности 7, 8 баллов
2) при сейсмичности 9 баллов

Обозначение сварного шва

4 - высота сварного шва (h=4 мм)
8 - ширина сварного шва (a=8 мм)
50 - длина сварного шва (ℓ=50 мм)

Электроды типа Э46А

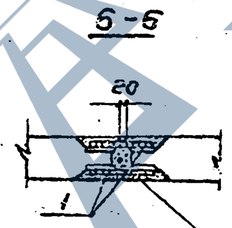

Цементно-песчаный раствор М 300 на НЦ или РПЦ

Ведомость расхода стали на элемент, кг

Марка элемента	Изделия соединительные: Арматура класса А-III ГОСТ 5781-82 ф10		Итого	Общий расход
Узел I	3,0		3,0	3,0
Узел II	1,0		1,0	1,0
Узел III	1,5		1,5	1,5
Узел IV	1,0		1,0	1,0
Узел V	1,5		1,5	1,5

Инв. № подл. | Подпись и дата | Взам. инв. №

Привязан.

Инв. №

ГИП	Филатов	
Н. контр.	Алпатов	
Нач. отд.	Филатов	
Рук. бр.	Алпатов	
Вед. инж.	Толстова	
Ст. инж.	Брянцева	

ТП 901-4-79 с. 84-III

Резервуары емкостью 500... 1400 $м^3$

Стадия	Лист	Листов
Р	7	

Узлы I ... V.
Стыки элементов стен

СОЮЗВОДОКАНАЛПРОЕКТ

Копировал: Гольденбоун

Формат А3

ЗАВОД ЖБИ

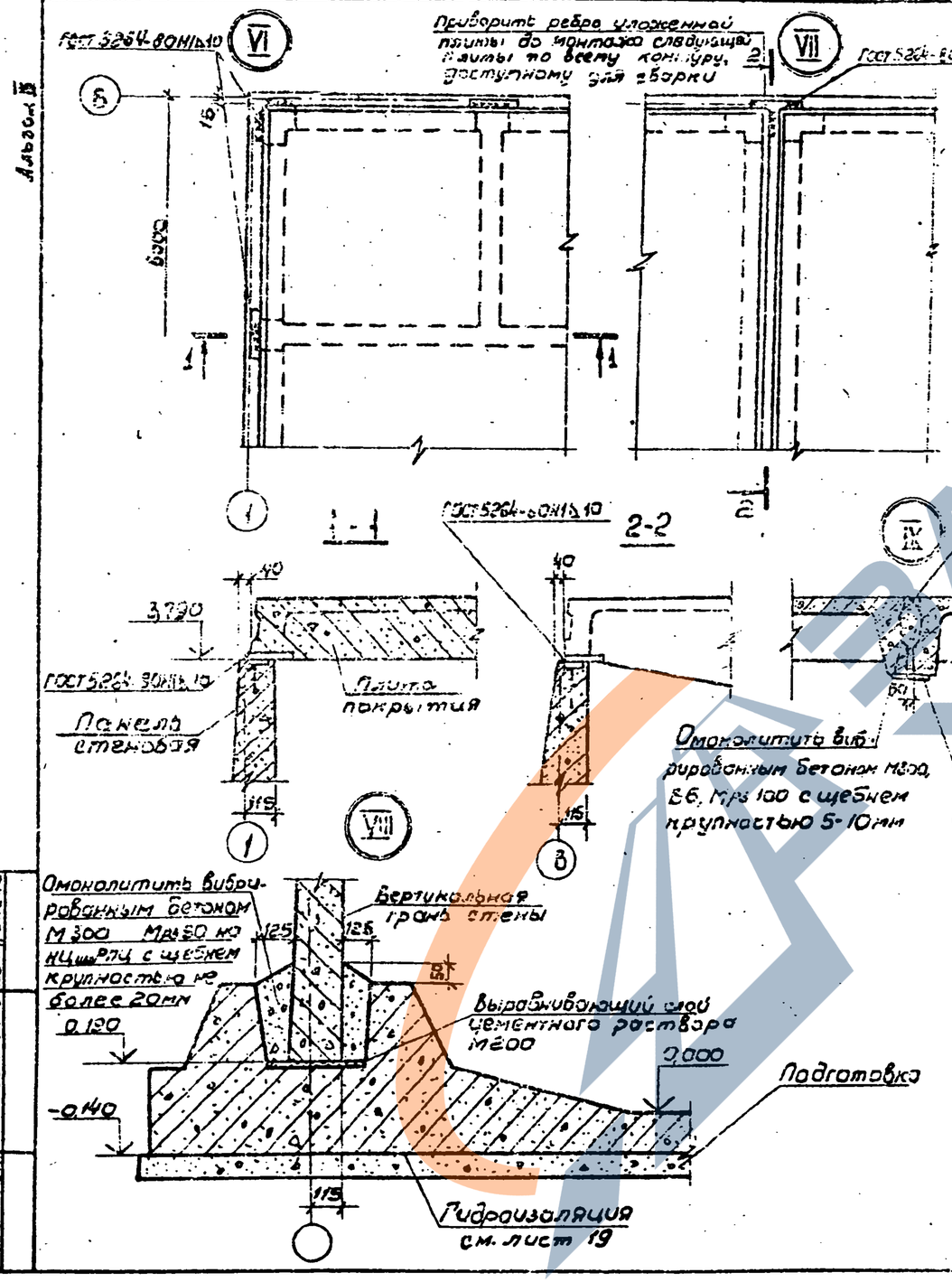

Спецификация на узел VIII (на 1 п.м)

Марка поз	Обозначение	Наименование	Кол	Масса ед. кг	Примеч.
		Материалы			
		Цементно-песчаный			
		раствор М 200	0,011		м³
		Бетон М300 Мрз 50	0,068		м³

1. Зазоры в опирании плит не допускаются. При наличии зазора приварить расчетными швами к закладным изделиям стальную подкладку соответствующей толщины.
2. Электроды типа Э46А.

Привязан

Инв. №

ГИП	Филатов		
Н. контр.	Алмазов		
Нач. отд.	Филатов		
Рук. бр.	Алмазов		
Вед. инж.	Толстухова		
Ст. инж.	Брянцева		

ТП 901-4-79с.84-III

Резервуары емкостью 500...1400 м³.

Стадия Р | Лист 8 | Листов

Узлы VI...IX. Сопряжение конструктивных элементов

СОЮЗВОДОКАНАЛПРОЕКТ

Копировал: В. Филиппова Формат А3

Альбом III

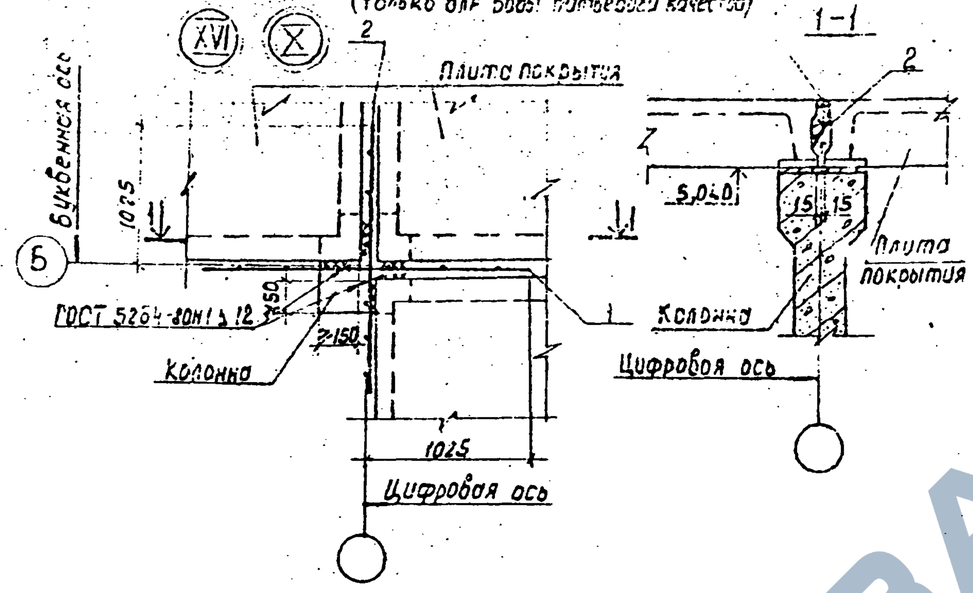

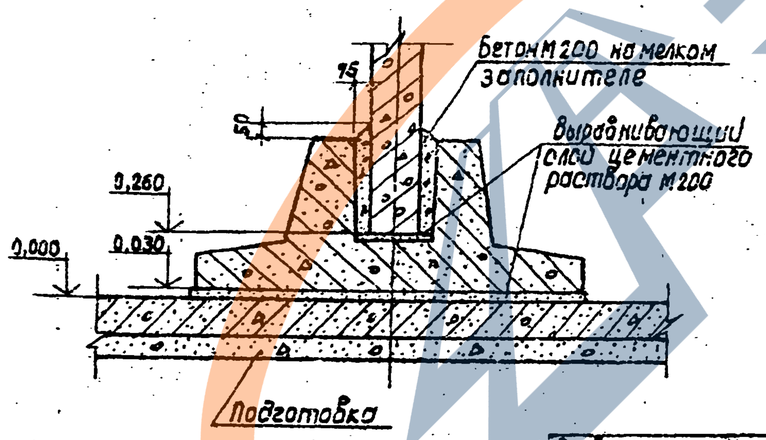

Поз.	Обозначение	Наименование	Кол. на узел X 1)	Кол. на узел XVI 2)	Кол. на узел XI	Примеч.
		Сборочные единицы				
1	901-4-79с.84-IV-5.000	Сетка	1			1,32 кг
	-02	"		1		2,02 кг
2	-01	"	1			1,26 кг
	-03	"		1		1,96 кг
		Материалы				
		Цементно-песчаный раствор М 200			0,100	м³
		Бетон М 200 Мрз 50			0,034	м³
		Бетон М300 Мрз 100	0,095 / 0,032	0,095 / 0,032		*) м³

1) при сейсмичности 7, 8 баллов;
2) при сейсмичности 9 баллов;
*) в числителе - на 6 пм стыка по цифровой оси (на длину плиты) в знаменателе - на 3пм стыка по буквенной оси (на ширину плиты)

Ведомость расхода стали на элемент, кг

Марка элемента	Изделия арматурные			Всего	Общий расход
	Арматура класса				
	A-I	A-III			
	ГОСТ 5781-82				
	ф6	ф6	ф8		
Узел X	0,74	1,34		2,38	2,58
и XVI	0,74		3,24	3,98	3,98

1. Зазоры в опирании плит не допускаются. При наличии зазора приварить расчетными швами к закладным изделиям стальную подкладку соответствующей толщины.
2. Четвертая плита на колонне не приваривается.
3. Стыки плит покрытия заделать вибрированным бетоном М300 Б6 Мрз 100 на НЦ или РПЦ с щебнем крупностью 5...10 мм с устройством опалубки.
4. Электроды типа Э 46 А.

Инв. № подл. | Подпись и дата | Взам. инв. №

Привязан

Инв. №

Н.контр.	Толстикова		
Нач.отд.	Филатов		
Рук.бриг.	Алмазов		
Ст.инж.	Брянцева		
Техник	Зубина		

ТП 901-4-79с.84-III

Резервуары емкостью 500... 1400 м³

Стадия	Лист	Листов
Р	9	

Узлы X; XI; XVI. Сопряжение конструктивных элементов

СОЮЗВОДОКАНАЛПРОЕКТ

Копировал: Доценко

Формат А3

Альбом III

1-1

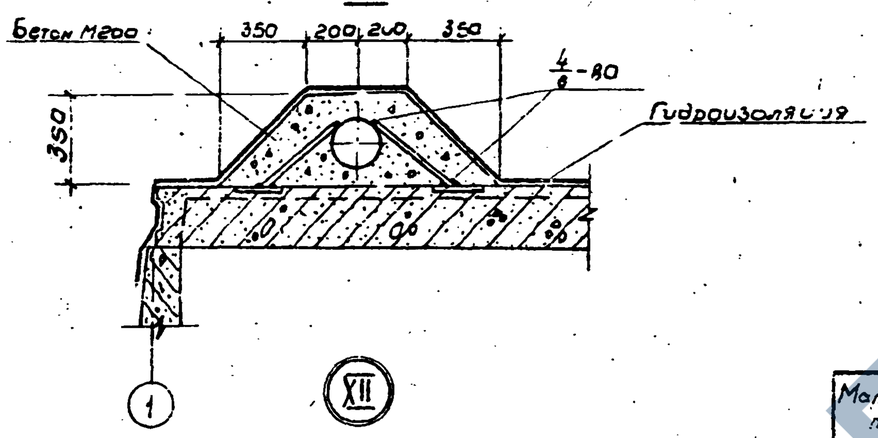

XII

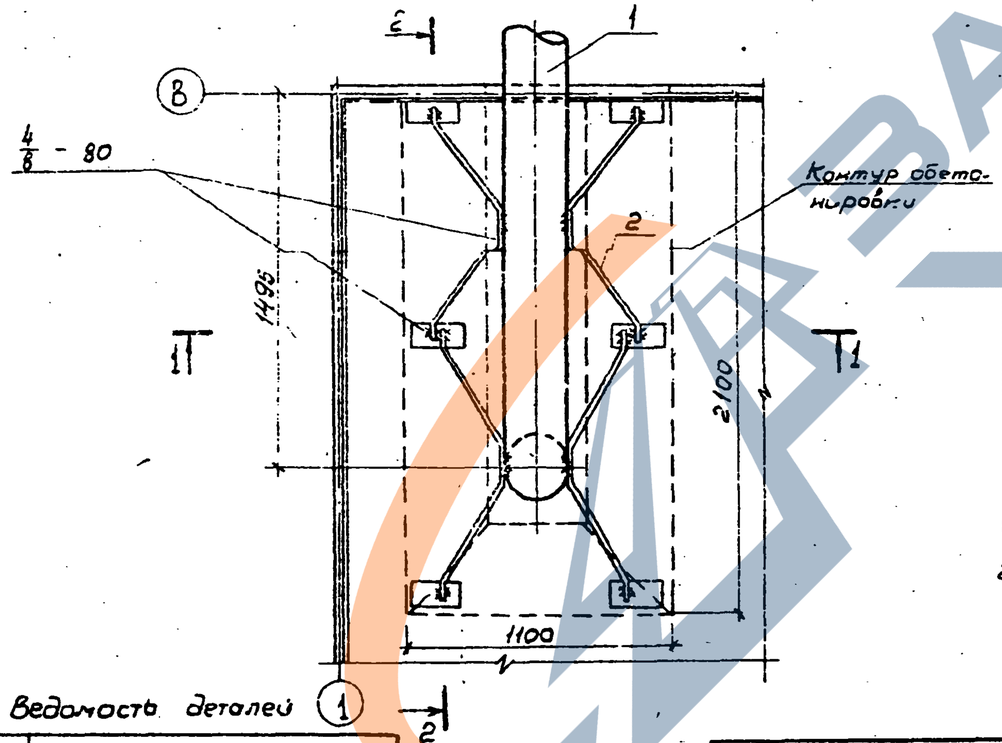

2-2

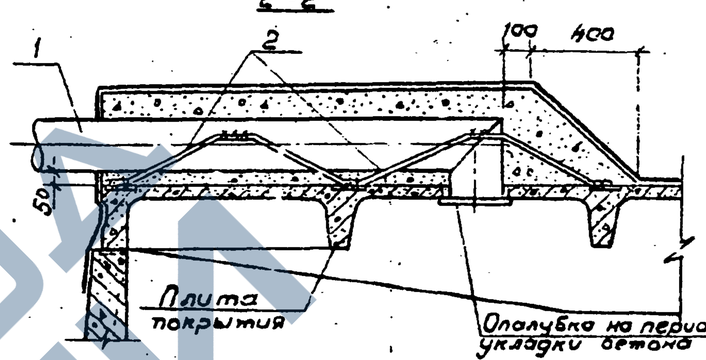

Марка поз.	Обозначение	Наименование	Кол. на 1 стол. –	Кол. на 1 стол. -01	Масса ед. кг	Примеч.
		Сборочные единицы				
1		Воздухов. dy=100	1			
		dy=200		1		
		Детали				
2*		ф10 А-I ГОСТ 5781-82 L=1290	4	4	0,80	
		Материалы				
		Бетон М200 В6 Мрз 100	0,5	0,4		м³
	Количество узлов на резервуар		1	1		

* Поз. 2 - см. ведомость деталей

Обозначение		Диаметр воздуховода мм	Емкость резервуара м³
Узел XII	–	dy=100	500... 900
	-01	dy=200	1000... 1400

1. Изделие поз. 1 стальная труба, разрабатывается в конкретном проекте.
2. Электроды типа Э46А.

Ведомость деталей

Поз.	Эскиз
2	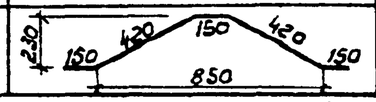

Привязан

Инв. №

ГИП	Филатов	
Н. контр.	Алмазов	
Нач. отд.	Филатов	
Рук. бр.	Алмазов	
Вед. инж.	Толстикова	
Ст. инж.	Брянцева	
Техник	Зудина	

ТП 901 – 4 – 79 с. 84 – III

Резервуар емкостью 500... 1400 м³

Стадия	Лист	Листов
Р	10	

Узел XII. Устройства для обмена воздуха (для воды питьевого качества)

СОЮЗВОДОКАНАЛПРОЕКТ

Инв. № подл. | Подпись и дата | Взам. инв. №

Альбом III

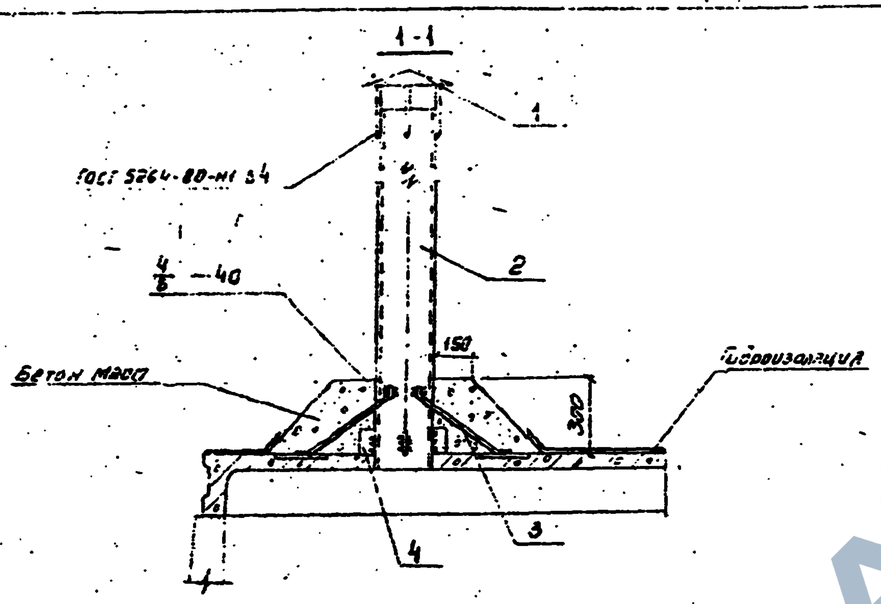

XIII

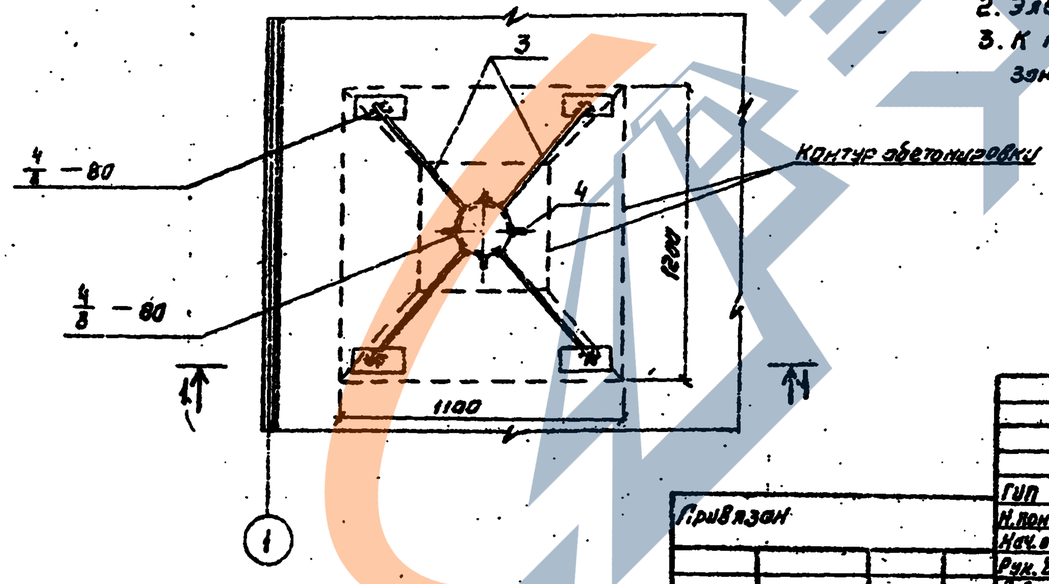

Марка, поз	Обозначение	Наименование	Кол. на узел —	Кол. на узел 01	Масса ед., кг	Примеч.
		Сборочные единицы				
1	1.492-32 ЗК.00.000	Зонт круглый	1	1	2.00	
		Детали				
2		Труба 108х3 ГОСТ 10704-76 / Ст3 ГОСТ 10705-80	1		15.54	
		Труба 219х6 ГОСТ 10704-76 / Ст3 ГОСТ 10705-80		1	37.20	
3*		ФВА-I ГОСТ 5781-82 δ=6	4	4		
4		Полоса 90х4 ГОСТ 103-76 / Ст3 ГОСТ 380-71	4	4	0.16	
		Материалы				
		Бетон М200 МРЗ 100	0.28	0.29		м³
	Количество узлов на резервуар		1	1		

*Поз. 3 – см. ведомость деталей

1. Трубу поз. 2 окрасить тремя слоями лака ХС-76 на растворителе Р-4 по слою грунта ХС-04.
2. Электроды типа Э46А.
3. К трубе ф108 (поз. 2) подогнуть лапки зонта (поз. 1).

Ведомость деталей

Поз.	Эскиз
3	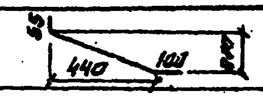

Обозначение		Диаметр трубы мм	Емкость резервуара м³
Узел XIII	—	dy=100	500...900
	01	dy=200	1000...1400

Инв. № подл. | Подпись и дата | Взам. инв. №

Привязан

Инв. №

ГИП	Филатов	
Н. контр.	Алмазов	
Нач. отд.	Филатов	
Рук. бр.	Алмазов	
Вед. инж.	Гонтункова	
Ст. инж.	Брянцева	

ТП 901-4-79с.84-III

Резервуары емкостью 500 ... 1400 м³

Стадия Р | Лист 11 | Листов

Узел XIII. Устройство для обмена воздуха (для воды непитьевого качества)

СОЮЗСПЕЦМОНТАЖПРОЕКТ

Копировал Синицына

Формат А3

Альбом III

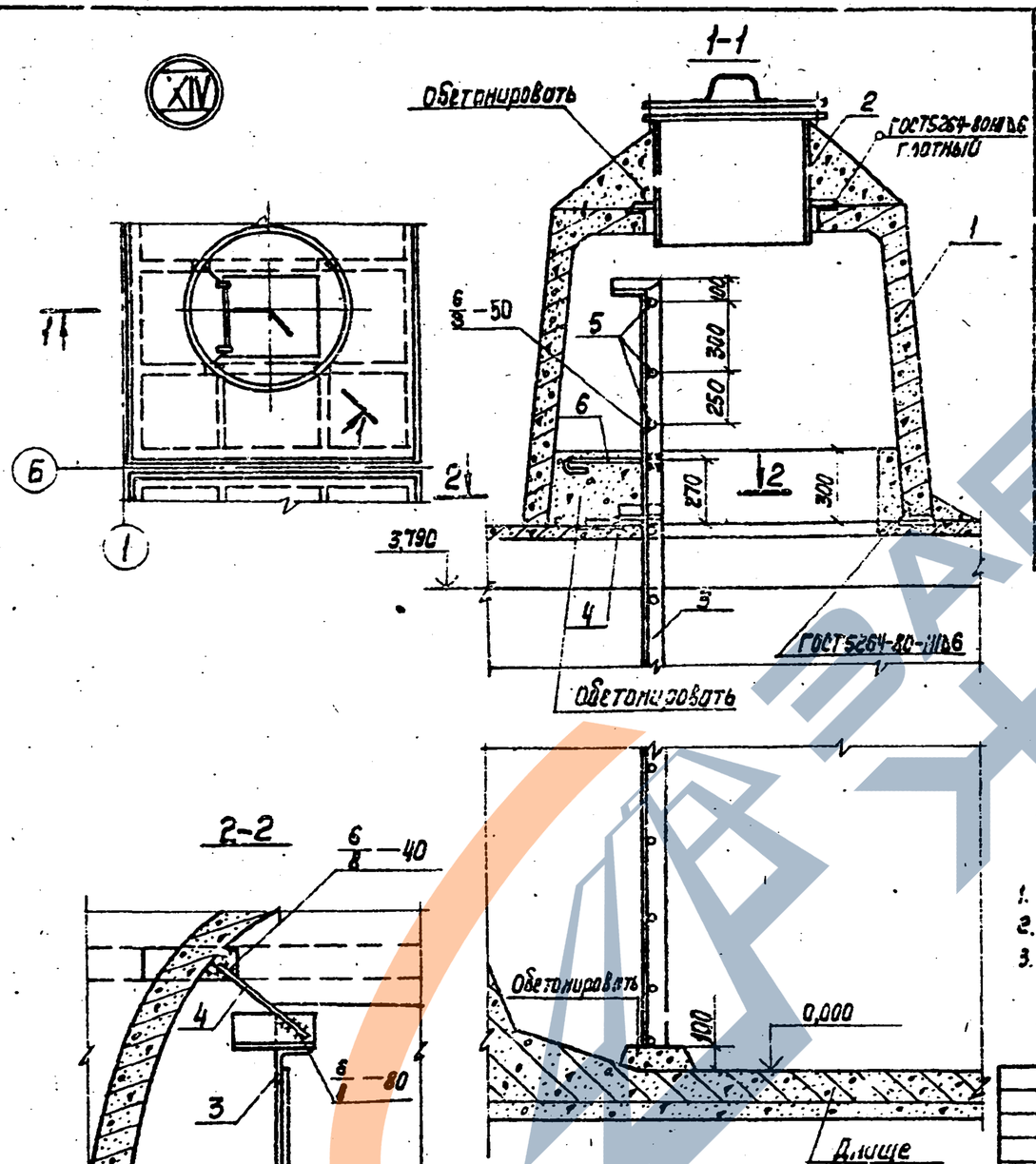

Марка, поз.	Обозначение	Наименование	Кол.	Масса ед., кг	Примеч.
		Сборочные единицы			
1	3.900-3.15 7.00 000	Камера лаза КЛ	1	1620	
2	4.901-1с лист ТМ28.01.00СБ	Люк-лаз герметический ду600	1	178	
3	1.459-2 вып. 3 лист 55	Стремянка СГБ			
		(с укорочением на 200мм)	1	94	
		Детали			
4		ф10 А-I ГОСТ 5781-82 ℓ=250	2	0,15	
5		ф18 А-I ГОСТ 5781-82 ℓ=570	3	1,14	
6		ф10 А-I ГОСТ 5781-82 ℓ=320	2	0,20	
		Материалы			
		Бетон М200 В6 Мрз 100	0,5		м³
	Количество узлов на резервуар		1		

Ведомость расхода стали на элемент, кг

Марка элемента	Изделия арматурные				Общий расход
	Арматура класса А-I ГОСТ 5781-82			Всего	
	ф10	ф18	Итого		
Узел XIV	0,7	3,4	4,1	4,1	4,1

1. Стремянку поз. 3 с заранее приваренными поз. 4,5,6 установить до монтажа поз. 1.
2. Электроды типа Э46А.
3. Стальные конструкции окрасить за 4 раза эмалью ХС-710 ГОСТ 9355-81 по 1 слою краски ХС-720 ал МРТУ 6-10-708-67 и грунта ВЛ-023 ГОСТ 12707-77. Грунтовка и 1 слой окраски выполняются при изготовлении конструкций.

ТП901-4-79с.84-III

Привязан	ГИП	Филатов	Резервуары емкостью 500...1400 м³	Стадия	Лист	Листов
	Н. Контр.	Ямазов		Р	12	
	Нач. отд.	Филатов				
	Рук. бр.	Ямазов	Узел XIV	СОЮЗВОДОКАНАЛПРОЕКТ		
	Вед. инж.	Толстикова	Камера лаза			

Инв. № подл. | Подпись и дата | Взам. инв. №

Копир. Лаврухина

Формат А2

Альбом III

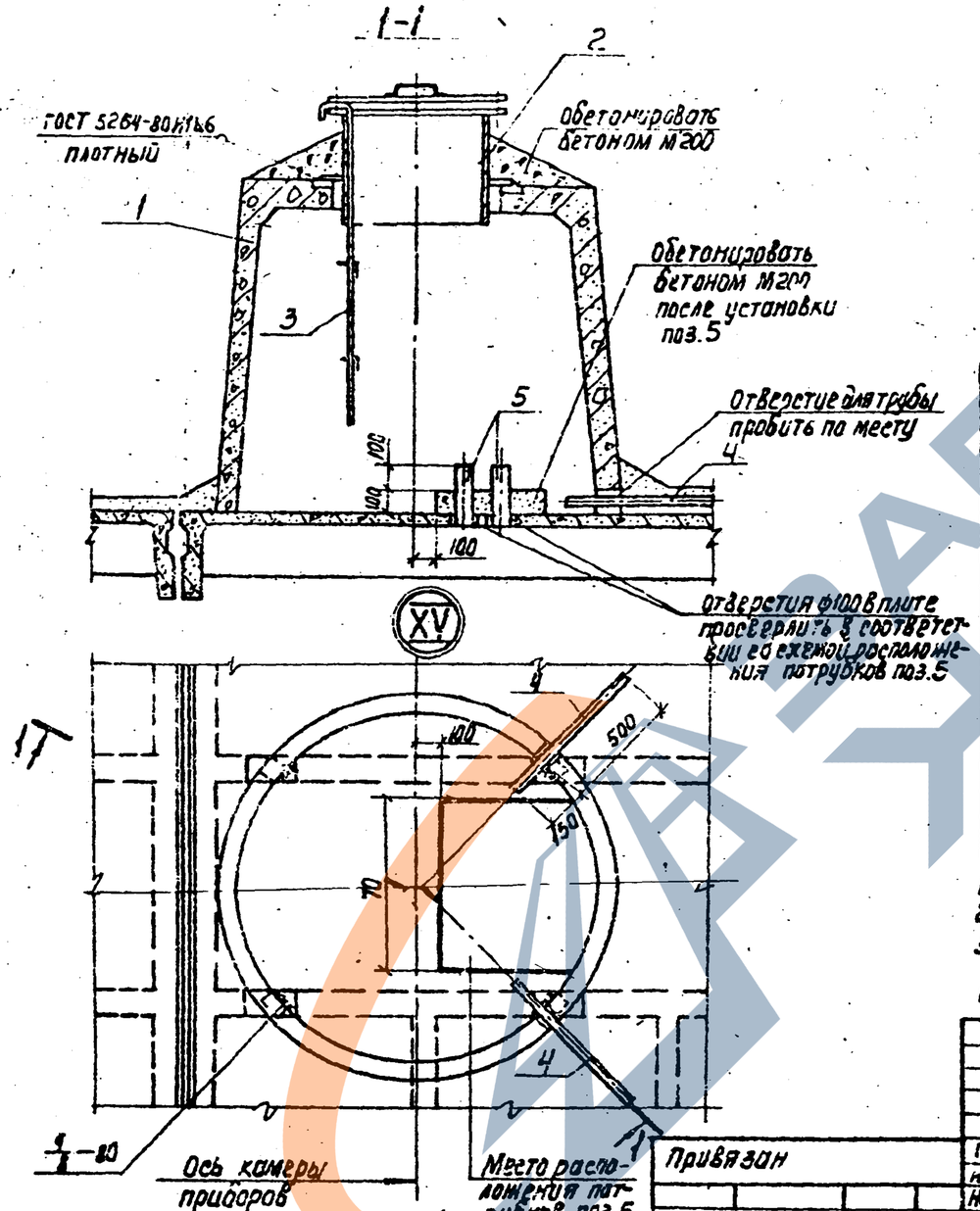

Схемы расположения патрубков поз.5

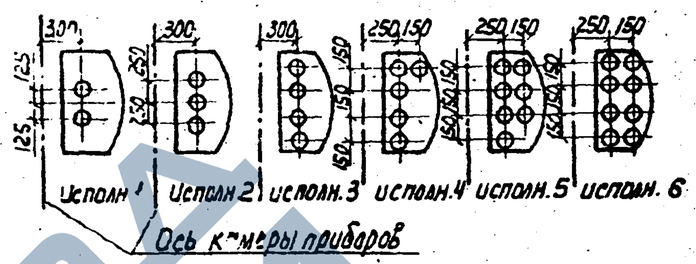

Марка поз.	Обозначение	Наименование	Кол.	Масса ед.кг	Примеч.
		Сборочные единицы			
1	3.900-3.15 Т.00000	Камера лаза КЛ	1	1620	
2	4.901-18 ТМ 23.01.30	Люк-лаз герметический d_g=600	1	178	
3	901-4-79с.84 IУ-4.000	Лестница съемная	1		
		Детали			
4		Труба 50×3,5 ГОСТ 3262-75* l=650		2,8	
5		Труба 80×4 ГОСТ 3262-75* l=250		2,5	
		Материалы			
		Бетон М200 В6 Мрз100	0,3		$м^3$
	Количество узлов на резервуар		1		

1. Электроды типа Э46А.
2. Расположение и количество поз.4;5 назначается при привязке.
3. Лестница поз.3 показана в рабочем положении. При закрывании люка-лаза лестница снимается.
4. Окраску стальных конструкций см. на листе 12.

Взам. инв.№ | Подпись и дата | Инв.№подл.

Привязан

Инв.№

ГИП	Филатов	
Н.контр.	Алмазов	
Нач.отд.	Филатов	
Рук.гр.	Алмазов	
Вед.инж.	Толстикова	
Ст.инж.	Брянцева	

ТП901-4-79с.84-III

Резервуары емкостью 500...1400 $м^3$

Стадия Р | Лист 13 | Листов

Узел XV. Камера приборов

Союзводоканалпроект

Копировал Лаврухина

Формат А3

Инв.№ подл.	Подпись и дата	Взам. инв.№

Альбом II

Формат	Зона	Поз.	Обозначение	Наименование	Кол. на исполнение * 90,-4								Примеч.
					5	6	7	9	10	11	12	14	
				Сборочные единицы									
А3		1	901-4-79с.84-IV-1.100	Каркас пространственный	4	4	4	4	4	4	4	4	
А3		2	-01	То же	12	14	16	18	20	22	24	26	
А4		3	3.900-3 Вып.4/82 часть 2; КР-1	Каркас плоский	18	27	36	45	54	63	72	81	
А3		4	901-4-79с.84-IV-1.101-01	Сетка	16	16	16	16	16	16	16	16	
А4		5	-02	"	16	16	16	16	16	16	16	16	
А4		6	-IV-1.009	"	4	4	5	6	8	8	10	10	
А4		7	-01	"		2		2		2		2	
А4		8	-02	"	6	8	8	8	8	8	8	8	
		9		С 5Вр-II-1100 С 5Вр-I-300 2350×L×25 ГОСТ 8478-81	2 8100	2 8100	2 14100	2 17100	2 20100	2 23100	2 26100	2 29100	кол. L – длина сетки
А4		10	-IV-1.006	Сетка	12	14	16	18	20	22	24	26	
А4		11	-IV-1.007	"	8	8	8	8	8	8	8	8	
А4		12	-IV-1.008	"	8	10	12	14	16	18	20	22	
А4		13	-IV-1.002-01	Каркас плоский	18	18	18	18	18	18	18	18	
Б4		21		С 5Вр-I-200 С 5А-III-300 650×9800 ГОСТ 8478-81	1	2	3	4	5	6	7	8	
А4			-IV-7.100	Деталь трубопробоя „СП"	1	1	1	1	1	1	1	1	
А3			-IV-7.000	Деталь трубопробоя „ОТ"	1	1	1	1	1	1	1	1	
				Детали									
				Арматура по ГОСТ 5781-82									
Б4		14**		ф10А-III l=2400	4	4	4	4	4	4	4	4	1,48 кг
Б4		15**		ф12А-III l=1550	8	8	8	8	8	8	8	8	1,38 кг
Б4		16**		ф12А-III l=1200	4	4	4	4	4	4	4	4	1,06 кг
Б4		17		ф10А-III l=510	16	16	16	16	16	16	16	16	0,35 кг
Б4		18**		ф12А-III l=1100	32	32	32	32	32	32	32	32	1,0 кг
Б4		19		ф5Вр-I ГОСТ 6727-80 l=1150	48	48	48	48	48	48	48	48	0,15 кг
				Материалы									
				Бетон М 200; В4; Мрз 50	40,08	47,60	55,11	62,63	70,14	77,66	85,17	92,67	
				Цементный раствор М 100	1,44	1,85	2,25	2,67	3,08	3,40	3,90	4,31	
				Бетон М 50 (подготовка)	17,80	20,0	22,2	24,4	26,6	28,8	31,0	33,2	
			Переменные данные для исполнений										
				РЕ 7;8;9-С									
		20		С 5А-III-200 С 5Вр-I-300 2250×3350×25 ГОСТ 23279-78	3	4	5	6	7	8	9	10	
				РЕ 7;8;9-М									
		20		С 16А-III-200 С 8А-III-300 2850×3850×12,5 ГОСТ 23279-78	3	4	5	6	7	8	9	10	

* Вторая цифра марки исполнения резервуара, т.е. его емкость в сотнях м³

** Поз. 14;15;16;18 – см. ведомость деталей на листе 17.

В объем строительных конструкций трубопроводы не входят.

Привязан:

Инв.№

ГИП	Филатов	
Н. контр.	Алмазов	
Нач. отд.	Филатов	
Рук. гр.	Алмазов	
Вед. инж.	Толстикова	
Инженер	Абрамова	

ТП 901-4-79с.84-III

Резервуары емкостью 500...1400 м³

Днище

Спецификация элементов

Стадия	Лист	Листов
Р	14	

Союзводоканалпроект

Копировал: А.Бадикр

Формат А3

Инв.№ подл.	Подпись и дата	Взам. инв.№

Альбом V

Марка резервуара	Изделия арматурные												Общий расход кг
	Арматура класса												
	A-III									Вр-I			
	ГОСТ 5781-82									ГОСТ 6727-80			
	Ф6	Ф8	Ф10	Ф12	Ф16				Итого	Ф5		Итого	
РЕ7;8;9-С-5	515,0	47,6	98,3	1925,5					2586,4	266,7		266,7	2853,1
РЕ7;8;9-С-6	587,1	63,5	108,8	2191,9					2951,3	320,0		320,0	3271,3
РЕ7;8;9-С-7	658,7	79,4	119,3	2458,3					3315,7	373,3		373,3	3689,0
РЕ7;8;9-С-9	738,8	95,3	129,8	2724,7					3688,6	426,6		426,6	4107,2
РЕ7;8;9-С-10	802,5	111,2	140,3	2991,1					4045,1	479,9		479,9	4525,0
РЕ7;8;9-С-11	874,6	127,0	150,8	3257,5					4409,9	533,2		533,2	4943,1
РЕ7;8;9-С-12	946,2	142,9	161,3	3523,9					4774,3	586,5		586,5	5360,8
РЕ7;8;9-С-14	1018,3	158,8	171,8	3790,3					5139,2	639,8		639,8	5779,0
РЕ7;8;9-М-5	589,7		98,3	1925,5	273,3				2836,8	266,7		266,7	3103,5
РЕ7;8;9-М-6	620,0		108,8	2191,9	364,4				3285,1	320,0		320,0	3605,1
РЕ7;8;9-М-7	699,9		119,3	2458,3	455,5				3733,0	373,3		373,3	4106,3
РЕ7;8;9-М-9	780,2		129,8	2724,7	546,6				4181,3	426,6		426,6	4607,9
РЕ7;8;9-М-10	860,1		140,3	2991,1	637,7				4629,2	479,9		479,9	5109,1
РЕ7;8;9-М-11	940,4		150,8	3257,5	728,8				5087,5	533,2		533,2	5610,7
РЕ7;8;9-М-12	1020,3		161,3	3523,9	819,9				5525,4	586,5		586,5	6111,9
РЕ7;8;9-М-14	1100,6		171,8	3790,3	911,0				5973,7	639,8		639,8	6613,5

ГОСТ 21.501-93

ТП901-4-79с.84-III

ГИП	Филатов		
Н.контр.	Алмазов		
Нач.отд.	Филатов		
Рук.груп.	Алмазов		
Вед.инж.	Толстикова		
Инженер	Абрамова		

Привязан

Инв.№

Резервуары емкостью 500...1400 м³

Днище. Ведомость расхода стали

Стадия	Лис	Листов
Р	15	

Союзводоканалпроект

Формат А3

Альбом III

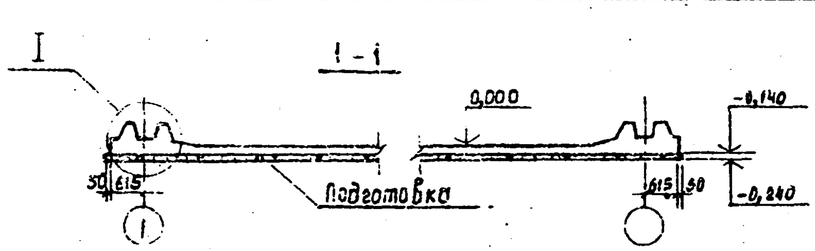

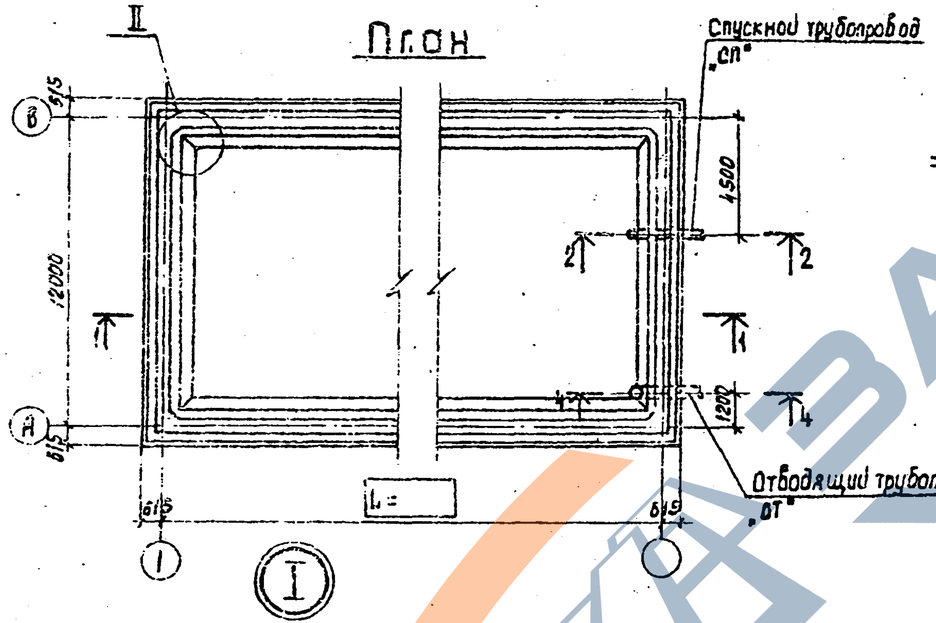

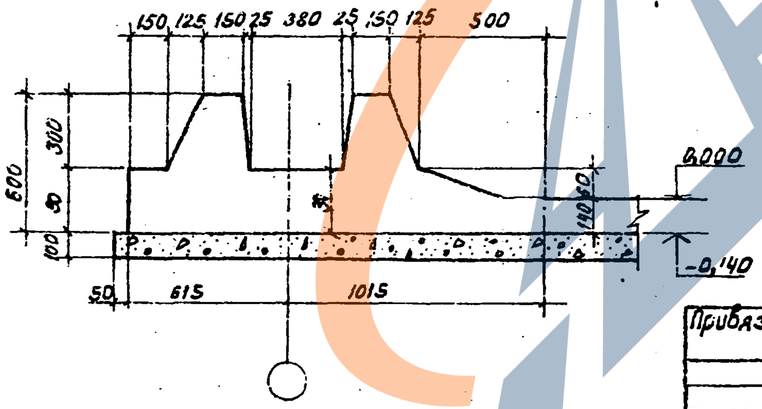

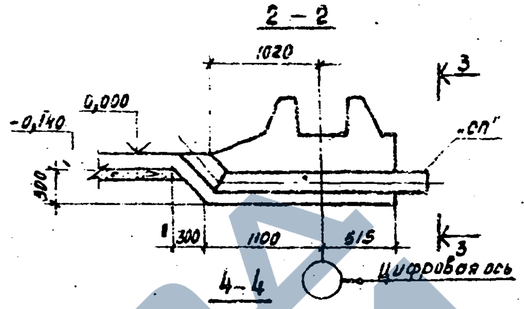

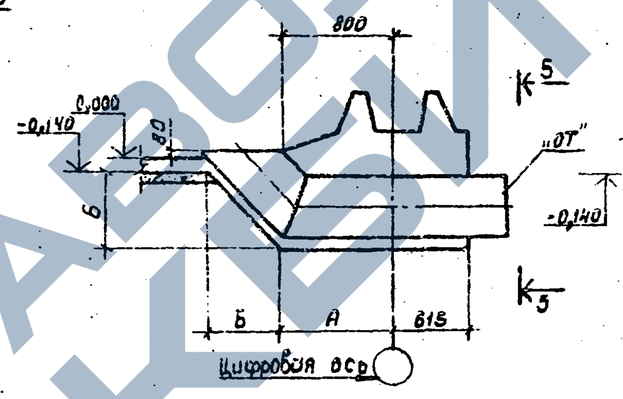

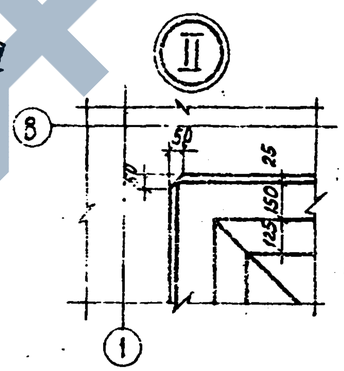

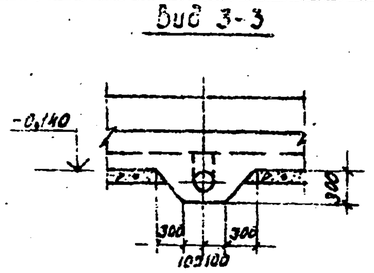

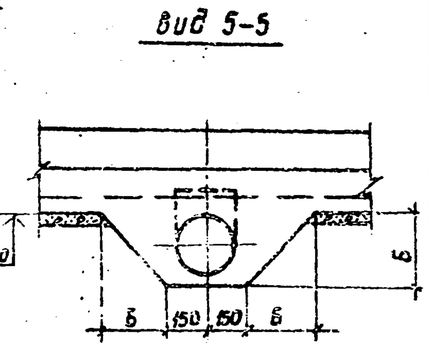

Диаметр трубопровода "ОТ"	Размеры, мм		
	А	Б	
200	750	350	
300	800	450	
400	850	550	

Бетонирование днища вести непрерывно

Привязан

Инв. №

Гип	Филатов	
Н.контр.	Алмазов	
Нач. отд.	Филатов	
Рук. гр.	Алмазов	
Вед. инж.	Толстикова	
Инженер	Абрамова	

ТП901-4-79с.84-III

Резервуары емкостью 500... 1400 м³

Стадия: Р | Лист: 16 | Листов:

Днище. Опалубочный чертеж

Союзводоканалпроект

Копировал: Доценко

Формат А3

Инв. № подл. | Подпись и дата | Взам. инв. №

https://zavodjbi.com/

Альбом III

Нижняя арматура днища

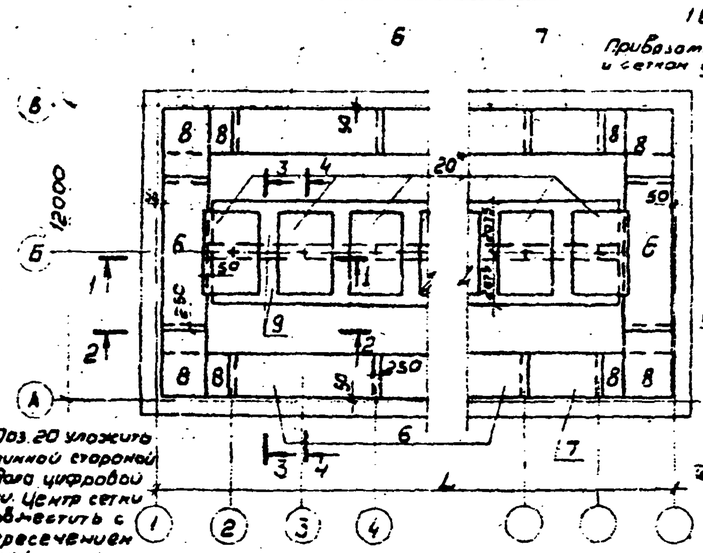

Верхняя арматура днища

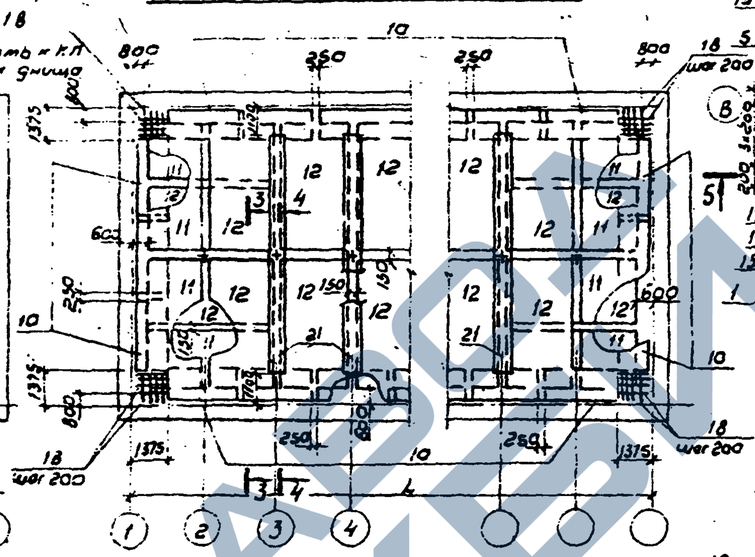

Сопряжение каркасов в углу

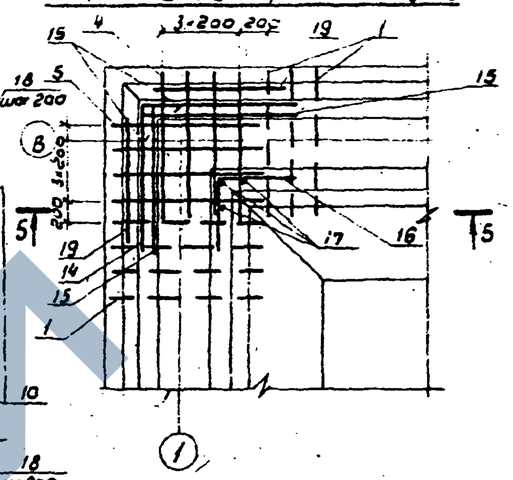

5-5

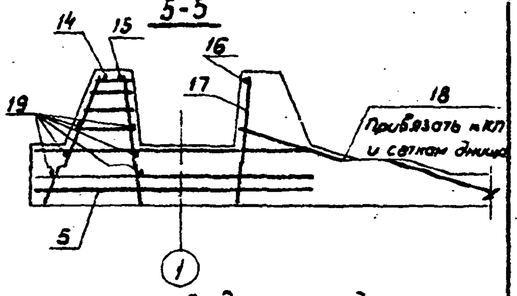

Армирование фундамента стен

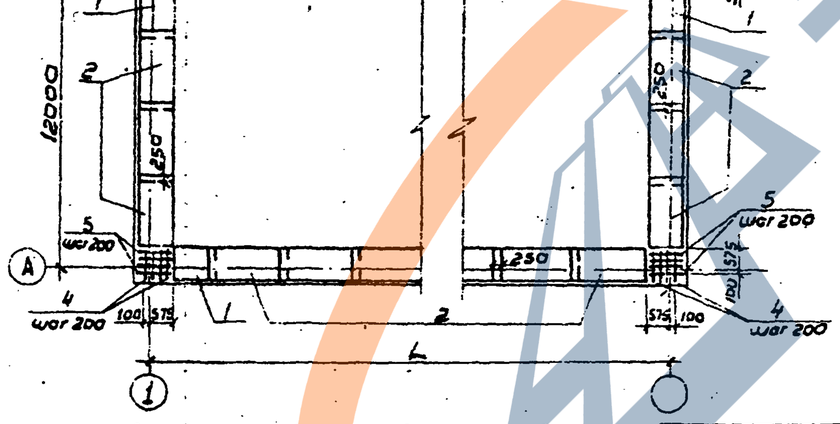

Раскладка каркасов-фиксаторов

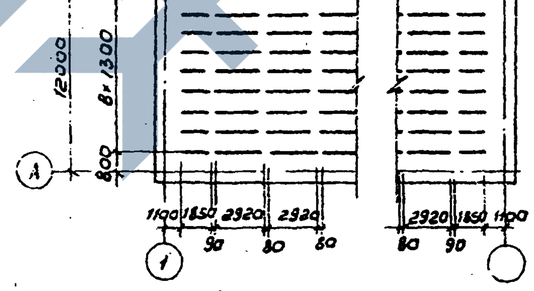

Ведомость деталей

Поз.	Эскиз
14	1200 / 1200
15	350 / 1200
16	600 / 600
18	1160, 130, 150

4. Стержни поз. 15... 19 привязать к поз. 1; 2; 4; 5

1. В месте прохода трубы стержни сеток днища, попадающие на края трубы, отогнуть, пересекающие трубу - разрезать, их концы приварить к трубе.
2. Разрезы см. лист 18
3. Размер L см. лист 16

Привязан

Инв. №

Инв. № подл. | Подпись и дата | Взам. инв. №

ГИП	Филатов		
Н. контр.	Алмазов		
Нач. отд.	Филатов		
Рук. бр.	Алмазов		
Ведущ. инж.	Толстикова		
Инж.	Абрамова		

ТП 901-4-79 с. 84-III

Резервуары емкостью 500...1400 м³

Стадия	Лист	Листов
Р	17	

Днище. Армирование

СОЮЗВОДОКАНАЛПРОЕКТ

Копировал: В. Филиппова Формат А3

Альбом III

Длинные концы каркаса

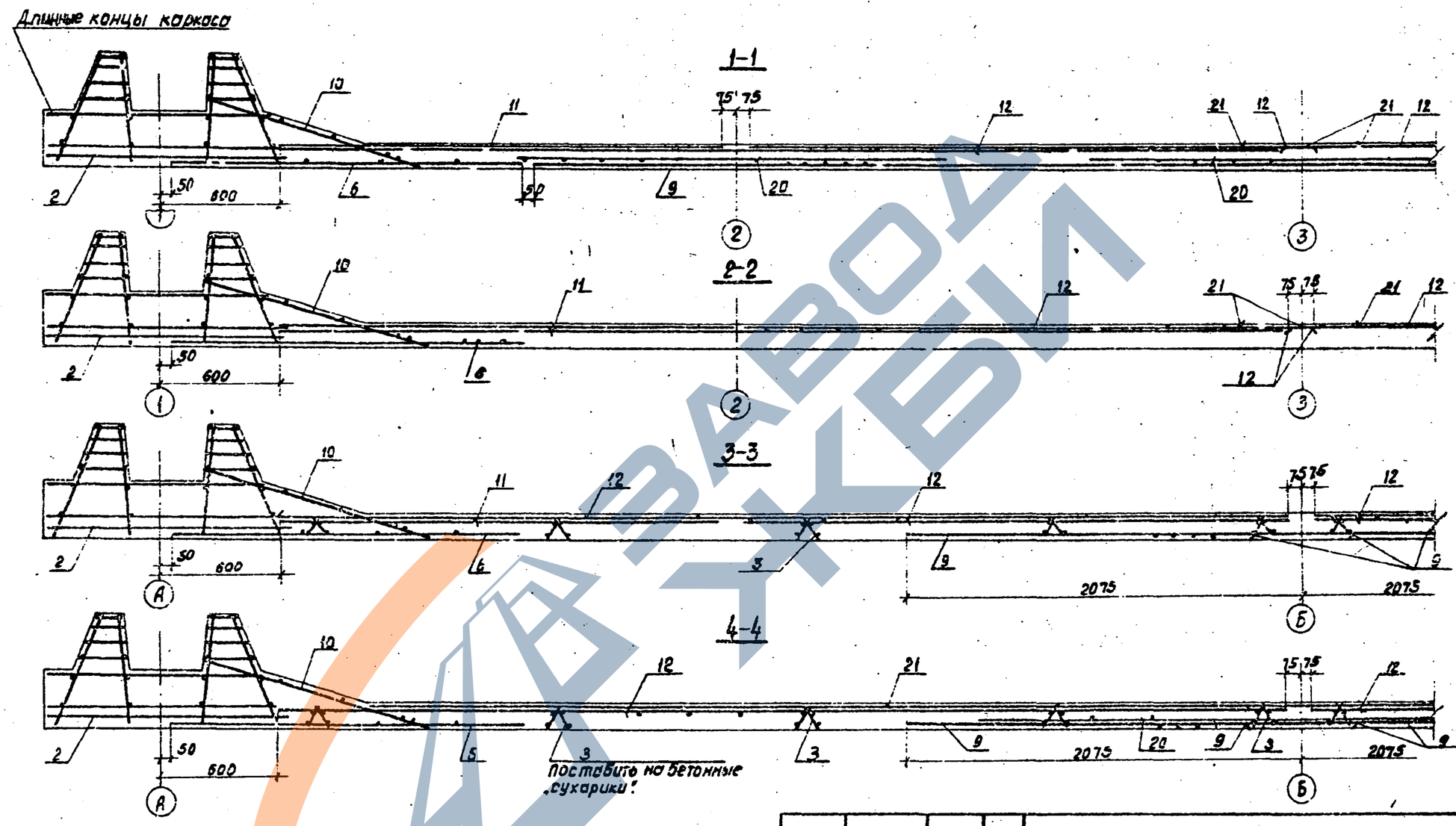

Защитный слой для нижней арматуры, равный 35 мм, обеспечивается установкой бетонных „сухариков", требуемой толщины, для верхней арматуры - 20 мм каркасами - фиксаторами (поз. 3)

Инв. № подл. | Подпись и дата | Взам. инв. №

Привязан

Инв. №

ГИП	Филатов	
Н. контр.	Алмазов	
Нач. отд.	Филатов	
Рук. бр.	Алмазов	
Вед. инж.	Толстакова	
Инж.	Абромова	

ТП901-4-79с.84-III

Резервуары емкостью 500 ... 1400 м³

Стадия	Лист	Листов
Р	18	

Днище
Разрезы

СОЮЗВОДОКАНАЛПРОЕКТ

Копировал: Доценко

Формат А3

Альбом II

Гидроизоляция покрытия

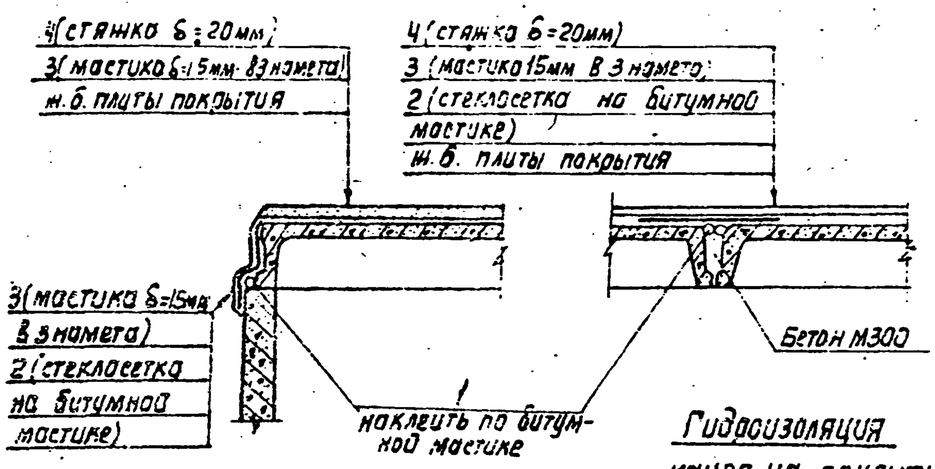

Гидроизоляция камер на покрытии

Гидроизоляция стен и днища

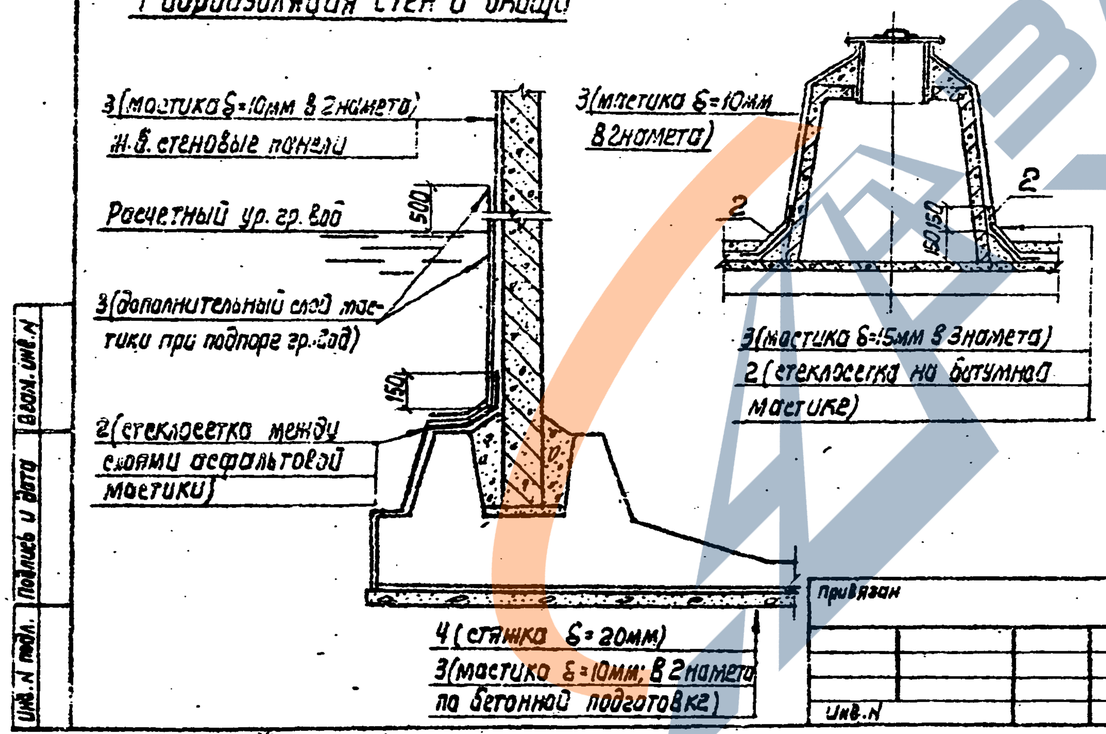

Спецификация на материалы гидроизоляции

Формат	Зона	Поз.	Обозначение	Наименование	Кол.*	Примеч.
				Детали		
		1	ГОСТ 19177-81	Прокладка резиновая ПРП-40.К-50.300	194 / 36	п.м
		2	ТУ 6-11-99-75	Стеклосетка СС-1 ширина 500мм	68 / 11	м²
				Материалы		
		3		Асфальтовая мастика	6,80 (9,60) / 1,15 (2,08)	м³
		4		Цементный раствор М100	5,55 / 1,32	м³

* В числителе - на базовый резервуар емк. 500м³
В знаменателе - на дополнительную модульную секцию длиной 3м;
В скобках - дополнительный расход мастики при наличии гр. вод

1. Гидроизоляция принята из холодной асфальтовой мастики БАЭМ-Ц или ИИ-20 в соответствии с руководством по устройству холодной асфальтовой гидроизоляции "ЦИТП-79 ВНИИГ" Ленинград, 1979г.
2. Вертикальные поверхности перед изоляцией огрунтовать разжиженной битумной пастой.
3. На чертеже дана гидроизоляция для воды питьевого качества. Для воды непитьевого качества выполняется только гидроизоляция покрытия и его сопряжения со стеной, при этом слой асфальтовой мастики - 10мм в 2 намета, в стыках плит исключаются поз. 1 и поз. 2, стыки заполняются бетоном на всю высоту.

Инв. N подл. | Подпись и дата | Взам. инв. N

Привязан

Инв. N

ГИП	Филатов		
Н. контр.	Толстикова		
Нач. отд.	Филатов		
Рук. бриг.	Алмазов		
Ст. инж.	Елистратова		
Техник	Зудина		

ТП 901-4-79 с. 84-III

Резервуары емкостью 500...1400 м³

Стадия	Лист	Листов
Р	19	

Узлы гидроизоляции

Союзводоканалпроект

Конгр. Авдюхина

Формат А3