ТИПОВЫЕ КОНСТРУКЦИИ, ИЗДЕЛИЯ И УЗЛЫ ЗДАНИЙ И СООРУЖЕНИЙ

Серия 1.423.1-7

КОЛОННЫ ЖЕЛЕЗОБЕТОННЫЕ ПРЕДВАРИТЕЛЬНО НАПРЯЖЕННЫЕ ОДНОЭТАЖНЫХ ЗДАНИЙ ПРОМЫШЛЕННЫХ ПРЕДПРИЯТИЙ БЕЗ МОСТОВЫХ КРАНОВ

ВЫПУСК 1

КОЛОННЫ. РАБОЧИЕ ЧЕРТЕЖИ

https://zavodjbi.com/

ЦЕНТРАЛЬНЫЙ ИНСТИТУТ
ТИПОВОГО ПРОЕКТИРОВАНИЯ ГОССТРОЯ СССР
МИНСКИЙ ФИЛИАЛ

г. Минск 220600 ул. К. Маркса 32

Сдано в печать 25.09 1984 г.

Заказ № 44с тираж 300 экз.

Инв. № 1.423.1-7 в.1 цена 3-64

https://zavodjbi.com/

ТИПОВЫЕ КОНСТРУКЦИИ, ИЗДЕЛИЯ И УЗЛЫ ЗДАНИЙ И СООРУЖЕНИЙ

Серия 1.423.1-7

КОЛОННЫ ЖЕЛЕЗОБЕТОННЫЕ ПРЕДВАРИТЕЛЬНО НАПРЯЖЕННЫЕ ОДНОЭТАЖНЫХ ЗДАНИЙ ПРОМЫШЛЕННЫХ ПРЕДПРИЯТИЙ БЕЗ МОСТОВЫХ КРАНОВ

Выпуск 1

КОЛОННЫ. РАБОЧИЕ ЧЕРТЕЖИ

РАЗРАБОТАНЫ
ЦНИИПРОМЗДАНИЙ
И НИИЖБ ГОССТРОЯ СССР

ЦНИИПРОМЗДАНИЙ

Гл. инженер института — И. А. Петров
Начальник ОКОЗ — А. Я. Розенблюм
Гл. инж. проекта — Т. М. Кутырина

НИИЖБ

Зам. директора — Н. Н. Коровин
Рук. лаборатории — Г. И. Бердичевский
Ст. научн. сотрудник — А. А. Светов

Одобрены ГОССТРОЕМ СССР,
протокол от 15.02.83 № ИИ-4

№ п/п	Обозначение	Наименование	Стр
1	1.423.1-7.1-00ПЗ	Пояснительная записка	2-12
2	1.423.1-7.1.1.00ВД	Ведомость ссылочных документов	13
3	1.423.1-7.1 НК	Номенклатура колонн	14-16
4	1.423.1-7.1-1.00.0	Колонна 1к56-1А IV÷6к105-5А V	17-32
5	1.423.1-7.1-1.00ОСБ	Колонна 1 6-1А IV÷6к105-5А V	
		Сборочный чертеж	33-41
6	1.423.1-7.1.1.00ВРС	Ведомость расхода стали	42-49
7	1.423.1-7.1-2.00.0	Колонна 7к117-1А IV÷8к154-5А V	50-55
8	1.423.1-7.1-2.00.0СБ	Колонна 7к117-1А IV÷8к154-5А V	
		Сборочный чертеж	56-58
9	1.423.1-7.1.2.00ВРС	Ведомость расхода стали	59-61
10	1.423.1-7.1-3.00.0	Колонна 9к56-1А IV÷13к105-6А V	62-77
11	1.423.1-7.1-3.00.0СБ	Колонна 9к56-1А IV÷13к105-6А V	
		Сборочный чертеж	78-86
12	1.423.1-7.1.3.00ВРС	Ведомость расхода стали	87-93

1.423.1-7.1-00

Содержание

Стадия	Лист	Листов
Р	1	11

ЦНИИПРОМЗДАНИИ

Нач. отд. Розенблюм
Н. контр. Кутырина
Гл. инж. пр. Кутырина

Инв. № подл. | Подпись и дата | Т-3/420/2

I. ОБЩАЯ ЧАСТЬ

I.I. Настоящая работа содержит рабочие чертежи железобетонных предварительно напряженных колонн прямоугольного сечения, предназначенных для применения в одноэтажных промышленных зданиях без опорных мостовых кранов.

Материалы для проектирования приведены в выпуске О настоящей серии

Арматурные и закладные изделия рабочие чертежи приведены в выпуске 2

I.2. Колонны предназначены для применения в одноэтажных промышленных зданиях с высотой этажа 4,8 ÷ I4,4 м применительно к габаритным схемам по ГОСТ 23837-79

Колонны предназначены для применения в зданиях:

- расположенных в I-IУ географических районах по скоростному напору ветра и по весу снегового покрова;
- с неагрессивной, слабо- и среднеагрессивной степенью воздействия газовой среды;
- с подвесным транспортом и без него;
- отапливаемых - без ограничения расчетной зимней температуры наружного воздуха;
- неотапливаемых - при расчётной зимней температуре не ниже минус 40°С.

I.3. Привязка наружных граней колонн крайних рядов к продольным разбивочным осям принята "нулевой".

1.423.1-7.1-00ПЗ

Пояснительная записка

Стадия	Лист	Листов
Р	1	11

ЦНИИПРОМЗДАНИЙ г. Москва

Нач. отд. Розенблюм
Н. контр. Кутырина
Гл. инж. пр. Кутырина

Инв. № подл. | Подпись и дата

ЗАВОД ЖБИ

I.4. Колонны разработаны применительно к каркасу здания, состоящему из защемленных в фундаментах колонн, объединённых в пределах температурного блока стропильными и подстропильными конструкциями, плитами покрытий и связями.

Защемление колонн предусматривается путём заделки колонн в стаканы фундаментов. Отметка верха стакана фундамента принята равной - 0,I50.

Несущие конструкции покрытий могут быть железобетонными или стальными. Узлы их креплений к колоннам решаются по аналогии с узлами крепления к колоннам серии I.423-3 и I.423-5.

Для обеспечения необходимой длины (I50мм) площадки опирания железобетонных подстропильных конструкций на колонны с учетом допусков, к закладному элементу колонны (при ширине колонн 400 мм) при неблагоприятных условиях монтажа приваривается стальной лист толщиной δ = 20 мм. (см рис 1)

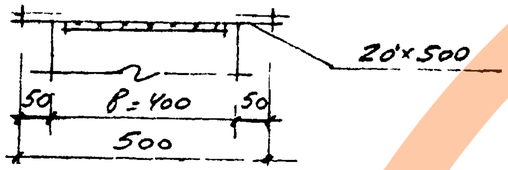

Рис.1

Стены могут быть самонесущими или навесными.

Для зданий с высотой этажа более 9,6 м должны быть предусмотрены стальные вертикальные связи по каждому ряду колонн и распорки по верху колонн. В средних рядах колонн зданий с подстропильными конструкциями роль этих распорок выполняют подстропильные конструкции.

I.5. Колонны разработаны прямоугольного сечения с размерами, приведенными в табл.I, с напрягаемой арматурой класса А-IУ и А-У по ГОСТ 578I-82 и бетоном марок по прочности на сжатие 300, 400, 500 и 600.

Допускается взамен стали класса А-IУ применять сталь класса Ат-IУс по ГОСТ 10884-81.

I.6. Колонны обозначаются марками, состоящими из буквенно-цифровых групп, которые разделяются дефисом.

Таблица I

Эскиз колонны	Сечение колонны $B \times h$ (Мм)	Условное обозначение	Эскиз	Сечение колонн $B \times h$ (мм)	Условное обозначение
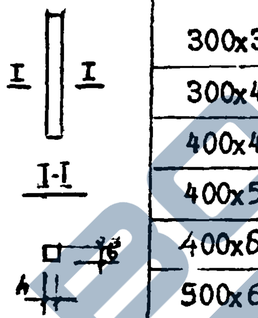	300х300	I	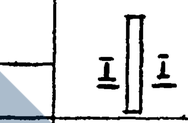	400х700	7
	300х400	2		400х800	8
	400х400	3		300х300	9
	400х500	4		300х400	I0
	400х600	5		400х400	II
	500х600	6		400х500	I2
				500х500	I3

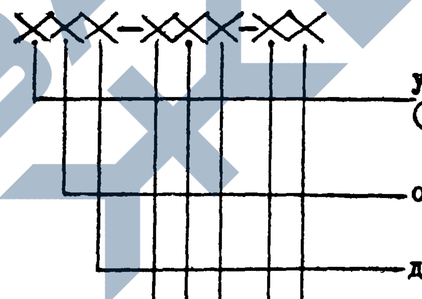

условное обозначение размеров сечения (см.табл.I);

обозначение типа конструкции (К - колонна);

длина колонны в дециметрах;

порядковый номер, характеризующий несущую способность колонны;

класс напрягаемой арматуры (А-IУ или А-У);

Марка бетона (марка 300 - М3; 400 - М4, 500 - М5 и 600 - М6);

Дополнительные характеристики, отражающие особые условия применения конструкции:

а) стойкость к воздействию агрессивной среды, характеризуемая степенью плотности бетона, обозначаются для бетона: нормальной плотности - Н, повышенной плотности - П;

б) наличие дополнительных закладных изделий отражается строчными буквами - а,б....

Пример условного обозначения (марки) колонны сечением 300х300 без консолей длиной 5,6 м, третьей несущей способности, армированной арматурной сталью класса А-IУ, изготовляемой из бетона марки 500 и применяемой в условиях слабоагрессивной степени воздействия газовых среды:

IК56-3АIУМ5 - Н

I.7. Колонны запроектированы согласно требованиям главы СНиП П-2I-75 "Бетонные и железобетонные конструкции".

I.8. Колонны рассчитаны на воздействия, возникающие при выемке из опалубки, транспортировании и монтаже.

2. ТЕХНИЧЕСКИЕ ТРЕБОВАНИЯ

2.1. Марки колонн по несущей способности, а также марки бетона по прочности должны устанавливаться при проектировании здания в результате расчёта колонн на усилия, действующие при эксплуатации.

2.2. Марки бетона по морозостойкости и водонепроницаемости устанавливаются в проекте здания.

2.3. Бетон, а также материалы для приготовления бетона колонн, предназначенных в условиях воздействия агрессивной среды, должны удовлетворять требованиям СНиП П-28-73.

2.4. Передаточная прочность бетона R_o должна составлять не менее 70% принятой проектной марки бетона по прочности на сжатие.

2.5. Поставка колонн потребителю должна производиться после достижения бетоном отпускной прочности, которая назначается с учетом требований ГОСТ I30I5-75 и должна быть не менее 70% проектной марки бетона по прочности на сжатие.

2.6. При применении колонн в условиях слабоагрессивной степени воздействия агрессивной среды бетон должен быть нормальной плотности, в условиях среднеагрессивной степени воздействия - повышенной плотности.

2.7. В зданиях с агрессивной газовой средой следует применять в колоннах напрягаемую арматуру класса А-IУ.

Замена стали класса А-IУ на сталь класса Ат-IУс в таких зданиях не допускается.

2.8. Поперечное армирование колонн решено в виде спирали. Спираль необходимо привязывать к напрягаемой арматуре вязальной проволокой с шагом не более 3-х м, а также по концам колонны.

2.9. Защита закладных изделий от коррозии производится в соответствии с требованиями, приведенными в проекте здания.

2.I0. Марки и места расположения закладных изделий для крепления стропильных или подстропильных конструкций, для крепления и опирания стен, для крепления связей по колоннам и др. должны приниматься в соответствии с требованиями, приведенными в проекте здания.

Марки закладных изделий для крепления стропильных и подстропильных конструкций подбираются по ключу, приведенному в настоящем выпуске.

2.II. Подбор длин колонн применительно к требуемой высоте этажа зданий производится по номенклатуре, приведенной на листах I-3 НК.

2.I2. Для зданий с железобетонными подстропильными конструкциями колонны средних рядов разработаны из условия применения подстропильных конструкций с высотой на опоре 600 мм. При применении подстропильных конструкций с высотой на опоре 700 мм в проекте здания колонны должны быть укорочены на I00 мм либо на I00 мм должно быть углублено дно стакана фундамента.

Таблица 3

Ø стержня мм	Усилия натяжения на один стержень, тс			
	при механическом способе натяжения для арматуры класса		при электротермическом способе натяжения для арматуры класса	
	А-IУ	А-У	А-IУ	А-У
I2	6,4	8,6	5,8	8,I
I4	8,8	II,7	7,9	II,0
I6	II,5	I5,3	I0,4	I4,4
I8	I4,5	I9,3	I3,I	I8,2
20	I7,9	23,9	I6,2	22,5
22	2I,7	28,9	I9,6	27,2

3. ТРЕБОВАНИЯ К ИЗГОТОВЛЕНИЮ

3.I. Изготовление колонн может производиться по стендовой, агрегатно-поточной или конвейерной технологии.

3.2. Натяжение арматуры производится на упоры стенда или на форму и может осуществляться механическим или электротермическим способом.

Усилия натяжения на один стержень приведены в табл.3.

Величина контролируемого предварительного напряжения при натяжении механическим способом должна быть равна:

- для арматуры класса А-У $\sigma_к$ = (7600-А) кгс/см2;
- для арматуры класса А-IУ $\sigma_к$ = (5700-А) кгс/см2,

где величина потерь от деформации анкеров А определяется при изготовлении конструкций согласно п.3 табл.4 СНиП П-2I-75 в зависимости от типа анкерных устройств, способа изготовления (натяжение на форму или упоры стенда) и т.д.

Деформации анкерных устройств не должны превышать 2 мм.

Предельные отклонения контролируемого предварительного напряжения не должны превышать ± I0%.

3.3. Величина контролируемого предварительного напряжения при натяжении электротермическим способом должна быть равна:

для арматуры класса А-У

$\sigma_к$ = 7150 кгс/см2;

для арматуры класса А-IУ

$\sigma_к$ = 5150 кгс/см2.

Предельные отклонения контролируемого предварительного напряжения не должны превышать величины 850 кгс/см2.

3.4. Отпуск натяжения арматуры должен производиться плавно.

3.5. Обнажения арматуры не допускаются, за исключением напрягаемой арматуры в нижнем торце колонны (заделываемом в фундамент), которые не должны выступать более чем на 10 мм за торец.

В верхнем торце колонны (на который опираются стропильные и подстропильные конструкции) концы арматуры не должны выступать за пределы выемок (см.узел I), заделываемых раствором марки 200 после обрезки арматуры.

3.6. Фиксация закладных изделий в оголовке колонны осуществляется путем крепления к форме. Для этого в закладных изделиях предусмотрены квадратные отверстия размером 10х10 мм. Фиксация закладных изделий для крепления и опирания стен, а также для крепления связей по колоннам осуществляется привязкой их к напрягаемой арматуре.

3.7. Открытые поверхности стальных закладных изделий должны быть очищены от наплывов бетона или раствора.

3.8. Строповку колонн при выемке из опалубки и транспортировании рекомендуется производить с помощью инвентарных приспособлений.

Допускается выемку колонны из опалубки производить с помощью замкнутых монтажных петель треугольной формы по серии 3.400-7. Ключи для подбора строповочных петель приведены на исте. 12 пояснительной записки.

Строповочные приспособления располагаются на расстоянии С от торцов колонн.

3.9. Размеры и непрямолинейность колонн, положение закладных изделий, вес колонн, толщина защитного слоя бетона, а также качество поверхностей и внешний вид колонн должны соответствовать требованиям ГОСТ 13015-75.

4. ПРАВИЛА ПРИЕМКИ

4.1. Колонны должны быть приняты техническим контролем предприятия-изготовителя.

Результаты приемочного контроля и испытаний должны быть записаны в журналах ОТК или заводской лаборатории.

4.2. Приемка колонн должна производиться партиями. В состав партии входят колонны, изготовленные предприятием

Инв. № подл. | Подп. и дата | Взам. инв. №

в течение не более одних суток по одной технологии из материалов одного вида и качества. Объем партии устанавливается по согласованию предприятия-изготовителя с потребителем.

4.3. Для контроля качества колонн от каждой партии отбирают образцы в количестве 10%, но не менее 3 шт.

4.4. Оценка качества колонн проверяемой партии по результатам осмотра и измерений отобранных образцов производится в соответствии с требованиями ГОСТ 13015-75.

4.5. Текущий приемочный контроль колонн должен производиться в соответствии с ГОСТ 8829-77.

4.6. Потребитель имеет право производить контрольную проверку качества колонн на строительной площадке, применяя для этой цели правила отбора образцов, установленные в настоящем разделе пояснительной записки.

5. МЕТОДЫ КОНТРОЛЯ И ИСПЫТАНИЙ

5.1. Прочность бетона на сжатие следует определять по ГОСТ 10180-78.

Отпускную прочность бетона следует определять неразрушающими методами по ГОСТ 17624-78, ГОСТ 21243-75, ГОСТ 22690.0-77 - ГОСТ 22690.4-77.

5.2. Контроль и оценку прочности и однородности бетона следует производить по ГОСТ 18015.0-80 или по ГОСТ 18015.1-80.

5.3. Морозостойкость бетона следует определять в соответствии с требованиями ГОСТ 10060-76.

5.4. Контроль марки бетона по водонепроницаемости следует производить по величине коэффициента фильтрации Кф, определяемой по ГОСТ 19426-74. При отсутствии соответствующего оборудования допускается определять марку бетона по водонепроницаемости по ГОСТ 12730.5-78.

5.5. Водопоглощение бетона следует определять по ГОСТ 12730.3-78.

5.6. Объемную массу бетона следует определять по ГОСТ 12730.1-78. Допускается определять объемную массу бетона по ГОСТ 17623-78.

5.7. Размеры и непрямолинейность колонн, положение стальных закладных изделий, а также качество поверхностей и внешний вид колонн следует проверять в соответствии с ГОСТ 13015-75.

5.8. Толщину защитного слоя бетона и положения арматуры в бетоне колонн следует определять неразрушающими методами по ГОСТ 17625-72 или ГОСТ 22904-78.

5.9. Испытание сварных соединений арматуры, закладных изделий и оценку их качества следует производить согласно ГОСТ 10922-75.

6. МАРКИРОВКА, ХРАНЕНИЕ И ТРАНСПОРТИРОВАНИЕ

6.I. На боковой поверхности каждой колонны должны быть четко нанесены несмываемой краской по трафарету или с помощью резиновых штампов следующие маркировочные знаки:

а) товарный знак предприятия-изготовителя или его краткое наименование;

б) марка колонны. и серия работы (1,423.1-7)

в) дата изготовления колонны;

г) отпускная масса колонны;

д) штамп технического контроля с указанием номера контролера.

6.2. Колонны должны храниться в горизонтальном положении в штабелях, рассортированными по маркам.

6.3. Колонны в штабелях должны быть уложены на деревянные прокладки, расположенные одна над другой по вертикали в месте установки строповочных приспособлений. Толщина прокладки должна быть не менее 80 мм, длина прокладки должна быть на I00 мм больше соответствующего размера колонны.

6.4. Для обеспечения безопасной работы обслуживающего персонала при складировании колонн и погрузке ширина проходов между штабелями должна быть не менее I,0 м, а расстояние между торцами колонн двух соседних штабелей – не менее 0,5 м.

6.5. Погрузку колонн на транспортные средства и их выгрузку следует производить, соблюдая меры предосторожности, исключающие возможность их повреждения.

6.6. При транспортировании колонны должны опираться в местах расположения строповочных приспособлений.

7. ГАРАНТИИ ИЗГОТОВИТЕЛЯ

7.I. Предприятие-изготовитель должно гарантировать соответствие поставляемых в установленном порядке колонн требованиям настоящих рабочих чертежей и государственных стандартов.

7.2. При отгрузке колонн, прочность бетона которых на сжатие ниже его проектной марки, изготовитель обязан гарантировать, что прочность бетона достигнет проектной марки в возрасте 28 суток (или в другой срок, обусловленный заказчиком и изготовителем).

8. УКАЗАНИЯ ПО МОНТАЖУ

8.I. Для строповки колонн при монтаже используются отверстия, расположенные на расстоянии I800 мм от нижнего конца колонн. При монтаже упорный хомут траверсы должен быть расположен на расстоянии С от верхнего конца колонны

Инв. № подл. | Подпись и дата | Взам. инв. №

(в месте расположения строповочных приспособлений для выемки колонн из опалубки см.рис.2).

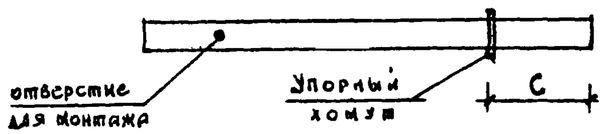

Рис.2

8.2. К монтажу колонн следует приступать после подготовки дна стакана фундамента, которая производится путем выравнивания дна раствором или пластичным бетоном до проектной отметки.

8.3. Для выверки колонн и примыкающих конструкций используются предусмотренные в колоннах риски.

Ключ для подбора закладных изделий для крепления к колоннам железобетонных стропильных и подстропильных конструкций

Ряд колонн	Шаг колонн м	Марка колонны	Марка закладного изделия
Крайний	6	1К56; 1К62; 1К68; 2К56; 2К68; 2К74; 2К80	МН1
		3К69; 3К75; 3К81; 3К87; 3К93; 3К105; 4К87; 4К93; 4К105	МН2
		4К117-1; 4К117-2; 4К117-3; 4К117-4; 4К129-1; 4К129-2; 4К129-3; 4К129-4; 5К117-1; 5К117-2; 5К117-3; 5К129-1; 5К129-2; 5К129-3; 5К141-1; 5К141-2; 5К141-3; 5К153-1; 5К153-2; 5К153-3; 7К142-1; 7К142-2; 7К154-1; 7К154-2	МН3
		4К117-5; 4К117-6; 4К117-7; 4К129-5; 4К129-6; 4К129-7; 5К117-4; 5К117-5; 5К117-6; 5К129-4; 5К129-5; 5К129-6; 5К141-4; 5К141-5; 5К141-6; 5К153-4; 5К153-5; 7К153-6; 7К142-3; 7К142-4; 7К142-5; 7К154-3; 7К154-4; 7К154-5	МН4
Средний	6	9К56; 9К62-1; 9К62-2; 9К62-3; 9К62-4, 9К62-5; 9К62-6	МН5
		9К62-7	МН6
		10К56-1; 10К56-2; 10К56-3; 10К56-4; 10К56-5; 10К56-6; 10К68	МН7
		10К56-7; 10К56-8	МН8
		11К69-1; 11К69-2; 11К69-3; 11К69-4; 11К69-5; 11К75-1; 11К75-2; 11К75-3; 11К75-4; 11К75-5; 11К81-1; 11К81-2; 11К81-3; 11К81-4; 11К81-5; 11К87; 11К93	МН9
		11К69-6; 11К69-7; 11К69-8; 11К75-6; 11К75-7; 11К75-8; 11К81-6; 11К81-7; 11К81-8	МН10
Средний	6	12К87-1; 12К87-2; 12К87-3; 12К87-4; 12К93-1; 12К93-2; 12К93-3; 12К93-4; 13К105-4; 13К105-5; 13К105-6	МН11
		12К87-5; 12К87-6; 12К87-7; 12К93-5; 12К93-6; 12К93-7	МН12
		13К105-1; 13К105-2; 13К105-3	МН13
		5К117-1; 5К117-2; 5К117-3; 5К117-4; 5К117-5; 5К117-6	МН14
	12	11К51; 11К63	МН15
		12К51-1; 12К51-2, 12К51-3; 12К51-4; 12К63-1; 12К63-2; 12К63-3; 12К63-4; 12К69-1; 12К69-2, 12К69-3; 12К69-4; 12К75-1; 12К75-2; 12К75-3; 12К75-4	МН16
		12К51-5; 12К51-6; 12К51-7; 12К63-5; 12К63-6; 12К63-7; 12К69-5; 12К69-6; 12К69-7, 12К75-5; 12К75-6; 12К75-7	МН17
		13К81-1; 13К81-2; 13К81-3; 13К87-1; 13К87-2; 13К87-3	МН18
		13К81-4; 13К81-5; 13К81-6; 13К87-4; 13К87-5; 13К87-6	МН19
		6К99-1; 6К99-2.	МН20
		6К99-3; 6К99-4; 6К99-5	МН21
		7К112; 7К124; 8К136; 8К148.	МН22

В марках колонн, где условно не показан порядковый номер, характеризующий несущую способность; марки закладных изделий применяются для колонн всех несущих способностей данной высоты и сечения.

Инв. № подл. | Подпись и дата | Т-37420/16

Ключ для подбора закладных изделий для крепления к колоннам стальных стропильных и подстропильных конструкций

Ряд колонн	Шаг колонн м	Марка колонны	Марка накладного листа	Марка закладного изделия
Крайний	6	2К56 (1-6); 2К68(1-6); 2К74(1-6); 2К80(1-6)	НП1	МН23
		2К56-7; 2К56-8		МН24
		3К69(1-5); 3К75(1-5); 3К81(1-5); 3К87(1-5); 3К93(1-5); 3К105(1-5).	—	
		4К87(1-4); 4К93(1-4); 4К105(1-4); 4К117(1-4); 4К129(1-4); 5К117(1-3); 5К129(1-3), 5К141(1-3); 5К153(1-3); 7К142(1-2); 7К154(1-2).		МН25
		3К69(6,7); 3К75(6,7,8); 3К81(6,7,8); 4К87(5,6,7); 4К93(5,6,7); 4К105(5,6,7); 4К117(5,6,7); 4К129(5,6,7); 5К129(4,5,6); 5К141(4,5,6); 5К153(4,5,6); 7К142(3,4,5); 7К154(3,4,5)	—	МН26
Средний	6; 12	10К56-1; 10К56-2; 10К56-3; 10К56-4; 10К56-5; 10К56-6; 10К68	НП2	МН27
		10К56-7; 10К56-8	—	МН28

Ряд колонн	Шаг колонн м	Марка колонны	Марка накладного листа	Марка закладного изделия
Крайний	6; 12	11К57; 11К69-1; 11К69-2; 11К69-3; 11К69-4; 11К69-5 11К75-1; 11К75-2; 11К75-3; 11К75-4; 11К75-5; 11К81-1 11К81-2; 11К81-3; 11К81-4; 11К81-5; 11К87; 11К93.	—	МН29
		11К69-6; 11К69-7; 11К75-6; 11К75-7; 11К75-8; 11К81-6; 11К81-7; 11К81-8.	—	МН30
		12К57-1; 12К57-2; 12К57-3; 12К57-4; 12К69-1; 12К69-2; 12К69-3; 12К69-4; 12К75-1; 12К75-2; 12К75-3; 12К75-4; 12К81-1, 12К81-2; 12К81-3; 12К81-4; 12К87-1; 12К87-2; 12К87-3; 12К87-4, 12К93-1, 12К93-2; 12К93-3; 12К93-4; 13К87-4; 13К87-5; 13К87-6; 13К93-4; 13К93-5; 13К93-6; 13К105-4; 13К105-5; 13К105-6	—	МН31
Средний		12К57-5; 12К57-6; 12К57-7. 12К69-5; 12К69-6; 12К69-7; 12К75-5 12К75-6; 12К75-7; 12К81-5, 12К81-6; 12К81-7; 12К87-5; 12К87-6; 12К87-7; 12К93-5; 12К93-6; 12К93-7	—	МН32
		6К105-1; 6К105-2; 7К118; 7К130; 8К142; 8К154; 13К87-1; 13К87-2 13К87-3; 13К93-1; 13К93-2; 13К93-3; 13К105-1; 13К105-2; 13К105-3	—	МН33
		5К117-1; 5К117-2; 5К117-3; 6К105-3; 6К105-4; 6К105-5	—	МН34
		5К117-4, 5К117-5; 5К117-6	—	МН35

Примечание см. на листе 9.

Ключ для подбора строповочных петель

Марка колонны	Марка петли	Кол-во петель	а
1К56	М10-150	2	80
1К62			
1К68	М12-150		
2К56			
2К68			
2К74	М14-150		
2К80			
11К51	М12-150		
11К57			
11К63	М14-150		
3К69			
3К75			
3К81	М16-200		
3К87			
3К93			
3К105	М18-250		
12К51	М14-150		
12К57			
12К63	М16-200		
12К69	М16-200	2	100
12К75			
12К81	М18-250		
4К87; 12К87			
4К93, 12К93			
4К105	М20-250		
4К117			
4К129	М22-250		
13К81	М20-250		
13К87			
13К93	М22-250		
13К105			
5К117			
5К129	М25-300		
5К141			
5К153			
6К99	М22-250		
6К105	М25-300		
7К112			
7К118	М25-300	2	120
7К124			
7К130			
7К142	М22-250	4	100
7К154			
8К136			
8К142	М25-300		120
8К148			
8К154			
9К56	М10-150		
9К62			
10К56	М12-150		
10К68			
11К69	М14-150	2	80
11К75			
11К81	М16-200		
11К87			
11К93			

1. а — высота выступающей из бетона части петли в мм.
2. В марках колонн условно не показаны порядковый номер, характеризующий несущую способность колонны и класс напрягаемой арматуры.
3. Для монтажных петель должна применяться горячекатаная арматурная сталь класса А-I марок Вст3сп2 или Вст3пс2.

Инв. № подл. | Подпись и дата | Взам. инв. №

№ п/п	Обозначение	Наименование
		Документы предприятия
1		Руководство по технологии изготовления предварительно напряженных конструкций (НИИЖБ, 1975г).
2		Руководство по проектированию сборных железобетонных колонн одноэтажных зданий промышленных предприятий (ЦНИИпромзданий, 1971г.)
3		Руководство по перевозке унифицированных сборных железобетонных деталей и конструкций промышленного строительства автомобильным транспортом
4		Руководство по перевозке железнодорожным транспортом сборных крупноразмерных железобетонных конструкций промышленного и жилищного строительства (ЦНИИОМТМ, 1967г.)
		Государственные документы
1	СН и П III-16 80	Бетонные и железобетонные конструкции сборные Правила производства и приемки монтажных работ.

Нач отд	Розенблюм		1.423.1-7.1-00.ВД
Н.контр	Старцева		
Гл.инж.пр	Кутырина		Ведомость ссылочных документов
Ст.инж.	Старцева		Стадия Р; Лист 1; Листов 2
Ст.инж.	Рутковская		ЦНИИПРОМЗДАНИЙ
Исполнил	Пукиня		

№ п/п	Обозначение	Наименование
		Правила производства и приемки работ
2	СНиП II-6-74	Нагрузки и воздействия Нормы проектирования
3	СНиП II-21-75	Бетонные и железобетонные конструкции Нормы проектирования.
4	СНиП II-28-73*	Защита строительных конструкций от коррозии.
5	СНиП III-4-80	Техника безопасности в строительстве
6	СН 393-78	Инструкция по сварке соединений арматуры и закладных деталей железобетонных конструкций

Инв № подл. | Подпись и дата | Взам. инв. №

1.423.1-7.1-00.ВД Лист 2

H колонны м	Ряд колонн	Шаг колонн м	Марки колонн и	Эскиз	Габаритные размеры колонн, мм L	a	в	Расход материалов Бетон м³	Сталь кг
4.8	Крайний	6	1к56-1÷1к56-4		5600	300	300	0.5	28.0 ÷ 52.8
			2к56-1÷2к56-8			400	300	0.7	29.9 ÷ 120.3
	Средний		9к56-1÷9к56-5			300	300	0.5	30.2 ÷ 65.4
			10к56-1÷10к56-8			400	300	0.7	31.9 ÷ 122.3
		12 при ж.б. конструк. покрытия	11к51-1÷11к51-5		5100	400	400	0.8	39.3 ÷ 75.3
			12к51-1÷12к51-7			500	400	1.0	47.7 ÷ 136.9
		12 при стальных конструк. покрытия	11к57-1÷11к57-5		5700	400	400	0.9	42.7 ÷ 83.1
			12к57-1÷12к57-7			500	400	1.2	52.1 ÷ 152.1
5.4	Крайний	6	1к62-1÷1к62-8		6200	300	300	0.6	30.5 ÷ 130.9
	Средний		9к62-1÷9к62-7			300	300	0.6	32.7 ÷ 109.9

H колонны м	Ряд колонн	Шаг колонн м	Марки колонн	Эскиз	Габаритные размеры колонн, мм L	a	в	Расход материалов Бетон м³	Сталь кг
6.0	Крайний	6	1к68-1÷1к68-5		6300	300	300	0.6	33.4 ÷ 76.2
			2к68-1÷2к69-6			400	300	0.8	35.4 ÷ 92.2
			3к69-1÷3к69-7		6900	400	400	1.1	47.2 ÷ 149.6
	Средний		10к68-1÷10к68-5		6900	400	300	0.8	37.4 ÷ 80.2
			11к69-1÷11к69-7		6900	400	400	1.1	50.0 ÷ 152.4
		12 при ж.б. конструк. покрытия	11к63-1÷11к63-5		6300	400	400	1.0	46.2 ÷ 91.0
			12к63-1÷12к63-7			500	400	1.3	56.8 ÷ 167.2
		12 при стальных конструк. покрытия	11к69-1÷11к69-5		6900	400	400	1.1	50.0 ÷ 152.4
			12к69-1÷12к69-7			500	400	1.4	61.1 ÷ 182.3

При шаге колонн по средним рядам 12 м предусматривается применение подстропильных конструкций.

Нач. отд.	Розенблюм	
Н. контр.	Старцева	
Рук. гр. пр.	Кутырина	
Ст. инж.	Старцева	
Ст. инж.	Рутковска	
Исполн.	Лукина	

1.423.1 – 7.1 Н.К

Номенклатура колонн.

Стадия	Лист	Листов
Р	1	3

ЦНИИПРОМЗДАНИЙ г. Москва

ЗАВОД ЖБИ

Н колонны, м	Ряд колонн	Шаг колонн, м	Марки колонн	Эскиз	Габаритные размеры колонн, мм: l	a	в	Расход материалов: Бетон, м³	Сталь, кг
6.6	Крайний	6	2К74-1÷2К74-6	I I, II II, a, в, l	7400	400	300	0.9	38.0 ÷ 100.0
			3К75-1÷3К75-8		7500	400	400	1.2	50.6 ÷ 193.4
	Средний		11К75-1÷11К75-8	I I	7500	400	400	1.2	53.4 ÷ 196.2
		12 (При стали: при № 6 кон. консер. пояса, стер. пояса)	12К69-1÷12К69-7	I I	6900	500	400	1.4	61.1 ÷ 182.3
			12К75-1÷12К75-7		7500	500	400	1.5	65.8 ÷ 197.4
7.2	Крайний	6	2К80-1÷2К80-6	I I	8000	400	300	1.0	40.5 ÷ 107.7
			3К81-1÷3К81-8		8100	400	400	1.3	54.1 ÷ 208.5
	Средний		11К81-1÷11К81-8	I I	8100	400	400	1.3	56.9 ÷ 211.3
		12 (При стали: при № 6 кон. консер. пояса, стер. пояса)	12К75-1÷12К75-7		7500	500	400	1.5	65.8 ÷ 197.4
			12К81-1÷12К81-7		8100	500	400	1.6	70.2 ÷ 212.6
7.8	Крайний	6	3К87-1÷3К87-5	I I	8700	400	400	1.4	57.5 ÷ 119.5
			4К87-1÷4К87-7			500	400	1.8	72.9 ÷ 226.1
7.8	Средний	6	11К87-1÷11К87-5	I I	8700	400	400	1.4	60.3 ÷ 122.3
			12К87-1÷12К87-7			500	400	1.8	74.5 ÷ 227.7
		12 (При стали: при № 6 кон. консер. пояса, стер. пояса)	13К81-1÷13К81-6		8100	500	500	2.0	87.0 ÷ 215.8
			13К87-1÷13К87-6		8700	500	500	2.2	92.6 ÷ 231.0
8.4	Крайний	6	3К93-1÷3К93-5	I I	9300	400	400	1.5	61.0 ÷ 127.4
			4К93-1÷4К93-7			500	400	1.9	77.6 ÷ 241.2
8.4	Средний	6	11К93-1÷11К93-5	I I	9300	400	400	1.5	63.8 ÷ 130.2
			12К93-1÷12К93-7			500	400	1.9	79.2 ÷ 242.8
		12 (При стали: при № 6 кон. консер. пояса, стер. пояса)	13К87-1÷13К87-6		8700	500	500	2.2	92.6 ÷ 231.1
			13К93-1÷13К93-6		9300	500	500	2.3	98.2 ÷ 246.2

Примечание см. на листе 1.

Н колонны, м	Ряд колонн	Шаг колонн, м		Марки колонн	Эскиз	Габаритные размеры колонн, мм l	a	b	Расход материалов: бетон, м³	сталь, кг
9.6	крайний	6		3К105-1÷3К105-5	I I	10500	400	400	1.7	68.2 ÷ 143.0
				4К105-1÷4К105-7			500	400	2.1	86.7 ÷ 271.5
	средний			13 с105-1÷13К105-6	I I		500	500	2.6	109.4 ÷ 276.6
		12	При ж.б. констр. стр. пожр.	6К99-1÷6К99-5	I I, I-I, l, a, b	9900	600	500	3.0	144.7 ÷ 283.9
			При стальн. констр. пожр.	6К105-1÷6К105-5		10500	600	500	3.2	153.5 ÷ 301.1
10.8	крайний	6		4К117-1÷4К117-7			500	400	2.3	95.7 ÷ 300.9
				5К117-1÷5К117-6		11700	600	400	2.8	143.1 ÷ 328.7
	средний	12	При ж.б. констр. стр. пожр.	7К112-1÷7К112-5		11250	700	400	3.2	161.9 ÷ 319.4
			При стальн. констр. пожр.	7К118-1÷7К118-5		11850	700	400	3.3	169.5 ÷ 335.9
12.0	крайний	6		4К129-1÷4К129-7		12900	500	400	2.6	104.8 ÷ 331.2
12.0	крайний	6		5К129-1÷5К129-6	I I	12900	600	400	3.1	156.7 ÷ 361.5
	средний	12	При ж.б. констр. стр. пожр.	7К124-1÷7К124-5		12450	700	400	3.6	177.7 ÷ 352.5
			При стальн. констр. пожр.	7К130-1÷7К130-5		13050	700	400	3.6	185.8 ÷ 369.0
13.2	крайний	6		5К141-1÷5К141-6		14100	600	400	3.4	170.4 ÷ 394.4
				7К142-1÷7К142-5		14250	700	400	4.0	202.1 ÷ 401.2
	средний	12	При ж.б. констр. стр. пожр.	8К136-1÷8К136-5		13650	800	400	4.4	197.7 ÷ 383.5
			При стальн. констр. пожр.	8К142-1÷8К142-5		14250	800	400	4.6	205.9 ÷ 405.1
14.4	крайний	6		5К153-1÷5К153-6		15300	600	400	3.7	184.2 ÷ 427.4
				7К154-1÷7К154-5		15450	700	400	4.3	218.1 ÷ 434.5
	средний	12	При ж.б. констр. стр. пожр.	8К148-1÷8К148-5		14850	800	400	4.8	213.8 ÷ 421.8
			При стальн. констр. пожр.	8К154-1÷8К154-5		15450	800	400	4.9	222.1 ÷ 438.5

Примечание см. на листе 1

Формат	Зона	Поз.	Обозначение	Наименование	Кол. на исполн. 1.423.1-7.1-1.00.0- 000	001	002	003	004	005	006	007	008	009	010	011	012	013	014	015	016					Примечание
				Документация																						
12			1.423.1-7.1-00.ПЗ	Пояснительная записка																						
11			1.423.1-7.1-00.ВД	Ведомость ссылочных документов																						
12			1.423.1-7.1-1.00.ВРС	Ведомость расхода стали																						
12			1.423.1-7.1-1.00.0СБ	Сборочный чертеж																						
				Сборочные единицы																						
11		1	1.423.1-7.2-0.02.0-01	Сетка арматурная С1	4	4	4	4	4	4	4	4	4	4	4	4	4	4	4	4	4	4				
				Детали																						
11		2	1.423.1-7.2-0.00.1	Стержень напрягаемый	4																					
			-001						4																	
			-002														4									
			-006			4																				
			-008							4																
			-010															4								
			-020				4																			
			-022								4															
			-024																4							
			-036					4																		
			-038									4			8											
			-040																	4						
			-065										4			8										
			-067																		4					
			-092											4												
12		3	1.423.1-7.2-0.00.3	Спираль	1	1	1	1																		
			-01						1	1	1	1	1	1	1	1										
			-02														1	1	1	1	1					
				Материал																						
				Бетон марки М300÷М600	0,5	0,5	0,5	0,5	0,6	0,6	0,6	0,6	0,6	0,6	0,6	0,6	0,6	0,6	0,6	0,6	0,5	0,6				$м^3$

Нач. отд.	Розенбергн	
Н. контр.	Старцева	
Гл. инж. пр.	Кузьмина	
Проверил	Рутковская	
Ст. инж.	Старцева	
Исполн.	Парашкевич	

1.423.1-7.1-1.00.0

Колонна 1К56-1АIV ÷ 6К105-5АV

Стадия	Лист	Листов
Р	1	16

ЦНИИПРОМЗДАНИЙ

Формат	Зона	Поз	Обозначение	Наименование	Кол на испол 1.423.1-7.1-1.00.0- 017	018	019	020	021	022	023	024	025	026	027	028	029	030	031	032	033	034	Примечание
				Документация																			
12			1.423.1-7.1-00ПЗ	Пояснительная записка																			
11			1.423.1-7.1-00ВД	Ведомость ссылочных документов																			
12			1.423.1-7.1-100ВРС	Ведомость расхода стали																			
12			1.423.1-7.1-100.0СБ	Сборочный чертеж																			
				Сборочные единицы																			
11		1	1.423.1-7.2-0.02.0-01	Сетка арматурная С2	4	4	4	4	4	4	4	4	4	4	4	4	4	4	4	4	4	4	
				Детали																			
11		2	1.423.1-7.2-0.00.1	Стержень напрягаемый	4																		
			-002										4										
			-003																4				
			-006			4																	
			-010											4									
			-012																	4			
			-020				4																
			-024												4								
			-026																		4		
			-036					4			8												
			-040													4							
			-042																			4	
			-063						4			8											
			-067														4						
			-030							4													
			-094															4					
12		3	1.423.1-7.2-0.00.3-03	Спираль	1	1	1	1	1	1	1	1											
			-04										1	1	1	1	1	1					
			-05																1	1	1	1	
				Материал																			
				Бетон марки М300÷М600	0.7	0.7	0.7	0.7	0.7	0.7	0.7	0.7	0.8	0.8	0.9	0.9	0.8	0.8	0.9	0.9	0.9	0.9	м³

Формат	Зона	Поз.	Обозначение	Наименование	Кол. на испол. 1.423.1-7.1-1.сс.0- 035	036	037	038	039	040	041	042	043	044	045	046	047	048	049	050	051	052	Примечание
				Документация																			
12			1.423.1-7.1.-00ПЗ	Пояснительная записка																			
11			1.423.1-7.1-00.ВД	Ведомость ссылочных документов																			
12			1.423.1-7.1-1.00ВРС	Ведомость расхода стали																			
12			1.423.1-7.1-1.00.0СБ	Сборочный чертеж																			
				Сборочные единицы																			
11		1	1.423.1-7.2-0.02.0-01	Сетка арматурная С2	4	4	4	4	4	4	4	4											
			-02	С3									4	4	4	4	4	4	4	4	4	4	
				Детали																			
11		2	1.423.1-7.2-0.00.1-004	Стержень напрягаемый			4																
			-011										4										
			-013																	4			
			-014					4															
			-025											4									
			-027																		4		
			-028						4														
			-041												4			8					
			-043																			4	
			-044							4													
			-068													4			8				
			-069		4																		
			-071								4												
			-095														4						
			-096			4																	
			-098									4											
12		3	1.423.1-7.2-0.00.3-05	Спираль	1	1																	
			-06				1	1	1	1	1	1											
			-10										1	1	1	1	1	1	1				
			-11																	1	1	1	
				Материал																			
				Бетон марки М300÷М600	0,9	0,9	1,0	1,0	1,0	1,0	1,0	1,0	1,1	1,1	1,1	1,1	1,1	1,1	1,1	1,2	1,2	1,2	м³

1.423.1-7.1-1.00.0

https://zavodjbi.com/

Формат	Зона	Поз.	Обозначение	Наименование	Кол. на испол. 1.423.1-7.1-1.00.0- 053	054	055	056	057	058	059	060	061	062	063	064	065	066	067	068	069	070	071	072	073	Примечание
				Документация																						
12			1.423.1-7.1-00ПЗ	Пояснительная записка																						
11			1.423.1-7.1-00.ВД	Ведомость ссылочных документов																						
12			1.423.1-7.1-1.00ВРС	Ведомость расхода стали																						
12			1.423.1-7.1-1.00СБ	Сборочный чертеж																						
				Сборочные единицы																						
11		1	1.423.1-7.2-0.020-02	Сетка арматурная С3	4	4	4	4	4	4	4	4	4	4	4	4	4	4	4	4	4	4	4	4	4	
				Детали																						
11		2	1.423.1-7.2-0.00.1-015	Стержень напрягаемый						4																
			-016															4								
			-017																				4			
			-029								4															
			-030																4							
			-031																					4		
			-043				8																			
			-045									4			8											
			-046																	4						
			-047																						4	
			-070		4			8																		
			-072										4			8										
			-073																		4					
			-097			4			8																	
			-099											4			8									
			-100																			4				
12		3	1.423.1-7.2-0003-11	Спираль	1	1	1	1	1																	
			-12							1	1	1	1	1	1	1	1									
			-13															1	1	1	1	1				
			-14																				1	1	1	
				Материал																						
				Бетон марки М300-М600	1.2	1.2	1.2	1.2	1.2	1.3	1.3	1.3	1.3	1.3	1.3	1.3	1.4	1.4	1.4	1.4	1.4	1.4	1.5	1.5	1.5	м³

Формат	Зона	Поз.	Обозначение	Наименование	Кол. на испол. 1.423.1-7.1-1.00.0- 074	075	076	077	078	079	080	081	082	083	084	085	086	087	088	089	090	091	092	093	094	Примечание
				Документация																						
12			1.423.1-7.1-00ПЗ	Пояснительная записка																						
11			1.423.1-7.1-00ВД	Ведомость ссылочных и прилагаемых документов																						
12			1.423.1-7.1-1.00ВРС	Ведомость расхода стали																						
12			1.423.1-7.1-1.00.0СБ	Сборочный чертеж																						
				Сборочные единицы																						
11		1	1.423.1-7.2-0.02.0-02	Сетка арматурная С3	4	4	4	4	4	4	4															
			-04	С5								4	4	4	4	4	4	4	4	4	4	4	4	4	4	
				Детали																						
11		2	1.423.1-7.2-0.00.1-018	Стержень напрягаемый			4																			
			-030									4														
			-031																4							
			-032					4																		
			-046										4			8										
			-047																	4		8				
			-049						4																	
			-073											4			8									
			-074		4																4		8			
			-076							4																
			-100												4			8								
			-101			4																4		8		
			-103								4															
12		3	1.423.1-7.2-0.00.3-14	Спираль	1	1																				
			-15				1	1	1	1	1															
			-22									1	1	1	1	1	1	1								
			-23																1	1	1	1	1	1	1	
				Материал																						
				Бетон марки М300÷М600	1.5	1.5	1.5	1.7	1.7	1.7	1.7	1.8	1.8	1.8	1.8	1.8	1.8	1.8	1.9	1.9	1.9	1.9	1.9	1.9	1.9	м³

Номер	Позиция	Кол.	Обозначение	Наименование	Кол. на испол. 1.423.1-7.1-1.00.0- 095	096	097	098	099	100	101	102	103	104	105	106	107	108	109	110	111	112	113	114	115	Примечание
				Документация																						
12			1.423.1-7.1-00ПЗ	Пояснительная записка																						
11			1.423.1-7.1-00.ВД	Ведомость ссылочных документов																						
10			1.423.1-7.1-1.00ВРС	Ведомость расхода стали																						
12			1.423.1-7.1-1.00.0СБ	Сборочный чертеж																						
				Сборочные единицы																						
11		1	1.423.1-7.2-0.02.0-04	Сетка арматурная С5	4	4	4	4	4	4	4	4	4	4	4	4	4	4	4	4	4	4	4	4	4	
				Детали																						
11		2	1.423.1-7.2-0.00.1-032	Стержень напрягаемый	4																					
			-033									4														
			-034																4							
			-049			4			8																	
			-051										4			8										
			-054																	4			8			
			-076				4			8																
			-078											4			8									
			-081																		4			8		
			-101																							
			-103					4			8															
			-105												4			8								
			-108																			4			8	
12		3	1.423.1-7.2-0.00.3-24	Спираль	1	1	1	1	1	1	1															
			-25									1	1	1	1	1	1	1								
			-26																1	1	1	1	1	1	1	
				Материал																						
				Бетон марки М300÷М600	2.1	2.1	2.1	2.1	2.1	2.1	2.1	2.3	2.3	2.3	2.3	2.3	2.3	2.3	2.6	2.6	2.6	2.6	2.6	2.6	2.6	м³

Формат	Зона	Поз	Обозначение	Наименование	Кол. на испыт. 1.423.1-7.1-1.00.0- 116	117	118	119	120	121	122	123	124	125	126	127	128	129	130	131	132	133	Примечание
				Документация																			
12			1.423.1-7.1-00.ПЗ	Пояснительная записка																			
11			1.423.1-7.1-00.ВД	Ведомость ссылочных док.																			
12			1.423.1-7.1-1.00.ВРС	Ведомость расхода стали																			
12			1.423.1-7.1-1.00.ОСБ	Сборочный чертеж																			
				Сборочные единицы																			
11		2	1.423.1-7.2-0.02.0-06	Сетка арматурная СТ	4	4	4	4	4	4	4	4	4	4	4	4	4	4	4	4	4	4	
				Детали																			
11		3	1.423.1-7.2-0.00.1-051	Стержень напрягаемый	4			8															
			-054								4			8									
			-057														4			8			
			-078			4			8														
			-081									4			8								
			-084															4			8		
			-105				4			8													
			-108										4			8							
			-111																4			8	
11		4	1.423.1-7.2-0.00.3-031	Спираль	1	1	1	1	1	1													
			-032								1	1	1	1	1	1							
			-033														1	1	1	1	1	1	
				Материал																			
				Бетон марки М300 F600	2.8	2.8	2.8	2.8	2.8	2.8	3.1	3.1	3.1	3.1	3.1	3.1	3.4	3.4	3.4	3.4	3.4	3.4	м³

Формат	Зона	Поз.	Обозначение	Наименование	Кол. на испол. 1.423.1-7.1-1.00.0- 134	135	136	137	138	139	140	141	142	143	144	145	146	147	148	149	Примечание
				Документация																	
12			1.423.1-7.1-00.ПЗ	Пояснительная записка																	
11			1.423.1-7.1-00ВД	Ведомость ссылочных документов																	
12			1.423.1-7.1-1.00ВРС	Ведомость расхода стали																	
12			1.423.1-7.1-1.00.0СБ	Сборочный чертеж																	
				Сборочные единицы																	
11		2	1.423.1-7.2.0.02.0-06	Сетка арматурная СТ	4	4	4	4	4	4											
			-07	С8							4	4	4	4	4	4	4	4	4	4	
				Детали																	
11		3	1.423.1-7.2-0.00.1-048	Стержень напрягаемый									8								
			-049															8			
			-060		4			8													
			-075								4			8							
			-076													4			8		
			-087			4			8												
			-102									4			8						
			-103														4			8	
			-114				4			8											
12		4	1.423.1-5.2-0.00.3-034	Сирага	1	1	1	1	1	1											
			-035								1	1	1	1	1						
			-036													1	1	1	1	1	
				Материал																	
				Бетон марки М300÷М600	3,7	3,7	3,7	3,7	3,7	3,7	3,0	3,0	3,0	3,0	3,0	3,2	3,2	3,2	3,2	3,2	м³

Формат	Зона	Поз	Обозначение	Наименование	Кол. на испол. 1.423.1-7.1-1.00.0- 150	151	152	153	154	155	156	157	158	159	160	161	162	163	164	165	166	167	168	169	170	Примечание
				Документация																						
12			1.423.1-7.1-00 ПЗ	Пояснительная записка																						
11			1.423.1-7.1-00.ВД	Ведомость ссылочных док.																						
12			1.423.1-7.1-1.00 ВРС	Ведомость расхода стали																						
12			1.423.1-7.1-1.00.0СБ	Сборочный чертеж																						
				Сборочные единицы																						
11		2	1.423.1-7.2-0.02.0	Сетка арматурная С1	4	4	4	4	4	4	4	4	4	4	4	4	4	4	4	4	4					
			-01	С2																		4	4	4	4	
				Детали																						
11		3	1.423.1-7.2-0.00.1-116	Стержень напрягаемый	4																	4				
			-117						4																	
			-118														4									
			-122			4																		4		
			-124							4																
			-126															4								
			-136				4																		4	
			-138								4															
			-140																4							
			-152					4																		4
			-154									4			8											
			-156																	4						
			-181										4		8											
			-183													4										
			-208											4												
12		4	1.423.1-7.2-0.0.00.1-	Спираль	1	1	1	1																		
			-01						1	1	1	1	1	1	1	1										
			-02														1	1	1	1	1					
			-03																			1	1	1	1	
				Материал																						
				Бетон марки М300÷М600	0.5	0.5	0.5	0.5	0.5	0.6	0.6	0.6	0.6	0.6	0.6	0.6	0.6	0.6	0.6	0.6	0.6	0.7	0.7	0.7	0.7	м³

Позиция	Спец.	Кол.	Обозначение	Наименование	Кол. на испол. 1.423.1-7.1-1.00.0- 171	172	175	174	175	176	177	178	179	180	181	182	183	184	185	186	187	188	Примечание
				Документация																			
12			1.423.1-7.1-00.ПЗ	Пояснительная записка																			
11			1.423.1-7.1-00.ВД	Ведомость ссылочных документов																			
12			1.423.1-7.1-1.90.ВРС	Ведомость расхода стали																			
12			1.423.1-7.1-1.00.ОСБ	Сборочный чертеж																			
				Сборочные единицы																			
11		1	1.423.1-7.2-0.02.0-01	Сетка арматурная С2	4	4	4	4	4	4	4	4	4	4	4	4	4	4	4	4	4	4	
				Детали																			
11		2	1.423.1-7.2-0.00.1-118	Стержень напрягаемый					4														
			-119												4								
			-120																		4		
			-126							4													
			-128													4							
			-130																			4	
			-140								4												
			-142														4						
			-152				8																
			-156									4											
			-158															4					
			-179		4			8															
			-183										4										
			-185																4				
			-206			4																	
			-210											4									
			-212																	4			
12		3	1.423.1-7.2-0.00.3-03	Спираль	1	1	1	1															
			-04						1	1	1	1	1	1									
			-05												1	1	1	1	1	1			
			-06																		1	1	
				Материал																			
				Бетон марки М300÷М600	0,7	0,7	0,7	0,7	0,8	0,8	0,8	0,8	0,8	0,8	0,9	0,9	0,9	0,9	0,9	0,9	1,0	1,0	м³

Формат	Зона	Поз.	Обозначение	Наименование	Кол. на испол. 1.423.1-7.1-1.00.0- 189	190	191	192	193	194	195	196	197	198	199	200	201	202	203	204	205	206	207	208	209	Примечание
				Документация																						
12			1.423.1-7.1-00.ПЗ	Пояснительная записка																						
11			1.423.1-7.1-00.ВД	Ведомость ссылочных документов																						
12			1.423.1-7.1-1.00ВРС	Ведомость расхода стали																						
12			1.423.1-7.1-1.00.СБ	Сборочный чертеж																						
				Сборочные единицы																						
11		1	1.423.1-7.2-0.02.0-01	Сетка арматурная С2	4	4	4	4																		
			-02	С3					4	4	4	4	4	4	4	4	4	4	4	4	4	4	4	4	4	
				Детали																						
11		2	1.423.1-7.2-0.00.1-127	Стержень напрягаемый					4																	
			-129													4									
			-131																					4	
			-141							4															
			-143														4								
			-144		4																					
			-145																						4	
			-157								4			8												
			-159															4			8					
			-160			4																				
			-184									4			8											
			-186																4		8					
			-187				4																			
			-211										4													
			-213																	4		8				
			-214					4																		
12	3		1.423.1-7.2-0.00.3-06	Спираль	1	1	1	1																		
			-010						1	1	1	1	1	1	1											
			-11													1	1	1	1	1	1	1	1			
			-12																					1	1	
				Материал																						
				Бетон марки М300÷М500	1.0	1.0	1.0	1.0	1.1	1.1	1.1	1.1	1.1	1.1	1.1	1.2	1.2	1.2	1.2	1.2	1.2	1.2	1.2	1.3	1.3	м3

Формат	Зона	Поз	Обозначение	Наименование	Кол на испол. 1.423.1-7.1-1.00.0- 210	211	212	213	214	215	216	217	218	219	220	221	222	223	224	225	226	227	228	229	230	Примечание
				Документация																						
12			1.423.1-7.1-00 ПЗ	Пояснительная записка																						
11			1.423.1-7.1-00 ВД	Ведомость ссылочных документов																						
12			1.423.1-7.1-1.008 ОС	Ведомость расхода стали			/																			
12			1.423.1-7.1-1.00 ОСБ	Сборочный чертеж		/				/																
				Сборочные единицы																						
11		1	1423.1-72-0 02.0 02	Сетка арматурная С3	4	4	4	4	4	4	4	4	4	4	4	4	4	4	4	4	4	4	4	4	4	
				Детали																						
11		2	1.423.1-7.2-0.00.1	-132 Стержень напрягаемый							4															
				-133												4										
				-134																	11					
				-146								4														
				-147													4									
				-148																		4				
				-161	4			8																		
				-162									4													
				-163														4								
				-165																			4			
				-188		4			8																	
				-189										4												
				-190															4						
				-192																				4		
				-215			4			8																
				-216											4											
				-217																4						
				-219																					4	
			1.423.1-7.2-0.003	-12 Спираль	1	1	1	1	1	1																
				-13							1	1	1	1	1											
				-14												1	1	1	1	1						
				-15																	1	1	1	1	1	
				Материал																						
				Бетон марки М300-М600	1.3	1.3	1.3	1.3	1.3	1.3	1.4	1.4	1.4	1.4	1.4	1.5	1.5	1.5	1.5	1.5	1.7	1.7	1.1	1.7	1.7	м³

Формат	Зона	Поз.	Обозначение	Наименование	Кол. на испол. 1.423.1-7.1-1.00.0- 231	232	233	234	235	236	237	238	239	240	241	242	243	244	245	246	247	248	249	250	251	Примечание
				Документация																						
12			1.423.1-7.1.ПЗ	Пояснительная записка																						
11			1.423.1-7.1.ВК	Ведомость ссылочных документов																						
12			1.423.1-7.1-1.00ВРС	Ведомость расхода стали																						
12			1.423.1-7.1-1.00.0СБ	Сборочный чертеж																						
				Сборочные единицы																						
11		1	1.423.1-7.2-0.02.0-04	Сетка арматурная С5	4	4	4	4	4	4	4	4	4	4	4	4	4	4	4	4	4	4	4	4	4	
				Детали																						
11		2	1.423.1-7.2-0.00.1-146	Стержень напрягаемый	4																					
			-147									4														
			-148																4							
			-162			4			8																	
			-163										4			8										
			-165																	4			8			
			-189				4			8																
			-190											4			8									
			-192																		4			8		
			-216					4			8															
			-217												4			8								
			-219																			4			8	
12		3	1.423.1-7.2-0.00.3-22	Спираль	1	1	1	1	1	1	1															
			-23									1	1	1	1	1	1	1								
			-24																1	1	1	1	1	1	1	
				Материал																						
				Бетон марки М300÷М600	1.7	1.7	1.7	1.7	1.7	1.7	1.7	1.9	1.9	1.9	1.9	1.9	1.9	1.9	2.1	2.1	2.1	2.1	2.1	2.1	2.1	м³

Формат	Зона	Поз.	Обозначение	Наименование	Кол. на испалн. 1.423.1-7.1-1.00.0- 252	253	254	255	256	257	258	259	260	261	262	263	264	265	266	267	268	269	270	271	Примечание
				Документация																					
12			1.423.1-7.1-00ПЗ	Пояснительная записка																					
11			1.423.1-7.1-00.ВД	Ведомость ссылочных док.																					
12			1.423.1-7.1-1.00ВРС	Ведомость расхода стали																					
12			1.423.1-7.1-1.00.ОСБ	Сборочный чертеж																					
				Сборочные единицы																					
11		1	1.423.1-7.2-0.02.0-04	Сетка арматурная СБ	4	4	4	4	4	4	4	4	4	4	4	4	4	4							
			-06	СТ															4	4	4	4	4	4	
				Детали																					
11		2	1.423.1-7.2-0.00.1-149	Стержень напрягаемый	4																				
			-150									4													
			-167			4			8										4			8			
			-170										4			8									
			-194				4			8										4			8		
			-197											4			8								
			-221					4			8										4			8	
			-224												4			8							
				Материал																					
12		3	1.423.1-7.2-0.00.3-25	Спираль	1	1	1	1	1	1	1														
			-26									1	1	1	1	1	1	1							
			-31																1	1	1	1	1	1	
				Бетон марки М300; М60	2,3	2,3	2,3	2,3	2,3	2,3	2,3	2,6	2,6	2,6	2,6	2,6	2,6	2,6	2,8	2,8	2,8	2,8	2,8	2,8	

Формат	Зона	Поз.	Обозначение	Наименование	Кол. на испол. 1.423.1-7.1-1.00.0- 272	273	274	275	276	277	278	279	280	281	282	283	284	285	286	287	288	289	Примечание
				Документация																			
12			1.423.1 - 7.1-00.ПЗ	Пояснительная записка																			
11			1.423.1 - 7.1-00ВД	Ведомость ссылочных документов																			
12			1.423.1 - 7.1-1.00.ВРС	Ведомость расхода стали																			
12			1.423.1-7.1-1.00.0СБ	Сборочный чертеж																			
				Сборочные единицы																			
11		2	1.423.1- 7.2-0.02.0-06	Сетка арматурная СТ	4	4	4	4	4	4	4	4	4	4	4	4	4	4	4	4	4	4	
				Детали																			
11		3	1.423.1-7.2-0.00.1-170	Стержень напрягаемый	4			8															
			-173								4			8									
			-176														4			8			
			-197			4			8														
			-200									4			8								
			-203															4			8		
			-224				4			8													
			-227										4			8							
			-230																4		8		
12		4	1.423.1- 7.2-0.00-3-32	Спираль	1	1	1	1	1	1													
			-33								1	1	1	1	1	1							
			-34														1	1	1	1	1	1	
				Материал																			
				Бетон марки М300÷М600	3.1	3.1	3.1	3.1	3.1	3.1	3.1	3.1	3.1	3.1	3.1	3.1	3.1	3.1	3.1	3.1	3.1	3.1	$м^3$

Формат	Зона	Поз.	Обозначение	Наименование	Кол. на испол. 1.423.1-7.1-1.00.0- 290	291	292	293	294	295	296	297	298	299	Примечание
				Документация											
12			1.423.1-7.1-00.ПЗ	Пояснительная записка											
11			1.423.1-7.1-00.ВД	Ведомость ссылочных документов											
12			1.423.1-7.1-1.00ВРС	Ведомость расхода стали											
12			1.423.1-7.1-1.00.0СБ	Сборочный чертеж											
				Сборочные единицы											
11		2	1.423.1-7.2-0.02.0-07	Сетка арматурная СВ	4	4	4	4	4	4	4	4	4	4	
				Детали											
11		3	1.423.1-7.2-0.00.1-164	Стержень напрягаемый			8								
			-165									8			
			-191		4			8							
			-192							4			8		
			-218			4			8						
			-219								4			8	
12		4	1.423.1-7.2-0.00.3-35	Спираль	1	1	1	1	1						
			-36							1	1	1	1	1	
				Материал											
				Бетон марки М300÷М600	3,0	3,0	3,0	3,0	3,0	3,2	3,2	3,2	3,2	3,2	м³

Инв. № подл. | Подпись и дата | Взам. инв. №

Т-37420/88

https://zavodjbi.com/

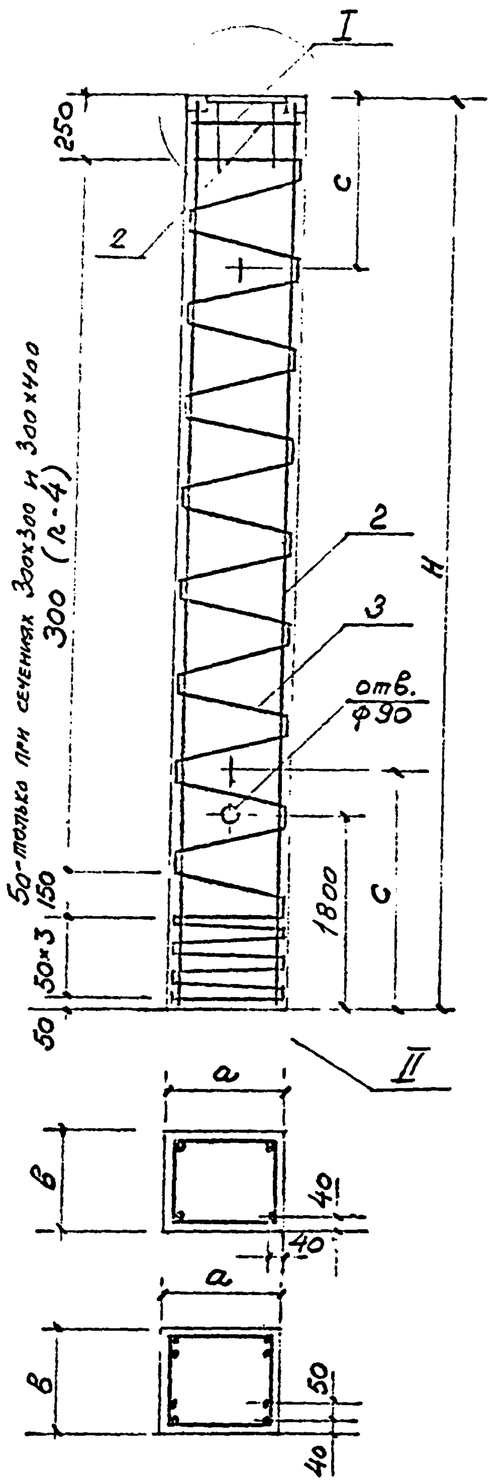

Обозначение	Марки колонн	Размеры колонн, мм H	a	в	c	Масса т
1.423.1-7.1-1.00.0	1К56-1АIV	5600	300	300	1500	1.3
-001	1К56-2АIV					
-002	1К56-3АIV					
-003	1К56-4АIV					
-004	1К62-1АIV	6200	300	300	1600	1.4
-005	1К62-2АIV					
-006	1К62-3АIV					
-007	1К62-4АIV					
-008	1К62-5АIV					
-009	1К62-6АIV					
-010	1К62-7АIV					
-011	1К62-8АIV					
-012	1К63-1АIV	6800	300	300	1600	1.5
-013	1К63-2АIV					
-014	1К63-3АIV					
-015	1К68-4АIV					
-016	1К68-5АIV					
-017	2К56-1АIV	5600	400	300	1500	1.7
-018	2К56-2АIV					
-019	2К56-3АIV					
-020	2К56-4АIV					

Обозначение	Марки колонн	Размеры колонн, мм H	a	в	c	Масс т
1.425.1-7.1-1.000-02	2К56-5АIV	5600	400	300	1500	1.7
-022	2К56-6АIV					
-023	2К56-7АIV					
-024	2К56-8АIV					
-025	2К68-1АIV	6800	400	300	1600	2.0
-026	2К68-2АIV					
-027	2К68-3АIV					
-028	2К68-4АIV					
-029	2К68-5АIV					
-030	2К68-6АIV					
-031	2К74-1АIV	7400	400	300	2000	2.2
-032	2К74-2АIV					
-033	2К74-3АIV					
-034	2К74-4АIV					
-035	2К74-5АIV					
-036	2К74-6АIV					
-037	2К80-1АIV	8000	400	300	2100	2.4
-038	2К80-2АIV					
-039	2К80-3АIV					
-040	2К80-4АIV					
-041	2К80-5АIV					
-042	2К80-6АIV					

Нач.отд.	Розенблюм	
Н.контр.	Старцева	
Гл.инж.пр.	Купырина	
Проверил	Рутковская	
Ст.инж.	Старцева	
Исполнил	Лукина	

1.423.1-7.1-1.00 ОСБ

Колонны 1К56-1АIV ÷ 6К105-5АV
Сборочный чертеж

Стадия	Масса	Масштаб
Р	см. таблицу	
Лист 1	Листов 9	

ЦНИИпромзданий

Инв.№ подл. | Подпись и дата | Взам.инв.№

ЗАВОД ЖБИ

Обозначение	Марки колонн	Размеры колонн, мм				Масса
		Н	а	б	с	т
1.423.1-7.1-1.00.0-043	3К69-1А IV	6900	400	400	1600	2.8
-044	3К69-2А IV					
-045	3К69-3А IV					
-046	3К69-4А IV					
-047	3К69-5А IV					
-048	3К69-6А IV					
-049	3К69-7А IV					
-050	3К75-1А IV	7500	400	400	2000	3.0
-051	3К75-2А IV					
-052	3К75-3А IV					
-053	3К75-4А IV					
-054	3К75-5А IV					
-055	3К75-6А IV					
-056	3К75-7А IV					
-057	3К75-8А IV					
-058	3К81-1А IV	8100	400	400	2100	3.2
-059	3К81-2А IV					
-060	3К81-3А IV					
-061	3К81-4А IV					
-062	3К81-5А IV					
-063	3К81-6А IV					
-064	3К81-7А IV					
-065	3К81-8А IV					
-066	3К87-1А IV	8700	400	400	2300	3,5
-067	3К87-2А IV					
-068	3К87-3А IV					
-069	3К87-4А IV					

Обозначение	Марки колонн	Размеры колонн мм				Масса
		Н	а	б	с	т
1.423.1-7.1-1.00.0-043	3К87-5А IV	8700	400	400	2300	3,5
-071	3К93-1А IV	9300	400	400	2500	3.7
-072	3К93-2А IV					
-073	3К93-3А IV					
-074	3К93-4А IV					
-075	3К93-5А IV					
-076	3К105-1А IV	10500	400	400	2800	4.2
-077	3К105-2А IV					
-078	3К105-3А IV					
-079	3К105-4А IV					
-080	3К105-5А IV					
-081	4К87-1А IV	8700	500	400	2300	4,4
-082	4К87-2А IV					
-083	4К87-3А IV					
-084	4К87-4А IV					
-085	4К87-5А IV					
-086	4К87-6А IV					
-087	4К87-7А IV					
-088	4К93-1А IV	9300	500	400	2500	4.7
-089	4К93-2А IV					
-090	4К93-3А IV					
-091	4К93-4А IV					
-092	4К93-5А IV					
-093	4К93-6А IV					
-094	4К93-7А IV					
-095	4К105-1А IV	10500	500	400	2800	5,3
-096	4К105-2А IV					

Инв. № подл. | Подпись и дата | Взам. инв. №
Т-37420/34

Обозначение	Марка колонн	Размеры колонн мм				Масса т
		H	a	b	c	
1.423.1-7.1-1.000-ОТ	4К105-3А IV	10500	500	400	2800	5.3
-98	4К105-4А IV					
-99	4К105-5А IV					
-100	4К105-6А IV					
-101	4К105-7А IV					
-102	4К117-1А IV	11700	500	400	3100	5.9
-103	4К117-2А IV					
-104	4К117-3А IV					
-105	4К117-4А IV					
-106	4К117-5А IV					
-107	4К117-6А IV					
-108	4К117-7А IV					
-109	4К129-1А IV	12900	500	400	3400	6.5
-110	4К129-2А IV					
-111	4К129-3А IV					
-112	4К129-4А IV					
-113	4К129-5А IV					
-114	4К129-6А IV					
-115	4К129-7А IV					
-116	5К117-1А IV	11700	600	400	3100	7.0
-117	5К117-2А IV					
-118	5К117-3А IV					
-119	5К117-4А IV					
-120	5К117-5А IV					
-121	5К117-6А IV					
-122	5К129-1А IV	12900	600	400	3400	7.7
-123	5К129-2А IV					

Обозначение	Марка колонн	Размеры колонн мм				Масса т
		H	a	b	c	
1.423.1-7.1-1.00.0-124	5К129-3А IV	12900	600	400	3400	7.7
-125	5К129-4А IV					
-126	5К129-5А IV					
-127	5К129-6А IV					
-128	5К141-1А IV	14100	600	400	3700	8.5
-129	5К141-2А IV					
-130	5К141-3А IV					
-131	5К141-4А IV					
-132	5К141-5А IV					
-133	5К141-6А IV					
-134	5К153-1А IV	15300	600	400	4000	9.2
-135	5К153-2А IV					
-136	5К153-3А IV					
-137	5К153-4А IV					
-138	5К153-5А IV					
-139	5К153-6А IV					
-140	6К99-1А IV	9900	600	500	2600	7.4
-141	6К99-2А IV					
-142	6К99-3А IV					
-143	6К99-4А IV					
-144	6К99-5А IV					
-145	6К105-1А IV	10500	600	500	2800	7.9
-146	6К105-2А IV					
-147	6К105-3А IV					
-148	6К105-4А IV					
-149	6К105-5А IV					

Инв. № подл. | Подпись и дата | Взам. инв. №

Обозначение	Марка колонн	Размеры колонн мм H	a	в	c	Масса т
1.423.1-7.1-1.00.0-150	1К56-1АV	5600	300	300	1500	1.3
-151	1К56-2АV					
-152	1К56-3АV					
-153	1К56-4АV					
-154	1К62-1АV	6200	300	300	1600	1.4
-156	1К62-2АV					
-156	1К62-3АV					
-157	1К62-4АV					
-158	1К62-5АV					
-159	1К62-6АV					
-160	1К62-7АV					
-161	1К62-8АV					
-162	1К68-1АV	6800	300	300	1600	1.5
-163	1К68-2АV					
-164	1К68-3АV					
-165	1К68-4АV					
-166	1К68-5АV					
-167	2К56-1АV	5600	400	300	1500	1.7
-168	2К56-2АV					
-169	2К56-3АV					
-170	2К56-4АV					
-171	2К56-5АV					
-172	2К56-6АV					
-173	2К56-7АV					
-174	2К56-8АV					
-175	2К68-1АV	6800	400	300	1600	2.0
-176	2К68-2АV					
-177	2К68-3АV					

Обозначение	Марка колонн	Размеры колонн мм H	a	в	c	Масса т
1.423.1-7.1-1.00.0-178	2К68-4АV	6800	400	300	1600	2.0
-179	2К68-5АV					
-180	2К68-6АV					
-181	2К74-1АV	7400	400	300	2000	2.2
-182	2К74-2АV					
-183	2К74-3АV					
-184	2К74-4АV					
-185	2К74-5АV					
-186	2К74-6АV					
-187	2К80-1АV	8000	400	300	200	2.4
-188	2К80-2АV					
-189	2К80-3АV					
-190	2К80-4АV					
-191	2К80-5АV					
-192	2К80-6АV					
-193	3К69-1АV	6900	400	400	1600	2.8
-194	3К59-2АV					
-195	3К69-3АV					
-196	3К69-4АV					
-197	3К69-5АV					
-198	3К69-6АV					
-199	3К69-7АV					
-200	3К75-1АV	7500	400	400	2000	3.0
-201	3К75-2АV					
-202	3К75-3АV					
-203	3К75-4АV					
-204	3К75-5АV					
-205	3К75-6АV					

Инв. № подл. | Подпись и дата | Взам. инв. №

Обозначение	Марка колонн	Размеры колонн мм				Масса т
		H	a	b	c	
1.423.1-7.1-1.00.0-206	3К75-7АV	7500	400	400	2000	3,0
-207	3К75-8АV					
-208	3К81-1АV	8100	400	400	2100	3,2
-209	3К81-2АV					
-210	3К81-3АV					
-211	3К81-4АV					
-212	3К81-5АV					
-213	3К81-6АV					
-214	3К81-7АV					
-215	3К81-8АV					
-216	3К87-1АV	8700	400	400	2300	3,5
-217	3К87-2АV					
-218	3К87-3АV					
-219	3К87-4АV					
-220	3К87-5АV					
-221	3К93-1АV	9300	400	400	2500	3,7
-222	3К93-2АV					
-223	3К93-3АV					
-224	3К93-4АV					
-225	3К93-5АV					
-226	3К105-1АV	10500	400	400	2800	4,2
-227	3К105-2АV					
-228	3К105-3АV					
-229	3К105-4АV					
-230	3К105-5АV					

Обозначение	Марка колонн	Размеры колонн мм				Масса т
		H	a	b	c	
1.423.1-7.1-1.00.0-231	4К87-1АV	8700	500	400	2300	4,4
-232	4К87-2АV					
-233	4К87-3АV					
-234	4К87-4АV					
-235	4К87-5АV					
-236	4К87-6АV					
-237	4К87-7АV					
-238	4К93-1АV	9300	500	400	2500	4,7
-239	4К93-2АV					
-240	4К93-3АV					
-241	4К93-4АV					
-242	4К93-5АV					
-243	4К93-6АV					
-244	4К93-7АV					
-245	4К105-1АV	10500	500	400	2800	5,3
-246	4К105-2АV					
-247	4К105-3АV					
-248	4К105-4АV					
-249	4К105-5АV					
-250	4К105-6АV					
-251	4К105-7АV					
-252	4К117-1АV	11700	500	400	3100	5,9
-253	4К117-2АV					
-254	4К117-3АV					
-255	4К117-4АV					
-256	4К117-5АV					

Инв. N подл. | Подпись и дата | Взам. инв. N

Т-38420/37

1.423.1-7.1-1.00 ОСБ

Лист 5

Обозначение	Марка колонн	Размеры колонн мм H	a	в	c	Масса т
1.423.1-7.1-1.000.25	4К117-6АV	11700	500	400	3100	5.9
-258	4К117-7АV					
-259	4К129-1АV	12900	500	400	3400	6.5
-260	4К129-2АV					
-261	4К129-3АV					
-262	4К129-4АV					
-263	4К129-5АV					
-264	4К129-6АV					
-265	4К129-7АV					
-266	5К117-1АV	11700	600	400	3100	7.0
-267	5К117-2АV					
-268	5К117-3АV					
-269	5К117-4АV					
-270	5К117-5АV					
-271	5К117 6АV					
-272	5К129-1АV	12900	600	400	3400	7.7
-273	5К129-2АV					
-274	5К129-3АV					
-275	5К129-4АV					
-276	5К129 5АV					
-277	5К129 6АV					
-278	5К141-1АV	14100	600	400	3700	8.5
-279	5К141-2АV					
-280	5К141-3АV					
-281	5К141-4АV					
-282	5К141-5АV					
-283	5К141-6АV					

Обозначение	Марка колонн	Размеры колонн мм H	a	в	c	Масса т
1.423.1-7.1-1.00.0-284	5К153-1АV	15300	600	400	4000	9.2
-285	5К153-2АV					
-286	5К153-3АV					
-287	5К153-4АV					
-288	5К153-5АV					
-289	5К153-6АV					
-290	6К99-1АV	9900	600	500	2500	7.4
-291	6К99-2АV					
-292	6К99-3АV					
-293	6К99-4АV					
-294	6К99-5АV					
-295	6К105-1АV	10500	600	500	2800	7.9
-296	6К105-2АV					
-297	6К105-3АV					
-298	6К105-4АV					
-299	6К105-5АV					

Инв. № подл. | Подпись и дата | Взам. инв. №

1.423.1-7.1-1.00.0СБ

Лист 6

I

При железобетонных конструкциях покрытия

Нэт ≤ 9.6м

при отсутствии распорок по верху колонн

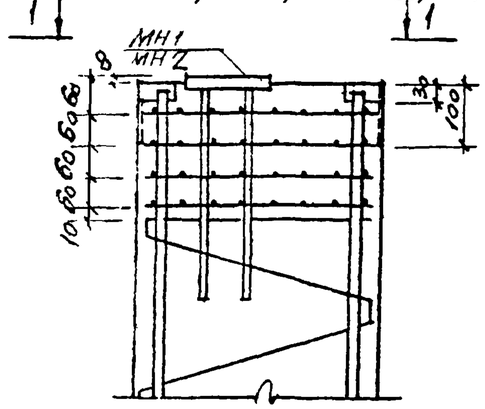

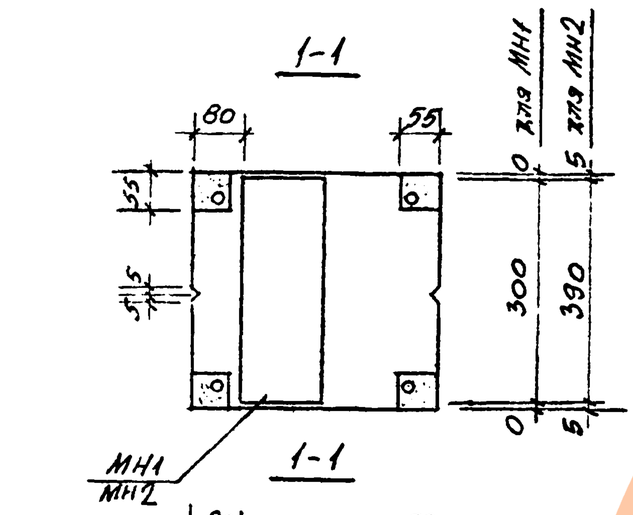

Нэт ≥ 10.8м и Нэт ≤ 9.6м при наличии распорок по верху колонн.

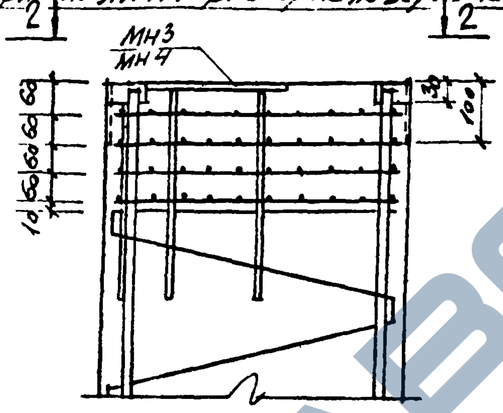

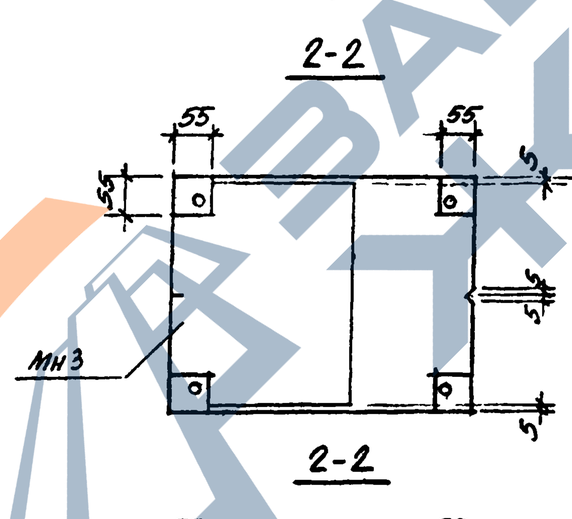

При стальных конструкциях покрытия

Нэт ≤ 14.4м

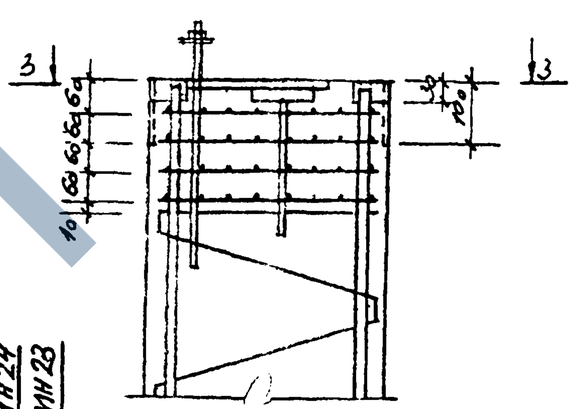

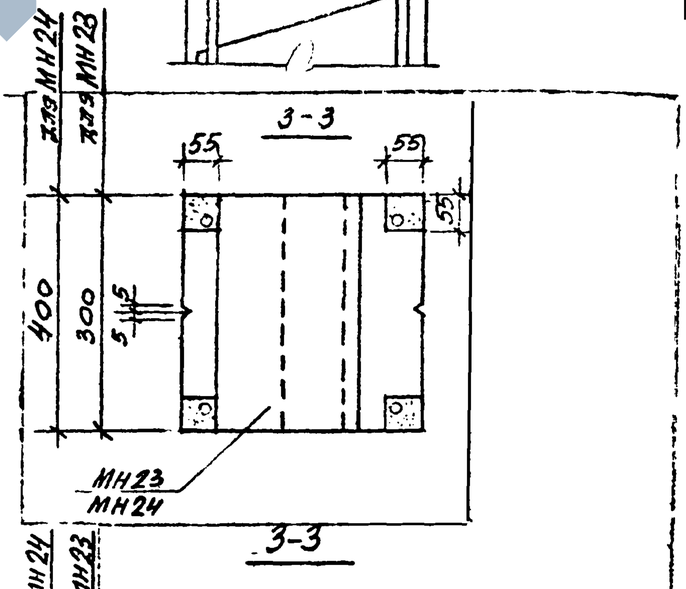

I

При железобетонных конструкциях покрытия

Шаг колонн 6.0м сеч. 400×600

Шаг колонн 12.0м сеч. 500×600

При стальных конструкциях покрытия

Шаг колонн 6,0м сеч. 400×600

Шаг колонн 12.0м сеч. 500×600

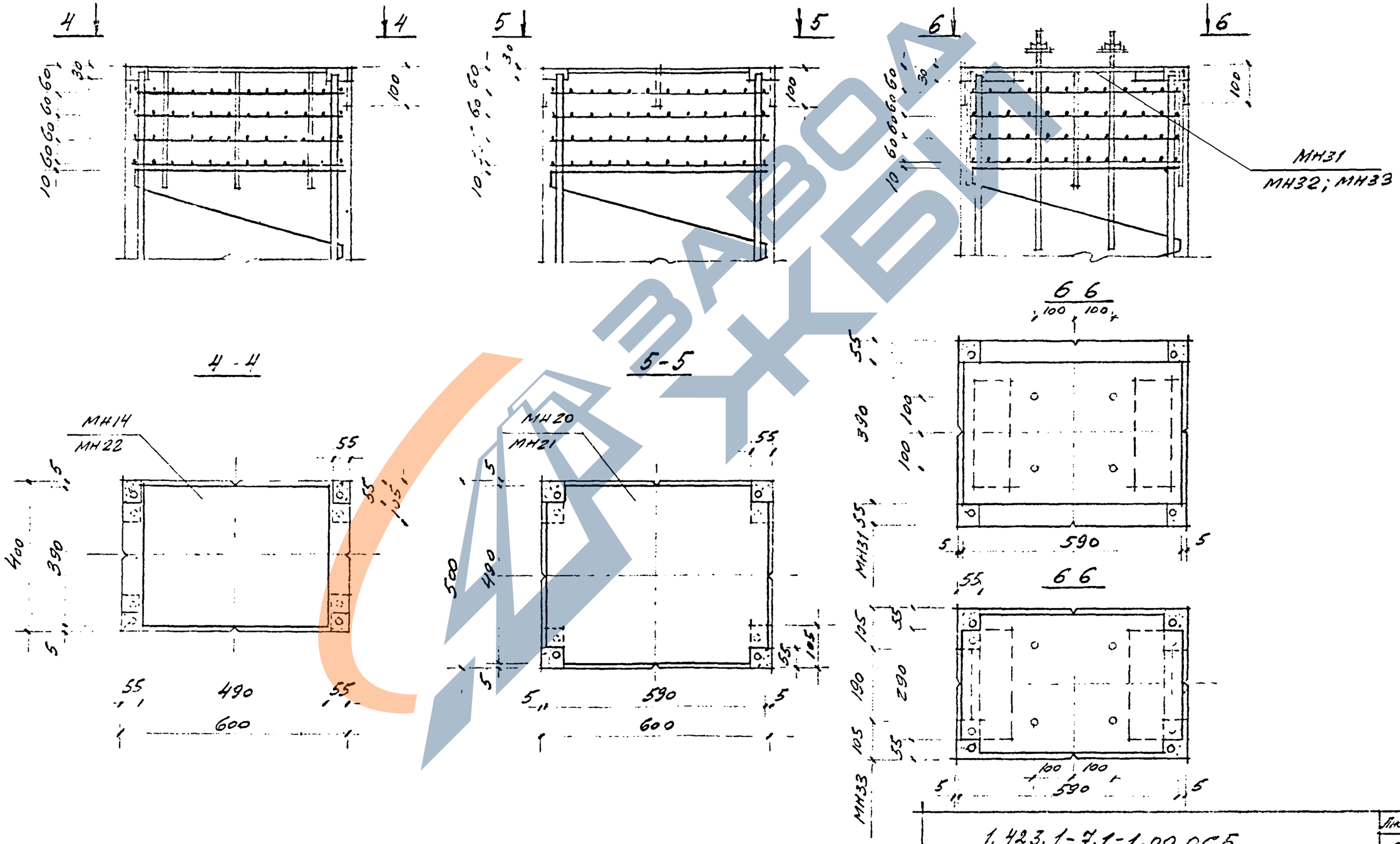

1.423.1-7.1-1.00.ОСБ

Лист 8

Т-37420/40

Узел установки закладного изделия для крепления стеновых панелей

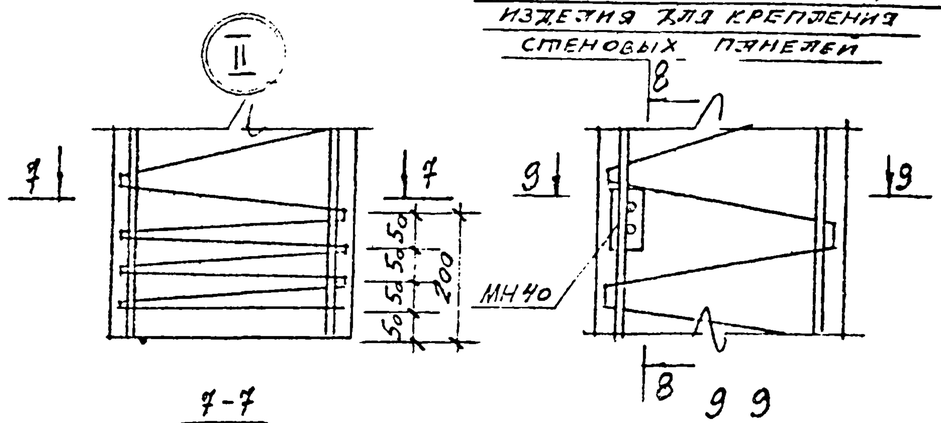

7-7

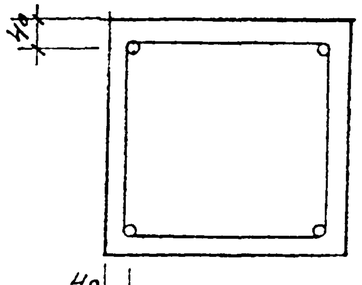

9 9

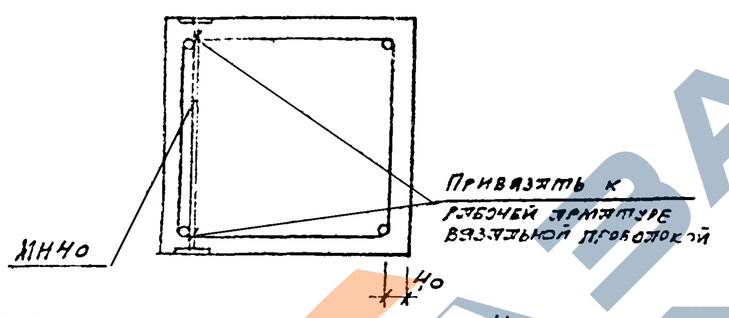

11-11

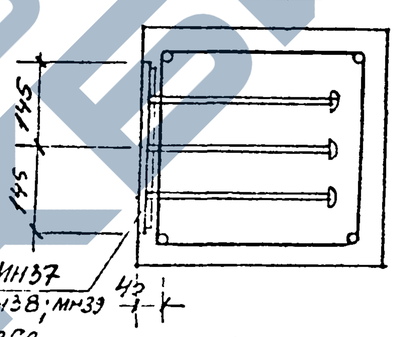

Узел установки строповочной петли

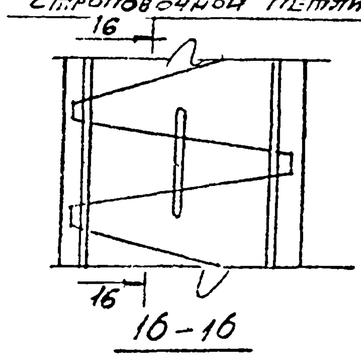

16-16

Узел установки закладного изделия для крепления стальных стоек фахверка

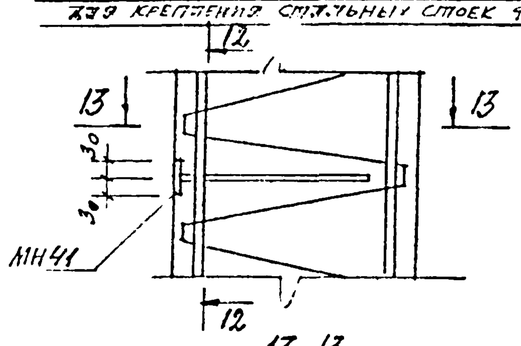

13-13

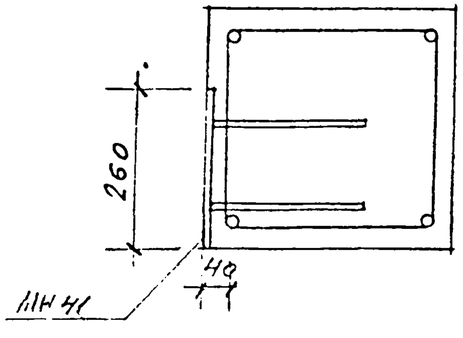

12-12

Узел установки закладного изделия для крепления связей.

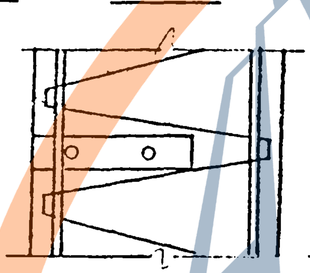

12-12

для колонн среднего ряда

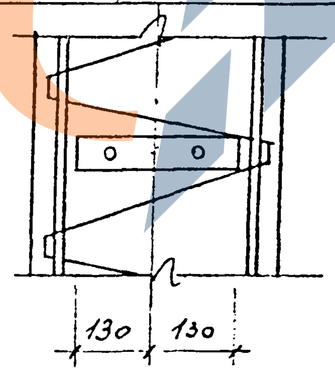

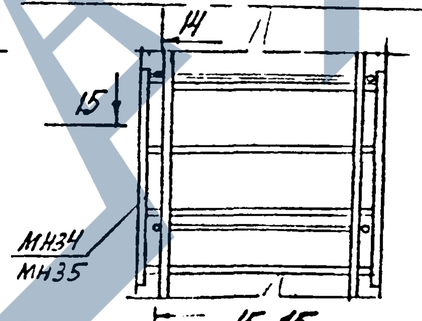

15-15

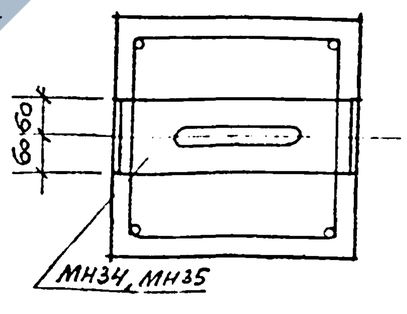

14-14

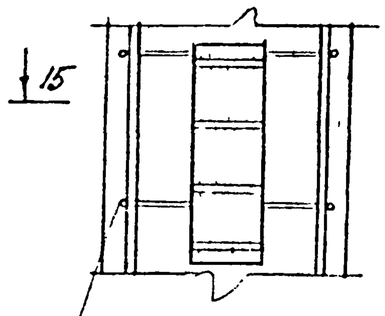

В месте установки закладных изделий МН34; МН35 спираль перезять и установить хомуты ⌀6AI с шагом 250 мм

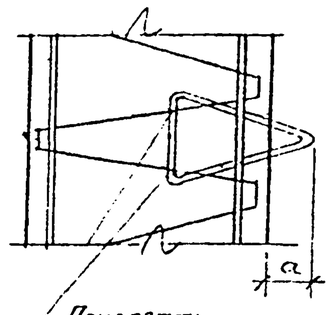

Величину a см. на листе 12 1.423.1-7.01ПЗ

Инв. № подл.	Подп. и дата	Взам. инв. №	Инв. № дубл.	Подп. и дата
1.423.1-7.1				

1.423.1-7.1-1.00.ОСБ	Лист 9

Марка колонны	Напрягаемая арматура кг — Арматурная сталь ГОСТ 5781-82 — Класс AIV — Ф, мм 12	14	16	18	20	22	Итого	Арматурные изделия кг — Класс AI — Ф, мм 6	Итого	Всего кг
1К56-1АIV	20.0						20.0	8.0	8.0	28.0
1К56-2АIV		27.2					27.2			35.2
1К56-3АIV			35.2				35.2			45.2
1К56-4АIV				44.8			44.8			52.8
1К62-1АIV	22.0						22.0	8.5	8.5	30.5
1К62-2АIV		30.0					30.0			38.5
1К62-3АIV			39.2				39.2			47.7
1К62-4АIV				49.6			49.6			58.1
1К62-5АIV					61.2		61.2			69.7
1К62-6АIV						74.0	74.0			82.5
1К62-7АIV				99.2			99.2			107.7
1К62-8АIV					122.4		122.4			130.9
1К68-1АIV	24.4						24.4	9.0	9.0	33.4
1К68-2АIV		32.8					32.8			41.8
1К68-3АIV			42.8				42.8			51.8
1К68-4АIV				54.4			54.4			63.4
1К68-5АIV					67.2		67.2			76.2

Марка колонны	Напрягаемая арматура кг — Арматурная сталь ГОСТ 5781-82 — Класс AIV — Ф, мм 12	14	16	18	20	22	Итого	Арматурные изделия кг — Класс AI — Ф, мм 6	Итого	Всего кг
2К56-1АIV	20.0						20.0	9.9	9.9	29.9
2К56-2АIV		27.2					27.2			37.1
2К56-3АIV			35.2				35.2			45.1
2К56-4АIV				44.8			44.8			54.7
2К56-5АIV					55.2		55.2			65.1
2К56-6АIV						66.8	66.8			76.7
2К56-7АIV				89.6			89.6			99.5
2К56-8АIV					110.4		110.4			120.3
2К68-1АIV	24.4						24.4	11.0	11.0	35.4
2К68-2АIV		32.8					32.8			43.8
2К68-3АIV			42.8				42.8			53.8
2К68-4АIV				54.4			54.4			65.4
2К68-5АIV					67.2		67.2			78.2
2К68-6АIV						81.2	81.2			92.2
2К74-1АIV	26.4						26.4	11.6	11.6	38.0
2К74-2АIV		36.0					36.0			47.6
2К74-3АIV			46.8				46.8			58.4

1. Расход стали на колонны дан в кг без учета массы закладных изделий и строповочных приспособлений.

Инв. № подл. | Подпись и дата

Нач. отд.	Розенблюм		1.423.1-7.1-1.00ВРС
Н. контр.	Стародуб		
Гл. инж. пр.	Купырин		Ведомость расхода стали
Проверил	Рутковская		Стадия Р; Лист 1; Листов 8
Ст. инж.	Рутковская		ЦНИИпромзданий
Инженер	Максимова		
Исполнил	Пукина		

Марка колонны	Напрягаемая арматура, кг: Арматурная сталь ГОСТ 5781-82: Класс AIV: Ф, мм: 12	14	16	18	20	22	Итого	Класс AI: Ф, мм: 6		Итого	Арматурные изделия, кг	Всего кг
2К74-4АIV				59.2			59.2	11.6		11.6		70.8
2К74-5АIV					73.2		73.2					84.8
2К74-6АIV						88.4	88.4					100.0
2К80-1АIV	28.4						28.4	12.1		12.1		40.5
2К80-2АIV		38.8					38.8					50.9
2К80-3АIV			50.4				50.4					62.5
2К80-4АIV				64.0			64.0					76.1
2К80-5АIV					78.8		78.8					90.9
2К80-6АIV						95.6	95.6					107.7
3К69-1АIV		33.6					33.6					47.2
3К69-2АIV			43.6				43.6					57.2
3К69-3АIV				55.2			55.2					68.8
3К69-4АIV					68.0		68.0	13.6		13.6		81.6
3К69-5АIV						82.4	82.4					96.0
3К69-6АIV				110.4			110.4					124.0
3К69-7АIV					136.0		136.0					149.6
3К75-1АIV		36.4					36.4					50.6
3К75-2АIV			47.6				47.6					61.8
3К75-3АIV				60.0			60.0	14.2		14.2		74.2
3К75-4АIV					74.0		74.0					88.4
3К75-5АIV						89.6	89.6					103.8

Марка колонны	Напрягаемая арматура, кг: Арматурная сталь ГОСТ 5781-82: Класс AIV: Ф, мм: 12	14	16	18	20	22	Итого	Класс AI: Ф, мм: 6		Итого	Арматурные изделия, кг	Всего кг
3К75-6АIV				120.0			120.0					134.2
3К75-7АIV					148.0		148.0	14.2		14.2		162.2
3К75-8АIV						179.2	179.2					193.4
3К81-1АIV		39.2					39.2					54.1
3К81-2АIV			51.2				51.2					66.1
3К81-3АIV				64.8			64.8					79.7
3к81-4АIV					80.0		80.0	14.9		14.9		99.9
3к81-5АIV						96.8	96.8					111.7
3к81-6АIV				123.6			123.6					144.5
3к81-7АIV					160.0		160.0					174.9
3к81-8АIV						193.6	193.6					208.5
3к87-1АIV		42.0					42.0					57.5
3к87-2АIV			51.9				54.8					70.3
3к87-3АIV				69.6			69.6	15.5		15.5		85.1
3к87-4АIV					86.0		86.0					101.5
3к87-5АIV						104.0	104.0					119.5
3к93-1АIV		41.8					44.8					61.0
3к93-2АIV			59.8				58.8					75.0
3к93-3АIV				74.4			74.4	16.2		16.2		90.6
3к93-4АIV					91.6		91.6					107.8
3к93-5АIV						111.2	111.2					127.4

Примечание см. на листе 1.

Инв. № подл. | Подпись и дата | Взам. инв. №

1.423.1-7.1-1.00ВРС

Лист 2

Марка колонны	Напрягаемая арматура кг								Арматурные изделия, кг			Всего
	Арматурная сталь ГОСТ 5781-82											
	Класс А IV								Класс А I			
	Ф, мм							Итого	Ф, мм		Итого	кг
	12	14	16	18	20	22						
3К105-1А IV		50.8						50.8				69.2
3К105-2А IV			66.4					66.4				83.8
3К105-3А IV				84.0				84.0	17.4		17.4	101.4
3К105-4А IV					103.6			103.6				121.0
3К105-5А IV						125.6		125.6				143.0
4К87-1А IV			54.8					54.8				72.9
4К87-2А IV				69.6				69.6				87.7
4К87-3А IV					86.0			86.0				104.1
4К87-4А IV						104.0		104.0	18.1		18.1	122.1
4К87-5А IV				139.2				139.2				157.3
4К87-6А IV					172.0			172.0				190.1
4К87-7А IV						208.0		208.0				226.1
4К93-1А IV			58.8					58.8				77.6
4К93-2А IV				74.4				74.4				93.2
4К93-3А IV					91.6			91.6				110.4
4К93-4А IV						111.2		111.2	18.8		18.8	130.0
4К93-5А IV				148.8				148.8				167.6
4К93-6А IV					183.2			183.2				202.0
4К93-7А IV						222.4		222.4				241.2
4К105-1А IV			66.4					66.4	20,3		20,3	86.7
4К105-2А IV				84.0				84.0				104.3

Марка колонны	Напрягаемая арматура кг								Арматурные изделия, кг			Всего
	Арматурная сталь ГОСТ 5781-82											
	Класс А IV								Класс А I			
	Ф, мм							Итого	Ф, мм		Итого	кг
	12	14	16	18	20	22			6			
4К105-3А IV					103.6			103.6				123.9
4К105-4А IV						125.6		125.6				145.9
4К105-5А IV				168.0				168.0	20,3		20,3	188.3
4К105-6А IV					207.2			207.2				227.5
4К105-7А IV						251.2		251.2				271.5
4К117-1А IV			74.0					74.0				95.7
4К117-2А IV				93.6				93.6				115.3
4К117-3А IV					115.6			115.6				137.3
4К117-4А IV						139.6		139.6	21.7		21.7	161.3
4К117-5А IV				187.2				187.2				208.9
4К117-6А IV					231.2			231.2				252.9
4К117-7А IV						279.2		279.2				300.9
4К129-1А IV			81.6					81.6				104.8
4К129-2А IV				103.2				103.2				126.4
4К129-3А IV					127.2			127.2				150.4
4К129-4А IV						154.0		154.0	23.2		23.2	177.2
4К129-5А IV				206.4				206.4				229.6
4К129-6А IV					254.4			254.4				277.6
4К129-7А IV						308.0		308.0				331.2

Примечание см. на листе 1.

Марка колонны	Напрягаемая арматура кг. Арматурная сталь ГОСТ 5781-82. Класс А V. Ф, мм 18	20	22	Итого	Арматурные изделия, кг. Класс А I. Ф мм 6	Итого	Всего кг
5К117-1А IV	93.6			93.6			114,4
5К117-2А IV		115,6		115,6			136,4
5К117-3А IV			139.6	139.6	20.8	20.8	159.8
5К117-4А IV	187.2			187.2			208,0
5К117-5А IV		231.2		231.2			251.8
5К117-6А IV			279.2	279.2			299.8
5К129-1А IV	103,2			103,2			126,1
5К129-2А IV		127,2		127.2			150,1
5К129-3А IV			154.0	154.0	22.9	22.9	176,9
5К129-4А IV	206.4			206.4			229,3
5К129-5А IV		254.4		254.4			277.3
5К129-6А IV			308.0	308.0			330.9
5К141-1А IV	112.8			112.8			137.8
5К141-2А IV		139.2		139.2			164.2
5К141-3А IV			168.4	168.4	25.0	25.0	193.0
5К141-4А IV	225.6			225.6			250.6
5К141-5А IV		278.4		278.4			303.4
5К141-6А IV			336.8	336.8			361.8
5К153-1А IV	122,4			122.4			149,5
5К153-2А IV		150.8		150.8	27.1	27.1	177.9
5К153-3А IV			182.8	182.8			209.9

Марка колонны	Напрягаемая арматура кг. Арматурная сталь ГОСТ 5781-82. Класс А V. Ф мм 18	20	22	Итого	Арматурные изделия, кг. Класс А I. Ф мм 6	Итого	Всего кг
5К153-4А IV	244.8			244.8			271.9
5К153-5А IV		301.6		301.6	27.1	27.1	328.7
5К153-6А IV			365,6	365,6			392.7
6К99-1А IV		97.6		97.6			115,1
6К99-2А IV			118.4	118.4			135.9
6К99-3А IV	158.4			158.4	17.5	17.5	175.9
6К99-4А IV		195.2		195.2			212.7
6К99-5А IV			236.8	236.8			254.3
6К105-1А IV		103.6		103.6			122.2
6К105-2А IV			125.6	125.6			144.2
6К105-3А IV	168.0			168.0	18.6	18.6	186.6
6К105-4А IV		207.2		207.2			225.8
6К105-5А IV			251.2	251.2			269.8

Примечание см. на листе 1.

Взам. инв. №

Подпись и дата

Инв. № подл.

1.423.1-7.1-1.00 ВРС

Лист 4

Марка колонны	Напрягаемая арматура кг								Арматурные изделия, кг			Всего
	Арматурная сталь ГОСТ 5781-82											
	Класс А V								Класс А I			
	ф, мм							Итого	ф, мм		Итого	кг
	12	14	16	18	20	22			6			
1К56-1А V	20.0							20.0				28.0
1К56-2А V		27.2						27.2				35.2
1К56-3А V			35.2					35.2	8.0		8.0	43.2
1К56-4А V				44.8				44.8				52.8
1К62-1А V	22.0							22.0				30.5
1К62-2А V		30.0						30.0				38.5
1К62-3А V			39.2					39.2				47.7
1К62-4А V				49.6				49.6				58.1
1К62-5А V					61.2			61.2	8.5		8.5	69.7
1К62-6А V						74.0		74.0				82.5
1К62-7А V				99.2				99.2				107.7
1К62-8А V					122.4			122.4				130.9
1К68-1А V	24.4							24.4				33.4
1К68-2А V		32.8						32.8				41.8
1К68-3А V			42.8					42.8	9.0		9.0	51.8
1К68-4А V				54.4				54.4				63.4
1К68-5А V					67.2			67.2				76.2

Марка колонны	Напрягаемая арматура кг								Арматурные изделия, кг			Всего
	Арматурная сталь ГОСТ 5781-82											
	Класс А V								Класс А I			
	ф, мм							Итого	ф, мм		Итого	кг
	12	14	16	18	20	22			6			
2К56-1А V	20.0							20.0				29.9
2К56-2А V		27.2						27.2				37.1
2К56-3А V			35.2					35.2				45.1
2К56-4А V				44.8				44.8				54.7
2К56-5А V					55.2			55.2	9.9		9.9	65.1
2К56-6А V						66.8		66.8				76.7
2К56-7А V				89.6				89.6				99.5
2К56-8А V					110.4			110.4				120.3
2К68-1А V	24.4							24.4				35.4
2К68-2А V		32.8						32.8				43.8
2К68-3А V			42.8					42.8				53.8
2К68-4А V				54.4				54.4	11.0		11.0	65.4
2К68-5А V					67.2			67.2				78.2
2К68-6А V						81.2		81.2				92.2
2К74-1А V	26.4							26.4				38.0
2К74-2А V		36.0						36.0	11.6		11.6	47.6
2К74-3А V			46.8					46.3				58.4

1. Примечание см. на листе 1.

Инв. № подл. | Подпись и дата
Т-37420/46

1.423.1-7.1-1.00 ВРС

Лист 5

Марка колонны	Напрягаемая арматура $_{кг}$							Арматурные изделия $_{кг}$			Всего кг
	Арматурная сталь ГОСТ 5781-82										
	Класс А-V							Класс А I			
	Ф, мм						Итого	Ф, мм		Итого	
	12	14	16	18	20	22		6			
2К74-4АV				59.2			59.2				70.8
2К74-5АV					73.2		73.2	11.6		11.6	84.8
2К74-6АV						88.4	88.4				100.0
2К80-1АV	28.4						28.4				40.5
2К80-2АV		38.8					38.8				50.9
2К80-3АV			50.4				50.4				62.5
2К80-4АV				64.0			64.0	12.1		12.1	76.1
2К80-5АV					78.8		78.8				92.9
2К80-6АV						95.6	95.6				107.7
3К69-1АV		33.6					33.6				47.2
3К69-2АV			43.6				43.6				57.2
3К69-3АV				55.2			55.2				68.5
3К69-4АV					68.0		68.0	13.6		13.6	81.6
3К69-5АV						82.4	82.4				96.0
3К69-6АV				110.4			110.4				124.0
3К69-7АV					136.0		136.0				149.6
3К75-1АV		36.4					36.4				59.6
3К75-2АV			47.6				47.6				61.9
3К75-3АV				60.0			60.0				74.2
3К75-4АV					74.0		74.0	14.2		14.2	89.2
3К75-5АV						89.6	89.6				103.8
3К75-6АV				120.0			120.0				134.2

Марка колонны	Напрягаемая арматура							Арматурные изделия, кг			Всего кг
	Арматурная сталь ГОСТ 5781-82										
	Класс А-V							Класс А I			
	Ф, мм						Итого	Ф, мм		Итого	
	12	14	16	18	20	22		6			
3К75-7АV					148.0		148.0	14.2		14.2	162.2
3К75-8АV						179.2	179.2				193.4
3К81-1АV		39.2					39.2				54.1
3К81-2АV			51.2				51.2				66.1
3К81-3АV				64.8			64.8				79.7
3К81-4АV					80.0		80.0	14.9		14.9	94.9
3К81-5АV						96.8	96.8				111.7
3К81-6АV				129.6			129.6				144.5
3К81-7АV					160.0		160.0				174.9
3К81-8АV						193.6	193.6				208.5
3К87-1АV		42.0					42.0				57.5
3К87-2АV			54.8				54.8				70.3
3К87-3АV				69.6			69.6	15.5		15.5	85.1
3К87-4АV					86.0		86.0				101.5
3К87-5АV						104.0	104.0				119.5
3К93-1АV		44.8					44.8				61.0
3К93-2АV			58.8				58.8				75.0
3К93-3АV				74.4			74.4	16.2		16.2	90.6
3К93-4АV					91.6		91.6				107.8
3К93-5АV						111.2	111.2				127.4

Примечание см. на листе 1.

Инв. № подл. | Подпись и дата | Взам. инв. №

1.423.1-7.1-1.00.ВРС

Лист 6

Марка колонны	Напрягаемая арматура Кг — Арматурная сталь ГОСТ 5781-82 — Класс AV — Ф, мм 12	14	16	18	20	22	Итого	Арматурные изделия, кг — Класс AI — Ф, мм 6		Итого	Всего кг
3К105-1АV		50.8					50.3				63.2
3К105-2АV			66.4				66.4				83.8
3К105-3АV				84.0			84.0	17.4		17.4	101.4
3К105-4АV					103.6		103.6				121.6
3К105-5АV						125.6	125.6				143.0
4К87-1АV			54.8				54.8				72.9
4К87-2АV				69.6			69.6				87.7
4К87-3АV					86.0		86.0				104.1
4К87-4АV						104.0	104.0	18.1		18.1	122.1
4К87-5АV				139.2			139.2				157.3
4К87-6АV					172.0		172.0				190.1
4К87-7АV						208.0	208.0				226.1
4К93-1АV			58.8				58.8				77.6
4К93-2АV				74.4			74.4				93.2
4К93-3АV					91.6		91.6				110.4
4К93-4АV						111.2	111.2	18.8		18.8	130.0
4К93-5АV				148.8			148.8				167.6
4К93-6АV					183.2		183.2				202.0
4К93-7АV						222.4	222.4				241.2

Марка колонны	Напрягаемая арматура Кг — Арматурная сталь ГОСТ 5781-82 — Класс AV — Ф, мм 12	14	16	18	20	22	Итого	Арматурные изделия, кг — Класс AI — Ф, мм 6		Итого	Всего кг
4К105-1АV			66.4				66.4				86.7
4К105-2АV				84.0			84.0				104.3
4К105-3АV					103.6		103.6	20.3		20.3	123.9
4К105-4АV						125.6	125.6				145.9
4К105-5АV				168.0			168.0				188.3
4К105-6АV					207.2		207.2				227.5
4К105-7АV						251.2	251.2				271.5
4К117-1АV			74.0				74.0				95.7
4К117-2АV				93.6			93.6				115.3
4К117-3АV					115.6		115.6				137.3
4К117-4АV						139.6	139.6	21.7		21.7	161.3
4К117-5АV				187.2			187.2				208.9
4К117-6АV					231.2		231.2				252.9
4К117-7АV						279.2	279.2				300.9
4К129-1АV			81.6				81.6				104.8
4К129-2АV				103.2			103.2				126.4
4К129-3АV					127.2		127.2				150.4
4К129-4АV						154.0	154.0	23.2		23.2	177.2
4К129-5АV				206.4			206.4				229.6
4К129-6АV					254.4		254.4				277.6
4К129-7АV						308.0	308.0				331.2

Примечание см. на листе 1.

Инв. № подл. | Подпись и дата | Взам. инв. № | Т-37425/93

Марка колонны	Напрягаемая арматура, кг								Арматурные изделия, кг			Всего
	Арматурная сталь ГОСТ 5781-82											
	Класс AV								Класс AI			
	ф, мм							Итого	ф, мм		Итого	кг
			18	20	22							
5К117-1AV			93.6					93.6				114.4
5К117-2AV				115.6				115.6				136.4
5К117-3AV					139.6			139.6				159.8
5К117-4AV			187.2					187.2	20.8		20.8	209.0
5К117-5AV				231.2				231.2				251.8
5К117-6AV					279.2			279.2				299.8
5К129-1AV			103.2					103.2				126.1
5К129-2AV				127.2				127.2				150.1
5К129-3AV					154.0			154.0				176.9
5К129-4AV			206.4					206.4	22.9		22.9	229.3
5К129-5AV				254.4				254.4				277.3
5К129-6AV					308.0			308.0				330.9
5К141-1AV			112.8					112.8				137.2
5К141-2AV				139.2				139.2				164.2
5К141-3AV					168.4			168.4				193.0
5К141-4AV			225.6					225.6	25.0		25.0	250.6
5К141-5AV				278.4				278.4				303.4
5К141-6AV					336.8			336.8				361.8
5К153-1AV			122.4					122.4				149.5
5К153-2AV				150.8				150.8	27.1		27.1	177.9
5К153-3AV					182.8			182.8				209.9

Марка колонны	Напрягаемая арматура, кг								Арматурные изделия, кг			Всего
	Арматурная сталь ГОСТ 5781-82											
	Класс AV								Класс AI			
	ф, мм							Итого	ф, мм		Итого	кг
			18	20	22							
5К153-4AV			244.8					244.8				271.9
5К153-5AV				301.6				301.6	27.1		27.1	328.7
5К153-6AV					365.6			365.6				392.7
6К99-1AV				97.6				97.6				115.1
6К99-2AV					118.4			118.4				135.9
6К99-3AV			158.4					158.4	17.5		17.5	175.9
6К99-4AV				195.2				195.2				212.7
6К99-5AV					236.8			236.8				254.3
6К105-1AV				103.6				103.6				122.2
6К105-2AV					125.6			125.6				144.2
6К105-3AV			168.0					168.0	18.6		18.6	186.6
6К105-4AV				207.2				207.2				225.8
6К105-5AV					251.2			251.2				269.8

Примечание см. на листе 1

Т-37420/99

Формат	Зона	Поз.	Обозначение	Наименование	Кол. на исполн. 1.423.1-7.1-2.00.0-	001	002	003	004	005	006	007	008	009	010	011	012	013	014	Примечание
				Документация																
12			1.423.1-7.1-00.ПЗ	Пояснительная записка																
11			1.423.1-7.1-00.ВД	Ведомость ссылочных документов																
12			1.423.1-7.1.2.00.ВРС	Ведомость расхода стали																
12			1.423.1-7.1-2.00.0СБ	Сборочный чертеж																
				Сборочные единицы																
11		1	1.423.1-7.2-0.01.0-02	Каркас плоский КР3	1	1	1	1	1											
			-04	КР5						1	1	1	1	1						
			-05	КР6											1	1	1	1	1	
			1.423.1-7.2-0.02.0-08	Сетка арматурная С9	4	4	4	4	4	4	4	4	4	4	4	4	4	4	4	
				Детали																
11		3	1.423.1-7.2-0.001-050	Стержень напрягаемый			8													
			-052									8								
			-053														8			
			-077		4			8												
			-079							4			8							
			-080												4			8		
			-104			4			8											
			-106								4			8						
			-107													4			8	
12		4	1.423.1-7.2-0.00.3-37	Спираль	1	1	1	1	1											
			-38							1	1	1	1	1						
			-39												1	1	1	1	1	
				Материал																
				Бетон марки М300÷М600	3.2	3.2	3.2	3.2	3.2	3.3	3.3	3.3	3.3	3.3	3.5	3.5	3.5	3.5	3.5	м3

Нач. отд.	Розенблюм	
Н. контр.	Старцева	
Гл. инж. пр.	Кутырина	
Ст. инж.	Старцева	
Провер.	Дмитриев	
Исполн.	Парлашкевич	

1.423.1-7.1-2.00.0

Колонна 7КИС-1АIV÷8КИ4-5АV

Стадия	Лист	Листов
Р	1	6

ЦНИИПромзданий

Формат	Зона	Поз.	Обозначение	Наименование	Кол. на испол. 1.423.1-7.1-2.00.0- 015	016	017	018	019	020	021	022	023	024	025	026	027	028	029	030	031	032	033	034	Примечание
				Документация																					
12			1.423.1-7.1-00.ПЗ	Пояснительная записка																					
11			1.423.1-7.1-00.ВД	Ведомость ссылочных документов																					
12			1.423.1-7.1.2.008РС	Ведомость расхода стали																					
12			1.423.1-7.1-2.00.ОСБ	Сборочный чертеж																					
				Сборочные единицы																					
11		1	1.423.1-7.2-0.01.0-С7	Каркас плоский КР9	1	1	1	1	1																
			-08	КР9																1	1	1	1	1	
			-10	КР11						1	1	1	1	1											
				КР14											1	1	1	1	1						
11		2	1.423.1-7.2-0.02.0-08	Сетка арматурная С9	4	4	4	4	4	4	4	4	4	4	4	4	4	4	4						
			-09	С10																4	4	4	4	4	
				Детали																					
11		3	1.423.1-7.2-0.00.1-055				8																		
			-056																			8			
			-058									8													
			-061														8								
			-082		4			8																	
			-083																	4			8		
			-085							4			8												
			-088												4			8							
			-109			4			8																
			-110																		4			8	
			-112								4			8											
			-115													4			8						
12		4	1.423.1-7.2-0.00.3-40	Спираль	1	1	1	1	1																
			-41							1	1	1	1	1											
			-42												1	1	1	1	1						
			-43																	1	1	1	1	1	
				Материал																					
				Бетон марки М300-В22,5	3.7	3.7	5.7	3.7	3.7	4.0	4.0	4.0	4.0	4.0	4.3	4.3	4.3	4.3	4.3	4.4	4.4	4.4	4.4	4.4	м3

Инв.№ подл. | Подпись и дата | Взам. инв.№

https://zavodjbi.com/

Формат	Зона	Поз	Обозначение	Наименование	Кол. на испол. 035	036	037	038	039	040	041	042	043	044	045	046	047	048	049	050	051	052	053	054	Примечание
			1.423.1-7.1-2.00.0-																						
				Документация																					
12			1.423.1-7.1-00.ПЗ	Пояснительная записка																					
11			1.423.1-7.1-00.ВД	Ведомость ссылочных документов																					
12			1.423.1-7.1.2.00ВРС	Ведомость расхода стали																					
12			1.423.1-7.1.2.00.СБ	Сборочный чертеж																					
				Сборочные единицы																					
11		1	1.423.1-7.2-0.01.0-02	Каркас плоский КР3																1	1	1	1	1	
			-10	КР11	1	1	1	1	1																
			-11	КР12						1	1	1	1	1											
			-13	КР14											1	1	1	1	1						
11		2	1.423.1-7.2.0.02.0-08	Сетка арматурная С9																4	4	4	4	4	
			-09	С10	4	4	4	4	4	4	4	4	4	4	4	4	4	4	4						
				Детали																					
11		3	1.423.1-7.2-0.00.1-058	Стержень напрягаемый			8																		
			-059									8													
			-061														8								
			-085		4			8																	
			-086							4			8												
			-088												4			8							
			-112			4			8																
			-113								4			8											
			-115													4			8						
			-166																			8			
			-193																	4			8		
			-220																		4			8	
12	4		1.423.1-7.2-0.00.3-37	Спираль																1	1	1	1	1	
			-44		1	1	1	1	1																
			-45							1	1	1	1	1											
			-46												1	1	1	1	1						
				Материал																					
				Бетон марки М300 (В22,5)	4,6	4,6	4,6	4,6	4,6	4,8	4,8	4,8	4,8	4,8	4,9	4,9	4,9	4,9	4,9	3,2	3,2	3,2	3,2	3,2	м³

Формат	Зона	Поз.	Обозначение	Наименование	Кол. на исполн. 1.423.1-7.1-2.00.0- 055	056	057	058	059	060	061	062	063	064	065	066	067	068	069	070	071	072	073	074	Примечание
				Документация																					
12			1.423.1-7.1-00 ПЗ	Пояснительная записка																					
11			1.423.1-7.1-00.ВД	Ведомость ссылочных документов																					
12			1.423.1-7.1.2.00.ВРС	Ведомость расхода стали																					
12			1.423.1-7.1-2.00.0 СБ	Сборочный чертеж																					
				Сборочные единицы																					
11		1	1.423.1-7.2-0.01.0-04	Каркас плоский КР5	1	1	1	1	1																
			-05	КР6						1	1	1	1	1											
			-07	КР8											1	1	1	1	1						
			-10	КР11																1	1	1	1	1	
11		2	1.423.1-7.2-0.02.0-08	Сетка арматурная С9	4	4	4	4	4	4	4	4	4	4	4	4	4	4	4	4	4	4	4	4	
				Детали																					
11		3	1.423.1-7.2-0.00.1-168	Стержень арматурный			8																		
			-169									8													
			-171														8								
			-174																			8			
			-195		4			8																	
			-196							4			8												
			-198												4			8							
			-201																	4			8		
			-222			4			8																
			-223								4			8											
			-225													4			8						
			-228																		4			8	
12		4	1.423.1-7.2-0.00.3-38	Спираль	1	1	1	1	1																
			-39							1	1	1	1	1											
			-40												1	1	1	1	1						
			-41																	1	1	1	1	1	
				Материал																					
				Бетон марки М300÷М600	3.3	3.3	3.3	3.3	3.3	3.5	3.5	3.5	3.5	3.5	3.7	3.7	3.7	3.7	3.7	4.0	4.0	4.0	4.0	4.0	

Инв. № подл. | Подпись и дата | Взам. инв. №

Т-37420/53

1.423.1-7.1-2.00.0

Лист 4

Формат	Зона	Поз.	Обозначение	Наименование	Кол. на испол. 1.423.1-7.1-2.00.0- 075	076	077	078	079	080	081	082	083	084	085	086	087	088	089	Примечание
				Документация																
12			1.423.1-7.1-00ПЗ	Пояснительная записка	/	/	/	/	/	/	/	/	/	/	/	/	/	/	/	
11			1.423.1-7.1-00ВД	Ведомость ссылочных документов	/	/	/	/	/	/	/	/	/	/	/	/	/	/	/	
12			1.423.1-7.1.2.00ВРС	Ведомость расхода стали	/	/	/	/	/	/	/	/	/	/	/	/	/	/	/	
12			1.423.1-7.1-2.00.0 СБ	Сборочный чертеж	/	/	/	/	/	/	/	/	/	/	/	/	/	/	/	
				Сборочные единицы																
11		1	1.423.1-7.2-0.01.0-08	КАРКАС ПЛОСКИЙ КР9						1	1	1	1	1						
			-10	КР11											1	1	1	1	1	
			-13	КР14	1	1	1	1	1											
11		2	1.423.1-72-0.02.0-08	СЕТКА АРМАТУРНАЯ С9	4	4	4	4	4											
			-09	С10						4	4	4	4	4	4	4	4	4	4	
				Детали																
11		3	1.423.1-7.2-0.00.1-172	СТЕРЖЕНЬ АРМАТУРНЫЙ								8								
			-174														8			
			-177				8													
			-199							4			8							
			-201												4			8		
			-204			4			8											
			-226								4			8						
			-228													4			8	
			-231				4			8										
12		4	1.423.1-72-0.00.3-42	СПИРАЛЬ	1	1	1	1	1											
			-43							1	1	1	1	1						
			-44												1	1	1	1	1	
				Материал																
				Бетон марки М300÷М600	4.3	4.3	4.3	4.3	4.3	4.4	4.4	4.4	4.4	4.4	4.6	4.6	4.6	4.6	4.6	

Инв. № подл. | Подп. и дата | Взам. инв. №

Формат	Зона	Поз.	Обозначение	Наименование	Кол. на исполн. 1.423.1 - 7.1-2.00.0-										Примечание
					090	091	092	093	094	095	096	097	098	099	
				Документация											
12			1.423.1-7.1-00.ПЗ	Пояснительная записка											
11			1.423.1-7.1-00 ВД	Ведомость ссылочных документов											
12			1.423.1-7.1 2.00 ВРС												
12			1.423.1-7.1-2.00.0 СБ	Сборочный чертеж											
				Сборочные единицы											
11		1	1.423.1-7.2-0.01.0-11	Каркас плоский КР12	1	1	1	1	1						
			-13	КР14						1	1	1	1	1	
11		2	1.423.1-7.2-0.02-0-09	Сетка арматурная С/о	4	4	4	4	4	4	4	4	4	4	
				Детали											
11		3	1.423.1-7.2-0.00.1-175	Стержень арматурный			8								
			-177									8			
			-202		4			8							
			-204							4			8		
			-229			4			8						
			-231								4			8	
12		4	1.423.1-7.2.0.00.3-45	Спираль	1	1	1	1	1						
			-46							1	1	1	1	1	
				Материал											
				Бетон марки М300÷М600	4.8	4.8	4.8	4.8	4.8	5.0	5.0	5.0	5.0	5.0	

ЗАВОД ЖБИ

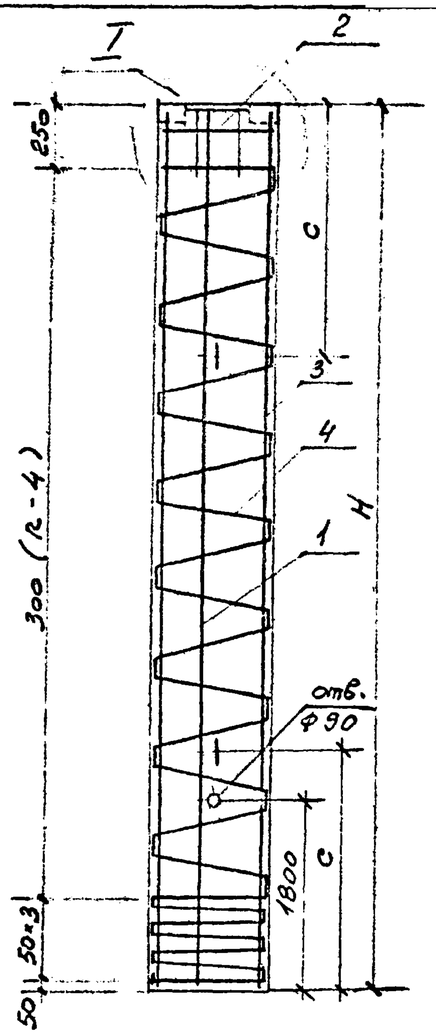

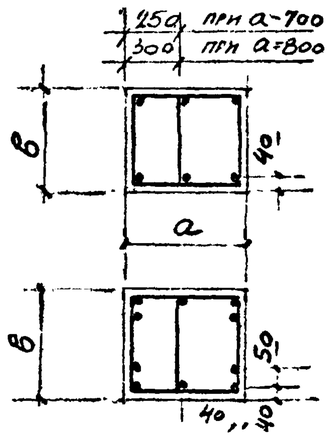

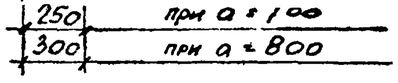

Обозначение	Марка колонн	Размеры колонн мм H	a	в	c	Масса т
1.423.1-7.1-2.00.0	7К112-1АIV	11250	700	400	3000	7.9
-001	7К112-2АIV					
-002	7К112-3АIV					
-003	7К112-4АIV					
-004	7К112-5АIV					
-005	7К118-1АIV	11850	700	400	3100	8.3
-006	7К118-2АIV					
-007	7К118-3АIV					
-008	7К118-4АIV					
-009	7К118-5АIV					
-010	7К124-1АIV	12450	700	400	3300	8.7
-011	7К124-2АIV					
-012	7К124-3АIV					
-013	7К124-4АIV					
-014	7К124-5АIV					
-015	7К130-1АIV	13050	700	400	3400	9.1
-016	7К130-2АIV					
-017	7К130-3АIV					
-018	7К130-4АIV					
-019	7К130-5АIV					
-020	7К142-1АIV	14250	700	400	3800	10.0
-021	7К142-2АIV					
-022	7К142-3АIV					

Обозначение	Марка колонн	Размеры колонн мм H	a	в	c	Масса т
1.423.1-7.1-2.00.0-023	7К142-4АIV	14250	700	400	3600	10.0
-024	7К142-5АIV					
-025	7К154-1АIV	15450	700	400	4100	10.8
-026	7К154-2АIV					
-027	7К154-3АIV					
-028	7К154-4АIV					
-029	7К154-5АIV					
-030	8К136-1АIV	13650	800	400	3600	10.9
-031	8К136-2АIV					
-032	8К136-3АIV					
-033	8К136-4АIV					
-034	8К136-5АIV					
-035	8К142-1АIV	14250	800	400	3800	11.4
-036	8К142-2АIV					
-037	8К142-3АIV					
-038	8К142-4АIV					
-039	8К142-5АIV					
-040	8К148-1АIV	14850	800	400	3900	11.9
-041	8К148-2АIV					
-042	8К148-3АIV					
-043	8К148-4АIV					
-044	8К148-5АIV					

Нач.отд	Розенблюм		
Н.контр	Старцева		
Гл.инж.пр	Купырина		
Проверил	Рутковская		
Ст.инж	Старцева		
Исполнил	Лукина		

1.423.1-7.1-2.00.0 СБ

Колонна 7К117-1АIV ÷ 8К154-5АIV
Сборочный чертеж

Стадия	Масса	Масштаб
Р	см. таблицу	
Лист 1	Листов 3	

ЦНИИпромзданий

Инв. № подл. | Подпись и дата | Взам. инв. №

Т-37У20/85

Обозначение	Марка колонн	Размеры колонн мм				Масса т
		H	a	в	c	
1.423.1-7.1-2.000-072	8К15У-1АIV	15450	800	400	4100	12.4
-046	8К15У-2АIV					
-047	8К15У-3АIV					
-048	8К15У-4АIV					
-049	8К15У-5АIV					
-050	7К112-1АV	11250	700	400	3000	7.3
-051	7К112-2АV					
-052	7К112-3АV					
-053	7К112-4АV					
-054	7К112-5АV					
-055	7К118-1АV	11850	700	400	3100	8.3
-056	7К118-2АV					
-057	7К118-3АV					
-058	7К118-4АV					
-059	7К118-5АV					
-060	7К124-1АV	12450	700	400	3300	8.7
-061	7К124-2АV					
-062	7К124-3АV					
-063	7К124-4АV					
-064	7К124-5АV					
-065	7К130-1АV	13050	700	400	3400	9.1
-066	7К130-2АV					
-067	7К130-3АV					
-068	7К130-4АV					
-069	7К130-5АV					
-070	7К142-1АV	14250	700	400	3800	10.0
-071	7К142-2АV					
-072	7К142-3АV					

Обозначение	Марка колонн	Размеры колонн мм				Масса т
		H	a	в	c	
1.423.1-7.1-2.000-073	7К142-4АV	14250	700	400	3800	10.00
-074	7К142-5АV					
-075	7К15У-1АV	15450	700	400	4100	10.8
-076	7К15У-2АV					
-077	7К15У-3АV					
-078	7К15У-4АV					
-079	7К15У-5АV					
-080	8К136-1АV	13650	800	400	3500	10.7
-081	8К136-2АV					
-082	8К136-3АV					
-083	8К136-4АV					
-084	8К136-5АV					
-085	8К142-1АV	14250	800	400	3800	11.4
-086	8К142-2АV					
-087	8К142-3АV					
-088	8К142-4АV					
-089	8К142-5АV					
-090	8К148-1АV	14850	800	400	3900	11.9
-091	8К148-2АV					
-092	8К148-3АV					
-093	8К148-4АV					
-094	8К148-5АV					
-095	8К15У-1АV	15450	800	400	4100	12.4
-096	8К15У-2АV					
-097	8К15У-3АV					
-098	8К15У-4АV					
-099	8К15У-5АV					

Инв. № подл. | Подпись и дата | Взам. инв. №

1.423.1-7.1-2.00.ОСБ

Лист 2

I

При железобетонных конструкциях покрытия

Шаг колонн 12.0 м сеч. 400×700, 400×800

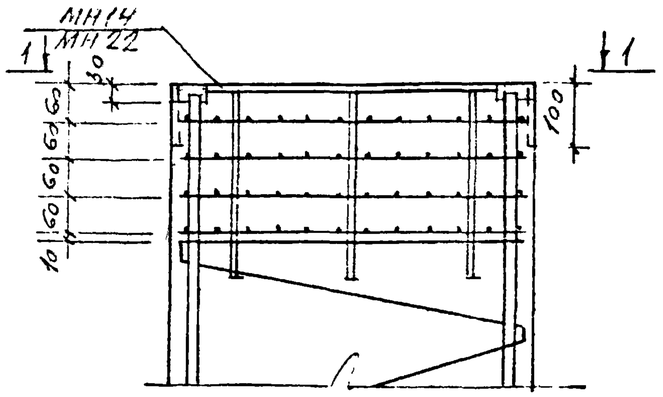

1-1

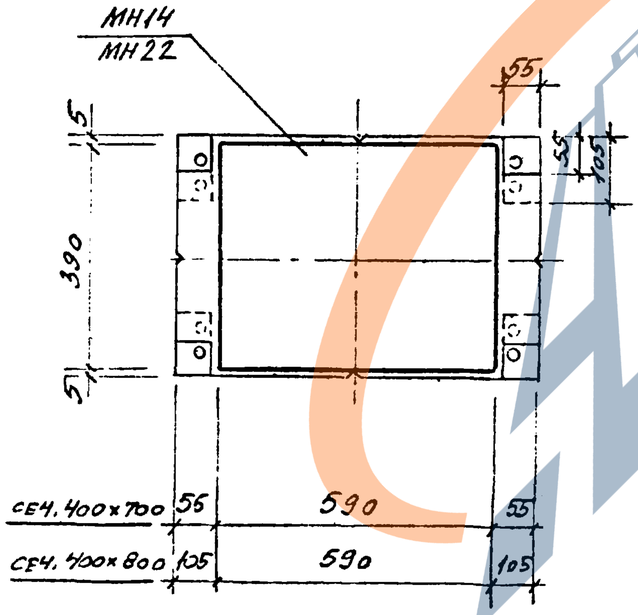

При стальных конструкциях покрытия

Шаг колонн 12,0 м сеч. 400×700; 400×800

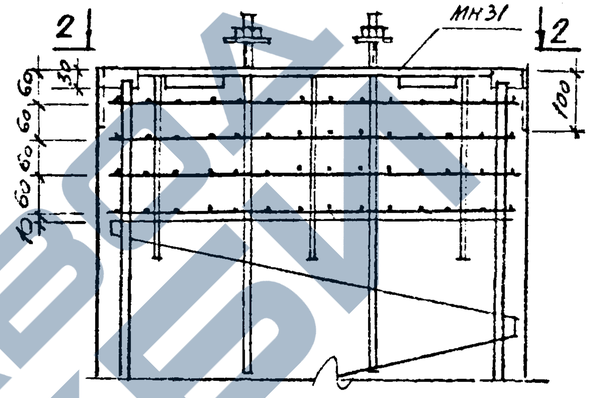

2-2

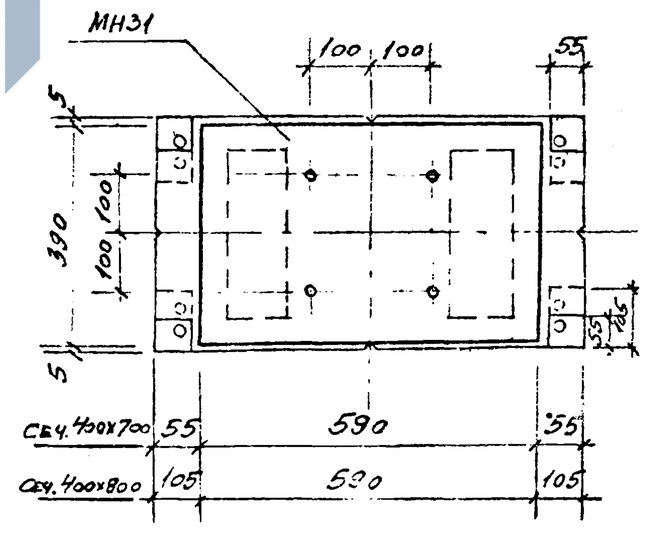

Марка колонны	Напрягаемая арматура кг. Арматурная сталь ГОСТ 5781-82 Класс А IV, ф мм 19	20	22		Итого	Арматурные изделия кг. Арматурная сталь ГОСТ 5781-82 Класс А III, ф мм 12		Итого	Арматурная сталь ГОСТ 5781-82 Класс А I, ф мм 6		Итого	Всего кг
7К112-1А IV		111.2			111.2							161.8
7К112-2А IV			134.4		134.4							185.0
7К112-3А IV	180.0				180.4	19.9		19.9	30.7		30.7	230.6
7К112-4А IV		222.4			222.4							273.0
7К112-5А IV			268.8		268.8							319.4
7К118-1А IV		116.8			116.8							169.5
7К118-2А IV			141.6		141.6							194.3
7К118-3А IV	189.6				189.6	20.9		20.9	31.8		31.8	242.3
7К118-4А IV		233.6			233.6							286.3
7К118-5А IV			283.2		283.2							335.9
7К124-1А IV		122.8			122.8							177.7
7К124-2А IV			148.8		148.8							203.7
7К124-3А IV	199.2				199.2	22.0		22.0	32.9		32.9	254.1
7К124-4А IV		245.6			245.6							300.5
7К124-5А IV			297.6		297.6							352.5
7К130-1А IV		128.8			128.8							185.8
7К130-2А IV			156.0		156.0							213.0
7К130-3А IV	208.8				208.8	23.1		23.1	33.9		33.9	265.8
7К130-4А IV		257.6			257.6							314.6
7К130-5А IV			312.0		312.0							369.0
7К142-1А IV		140.8			140.8							202.1
7К142-2А IV			170.0		170.0							231.3
7К142-3А IV	228.0				228.0	25.2		25.2	36.1		36.1	289.3

Марка колонны	Напрягаемая арматура кг. Арматурная сталь ГОСТ 5781-82 Класс А IV, ф мм 18	20	22		Итого	Арматурные изделия кг. Арматурная сталь ГОСТ 5781-82 Класс А III, ф мм 12		Итого	Арматурная сталь ГОСТ 5781-82 Класс А I, ф мм 6		Итого	Всего кг
7К142-4А IV		281.6			281.6	25.2		25.2	36.1		36.1	342.5
7К142-5А IV			340.0		340.0							401.3
7К154-1А IV		152.4			152.4							218.1
7К154-2А IV			184.4		184.4							250.1
7К154-3А IV	247.2				247.2	27.4		27.4	38.3		38.3	312.9
7К154-4А IV		304.8			304.8							370.5
7К154-5А IV			368.8		358.8							434.5
8К136-1А IV		134.8			134.8							197.7
8К136-2А IV			162.8		162.8							225.7
8К136-3А IV	218.4				218.4	24.2		24.2	38.7		38.7	281.3
8К136-4А IV		269.6			269.6							332.5
8К136-5А IV			325.6		325.6							388.5
8К142-1А IV		140.8			140.8							205.9
8К142-2А IV			170.0		170.0							235.1
8К142-3А IV	228.0				228.0	25.2		25.2	39.9		39.9	293.1
8К142-4А IV		291.6			281.6							346.7
8К142-5А IV			340.0		340.0							405.1

Примечание см. на листе 2.

Нач. отд.	Розенблюм	
Н. контр.	Старцева	
Гл. инж. пр.	Кутырина	
Ст. инж.	Старцева	
Провер.	Рутковская	
Исполн.	Парлашкевич	

1.423.1-7.1-2.00 ВРС

Выборка стали

Стадия	Лист	Листов
Р	1	3

ЦНИИПРОМЗДАНИЙ

Т-37426/59

Марка колонны	Напрягаемая арматура, кг: Арматурная сталь ГОСТ 5781-82, Класс А IV, ф мм 18	20	22	Итого	Арматурные изделия, кг: Арматурная сталь ГОСТ 5781-82, Класс А III, ф мм 12	Итого	Арматурная сталь ГОСТ 5781-82, Класс А I, ф мм 6	Итого	Всего кг
8К148-1АIV		116.4		146.4					213.8
8К148-2АIV			177.2	177.2					244.6
8К148-3АIV	237.6			237.6	26.3	26.3	41.1	41.1	305.0
8К148-4АIV		292.8		292.3					360.2
8К148-5АIV			354.4	354.4					421.8
8К154-1АIV		152.4		152.4					222.1
8К154-2АIV			184.4	184.4					254.1
8К154-3АIV	247.2			247.2	27.4	27.4	42.3	42.3	316.9
8К154-4АIV		304.8		304.8					374.5
8К154-5АIV			368.8	363.8					433.5
7К112-1АV		111.2		111.2					161.8
7К112-2АV			134.4	134.4					185.0
7К112-3АV	180.0			180.0	19.9	19.9	30.7	30.7	230.6
7К112-4АV		222.4		222.4					273.0
7К112-5АV			268.8	268.8					319.4
7К118-1АV		116.8		116.8					169.5
7К118-2АV			141.6	141.6					194.3
7К118-3АV	189.6			189.6	20.9	20.9	31.8	31.8	242.3
7К118-4АV		233.6		233.6					286.3
7К118-5АV			283.2	283.2					335.9

Марка колонны	Напрягаемая арматура, кг: Арматурная сталь ГОСТ 5781-82, Класс А IV, ф мм 18	20	22	Итого	Арматурные изделия, кг: Арматурная сталь ГОСТ 5781-82, Класс А III, ф мм 12	Итого	Арматурная сталь ГОСТ 5781-82, Класс А I, ф мм 6	Итого	Всего кг
7К124-1АV		122.8		122.8					177.7
7К124-2АV			148.8	148.8					203.7
7К124-3АV	199.2			199.2	22.0	22.0	32.9	32.9	254.1
7К124-4АV		245.6		245.6					300.5
7К124-5АV			297.6	297.6					352.5
7К130-1АV		128.8		128.8					185.8
7К130-2АV			156.0	156.0					213.0
7К130-3АV	208.8			208.8	23.1	23.1	33.9	33.9	265.8
7К130-4АV		257.6		257.6					314.6
7К130-5АV			312.0	312.0					369.0
7К142-1АV		140.8		140.8					202.1
7К142-2АV			170.0	170.0					231.3
7К142-3АV	228.0			228.0	25.2	25.2	36.1	36.1	283.3
7К142-4АV		281.6		281.6					312.9
7К142-5АV			340.0	340.0					401.3
7К154-1АV		152.4		152.4					218.1
7К154-2АV			184.4	184.4					250.1
7К154-3АV	247.2			247.2	27.4	27.4	38.3	38.3	312.9
7К154-4АV		304.8		304.8					370.5

Расход стали на колонны дан в кг без учета массы закладных изделий и строповочных приспособлений

Марка колонны	Напрягаемая арматура кг				Арматурные изделия кг						Всего кг
	Арматурная сталь ГОСТ 5781-82				Арматурная сталь ГОСТ 5781-82		Арматурная сталь ГОСТ 5781-82				
	Класс А V				Класс А III		Класс А I				
	ф мм			Итого	ф мм	Итого	ф мм		Итого		
	18	20	22		12		6				
7К154-5АV			368.8	368.8	27.4	27.4	38.3		38.3		434.5
8К136-1АV		134.8		134.8							197.7
8К136-2АV			162.8	162.8							225.7
8К136-3АV	218.4			218.4	24.2	24.2	38.7		38.7		281.3
8К136-4АV		269.6		269.6							332.5
8К136-5АV			325.6	325.6							388.5
8К142-1АV		140.8		140.8							205.9
8К142-2АV			170.0	170.0							235.1
8К142-3АV	228.0			228.0	25.2	25.2	39.9		39.9		293.1
8К142-4АV		281.6		281.6							346.7
8К142-5АV			340.0	340.0							405.1
8К148-1АV		146.4		146.4							213.3
8К148-2АV			177.2	177.2							244.6
8К148-3АV	237.6			237.6	26.3	26.3	41.1		41.1		305.1
8К148-4АV		292.8		292.8							360.2
8К148-5АV			354.4	354.4							421.0

Марка колонны	Напрягаемая арматура кг				Арматурные изделия кг						Всего кг
	Арматурная сталь ГОСТ 5781-82				Арматурная сталь ГОСТ 5781-82		Арматурная сталь ГОСТ 5781-82				
	Класс А V				Класс А III		Класс А I				
	ф мм			Итого	ф мм	Итого	ф мм		Итого		
	18	20	22		12		6				
8К154-1АV		152.4		152.4							222.1
8К154-2АV			184.4	184.4							254.1
8К154-3АV	247.2			247.2	27.4	27.4	42.3		42.3		346.9
8К154-4АV		304.8		304.8							374.5
8К154-5АV			368.8	368.8							438.5

Примечание см. на листе 2.

Формат	Зона	Поз.	Обозначение	Наименование	Кол. на испол. 1.423.1-7.1-3.00.0- 001	002	003	004	005	006	007	008	009	010	011	012	013	014	015	016	017	018	019	Примечание
				Документация																				
12			1.423.1-7.1-00.ПЗ	Пояснительная записка	·	·	·	·	·	·	·	·	·	·	·			·	·	·	·	·	·	
11			1.423.1-7.1-00.ВД	Ведомость ссылочных документов	·	·	·	·	·	·	·	·	·	·	·	·	·	·	·	·	·	·	·	
12			1.423.1-7.1-3.00.ВРС	Ведомость расхода стали	·	·	⁄	·	·	·	·	·	·	·	·	·	·	·	·	·	·	·	·	
12			1.423.1-7.1-2.00.СБ	Сборочный чертеж	·	·	·	·	·	·	·	·	·	·	·	·	·	·	·	·	·	·	·	
				Сборочные единицы																				
11		1	1.423.1-7.2-0.02.0-03	Сетка арматурная С4	4	4	4	4	4	4	4	4	4	4	4	4									
			-05	С6												4	4	4	4	4	4	4	4	
11		2	1.423.1-7.2-0.00.1-	Стержень напрягаемый	4											4								
			-001						4															
			-006			4											4							
			-008							4														
			-020				4											4						
			-022								4													
			-036					4											4			8		
			-038									4			8									
			-063					4												4			8	
			-065										4											
			-090																		4			
			-092											4										
12		3	1.423.1-7.2.0-00.3	Спираль	1	1	1	1	1															
			-01						1	1	1	1	1	1	1									
			-03													1	1	1	1	1	1	1	1	
				Материал																				
				Бетон марки М300	0,5	0,5	0,5	0,5	0,5	0,6	0,6	0,6	0,6	0,6	0,6	0,6	0,7	0,7	0,7	0,7	0,7	0,7	0,7	0,7	м³

Нач. отд.	Розенберг	
Н. контр.	Старцева	
Гл. инж. пр.	Кутепова	
Проверил	Рутковская	
Ст. инж.	Стрельцов	
Ст. инж.	Ларлашкевич	

1.423.1-7.1-3.00.0

Колонна 9К56-1АIV÷13К105-6АIV

Стадия	Лист	Листов
Р	1	16

ЦНИИПРОМЗДАНИЙ г. Москва

Формат	Зона	Поз.	Обозначение	Наименование	Кол. на исполн. 1.432.1-7.1-3.00.0- 020	021	022	023	024	025	026	027	028	029	030	031	032	033	034	Примечание
				Документация																
12			1.423.1-7.1-00 ПЗ	Пояснительная записка																
11			1.423.1-7.1-00 ВД	Ведомость ссылочных документов																
12			1.423.1-7.1-3.00 ВРС	Ведомость расхода стали																
12			1.423.1-7.1-2.00.СБ	Сборочный чертеж																
				Сборочные единицы																
11		1	1.423.1-7.2-0.02.0-05	Сетка арматурная СБ	4	4	4	4	4											
			-06	СТ						4	4	4	4	4	4	4	4	4	4	
11		2	1.423.1-7.2-0.00.1-002	Стержень напрягаемый	4															
			-005							4										
			-007												4					
			-010			4														
			-019								4									
			-021													4				
			-024				4													
			-035									4								
			-037														4			
			-040					4												
			-062										4							
			-064															4		
			-067						4											
			-089											4						
			-091																4	
12		3	1.423.1-7.2-0.00.3-04	Спираль	1	1	1	1	1											
			-07							1	1	1	1	1						
			-08												1	1	1	1	1	
				Материал																
				Бетон марки М300÷М600	0,8	0,8	0,8	0,8	0,8	0,8	0,8	0,8	0,8	0,8	0,9	0,9	0,9	0,9	0,9	м³

Инв. № подл. | Подпись и дата | Взам. инв. №

7-37420/68

1.423.1-7.1-3.00.0

Лист 2

Формат	Зона	Поз.	Обозначение	Наименование	Кол. на исполн. 1.432.1-7.1-3.00.0- 035	036	037	038	039	040	041	042	043	044	045	046	047	048	049	050	051	052	053	054	055	Примечание
				Документация																						
12			1.423.1-7.1-00.ПЗ	Пояснительная записка																						
11			1.423.1-7.1-00.ВД	Ведомость ссылочных документов																						
12			1.423.1-7.1-3.00ВРС	Ведомость расхода стали																						
12			1.423.1-7.1-2.00.СБ	Сборочный чертеж																						
				Сборочные единицы																						
11		1	1.423.1-7.2-0.02.0-06	Сетка арматурная С7	4	4	4	4	4	4	4	4	4	4	4	4	4	4	4	4	4	4	4	4	4	
			1.423.1-7.2-0.00.1-009	Стержень напрягаемый	4																					
11		2	-011							4																
			-013														4									
			-015																						4	
			-023			4																				
			-025								4															
			-027															4								
			-039				4																			
			-041									4			4											
			-043																4			8				
			-066					4																		
			-068										4			4										
			-070																	4			8			
			-093						4																	
			-095											4												
			-097																		4			8		
12		3	1.423.1-7.2-0.00.3-09	Спираль	1	1	1	1	1																	
			-10							1	1	1	1	1	1	1										
			-11														1	1	1	1	1	1	1	1		
			-12																						1	
				Материал																						
				Бетон марки М300÷М600	1.0	1.0	1.0	1.0	1.0	1.1	1.1	1.1	1.1	1.1	1.1	1.1	1.2	1.2	1.2	1.2	1.2	1.2	1.2	1.2	1.3	м³

Инв. № подл. | Подпись и дата | Взам. инв. №

Т-37-12/84

Формат	Зона	Поз.	Обозначение	Наименование	Кол. на исполн. 1.423.1-7.1-3.00.0- 056	057	058	059	060	061	062	063	064	065	066	067	068	069	070	071	072	073	074	Примечание
				Документация																				
12			1.423.1-7.1-00 ПЗ	Пояснительная записка																				
11			1.423.1-7.1-00 ВД	Ведомость ссылочных документов																				
12			1.423.1-7.1-3.00 ВРС	Ведомость расхода стали																				
12			1.1.423.1-7.1-2.00.056	Сборочный чертеж																				
				Сборочные единицы																				
11		1	1.423.1-7.2-0.02.0-06	Сетка арматурная СТ	4	4	4	4	4	4	4	4	4	4	4	4	4	4	4	4	4	4	4	
			1.423.1-7.2-0.00.1-016	Стержень напрягаемый								4												
11		2	-017														4							
			-019																			4		
			-029		4																			
			-030										4											
			-031															4						
			-035																				4	
			-045			4			8															
			-046											4										
			-047																4					
			-072				4			8														
			-073												4									
			-074																	4				
			-099					4			8													
			-100													4								
			-101																		4			
12		3	1.423.1-7.2-0.00.3-12	Спираль	1	1	1	1	1	1	1													
			-13									1	1	1	1	1								
			-14														1	1	1	1	1			
			-16																			1	1	
				Материал																				
				Бетон марки М300÷М600	1.3	1.3	1.3	1.3	1.3	1.3	1.3	1.4	1.4	1.4	1.4	1.4	1.5	1.5	1.5	1.5	1.5	1.0	1.0	м³

Инв. № подл. | Подп. и дата | Взам. инв. №

Т-ЗТМ 1/85

1.423.1-7.1-3.00.0

Лист 4

Формат	Зона	Поз.	Обозначение	Наименование	Кол. на исполн. 1.423.1-7.1-3.00.0- 075	076	077	078	079	080	081	082	083	084	085	086	087	088	089	090	091	092	093	094	095	Примечание
				Документация																						
12			1.423.1-7.1-00 ПЗ	Пояснительная записка																						
11			1.423.1-7.1-00.ВД	Ведомость ссылочных документов																						
12			1.423.1-7.1-3.00 ВРС	Ведомость расхода стали																						
12			1.423.1-7.1-2.00.0СБ	Сборочный чертеж																						
				Сборочные единицы																						
11		1.	1.4231-7.2-0.02.0-06	Сетка арматурная СТ	4	4	4	4	4	4	4	4	4	4	4	4	4	4	4	4	4	4	4	4	4	
			1.423.1-7.2-0.00.1-021	Стержень напрягаемый						4																
11		2	-023														4									
			-025																					4		
			-035				8																			
			-037								4			8												
			-039															4			8					
			-041																						4	
			-062		4			8																		
			-064									4			8											
			-066																4			8				
			-089			4			8																	
			-091										4			8										
			-093																	4			8			
12		3	1.423.1-7.2-0.00.3-16	Спираль	1	1	1	1	1																	
			-17							1	1	1	1	1	1	1										
			-18														1	1	1	1	1	1	1			
			-19																					1	1	
				Материал																						
				Бетон марки М300÷М600	1.0	1.0	1.0	1.0	1.0	1.2	1.2	1.2	1.2	1.2	1.2	1.2	1.3	1.3	1.3	1.3	1.3	1.3	1.3	1.4	1.4	м³

Инв. № подл. | Подпись и дата | Взам. инв. №

Т-37420/66

Формат	Зона	Поз.	Обозначение	Наименование	Кол. на исполн. 423.1 - 7.1 - 3.00.0 - 096	097	098	099	100	101	102	103	104	105	106	107	108	109	110	111	112	113	114	115	116	Примечание
				Документация																						
12			1.423.1-7.1-00 ПЗ	Пояснительная записка																						
11			1.423.1-7.1-00 ВД	Ведомость ссылочных документов																						
12			1.423.1-7.1-3.00 ВРС	Ведомость расхода стали																						
12			1.423.1-7.1- .2.00.0СБ	Сборочный чертеж																						
				Сборочные единицы																						
11		1	1.423.1-7.2-0.02.0-06	Сетка арматурная СТ	4	4	4	4	4	4	4	4	4	4	4	4	4	4	4	4	4	4	4	4	4	
			1.423.1-7.2-0.00.1-027	Стержень напрягаемый						4																
			-029														4									
			-030																					4		
			-041				8																			
			-043								4			8												
			-045															4			8					
			-046																						4	
			-068		4			8																		
			-070									4			8											
			-072																4			8				
			-095			4			8																	
			-097										4			8										
			-099																	4			8			
12		3	1.423.1-7.2-0.00.3-19	Спираль	1	1	1	1	1																	
			-20							1	1	1	1	1	1	1										
			-21														1	1	1	1	1	1	1			
			-22																					1	1	
				Материал																						
				Бетон марки М300÷М600	1.4	1.4	1.4	1.4	1.4	1.5	1.5	1.5	1.5	1.5	1.5	1.5	1.6	1.6	1.6	1.6	1.6	1.6	1.6	1.8	1.8	м3

Т-37920/67

Формат	Зона	Поз.	Обозначение	Наименование	Кол. на исполн. 423.1 - 7.1 - 3.00.0 - 117	118	119	120	121	122	123	124	125	126	127	128	129	120	131	132	133	134	135	136	137	Примечание
				Документация																						
12			1.423.1-7.1-00.ПЗ	Пояснительная записка																						
11			1.423.1-7.1-00.ВД	Ведомость ссылочных документов																						
12			1.423.1-7.1-3.00ВРС	Ведомость расхода стали																						
12			1.423.1-7.1-2.00.ОСБ	Сборочный чертеж																						
				Сборочные единицы																						
11		1	1.423.1-7.2-0.02.0-06	Сетка арматурная С7	4	4	4	4	4	4	4	4	4	4	4	4										
			-07	С8													4	4	4	4	4	4	4	4	4	
			1.423.1-7.2-0.001-031	Стержень напрягаемый						4																
			-045														4			8						
			-046				8																4			
			-047								4			8												
			-072															4			8					
			-073		4			8																4		
			-074									4			8											
			-099																4			8				
			-100			4			8																4	
			-101										4			8										
12		3	1.423.1-7.2-0.00.3-22	Спираль	1	1	1	1	1																	
			-23							1	1	1	1	1	1	1										
			-27														1	1	1	1	1	1				
			-28																				1	1	1	
				Материал																						
				Бетон марки М300-М600	1.8	1.8	1.8	1.6	1.8	1.9	1.9	1.9	1.9	1.9	1.9	1.9	2.0	2.0	2.0	2.0	2.0	2.0	2.2	2.2	2.2	м³

Инв. № подл. | Подпись и дата | Взам. инв. №

Т-37420/69

1.423.1 - 7.1 - 3.00.0

Лист 7

Формат	Зона	Поз.	Обозначение	Наименование	Кол. на исполн. 1.423.1 – 7.1 – 3.00.0 – 138	139	140	141	142	143	144	145	146	147	148	149	150	151	152	153	154	155	156	157	Примечание
				Документация																					
12			1.423.1-7.1-00.ПЗ	Пояснительная записка																					
11			1.423.1-7.1-00.ВД	Ведомость ссылочных документов																					
12			1.423.1-7.1-3.00ВРС	Ведомость расхода стали																					
12			1.423.1-7.1- 2.00.ОСБ	Сборочный чертеж																					
				Сборочные единицы																					
11		1	1.423.1-7.2-0.02.0-03	Сетка арматурная СЧ																4	4	4	4	4	
			-07	СВ	4	4	4	4	4	4	4	4	4	4	4	4	4	4	4						
11		2	1.423.1-7.2-0.00.1-046	Стержень напрягаемый	8																				
			-047					4			8														
			-049											4			8								
			-073			8																			
			-074						4			8													
			-076												4			8							
			-100				8																		
			-101							4			8												
			-103													4			8						
			-116																						
			-122																						
			-136																						
			-152																						
			-179																						
12		3	1.423.1-7.2-0.00.3	Спираль																1	1	1	1	1	
			-28		1	1	1																		
			-29					1	1	1	1	1	1												
			-30											1	1	1	1	1	1						
				Материал																					
				Бетон марки М300÷М600	2.2	2.2	2.2	2.3	2.3	2.3	2.3	2.3	2.3	2.6	2.6	2.6	2.6	2.6	2.6	0.5	0.5	0.5	0.5	0.5	м²

Т-37420/69

Формат	Зона	Поз.	Обозначение	Наименование	Кол. на испол. 423.1-7.1-3.00.0- 158	159	160	161	162	163	164	165	166	167	168	169	170	171	172	173	174	175	Примечание
				Документация																			
12			1.423.1-7.1-00.ПЗ	Пояснительная записка																			
11			1.423.1-7.1-00.ВД	Ведомость ссылочных документов																			
12			1.423.1-7.1-3.00 ВРС	Ведомость расхода стали																			
12			1.423.1-7.1-2.00.СБ	Сборочный чертеж																			
				Сборочные единицы																			
11		1	1.423.1-7.2-0.02.0-03	Сетка арматурная СУ	4	4	4	4	4	4	4												
			-05	СБ								4	4	4	4	4	4	4	4	4	4	4	
11		2	1.423.1-7.2-0.00.1-116	Стержень напрягаемый								4											
			-117		4																		
			-118																	4			
			-122										4										
			-124			4																	
			-126																		4		
			-136											4									
			-138				4																
			-140																			4	
			-152												4			8					
			-154					4			8												
			-179													4			8				
			-181						4														
			-206														4						
			-208							4													
12		3	1.423.1-7.2-0.00.3-01	Спираль	1	1	1	1	1	1	1												
			-03									1	1	1	1	1	1	1	1				
			-04																	1	1	1	
				Материал																			
				Бетон марки М300÷М600	0.6	0.6	0.6	0.6	0.6	0.6	0.6	0.7	0.7	0.7	0.7	0.7	0.7	0.7	0.7	0.8	0.8	0.8	м³

Инв. № подл. | Подпись и дата | Взам. инв. №

Формат	Зона	Поз.	Обозначение	Наименование	Кол. на испол. 1.423.1-7.1-3.00.0- 176	177	178	179	180	181	182	183	184	185	186	187	188	189	190	Примечание
				Документация																
12			1.423.1-7.1-00.ПЗ	Пояснительная записка																
11			1.423.1-7.1-00.ВД	Ведомость ссылочных документов																
12			1.423.1-7.1-3.00ВРС	Ведомость расхода стали																
12			1.423.1-7.1-2.00.СБ	Сборочный чертеж																
				Сборочные единицы																
11		1	1.423.1-7.2-0.02.0-05	Сетка арматурная СБ	4	4														
			-06	С7			4	4	4	4	4	4	4	4	4	4	4	4	4	
11		2	1.423.1-7.2-0.00.1-121	Стержень напрягаемый			4													
			-123									4								
			-125														4			
			-135					4												
			-137										4							
			-139															4		
			-151						4											
			-153											4						
			-155																4	
			-156		4															
			-178							4										
			-180												4					
			-183			4														
			-205								4									
			-207													4				
12		3	1.423.1-7.2.0.00.3-04	Спираль	1	1														
			-07				1	1	1	1	1									
			-08									1	1	1	1	1				
			-09														1	1	1	
				Материал																
				Бетон марки М300÷М600	0.8	0.8	0.8	0.8	0.8	0.8	0.8	0.9	0.9	0.9	0.9	0.9	1.0	1.0	1.0	$м^3$

Формат	Зона	Поз.	Обозначение	Наименование	Кол. на исполн. 1.423.1 – 7.1 – 3.00.0 – 191	192	193	194	195	196	197	198	199	200	201	202	203	204	205	206	207	208	209	210	211	Примечание
				Документация																						
12			1.423.1-7.1-00.ПЗ	Пояснительная записка																						
11			1.423.1-7.1-00 ВД	Ведомость ссылочных документов																						
12			1.423.1-7.1-3.00.ВРС	Ведомость расхода стали																						
12			1.423.1-7.1-200.ОСБ	Сборочный чертеж																						
				Сборочные единицы																						
11		1	1.423.1-7.2-0.02.0-06	Сетка арматурная СТ	4	4	4	4	4	4	4	4	4	4	4	4	4	4	4	4	4	4	4	4	4	
11		2	1.423.1-7.2-0.001-127	Стержень напрягаемый			4																			
			-129											4												
			-131																			4				
			-141					4																		
			-143												4											
			-145																				4			
			-157						4			8														
			-159													4			8							
			-161																					4		
			-182		4																					
			-184							4			8													
			-186														4			8						
			-188																						4	
			-209			4																				
			-211								4															
			-213															4			8					
12		3	1.423.1-7.2-0.00.3-09	Спираль	1	1																				
			-10				1	1	1	1	1	1	1													
			-11											1	1	1	1	1	1	1	1					
			-12																			1	1	1	1	
				Материал																						
				Бетон марки М300÷М600	1.0	1.0	1.1	1.1	1.1	1.1	1.1	1.1	1.1	1.2	1.2	1.2	1.2	1.2	1.2	1.2	1.2	1.3	1.3	1.3	1.3	$м^3$

Инв. № подл. | Подпись и дата | Взам. инв. №

Т-37420/73

Формат	Зона	Поз.	Обозначение	Наименование	Кол. на исполн. 1.423.1-7.1— 3.00.0- 212	213	214	215	216	217	218	219	220	221	222	223	224	225	226	227	228	229	230	231	232	Примечание
				Документация																						
12			1.423.1-7.1-00.ПЗ	Пояснительная записка																						
11			1.423.1-7.1-00.ВД	Ведомость ссылочных документов																						
12			1.423.1-7.1-3.00ВРС	Ведомость расхода стали																						
12			1.423.1-7.1-2.00.СБ	Сборочный чертеж																						
				Сборочные единицы																						
11		1	1.423.1-7.2-0.02.0-06	Сетка арматурная СТ	4	4	4	4	4	4	4	4	4	4	4	4	4	4	4	4	4	4	4	4	4	
11		2	1.423.1-7.2-0.00.1-132	Стержень напрягаемый					4																	
			-133											4												
			-135																4							
			-146							4																
			-147												4											
			-151																	4			8			
			-161			8																				
			-162								4															
			-163													4										
			-178																		4			8		
			-188				8																			
			-189									4														
			-190														4									
			-205																			4			8	
			-215		4		8																			
			-216										4													
			-217															4								
12		3	1.423.1-7.2-0.00.3-12	Спираль	1	1	1	1																		
			-13						1	1	1	1	1													
			-14											1	1	1	1	1								
			-16																1	1	1	1	1	1	1	
				Материал																						
				Бетон марки М300÷М600	1,3	1,3	1,3	1,3	1,4	1,4	1,4	1,4	1,4	1,5	1,5	1,5	1,5	1,5	1,0	1,0	1,0	1,0	1,0	1,0	1,0	м³

Формат	Зона	Поз	Обозначение	Наименование	Кол. на исполн. 1.423.1-7.1-3.00.0- 233	234	235	236	237	238	239	240	241	242	243	244	245	246	247	248	249	250	251	252	253	Примечание
				Документация																						
12			1.423.1-7.1-00.ПЗ	Пояснительная записка																						
11			1.423.1-7.1-00.ВД	Ведомость ссылочных документов																						
12			1.423.1-7.1-3.00ВРС	Ведомость расхода стали																						
12			1.423.1-7.1-2.00.ОСБ	Сборочный чертеж																						
				Сборочные единицы																						
11		1	1.423.1-7.2-0.02.0-06	Сетка арматурная С7	4	4	4	4	4	4	4	4	4	4	4	4	4	4	4	4	4	4	4	4	4	
11		2	1.423.1-7.2-0.001-137	Стержень напрягаемый	4																					
			-139									4														
			-141																4							
			-153			4			8																	
			-155										4			8										
			-157																	4			8			
			-180				4			8																
			-182											4			8									
			-184																		4			8		
			-207					4			8															
			-209												4			8								
			-211																			4			8	
12		3	1.423.1-7.2-0.00.3-17	Спираль	1	1	1	1	1	1	1															
			-18									1	1	1	1	1	1	1								
			-19																1	1	1	1	1	1	1	
				Материал																						
				Бетон марки М300÷М600	1.2	1.2	1.2	1.2	1.2	1.2	1.2	1.3	1.3	1.3	1.3	1.3	1.3	1.3	1.4	1.4	1.4	1.4	1.4	1.4	1.4	м³

Инв. № подл. | Подпись и дата | Взам. инв. №

Т-37420/74

Формат	Зона	Поз.	Обозначение	Наименование	Кол. на исполн. 1.423.1-7.1-3.00.0																				Примечание
					254	255	256	257	258	259	260	261	262	263	264	265	266	267	268	269	270	271	272	273	274	
				Документация																					
А2			1.423.1-7.1-00.ПЗ	Пояснительная записка																					
А1			1.423.1-7.1-00.ВД	Ведомость ссылочных документов																					
А2			1.423.1-7.1-3.00.ВРС	Ведомость расхода стали																					
А2			1.423.1-7.1-2.00.ОСБ	Сборочный чертеж																					
				Сборочные единицы																					
А1		1	1.423.1-7.2-0.02.0-06	Сетка арматурная СТ	4	4	4	4	4	4	4	4	4	4	4	4	4	4	4	4	4	4	4	4	
А1		2	1.423.1-7.2-0.001-143	Стержень напрягаемый	4																				
			-145									4													
			-146																4						
			-159			4			8																
			-161										4			8									
			-162																	4			8		
			-186				4			8															
			-188											4			8								
			-153																		4			8	
			-213				4			8															
			-215												4			8							
			-216																			4		8	
А2		3	1.423.1-7.2-0.00.3-20	Спираль	1	1	1	1	1	1	1														
			-21									1	1	1	1	1	1	1							
			-22																1	1	1	1	1	1	1
				Материал																					
				Бетон марки М300÷М600	1.5	1.5	1.5	1.5	1.5	1.5	1.5	1.6	1.6	1.6	1.6	1.6	1.6	1.6	1.8	1.8	1.8	1.8	1.8	1.8	1.8	м³

Формат	Зона	Поз.	Обозначение	Наименование	Кол. на исполн. 1.423.1-7.1-3.00.0- 275	276	277	278	279	280	281	282	283	284	285	286	287	288	289	290	291	292	293	Примечание
				Документация																				
12			1.423.1-7.1-00.ПЗ	Пояснительная записка																				
11			1.423.1-7.1-00.ВД	Ведомость эксплуатационных документов																				
12			1.423.1-7.1-3.00ВРС	Ведомость расхода стали																				
12			1.423.1-7.1-0.02.4 СБ	Сборочный чертеж																				
				Сборочные единицы																				
11		1	1.423.1-7.2-0.02.0-06	Сетка арматурная С7	4	4	4	4	4	4	4													
			-07	СБ								4	4	4	4	4	4	4	4	4	4	4	4	
11		2	1.423.1-7.2-0.001-147	Стержень напрягаемый	2																			
			-161									4			8									
			-162															4			8			
			-163			4			8															
			-188										4			8								
			-189																4			8		
			-190				4			8														
			-215											4			8							
			-216																	4			8	
			-217					4			8													
12		3	1.423.1-7.2-0.003-23	Спираль	1	1	1	1	1	1	1													
			-27									1	1	1	1	1	1							
			-28															1	1	1	1	1	1	
				Материал																				
				Бетон марки М300÷М600	1.9	1.9	1.9	1.9	1.9	1.9	1.9	2.0	2.0	2.0	2.0	2.0	2.0	2.2	2.2	2.2	2.2	2.2	2.2	м3

Инв. № подл. | Подпись и дата | Взам. инв. №

Формат	Зона	Поз.	Обозначение	Наименование	Кол. на исполн. 1.423.1-7.1-3.00.0- 294	295	296	297	298	299	300	301	302	303	304	305	Примечание
				Документация													
12			1.423.1-7.1-00.ПЗ	Пояснительная записка			—										
11			1.423.1-7.1-00.ВД	Ведомость ссылочных документов			—										
12			1.423.1-7.1-3.00ВРС	Ведомость расхода стали			—										
12			1.423.1-7.1-0.02.035	Сборочный чертеж	—												
				Сборочные единицы													
11		1	1.423.1-7.2-0.02.0-07	Сетка арматурная С8	4	4	4	4	4	4	4	4	4	4	4	4	
11		2	1.423.1-7.2-0.001-163	Стержень напрягаемый	4			8									
			-165								4			8			
			-190			4			8								
			-192									4			8		
			-217				4			8							
			-219										4			8	
12		3	1.423.1-7.2-0.00.3-29	Спираль	1	1	1	1	1	1							
			-30								1	1	1	1	1	1	
				Материал													
				Бетон марки: М300÷М600	2,3	2.3	2.3	2.3	2.3	2.3	2.6	2.6	2.6	2.6	2.6	2.6	м³

Т.Зт. 420-74

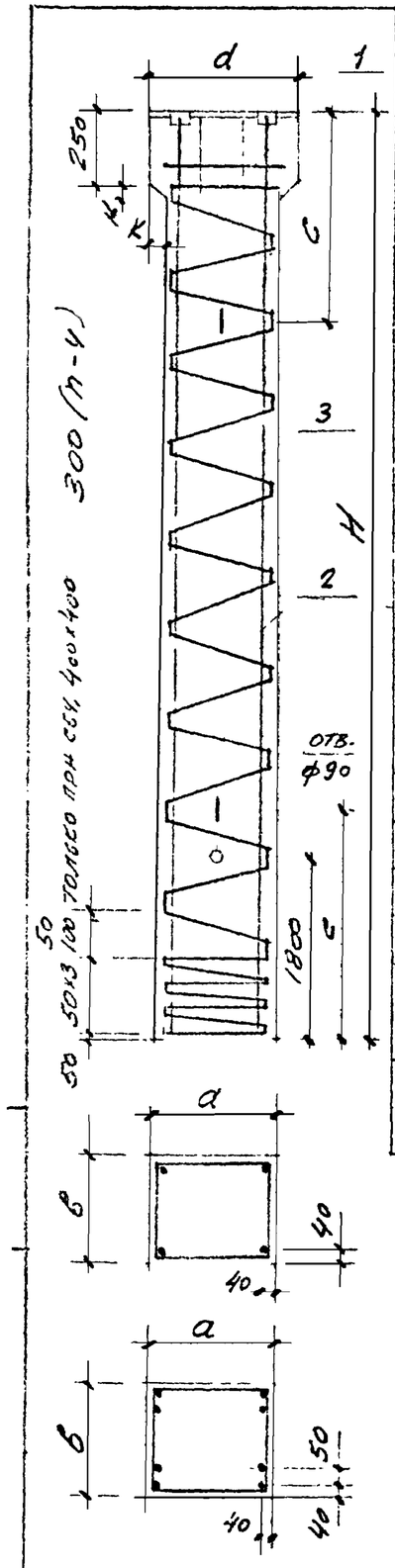

Обозначение	Марки колонн	Размеры колонн, мм H	a	b	d	c	k	Масса т
423.1-7.1-3.00.0	9К56-1АIV							
-001	9К56-2АIV							
-002	9К56-3АIV	5600	300	300	500	1500	100	1,3
-003	9К56-4АIV							
-004	9К56-5АIV							
-005	9К62-1АIV							
-006	9К62-2АIV							
-007	9К62-3АIV							
-008	9К62-4АIV	6200	300	300	500	1600	100	1,5
-009	9К62-5АIV							
-010	9К62-6АIV							
-011	9К62-7АIV							
-012	10К56-1АIV							
-013	10К56-2АIV							
-014	10К56-3АIV							
-015	10К56-4АIV	5600	400	300	600	1500	100	1,7
-016	10К56-5АIV							
-017	10К56-6АIV							
-018	10К56-7АIV							
-019	10К56-8АIV							
-020	10К68-1АIV	6800	400	300	600	1800	100	2,0
-021	10К68-2АIV							

Обозначение	Марки колонн	Размеры колонн, мм H	a	b	d	c	k	Масса т
1.423.1-7.1-3.00.0-022	10К68-3АIV							
-023	10К68-4АIV	6800	400	300	600	1800	100	2.0
-024	10К68-5АIV							
-025	11К51-1АIV							
-026	11К51-2АIV							
-027	11К51-3АIV	5100	400	400	600	1400	100	2,1
-028	11К51-4АIV							
-029	11К51-5АIV							
-030	11К57-1АIV							
-031	11К57-2АIV							
-032	11К57-3АIV	5700	400	400	600	1500	100	2,4
-033	11К57-4АIV							
-034	11К57-5АIV							
-035	11К63-1АIV							
-036	11К63-2АIV							
-037	11К63-3АIV	6300	400	400	600	1600	100	2,6
-038	11К63-4АIV							
-039	11К63-5АIV							
-040	11К69-1АIV							
-041	11К69-2АIV							
-042	11К69-3АIV	6900	400	400	600	1800	100	2.8
-043	11К69-4АIV							

Нач. отд.	Розенблюм		1.423.1-7.1-3.00.0СБ
Н. контр.	Старцева		Колонна 9К56-1АIV ÷ 13К105-6АV Сборочный чертеж
Гл. инж.	Кутырина		
Проверил	Рутковская		
Ст. инж.	Старцева		
Ст. инж.	Парамшеева		

Стадия	Масса	Масштаб
Р	см таблицу	—
Лист 1	Листов 9	

ЦНИИпромзданий

Обозначение	Марки колонн	Размеры колонн, мм						Масса т
		H	a	в	d	c	K	
1.423.1-7.1-3.00.0-044	11К69-5А IV							
-045	11К69-6А IV	6900	400	400	600	1800	100	2.8
-046	11К69-7А IV							
-047	11К75-1А IV							
-048	11К75-2А IV							
-049	11К75-3А IV							
-050	11К75-4А IV	7500	400	400	600	2000	100	3.1
-051	11К75-5А IV							
-052	11К75-6А IV							
-053	11К75-7А IV							
-054	11К75-8А IV							
-055	11К81-1А IV							
-056	11К81-2А IV							
-057	11К81-3А IV							
-058	11К81-4А IV	8100	400	400	600	2100	100	3,3
-059	11К81-5А IV							
-060	11К81-6А IV							
-061	11К81-7А IV							
-062	11К81-8А IV							
-063	11К87-1А IV							
-064	11К87-2А IV							
-065	11К87-3А IV	8700	400	400	600	2300	100	3,5
-066	11К87-4А IV							
-067	11К87-5А IV							
-068	11К93-1А IV	9300	400	400	600	2500	100	3,8
-069	11К93-2А IV							

Обозначение	Марки колонн	Размеры колонн, мм						Масса т
		H	a	в	d	c	K	
1.423.1-7.1-3.00.0-070	11К93-3А IV							
-071	11К93-4А IV	9300	400	400	600	2500	100	3.8
-072	11К93-5А IV							
-073	12К51-1А IV							
-074	12К51-2А IV							
-075	12К51-3А IV							
-076	12К51-4А IV	5100	500	400	600	1400	50	2,6
-077	12К51-5А IV							
-078	12К51-6А IV							
-079	12К51-7А IV							
-080	12К57-1А IV							
-081	12К57-2А IV							
-082	12К57-3А IV							
-083	12К57-4А IV	5700	500	400	600	1500	50	2.9
-084	12К57-5А IV							
-085	12К57-6А IV							
-086	12К57-7А IV							
-087	12К63-1А IV							
-088	12К63-2А IV							
-089	12К63-3А IV							
-090	12К63-4А IV	6300	500	400	600	1600	50	3,2
-091	12К63-5А IV							
-092	12К63-6А IV							
-093	12К63-7А IV							
-094	12К69-1А IV	6900	500	400	600	1800	50	3,5
-095	12К69-2А IV							

Обозначение	Марки колонн	Размеры колонн, мм H	a	b	d	c	k	Масса т
1.423.1-7.1-3.00.0-096	12К69-3АIV	6900	500	400	600	1800	50	3,5
-097	12К69-4АIV							
-098	12К69-5АIV							
-099	12К69-6АIV							
-100	12К69-7АIV							
-101	12К75-1АIV	7500	500	400	600	2000	50	3,8
-102	12К75-2АIV							
-103	12К75-3АIV							
-104	12К75-4АIV							
-105	12К75-5АIV							
-106	12К75-6АIV							
-107	12К75-7АIV							
-108	12К81-1АIV	8100	500	400	600	2100	50	4,1
-109	12К81-2АIV							
-110	12К81-3АIV							
-111	12К81-4АIV							
-112	12К81-5АIV							
-113	12К81-6АIV							
-114	12К81-7АIV							
-115	12К87-1АIV	8700	500	400	600	2300	50	4,4
-116	12К87-2АIV							
-117	12К87-3АIV							
-118	12К87-4АIV							
-119	12К87-5АIV							
-120	12К87-6АIV							
-121	12К87-7АIV							

Обозначение	Марки колонн	Размеры колонн, мм H	a	b	d	c	k	Масса т
1.423.1-7.1-3.00.0-122	12К93-1АIV	9300	500	400	600	2500	50	4,7
-123	12К93-2АIV							
-124	12К93-3АIV							
-125	12К93-4АIV							
-126	12К93-5АIV							
-127	12К93-6АIV							
-128	12К93-7АIV							
-129	13К81-1АIV	8100	500	500	600	2100	50	5,1
-130	13К81-2АIV							
-131	13К81-3АIV							
-132	13К81-4АIV							
-133	13К81-5АIV							
-134	13К81-6АIV							
-135	13К87-1АIV	8700	500	500	600	2300	50	5,5
-136	13К87-2АIV							
-137	13К87-3АIV							
-138	13К87-4АIV							
-139	13К87-5АIV							
-140	13К87-6АIV							
-141	13К93-1АIV	9300	500	500	600	2500	50	5,8
-142	13К93-2АIV							
-143	13К93-3АIV							
-144	13К93-4АIV							
-145	13К93-5АIV							
-146	13К93-6АIV							

Инв. № подл. | Подпись и дата | Взам. инв. №

1.423.1-7.1-3.00.0 СБ

Лист 3

Обозначение	Марки колонн	Размеры колонн, мм						Масса т
		H	a	в	d	c	k	
1.423.1-7.1—3.00.0-147	13К105-1АIV	10500	500	500	600	2800	50	6,6
-148	13К105-2АIV							
-149	13К105-3АIV							
-150	13К105-4АIV							
-151	13К105-5АIV							
-152	13К105-6АIV							
-153	9К56-1АV	5600	300	300	500	1500	100	1,3
-154	9К56-2АV							
-155	9К56-3АV							
-156	9К56-4АV							
-157	9К56-5АV							
-158	9К62-1АV	6200	300	300	500	1600	100	1,4
-159	9К62-2АV							
-160	9К62-3АV							
-161	9К62-4АV							
-162	9К62-5АV							
-163	9К62-6АV							
-164	9К62-7АV							
-165	10К56-1АV	5600	400	300	600	1500	100	1,7
-166	10К56-2АV							
-167	10К56-3АV							
-168	10К56-4АV							
-169	10К56-5АV							
-170	10К56-6АV							
-171	10К56-7АV							
-172	10К56-8АV							

Обозначение	Марки колонн	Размеры колонн, мм						Масса т
		H	a	в	d	c	k	
1.423.1-7.1—3.00.0-173	10К68-1АV	6800	400	300	600	1800	100	2.1
-174	10К68-2АV							
-175	10К68-3АV							
-176	10К68-4АV							
-177	10К68-5АV							
-178	11К51-1АV	5100	400	400	600	1400	100	2.1
-179	11К51-2АV							
-180	11К51-3АV							
-181	11К51-4АV							
-182	11К51-5АV							
-183	11К57-1АV	5700	400	400	600	1500	100	2.4
-184	11К57-2АV							
-185	11К57-3АV							
-186	11К57-4АV							
-187	11К57-5АV							
-188	11К63-1АV	6300	400	400	600	1600	100	2.6
-189	11К63-2АV							
-190	11К63-3АV							
-191	11К63-4АV							
-192	11К63-5АV							
-193	11К69-1АV	6900	400	400	600	1800	100	2.8
-194	11К69-2АV							
-195	11К69-3АV							
-196	11К69-4АV							
-197	11К69-5АV							
-198	11К69-6АV							
-199	11К69-7АV							

Обозначение	Марки колонн	Размеры колонн, мм						Масса т
		H	a	b	d	c	k	
1.423.1-7.1— 3.00.0-200	11К75-1АV	7500	400	400	600	2000	100	3.0
-201	11К75-2АV							
-202	11К75-3АV							
-203	11К75-4АV							
-204	11К75-5АV							
-205	11К75-6АV							
-206	11К75-7АV							
-207	11К75-8АV							
-208	11К81-1АV	8100	400	400	600	2100	100	3,3
-209	11К81-2АV							
-210	11К81-3АV							
-211	11К81-4АV							
-212	11К31-5АV							
-213	11К81-6АV							
-214	11К81-7АV							
-215	11К81-8АV							
-216	11К87-1АV	8700	400	400	600	2300	100	3,5
-217	11К87-2АV							
-218	11К87-3АV							
-219	11К87-4АV							
-220	11К87-5АV							
-221	11К93-1АV	9300	400	400	600	2500	100	3.8
-222	11К93-2АV							
-223	11К93-3АV							
-224	11К93-4АV							
-225	11К93-5АV							

Обозначение	Марки колонн	Размеры колонн, мм						Масса т
		H	a	b	d	c	k	
1.423.1-7.1 — 3.000-226	12К51-1АV	5100	500	400	600	1400	50	2.6
-227	12К51-2АV							
-228	12К51-3АV							
-229	12К51-4АV							
-230	12К51-5АV							
-231	12К51-6АV							
-232	12К51-7АV							
-233	12К57-1АV	5700	500	400	600	1500	50	2,9
-234	12К57-2АV							
-235	12К57-3АV							
-236	12К57-4АV							
-237	12К57-5АV							
-238	12К57-6АV							
-239	12К57-7АV							
-240	12К63-1АV	6300	500	400	600	1600	50	3.2
-241	12К63-2АV							
-242	12К63-3АV							
-243	12К63-4АV							
-244	12К63-5АV							
-245	12К63-6АV							
-246	12К63-7АV							
-247	12К69-1АV	6900	500	400	600	1800	50	3,5
-248	12К69-2АV							
-249	12К69-3АV							
-250	12К69-4АV							
-251	12К69-5АV							

Инв. № подл. | Подпись и дата | Взам. инв. №

7-3ТХ20/84

Обозначение	Марки колонн	Размеры колонн, мм						Масса т
		H	a	b	d	c	k	
1.423.1-7.1-3.00.0-252	12К69-6АV	6900	500	400	600	1800	50	3,5
-253	12К69-7АV							
-254	12К75-1АV	7500	500	400	600	2000	50	3,8
-255	12К75-2АV							
-256	12К75-3АV							
-257	12К75-4АV							
-258	12К75-5АV							
-259	12К75-6АV							
-260	12К75-7АV							
-261	12К81-1АV	8100	500	400	600	2100	50	4,1
-262	12К81-2АV							
-263	12К81-3АV							
-264	12К81-4АV							
-265	12К81-5АV							
-266	12К81-6АV							
-267	12К81-7АV							
-268	12К87-1АV	8700	500	400	600	2300	50	4,4
-269	12К87-2АV							
-270	12К87-3АV							
-271	12К87-4АV							
-272	12К87-5АV							
-273	12К87-6АV							
-274	12К87-7АV							
-275	12К93-1АV	9300	500	400	600	2500	50	4,7
-276	12К93-2АV							
-277	12К93-3АV							
-278	12К93-4АV							

Обозначение	Марки колонн	Размеры колонн мм						Масса т
		H	a	b	d	c	k	
1.423.1-7.1-3.00.0-279	12К93-5АV	9300	500	400	600	2500	50	4,7
-280	12К93-6АV							
-281	12К93-7АV							
-282	13К81-1АV	8100	500	500	600	2100	50	5,1
-283	13К81-2АV							
-284	13К81-3АV							
-285	13К81-4АV							
-286	13К81-5АV							
-287	13К81-6АV							
-288	13К87-1АV	8700	500	500	600	2300	50	5,5
-289	13К87-2АV							
-290	13К87-3АV							
-291	13К87-4АV							
-292	13К87-5АV							
-293	13К87-6АV							
-294	13К93-1АV	9300	500	500	600	2500	50	5,8
-295	13К93-2АV							
-296	13К93-3АV							
-297	13К93-4АV							
-298	13К93-5АV							
-299	13К93-6АV							
-300	13К105-1АV	10500	500	500	600	2800	50	6,6
-301	13К105-2АV							
-302	13К105-3АV							
-303	13К105-4АV							
-304	13К105-5АV							
-305	13К105-6АV							

I ПРИ ЖЕЛЕЗОБЕТОННЫХ КОНСТРУКЦИЯХ ПОКРЫТИЯ

ШАГ КОЛОНН 6.0 М

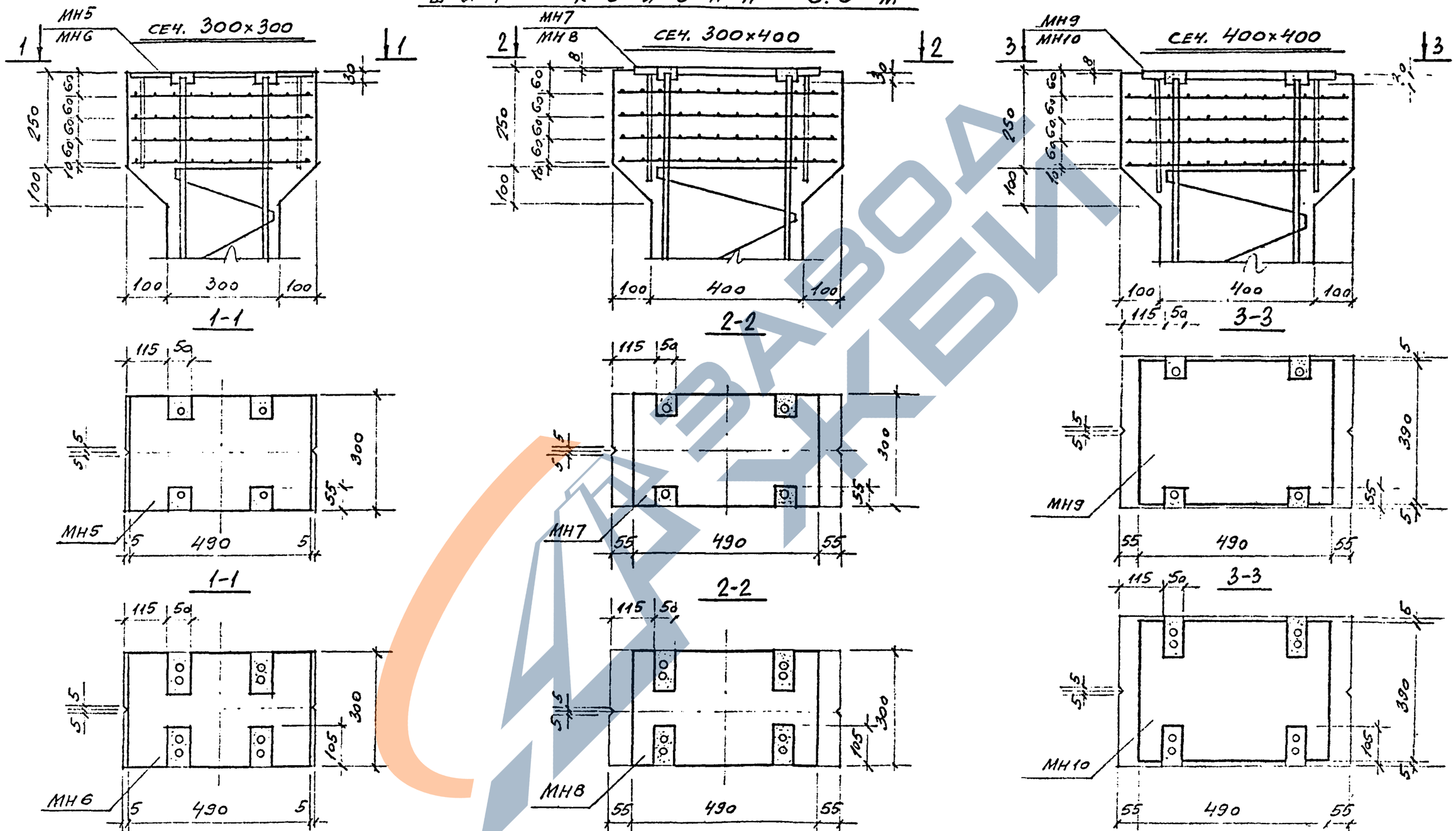

ЗАВОД ЖБИ

Инв. № подл. | Подпись и дата | Т-37420/89

1.423.1-7.1-3.00.ОСБ

I

ПРИ МЕЛЕЗОБЕТОННЫХ КОНСТРУКЦИЯХ ПОКРЫТИЯ

ШАГ КОЛОНН 6.0 М

СЕЧ. 400×500; 500×500

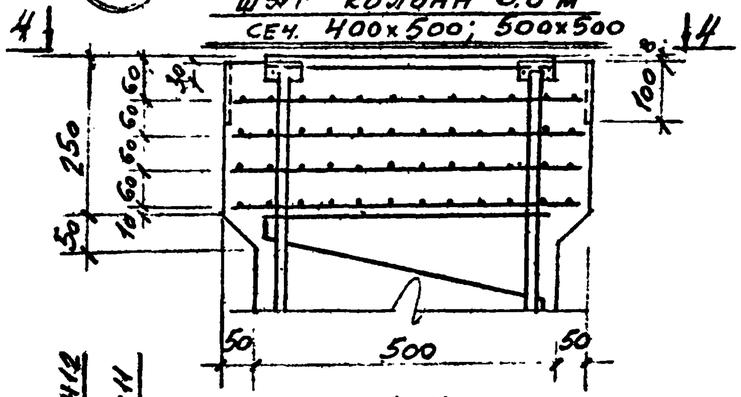

4-4

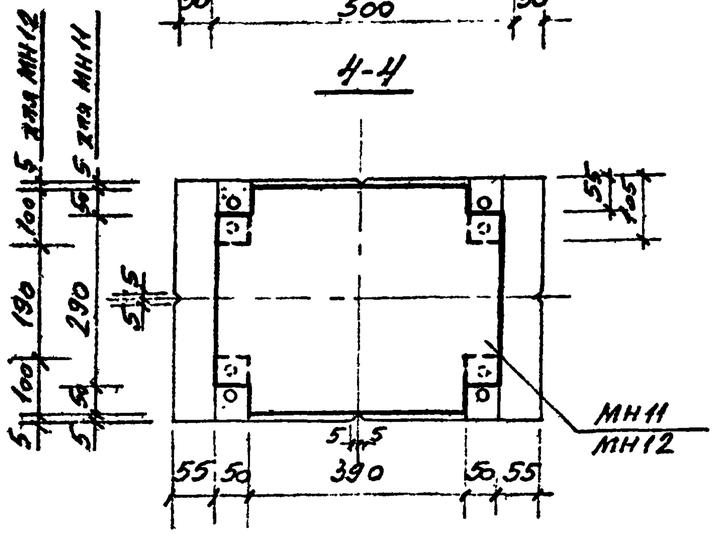

4-4

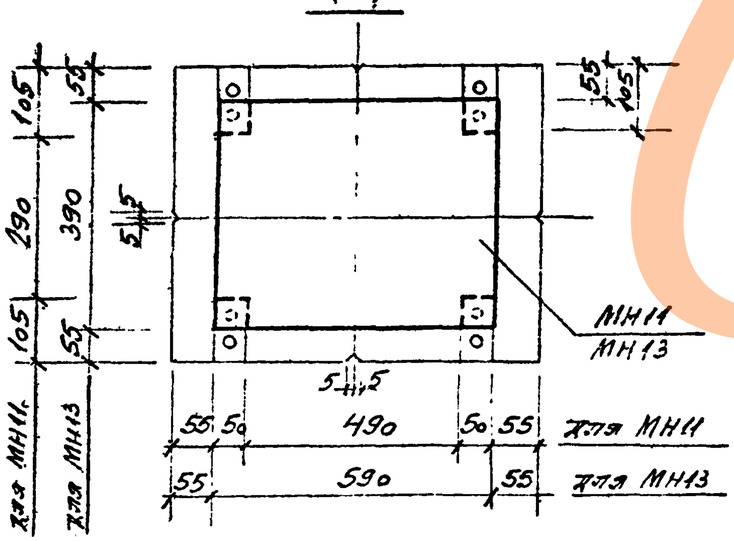

ШАГ КОЛОНН 12.0 М

СЕЧ 400×400

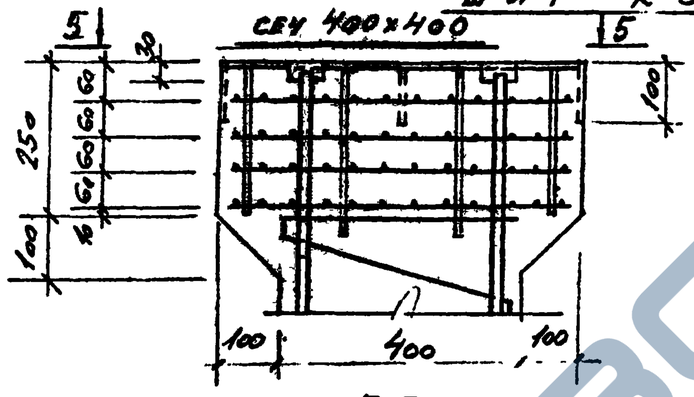

Б-Б

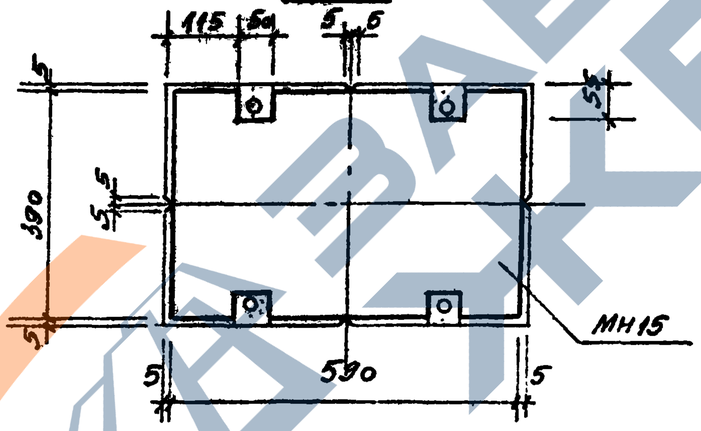

СЕЧ. 400×500

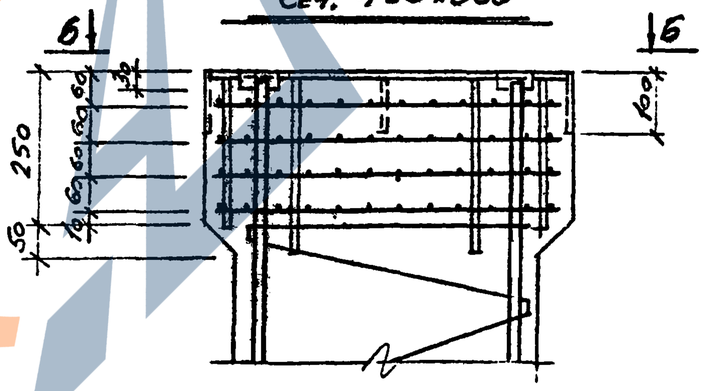

СЕЧ. 500×500

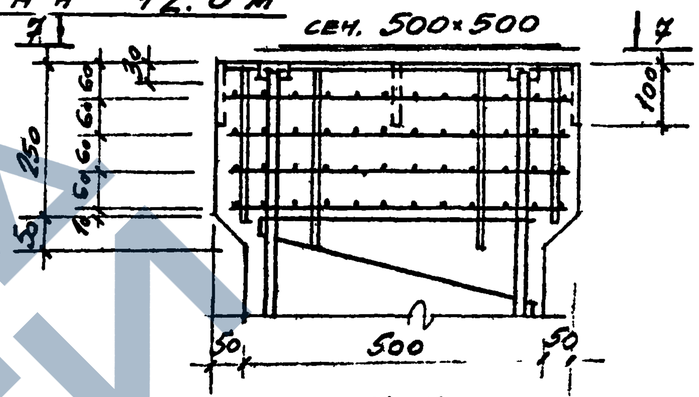

7-7

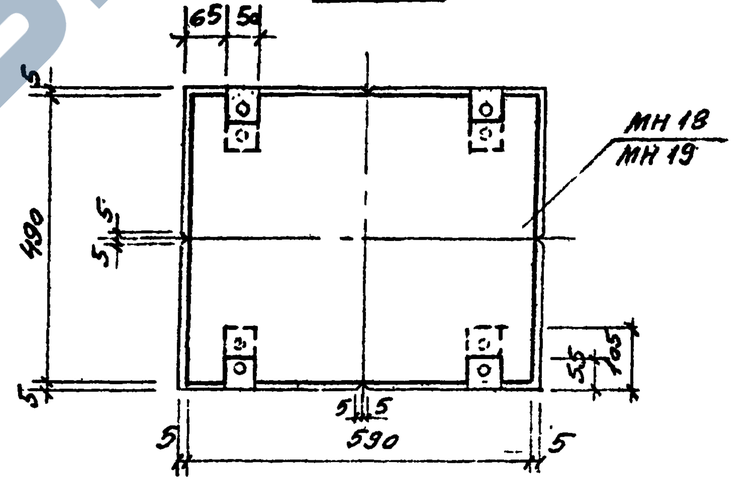

6-6

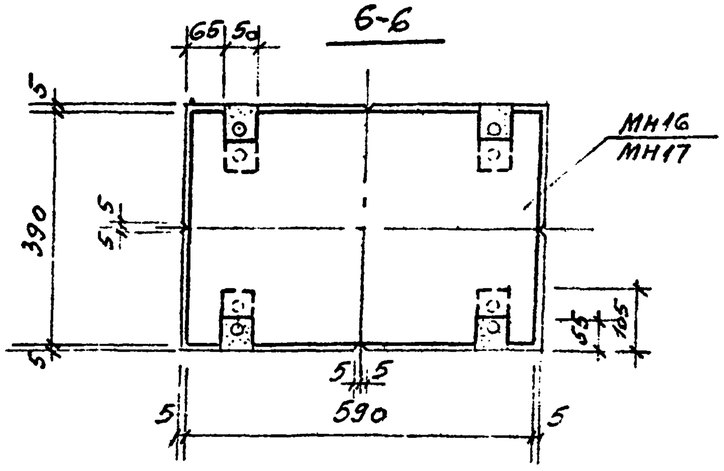

I

ПРИ СТАЛЬНЫХ КОНСТРУКЦИЯХ ПОКРЫТИЯ

ШАГ СР. КОЛОНН 6М (СЕЧ 300×400; 400×400)

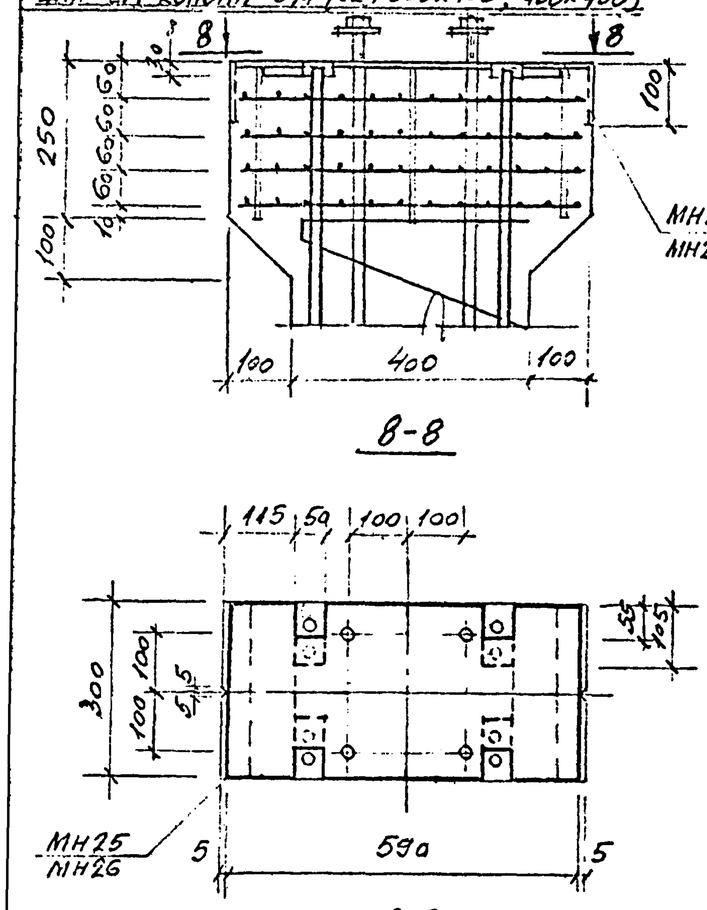

8-8

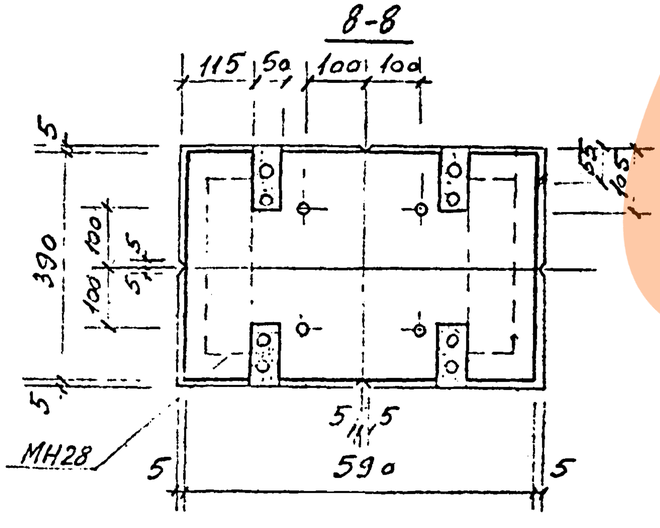

ШАГ СР. КОЛОНН 6.0 и 12.0М (СЕЧ. 400×500; 500×500)

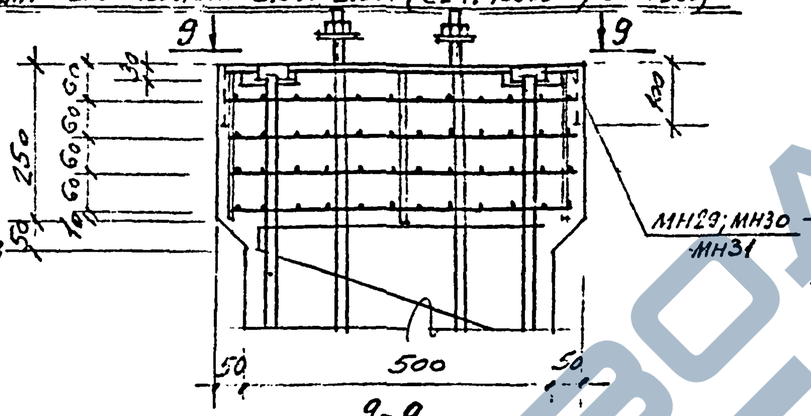

9-9

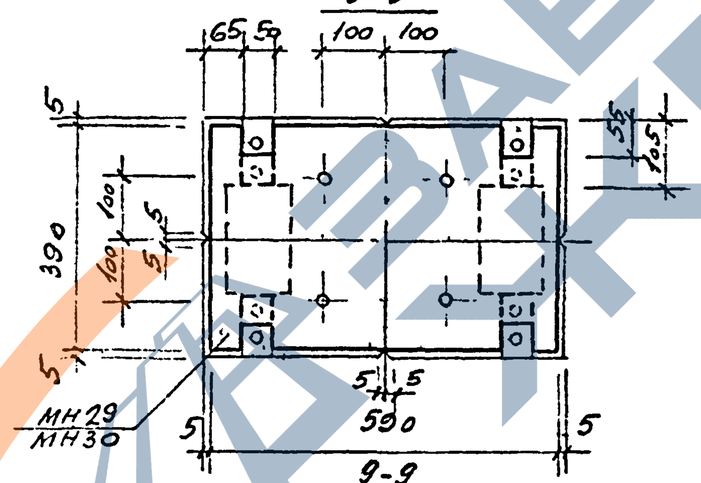

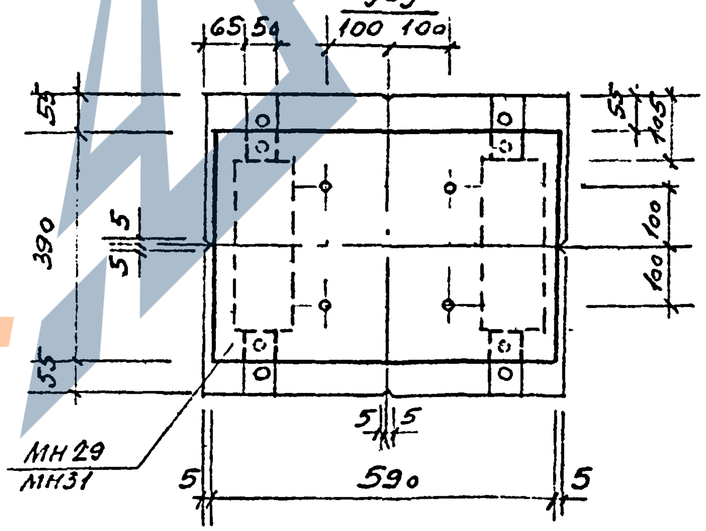

ШАГ СР. КОЛОНН 12.0М (СЕЧ. 400×400)

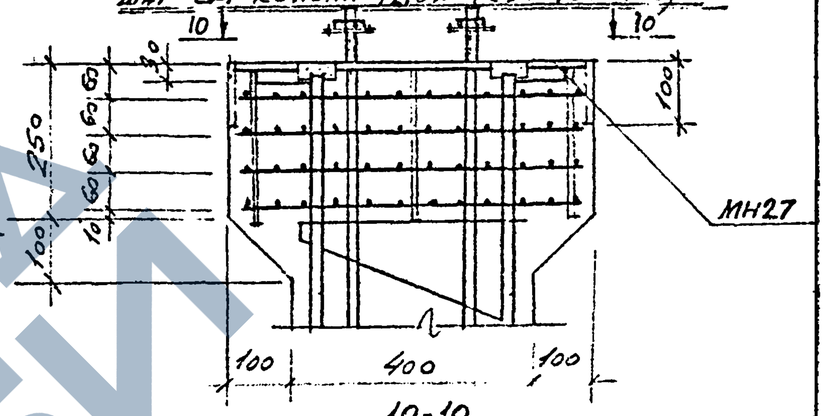

10-10

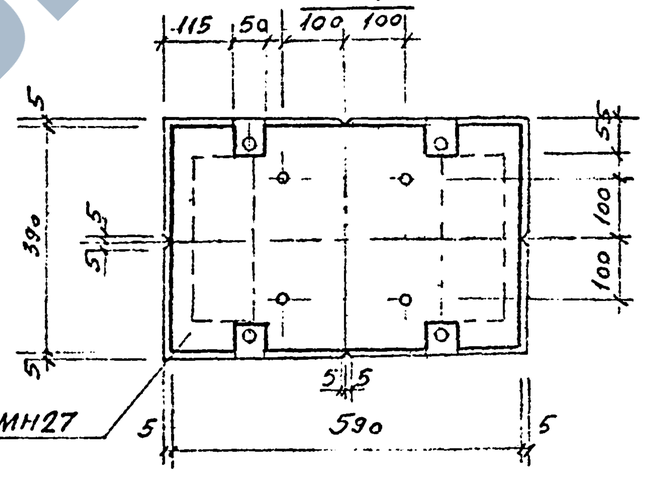

ЗАВОД СКБИ

Инв. № подл. | Подпись и дата

Т-37420/88

1.423.1 - 7.1-3.00.0СБ

Лист 9

Марка колонны	Напрягаемая арматура. Арматурная сталь ГОСТ 5781-82. Класс A IV. Ø мм 12	14	16	18	20	22	Итого	Арматурные изделия. Арматурная сталь ГОСТ 5781-82. Класс A I. Ø мм 6	Итого	Всего кг
9К56 1А IV	20.0						20.0			30.2
9К56-2А IV		27.2					27.2			37.4
9К56-3А IV			35.2				35.2	10.2	10.2	45.4
9К56-4А IV				44.8			44.8			60.0
9К56-5А IV					55.2		55.2			65.4
9К62-1А IV	22.0						22.0			32.7
9К62-2А IV		30.0					30.0			40.7
9К62-3А IV			39.2				39.2			49.9
9К62-4А IV				49.6			49.6	10.7	10.7	60.3
9К62-5А IV					61.2		61.2			71.9
9К62-6А IV						74.0	74.0			84.7
9К62-7А IV				99.2			99.2			109.9
10К56-1А IV	20.0						20.0			31.9
10К56-2А IV		27.2					27.2			39.1
10К56-3А IV			35.2				35.2			47.1
10К56-4А IV				44.8			44.8	11.9	11.9	56.7
10К56-5А IV					55.2		55.2			67.1
10К56-6А IV						66.8	66.8			78.7

Марка колонны	Напрягаемая арматура. Арматурная сталь ГОСТ 5781-82. Класс A IV. Ø мм 12	14	16	18	20	22	Итого	Арматурные изделия. Арматурная сталь ГОСТ 5781-82. Класс A I. Ø мм 6	Итого	Всего кг
10К56-7А IV				89.6			89.6	11.9	11.9	101.5
10К56-8А IV					110.4		110.4			122.3
10К68-1А IV	24.4						24.4			37.4
10К68-2А IV		32.8					32.8			45.8
10К68-3А IV			42.8				42.8	13.0	13.0	55.8
10К68-4А IV				54.4			54.4			67.4
10К68-5А IV					67.2		67.2			80.2
11К51-1А IV		24.8					24.8			39.3
11К51-2А IV			32.4				32.4			46.9
11К51-3А IV				40.6			40.6	14.5	14.5	55.3
11К51-4А IV					50.4		50.4			64.9
11К51-5А IV						60.8	60.8			75.3
11К57-1А IV		27.6					27.6			42.7
11К57-2А IV			36.0				36.0			51.0
11К57-3А IV				45.6			45.6	15.1	15.1	60.7
11К57-4А IV					56.4		56.4			71.5
11К57-5А IV						68.0	68.0			83.1
11К63-1А IV		30.4					30.4	15.8	15.8	46.2

1. Расход стали на колонны дан в кг без учета массы закладных изделий и строповочных приспособлений.

Нач. отд.	Розенблюм	
Н. контр.	Старцева	
Гл. инж. пр.	Купырина	
Проверил	Рутковская	
Ст. инж.	Рутковская	
Исполн.	Лукина	

1.423-1.7.1-1.90 ВРС

Ведомость расхода стали

Стадия	Лист	Листов
Р	1	7

ЦНИИПРОМЗДАНИЙ г. Москва

Марка колонны	Напрягаемая арматура, кг. Арматурная сталь ГОСТ 5781-82. Класс А IV. Ф мм 12	14	16	18	20	22		Итого	Арматурные изделия, кг. Арматурная сталь ГОСТ 5781-82. Класс А I. Ф мм 6		Итого	Всего кг
11К63-2А IV			40.0					40.0				53.8
11К63-3А IV				50.4				50.4				66.2
11К63-4А IV					62.4			62.4	15.8		15.8	78.2
11К63-5А IV						75.2		75.2				91.0
11К69-1А IV		33.6						33.6				50.0
11К69-2А IV			43.6					43.6				60.0
11К69-3А IV				55.2				55.2				71.6
11К69-4А IV					68.0			68.0	16.4		16.4	84.4
11К69-5А IV						82.4		82.4				98.8
11К69-6А IV				110.4				110.4				126.8
11К69-7А IV					136.0			136.0				152.4
11К75-1А IV		36.4						36.4				53.4
11К75-2А IV			47.6					47.6				64.6
11К75-3А IV				60.0				60.0				77.0
11К75-4А IV					74.0			74.0	17.0		17.0	91.0
11К75-5А IV						89.6		89.6				106.6
11К75-6А IV				120.0				120.0				137.0
11К75-7А IV					148.0			148.0				165.6
11К75-8А IV						179.2		179.2				196.2
11К81-1А IV		39.2						39.2				56.9
11К81-2А IV			51.2					51.2	17.7		17.7	68.9

Марка колонны	Напрягаемая арматура, кг. Арматурная сталь ГОСТ 5781-82. Класс А V. Ф мм 12	14	16	18	20	22		Итого	Арматурные изделия, кг. Арматурная сталь ГОСТ 5781-82. Класс А I. Ф мм 6		Итого	Всего кг
11К81-3А IV				64.8				64.8				82.5
11К81-4А IV					80.0			80.0	17.7		17.7	97.7
11К81-5А IV						96.8		96.8				114.5
11К81-6А IV				129.6				129.6				147.3
11К81-7А IV					160.0			160.0				177.7
11К81-8А IV						193.6		193.6				211.3
11К87-1А IV		42.0						42.0				60.3
11К87-2А IV			54.8					54.8				73.1
11К87-3А IV				69.6				69.6	18.3		18.3	87.9
11К87-4А IV					86.0			86.0				104.3
11К87-5А IV						104.0		104.0				122.3
11К93-1А IV		44.8						44.8				63.8
11К93-2А IV			58.8					58.8				77.8
11К93-3А IV				74.4				74.4	19.0		19.0	93.4
11К93-4А IV					91.6			91.6				110.6
11К93-5А IV						111.2		111.2				130.2
12К51-1А IV			32.4					32.4				47.7
12К51-2А IV				40.8				40.8				56.1
12К51-3А IV					50.4			50.4	15.3		15.3	65.7
12К51-4А IV						60.8		60.8				76.1
12К51-5А IV				81.6				81.6				96.9

1. Примечание см. на листе 1

Марка колонны	Напрягаемая арматура, кг								Арматурные изделия, кг				Всего кг
	Арматурная сталь ГОСТ 5781-82								Арматурная сталь ГОСТ 5781-82				
	Класс А IV								Класс А I				
	ф мм								ф мм				
	12	14	16	18	20	22		Итого	6		Итого		
12К51-6АIV					100,8			100,8	15,3		15,3		116,1
12К51-7АIV						121,6		121,6					136,9
12К57-1АIV			36,0					36,0					52,1
12К57-2АIV				45,6				45,6					61,7
12К57-3АIV					56,4			56,4					72,5
12К57-4АIV						68,0		68,0	16,1		16,1		84,1
12К57-5АIV				91,2				91,2					107,3
12К57-6АIV					112,8			112,8					128,9
12К57-7АIV						136,0		136					152,1
12К63-1АIV			40,0					40,0					56,6
12К63-2АIV				50,4				50,4					67,2
12К63-3АIV					62,4			62,4					79,2
12К63-4АIV						75,2		75,2	16,8		16,8		90,2
12К63-5АIV				100,8				100,8					117,6
12К63-6АIV					124,8			124,8					141,6
12К63-7АIV						150,4		150,4					168,2
12К69-1АIV			43,6					43,6					61,1
12К69-2АIV				55,2				55,2	17,5		17,5		72,7
12К69-3АIV					68,0			68,0					85,5
12К69-4АIV						82,4		82,4					99,9

Марка колонны	Напрягаемая арматура, кг								Арматурные изделия, кг				Всего кг
	Арматурная сталь ГОСТ 5781-82								Арматурная сталь ГОСТ 5781-82				
	Класс А IV								Класс А I				
	ф мм								ф мм				
	12	14	16	18	20	22		Итого	6		Итого		
12К69-5АIV				110,4				110,4	17,5		17,5		127,9
12К69-6АIV					136,0			136,0					153,5
12К69-7АIV						164,8		164,8					182,3
12К75-1АIV			47,6					47,6					65,8
12К75-2АIV				60,0				60,0					78,2
12К75-3АIV					74,0			74,0					92,2
12К75-4АIV						89,6		89,6	18,2		18,2		107,8
12К75-5АIV				120,0				120,0					138,2
12К75-6АIV					148,0			148,0					166,2
12К75-7АIV						179,2		179,2					197,4
12К81-1АIV			51,2					51,2					70,2
12К81-2АIV				64,8				64,8					83,8
12К81-3АIV					80,0			80,0					99,0
12К81-4АIV						96,8		96,8	19,0		19,0		115,8
12К81-5АIV				129,6				129,6					148,6
12К81-6АIV					160,0			160,0					179,0
12К81-7АIV						193,6		193,6					212,6
12К87-1АIV			54,8					54,8					74,5
12К87-2АIV				69,6				69,6	19,7		19,7		89,3
12К87-3АIV					86,0			86,0					105,7

Примечание см. на листе 1.

Марка колонны	Напрягаемая арматура кг: Арматурная сталь ГОСТ 5781-82, класс AIV, ф мм: 12	14	16	18	20	22	Итого	Арматурные изделия, кг: Арматурная сталь ГОСТ 5781-82, класс AI, ф мм: 6	Итого	Всего кг
12К87-4АIV						104,0	104,0			123.7
12К87-5АIV				139,2			139,2			158.9
12К87-6АIV					172,0		172,0	19.7	19.7	191.7
12К87-7А2IV						208,0	208,0			227.7
12К93-1АIV			58,8				58,8			79.2
12К93-2АIV				74,4			74,4			94.8
12К93-3АIV					91,6		91,6			112.0
12К93-4А2IV						111,2	111,2	20.4	20.4	131.6
12К93-5АIV				148,8			148,8			169.2
12К93-6АIV					183,2		183,2			203.6
12К93-7АIV						224,4	224,4			212.9
13К81-1АIV				64,8			64,8			87.0
13К81-2АIV					80,0		80,0			102.2
13К81-3АIV						96,8	96,8			119.0
13К81-4АIV				129,6			129,6	22.2	22.2	151.8
13К81-5АIV					160,0		160,0			182.2
13К81-6АIV						193,6	193,6			215.5
13К87-1АIV				69,6			69,6			92.6
13К87-2АIV					86,0		86,0			109.0
13К87-3АIV						104,0	104,0	23.0	23.0	127.0
13К87-4АIV				139,2			139,2			162.2
13К87-5АIV					172,0		172,0			195.0
13К87-6АIV						208,0	208,0			231.8

Марка колонны	Напрягаемая арматура кг: Арматурная сталь ГОСТ 5781-82, класс AIII, ф мм: 12	14	16	18	20	22	Итого	Арматурные изделия, кг: Арматурная сталь ГОСТ 5781-82, класс AI, ф мм: 6	Итого	Всего кг
13К93-1АIV				74,4			74,4			98.2
13К93-2АIV					91,6		91,6			115.4
13К93-3АIV						111,2	111,2			135.0
13К93-4АIV				148,8			148,8	23.8	23.8	172.6
13К93-5АIV					183,2		183,2			207.0
13К93-6АIV						222,4	222,4			246.2
13К105-1АIV				84,0			84,0			109.4
13К105-2АIV					103,6		103,6			129.0
13К105-3АIV						125,6	125,6	25.4	25.4	151.0
13К105-4АIV				168,0			168,0			193.4
13К105-5АIV					207,2		207,2			232.4
13К105-6АIV						251,2	251,2			276.6
9К56-1АV	20.0						20.0			30.2
9К56-2АV		27.2					27.2			37.4
9К56-3АV			35.2				35.2	10.2	10.2	45.4
9К56-4АV				44.8			44.8			60.0
9К56-5АV					55.2		55.2			65.4
9К62-1АV	22.0						22.0			32.7
9К62-2АV		30.0					30.0			40.7
9К62-3АV			39.2				39.2	10.7	10.7	49.9
9К62-4АV				49.6			49.6			60.3
9К62-5АV					61.2		61.2			71.9
9К62-6АV						74.0	74.0			84.7

Примечание см. на листе 1.

Инв. № подл. | Подпись и дата | Взам. инв. №

1.423.1-7.1-3.00 ВКС

Лист 4

Марка колонны	Напрягаемая арматура, кг. Арматурная сталь ГОСТ 5781-82. Класс А IV. ф мм: 12	14	16	18	20	22	Итого	Арматурные изделия, кг. Арматурная сталь ГОСТ 5781-82. Класс А I. ф мм: 6		Итого	Всего кг
9К62-7АV				99,2			99,2	10.7		10.7	109.9
10К56-1АV	20,0						20,0				31.9
10К56-2АV		27,2					27,2				39.1
10К56-3АV			35,2				35,2				47.1
10К56-4АV				44,8			44,8	11.9		11.9	56.7
10К56-5АV					55,2		55,2				67.1
10К56-6АV						66,8	66,8				78.7
10К56-7АV				89,6			89,6				101.5
10К56-8АV					110,4		110,4				122.3
10К68-1АV	24,4						24,4				37.4
10К68-2АV		32,8					32,8				45.8
10К68-3АV			42,8				42,8	13.0		13.0	55.8
10К68-4АV				54,4			54,4				67.4
10К68-5АV					67,2		67,2				80.2
11К51-1АV		24,8					24,8				39.3
11К51-2АV			32,4				32,4				46.9
11К51-3АV				40,8			40,8	14.5		14.5	55.3
11К51-4АV					50,4		50,4				64.9
11К51-5АV						60,8	60,8				75.3
11К57-1АV		27,6					27,6	15.1		15.1	42.7
11К57-2АV			36,0				36,0				51.0

Марка колонны	Напрягаемая арматура, кг. Арматурная сталь ГОСТ 5781-82. Класс А IV. ф мм: 12	14	16	18	20	22	Итого	Арматурные изделия, кг. Арматурная стр "б" ГОСТ 5781-82. Класс А I. ф мм: 6		Итого	Всего кг
11К57-3АV				45,6			45,6				60.7
11К57-4АV					56,4		56,4	15.1		15.1	71.5
11К57-5АV						68,0	68,0				83.1
11К63-1АV		30,4					30,4				46.2
11К63-2АV			40,0				40,0				55.8
11К63-3АV				50,4			50,4	15.8		15.8	66.2
11К63-4АV					62,4		62,4				78.2
11К63-5АV						75,2	75,2				91.0
11К69-1АV		33,6					33,6				50.0
11К69-2АV			43,6				43,6				60.0
11К69-3АV				55,2			55,2				71.6
11К69-4АV					68,0		68,0	16.4		16.4	84.4
11К69-5АV						82,4	82,4				98.8
11К69-6АV				110,4			110,4				126.8
11К69-7АV					136,0		136,0				152.4
11К75-1АV		36,4					36,4				53.4
11К75-2АV			47,6				47,6				64.6
11К75-3АV				60,0			60,0	17.0		17.0	77.0
11К75-4АV					74,0		74,0				91.0
11К75-5АV						89,6	89,6				106.6
11К75-6АV				120,0			120,0				137.0

Примечание см. на листе 1.

Марка колонн	Напрягаемая арматура кг. Арматурная сталь ГОСТ 5781-82. Класс А IV. Ø мм 12	14	16	18	20	22	Итого	Арматурные изделия, кг. Арматурная сталь ГОСТ 5781-82. Класс А I. Ø мм 6	Итого	Всего кг
11К75-7АIV					148,0		148,0	17.0	17.0	165.0
11К75-8АIV						179,2	179,2			196.2
11К81-1АIV		39,2					39,2	17,7	17.7	56.9
11К81-2АIV			51,2				51,2			68.9
11К81-3АIV				64,8			64,8			82.5
11К81-4АIV					80,0		80,0			97.7
11К81-5АIV						96,8	96,8			114.5
11К81-6АIV				129,6			129,6			147.3
11К81-7АIV					160,0		160,0			177.7
11К81-8АIV						193,6	193,6			211.3
11К87-1АIV		42,0					42,0	18.3	18.3	60.3
11К87-2АIV			54,8				54,8			73.1
11К87-3АIV				69,6			69,6			87.9
11К87-4АIV					86,0		86,0			104.3
11К87-5АIV						104,0	104,0			122.3
11К93-1АIV		44,8					44,8	19.0	19.0	63.8
11К93-2АIV			58,8				58,8			77.8
11К93-3АIV				74,4			74,4			93.4
11К93-4АIV					91,6		91,6			110.6
11К93-5АIV						111,2	111,2			130.2
12К51-1АIV			32,4				32,4	15,3	15,3	47.7
12К51-2АIV				40,8			40,8			56.1
12К51-3АIV					50,4		50,4			65.7

Марка колонн	Напрягаемая арматура кг. Арматурная сталь ГОСТ 5781-82. Класс А IV. Ø мм 12	14	16	18	20	22	Итого	Арматурные изделия, кг. Арматурная сталь ГОСТ 5781-82. Класс А I. Ø мм 6	Итого	Всего кг
12К51-4АIV						60,8	60,8	15,3	15,3	76.1
12К51-5АIV				81,6			81,6			96.9
12К51-6АIV					100,8		100,8			116.1
12К51-7АIV						121,6	121,6			136.9
12К57-1АIV			36,0				36,0	16.1	16.1	52.1
12К57-2АIV				45,6			45,6			60.7
12К57-3АIV					56,4		56,4			72.5
12К57-4АIV						68,0	68,0			84.1
12К57-5АIV				91,2			91,2			107.3
12К57-6АIV					112,8		112,8			128.9
12К57-7АIV						136,0	136,0			152.1
12К63-1АIV			40,0				40,0	16.8	16.8	56.8
12К63-2АIV				50,4			50,4			67.2
12К63-3АIV					62,4		62,4			79.2
12К63-4АIV						75,2	75,2			92.0
12К63-5АIV				100,8			100.8			117.6
12К63-6АIV					124,8		124.8			141.6
12К63-7АIV						150,4	150.4			167.2
12К69-1АIV			43,6				43.6	17.5	17.5	61.1
12К69-2АIV				55,2			55.2			72.7
12К69-3АIV					68,0		68.0			85.5
12К69-4АIV						82,4	82.4			99.9
12К69-5АIV				110,4			110.4			127.5

Примечание см. на листе 1.

1.423.1-2.1-3.00 ВРС

Лист 6

Инв. № подл. | Подпись и дата | Взам. инв. №

Марка колонны	Напрягаемая арматура кг, Арматурная сталь ГОСТ 5781-82, Класс А IV, ф мм 12	14	16	18	20	22		Итого	Арматурные изделия, кг, Арматурная сталь ГОСТ 5781-82, Класс А I, ф мм 6		Итого	Всего кг
12К69-6АV					136,0			136,0	17,5		17,5	153,5
12К69-7АV						164,8		164,8				182,3
12К75-1АV			47,6					47,6				65,8
12К75-2АV				60,0				60,0				78,2
12К75-3АV					74,0			74,0				98,2
12К75-4АV						89,6		89,6	18,2		18,2	107,8
12К75-5АV				120,0				120,0				138,2
12К75-6АV					148,0			148,0				166,2
12К75-7АV						179,2		179,2				197,4
12К81-1АV			51,2					51,2				70,2
12К81-2АV				64,8				64,8				83,8
12К81-3АV					80,0			80,0				99,0
12К81-4АV						96,8		96,8	19,0		19,0	115,8
12К81-5АV				129,6				129,6				148,6
12К81-6АV					160,0			160,0				179,0
12К81-7АV						193,6		193,6				212,6
12К87-1АV			54,8					54,8				74,5
12К87-2АV				69,6				69,6				89,3
12К87-3АV					86,0			86,0				105,7
12К87-4АV						104,0		104,0	19,7		19,7	123,7
12К87-5АV				139,2				139,2				158,9
12К87-6АV					172,0			172,0				191,7
12К87-7АV						208,0		208,0				227,7
12К93-1АV			58,8					58,8				79,2
12К93-2АV				74,4				74,4				97,8
12К93-3АV					91,6			91,6	20,4		20,4	112,0
12К93-4АV						111,2		111,2				131,6

Марка колонны	Напрягаемая арматура кг, Арматурная сталь ГОСТ 5781-82, Класс А IV, ф мм 12	14	16	18	20	22		Итого	Арматурные изделия, кг, Арматурная сталь ГОСТ 5781-82, Класс А I, ф мм 6		Итого	Всего кг
12К93-5АV				148,8				148,8				169,2
12К93-6АV					183,2			183,2	20,4		20,4	203,6
12К93-7АV						224,4		224,4				242,8
13К81-1АV				64,8				64,8				87,0
13К81-2АV					80,0			80,0				102,2
13К81-3АV						96,8		96,8	22,2		22,2	119,0
13К81-4АV				129,6				129,6				151,8
13К81-5АV					160,0			160,0				182,2
13К81-6АV						193,6		193,6				215,8
13К87-1АV				69,6				69,6				92,6
13К87-2АV					86,0			86,0				109,0
13К87-3АV						104,0		104,0	23,0		23,0	127,0
13К87-4АV				139,2				139,2				162,2
13К87-5АV					172,0			172,0				195,0
13К87-6АV						208,0		208,0				231,0
13К93-1АV				74,4				74,4				98,2
13К93-2АV					91,6			91,6				115,4
13К93-3АV						111,2		111,2	23,8		23,8	135,0
13К93-4АV				148,8				148,8				172,6
13К93-5АV					183,2			183,2				207,0
13К93-6АV						222,4		222,4				246,2
13К105-1АV				84,0				84,0				109,4
13К105-2АV					103,6			103,6				129,0
13К105-3АV						125,6		125,6	25,4		25,4	151,0
13К105-4АV				168,0				168,0				193,4
13К105-5АV					207,2			207,2				232,4
13К105-6АV						251,2		251,2				276,6

Примечание см. на листе 1.