https://zavodjbi.com/

ТИПОВОЙ ПРОЕКТ

901-6-61

ГРАДИРНИ С ВЕНТИЛЯТОРАМИ 2ВГ 70 КАПЕЛЬНЫЕ С СЕКЦИЯМИ ПЛОЩАДЬЮ 192 м² С КАРКАСОМ ИЗ ЖЕЛЕЗОБЕТОННЫХ ЭЛЕМЕНТОВ

АЛЬБОМ III

ИЗДЕЛИЯ, УЗЛЫ И ДЕТАЛИ СТРОИТЕЛЬНЫХ КОНСТРУКЦИЙ

16557-04
ЦЕНА 2-55

Инв. №

https://zavodjbi.com/

https://zavodjbi.com/

ЦЕНТРАЛЬНЫЙ ИНСТИТУТ ТИПОВОГО ПРОЕКТИРОВАНИЯ
ГОССТРОЯ СССР

Москва, А-445, Смольная ул., 22

Сдано в печать XI 1980 года

Заказ № 14463 Тираж 800 экз.

https://zavodjbi.com/

https://zavodjbi.com/

ТИПОВОЙ ПРОЕКТ

901-6-61

ГРАДИРНИ С ВЕНТИЛЯТОРАМИ 2ВГ 70 КАПЕЛЬНЫЕ С СЕКЦИЯМИ ПЛОЩАДЬЮ 192 м^2 С КАРКАСОМ ИЗ ЖЕЛЕЗОБЕТОННЫХ ЭЛЕМЕНТОВ

СОСТАВ ПРОЕКТА

АЛЬБОМ I	ОБЩИЕ УКАЗАНИЯ. ДЕТАЛИ ТЕХНОЛОГИЧЕСКОГО ОБОРУДОВАНИЯ
АЛЬБОМ II	ЧАСТЬ 1 ДВУХСЕКЦИОННАЯ ГРАДИРНЯ
	ЧАСТЬ 2 ТРЕХСЕКЦИОННАЯ ГРАДИРНЯ
АЛЬБОМ III	ИЗДЕЛИЯ. УЗЛЫ И ДЕТАЛИ СТРОИТЕЛЬНЫХ КОНСТРУКЦИЙ
АЛЬБОМ IV	ЭЛЕМЕНТЫ СБОРНЫХ ЖЕЛЕЗОБЕТОННЫХ КОНСТРУКЦИЙ
АЛЬБОМ V	ЗАКАЗНЫЕ СПЕЦИФИКАЦИИ
АЛЬБОМ VI	СМЕТЫ

АЛЬБОМ III

УТВЕРЖДЕН ПРОТОКОЛОМ
ТЕХНИЧЕСКОГО СОВЕТА ИНСТИТУТА
"СОЮЗВОДОКАНАЛПРОЕКТ"
ОТ 19 XII 1979 г. № 76
ВВЕДЕН В ДЕЙСТВИЕ
В/О СОЮЗВОДОКАНАЛНИИПРОЕКТ

ПРИКАЗ № 89 ОТ 28.03.1980 г.

РАЗРАБОТАНЫ
ПРОЕКТНЫМ ИНСТИТУТОМ
„ПРОМСТРОЙПРОЕКТ"

ГЛАВНЫЙ ИНЖЕНЕР ИНСТИТУТА — В.И. КОРОЛЕВ
ГЛАВНЫЙ ИНЖЕНЕР ПРОЕКТА — И.Л. ГЕНИШТА

Инв. №

https://zavodjbi.com/

Альбом III

Типовой проект 901-6-61

Инв.№ подл. | Подпись и дата | Взам. инв.№

Формат	Лист	Обозначение	Наименование	Стр.
12	1	ТП 901-6-61 – ДО	Ведомость листов выпуска	2
12	2	– ДО	Ведомость листов выпуска	3
12	3	– ДО	Ведомость листов выпуска	4
12	1	– ТТ	Технические требования	5
11	1	АРИ-МН1, МН2	Изделие закладное МН1, МН2	6
11	1	АРИ-МН3	Изделие закладное МН3	6
11	1	АРИ-МН4, МН5	Изделие закладное МН4, МН5	7
11	1	АРИ-МН6	Изделие закладное МН6	7
11	1	АРИ-МН7, МН8	Изделие закладное МН7, МН8	8
11	1	АРИ-МН9	Изделие закладное МН9	8
11	1	АРИ-МН10	Изделие закладное МН10	9
11	1	АРИ-МН11	Изделие закладное МН11	9
11	1	АРИ-МС1	Изделие соединительное МС1	10
11	1	АРИ-МС2	Изделие соединительное МС2	10
11	1	АРИ-МС3	Изделие соединительное МС3	11
11	1	АРИ-МС4	Изделие соединительное МС4	11
11	1	АРИ-МС5	Изделие соединительное МС5	12
11	1	АРИ-МС6	Изделие соединительное МС6	12
11	1	АРИ-МС7	Изделие соединительное МС7	13
11	1	АРИ-МС8	Изделие соединительное МС8	13
12	1	АРИ-поз1÷13,16	Детали соединительных изделий позиции 1÷13,16.	

Формат	Лист	Обозначение	Наименование	Стр.
11	1	АРИ-МС9 СБ	Изделие соединительное МС9. Сборочный чертеж	15
11	1	АРИ-МС10 СБ	Изделие соединительное МС10 Сборочный чертеж	15
11	1	АРИ-МС11 СБ	Изделие соединительное МС11 Сборочный чертеж	16
11	1	АРИ-МС12 СБ	Изделие соединительное МС12 Сборочный чертеж	16
11	1	АРИ-МС13 СБ	Изделие соединительное МС13 Сборочный чертеж	17
11	1	АРИ-МС14 СБ	Изделие соединительное МС14 Сборочный чертеж	17
11	1	АРИ-МС15 СБ	Изделие соединительное МС15 Сборочный чертеж	18
11	1	АРИ-МС16 СБ	Изделие соединительное МС16 Сборочный чертеж	18
11	1	АРИ-ОП1 СБ	Опора вентилятора ОП1	19
11	1	АРИ-ОП2	Опора вентилятора ОП2	19
12	1	АРИ-ОП2 СБ	Опора вентилятора ОП2 Сборочный чертеж	20
11	1	АРИ-У1	Узел 1	21
11	1	АРИ-У2	Узел 2	21
11	1	АРИ-У3	Узел 3	22
11	1	АРИ-У4	Узел 4	22
11	1	АРИ-У5	Узел 5	23

Рук. БР.	Любопытова	
Гл. инж. пр.	Геништа	
Нач. СКО-1	Власкин	

ТП 901-6-61 – ДО

Ведомость листов выпуска

Стадия	Лист	Листов
Р	1	3

Госстрой СССР Промстройпроект Москва

16557-04

https://zavodjbi.com/

Формат	Лист	Обозначение	Наименование	Стр.
11	1	АРИ-У6	Узел 6	23
11	1	АРИ-У7	Узел 7	24
11	1	АРИ-У8	Узел 8	24
11	1	АРИ-У9	Узел 9	25
1	1	АРИ-У10	Узел 10	25
1	1	АРИ-У11	Узел 11	26
11	1	АРИ-У12	Узел 12	26
1	1	АРИ-У13	Узел 13	27
11	1	АРИ-У14	Узел 14	27
11	1	АРИ-У15	Узел 15	28
11	1	АРИ-У16	Узел 16	28
11	1	АРИ-У17	Узел 17	29
11	1	АРИ-У18	Узел 18	29
11	1	АРИ-У19	Узел 19	30
11	1	АРИ-У20	Узел 20	30
11	1	АРИ-У21	Узел 21	31
11	1	АРИ-У22	Узел 22	31
11	1	АРИ-У23	Узел 23	32
11	1	АРИ-У24	Узел 24	32
11	1	АРИ-У25	Узел 25	33
11	1	АРИ-У26	Узел 26	33

Формат	Лист	Обозначение	Наименование	Стр.
11	1	АРИ-У27	Узел 27	34
11	1	АРИ-У28	Узел 28	34
11	1	АРИ-У29	Узел 29	35
11	1	АРИ-У30	Узел 30	35
11	1	АРИ-У31	Узел 31	36
11	1	АРИ-У32	Узел 32	36
11	1	КЖИ-С1, С2	Сетки арматурные С1, С2	37
11	1	КЖИ-С3, С4	Сетки арматурные С3, С4	37
11	1	КЖИ-С5, С6	Сетки арматурные С5, С6	38
11	1	КЖИ-С7	Сетка арматурная С7	38
11	1	КЖИ-С8	Сетка арматурная С8	39
11	1	КЖИ-С9	Сетка арматурная С9	39
11	1	КЖИ-С10, С11	Сетки арматурные С10, С11	40
11	1	КЖИ-С12	Сетка арматурная С12	40
11	1	КЖИ-КП1	Каркас пространственный КП1	41
11	1	КЖИ-КР1	Каркас плоский КР1	41
11	1	КЖИ-КР2	Каркас плоский КР2	42
11	1	КЖИ-КР3	Каркас плоский КР3	42
11	1	КЖИ-КР4	Каркас плоский КР4	43

https://zavodjbi.com/

Альбом III

Типовой проект 901-6-61

Формат	Лист	Обозначение	Наименование	Стр.
11	1	КЖИ-МН1	Изделие закладное МН1	43
11	1	КЖИ-МН2	Изделие закладное МН2	44
11	1	КЖИ-МН3	Изделие закладное МН3	44
11	1	КЖИ-МН4	Изделие закладное МН4	45
11	1	КЖИ-МН5	Изделие закладное МН5	45
11	1	КЖИ-МН6	Изделие закладное МН6	46
11	1	КЖИ-МС1	Изделие соединительное МС1	46
12	1	КЖИ-КС1	Колонна КС1	47
11	1	КЖИ-ОД1 СБ	Опорный элемент ОД1	48
11	1	КЖИ-ОД1	Деталь обетонирования опорного элемента ОД1	48
11	1	КЖИ-У1	Узел 1	49
11	1	КЖИ-У2	Узел 2	49
11	1	КЖИ-У3	Узел 3	50
11	1	КЖИ-У4	Узел 4	50
11	1	КЖИ-У5	Узел 5	51
11	1	КЖИ-У6	Узел 6	51
11	1, 2	КЖИ-У8,9,11,12,15,18,19,20	Узлы 8, 9, 11, 12, 15, 18, 19, 20	52
11	1	КЖИ-У14	Узел 14	53
11	1	КЖИ-У21	Узел 21	53
11	1	КЖИ-У7	Узел 7	54
11	1	КЖИ-У8 СБ	Узел 8. Сборочный чертеж	54

Формат	Лист	Обозначение	Наименование	Стр.
12	1	КЖИ-У9 СБ	Узел 9. Сборочный чертеж	55
12	1	КЖИ-10	Узел 10	56
12	1	КЖИ-11 СБ	Узел 11. Сборочный чертеж	57
12	1	КЖИ-12 СБ	Узел 12 Сборочный чертеж	58
11	1	КЖИ-У13	Узел 13	59
11	1	КЖИ-У14 СБ	Узел 14. Сборочный чертеж	59
11	1	КЖИ-У15 СБ	Узел 15. Сборочный чертеж	60
11	1	КЖИ-У16	Узел 16	60
12	1	КЖИ-У17	Узел .17	61
12	1	КЖИ-У18 СБ	Узел 18. Сборочный чертеж	62
12	1	КЖИ-У19 СБ	Узел 19 Сборочный чертеж.	63
12	1	КЖИ-У20 СБ	Узел 20. Сборочный чертеж	64
11	1	КЖИ-У21 СБ	Узел 21. Сборочный чертеж	65

Инв. № подл. | Подпись и дата | Взам. инв. №

https://zavodjbi.com/

1. Требования к возведению железобетонных конструкций

1.1. Работы по возведению железобетонных сборных монолитных конструкций следует производить в соответствии с требованиями глав СН и П III-16-73, СН и П III-В.1-70, „Инструкции по монтажу сборных железобетонных конструкций промышленных зданий и сооружений" (СН 319-65).

1.2. На качество замоноличивания стыков элементов сборных конструкций должно быть обращено особое внимание. Марки бетона стыков должны быть не ниже марок бетона стыкуемых конструкций. Допускается применять для этой цели бетон на одну марку выше по прочности на сжатие.

1.3. В зимних условиях поверхности стыков перед замоноличиванием должны быть прогреты, температура стыкуемых поверхностей при этом должна быть не ниже 5°С.

1.4. Продолжительность обогрева стыков устанавливается в зависимости от принятого способа выдерживания бетона и температуры наружного воздуха.

1.5. Температура бетонной смеси для замоноличивания стыков при укладке должна быть не ниже 15°С и не выше 35°С, а к началу обогрева — не ниже 10°С.

1.6. Бетон стыков следует выдерживать при положительной температуре до достижения 70% проектной марки по прочности на сжатие.

1.7. Выдерживание бетона стыков следует производить при температуре не выше 50°С, скорость подъема температуры -8°С в час. Колебание температуры при изотермическом выдерживании не должно превышать 10°С. Скорость остывания бетона стыков по окончании выдерживания не должна превышать 12°С в час.

1.8. Режим выдерживания бетона стыков должен уточняться лабораторией строительства.

2. Требования к арматурным и закладным изделиям

2.1. Плоские арматурные сетки и каркасы следует изготовлять при помощи контактной точечной сварки. Сварку следует производить во всех точках пересечения стержней.

2.2. Сварку следует выполнять в соответствии с ГОСТ 14098-68. „Соединения сварные арматуры железобетонных изделий и конструкций. Контактная и ванная сварка. Основные типы и конструктивные элементы" и „Указаниями по сварке соединений арматуры и закладных деталей железобетонных конструкций" (СН 393-69).

2.3. Размеры сеток и каркасов даны по осям и торцам стержней.

2.4. Для точного соблюдения всех размеров изготовление сеток и каркасов следует производить в кондукторах.

2.5. Закладные изделия следует изготовлять в соответствии с ГОСТ 10922-75 „Арматура и закладные детали сварные для железобетонных конструкций. Технические требования и методы испытаний" и СН 393-69.

2.6. Сварку тавровых соединений круглых стержней с листовым прокатом в закладных изделиях следует выполнять под флюсом.

2.7. Защиту закладных изделий от коррозии следует выполнять металлизацией цинком при толщине покрытия 150 мкм.

2.8. Плоские каркасы собирать в пространственные следует при помощи сварки или вязальной проволоки.

2.9. Антикоррозионная защита металлоконструкций см. общие данные альбом I настоящего проекта.

Рук. БР.	Любопытова		ТП 901-6-61 -ТТ
Гл. инж. пр.	Геништа		Технические требования
Нач. СКО-1	Власкин		Стадия Р; Лист 1; Листов 1
			Госстрой СССР ПРОМСТРОЙПРОЕКТ Москва

Альбом III

Типовой проект 901-6-61

МН2

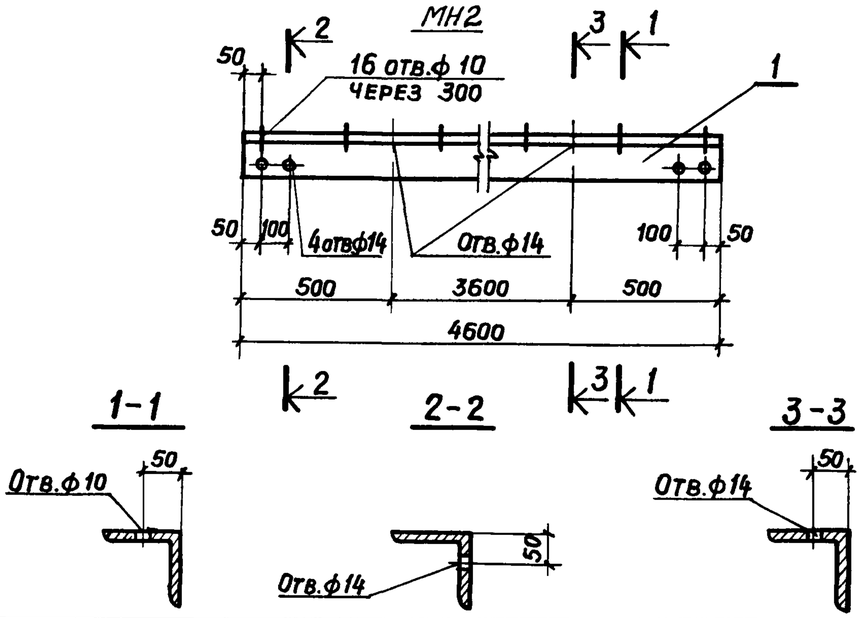

Формат	Зона	Поз.	Обозначение	Наименование	Кол.	Примечание
				Документация		
			ТП 901-6-61 ТТ	Технические требования		
				МН1		
				Детали		Масса ед. кг
6.4				∠90×56×8 ГОСТ 8510-72* ℓ=1000	—	8,8 кг
				МН2		
				Детали		
11		1		∠90×8 ГОСТ 8509-72 ℓ=4600	1	50,1 кг

Взам. инв. №

Подпись и дата

Инв. № подл.

Провер.	Любопытова		
Чертил	Коростелева		
Рук. бр.	Любопытова		
Гл. инж. пр	Геништа		
Нач. СКО-1	Власкин		

ТП 901-6-61 АРИ-МН1, МН2

Изделие закладное МН1, МН2

Стадия	Масса	Масштаб
Р	см. спец.	
Лист	Листов	

ВСт.3 сп 5 ГОСТ 380-71*

Госстрой СССР
ПРОМСТРОЙПРОЕКТ
Москва

Альбом III

Типовой проект 901-6-61

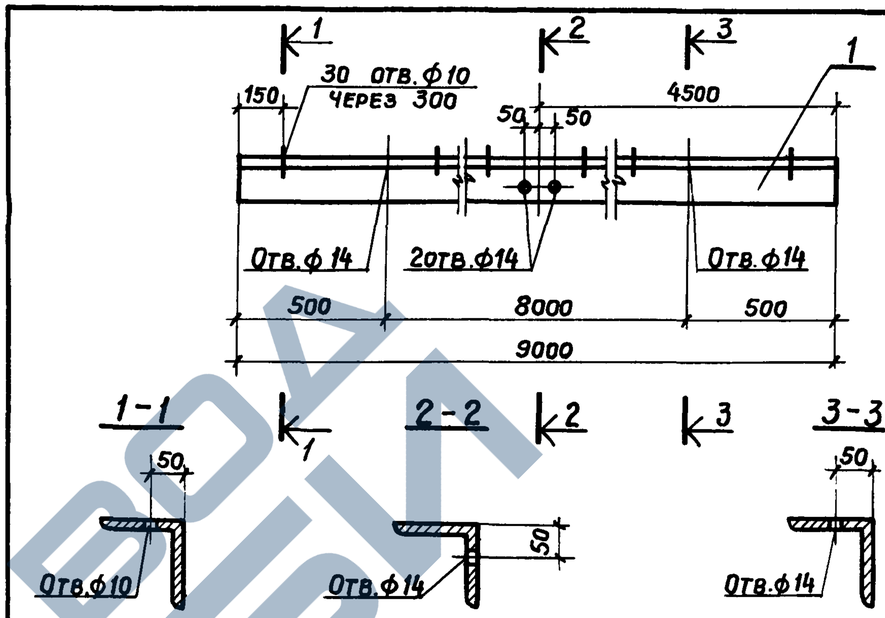

Формат	Зона	Поз.	Обозначение	Наименование	Кол.	Примечание
				Документация		
			ТП 901-6-61 ТТ	Технические требования		
				Детали		Масса ед. кг
11		1		∠90×8 ГОСТ 8509-72 ℓ=9000	1	98,1 кг

Взам. инв. №

Подпись и дата

Инв. № подл.

Провер.	Любопытова		
Чертил	Коростелева		
Рук. бр.	Любопытова		
Гл. инж. пр	Геништа		
Нач. СКО-1	Власкин		

ТП 901-6-61 АРИ-МН3

Изделие закладное МН3

Стадия	Масса	Масштаб
Р	98,1кг	
Лист	Листов	

ВСт 3. сп 5 ГОСТ 380-71*

Госстрой СССР
ПРОМСТРОЙПРОЕКТ
г. Москва

https://zavodjbi.com/

МН5

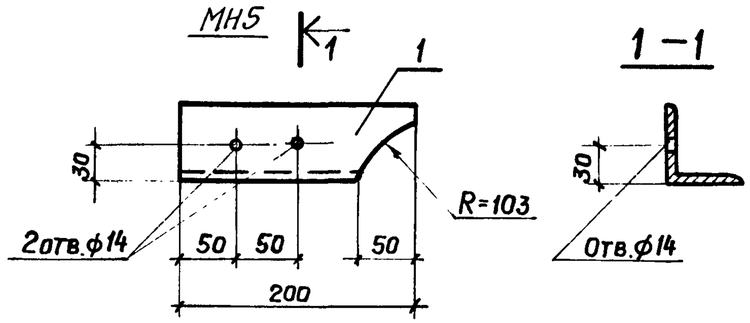

1—1

Формат	Зона	Поз.	Обозначение	Наименование	Кол.	Примечание
				Документация		
			ТП 901-6-61 ТТ	Технические требования		
				МН4		Масса ед. кг
				Детали		
				L90×8 ГОСТ 8509-72 ℓ=1000	—	10,9 кг
				МН5		
				Детали		
11		1		L 63×5 ГОСТ 8509-72 ℓ=200	1	1,0 кг

Провер.	Любопытова		ТП 901-6-61 АРИ-МН4, МН5
Чертил	Коростелева		
Рук. бр.	Любопытова		Изделие закладное МН4, МН5
Гл. инж. пр.	Геништа		
Нач. СКО-1	Власкин		
			ВСт.3сп5 ГОСТ 380-71*

Стадия	Масса	Масштаб
Р	см. спец.	
Лист	Листов	

Госстрой СССР ПРОМСТРОЙПРОЕКТ Москва

Альбом III

Проект 901-6-61

Типовой

Инв. № подл. | Подпись и дата | Взам. инв. №

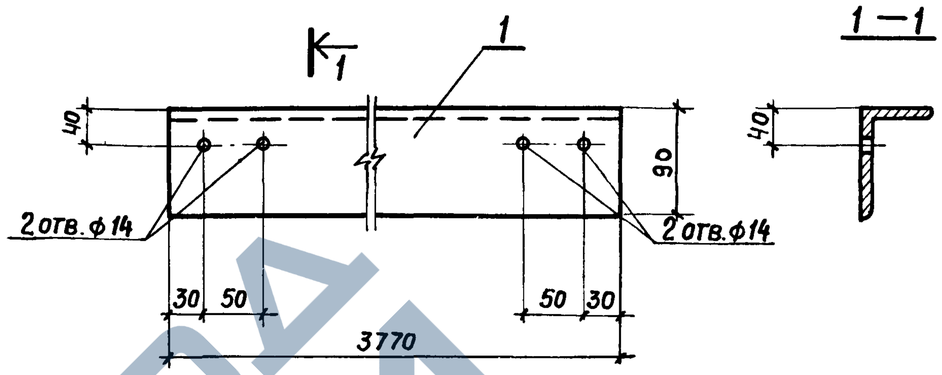

Формат	Зона	Поз.	Обозначение	Наименование	Кол.	Примечание
				Документация		
			ТП 901-6-61 ТТ	Технические требования		
				Детали		Масса ед. кг
11		1		L 90×56×8 ГОСТ 8510-72 ℓ=3770	1	33,1 кг

Провер.	Любопытова		ТП 901-6-61 АРИ-МН6
Чертил	Коростелева		
Рук. бр.	Любопытова		Изделие закладное МН6
Гл. инж. пр.	Геништа		
Нач. СКО-1	Власкин		
			ВСт.3сп5 ГОСТ 380-71*

Стадия	Масса	Масштаб
Р	33,1кг.	
Лист	Листов	

Госстрой СССР ПРОМСТРОЙПРОЕКТ Москва

https://zavodjbi.com/

Альбом III

Типовой проект 901-6-61

Формат	Зона	Поз.	Обозначение	Наименование	Кол.	Примечание
				Документация		
			ТП 901-6-61 ТТ	Технические требования		
				МН7		
				Детали		
						Масса ед. кг
Б.ч.		1		Болт М12 ГОСТ 1759-70* ℓ=350	1	0,3
Б.ч.		2		Шайба М12 ГОСТ 11371-78	1	–
Б.ч.		3		Гайка М12 ГОСТ 5915-70*	1	–
				МН8		
				Детали		
Б.ч.		1		Болт М12 ГОСТ 7798-70* ℓ=40	1	0,1
Б.ч.		2		Гайка М12 ГОСТ 5915-70*	1	–

Инв. № подл. | Подпись и дата | Взам. инв. №

Провер.	Любопытова		
Чертил	Коростелева		
Рук. бр.	Любопытова		
Гл. инж. пр.	Геништа		
Нач. СКО-1	Власкин		

ТП 901-6-61 АРИ-МН7, МН8

Изделие закладное МН7, МН8

Стадия	Масса	Масштаб
Р	см. спец.	
Лист	Листов	

ВСт.3сп5 ГОСТ 380-71*

Госстрой СССР ПРОМСТРОЙПРОЕКТ Москва

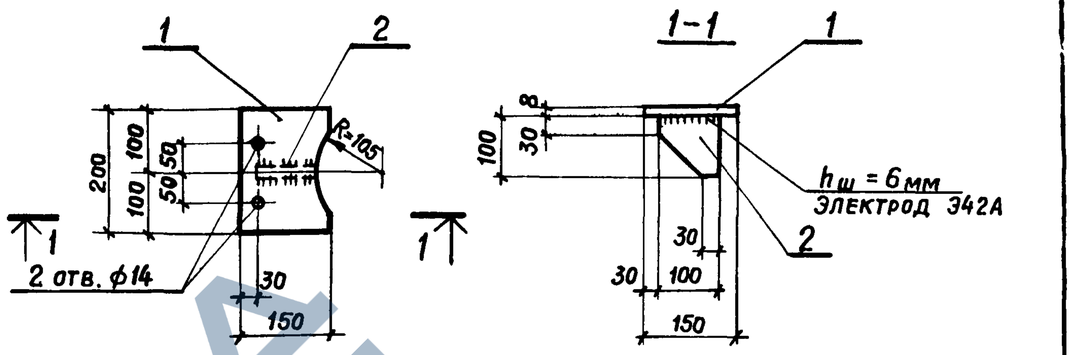

Альбом III

Типовой проект 901-6-61

Формат	Зона	Поз.	Обозначение	Наименование	Кол.	Примечание
				Документация		
			ТП 901-6-61 ТТ	Технические требования		
				Детали		Масса ед. кг
11		1		–150×8 ГОСТ 103-76 ℓ=200	1	1,9 кг
11		2		–100×8 ГОСТ 103-76 ℓ=100	1	0,6 кг

Инв. № подл. | Подпись и дата | Взам. инв. №

Провер.	Любопытова		
Чертил	Коростелева		
Рук. бр.	Любопытова		
Гл. инж. пр.	Геништа		
Нач. СКО-1	Власкин		

ТП 901-6-61 АРИ-МН9

Изделие закладное МН9

Стадия	Масса	Масштаб
Р	2,5кг	
Лист	Листов	

ВСт.3сп5 ГОСТ 380-71*

Госстрой СССР ПРОМСТРОЙПРОЕКТ г. Москва

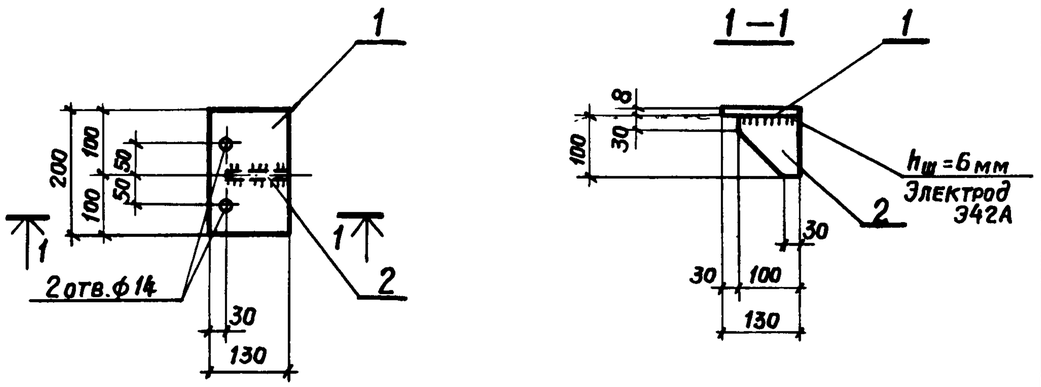

Формат	Зона	Поз.	Обозначение	Наименование	Кол.	Примечание
				Документация		
11			ТП 901-6-61 ТТ	Технические требования		
				Детали		Масса ед. кг
11		1		-130×8 ГОСТ 103-76 ℓ=200	1	1, 6 кг
11		2		-100×8 ГОСТ 103-76 ℓ=100	1	0, 6 кг

Провер.	Любопытова	
Чертил	Коростелева	
Рук. бр.	Любопытова	
Гл. инж. пр	Геништа	
Нач. СКО	Власкин	

ТП 901-6-61 АРИ-МН10

Изделие закладное МН10

Стадия	Масса	Масштаб
Р	2,2 кг	
Лист	Листов	

ВСт.3сп5 ГОСТ 380-71*

Госстрой СССР ПРОМСТРОЙПРОЕКТ Москва

Альбом III

Проект 901-6-61

Типовой

Инв. № подл. | Подпись и дата | Взам. инв. №

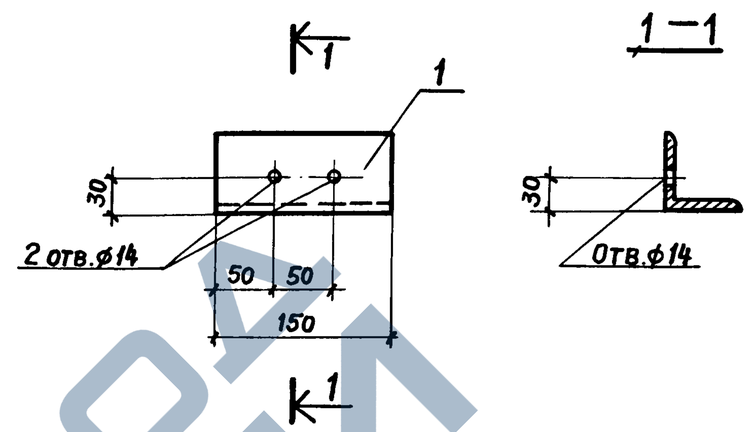

Формат	Зона	Поз.	Обозначение	Наименование	Кол.	Примечание
				Документация		
11			ТП 901-6-61 ТТ	Технические требования		
				Детали		Масса ед. кг
11		1		∠ 63×5 ГОСТ 8509-72 ℓ=150	1	0, 7 кг

Провер.	Любопытова	
Чертил	Коростелева	
Рук. бр.	Любопытова	
Гл. инж. пр	Геништа	
Нач. СКО	Власкин	

ТП 901-6-61 АРИ-МН11

Изделие закладное МН11

Стадия	Масса	Масштаб
Р	0,7 кг	
Лист	Листов	

ВСт.3сп5 ГОСТ 380-71*

Госстрой СССР ПРОМСТРОЙПРОЕКТ Москва

Альбом III

Типовой проект 901-6-61

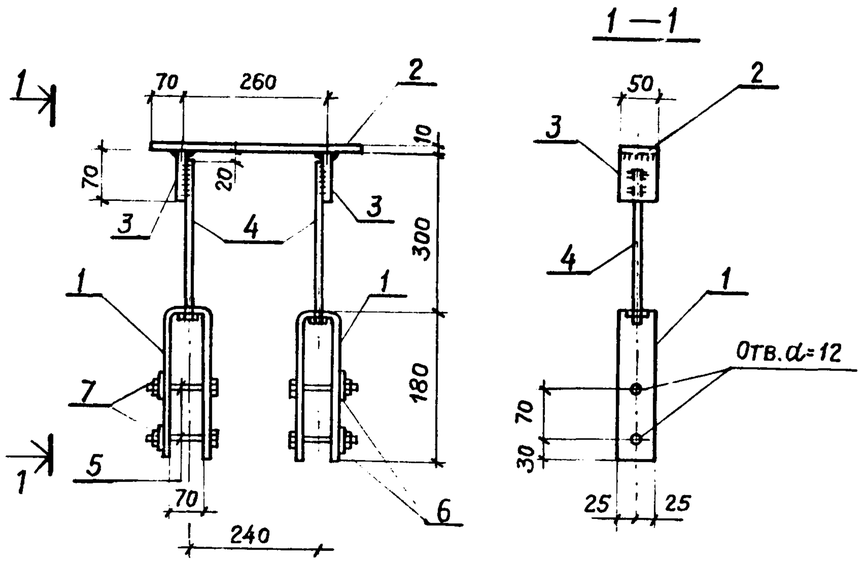

Формат	Зона	Поз.	Обозначение	Наименование	Кол.	Примеч.
				Документация		
12			ТП 901-6-61 -ТТ	Технические требования		
				Детали		Масса ед. кг.
Б.Ч.		1		-50х6 ГОСТ 103-76 ℓ=430	2	1,0
Б.Ч.		2		-50х10 ГОСТ 103-76 ℓ=400	1	1,6
Б.Ч.		3		-50х8 ГОСТ 103-76 ℓ=70	2	0,2
Б.Ч.		4		Болт М10 ГОСТ 7798-70* ℓ=280	2	0,2
Б.Ч.		5		Болт М10 ГОСТ 7798-70* ℓ=150	4	0,09
Б.Ч.		6		Шайба М10 ГОСТ 11371-78*	4	—
Б.Ч.		7		Гайка М10 ГОСТ 5915-70*	4	0,01

Взам. инв. № | Подпись и дата | Инв. № подл.

Провер.	Геништа	
Инж.	Фомичева	
Рук. бр.	Любопытова	
Гл. инж. пр.	Геништа	
Нач. СКО-1	Власкин	

ТП 901-6-61 -АРИ-МС1

Изделие соединительное МС1

Стадия	Масса	Масштаб
Р	4,8	—
Лист 1	Листов 1	

ВСт.3сп5 ГОСТ 380-71*

Госстрой СССР
Промстройпроект
Москва

Копировал

Формат А4

Альбом III

Типовой проект 901-6-61

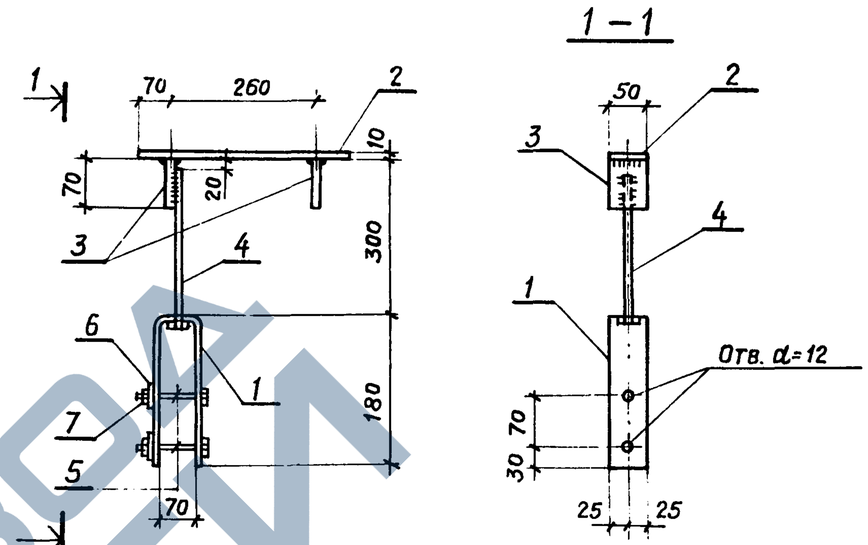

Формат	Зона	Поз.	Обозначение	Наименование	Кол.	Примеч.
				Документация		
12			ТП 901-6-61 -ТТ	Технические требования		
				Детали		Масса ед. кг.
Б.Ч.		1		-50х6 ГОСТ 103-76 ℓ=430	1	1,0
Б.Ч.		2		-50х10 ГОСТ 103-76 ℓ=400	1	1,6
Б.Ч.		3		-50х8 ГОСТ 103-76 ℓ=70	2	0,2
Б.Ч.		4		Болт М10 ГОСТ 7798-70* ℓ=280	1	0,2
Б.Ч.		5		Болт М10 ГОСТ 7798-70* ℓ=150	2	0,09
Б.Ч.		6		Шайба М10 ГОСТ 11371-78*	2	—
Б.Ч.		7		Гайка М10 ГОСТ 5915-70*	2	0,01

Взам. инв. № | Подпись и дата | Инв. № подл.

Провер.	Геништа	
Инж.	Фомичева	
Рук. бр.	Любопытова	
Гл. инж. пр.	Геништа	
Нач. СКО-1	Власкин	

ТП 901-6-61 -АРИ-МС2

Изделие соединительное МС2

Стадия	Масса	Масштаб
Р	3,2	—
Лист 1	Листов 1	

ВСт.3сп5 ГОСТ 380-71*

Госстрой СССР
Промстройпроект
Москва

https://zavodpi.com/

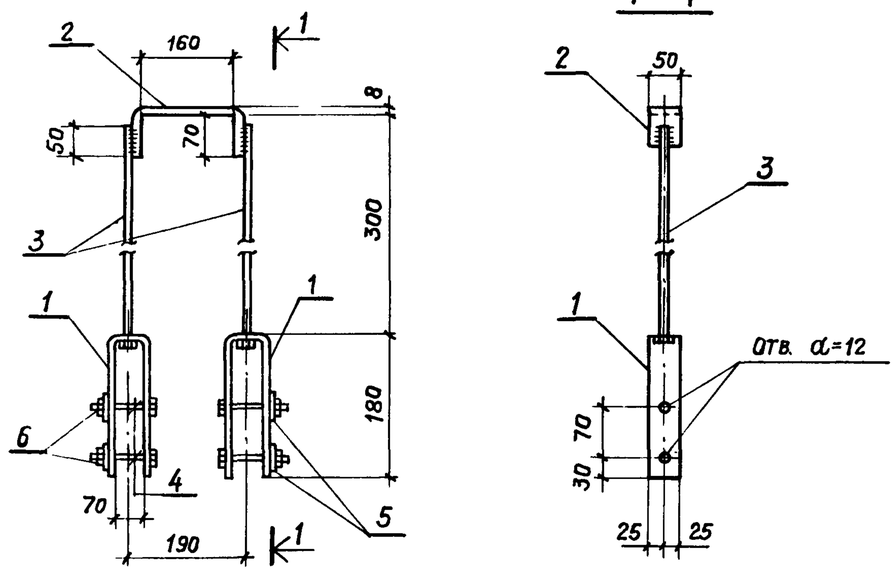

Формат	Зона	Поз.	Обозначение	Наименование	Кол.	Примеч.
				Документация		
12			ТП 901-6-61 -ТТ	Технические требования		
				Детали		Масса ед. кг
Б.Ч.		1		-50×6 ГОСТ 103-76 ℓ=430	2	1,0
Б.Ч.		2		-50×8 ГОСТ 103-76 ℓ=320	1	1,0
Б.Ч.		3		Болт М10 ГОСТ 7798-70* ℓ=280	2	0,2
Б.Ч.		4		Болт М10 ГОСТ 7798-70* ℓ=150	4	0,1
Б.Ч.		5		Шайба М10 ГОСТ 11371-78*	4	—
Б.Ч.		6		Гайка М10 ГОСТ 5915-70*	4	0,01

Провер.	Геништа	
Инж.	Фомичева	
Рук. бр.	Любопытова	
Гл. инж. пр.	Геништа	
Нач. СКО-1	Власкин	

ТП 901-6-61 -АРИ-МС3

Изделие соединительное МС3

Стадия	Масса	Масштаб
Р	3,8	—
Лист 1	Листов 1	

ВСт3сп5 ГОСТ 380-71*

Госстрой СССР Промстройпроект Москва

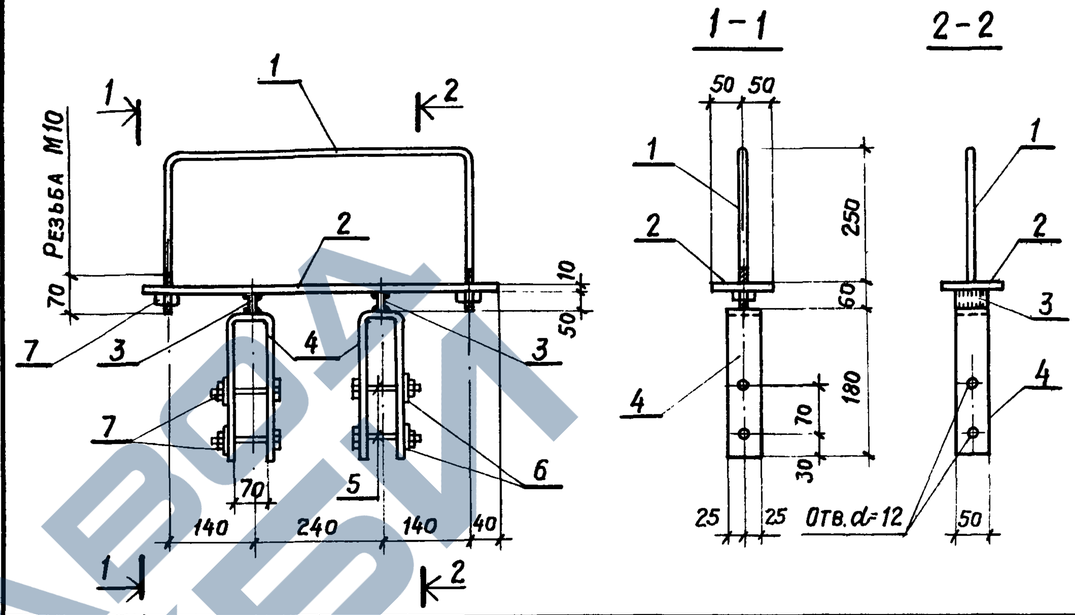

Формат	Зона	Поз.	Обозначение	Наименование	Кол.	Примеч.
				Документация		
			ТП 901-6-61 ТТ	Технические требования		
				Детали		Масса ед. кг
Б.Ч.		1		•ф10 ГОСТ 2590-71* ℓ=1150	1	0,7
Б.Ч.		2		-100×10 ГОСТ 103-76 ℓ=600	1	4,7
Б.Ч.		3		-50×6 ГОСТ 103-76 ℓ=50	2	0,1
Б.Ч.		4		-50×6 ГОСТ 103-76 ℓ=430	2	1,0
Б.Ч.		5		Болт М10 ГОСТ 7798-70* ℓ=150	4	0,1
Б.Ч.		6		Шайба М10 ГОСТ 11371-78*	4	—
Б.Ч.		7		Гайка М10 ГОСТ 5915-70*	4	0,01

Типовой проект 901-6-61 Альбом III

Инв. № подл. | Подпись и дата | Взам. инв. №

Провер.	Геништа	
Инж.	Фомичева	
Рук. бр.	Любопытова	
Гл. инж. пр.	Геништа	
Нач. СКО-1	Власкин	

ТП 901-6-61 -АРИ-МС4

Изделие соединительное МС4

Стадия	Масса	Масштаб
Р	8,0	—
Лист 1	Листов 1	

ВСт.3сп.5 ГОСТ 380-71*

Госстрой СССР Промстройпроект Москва

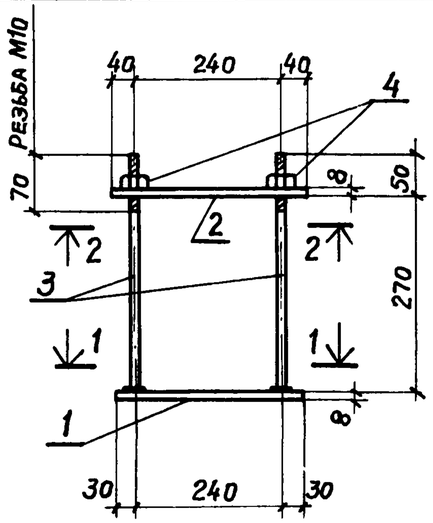

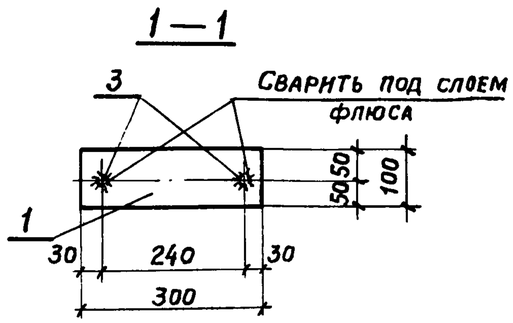

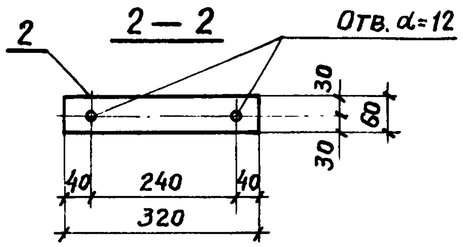

Формат	Зона	Поз.	Обозначение	Наименование	Кол.	Примеч.
				Документация		
			ТП 901-6-61 -ТТ	Технические требования		
				Детали		Масса ед. кг
Б.Ч.		1		-100х8 ГОСТ 103-76 ℓ=300	1	1,9
Б.Ч.		2		-60х8 ГОСТ 103-76 ℓ=320	1	1,2
Б.Ч.		3		•ф10 ГОСТ 2590-71* ℓ=320	2	0,2
Б.Ч.		4		Гайка М10 ГОСТ 5915-70*	2	0,01

Типовой проект 901-6-61

Взам. инв. № | Подпись и дата | Инв. № подл.

Провер.	Геништа	
Инж.	Фомичева	
Рук. бр.	Любопытова	
Гл. инж. пр.	Геништа	

ТП 901-6-61 -АРИ-МС5

Изделие соединительное МС5

Стадия	Масса	Масштаб
Р	3,5	—

Лист 1 Листов 1

ВСт.3 сп5 ГОСТ 380-71*

Госстрой СССР Промстройпроект

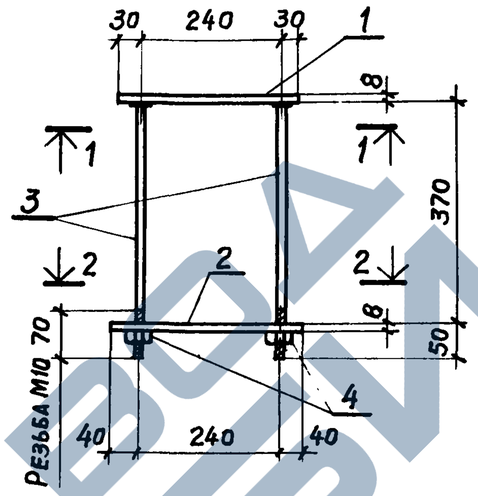

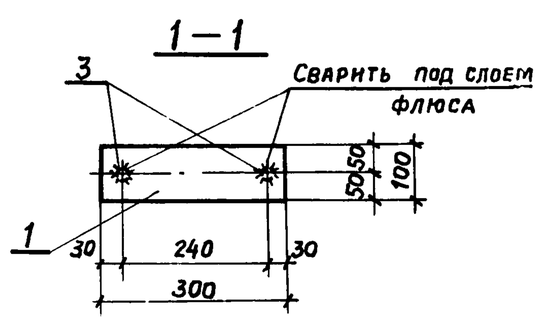

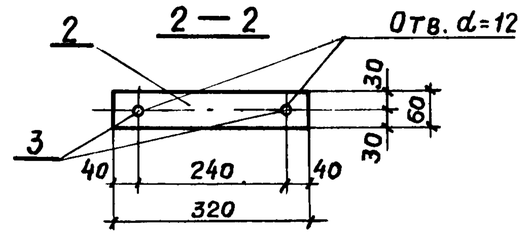

Формат	Зона	Поз.	Обозначение	Наименование	Кол.	Примеч.
				Документация		
			ТП 901-6-61 -ТТ	Технические требования		
				Детали		Масса ед. кг
Б.Ч.		1		-100х8 ГОСТ 103-76 ℓ=300	1	1,9
Б.Ч.		2		-60х8 ГОСТ 103-76 ℓ=320	1	1,2
Б.Ч.		3		•ф10 ГОСТ 2590-71* ℓ=420	2	0,3
Б.Ч.		4		Гайка М10 ГОСТ 5915-70*	2	0,01

Типовой проект 901-6-61

Взам. инв. № | Подпись и дата | Инв. № подл.

Провер.	Геништа	
Инж.	Фомичева	
Рук. бр.	Любопытова	
Гл. инж. пр.	Геништа	
Нач. сект.	Власкин	

ТП 901-6-61 -АРИ-МС6

Изделие соединительное МС6

Стадия	Масса	Масштаб
Р	3,7	—

Лист 1 Листов 1

ВСт.3 сп5 ГОСТ 380-71*

Госстрой СССР Промстройпроект Москва

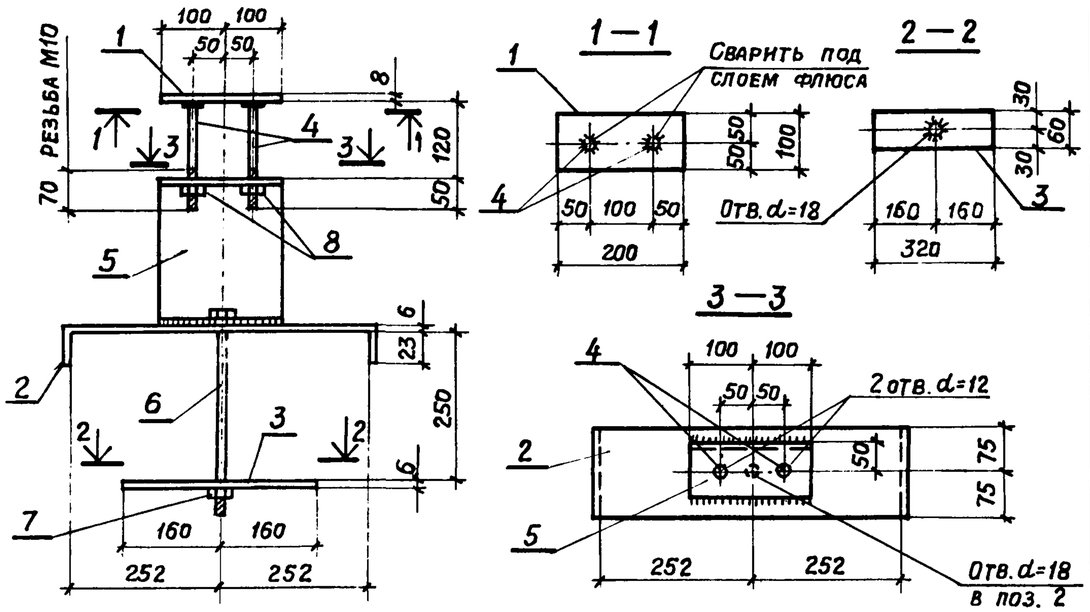

Формат	Зона	Поз	Обозначение	Наименование	Кол.	Примеч.
				Документация		
12			ТП 901-6-61 -ТТ	Технические требования		
				Детали		Масса ед. кг.
Б.Ч.		1		-100×8 ГОСТ 103-76 ℓ=200	1	1,3
Б.Ч.		2		-150×6 ГОСТ 103-76 ℓ=565	1	4,0
Б.Ч.		3		-60×6 ГОСТ 103-76 ℓ=320	1	0,9
Б.Ч.		4		•ф10 ГОСТ 2590-71* ℓ=170	2	0,1
Б.Ч.		5		[24 ГОСТ 8240-72 ℓ=200	1	4,8
Б.Ч.		6		Болт М16 ГОСТ 7798-70* ℓ=300	1	0,5
Б.Ч.		7		Гайка М16 ГОСТ 5915-70*	1	0,04
Б.Ч.		8		Гайка М10 ГОСТ 5915-70*	2	0,01

Провер.	Геништа	
Инж.	Фомичева	
Рук. бр.	Любопытова	
Гл. инж. пр.	Геништа	
Нач. СКО-1	Власкин	

ТП 901-6-61 -АРИ-МС7

Изделие соединительное МС7

Стадия	Масса	Масштаб
Р	11,8	—
Лист 1	Листов 1	

ВСт.3 сп 5 ГОСТ 380-71*

Госстрой СССР ПРОМСТРОЙПРОЕКТ Москва

Альбом III

Типовой проект 901-6-61

Взам. инв. № | Подпись и дата | Инв. № подл.

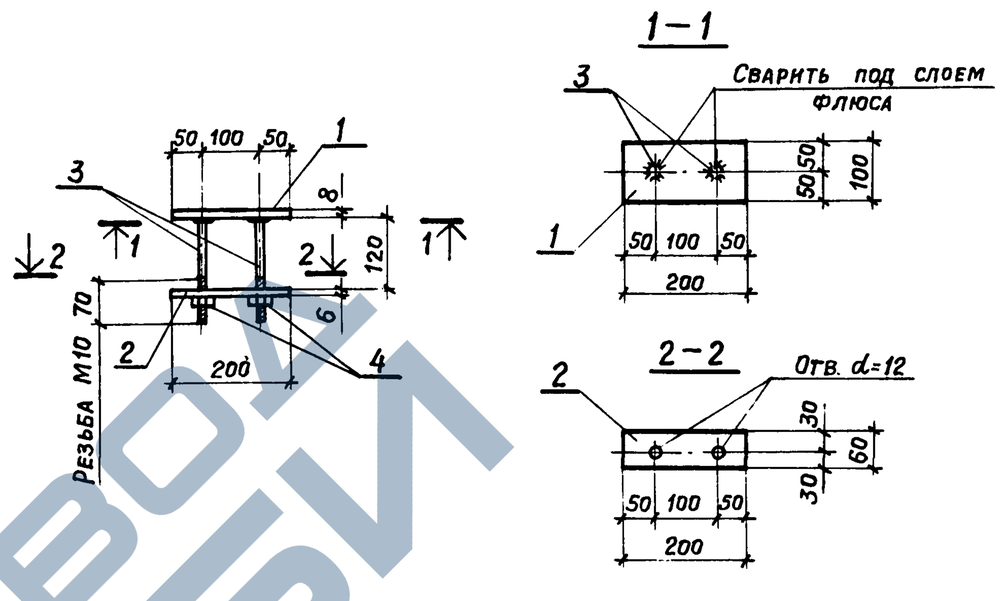

Формат	Зона	Поз.	Обозначение	Наименование	Кол.	Примеч.
				Документация		
12			ТП 901-6-61 -ТТ	Технические требования		
				Детали		Масса ед. кг.
Б.Ч.		1		-100×8 ГОСТ 103-76 ℓ=200	1	1,3
Б.Ч.		2		-60×6 ГОСТ 103-76 ℓ=200	1	0,6
Б.Ч.		3		•ф10 ГОСТ 2590-71* ℓ=170	2	0,1
Б.Ч.		4		Гайка М10 ГОСТ 5915-70*	2	0,01

Провер.	Геништа	
Инж.	Фомичева	
Рук. бр.	Любопытова	
Гл. инж. пр.	Геништа	
Нач. СКО-1	Власкин	

ТП 901-6-61 -АРИ-МС8

Изделие соединительное МС8

Стадия	Масса	Масштаб
Р	2,0	—
Лист 1	Листов 1	

ВСт.3 сп 5 ГОСТ 380-71*

Госстрой СССР ПРОМСТРОЙПРОЕКТ Москва

Альбом III

Типовой проект 901-6-61

Поз. 1, 2, 3, 4, 16

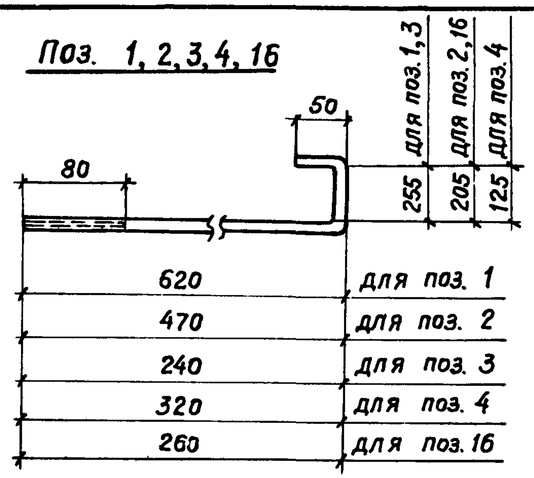

Поз. 5

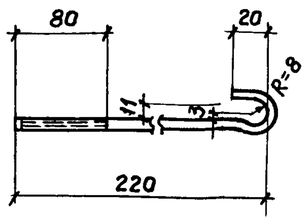

Поз. 6

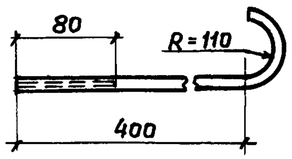

Поз. 7

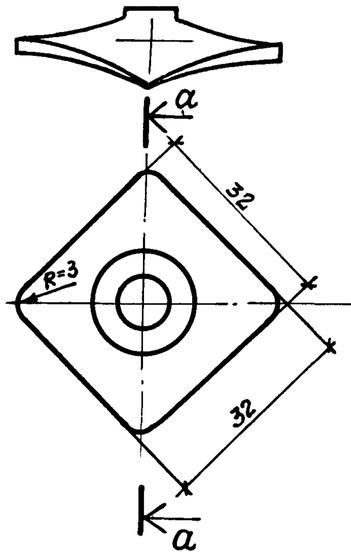

а-а

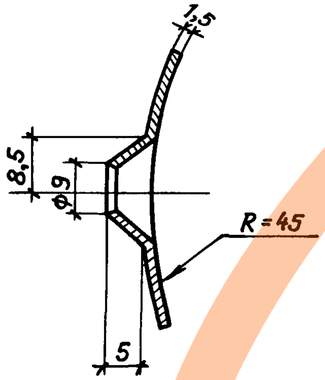

Поз. 8

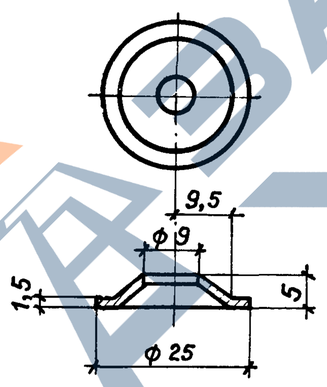

Поз. 9, 10

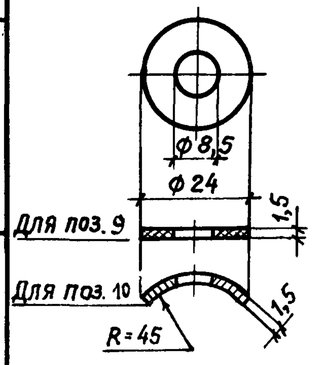

Поз. 11

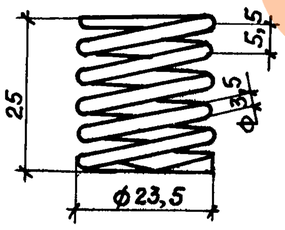

Поз. 12

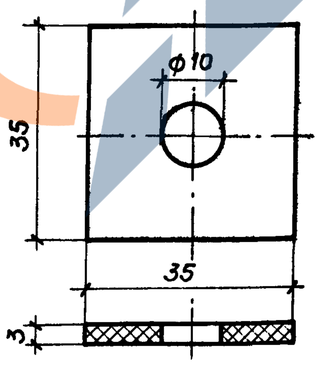

Поз. 13

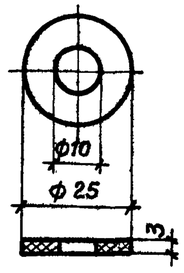

Формат	Зона	Поз.	Обозначение	Наименование	Кол.	Примеч.
				Документация		
12			ТП 901-6-61 ТТ	Технические требования		
				Детали		Масса ед. кг.
12		1		Крюки М8×1,25 ГОСТ 2590-71* ℓ=930		0,4
12		2		ℓ=730	1	0,3
12		3		ℓ=550	1	0,2
12		4		ℓ=500	1	0,2
12		5		ℓ=260	1	0,1
12		6		ℓ=800	1	0,3
12		7		Шайба М8 ГОСТ 18123-72	1	0,01
12		8		Шайба М8 ГОСТ 18123-72	1	0,01
12		9		Шайба М8 ГОСТ 11371-78	1	0,01
12		10		Шайба М8 ГОСТ 11371-78	1	0,01
12		11		Пружина цилиндрическая	1	0,03
12		12		Прокладка из битуминизированного войлока ГОСТ 7415-74*	1	—
12		13		Прокладка из битуминизированного войлока ГОСТ 7415-74*	1	—
12		16		Крюк М8×1,25 ГОСТ 2590-71* ℓ=520	1	0,2

Детали позиций 1÷11; 16 выполнять из стали ВСт.3 сп5 ГОСТ 380-71*.

Провер.	Любопытова	
Ннж.	Фомичева	
Рук. бр.	Любопытова	
Гл. инж. пр.	Геништа	
Нач. СКО-1	Власкин	

ТП 901-6-61 -АРИ- поз. 1÷13, 16

Детали соединительных изделий поз 1÷13, 16

Стадия	Масса	Масштаб
Р	См. спец.	—
Лист 1	Листов 1	

Госстрой СССР
ПРОМСТРОЙПРОЕКТ
Москва

Взам. инв. № | Подпись и дата | Инв. № подл.

https://zavodjbi.com/

https://zavodpk.com/

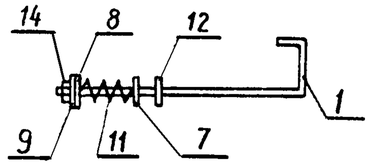

Формат	Зона	Поз.	Обозначение	Наименование	Кол.	Примеч.
				Документация		
12			ТП 901-6-61 -ТТ	Технические требования		
				Детали		
12		1	ТП 901-6-61 АРИ-поз. 1÷13,16	Крюк М8×1,25	1	
12		7	АРИ-поз. 1÷13,16	Шайба М8	1	
12		8	АРИ-поз. 1÷13,16	Шайба М8	1	
12		9	АРИ-поз. 1÷13,16	Шайба М8	1	
12		11	АРИ-поз 1÷13,16	Пружина цилиндрическая	1	
12		12	АРИ-поз 1÷13,16	Прокладка мягкая	1	
				Гайка М8×1,25 ГОСТ 5916-70*	1	
б.ч.		14		ВСт.3 сп5 ГОСТ 380-71*		

Типовой проект 901-6-61

Взам. инв. №

Подпись и дата

Инв. № подл.

Провер.	Любопытова	
Инж.	Фомичева	
Рук. бр.	Любопытова	
Гл. инж. пр.	Геништа	
Нач. СКО-1	Власкин	

ТП 901-6-61 -АРИ-МС9СБ

Изделие соединительное МС 9
Сборочный чертеж

Стадия	Масса	Масштаб
Р	0,46	—
Лист 1	Листов 1	

Госстрой СССР
ПРОМСТРОЙПРОЕКТ
Москва

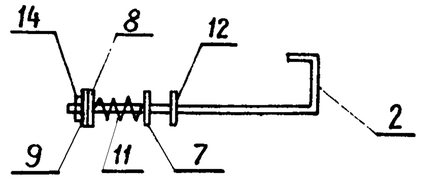

Формат	Зона	Поз.	Обозначение	Наименование	Кол.	Примеч.
				Документация		
12			ТП 901-6-61 -ТТ	Технические требования		
				Детали		
12		2	ТП 901-6-61-АРИ-поз. 1÷13,16	Крюк М8×1,25	1	
12		7	-АРИ-поз. 1÷13,16	Шайба М8	1	
12		8	-АРИ-поз. 1÷13,16	Шайба М8	1	
12		9	-АРИ-поз. 1÷13,16	Шайба М8	1	
12		11	-АРИ-поз. 1÷13,16	Пружина цилиндрическая	1	
12		12	-АРИ-поз. 1÷13,16	Прокладка мягкая	1	
				Гайка М8×1,25 ГОСТ 5916-70*	1	
б.ч.		14		ВСт.3 сп5 ГОСТ 380-71*		

Типовой проект 901-6-61

Взам. инв. №

Подпись и дата

Инв. № подл.

Провер.	Любопытова	
Инж.	Фомичева	
Рук. бр.	Любопытова	
Гл. инж. пр.	Геништа	
Нач. СКО-1	Власкин	

ТП 901-6-61 -АРИ-МС10 СБ

Изделие соединительное МС 10.
Сборочный чертеж

Стадия	Масса	Масштаб
Р	0,36	—
Лист 1	Листов 1	

Госстрой СССР
ПРОМСТРОЙПРОЕКТ
Москва

https://zavodpk.com/

Альбом III

Типовой проект 901-6-61

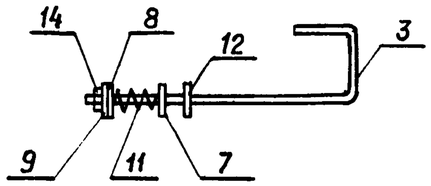

Формат	Зона	Поз.	Обозначение	Наименование	Кол.	Примеч.
				Документация		
12			ТП 901-6-61 ТТ	Технические требования		
				Детали		
12		3	ТП 901-6-61-АРИ-поз. 1÷13,16	Крюк М8×1,25	1	
12		7	-АРИ-поз. 1÷13,16	Шайба М8	1	
12		8	-АРИ-поз. 1÷13,16	Шайба М8	1	
12		9	-АРИ-поз. 1÷13,16	Шайба М8	1	
12		11	-АРИ-поз. 1÷13,16	Пружина цилиндрическая	1	
12		12	-АРИ-поз. 1÷13,16	Прокладка мягкая	1	
Б.ч.		14		Гайка М8×1,25 ГОСТ 5916-70*	1	
				Вст.3 сп5 ГОСТ 380-71*		

Взам. инв. №

Подпись и дата

Инв. № подл.

Провер.	Любопытова	
Инж.	Фомичева	
Рук. бр.	Любопытова	
Гл. инж. пр.	Геништа	
Нач. СКО-1	Власкин	

ТП 901-6-61 -АРИ-МС11 СБ

Изделие соединительное МС 11. Сборочный чертеж

Стадия	Масса	Масштаб
Р	0,30	—
Лист 1	Листов 1	

Госстрой СССР
ПРОМСТРОЙПРОЕКТ
Москва

Альбом III

Типовой проект 901-6-61

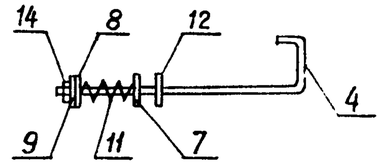

Формат	Зона	Поз.	Обозначение	Наименование	Кол	Примеч
				Документация		
12			ТП 901-6-61 ТТ	Технические требования		
				Детали		
12		4	ТП 901-6-61-АРИ-поз. 1÷13,16	Крюк М8×1,25	1	
12		7	-АРИ-поз. 1÷13,16	Шайба М8	1	
12		8	-АРИ-поз. 1÷13,16	Шайба М8	1	
12		9	-АРИ-поз. 1÷13,16	Шайба М8	1	
12		11	-АРИ-поз. 1÷13,16	Пружина цилиндрическая	1	
12		12	-АРИ-поз. 1÷13,16	Прокладка мягкая	1	
Б.ч.		14		Гайка М8×1,25 ГОСТ 5916-70*	1	
				Вст.3 сп5 ГОСТ 380-71*		

Взам. инв. №

Подпись и дата

Инв. № подл.

Провер.	Любопытова	
Инж.	Фомичева	
Рук. бр.	Любопытова	
Гл. инж. пр.	Геништа	
Нач. СКО-1	Власкин	

ТП 901-6-61 -АРИ-МС12 СБ

Изделие соединительное МС 12. Сборочный чертеж

Стадия	Масса	Масштаб
Р	0,29	—
Лист 1	Листов 1	

Госстрой СССР
ПРОМСТРОЙПРОЕКТ
Москва

https://zavodjbi.com/

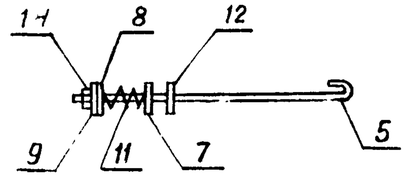

Инв.№ подл.	Зона	Поз	Обозначение	Наименование	Кол.	Примеч.
				Документация		
12			ТП 901-6-61 ТТ	Технические требования		
				Детали		
12		4	ТП 901-6-61-АРИ-поз. 1÷13, 16	Крюк М8×1,25	1	
12		7	-АРИ-поз. 1÷13, 16	Шайба М8	1	
12		8	-АРИ-поз 1÷13,16	Шайба М8	1	
12		9	-АРИ-поз 1÷13,16	Шайба М8	1	
		11	-АРИ-поз. 1÷13,16	Пружина цилиндрическая	1	
		12	-АРИ-поз. 1÷13,16	Прокладка мягкая	1	
		14		Гайка М8×1,25 ГОСТ 5916-70*	1	
				ВСт.3 сп5 ГОСТ 380-71*		

Провер.	Любопытова		
Инж.	Фомичева		
Рук. бр.	Любопытова		
Гл. инж. пр.	Геништа		
Нач. СКО-1	Власкин		

ТП 901-6-61 -АРИ-МС13 СБ

Изделие соединительное МС13

Сборочный чертеж

Стадия	Масса	Масштаб
Р	0,16	—
Лист 1	Листов 1	

Госстрой СССР ПРОМСТРОЙПРОЕКТ Москва

Альбом III

Типовой проект 901-6-61

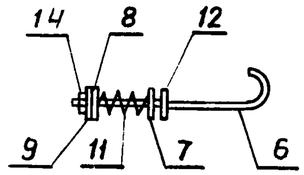

Инв.№ подл.	Формат	Зона	Поз.	Обозначение	Наименование	Кол.	Примеч.
					Документация		
	12			ТП 901-6-61 ТТ	Технические требования		
					Детали		
	12		6	ТП 901-6-61-АРИ-поз. 1÷13,16	Крюк М8×1,25	1	
	12		7	-АРИ-поз. 1÷13,16	Шайба М8	1	
	12		8	-АРИ-поз. 1÷13,16	Шайба М8	1	
	12		9	-АРИ-поз. 1÷13,16	Шайба М8	1	
	12		11	-АРИ-поз. 1÷13,16	Пружина цилиндрическая	1	
	12		12	-АРИ-поз. 1÷13,16	Прокладка мягкая	1	
	12		14		Гайка М8×1,25 ГОСТ 5916-70*	1	
					ВСт.3 сп5 ГОСТ 380-71*		

Провер.	Любопытова		
Инж.	Фомичева		
Рук. бр.	Любопытова		
Гл. инж. пр.	Геништа		
Нач. СКО-1	Власкин		

ТП 901-6-61 АРИ-МС14 СБ

Изделие соединительное МС14

Сборочный чертеж

Стадия	Масса	Масштаб
Р	0,38	—
Лист 1	Листов 1	

Госстрой СССР ПРОМСТРОЙПРОЕКТ Москва

Взам. инв. № | Подпись и дата | Инв. № подл.

16.5.57-04 12

https://zavodjbi.com/

Альбом III

Типовой проект 901-6-61

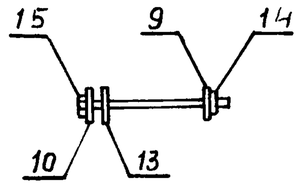

Формат	Зона	Поз.	Обозначение	Наименование	Кол.	Примеч.
				Документация		
12			ТП 901-6-61 ТТ	Технические требования		
				Детали		
12		9	ТП 901-6-61 - АРИ - поз. 1÷13,16	Шайба М8	1	
12		10	- поз. 1÷13,16	Шайба М8	1	
12		13	- поз. 1÷13,16	Прокладка мягкая	1	
Б.Ч.		15		Винт М8х1,25х30 ГОСТ 1491-72*	1	
				ВСт.3сп5 ГОСТ 380-71*		
Б.Ч.		14		Гайка М8х1,25 ГОСТ 5916-70*	1	
				ВСт 3 сп 5 ГОСТ 380-71*		

Взам. инв. № | Подпись и дата | Инв. № подл.

Провер.	Любопытова		
Инж.	Фомичева		
Рук. бр.	Любопытова		
Гл. инж. пр.	Геништа		
Нач СКО-1	Власкин		

ТП 901-6-61 -АРИ-МС15 СБ

Изделие соединительное МС15
Сборочный чертеж

Стадия	Масса	Масштаб
Р	0,05	—
Лист 1	Листов 1	

Госстрой СССР
ПРОМСТРОЙПРОЕКТ
Москва

Альбом III

Типовой проект 901-6-61

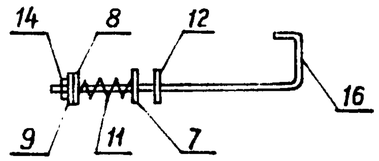

Формат	Зона	Поз.	Обозначение	Наименование	Кол.	Примеч
				Документация		
12			ТП 901-6-61 -ТТ	Технические требования		
				Детали		
12		16	ТП 901-6-61-АРИ-поз. 1÷13,16	Крюк М8х1,25	1	
12		7	-АРИ-поз. 1÷13,16	Шайба М8	1	
12		8	-АРИ-поз. 1÷13,16	Шайба М8	1	
12		9	-АРИ-поз. 1÷13,16	Шайба М8	1	
12		11	-АРИ-поз. 1÷13,16	Пружина цилиндрическая	1	
12		12	-АРИ-поз. 1÷13,16	Прокладка мягкая	1	
Б.Ч.		14		Гайка М8х1,25 ГОСТ 5916-70*	1	
				ВСт.3сп5 ГОСТ 380-71*		

Взам. инв. № | Подпись и дата | Инв. № подл.

Провер.	Любопытова		
Инж.	Фомичева		
Рук. бр	Любопытова		
Гл. инж пр	Геништа		
Нач СКО 1	Власкин		

ТП 901-6-61 -АРИ-МС16 СБ

Изделие соединительное МС16
Сборочный чертеж

Стадия	Масса	Масштаб
Р	0,29	—
Лист 1	Листов 1	

Госстрой СССР
ПРОМСТРОЙПРОЕКТ
Москва

https://zavodjbi.com/

https://zavodjbi.com/

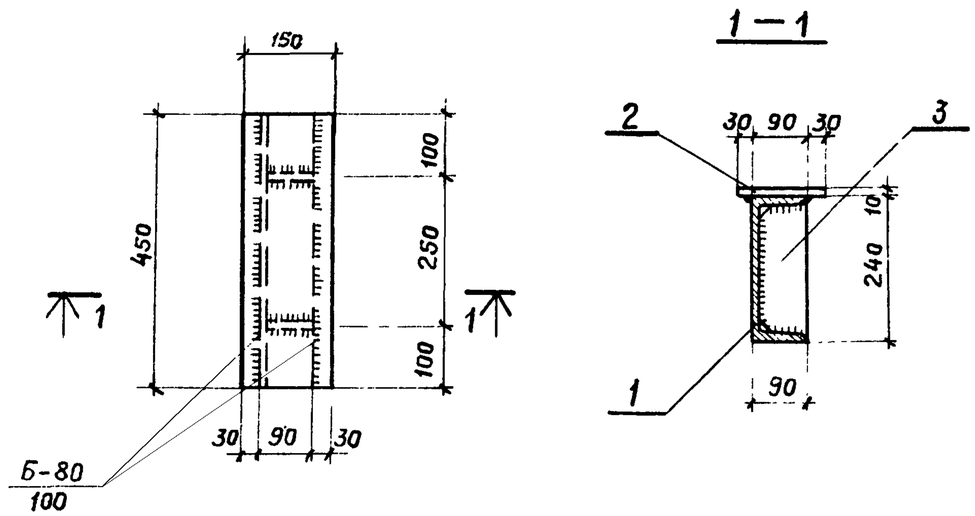

Формат	Зона	Поз.	Обозначение	Наименование	Кол.	Примечание
				Документация		
			ТП 901-6-61 ТТ	Технические требования		
				Детали		Масса ед. кг
Б.ч.		1		С24 ГОСТ 8240-72 ℓ=450	1	10,8
Б.ч.		2		-150×10 ГОСТ 103-76 ℓ=450	1	5,3
Б.ч.		3		-85×10 ГОСТ 103-76 ℓ=220	2	1,5

Провер.	Любопытова		ТП 901-6-61 -АРИ-ОП1 СБ
Инж.	Васильева		Опора вентилятора ОП1
Рук. бр.	Любопытова		Стадия: Р; Масса: 19,1 кг; Масштаб: —
Гл. инж. пр.	Генншта		Лист 1; Листов 1
Нач. СКО-1	Власкин		Госстрой СССР ПРОМСТРОЙПРОЕКТ Москва

В Ст 3 Сп 5 ГОСТ 380-71*

Альбом III

Типовой проект 901-6-61

Формат	Зона	Поз.	Обозначение	Наименование	Кол.	Примечание
				Документация		
			ТП 901-6-61 ТТ	Технические требования		
				Детали		Масса ед. кг
Б.ч.		1		I36 ГОСТ 8239-72* ℓ=4120	2	200,0
Б.ч.		2		-350×10 ГОСТ 82-70* ℓ=350	8	9,7
Б.ч.		3		I36 ГОСТ 8239-72* ℓ=1252	2	60,8
Б.ч.		4		L75×5 ГОСТ 8509-72 ℓ=1450	4	8,4
Б.ч.		5		-120×10 ГОСТ 103-76 ℓ=140	4	1,3
Б.ч.		6		-200×10 ГОСТ 103-76 ℓ=270	4	4,2
Б.ч.		7		-70×10 ГОСТ 103-76 ℓ=340	8	1,9
Б.ч.		8		-65×10 ГОСТ 103-76 ℓ=270	8	1,4

Инв. № подл. | Подпись и дата | Взам. инв. №

Провер.	Любопытова		ТП 901-6-61 -АРИ-ОП2
Инж.	Васильева		Опора вентилятора ОП2
Рук. бр.	Любопытова		Стадия: —; Лист: —; Листов: —
Гл. инж. пр.	Генншта		Госстрой СССР ПРОМСТРОЙПРОЕКТ Москва
Нач. СКО-1	Власкин		

Альбом III

Типовой проект 901-6-61

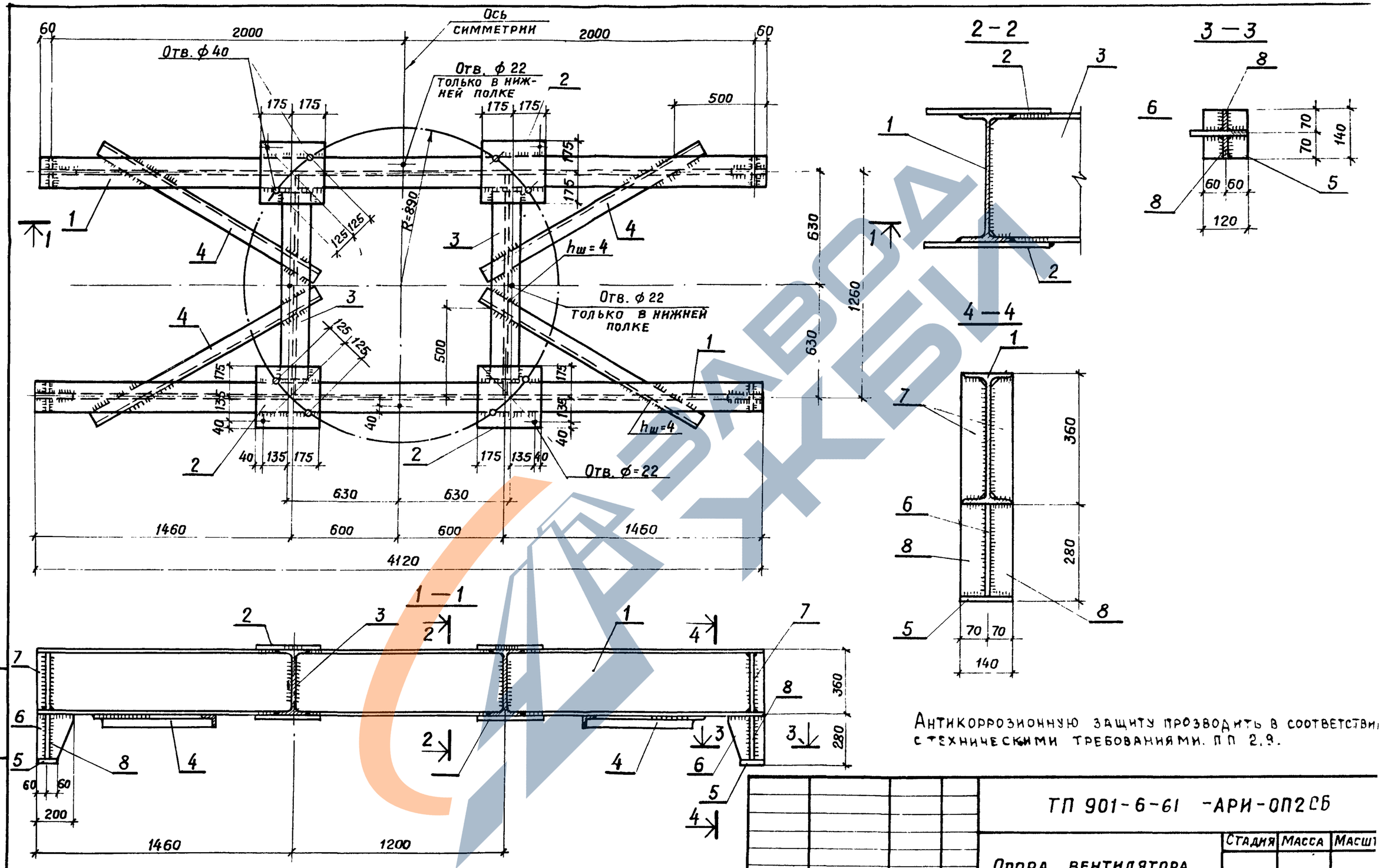

Антикоррозионную защиту прозводить в соответствии с техническими требованиями. П.П. 2.9.

				ТП 901-6-61 -АРИ-ОП2СБ			
				Опора вентилятора ОП2 Сборочный чертеж	Стадия	Масса	Масшт
					Р	680,9кг	—
					Лист 1	Листов 2	
Провер.	Любопытова			ВСт.3 сп 5 ГОСТ 380-71*	Госстрой СССР ПРОМСТРОЙПРОЕКТ Москва		
Инж.	Васильева						
Рук. бр.	Любопытова						
Гл. инж. пр.	Геништа						
Нач. СКО-1	Власкин						

Взам. инв. № | Подпись и дата | Инв. № подл.

Типовой проект 901-6-61 Альбом III

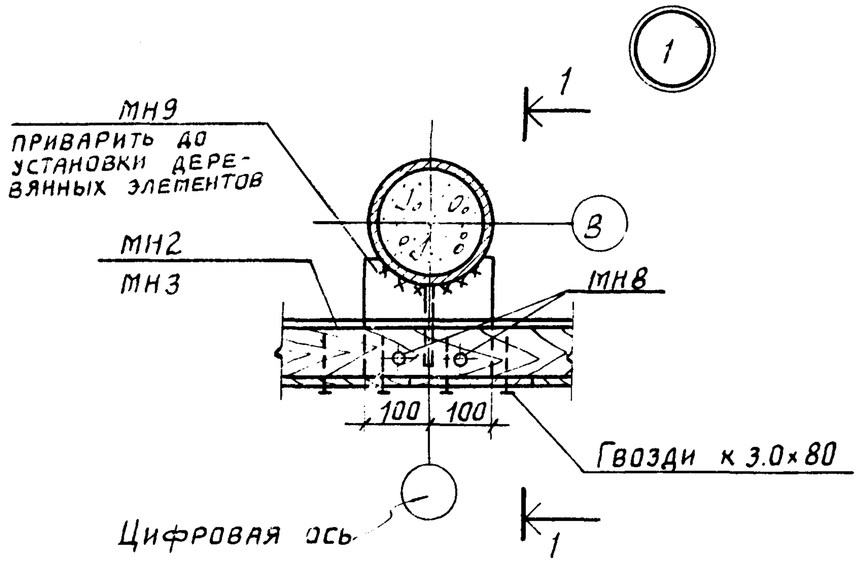

1 - 1

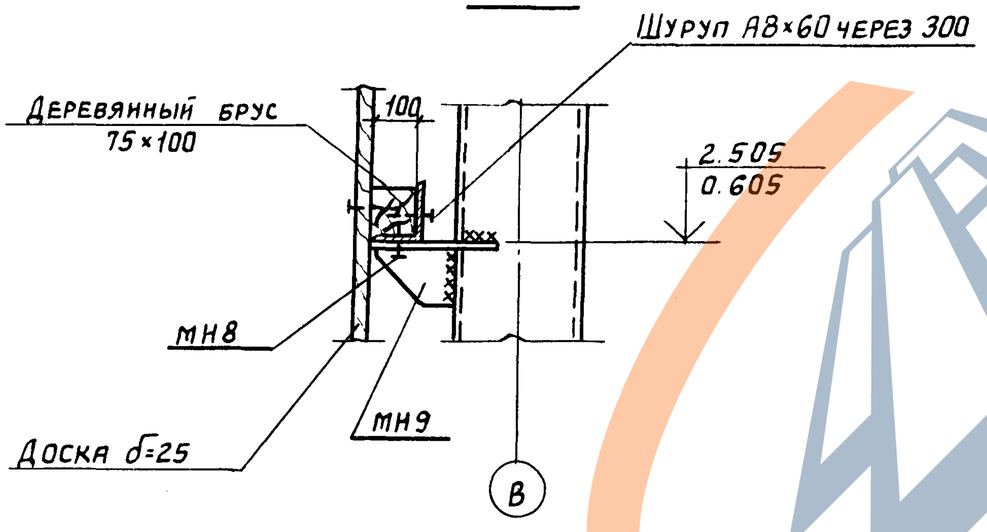

Провер.	Любопытова		ТП 901-6-61 АРИ-У1		
Инж.	Фомичева		Узел 1	Стадия	Лист	Листов
Рук.бриг.	Любопытова			Р	1	1
Гл.инж.пр.	Геништа			Госстрой СССР ПРОМСТРОЙПРОЕКТ г. Москва	
Нач.СКО-1	Власкин				

Инв.№ подл. | Подпись и дата | Взам.инв.№

Типовой проект 901-6-61 Альбом III

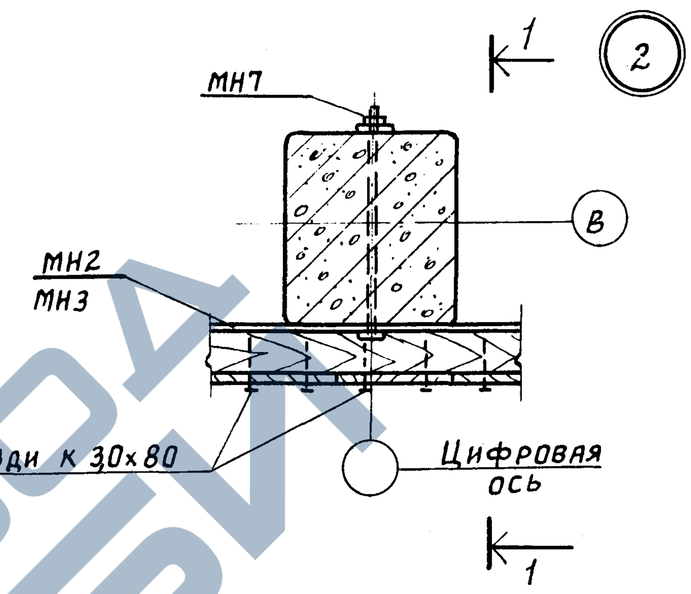

1 - 1

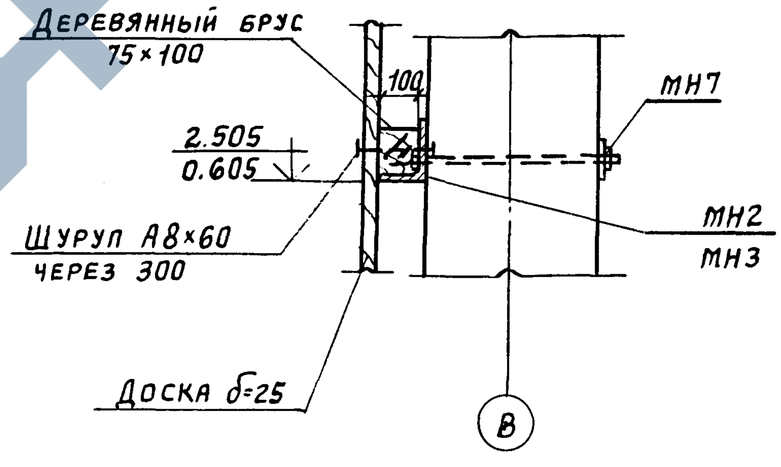

Провер	Любопытова		ТП 901-6-61 АРИ-У2		
Инж.	Фомичева		Узел 2	Стадия	Лист	Листов
Рук.бриг.	Любопытова			Р	1	1
Гл.инж.пр.	Геништа			Госстрой СССР ПРОМСТРОЙПРОЕКТ Москва	
Нач.СКО-1	Власкин				

Инв.№ подл. | Подпись и дата | Взам.инв.№

https://zavodpk.com/

Альбом III

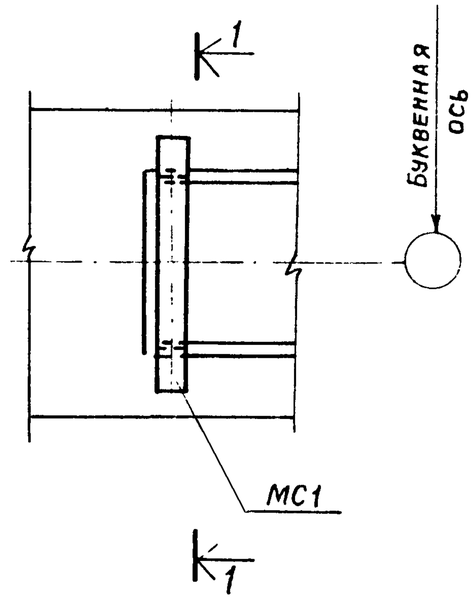

1—1

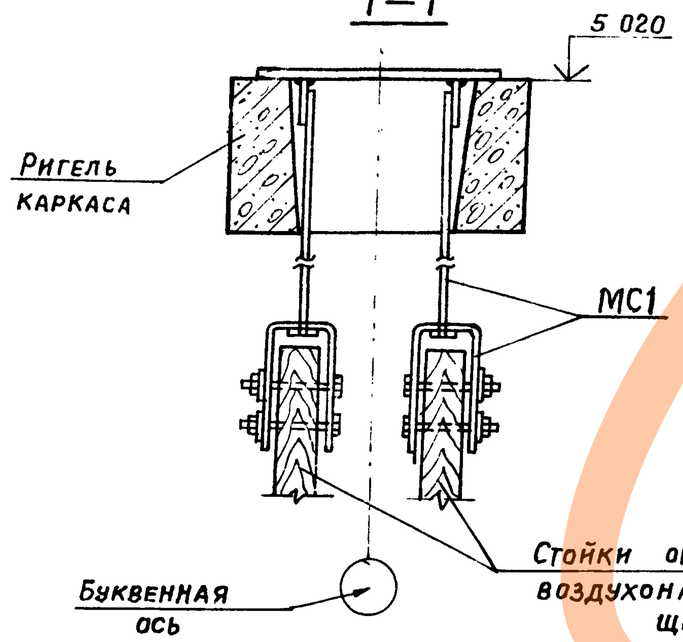

Провер.	Любопытова		
Инженер	Фомичева		
Рук. Бриг.	Любопытова		
Гл. инж. пр	Геннштта		
Нач. СКО-1	Власкин		

ТП 901-6-61 -АРИ-У3

Узел 3

Стадия	Лист	Листов
Р	1	1

Госстрой СССР
ПРОМСТРОЙПРОЕКТ
Москва

Альбом III

Типовой проект 901-6-61

Инв. № подл. | Подпись и дата | Взам. инв. №

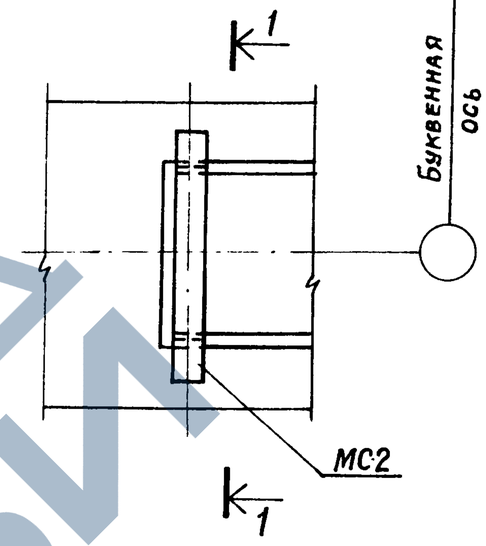

1—1

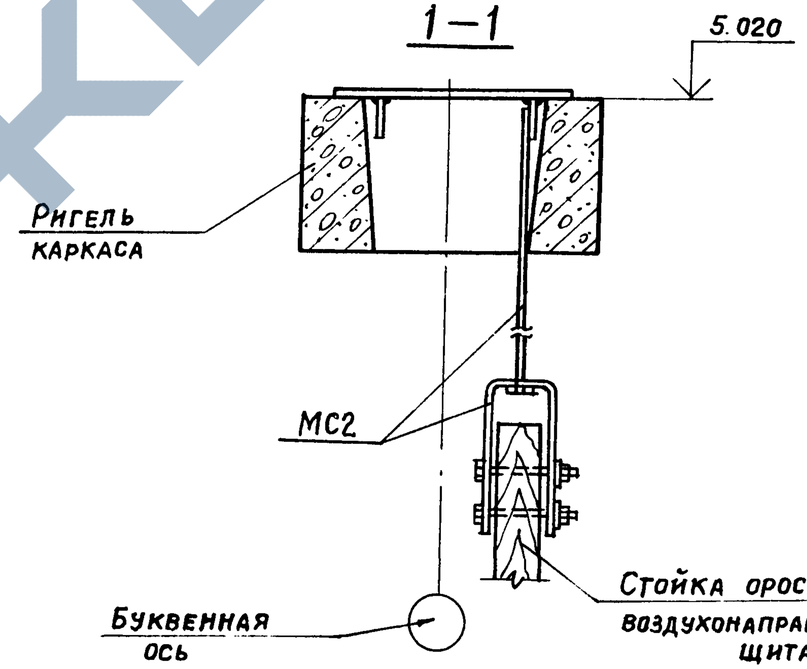

Провер.	Любопытова		
Инженер	Фомичева		
Рук. Бр.	Любопытова		
Гл. инж. пр	Геннштта		
Нач. СКО-1	Власкин		

ТП 901-6-61 -АРИ-У4

Узел 4

Стадия	Лист	Листов
Р	1	1

Госстрой СССР
ПРОМСТРОЙПРОЕКТ
Москва

https://zavodpk.com/

Альбом III

Типовой проект 901-6-61

5

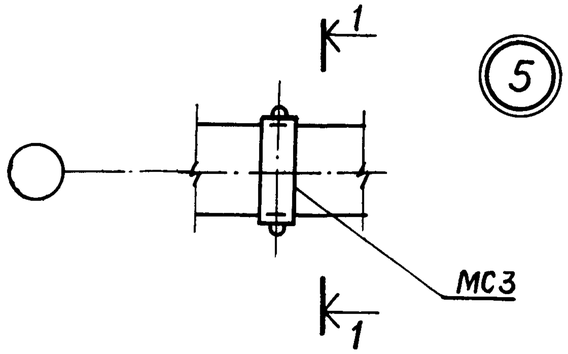

1—1

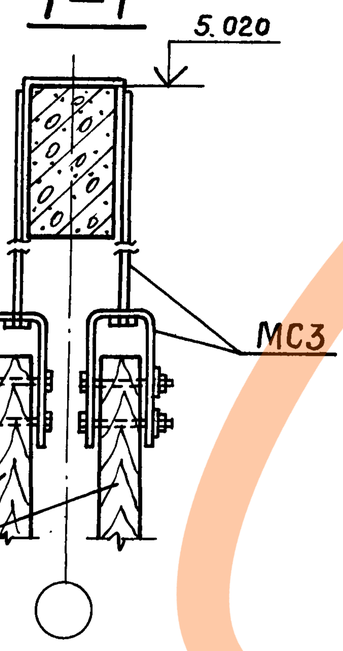

Инв. № подл. | Подпись и дата | Взам. инв. №

Провер.	Любопытова		
Инженер	Фомичева		
Рук. бр.	Любопытова		
Гл. инж. пр.	Геништа		
Нач. СКО-1	Власкин		

ТП 901-6-61 АРИ-У5.

Узел 5

Стадия	Лист	Листов
Р	1	1

Госстрой СССР
ПРОМСТРОЙПРОЕКТ
Москва

Альбом III

Типовой проект 901-6-61

6

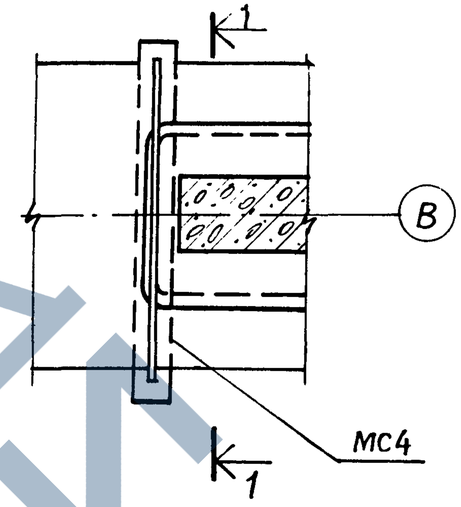

1—1

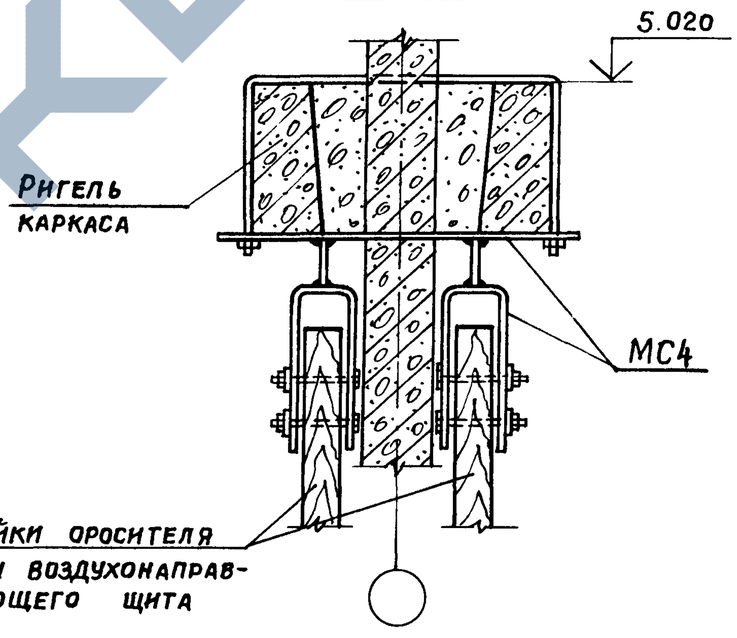

Инв. № подл. | Подпись и дата | Взам. инв. №

Провер.	Любопытова		
Инженер	Фомичева		
Рук. бриг.	Любопытова		
Гл. инж. пр.	Геништа		
Нач. СКО-1	Власкин		

ТП 901-6-61 -АРИ-У6

Узел 6

Стадия	Лист	Листов
Р	1	1

Госстрой СССР
ПРОМСТРОЙПРОЕКТ
Москва

Альбом III
Типовой проект 901-6-61
Инв. № подл. | Подпись и дата | Взам. инв. №

7

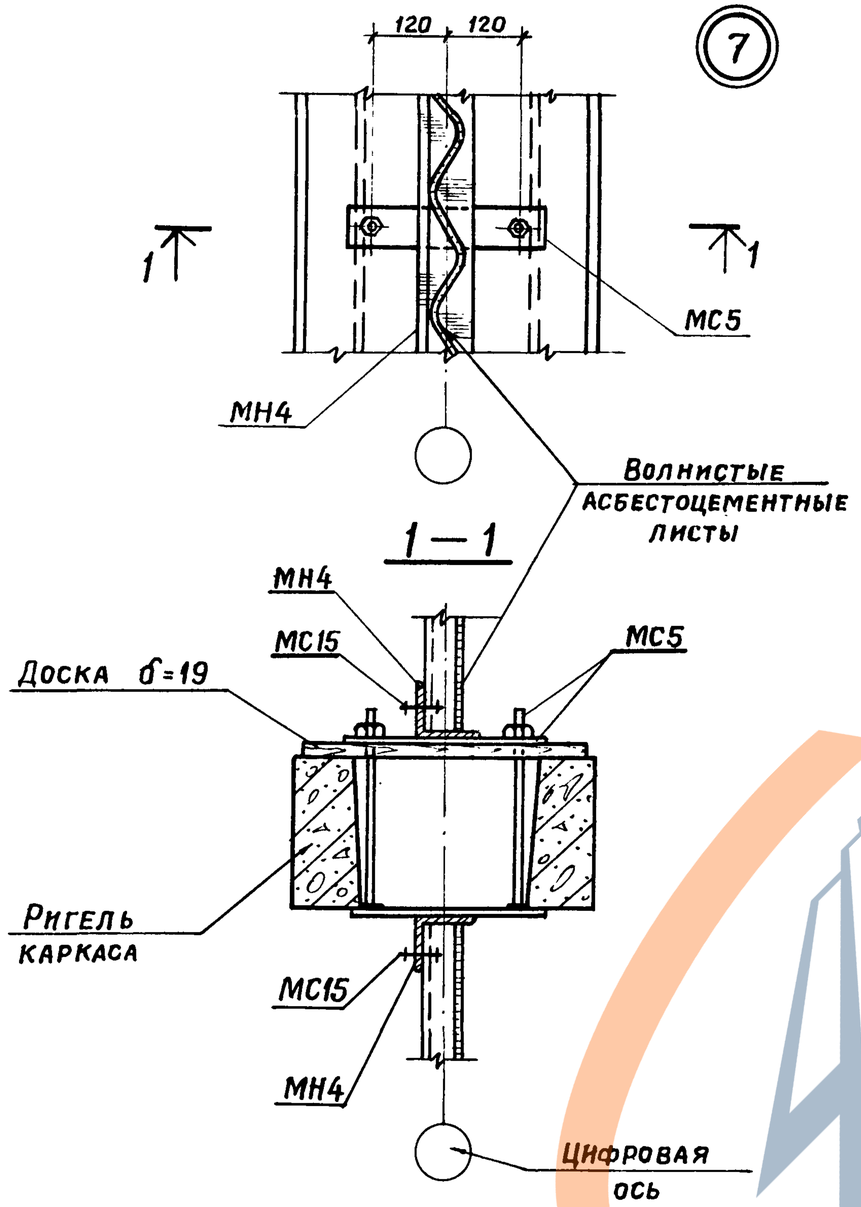

Провер.	Любопытова		ТП 901-6-61 -АРИ-У7		
Инженер	Фомичева				
Рук. бриг.	Любопытова		Узел 7	Стадия	Лист	Листов
Гл. инж. пр.	Геништа			Р	1	1
Нач. СКО-1	Власкин			Госстрой СССР ПРОМСТРОЙПРОЕКТ Москва	

8

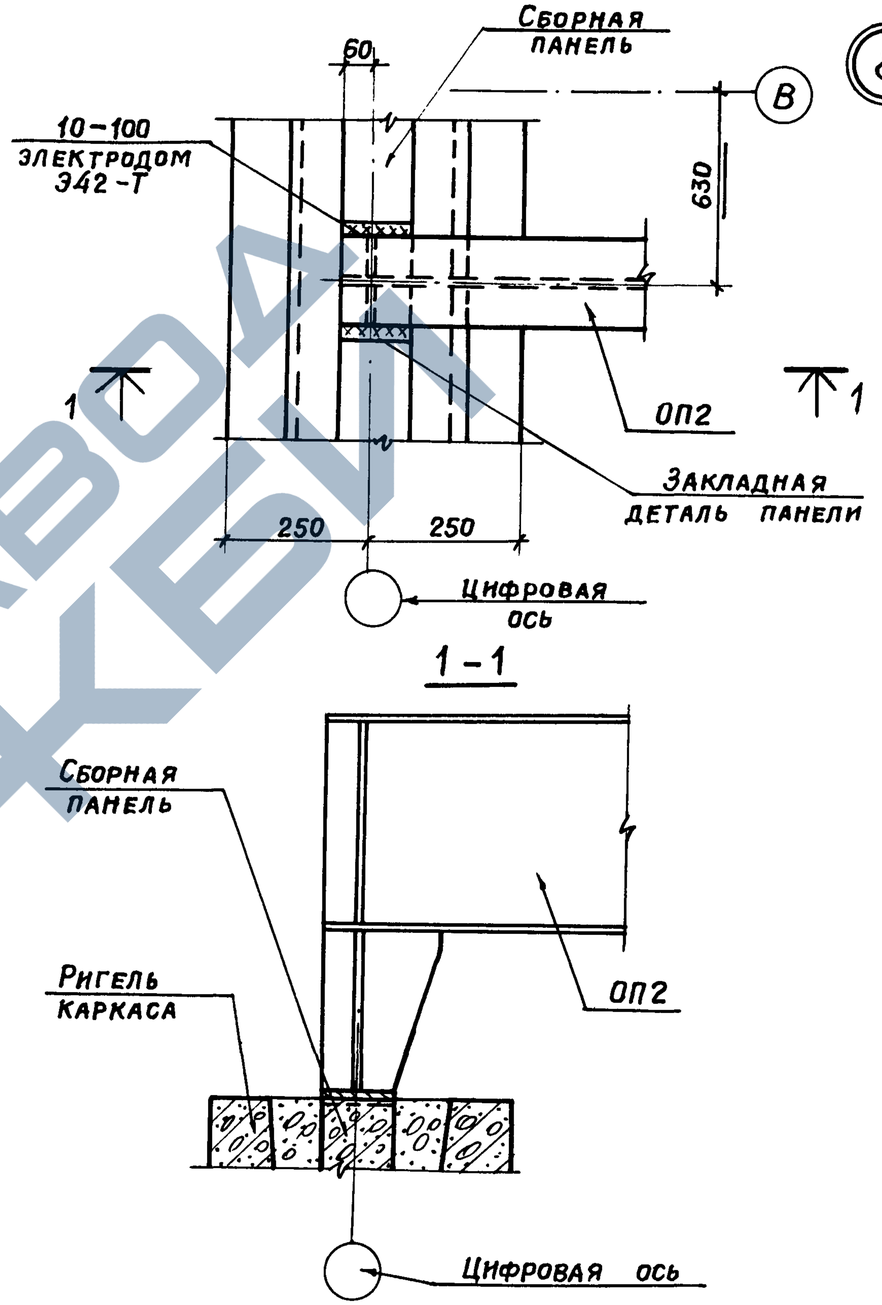

Провер.	Любопытова		ТП 901-6-61 -АРИ-У8		
Инженер	Фомичева				
Рук. бриг.	Любопытова		Узел 8	Стадия	Лист	Листов
Гл. инж. пр.	Геништа			Р	1	1
Нач. СКО-1	Власкин			Госстрой СССР ПРОМСТРОЙПРОЕКТ Москва	

Альбом III

Типовой проект 901-6-61

9

Шпильки М36 (в комплекте с электродвигателем)

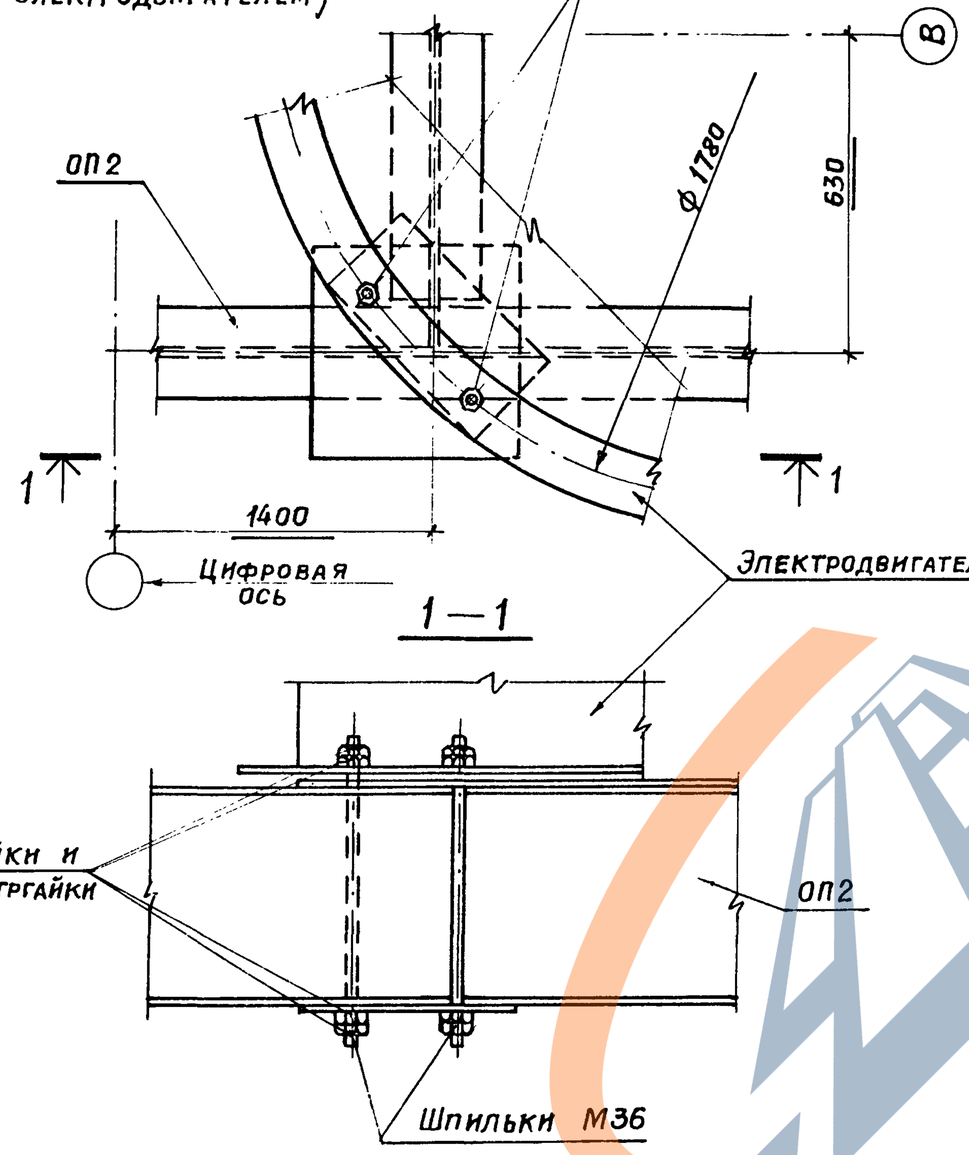

1—1

Провер.	Любопытова		
Инженер	Фомичева		
Рук. бриг.	Любопытова		
Гл. инж. пр.	Геништа		
Нач. СКО 1	Власкин		

ТП 901-6-61 -АРИ-У9

Узел 9

Стадия	Лист	Листов
Р	1	1

Госстрой СССР
ПРОМСТРОЙПРОЕКТ
Москва

Альбом III

Типовой проект 901-6-61

10

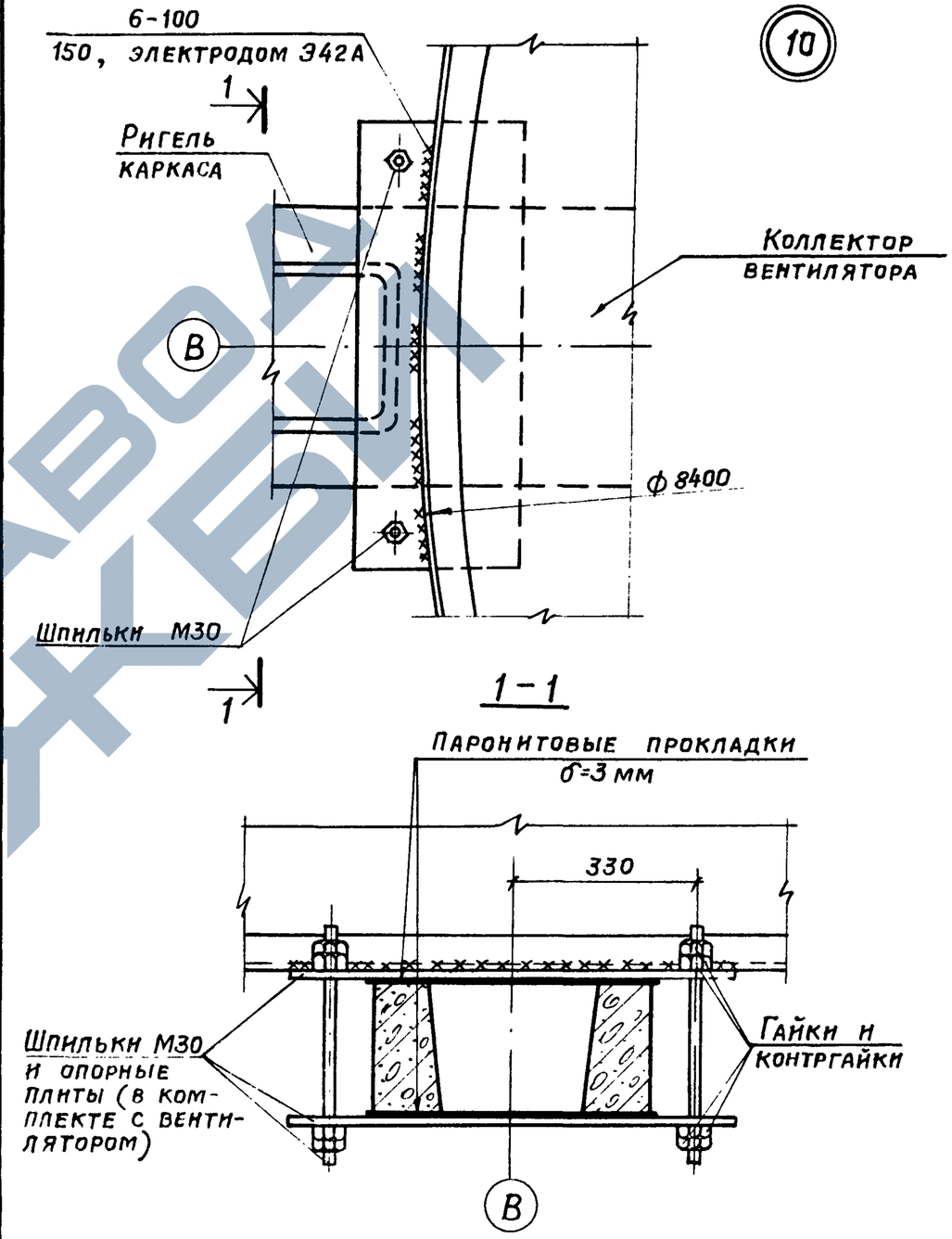

1—1

Провер.	Любопытова		
Инженер	Фомичева		
Рук. бриг.	Любопытова		
Гл. инж. пр.	Геништа		
Нач. СКО 1	Власкин		

ТП 901-6-61 -АРИ-У10

Узел 10

Стадия	Лист	Листов
Р	1	1

Госстрой СССР
ПРОМСТРОЙПРОЕКТ
Москва

Инв. № подл. | Подпись и дата | Взам. инв. №

Альбом III

11

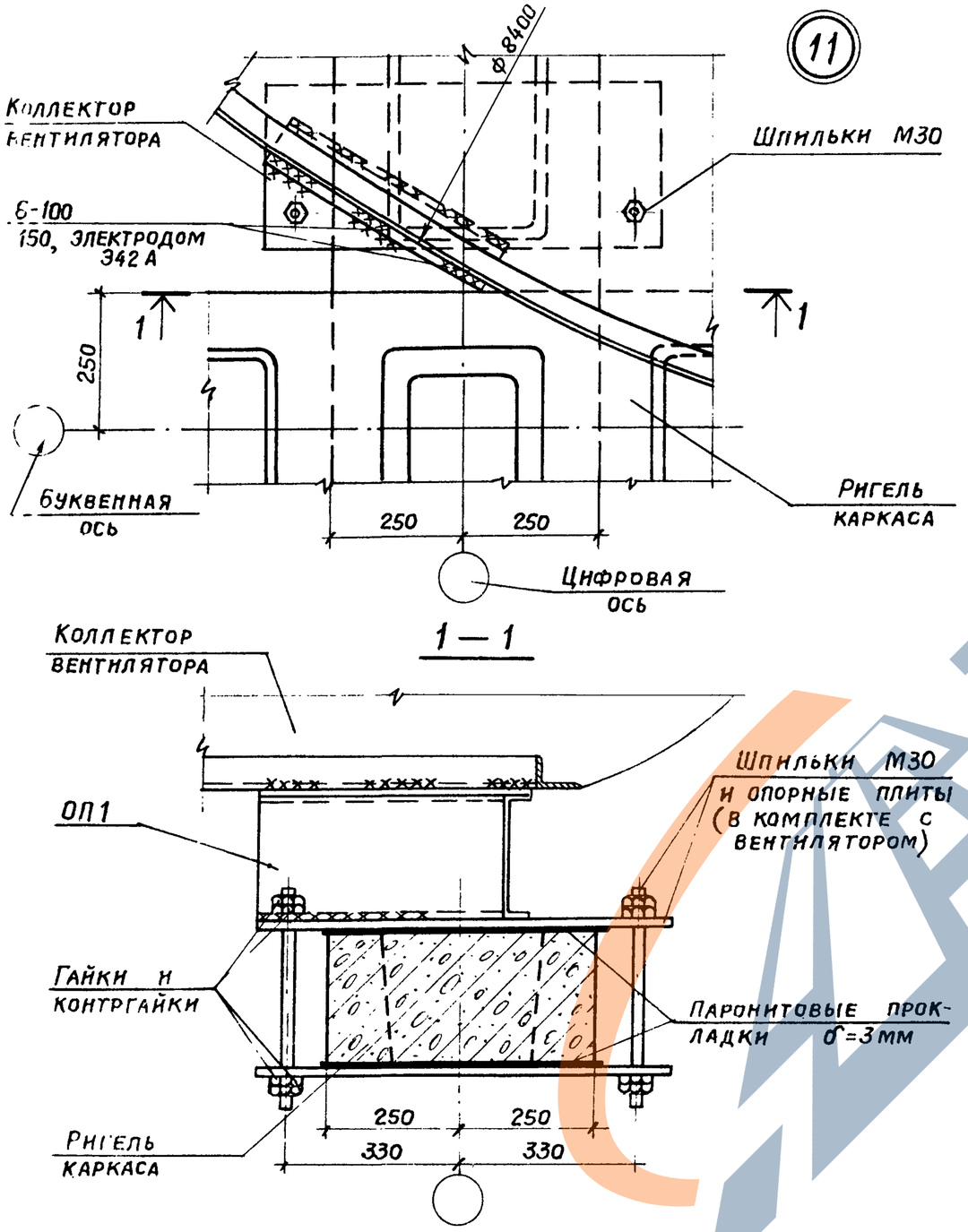

Провер.	Любопытова		ТП 901-6-61 -АРИ-У11		
Инженер	Фомичева		Узел 11	Стадия	Лист	Листов
Рук. бр.	Любопытова			Р	1	1
Гл. инж. пр.	Геништа			Госстрой СССР ПРОМСТРОЙПРОЕКТ Москва	
Нач. СКО	Власкин				

Альбом III

Типовой проект 901-6-61

Инв. № подл. | Подпись и дата | Взам. инв. №

12

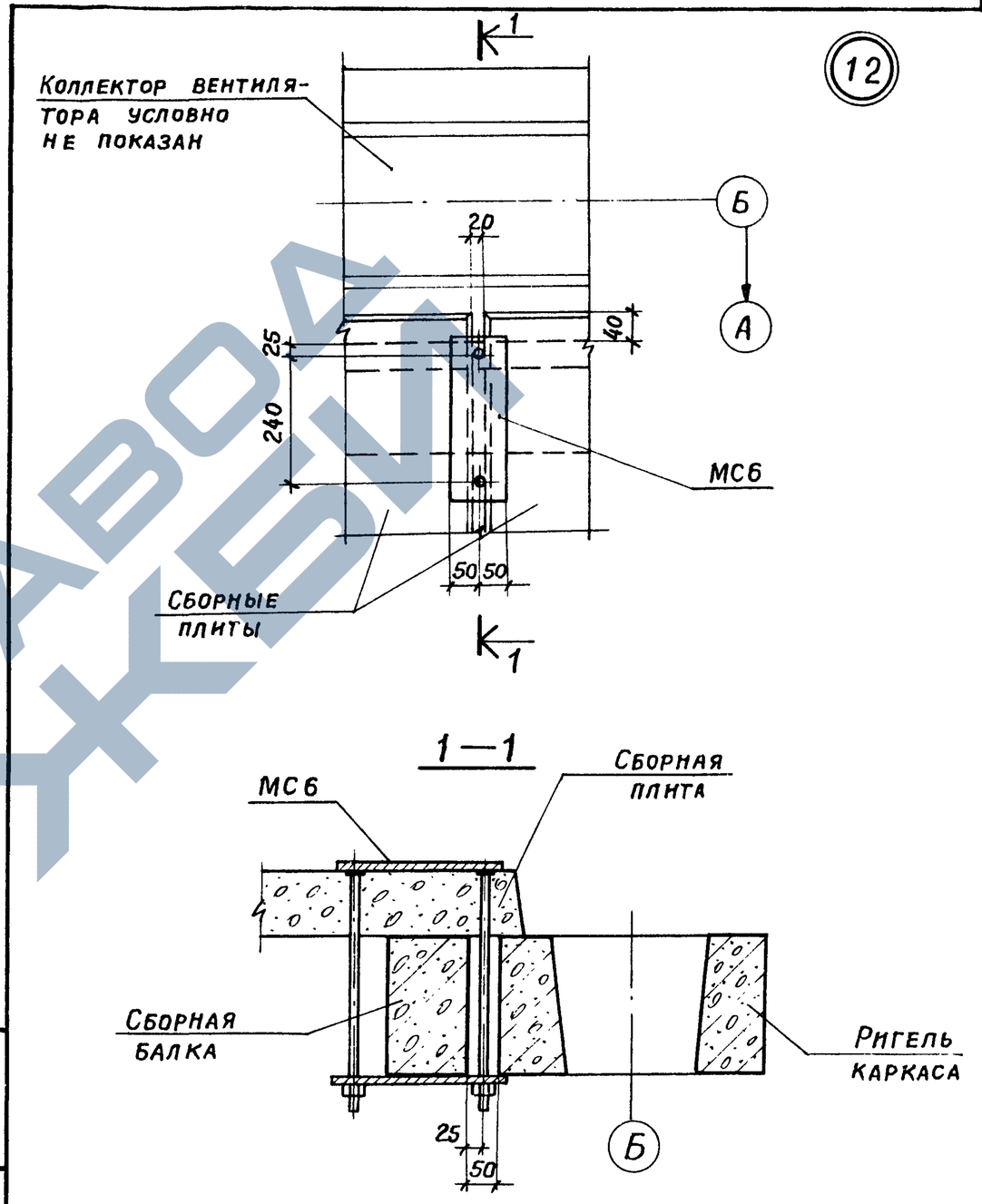

Провер	Любопытова		ТП 901-6-61 -АРИ-У12		
Инженер	Фомичева		Узел 12	Стадия	Лист	Листов
Рук. бр.	Любопытова			Р	1	1
Гл. инж. пр	Геништа			Госстрой СССР ПРОМСТРОЙПРОЕКТ Москва	
Нач. СКО	Власкин				

Альбом III

Типовой проект 901-6-61

13

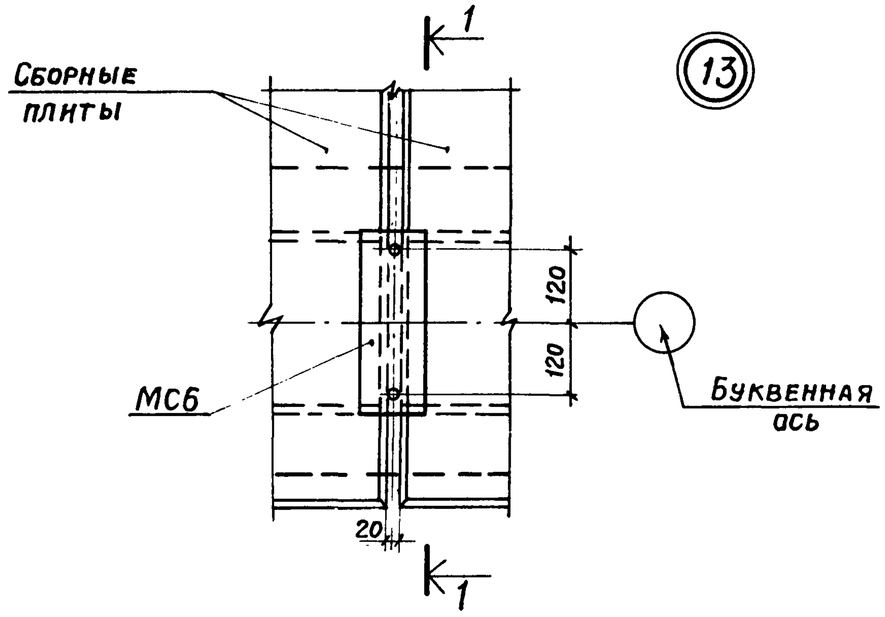

1—1

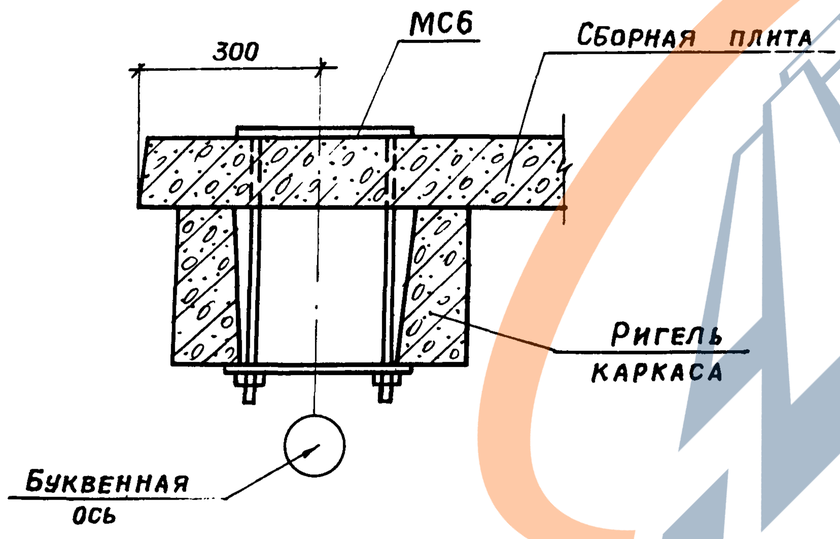

				ТП 901-6-61 -АРИ-У13		
Провер.	Любопытова			Узел 13	Стадия	Лист	Листов
Инженер	Фомичева				Р	1	1
Рук. бриг.	Любопытова				Госстрой СССР ПРОМСТРОЙПРОЕКТ Москва	
Гл. инж. пр	Геништа					
Нач. СКО-1	Власкин					

Инв. № подл. | Подпись и дата | Взам. инв. №

Альбом III

Типовой проект 901-6-61

14

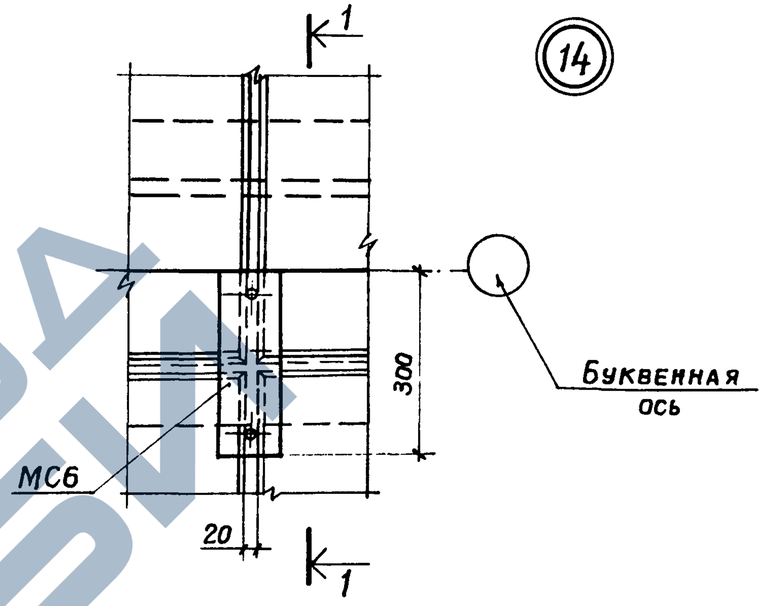

1—1

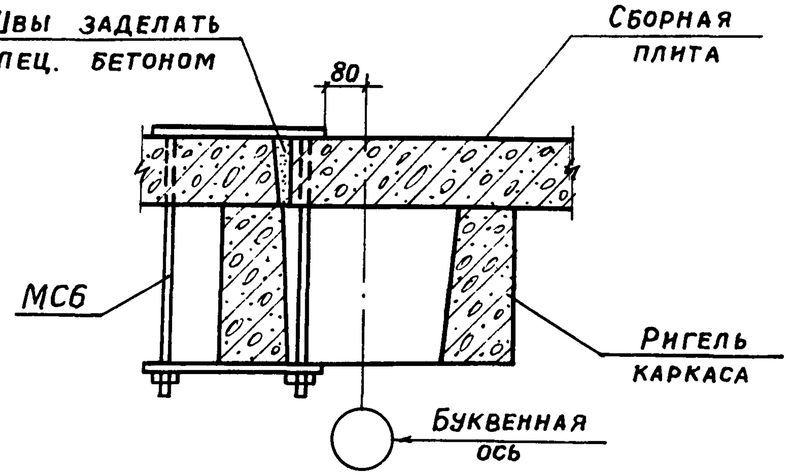

				ТП 901-6-61 -АРИ-У14		
Провер.	Любопытова			Узел 14	Стадия	Лист	Листов
Инженер	Фомичева				Р	1	1
Рук. бриг.	Любопытова				Госстрой СССР ПРОМСТРОЙПРОЕКТ Москва	
Гл. инж. пр	Геништа					
Нач. СКО-1	Власкин					

Инв. № подл. | Подпись и дата | Взам. инв. №

https://zavodjbi.com/

Альбом III

Типовой проект 901-6-61

15

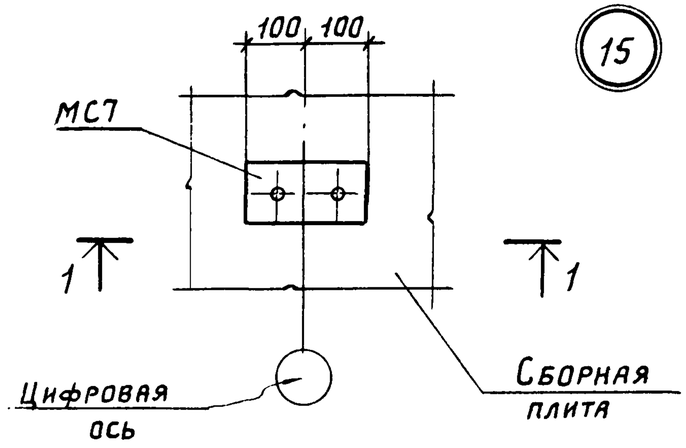

1-1

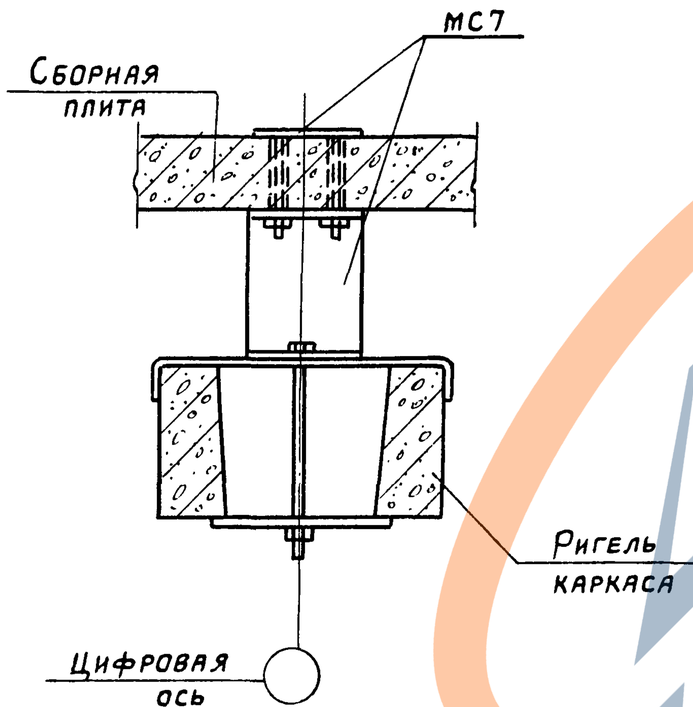

Взам. инв. №			
Подпись и дата			
Инв. № подл.			

			ТП 901-6-61 АРИ-У15
Провер.	Любопытова		Узел 15
Инженер	Фомичева		
Рук. бриг.	Любопытова		
Гл. инж. пр.	Геништа		
Нач. СКО-1	Власкин		

Стадия	Лист	Листов
Р	1	1

Госстрой СССР
ПРОМСТРОЙПРОЕКТ
Москва

Альбом III

Типовой проект 901-6-61

16

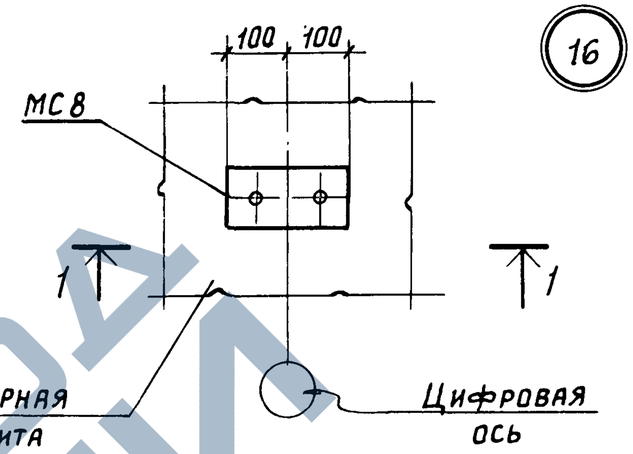

1-1

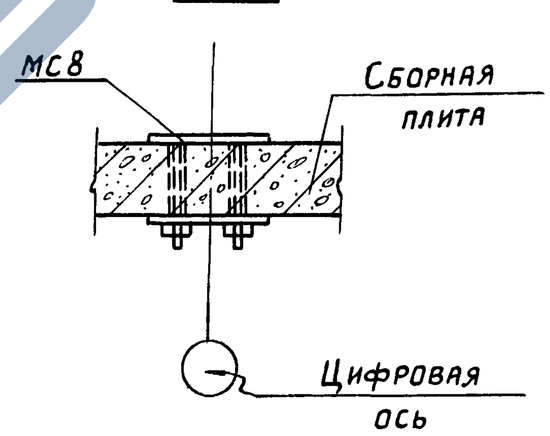

Взам. инв. №			
Подпись и дата			
Инв. № подл.			

			ТП 901-6-61 -АРИ-У16
Провер.	Любопытова		Узел 16
Инженер	Фомичева		
Рук. бриг.	Любопытова		
Гл. инж. пр.	Геништа		
Нач. СКО-1	Власкин		

Стадия	Лист	Листов
Р	1	1

Госстрой СССР
ПРОМСТРОЙПРОЕКТ
г. Москва

https://zavodjbi.com/

https://zavodjbi.com/

Альбом III

Типовой проект 901-6-61

17

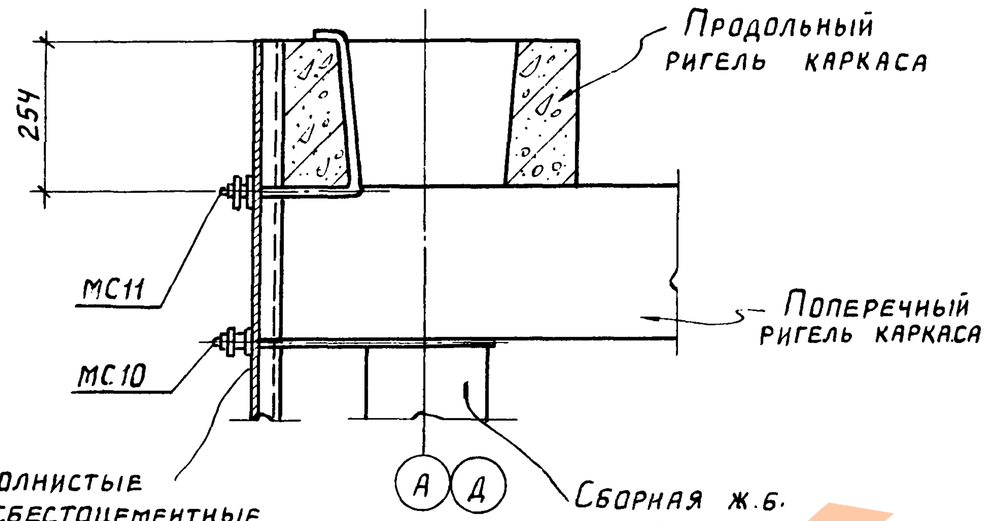

Инв.№ подл. | Подпись и дата | Взам. инв.№

Проверил	Любопытова		
Инженер	Фомичева		
Рук.бриг.	Любопытова		
Гл.инж.пр.	Геништа		
Нач.СКО-1	Власкин		

ТП 901-6-61 АРИ-У17

Узел 17

Стадия	Лист	Листов
Р	1	1

Госстрой СССР ПРОМСТРОЙПРОЕКТ Москва

Альбом III

Типовой проект 901-6-61

18

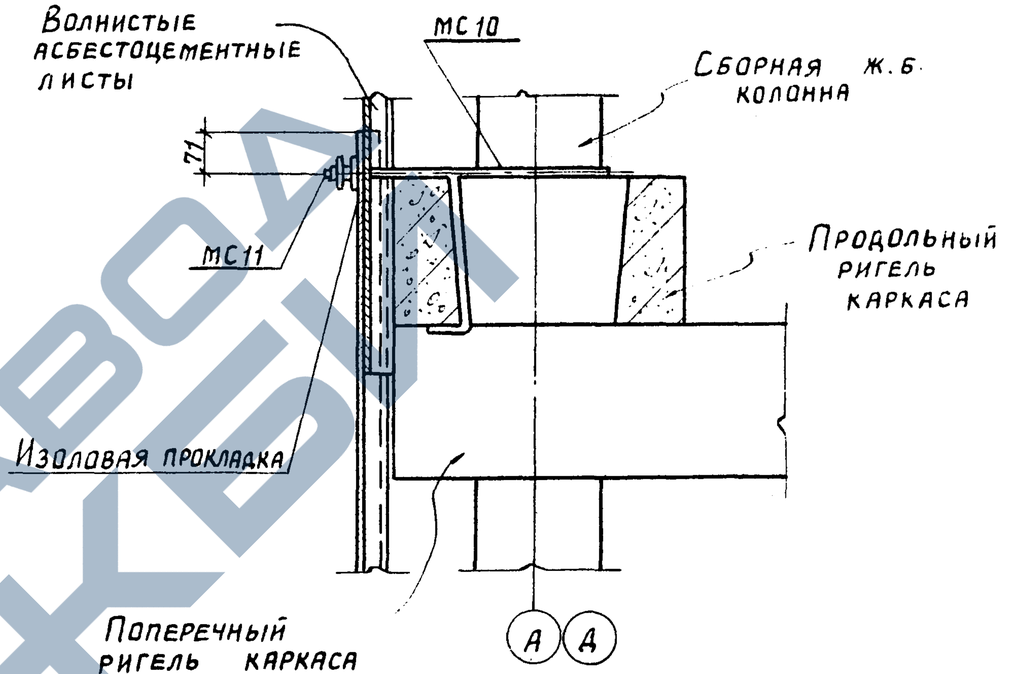

Инв.№ подл. | Подпись и дата | Взам. инв.№

Проверил	Любопытова		
Инженер	Фомичева		
Рук.бриг.	Любопытова		
Гл.инж.пр.	Геништа		
Нач.СКО-1	Власкин		

ТП 901-6-61 АРИ-У18

Узел 18

Стадия	Лист	Листов
Р	1	1

Госстрой СССР ПРОМСТРОЙПРОЕКТ Москва

https://zavodjbi.com/

Альбом III

Типовой проект 901-6-61

19

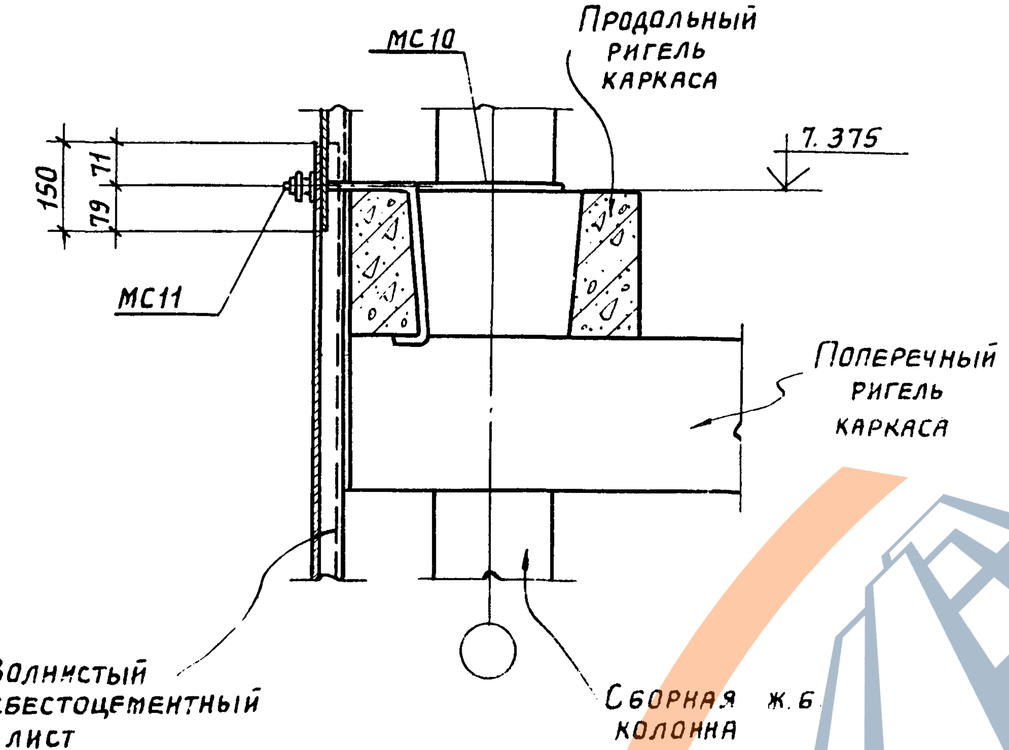

Провер.	Любопытова		
Инженер	Фомичева		
Рук.бриг.	Любопытова		
Гл.инж.пр.	Геништа		

ТП 901-6-61 АРИ-У19

Узел 19

Стадия	Лист	Листов
Р	1	1

Госстрой СССР ПРОМСТРОЙПРОЕКТ Москва

Инв.№подл. | Подпись и дата | Взам.инв.№

Альбом III

Типовой проект 901-6-61

20

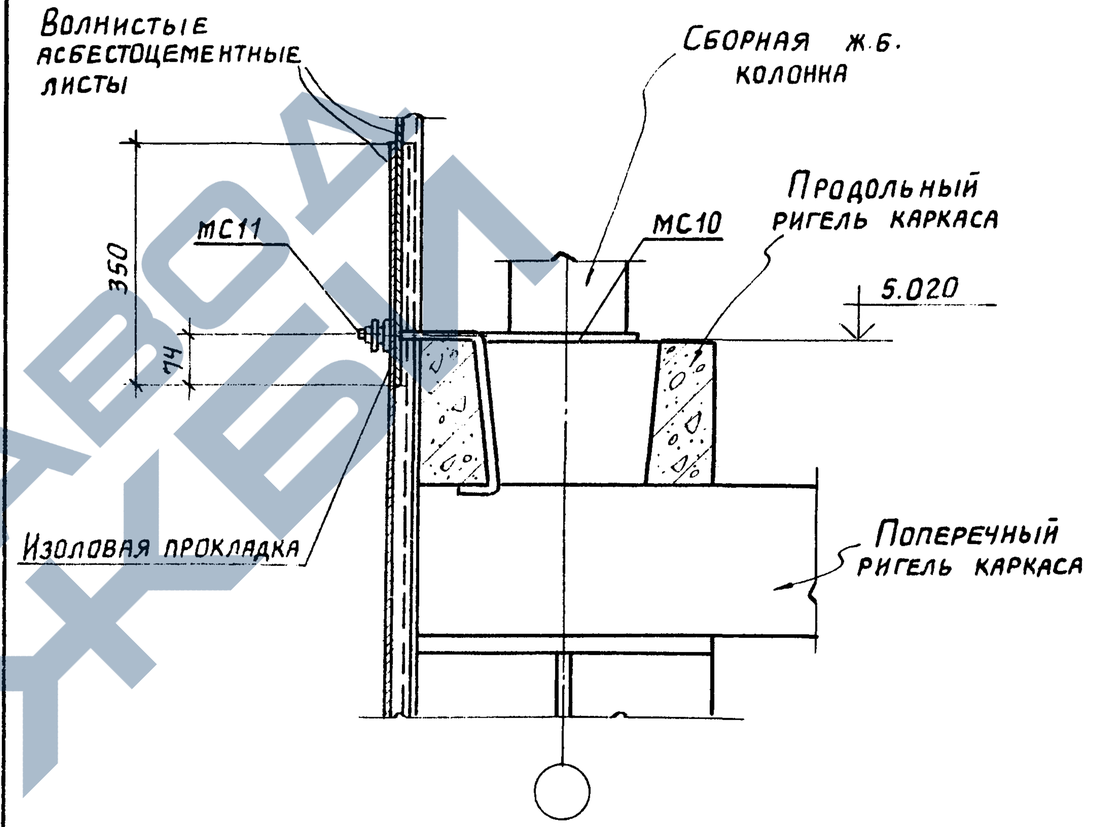

Проверил	Любопытова		
Инженер	Фомичева		
Рук.бриг.	Любопытова		
Гл.инж.пр.	Геништа		

ТП 901-6-61 -АРИ-У20

Узел 20

Стадия	Лист	Листов
Р	1	1

Госстрой СССР ПРОМСТРОЙПРОЕКТ Москва

Инв.№подл. | Подпись и дата | Взам.инв.№

https://zavodjbi.com/

Альбом III

Типовой проект 901-6-61

21

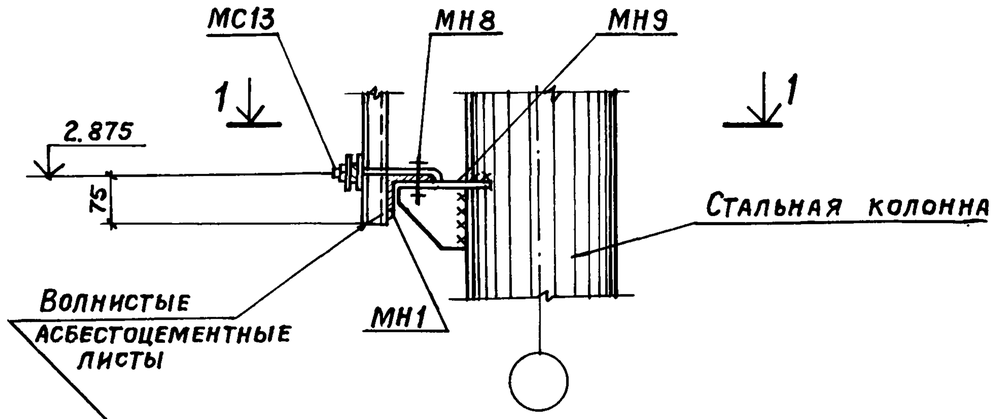

1—1

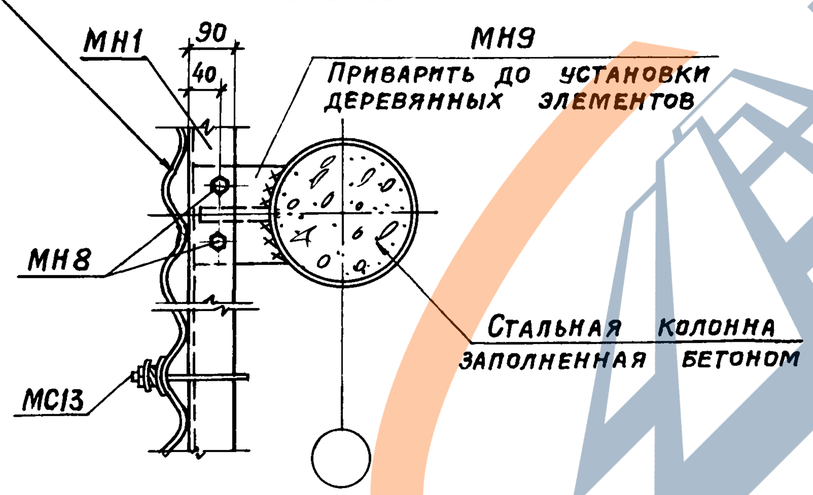

Взам. инв. №

Подпись и дата

Инв. № подл.

Провер.	Любопытова		
Инженер	Фомичева		
Рук. бриг.	Любопытова		
Гл. инж. пр.	Геништа		
Нач. СКО-1	Власкин		

ТП 901-6-61 -АРИ-У21

Узел 21

Стадия	Лист	Листов
Р	1	1

Госстрой СССР
ПРОМСТРОЙПРОЕКТ
Москва

Альбом III

Типовой проект 901-6-61

22

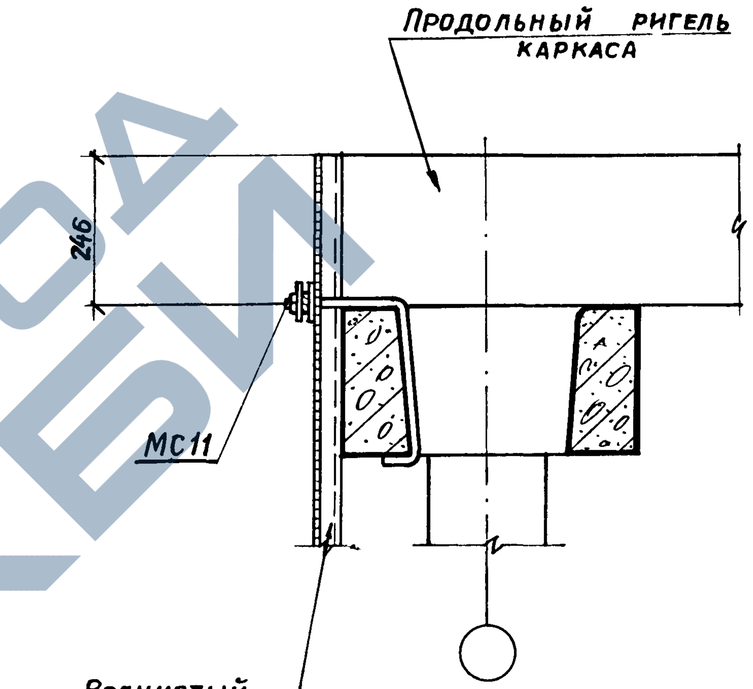

Взам. инв. №

Подпись и дата

Инв. № подл.

Провер.	Любопытова		
Инженер	Фомичева		
Рук. бриг.	Любопытова		
Гл. инж. пр.	Геништа		
Нач. СКО-1	Власкин		

ТП 901-6-61 -АРИ-У22

Узел 22

Стадия	Лист	Листов
Р	1	1

Госстрой СССР
ПРОМСТРОЙПРОЕКТ
Москва

https://zavodjbi.com/

23

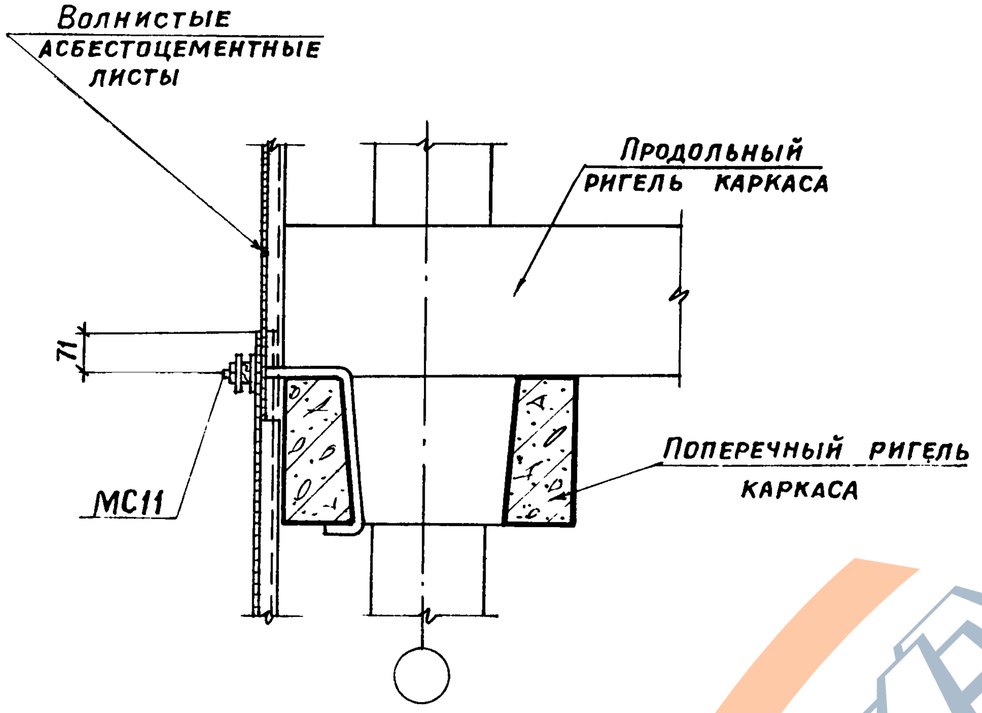

Провер.	Любопытова		ТП 901-6-61 -АРИ-У23		
Инженер	Фомичева		Узел 23	Стадия	Лист	Листов
Рук. бр.	Любопытова			Р	1	1
Гл. инж. пр.	Геништа			Госстрой СССР ПРОМСТРОЙПРОЕКТ Москва	
Нач. СКО-1	Власкин				

Инв. № подл. | Подпись и дата | Взам. инв. №

24

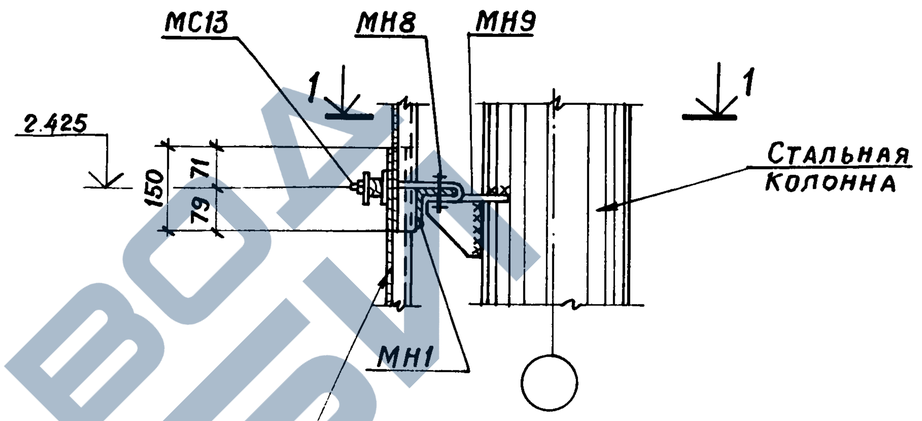

1 — 1

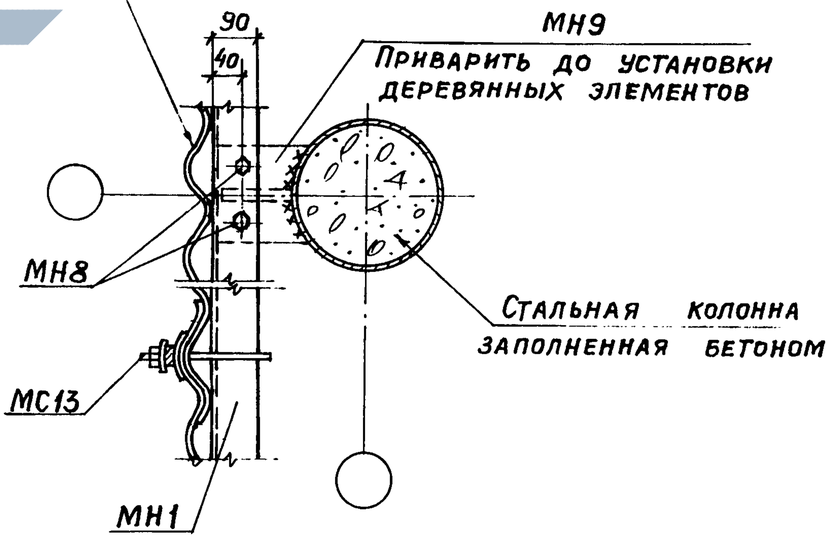

Провер.	Любопытова		ТП 901-6-61 -АРИ-У24		
Инженер	Фомичева		Узел 24	Стадия	Лист	Листов
Рук. бриг.	Любопытова			Р	1	1
Гл. инж. пр.	Геништа			Госстрой СССР ПРОМСТРОЙПРОЕКТ Москва	
Нач. СКО-1	Власкин				

Инв. № подл. | Подпись и дата | Взам. инв. №

Типовой проект 901-6-61 Альбом III

25

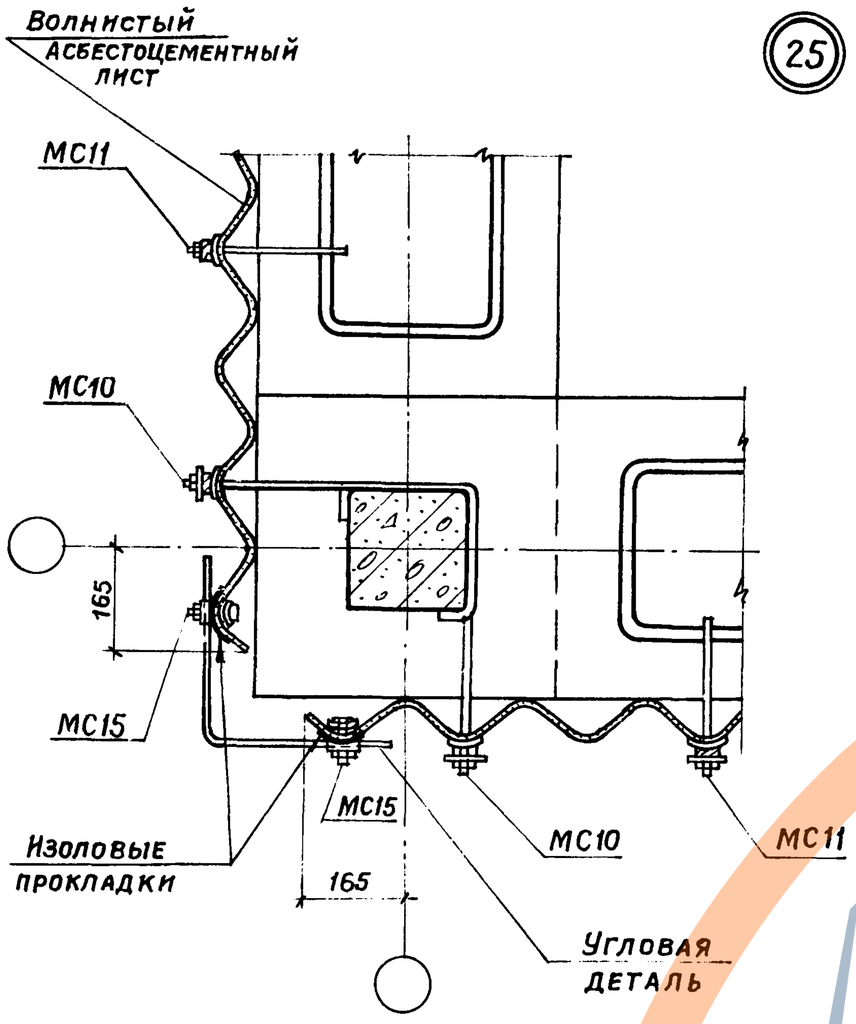

				ТП 901-6-61 -АРИ-У25		
Провер.	Любопытова			Узел 25	Стадия	Лист	Листов
Инженер	Фомичева				Р	1	1
Рук. бр.	Любопытова				Госстрой СССР ПРОМСТРОЙПРОЕКТ Москва	
Гл. инж. пр	Геништа					
Нач. СКО-1	Власкин					

Инв. № подл. | Подпись и дата | Взам. инв. №

Типовой проект 901-6-61 Альбом III

26

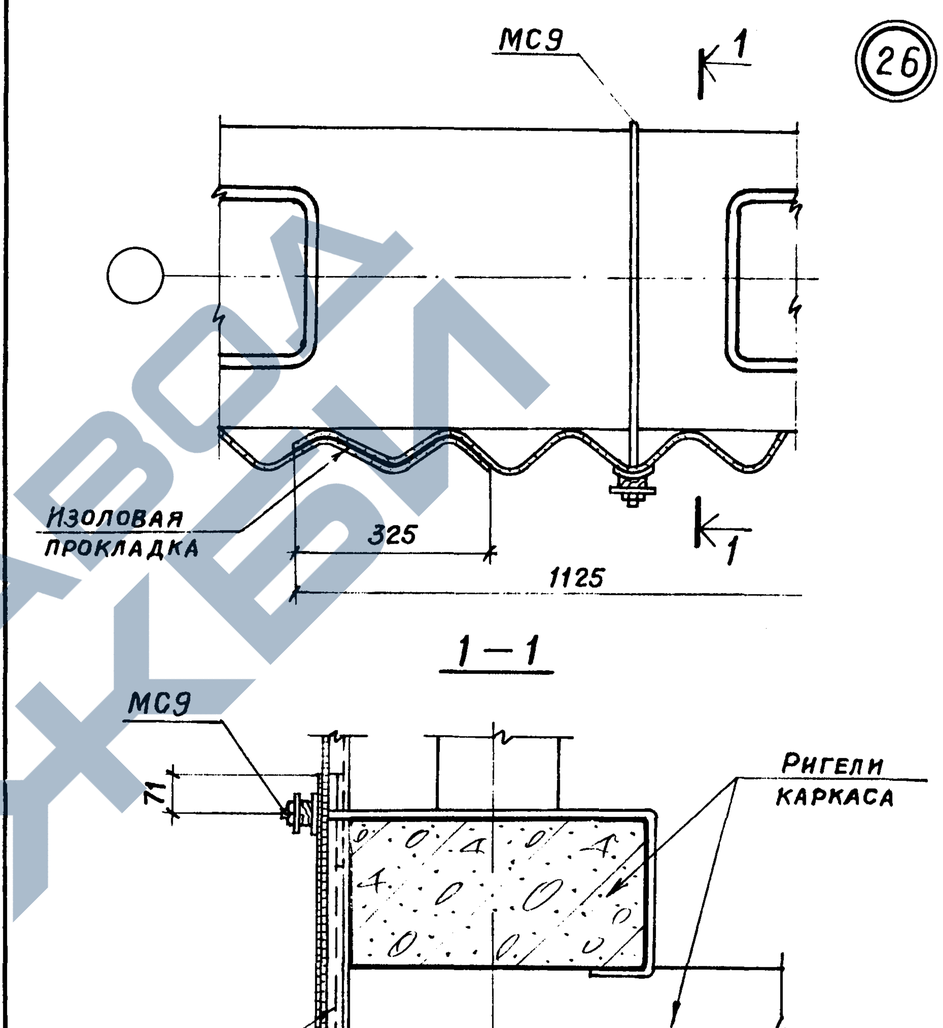

				ТП 901-6-61 -АРИ-У26		
Провер.	Любопытова			Узел 26	Стадия	Лист	Листов
Инженер	Фомичева				Р	1	1
Рук. бр.	Любопытова				Госстрой СССР ПРОМСТРОЙПРОЕКТ Москва	
Гл. инж. пр	Геништа					
Нач. СКО-1	Власкин					

Инв. № подл. | Подпись и дата | Взам. инв. №

https://zavodjbi.com/

27

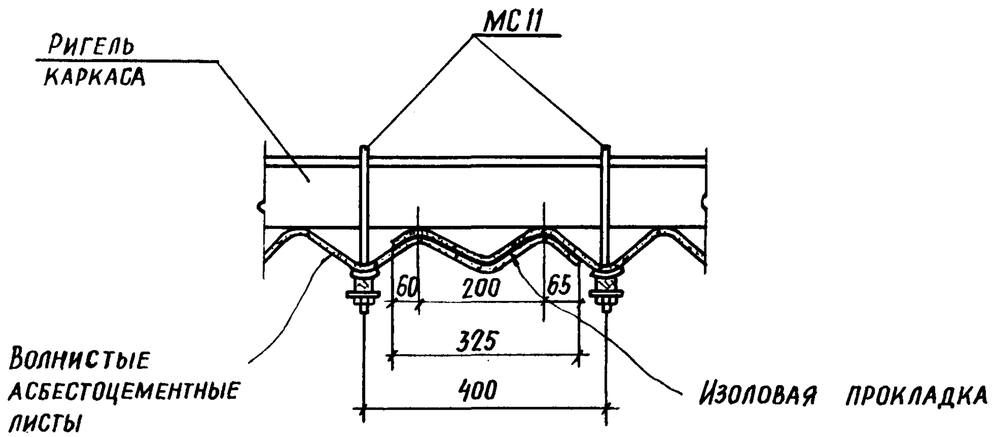

Проверил	Любопытова		ТП 901-6-61 АРИ-У27			
Инженер	Фомичева			Стадия	Лист	Листов
Рук. бриг.	Любопытова		Узел 27	Р	1	1
Гл. инж. пр.	Геништа			Госстрой СССР ПРОМСТРОЙПРОЕКТ г. Москва		
Нач. СКО-1	Власкин					

Инв. № подл. | Подпись и дата | Взам. инв. №

Копировал: Гудкова Формат II

28

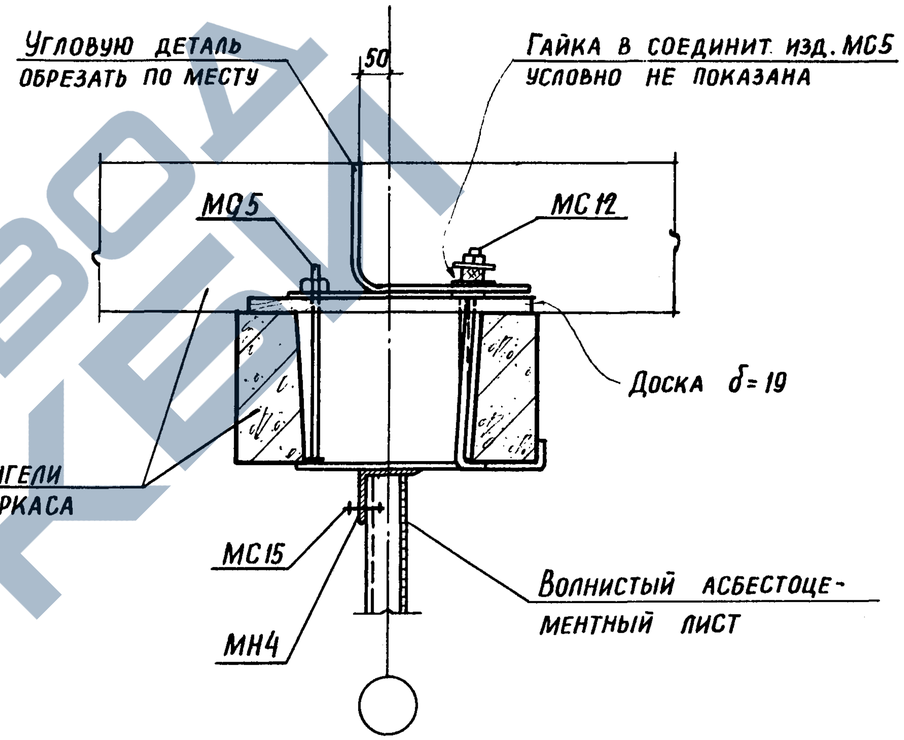

Проверил	Любопытова		ТП 901-6-61 – АРИ-У28			
Инженер	Фомичева			Стадия	Лист	Листов
Рук. бриг.	Любопытова		Узел 28	Р	1	1
Гл. инж. пр.	Геништа			Госстрой СССР ПРОМСТРОЙПРОЕКТ Москва		
Нач. СКО-1	Власкин					

Инв. № подл. | Подпись и дата | Взам. инв. №

Копировал: Гудкова 16557-04 35 Формат II

https://zavodjbi.com/

29

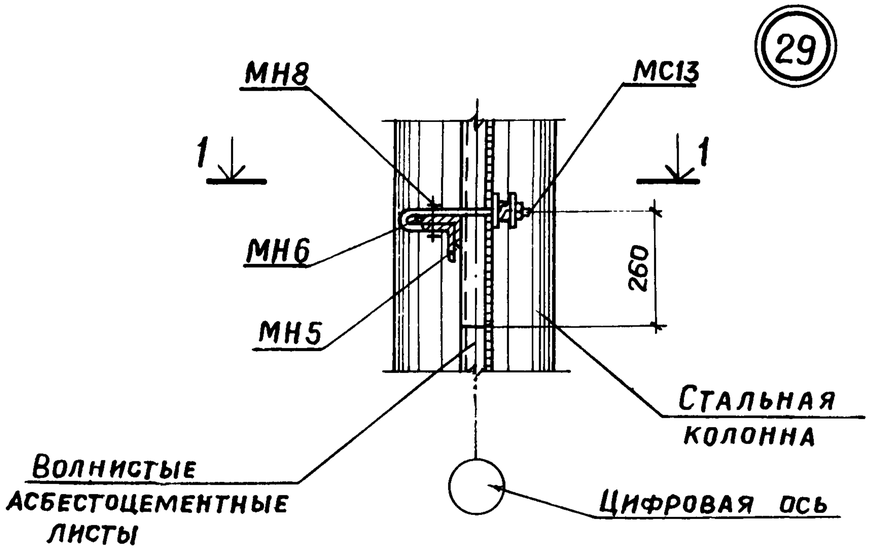

1—1

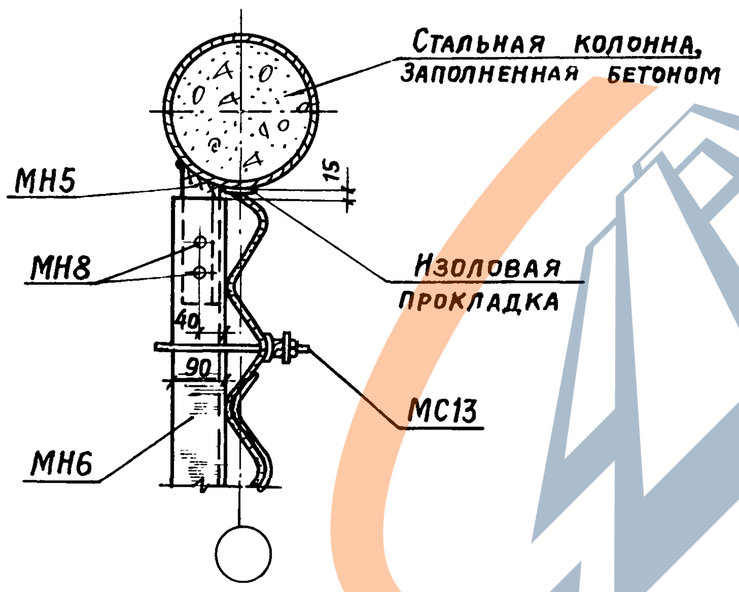

		ТП 901-6-61 -АРИ-У29	
Провер.	Любопытова	Узел 29	Стадия: Р; Лист: 1; Листов: 1
Инженер	Фомичева		Госстрой СССР ПРОМСТРОЙПРОЕКТ Москва
Рук. бр.	Любопытова		
Гл. инж. пр	Геништа		
Нач. СКО-1	Власкин		

Инв. № подл. | Подпись и дата | Взам. инв. №

30

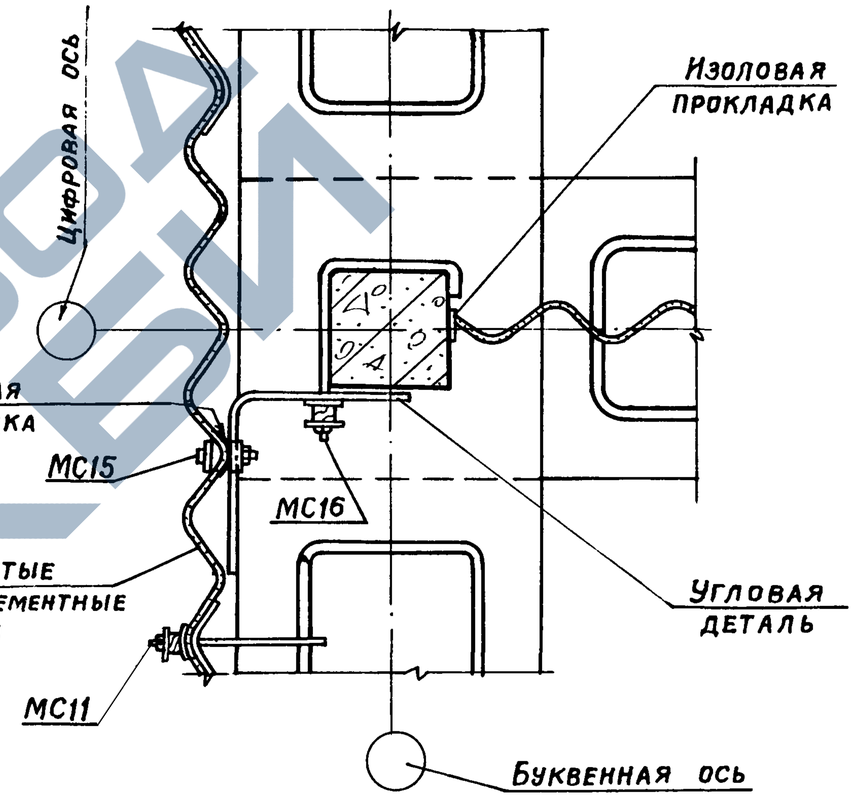

		ТП 901-6-61 -АРИ-У30	
Провер.	Любопытова	Узел 30	Стадия: Р; Лист: 1; Листов: 1
Инженер	Фомичева		Госстрой СССР ПРОМСТРОЙПРОЕКТ Москва
Рук. бриг.	Любопытова		
Гл. инж. пр	Геништа		
Нач. СКО-1	Власкин		

Инв. № подл. | Подпись и дата | Взам. инв. №

Альбом III

Типовой проект 901-6-61

Инв. № подл. | Подпись и дата | Взам. инв. №

31

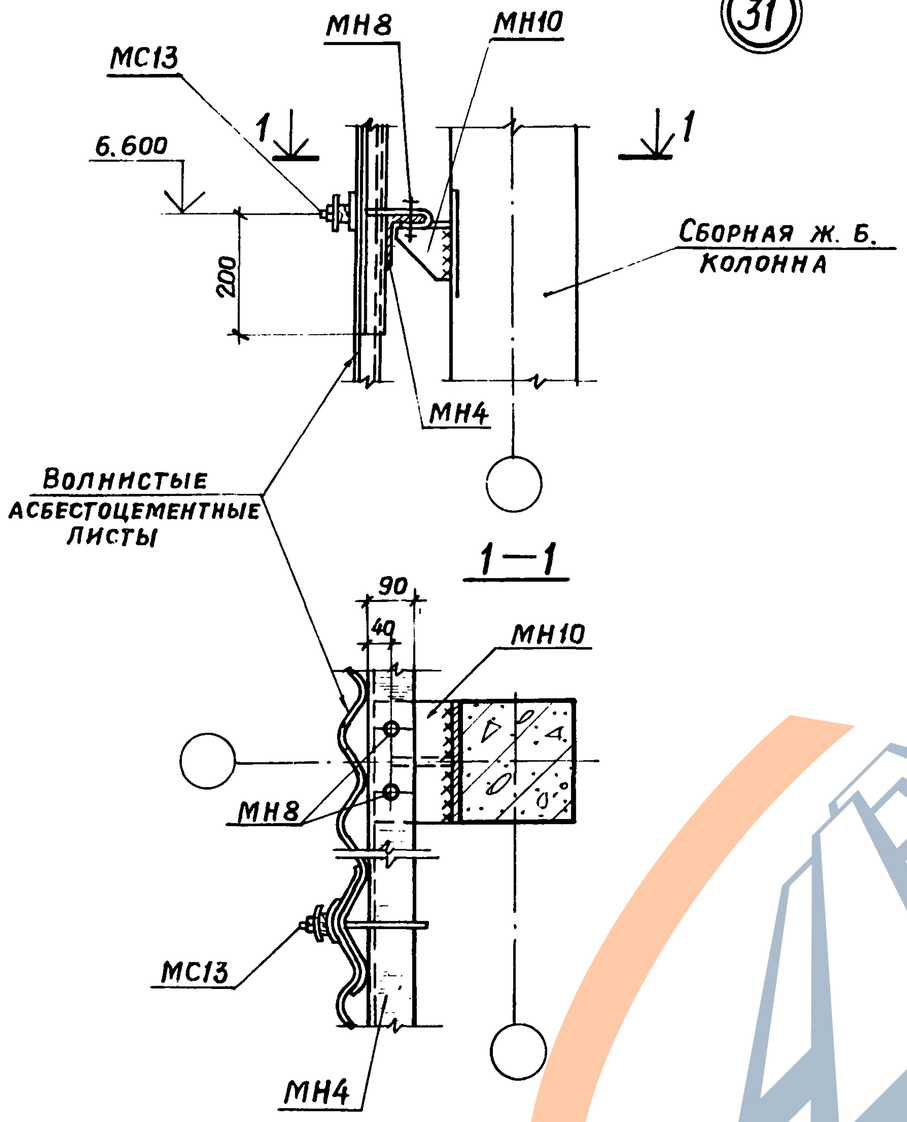

Провер.	Любопытова		ТП 901-6-61 -АРИ-У31		
Инженер	Фомичева		Узел 31	Стадия	Лист	Листов
Рук. бриг.	Любопытова			Р	1	1
Гл. инж. пр.	Геништа			Госстрой СССР ПРОМСТРОЙПРОЕКТ Москва	
Нач. СКО-1	Власкин				

32

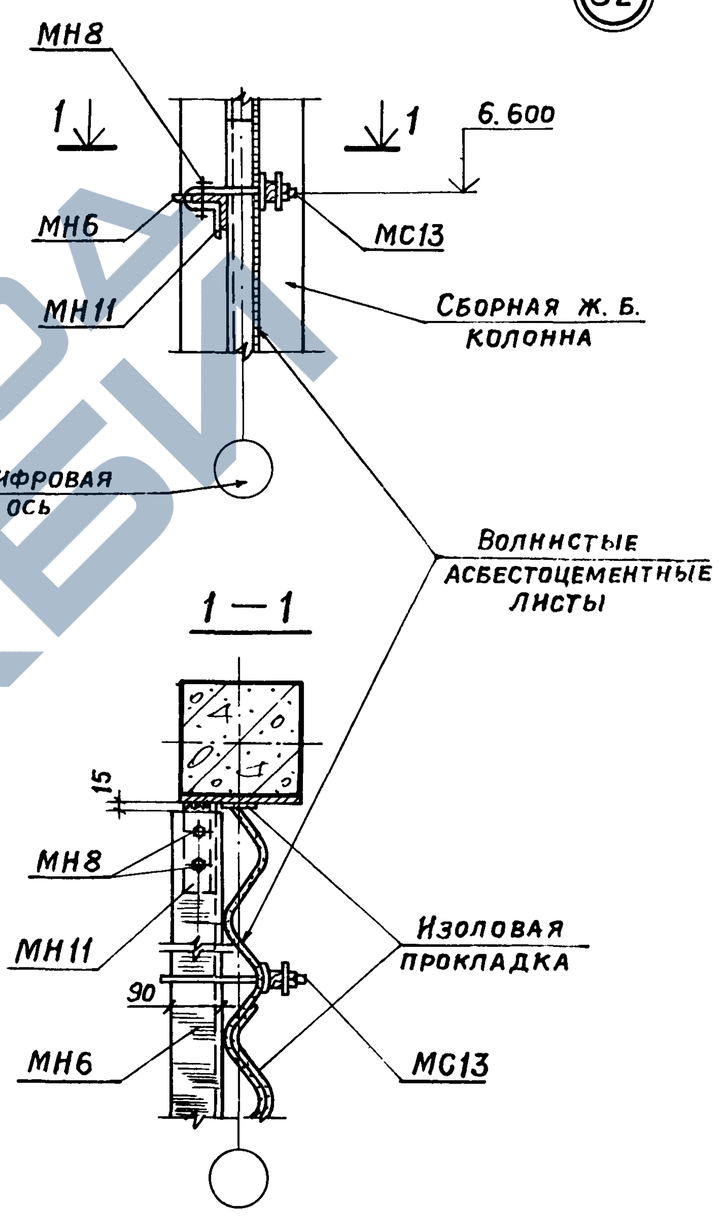

Провер.	Любопытова		ТП 901-6-61 -АРИ-У32		
Инженер	Фомичева		Узел 32	Стадия	Лист	Листов
Рук. бриг.	Любопытова			Р	1	1
Гл. инж. пр.	Геништа			Госстрой СССР ПРОМСТРОЙПРОЕКТ Москва	
Нач. СКО-1	Власкин				

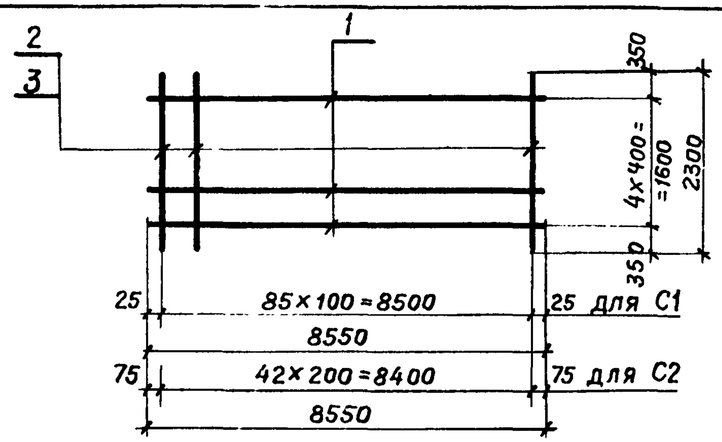

Формат	Зона	Поз.	Обозначение	Наименование	Кол.	Примечание
				Документация		
А1			ТП 901-6-61 - ТТ	Технические требования		
				Детали		Масса ед. кг
А1		1		ф6АI ℓ=8550	5	1,9
			Переменные данные для исполнения			
				С1		
				Детали		
Б.ч.		2		ф12АII ℓ=2300	86	2,04
				Масса С1		185,1
				С2		
				Детали		
Б.ч.		3		ф10АII ℓ=2300	43	1,42
				Масса С2		70,5

Провер.	Любопытова		
Инж.	Фомичева		
Рук. бр.	Любопытова		
Гл. инж. пр.	Геништа		
Нач. СКО-1	Власкин		

ТП 901-6-61 КЖИ-С1, С2

Сетки арматурные С1, С2

Стадия	Масса	Масштаб
Р	см. спец.	—
Лист 1	Листов 1	

ГОСТ 5781-75

Госстрой СССР ПРОМСТРОЙПРОЕКТ Москва

Альбом III

Типовой проект 901-6-61

Взам. инв. № | Подпись и дата | Инв. № подл.

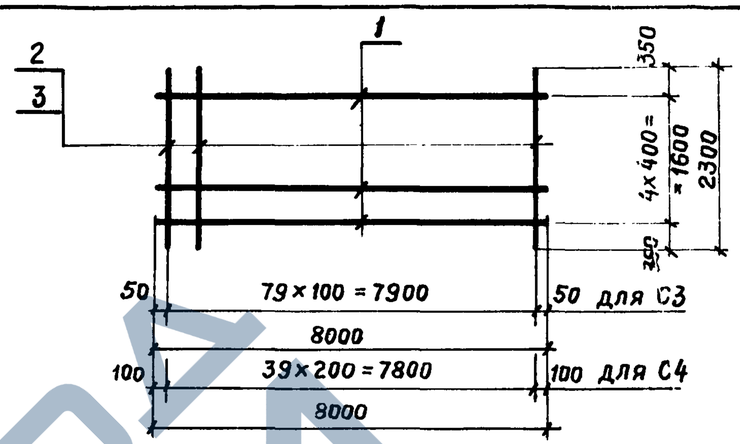

Формат	Зона	Поз.	Обозначение	Наименование	Кол.	Примечание
				Документация		
А1			ТП 901-6-61 ТТ	Технические требования		
				Детали		Масса ед. кг.
Б.ч.		1		ф6АI ℓ=8000	5	1,8
			Переменные данные для исполнения			
				С3		
				Детали		
Б.ч.		2		ф12АII ℓ=2300	80	2,04
				Масса С3		172,3
				С4		
				Детали		
Б.ч.		3		ф10АII ℓ=2300	40	1,42
				Масса С4		65,7

Провер.	Любопытова		
Инж.	Фомичева		
Рук. бр.	Любопытова		
Гл. инж. пр.	Геништа		
Нач. СКО-1	Власкин		

ТП 901-6-61 КЖИ-С3 С4

Сетки арматурные С3, С4

Стадия	Масса	Масштаб
Р	см. спец.	—
Лист 1	Листов 1	

ГОСТ 5781-75

Госстрой СССР ПРОМСТРОЙПРОЕКТ Москва

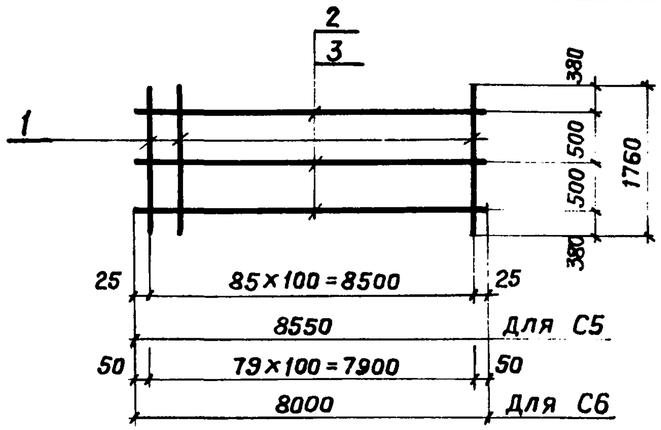

Формат	Зона	Поз.	Обозначение	Наименование	Кол.	Примечание
				Документация		
11			ТП 901-6 ТТ	Технические требования		
				С5		
				Детали		Масса ед. кг
Б.Ч.		1		ф 12 А II ℓ=1760	86	1,56
Б.Ч.		2		ф 6 А I ℓ=8550	3	1,9
				Масса С5		140,1
				С6		
				Детали		
Б.Ч.		1		ф 12 А II ℓ=1760	80	1,56
Б.Ч.		3		ф 6 А I ℓ=8000	3	1,8
				Масса С6		130,1

Взам. инв. № | Подпись и дата | Инв. № подл.

Провер.	Любопытова	
Инж.	Фомичева	
Рук. бр.	Любопытова	
Гл. инж. пр.	Геништа	
Нач. СКО-1	Власкин	

ТП 901-6-61 КЖИ-С5, С6

Сетки арматурные С5; С6

Стадия	Масса	Масштаб
Р	см. спец.	—
Лист 1	Листов 1	

ГОСТ 5781-75

Госстрой СССР
ПРОМСТРОЙПРОЕКТ
Москва

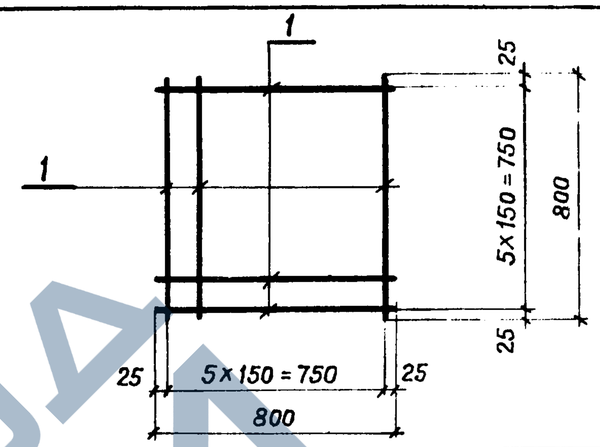

Формат	Зона	Поз.	Обозначение	Наименование	Кол.	Примечание
				Документация		
11			ТП 901-6 ТТ	Технические требования		
				Детали		Масса ед. кг
Б.Ч.		1		ф 8 А I ℓ=800	12	0,32

Взам. инв. № | Подпись и дата | Инв. № подл.

Провер.	Любопытова	
Инж.	Фомичева	
Рук. бр.	Любопытова	
Гл. инж. пр.	Геништа	
Нач. СКО-1	Власкин	

ТП 901-6-61 КЖИ-С7

Сетка арматурная С7

Стадия	Масса	Масштаб
Р	3,6	—
Лист 1	Листов 1	

ГОСТ 5781-75

Госстрой СССР
ПРОМСТРОЙПРОЕКТ
Москва

https://zavodjbi.com/

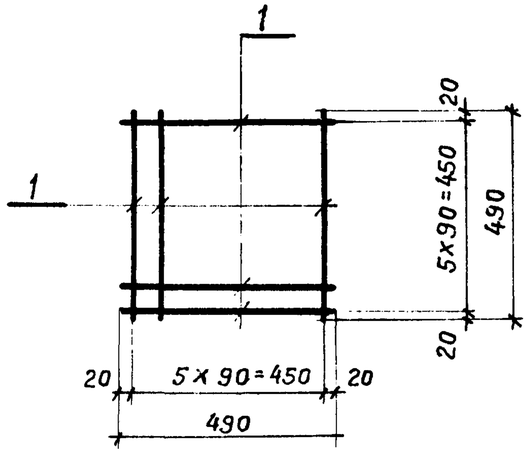

Формат	Зона	Поз.	Обозначение	Наименование	Кол.	Примечание
				Документация		
11			ТП 901-6-61 ТТ	Технические требования		
				Детали		Масса ед. кг
Б.Ч.		1		ф 6 AI ℓ=490	12	0,11

Провер.	Любопытова		
Инж.	Фомичева		
Рук. бр.	Любопытова		
Гл. инж. пр.	Геништа		
Нач. СКО-1	Власкин		

ТП 901-6-61 КЖИ-С8

Сетка арматурная С8

Стадия	Масса	Масштаб
Р	1,3	—
Лист 1	Листов 1	

Госстрой СССР ПРОМСТРОЙПРОЕКТ Москва

ГОСТ 5781-75

Инв. № подл. | Подпись и дата | Взам. инв. №

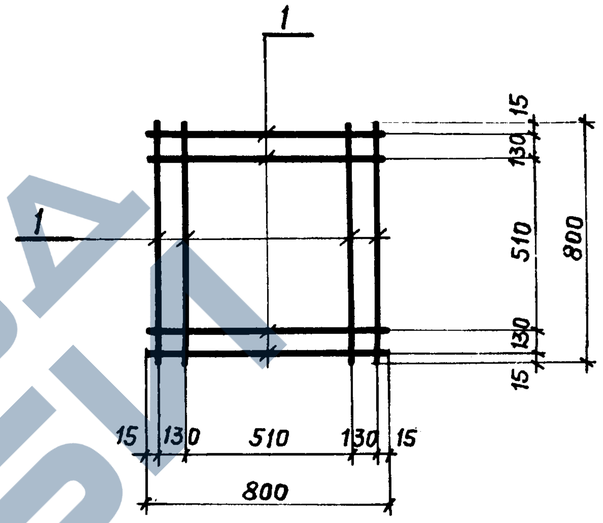

Формат	Зона	Поз.	Обозначение	Наименование	Кол.	Примечание
				Документация		
11			ТП 901-6-61 ТТ	Технические требования		
				Детали		Масса ед. кг.
Б.Ч.		1		ф 8 AI ℓ=800	8	0,32

Провер.	Любопытова		
Инж.	Фомичева		
Рук. бр.	Любопытова		
Гл. инж. пр.	Геништа		
Нач. СКО-1	Власкин		

ТП 901-6-61 КЖИ-С9

Сетка арматурная С9

Стадия	Масса	Масштаб
Р	2,5	—
Лист 1	Листов 1	

Госстрой СССР ПРОМСТРОЙПРОЕКТ Москва

ГОСТ 5781-75

Инв. № подл. | Подпись и дата | Взам. инв. №

Альбом III

Типовой проект 901-6-61

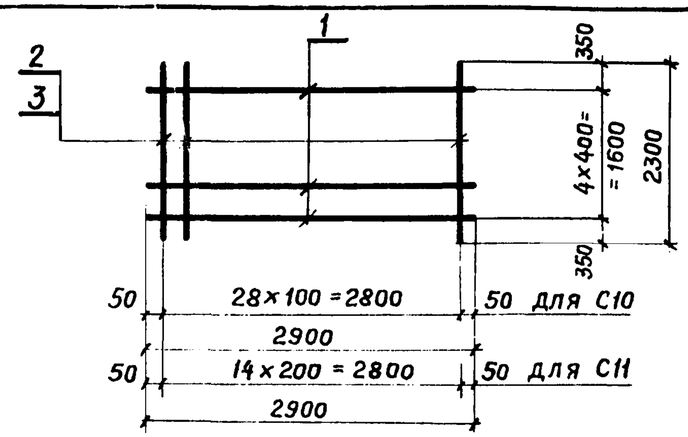

Формат	Зона	Поз.	Обозначение	Наименование	Кол.	Примечание
				Документация		
11			ТП 901-6-61 ТТ	Технические требования		
				Детали		Масса ед. кг
Б.Ч.		1		ф 6 А I ℓ=2900	5	0,6
				Переменные данные для исполнения		
				С10		
				Детали		
Б.Ч.		2		ф 12 А II ℓ=2300	29	2,04
				Масса С10		62,4
				С11		
				Детали		
Б.Ч.		3		ф 10 А II ℓ=2300	15	1,42
				Масса С11		24,5

Взам. инв. № | Подпись и дата | Инв. № подл.

Провер.	Любопытова	
Инж.	Фомичева	
Рук. бр.	Любопытова	
Гл. инж. пр.	Геништа	
Нач. СКО-1	Власкин	

ТП 901-6-61 КЖИ-С10, С11

Сетки арматурные С10 ; С11

Стадия	Масса	Масштаб
Р	см. спец.	—
Лист 1	Листов 1	

Госстрой СССР ПРОМСТРОЙПРОЕКТ Москва

ГОСТ 5781-75

Альбом III

Типовой проект 901-6-61

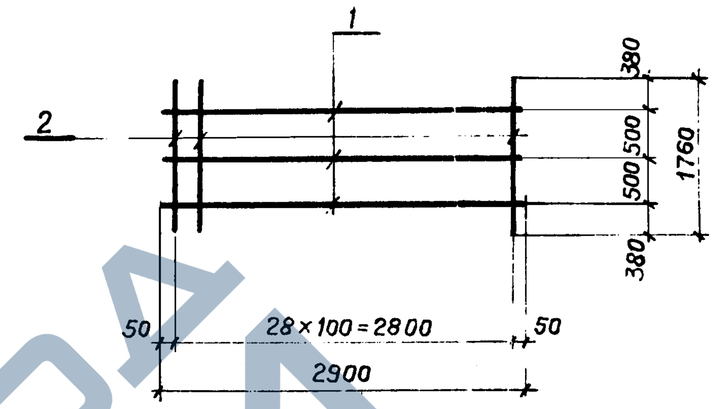

Формат	Зона	Поз.	Обозначение	Наименование	Кол.	Примечание
				Документация		
11			ТП 901-6-61 ТТ	Технические требования		
				Детали		Масса ед. кг
Б.Ч.		1		ф 6 А I ℓ=2900	3	0,6
Б.Ч.		2		ф 12 А II ℓ=1760	29	1,66

Взам. инв. № | Подпись и дата | Инв. № подл.

Провер.	Любопытова	
Инж.	Фомичева	
Рук. бр.	Любопытова	
Гл. инж. пр.	Геништа	
Нач. СКО-1	Власкин	

ТП 901-6-61 КЖИ-С12

Сетка арматурная С12

Стадия	Масса	Масштаб
Р	48,2	—
Лист 1	Листов 1	

Госстрой СССР ПРОМСТРОЙПРОЕКТ Москва

ГОСТ 5781-75

https://zavodjbi.com/

https://zavodjbi.com/

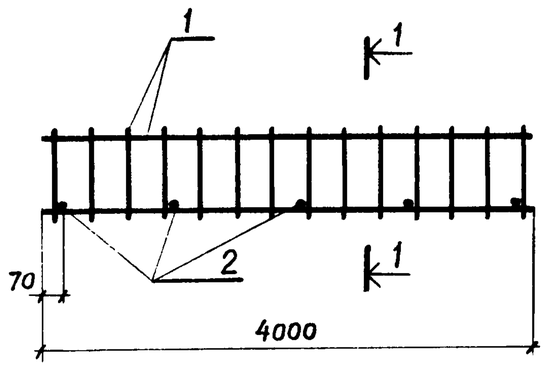

1 — 1

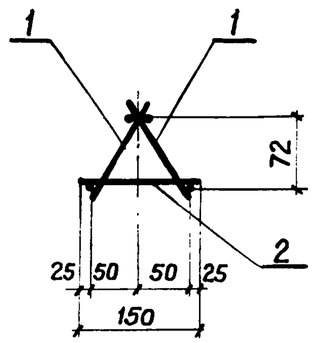

Формат	Зона	Поз.	Обозначение	Наименование	Кол.	Примечание
				Документация		
11			ТП 901-6-61 ТТ	Технические требования		
				Сборочные единицы и детали		Масса ед. кг
11		1	ТП 901-6-61 -КЖИ-КР4	Каркас плоский КР4	2	3,6
Б.Ч.		2		ф6AI ГОСТ 5781-75 ℓ=150	5	0,03

Провер.	Любопытова		ТП 901-6-61 -КЖИ-КП1
Инж.	Фомичева		Каркас пространственный КП1
Рук. бр.	Любопытова		Стадия: Р; Масса: 7,4; Масштаб: —
Гл. инж. пр.	Геништа		Лист 1; Листов 1
Нач. СКО-1	Власкин		Госстрой СССР ПРОМСТРОЙПРОЕКТ Москва

Альбом III

Типовой проект 901-6-61

Взам. инв. №

Подпись и дата

Инв. № подл.

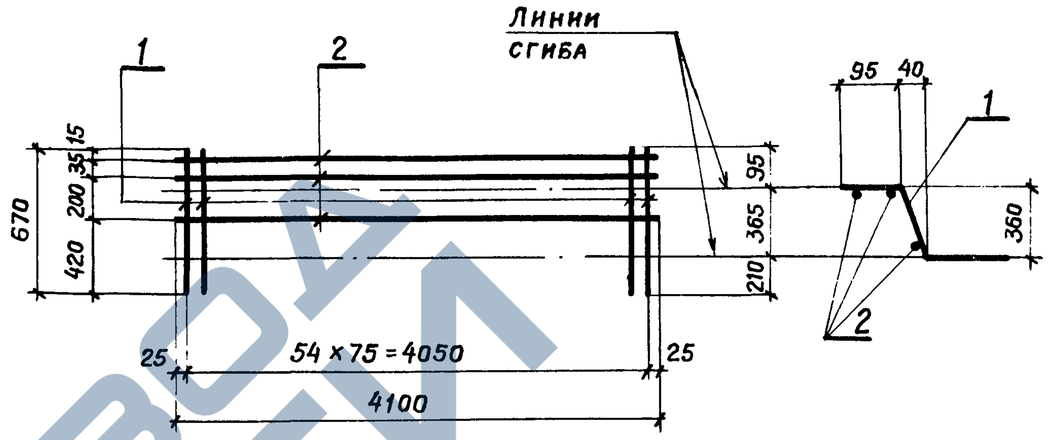

Формат	Зона	Поз.	Обозначение	Наименование	Кол.	Примечание
				Документация		
11			ТП 901-6-61 ТТ	Технические требования		
				Детали		Масса ед. кг
Б.Ч.		1		ф12AII ℓ=670	55	0,6
Б.Ч.		2		ф6AI ℓ=4100	3	0,9

Провер.	Любопытова		ТП 901-6-61 -КЖИ-КР1
Инж.	Фомичева		Каркас плоский КР1
Рук. бр.	Любопытова		Стадия: Р; Масса: 35,7; Масштаб: —
Гл. инж. пр.	Геништа		Лист 1; Листов 1
Нач. СКО-1	Власкин		Госстрой СССР ПРОМСТРОЙПРОЕКТ Москва
			ГОСТ 5781-75

https://zavodjbi.com/

Альбом III

Типовой проект 901-6-61

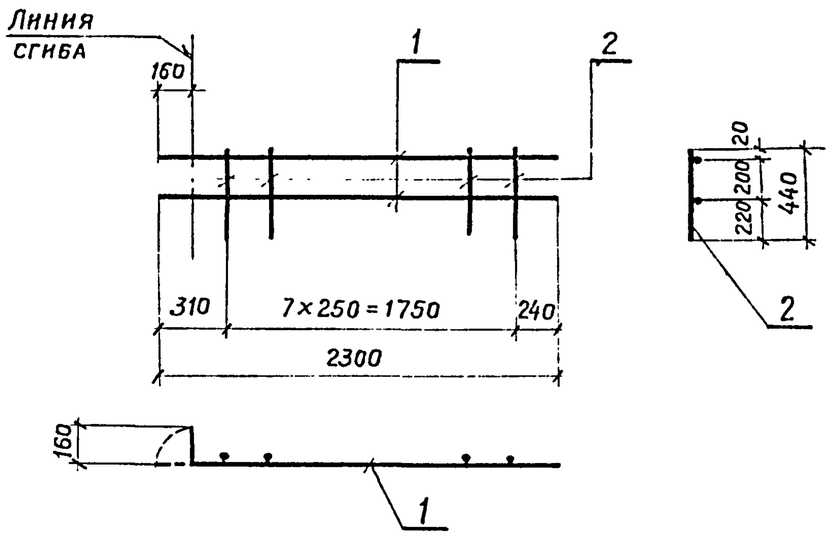

Формат	Зона	Поз.	Обозначение	Наименование	Кол.	Примечание
				Документация		
11			ТП 901-6-61 -ТТ	Технические требования		
				Детали		Масса ед. кг
Б.Ч.		1		ф16АII ℓ=2300	2	3,6
Б.Ч.		2		ф 6АI ℓ=440	8	0,1

Взам. инв. № | Подпись и дата | Инв. № подл.

Провер.	Любопытова		
Инж.	Фомичева		
Рук. бр.	Любопытова		
Гл. инж. пр	Генншта		
Нач. СКО-1	Власкин		

ТП 901-6-61 КЖИ-КР2

Каркас плоский КР2

Стадия	Масса	Масштаб
Р	8,0	—
Лист 1	Листов 1	

ГОСТ 5781-75

Госстрой СССР ПРОМСТРОЙПРОЕКТ Москва

Альбом III

Типовой проект 901-6-61

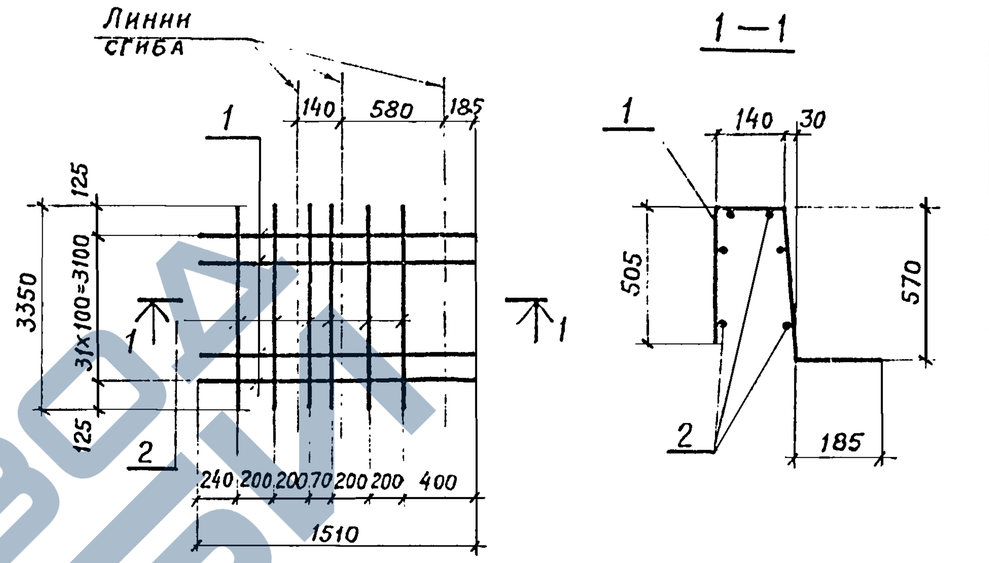

Формат	Зона	Поз.	Обозначение	Наименование	Кол.	Примечание
				Документация		
11			ТП 901-6-61 -ТТ	Технические требования		
				Детали		Масса ед. кг
Б.Ч.		1		ф10АII ℓ=1510	32	0,9
Б.Ч.		2		ф 6АI ℓ=3350	6	0,7

Взам. инв. № | Подпись и дата | Инв. № подл.

Провер.	Любопытова		
Инж.	Фомичева		
Рук. бр.	Любопытова		
Гл. инж. пр	Генншта		
Нач. СКО-1	Власкин		

ТП 901-6-61 КЖИ-КР3

Каркас плоский КР3

Стадия	Масса	Масштаб
Р	34,2	—
Лист 1	Листов 1	

ГОСТ 5781-75

Госстрой СССР ПРОМСТРОЙПРОЕКТ Москва

https://zavodjbi.com/

Альбом III

Типовой проект 901-6-61

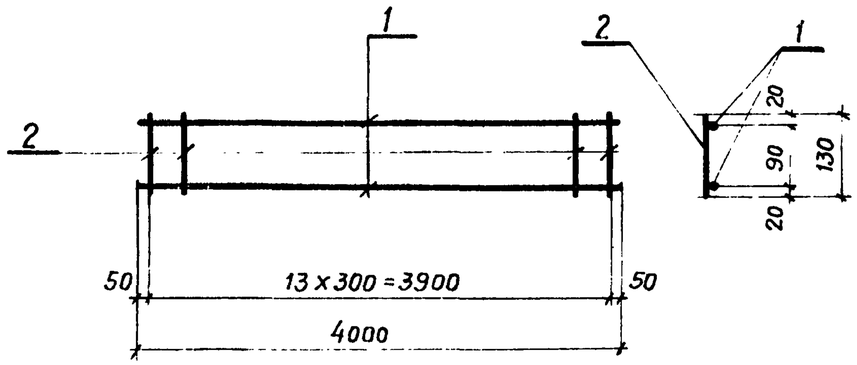

Формат	Зона	Поз.	Обозначение	Наименование	Кол.	Примечание
				Документация		
11			ТП 901-6-61 ТТ	Технические требования		
				Детали		Масса ед. кг
Б.Ч.		1		⌀8 AI ℓ=4000	2	1,6
Б.Ч.		2		⌀6 AI ℓ=130	14	0,03

Взам. инв. № | Подпись и дата | Инв. № подл.

Провер.	Любопытова		
Инж.	Фомичева		
Рук. бр.	Любопытова		
Гл. инж. пр.	Гениша		
Нач. СКО-1	Власкин		

ТП 901-6-61 КЖИ-КР4

Каркас плоский КР4

Стадия	Масса	Масштаб
Р	3,6	—
Лист 1	Листов 1	

ГОСТ 5781-75

Госстрой СССР ПРОМСТРОЙПРОЕКТ Москва

Альбом III

Типовой проект 901-6-61

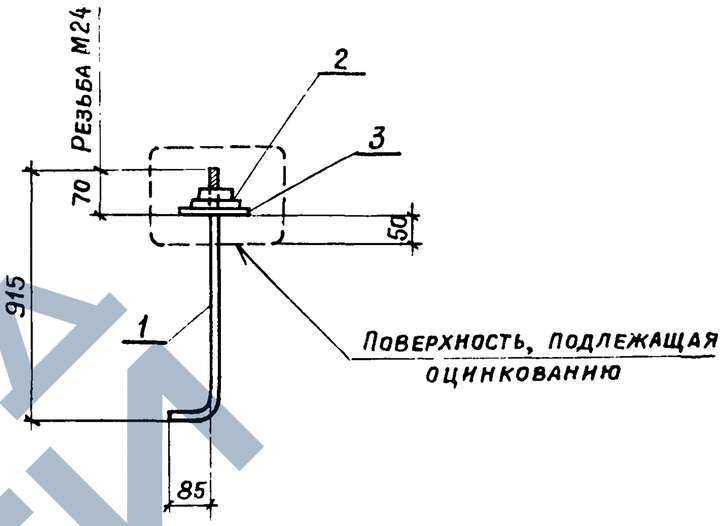

Изготовлять из стали по ГОСТ 380-71*: при температуре наружного воздуха и стали марки ВСт.3пс2, от -30° до -40° и стали марки ВСт.3пс6 или ВСт.3сп5.

Формат	Зона	Поз.	Обозначение	Наименование	Кол.	Примечание
				Документация		
11			ТП 901-6-61 ТТ	Технические требования		
				Детали		Масса ед. кг
Б.Ч.		1		•⌀24 ГОСТ 2590-71* ℓ=1000	1	3,6
Б.Ч.		2		Гайка М24 ГОСТ 5915-70*	2	0,1
Б.Ч.		3		Шайба М24 ГОСТ 11371-78	1	—

Взам. инв. № | Подпись и дата | Инв. № подл.

Провер.	Любопытова		
Инж.	Фомичева		
Рук. бр.	Любопытова		
Гл. инж. пр.	Гениша		
Нач. СКО-1	Власкин		

ТП 901-6-61 КЖИ-МН1

Изделие закладное МН1

Стадия	Масса	Масштаб
Р	3,7	—
Лист 1	Листов 1	

Госстрой СССР ПРОМСТРОЙПРОЕКТ Москва

https://zavodjbi.com/

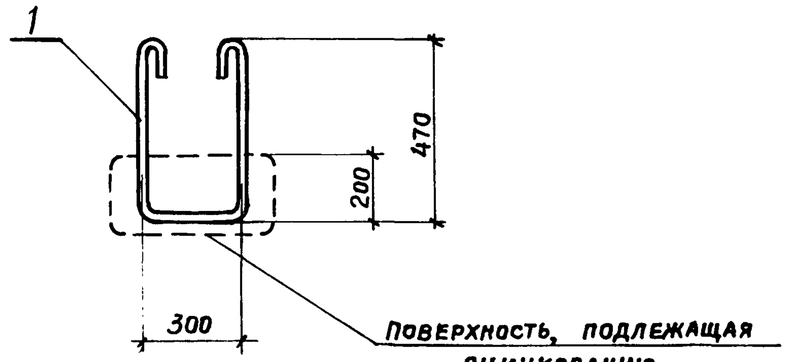

Формат	Зона	Поз.	Обозначение	Наименование	Кол.	Примечание
				Документация		
11			ТП 901-6-61 ТТ	Технические требования		
				Детали		Масса ед. кг
Б.Ч.		1		ф16AI ℓ=1480	1	2,3

Провер.	Любопытова		
Инж.	Фомичева		
Рук. бр.	Любопытова		
Гл.инж.пр	Геништа		
Нач.СКО-1	Власкин		

ТП 901-6-61 КЖИ-МН2

Изделие закладное МН2

ГОСТ 5781-75

Стадия	Масса	Масштаб
Р	2,3	—
Лист 1	Листов 1	

Госстрой СССР ПРОМСТРОЙПРОЕКТ Москва

Типовой проект 901-6-61

Инв. № подл. | Подпись и дата | Взам. инв. №

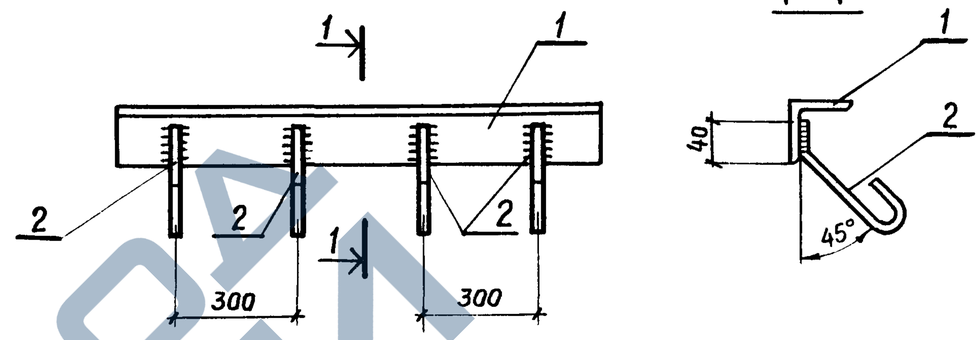

Формат	Зона	Поз.	Обозначение	Наименование	Кол.	Примечание
				Документация		
11			ТП 901-6-61 -ТТ	Технические требования		
				Детали		Масса ед. кг
Б.Ч.		1		∠50×5 ГОСТ 8509-72 ℓ=1000	1	3,8
Б.Ч.		2		ф8AI ГОСТ 5781-75 ℓ=300	4	0,1

Провер.	Любопытова		
Чертил	Коростелева		
Инж.	Фомичева		
Рук. бр.	Любопытова		
Гл.инж.пр	Геништа		
Нач.СКО-1	Власкин		

ТП 901-6-61 КЖИ-МН3

Изделие закладное МН3

Стадия	Масса	Масштаб
Р	4,2	—
Лист	Листов	

Госстрой СССР ПРОМСТРОЙПРОЕКТ Москва

Типовой проект 901-6-61

Инв. № подл. | Подпись и дата | Взам. инв. №

https://zavodjbi.com/

https://zavodgki.com/

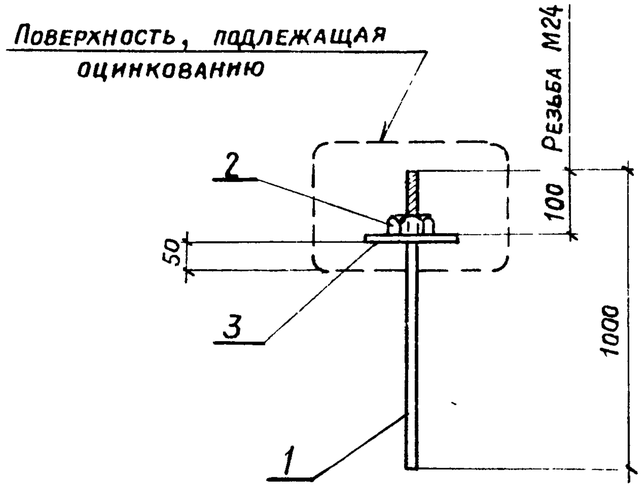

Формат	Зона	Поз.	Обозначение	Наименование	Кол.	Примечание
				Документация		
11			ТП 901-6-61 ТТ	Технические требования		
				Детали		Масса ед. кг
Б.Ч.		1		• ф24 ГОСТ 2590-71* ℓ=1000	1	3,6
Б.Ч.		2		Гайка М24 ГОСТ 5915-70*	1	0,1
Б.Ч.		3		Шайба М24 ГОСТ 11371-78	1	—

Провер.	Любопытова		ТП 901-6-61 КЖИ-МН4
Инж.	Фомичева		Изделие закладное МН4
Рук. бр.	Любопытова		Стадия: Р; Масса: 3,7; Масштаб: —
Гл. инж. пр.	Геништа		Лист 1; Листов 1
Нач. СКО-1	Власкин		Госстрой СССР ПРОМСТРОЙПРОЕКТ Москва

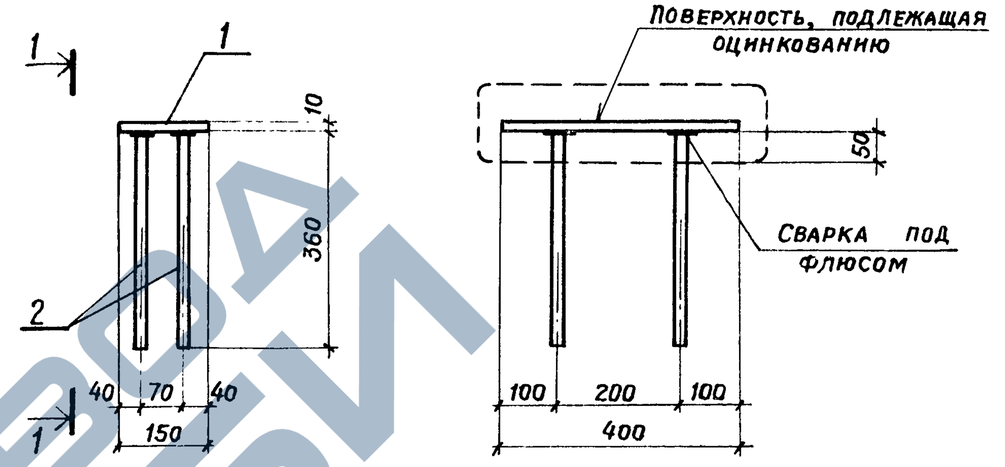

Формат	Зона	Поз.	Обозначение	Наименование	Кол.	Примечание
				Документация		
11			ТП 901-6-61 ТТ	Технические требования		
				Детали		Масса ед. кг
Б.Ч.		1		−150х10 ГОСТ 19903-74 ℓ=400	1	4,8
Б.Ч.		2		ф12А II ГОСТ 5781-75 ℓ=360	4	0,3

Провер.	Любопытова		ТП 901-6-61 КЖИ-МН5
Инж.	Фомичева		Изделие закладное МН5
Рук. бр.	Любопытова		Стадия: Р; Масса: 6,0; Масштаб: —
Гл. инж. пр.	Геништа		Лист 1; Листов 1
Нач. СКО-1	Власкин		Госстрой СССР ПРОМСТРОЙПРОЕКТ Москва

Взам. инв. № | Подпись и дата | Инв. № подл.

https://zavodgki.com/

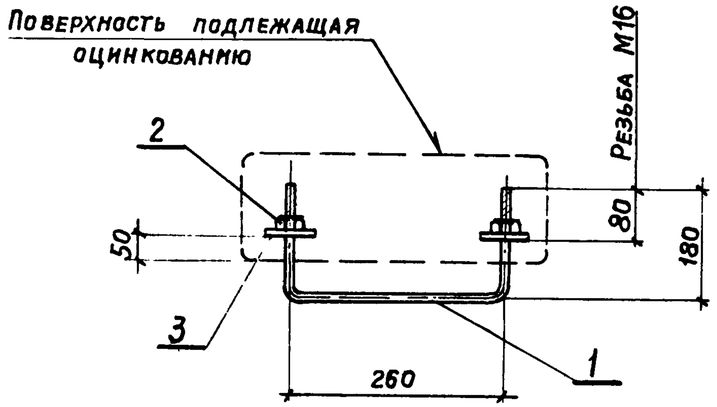

Формат	Зона	Поз.	Обозначение	Наименование	Кол.	Примечание
				Документация		
11			ТП 901-6-61 ТТ	Технические требования		
				Детали		Масса ед. кг.
Б.Ч.		1		•ф16 ГОСТ 2590-71* ℓ=620	1	1,0
Б.Ч.		2		Гайка М16 ГОСТ 5915-70*	2	0,04
Б.Ч.		3		Шайба М16 ГОСТ 11371-78	2	—

Провер.	Любопытова		
Инж.	Фомичева		
Рук. бр.	Любопытова		
Гл. инж. пр.	Геништа		
Нач. СКО-1	Власкин		

ТП 901-6-61 КЖИ-МН6

Изделие закладное МН6

Стадия	Масса	Масштаб
Р	1,1	—
Лист	Листов	

Госстрой СССР ПРОМСТРОЙПРОЕКТ Москва

Альбом III

Типовой проект 901-6-61

Взам. инв. № | Подпись и дата | Инв. № подл.

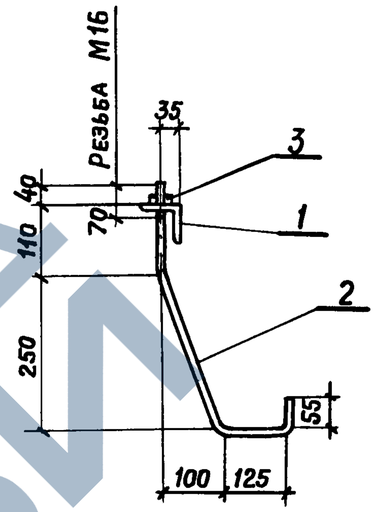

Формат	Зона	Поз.	Обозначение	Наименование	Кол.	Примечание
				Документация		
11			ТП 901-6-61 ТТ	Технические требования		
				Детали		Масса ед. кг
Б.Ч.		1		L 63×6 ГОСТ 8509-72 ℓ=60	1	0,3
Б.Ч.		2		•ф16 ГОСТ 2590-71* ℓ=600	1	1,0
Б.Ч.		3		Гайка М16 ГОСТ 5915-70*	1	0,1

Провер.	Любопытова		
Инж.	Фомичева		
Рук. бр.	Любопытова		
Гл. инж. пр.	Геништа		
Нач. СКО-1	Власкин		

ТП 901-6-61 КЖИ-МС1

Изделие соединительное МС1

Стадия	Масса	Масштаб
Р	1,4	—
Лист 1	Листов 1	

Госстрой СССР ПРОМСТРОЙПРОЕКТ Москва

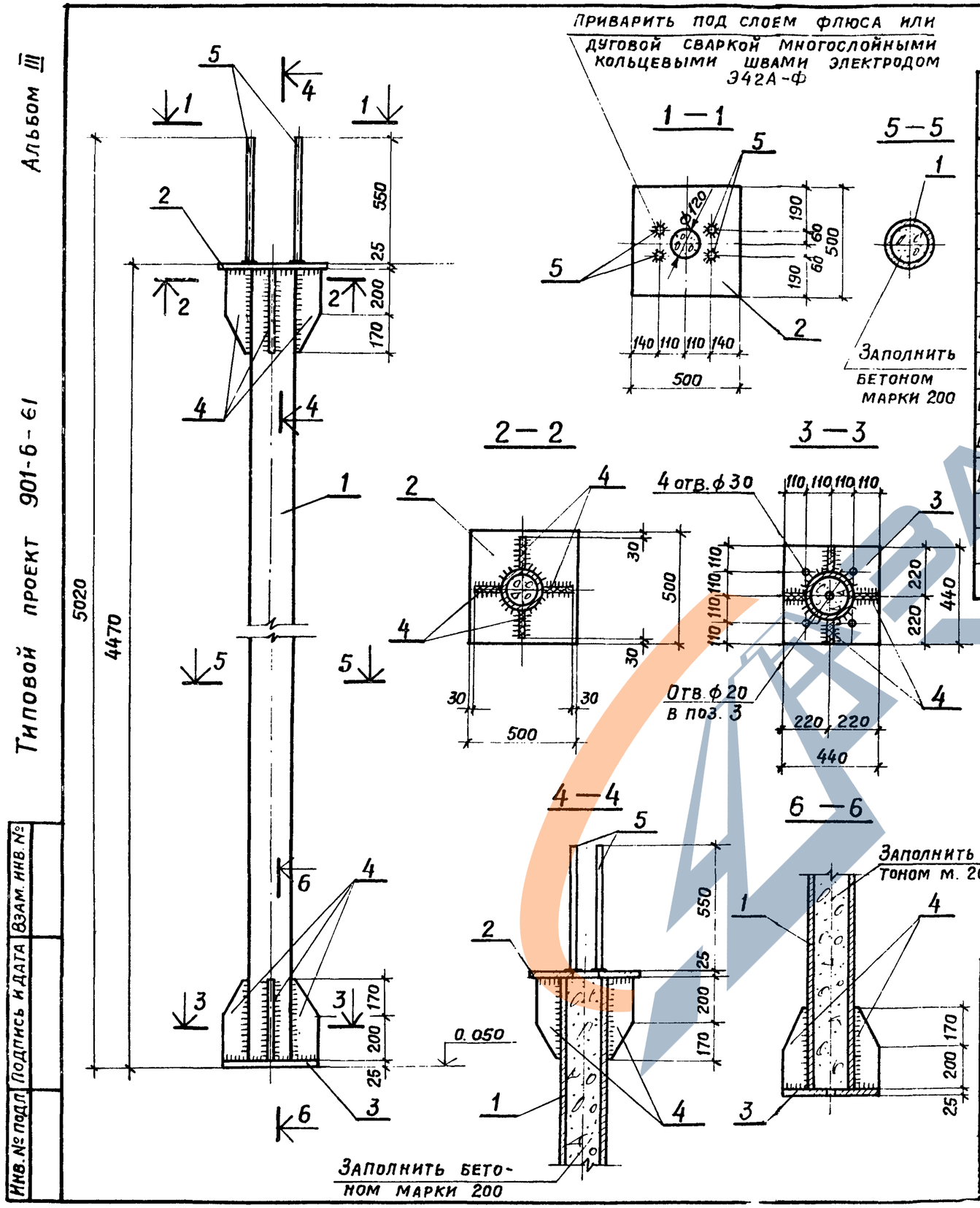

Формат	Зона	Поз.	Обозначение	Наименование	Кол.	Примечание
				Документация		
12			ТП 901-6-61 ТТ	Технические требования		
				Детали		Масса един. кг
Б.Ч.		1		Тр. 203×8 ГОСТ 8732-78, ℓ=4420	1	170, 2
Б.Ч.		2		-500×25 ГОСТ 19903-74, ℓ=500	1	49, 1
Б.Ч.		3		-440×25 ГОСТ 19903-74, ℓ=440	1	38, 1
Б.Ч.		4		-110×8 ГОСТ 19903-74, ℓ=370	8	20, 0
Б.Ч.		5		ф18А III ГОСТ 5.1459-72*, ℓ=550	4	3, 6
				Материалы		
				Бетон	0,14	м³

Материал для всех позиций, кроме 5, — сталь марки ВСт.3 сп5 по ГОСТ 380-71*; для позиции 5 — сталь марки 25 Г2С по ГОСТ 5058-65* (для районов с температурой наружного воздуха от -30° С и выше допускается сталь марки 35 ГС).

Сварку производить электродом Э42А. Высота неоговоренных сварных швов $h_ш = 8$ мм.

Антикоррозионную защиту выполнять в соответствии с техническими требованиями пп 2.9.

Провер.	Любопытова	
Инж.	Васильева	
Рук. бр	Любопытова	
Гл. инж. пр	Геништа	
Нач. СКО	Власкин	

ТП 901-6-61 -КЖИ-КС1

Колонна КС1

Стадия	Масса	Масштаб
Р	281,8	—

Лист 1 | Листов 1

Госстрой СССР
ПРОМСТРОЙПРОЕКТ
Москва

Альбом III

Типовой проект 901-6-61

Инв. № подл. | Подпись и дата | Взам. инв. №

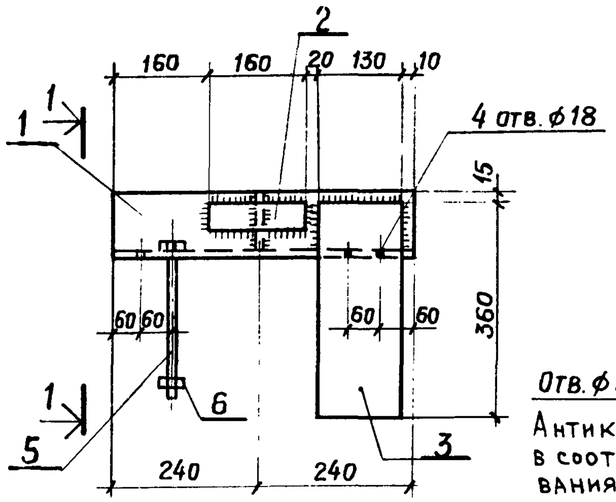

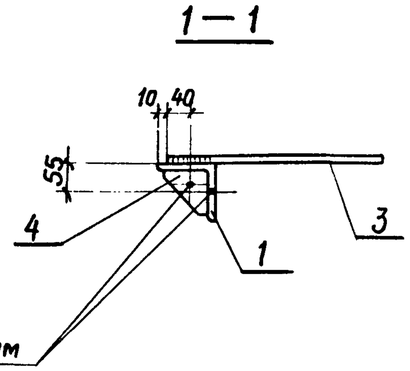

Антикоррозионную защиту производить в соответствии с техническими требованиями п.п. 2.9.

Формат	Зона	Поз.	Обозначение	Наименование	Кол.	Примечание
				Документация		
1			ТП 901-6-61 ТТ	Технические требования		
				Детали		Масса ед. кг
Ч		1		L100×8 ГОСТ 8509-72 ℓ=480	1	5,9
Б 1		2		−40×10 ГОСТ 103-76 ℓ=160	1	0,5
Ч		3		−130×10 ГОСТ 103-76 ℓ=360	1	3,7
Ч		4		−90×10 ГОСТ 103-76 ℓ=90	1	0,6
Ч		5		Болт М16×260 ГОСТ 7798-70*	1	0,5
Ч		6		Гайка М16 ГОСТ 5915-70*	1	0,1

Провер.	Любопытова	
Инж.	Васильева	
Рук. бр.	Любопытова	
Гл. инж. пр.	Геништа	
Нач. СКО 1	Власкин	

ТП 901-6-61 КЖИ-ОД1 СБ

Опорный элемент ОД1

Стадия	Масса	Масштаб
Р	11,3 кг	—
Лист	Листов	

ВСт3кп2 ГОСТ 380-71*

Госстрой СССР ПРОМСТРОЙПРОЕКТ Москва

Альбом III

Типовой проект 901-6-61

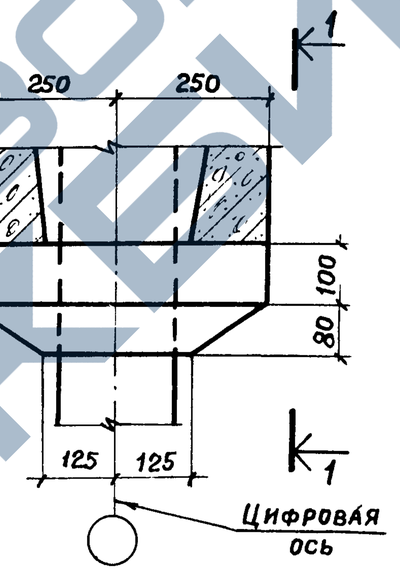

1-1

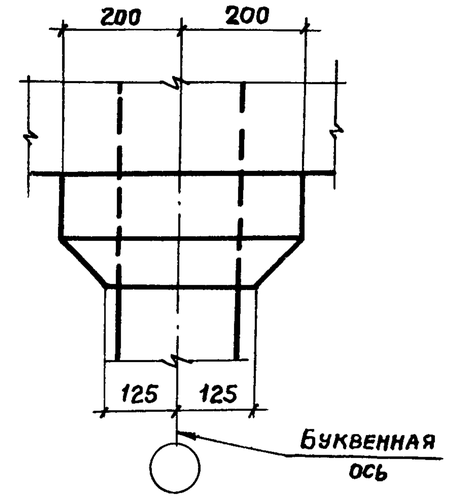

Инв. № подл. | Подпись и дата | Взам. инв. №

Проверил	Любопытова	
Инж.	Фомичева	
Рук. бриг.	Любопытова	
Гл. инж. пр.	Геништа	
Нач. СКО-1	Власкин	

ТП 901-6-61 КЖИ-ОД1

Деталь обетонирования опорного элемента ОД1

Стадия	Лист	Листов
Р		

Госстрой СССР ПРОМСТРОЙПРОЕКТ Москва

ЗАВОД ЖБИ

Альбом III

Типовой проект 901-6-61

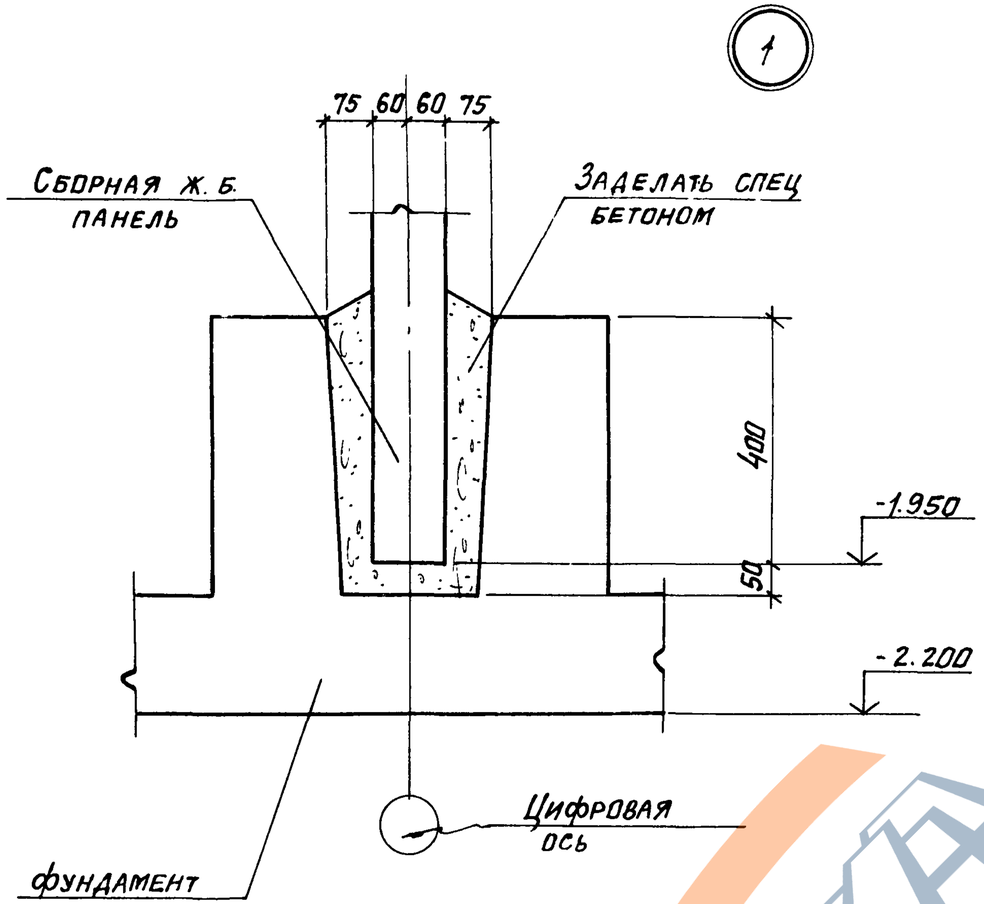

Провер.	Любопытова			
Инж.	Фомичева			
Рук. бр.	Любопытова			
Гл. инж. пр.	Геништа			
Нач. СКО-1	Власкин			

ТП 901-6-61 КЖИ-У1

Узел 1

Стадия	Лист	Листов
Р		

Госстрой СССР
ПРОМСТРОЙПРОЕКТ
Москва

Инв. № подл. | Подпись и дата | Взам. инв. №

Альбом III

Типовой проект 901-6-61

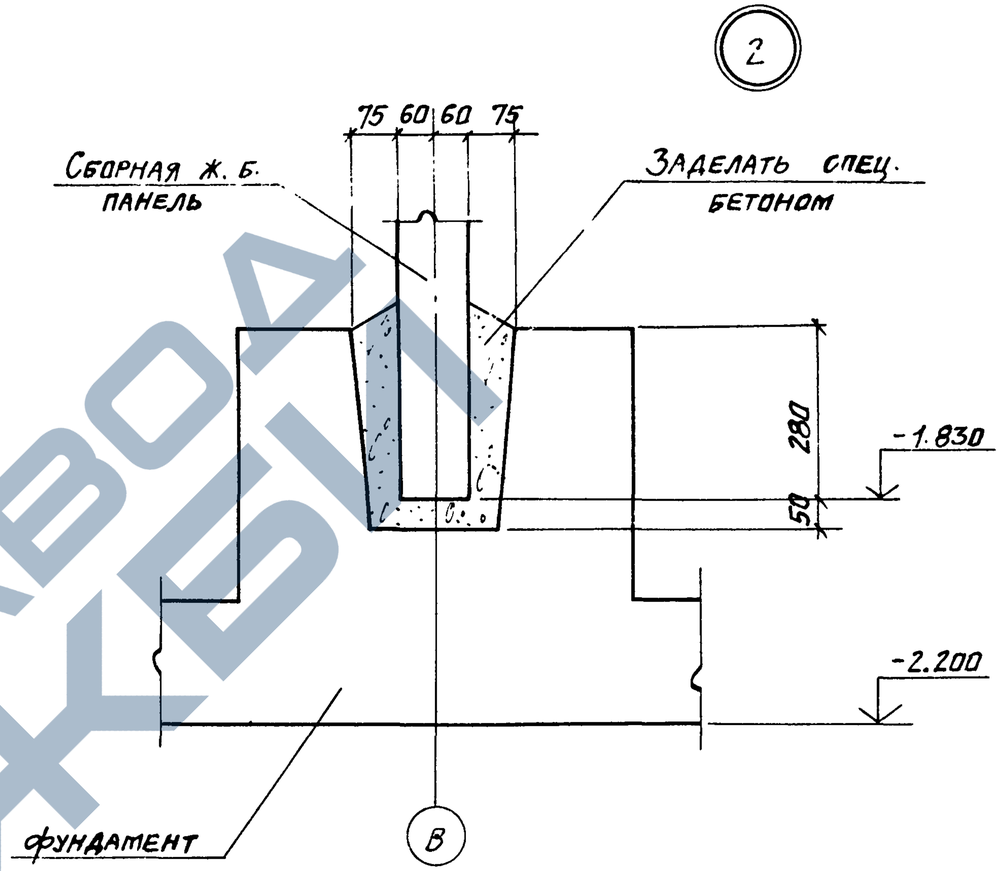

Провер.	Любопытова			
Инж.	Фомичева			
Рук. бр.	Любопытова			
Гл. инж. пр.	Геништа			
Нач. СКО-1	Власкин			

ТП 901-6-61 КЖИ-У2

Узел 2

Стадия	Лист	Листов
Р		

Госстрой СССР
ПРОМСТРОЙПРОЕКТ
Москва

Инв. № подл. | Подпись и дата | Взам. инв. №

Альбом III

Типовой проект 901-6-61

Взам. инв. №

Подпись и дата

Инв. № подл.

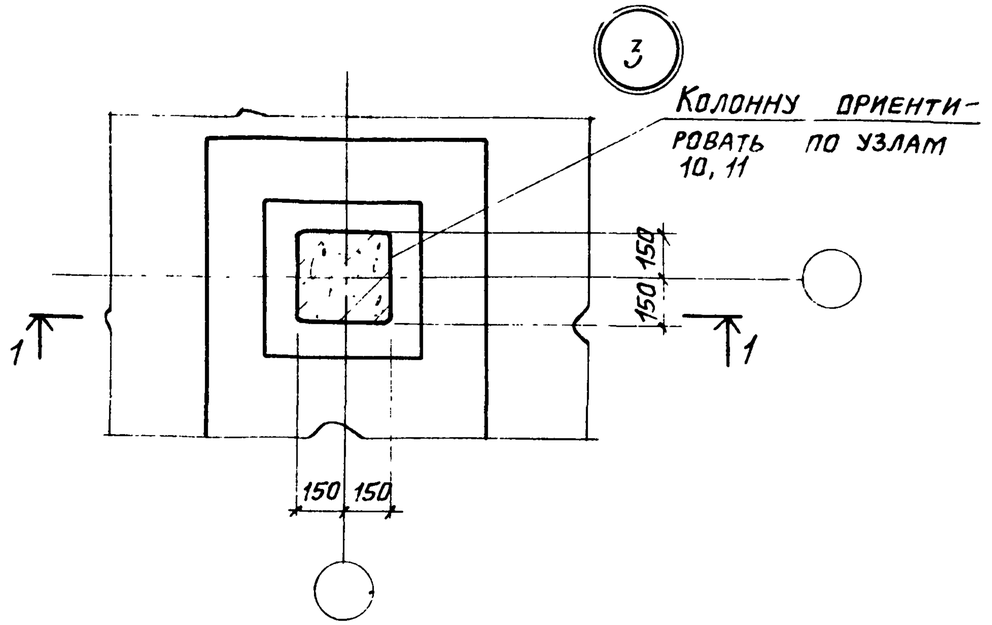

Провер.	Любопытова		
Инж.	Фомичева		
Рук. бр.	Любопытова		
Гл. инж. пр.	Геништа		
Нач. СКО-1	Власкин		

ТП 901-6-61 КЖИ-У3

Узел 3

Стадия	Лист	Листов
Р		

Госстрой СССР
Промстройпроект
Москва

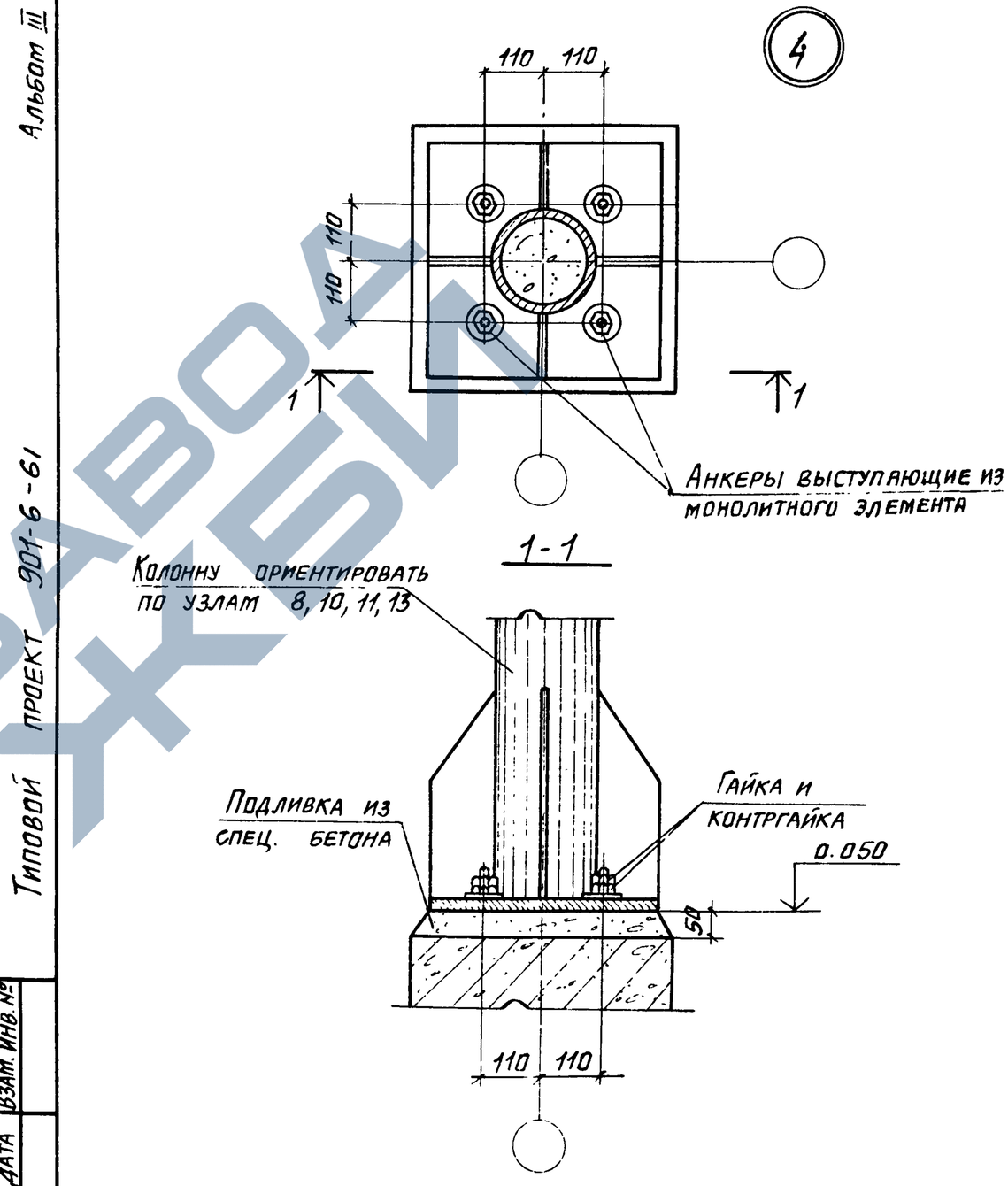

Провер.	Любопытова		
Инж.	Фомичева		
Рук. бр.	Любопытова		
Гл. инж. пр.	Геништа		
Нач. СКО-1	Власкин		

ТП 901-6-61 КЖИ-У4

Узел 4

Стадия	Лист	Листов
Р		

Госстрой СССР
Промстройпроект
Москва

Альбом III

Типовой проект 901-6-61

5

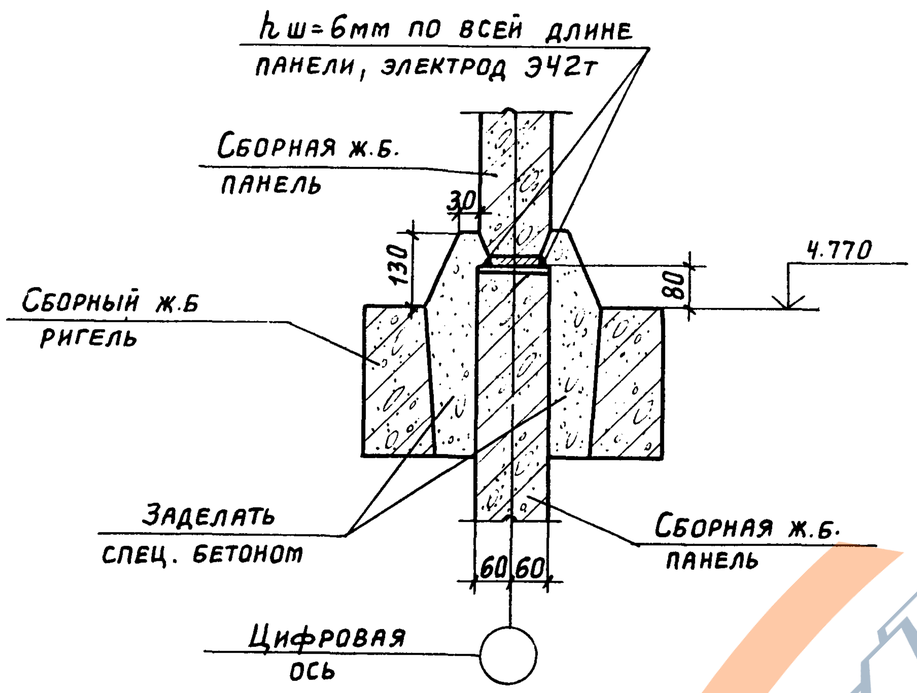

Инв. № подл. | Подпись и дата | Взам. инв. №

Провер.	Любопытова		
Инж.	Фомичева		
Рук. бр.	Любопытова		
Гл. инж. пр.	Геништа		
Нач. СКО-1	Власкин		

ТП 901-6-61 КЖИ-У5

Узел 5

Стадия	Лист	Листов
Р		

Госстрой СССР
ПРОМСТРОЙПРОЕКТ
Москва

Альбом III

Типовой проект 901-6-61

6

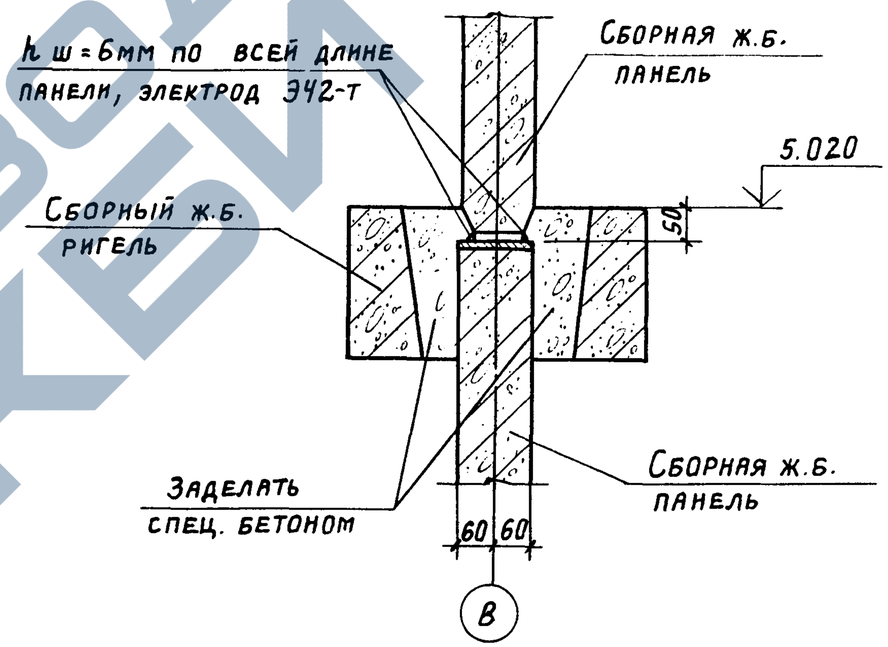

Инв. № подл. | Подпись и дата | Взам. инв. №

Провер.	Любопытова		
Инж.	Фомичева		
Рук. бр.	Любопытова		
Гл. инж. пр.	Геништа		
Нач. СКО-1	Власкин		

ТП 901-6-61 КЖИ-У6

Узел 6

Стадия	Лист	Листов
Р		

Госстрой СССР
ПРОМСТРОЙПРОЕКТ
Москва

https://zavodgki.com/

Альбом III

Формат	Зона	Поз.	Обозначение	Наименование	Кол.	Примеч.
				Документация		
12			ТП 901-6-61	Технические требования к монтажным узлам		
				Детали		Масса ед. кг
64		1		ф16 AIII ГОСТ 51459-72 ℓ=260	4	0,4
				Переменные данные для исполнения		
				Узел 8		
11			ТП 901-6-61-КЖИ-У8 сб	Сборочный чертеж		
				Узел 9		
12			-У9 сб	Сборочный чертеж		
				Узел 11		
12			-У11 сб	Сборочный чертеж		
				Узел 12		
12			-У12 сб	Сборочный чертеж		
				Узел 15		
11			-У15 сб	Сборочный чертеж		
				Узел 18		
12			-У18 сб	Сборочный чертеж		
				Узел 19		
12			-У19 сб	Сборочный чертеж		
				Узел 20		
12			-У20 сб	Сборочный чертеж		

Типовой проект 901-6-61 Альбом III

Взам. инв. №

Подпись и дата

Инв. № подл.

ТП 901-6-61-КЖИ-У 8, 9, 11, 12, 15, 18, 19, 20 — Лист 2

10.557-04 .53

ТП 901-6-61-КЖИ-У8, 9, 11, 12, 15, 18, 19, 20

Провер.	Любопытова	
Гл.инж.пр.	Фомичева	
Рук.гр.	Любопытова	
Гл.инж.пр.	Геништа	
Н.контр.	Власкин	

Узлы 8, 9, 11, 12, 15, 18, 19, 20

Стадия	Лист	Листов
Р	1	2

Госстрой СССР
ПРОМСТРОЙПРОЕКТ
г. Москва

Альбом III

Типовой проект 901-6-61

Формат	Зона	Поз.	Обозначение	Наименование	Кол	Примеч
				Документация		
12			ТП 901-6-61 ТТ	Технические требования		
				к монтажным узлам		
			У 14 сб	Сборочный чертеж		
				Сборочные единицы		Масса ед. кг
Б.ч.		1		-50×8 ГОСТ 19903-74 ℓ=100	2	0,3

Взам. инв. №

Подпись и дата

Инв. № подл.

Провер.	Любопытова	
Инж.	Фомичева	
Рук. бр.	Любопытова	
Гл. инж. пр	Геништа	
Нач. СКО-1	Власкин	

ТП 901-6-61 КЖИ-У14

Узел 14

Стадия	Лист	Листов
Р		

Госстрой СССР
Промстройпроект
Москва

Альбом III

Типовой проект 901-6-61

Формат	Зона	Поз.	Обозначение	Наименование	Кол.	Примеч.
				Документация		
12			ТП 901-6-61 ТТ	Технические требова-		
				ния к монтажным узлам		
			У21 сб	Сборочный чертеж		
				Сборочные единицы		Масса ед. кг
11		1	ТП 901-6-61 - КЖИ-МС 1	Изделие соединит. МС1	1	1,4

Взам. инв. №

Подпись и дата

Инв. № подл.

Провер.	Любопытова	
Инж.	Фомичева	
Рук. бр.	Любопытова	
Гл. инж. пр	Геништа	
Нач. СКО-1	Власкин	

ТП 901-6-61 - КЖИ-У21

Узел 21

Стадия	Лист	Листов
Р		

Госстрой СССР
Промстройпроект
Москва

https://zavodjbi.com/

https://zavodjbi.com/

7

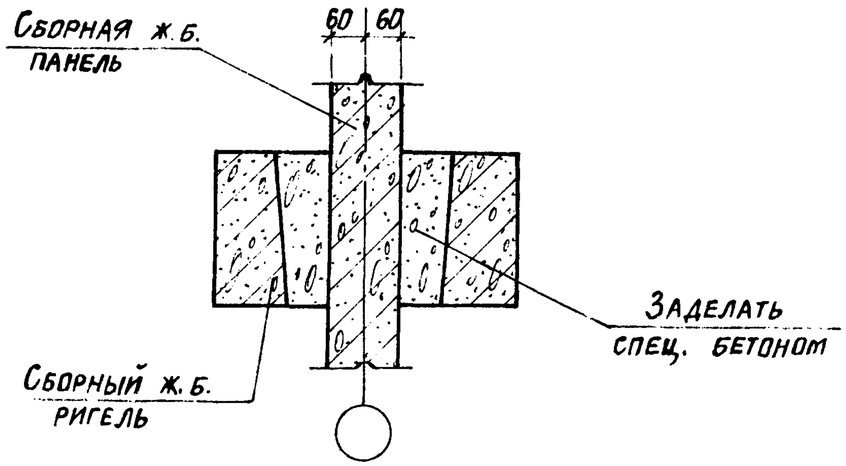

Провер.	Любопытова		
Инж.	Фомичева		
Рук. бриг.	Любопытова		
Гл. инж. пр.	Геништа		
Нач. СКО-1	Власкин		

ТП 901-6-61 КЖИ-У7

Узел 7

Стадия	Лист	Листов
Р		

Госстрой СССР ПРОМСТРОЙПРОЕКТ Москва

Альбом III

Типовой проект 901-6-61

Взам. инв. № | Подпись и дата | Инв. № подл.

8

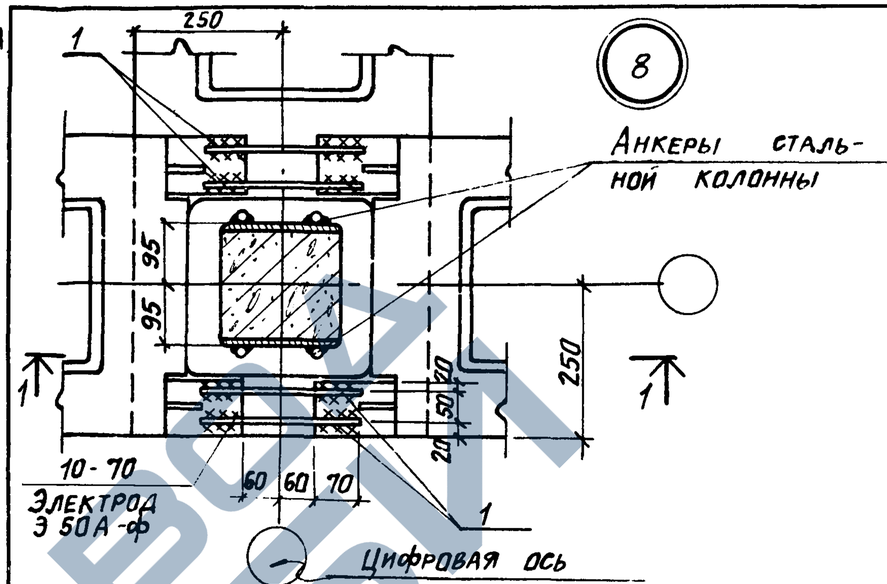

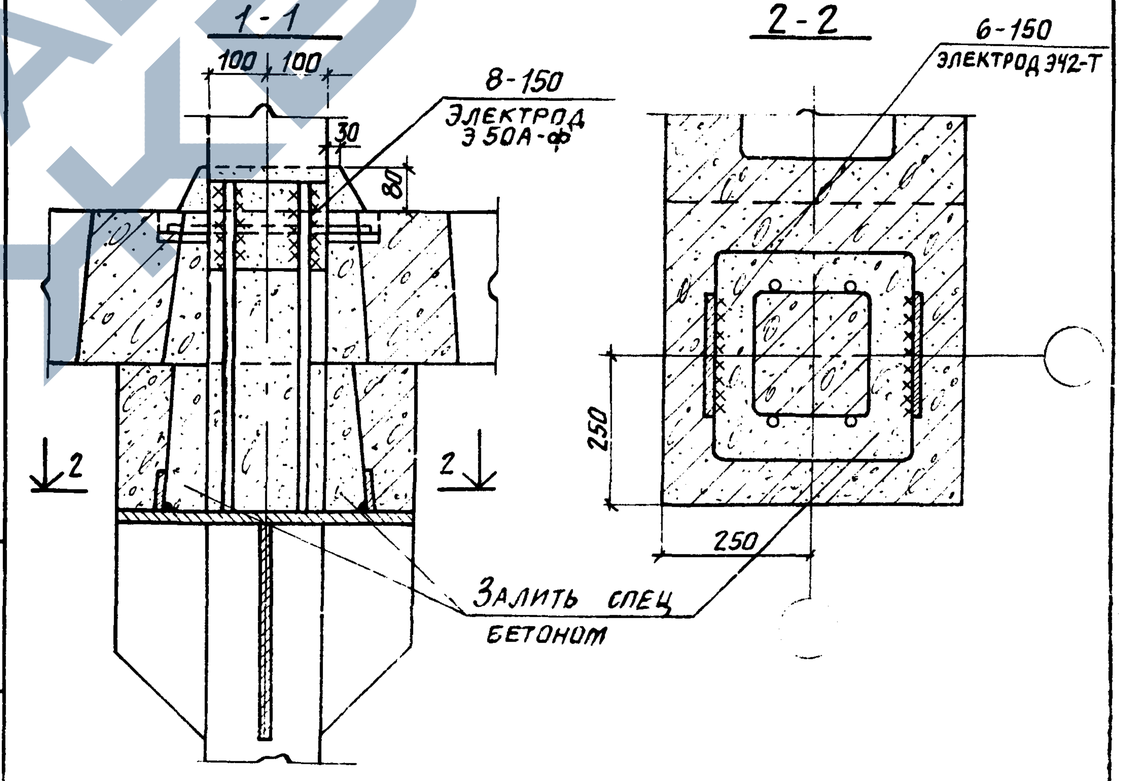

Провер	Любопытова		
Инж	Фомичева		
Рук бр	Любопытова		
Гл инж пр	Геништа		
Нач СКО	Власкин		

ТП 901-6-61 КЖИ-У8 СБ

Узел 8

Сборочный чертеж

Стадия	Лист	Листов
Р		

Госстрой СССР ПРОМСТРОЙПРОЕКТ Москва

https://zavodjbi.com/

Альбом III

Типовой проект 901-6-61

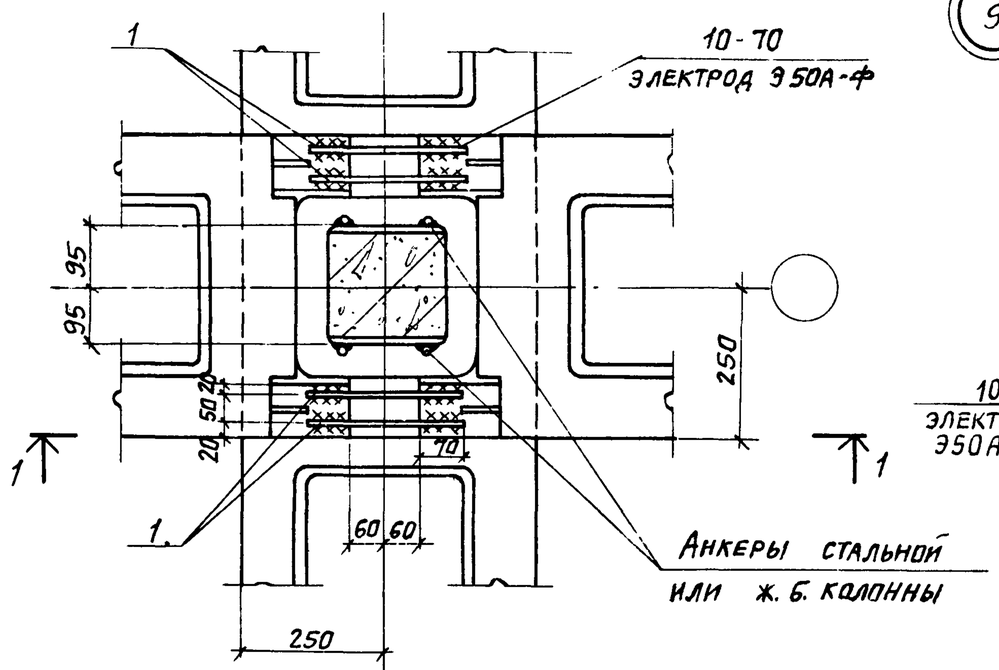

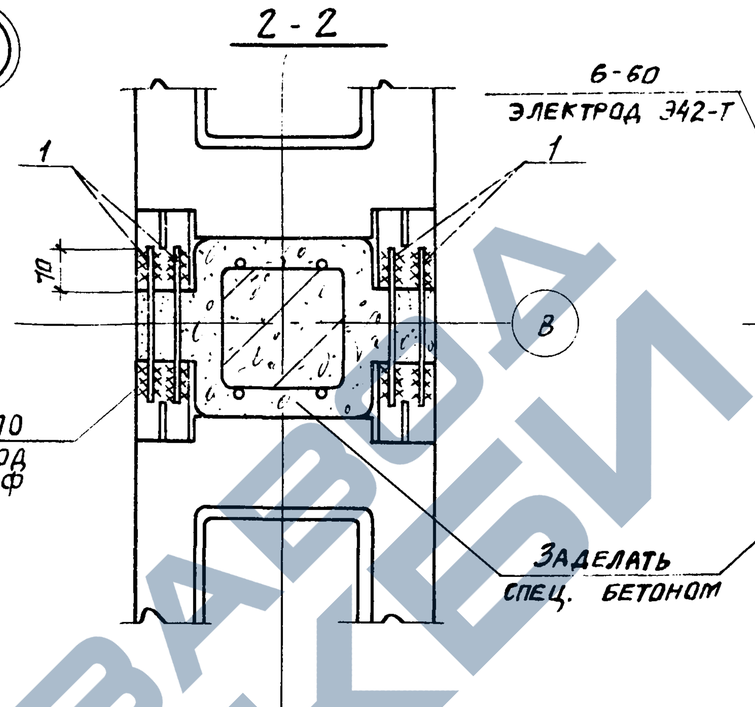

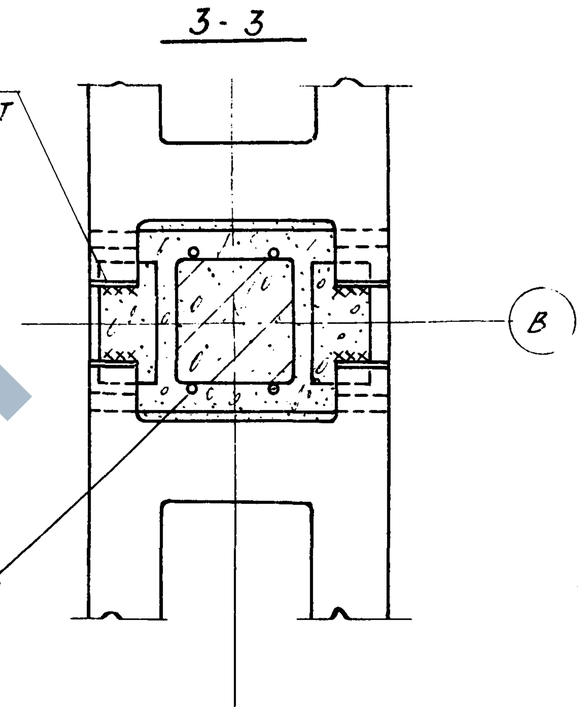

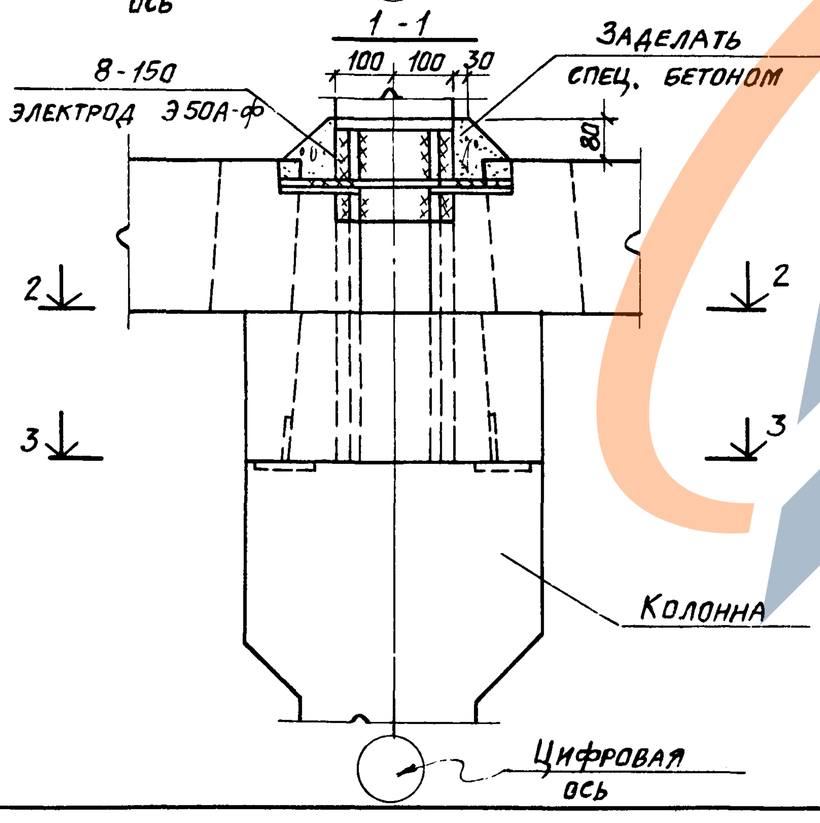

Требования к бетону смотрите ТП 901-6-61 КЖИ-ТТ

Провер.	Любопытова		ТП 901-6-61 КЖИ-У9 СБ
Инж.	Фомичева		Узел 9 Сборочный чертеж
Рук. бр.	Любопытова		Стадия Р; Лист 1; Листов
Гл. инж. пр	Геништа		Госстрой СССР Промстройпроект Москва
Нач. СКО-1	Власкин		

Инв. № подл. | Подпись и дата | Взам. инв. №

https://zavodjbi.com/

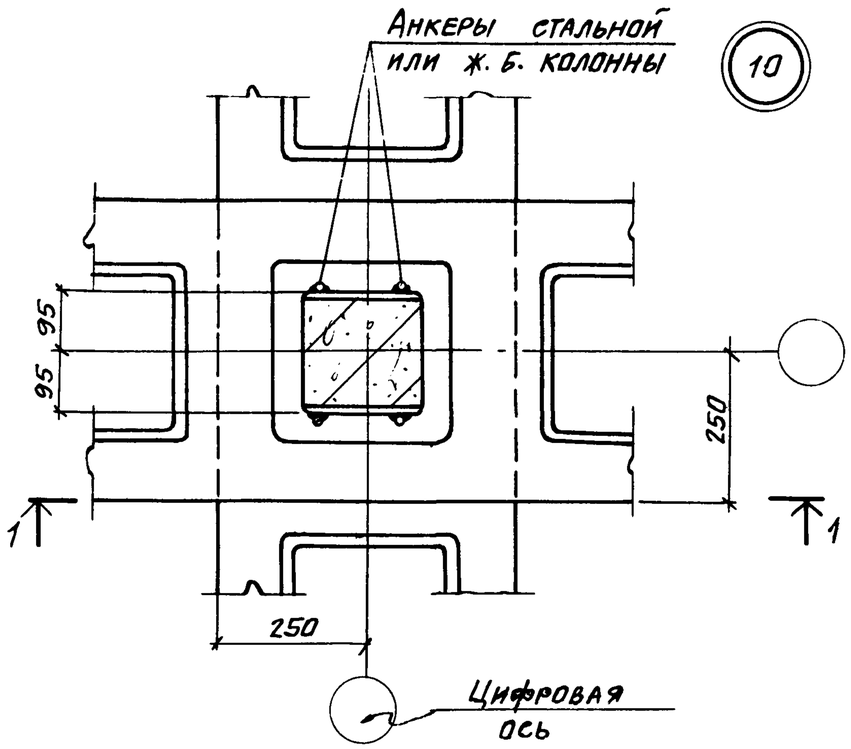

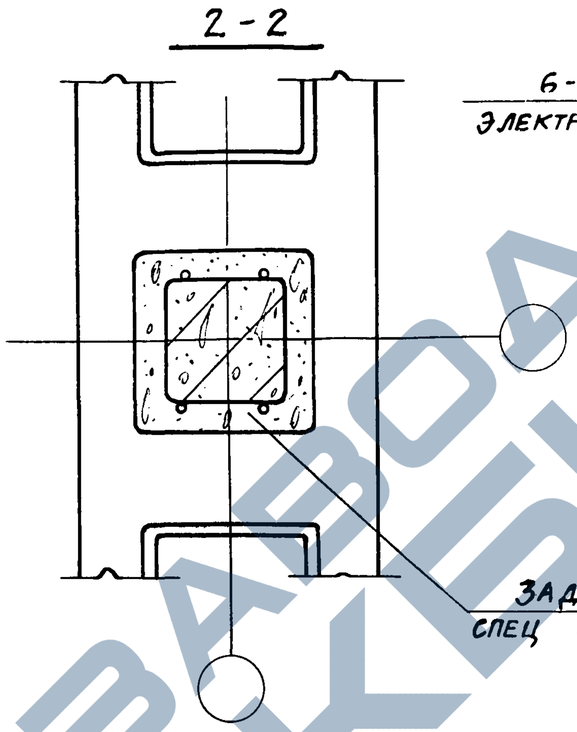

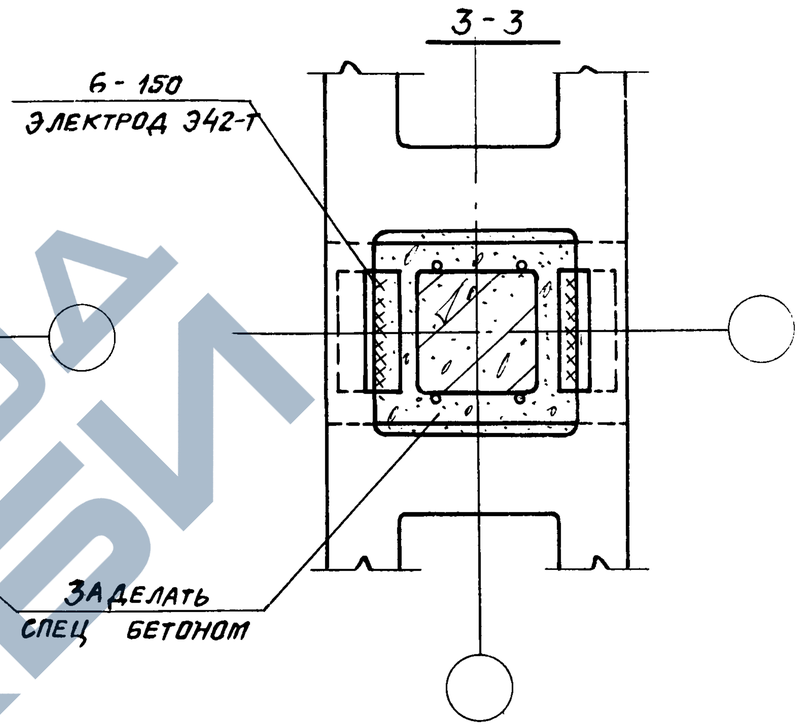

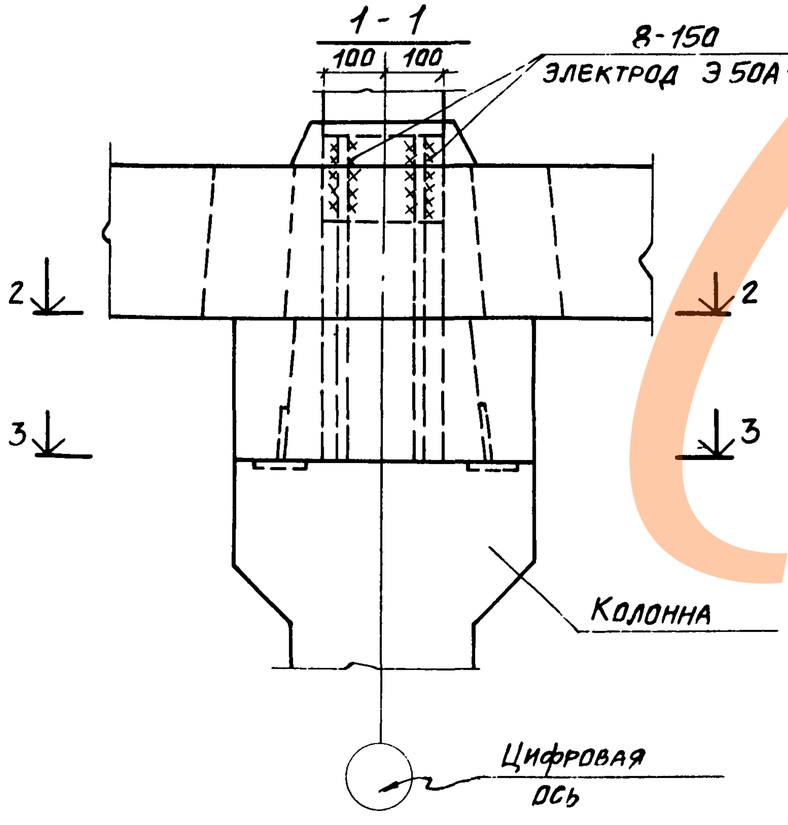

Требования к бетону смотрите ТП 901-6-61 КЖИ-ТТ альбом IV

Провер.	Любопытова		
Инж.	Фомичева		
Рук. бриг.	Любопытова		
Гл. инж. пр.	Геништа		
Нач. СКО-1	Власкин		

ТП 901-6-61 КЖИ-У10

Узел 10

Стадия	Лист	Листов
Р	1	1

Госстрой СССР
ПРОМСТРОЙПРОЕКТ
Москва

Альбом III

Типовой проект 901-6-61

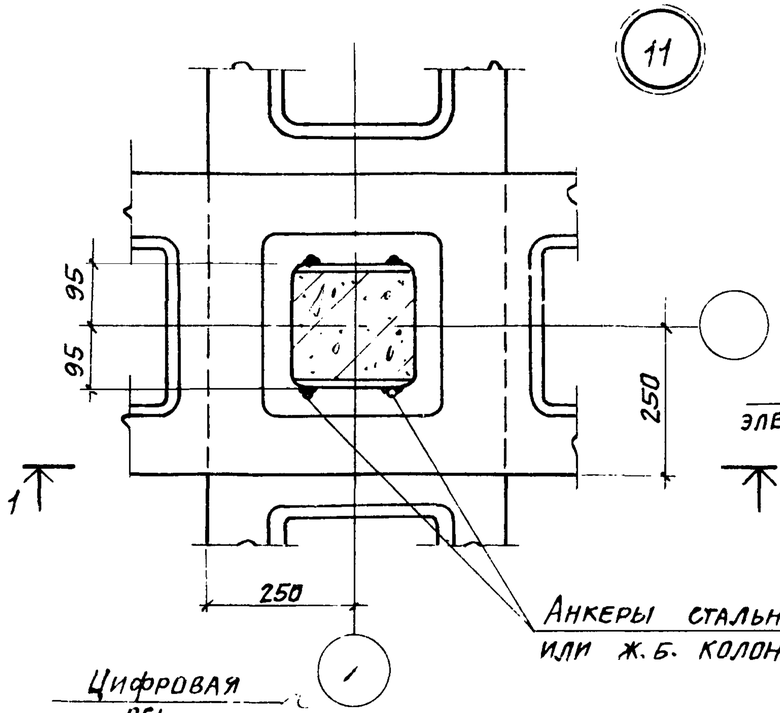

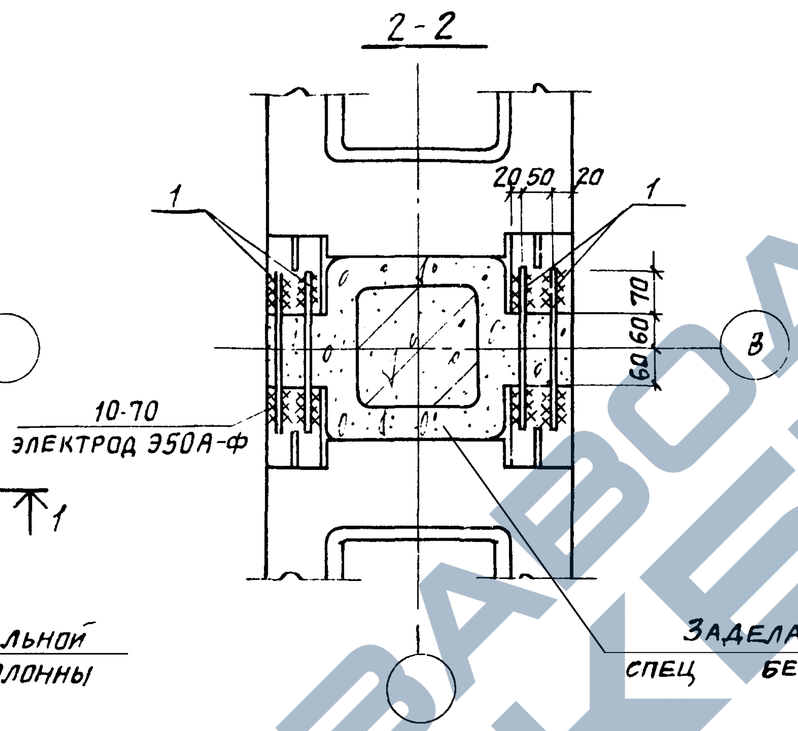

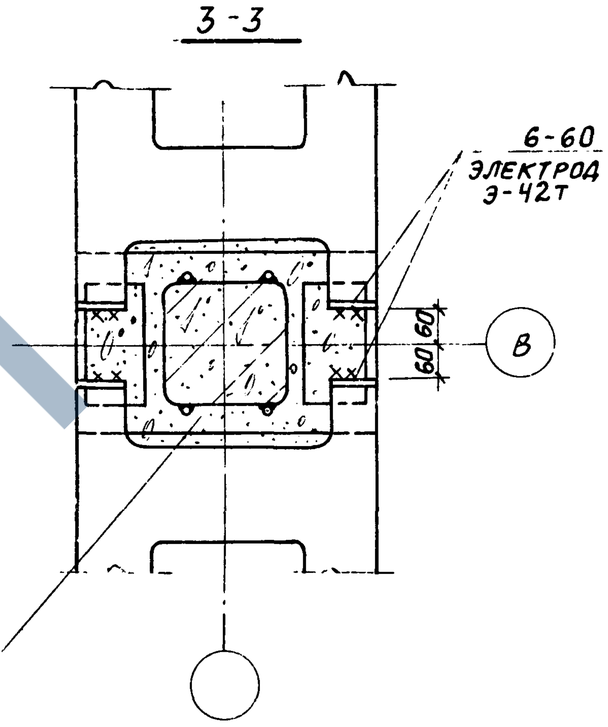

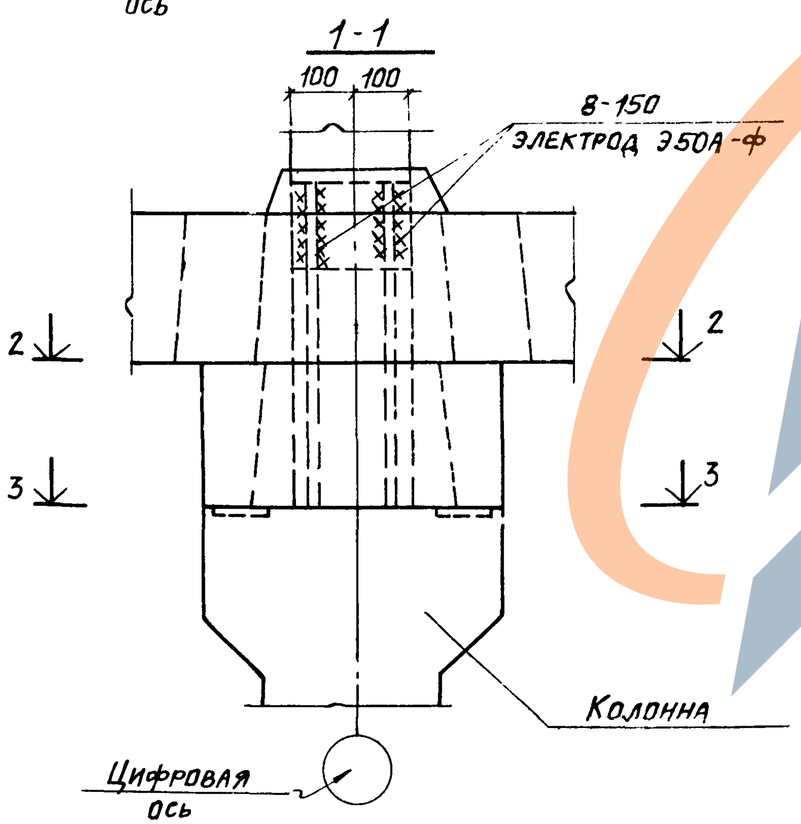

Требования к бетону смотрите ТП 901-6-61 КЖИ-ТТ альбом IV

Провер.	Любопытова		ТП 901-6-61 КЖИ-У11 СБ
Инж.	Фомичева		Узел 11 Сборочный чертеж
Рук.бр.	Любопытова		Стадия Р; Лист 1; Листов 1
Гл.инж.пр.	Геништа		Госстрой СССР ПРОМСТРОЙПРОЕКТ Москва
Нач.СКО-1	Власкин		

Инв.№ подл. | Подпись и дата | Взам. инв.№

Анкеры стальной или ж. б. колонны

12

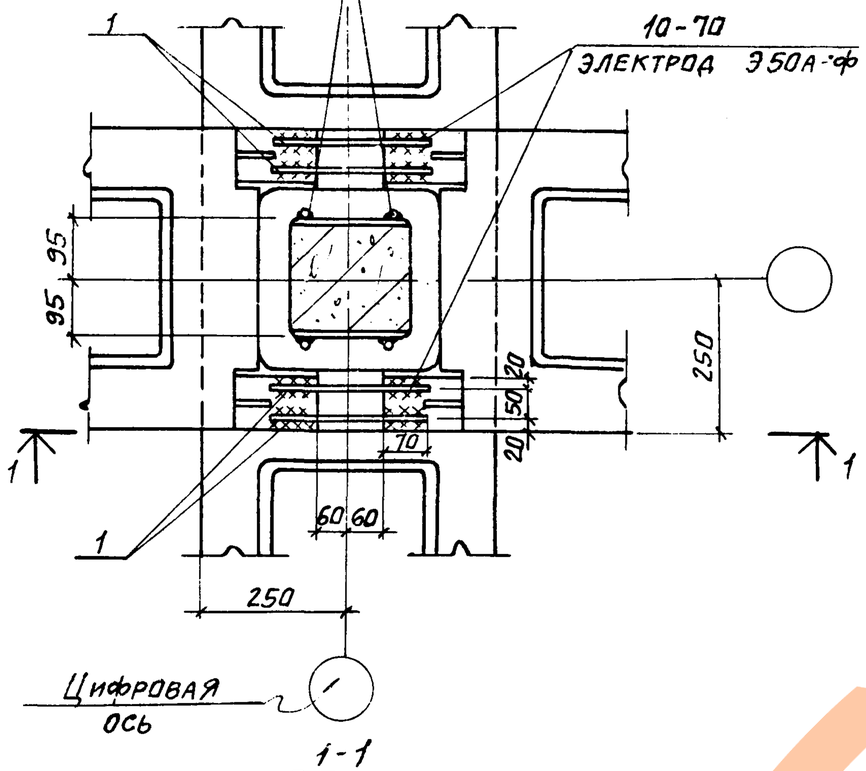

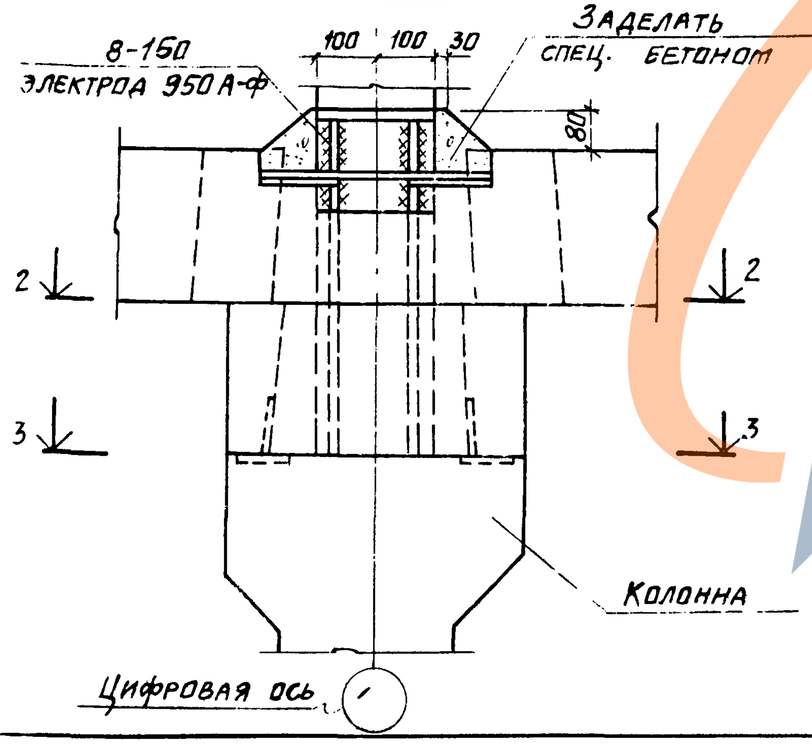

2-2

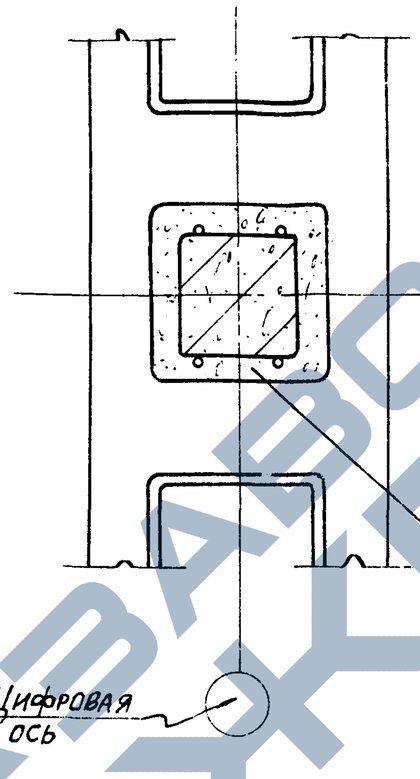

3-3

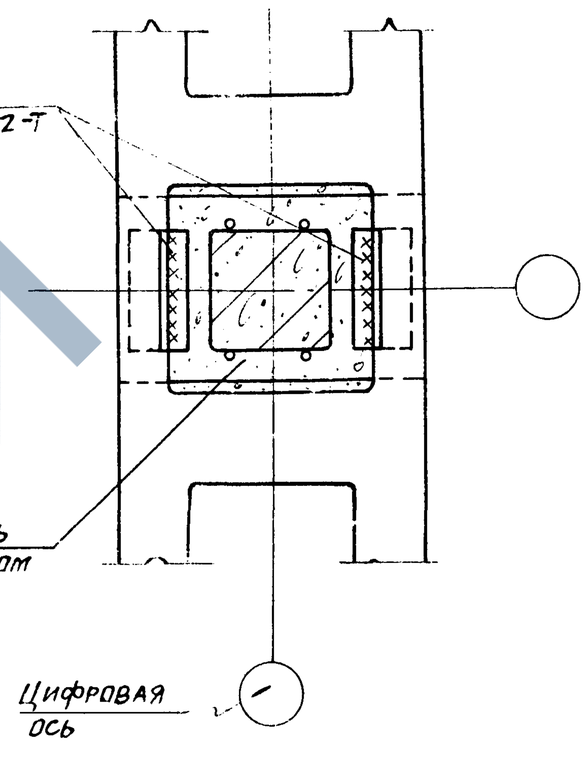

Требования к бетону смотрите ТП 901-6-61 КЖИ-ТТ альбом IV

Провер.	Любопытова		ТП 901-6-61 КЖИ-У12 СБ
Инж.	Фомичева		Узел 12 Сборочный чертеж
Рук. бр.	Любопытова		Стадия Р; Лист 1; Листов 1
Гл. инж. пр.	Геништа		Госстрой СССР Промстройпроект Москва
Нач. СКО-1	Власкин		

16557-04 59

https://zavodjbi.com/

Альбом III

Типовой проект 901-6-61

13

Анкеры стальной колонны

95 95

250

250

1 1

Цифровая ось

1-1

2-2

8-150
Электрод Э50А-ф

100 100

30

80

2 2

6-150
Электрод Э42-т

250

250

Заделать спец. бетоном

Стальная колонна

Цифровая ось

Взам. инв. №			
Подпись и дата			
Инв. № подл.			

ТП 901-6-61 КЖИ-У13

Провер.	Любопытова		Узел 13	Стадия	Лист	Листов
Инж.	Фомичева			Р		
Рук. бр.	Любопытова			Госстрой СССР ПРОМСТРОЙПРОЕКТ Москва		
Гл. инж. пр.	Геништа					
Нач. СКО-1	Власкин					

Альбом

Типовой проект 901-6-61

14

65 65

1

Сборный ж.б. ригель

Монтажная петля ж.б. ригеля

75

2000

12

1 1

1

Сборная ж.б. балка

250

Цифровая ось

1-1

1 1

Заделать спец. бетоном

6-70
Электрод Э42-т

Взам. инв. №			
Подпись и дата			
Инв. № подл.			

ТП 901-6-61 КЖИ-У14 СБ

Провер.	Любопытова		Узел 14 Сборочный чертеж	Стадия	Лист	Листов
Инж.	Фомичева			Р		
Рук. бр.	Любопытова			Госстрой СССР ПРОМСТРОЙПРОЕКТ Москва		
Гл. инж. пр.	Геништа					
Нач. СКО-1	Власкин					

16557-04 СБ

https://zavodjbi.com/

Альбом V

Типовой проект 901-6-61

Взам. инв. №

Подпись и дата

Инв. № подл.

15

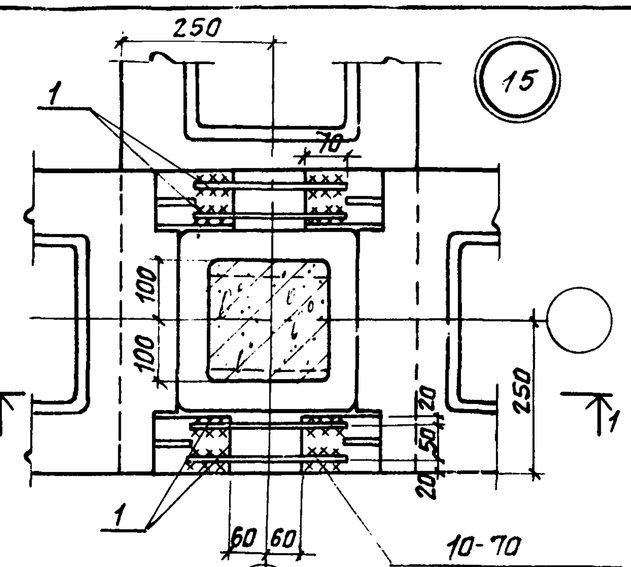

2-2

ДЛЯ НЕСЕЙСМИЧЕСКИХ УСЛОВИЙ

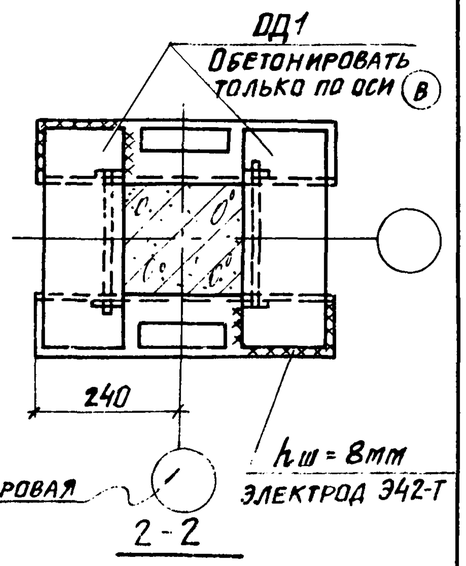

1-1

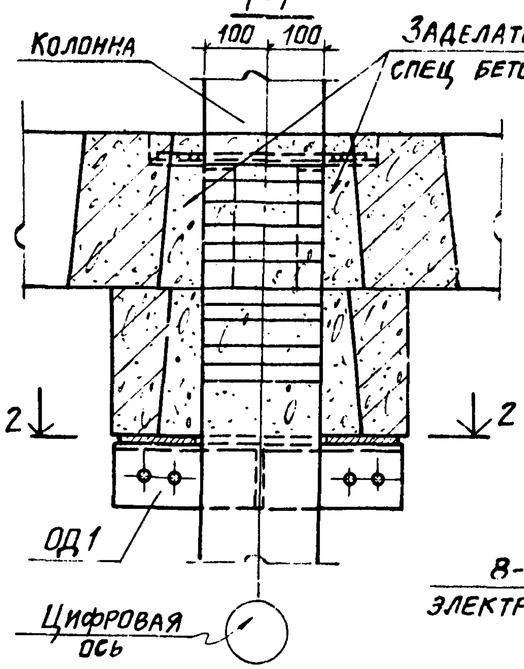

ДЛЯ РАСЧЕТНОЙ СЕЙСМИЧНОСТИ 7 и 8 БАЛЛОВ

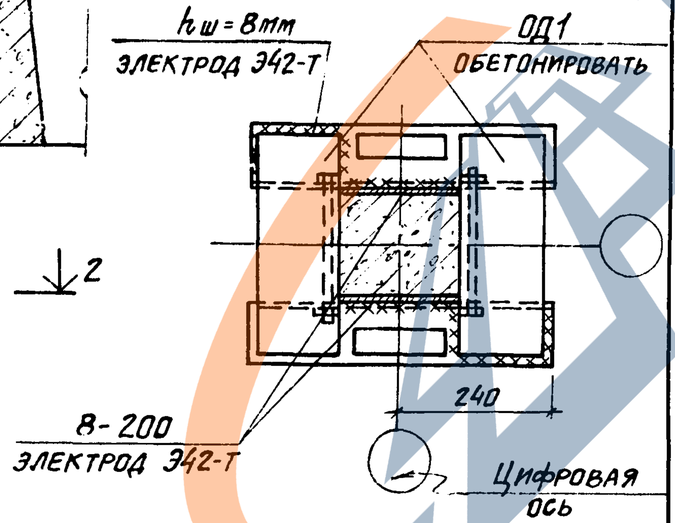

Деталь обетонирования опорного элемента ОД1 смотрите на листе 48 ТП 901-6-61 КЖИ-ОД1

Провер.	Любопытова		
Инж.	Фомичева		
Рук. бр.	Любопытова		
Гл. инж. пр.	Геништа		
Нач. СКО	Власкин		

ТП 901-6- КЖИ-У15 СБ

Узел 15
Сборочный чертеж

Стадия	Лист	Листов
Р		

Госстрой СССР
ПРОМСТРОЙПРОЕКТ
Москва

Альбом V

Типовой проект 901-6-61

Взам. инв. №

Подпись и дата

Инв. № подл.

16

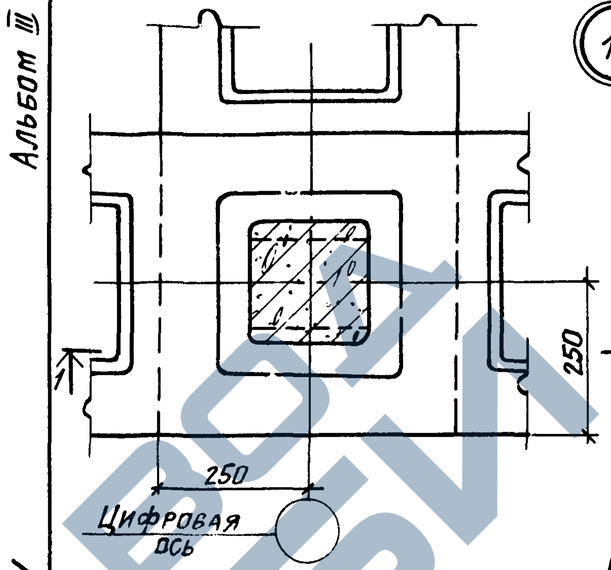

2-2

ДЛЯ НЕСЕЙСМИЧЕСКИХ УСЛОВИЙ

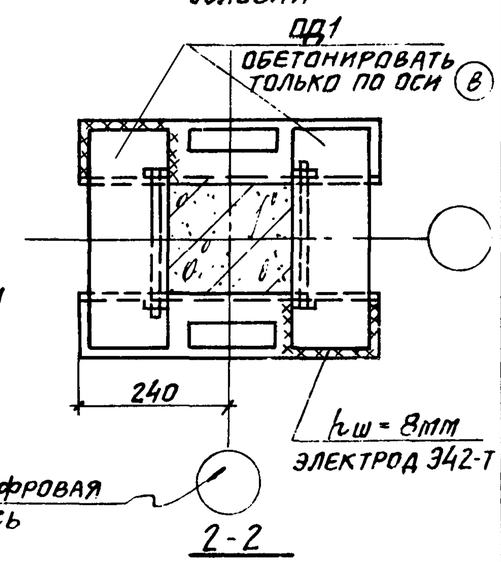

1-1

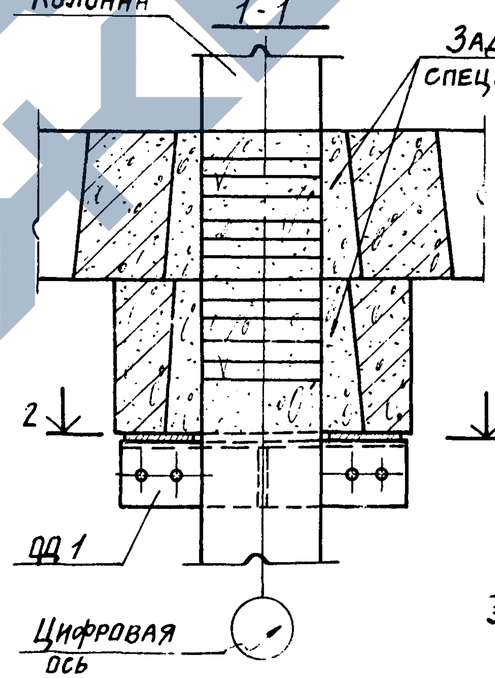

ДЛЯ РАСЧЕТНОЙ СЕЙСМИЧНОСТИ 7 и 8 БАЛЛОВ

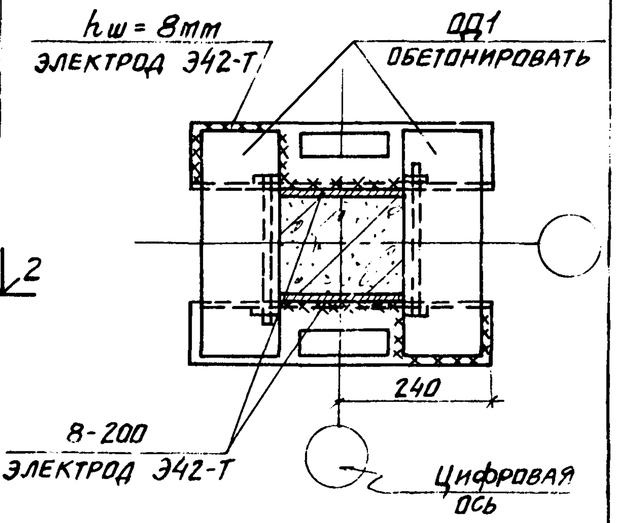

Деталь обетонирования опорного элемента ОД1 смотрите на листе 48 ТП 901-6-61 -КЖИ-ОД1

Провер.	Любопытова		
Инж.	Фомичева		
Рук. бр.	Любопытова		
Гл. инж. пр.	Геништа		
Нач. СКО	Власкин		

ТП 901-6- КЖИ-У16

Узел 16

Стадия	Лист	Листов
Р		

Госстрой СССР
ПРОМСТРОЙПРОЕКТ
Москва

https://zavodjbi.com/

https://zavodjbi.com/

Альбом III

Типовой проект 901-6-61

Инв.№ подл. | Подпись и дата | Взам. инв. №

17

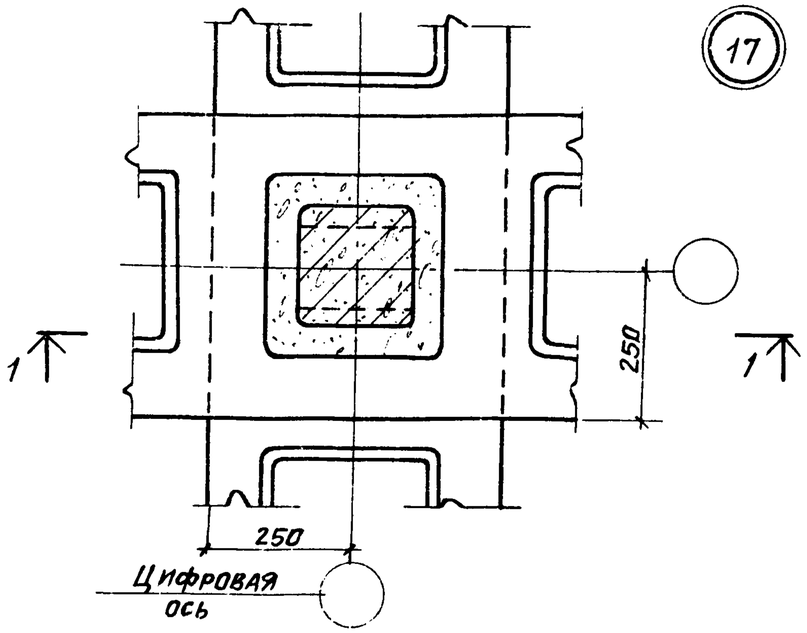

2-2

Для несейсмических условий

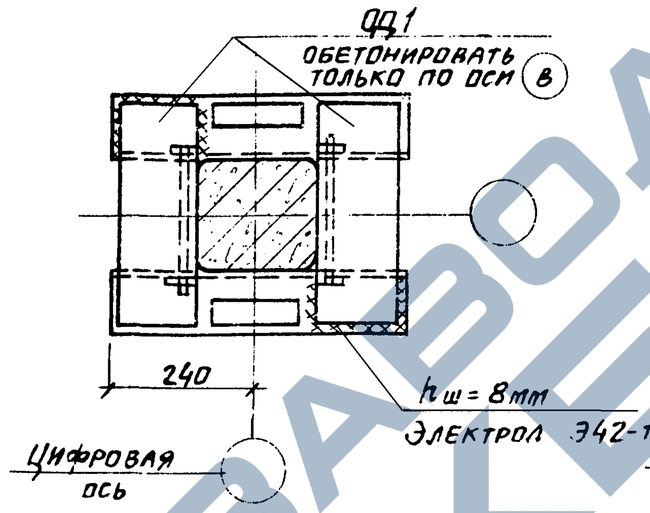

2-2

Для расчетной сейсмичности 7 и 8 баллов

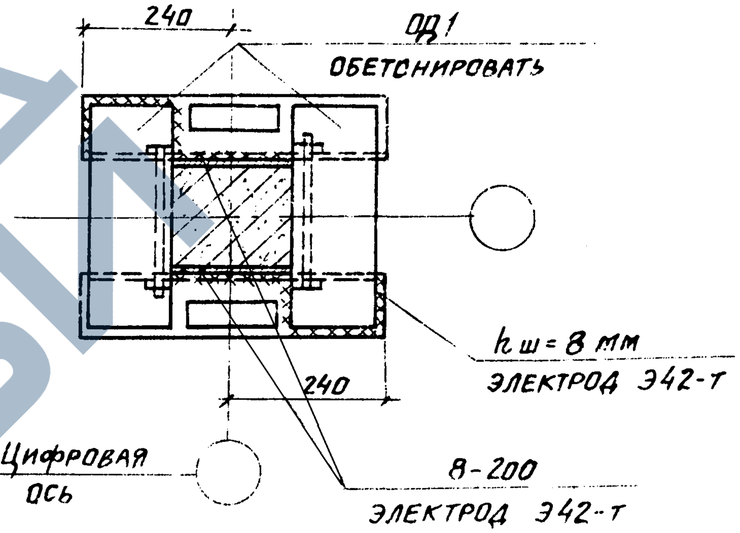

1-1

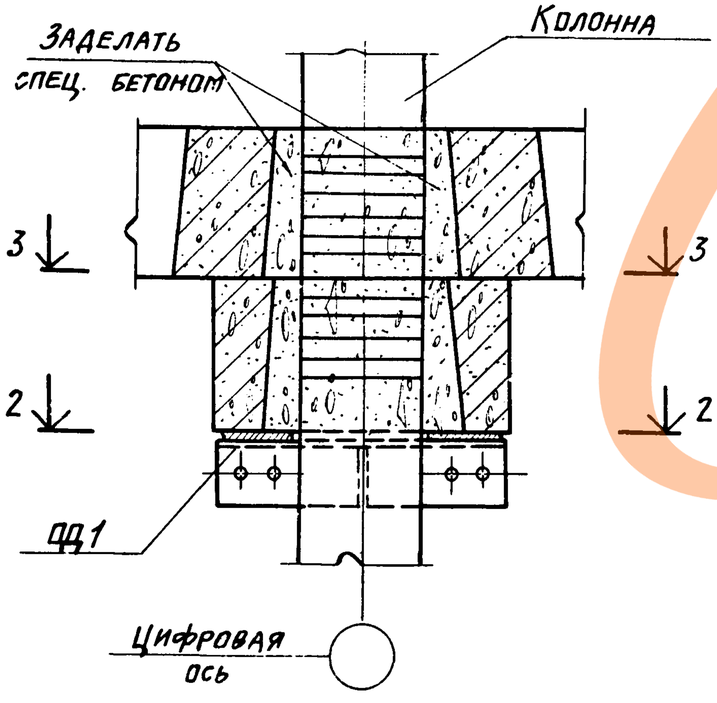

3-3

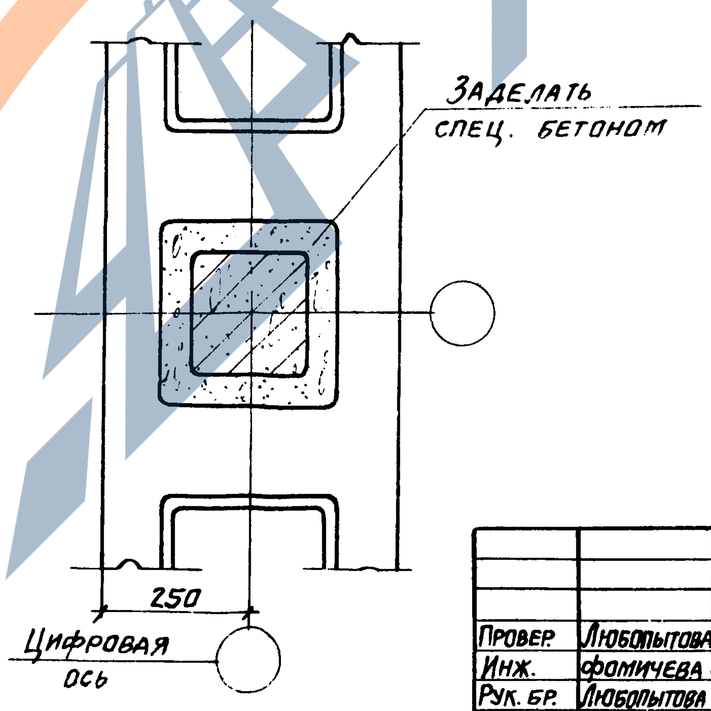

Деталь обетонирования опорного элемента ОД1 смотрите на листе 48 ТП 901-6-61 КЖИ-ОД1

Провер.	Любопытова		
Инж.	Фомичева		
Рук. бр.	Любопытова		
Гл. инж. пр.	Геништа		
Нач. скп-1	Власкин		

ТП 901-6-61 КЖИ-У17

Узел 17

Стадия	Лист	Листов
Р		

Госстрой СССР
Промстройпроект
Москва

https://zavodjbi.com/

https://zavodjbi.com/

18

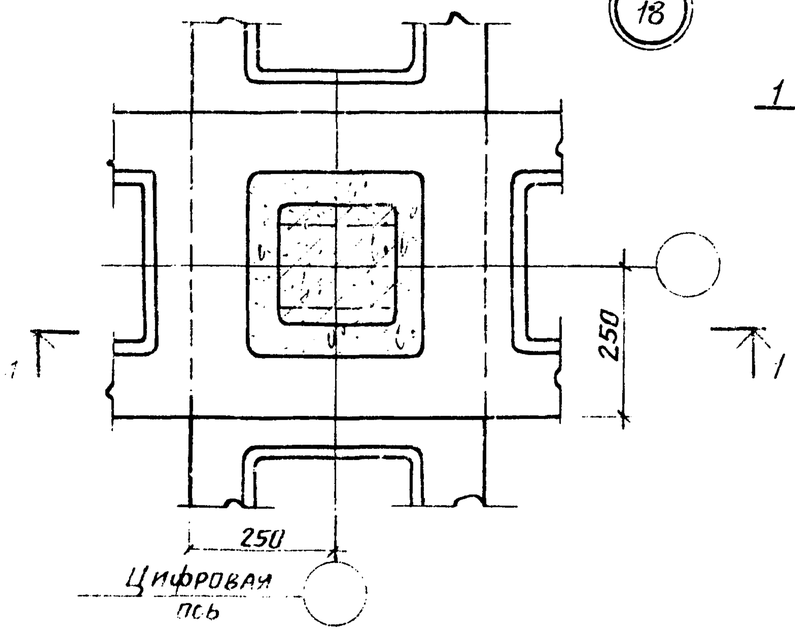

2-2

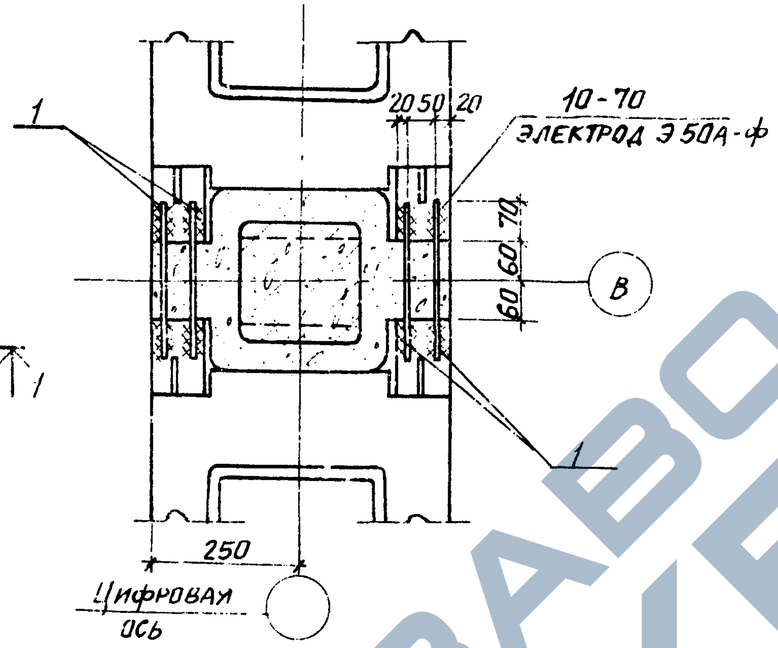

4-4

ДЛЯ НЕСЕЙСМИЧЕСКИХ УСЛОВИЙ

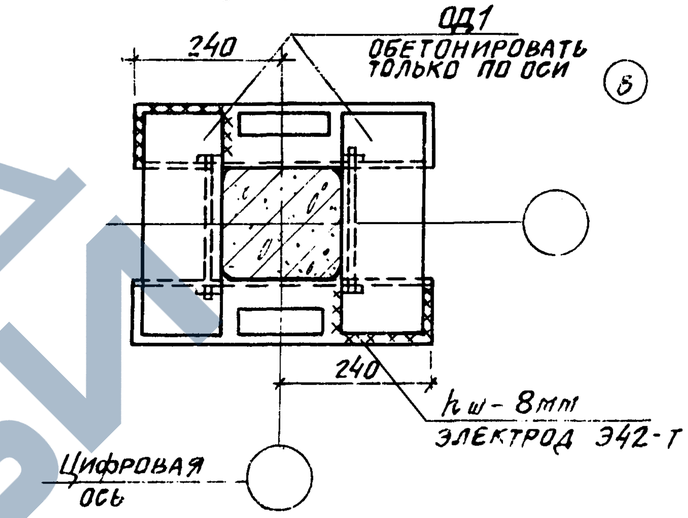

1-1

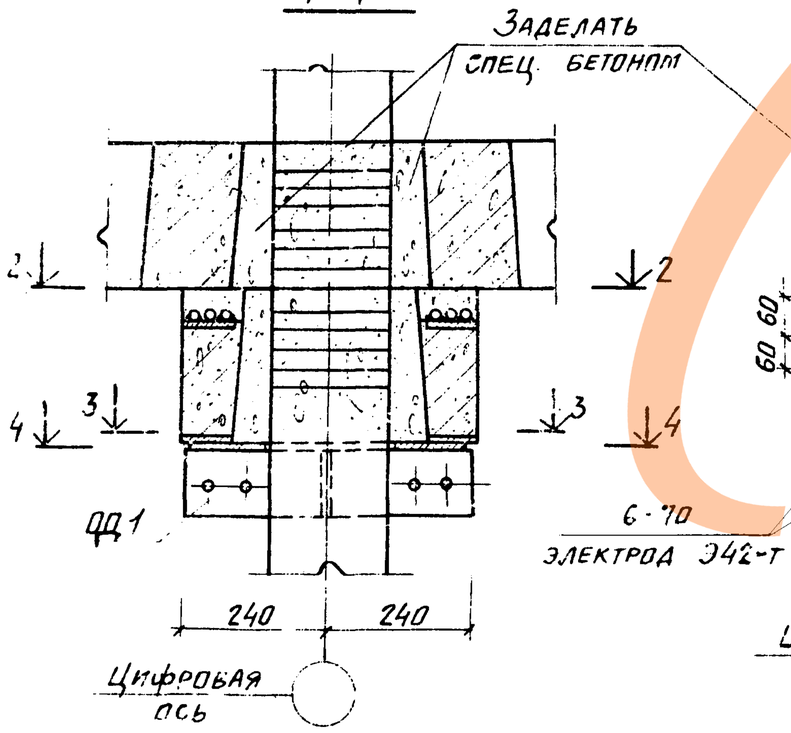

3-3

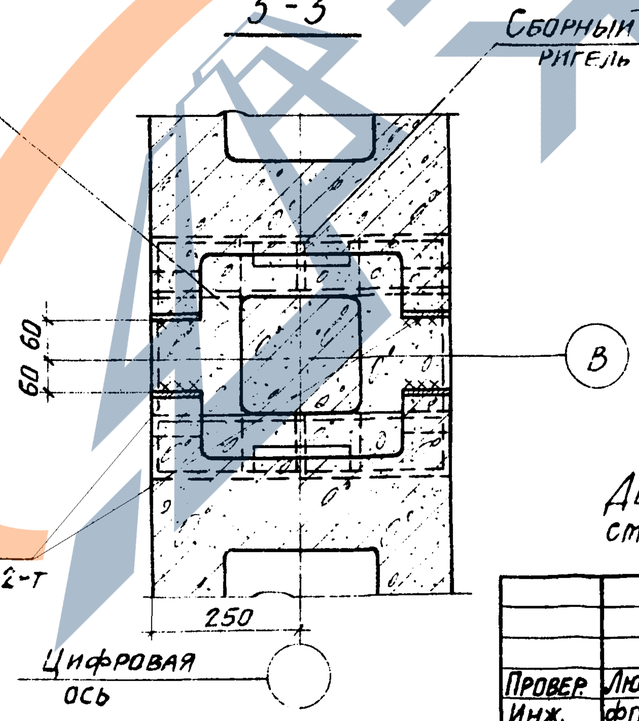

4-4

ДЛЯ РАСЧЕТНОЙ СЕЙСМИЧНОСТИ 7 и 8 БАЛЛОВ

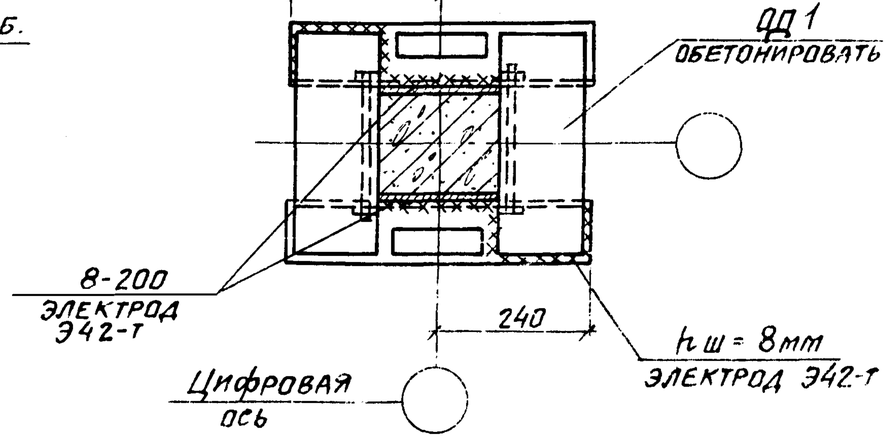

Деталь обетонирования опорного элемента ОД1 смотрите на листе 18 ТП 901-6-61 КЖИ-ОД1

Провер.	Любопытова		
Инж.	Фомичева		
Рук. бр.	Любопытова		
Гл. инж. тр	Геништа		
Нач. СКО-1	Власкин		

ТП 901-6-61 КЖИ-У18 сб.

Узел 18
Сборочный чертеж

Стадия	Лист	Листов
Р		

Госстрой СССР
ПРОМСТРОЙПРОЕКТ
Москва

16557-04 63

https://zavodjbi.com/

Альбом III

Типовой проект 901-6-61

Инв. № подл. | Подпись и дата | Взам. инв. №

19

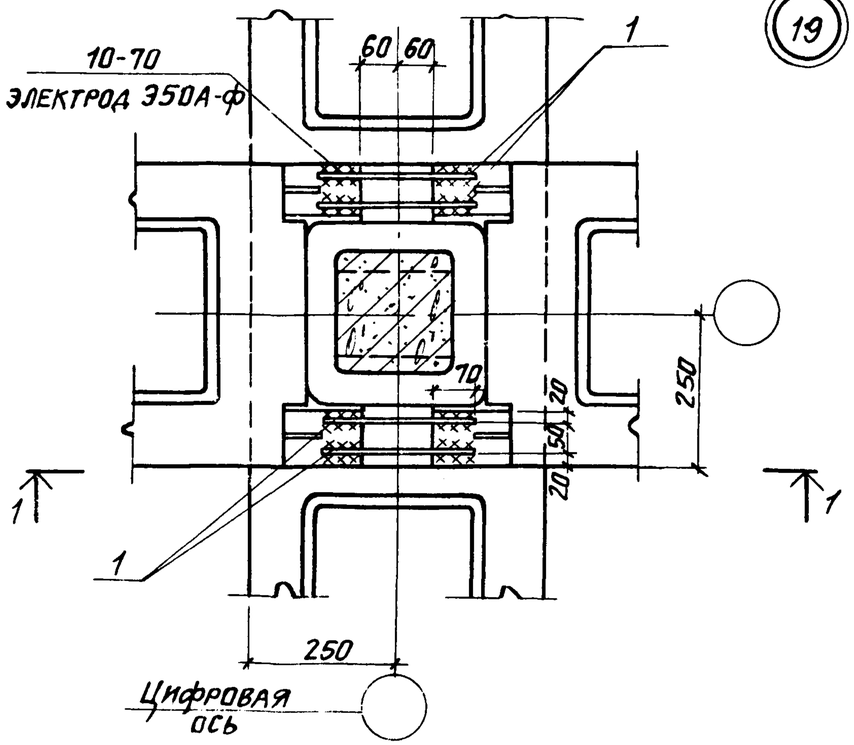

2-2

ДЛЯ НЕСЕЙСМИЧЕСКИХ УСЛОВИЙ

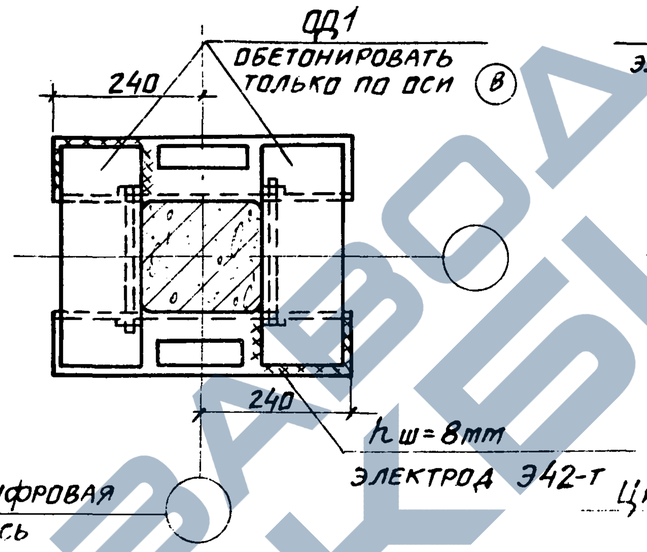

2-2

ДЛЯ РАСЧЕТНОЙ СЕЙСМИЧНОСТИ 7 и 8 БАЛЛОВ

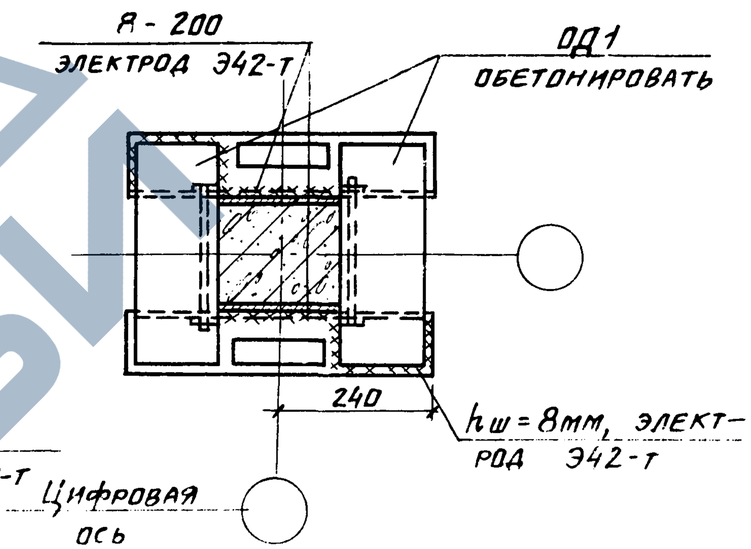

1-1

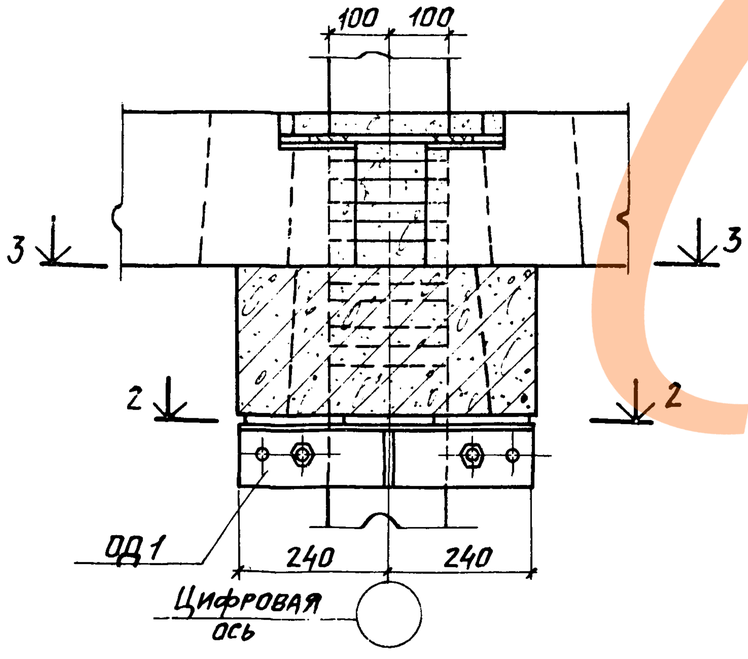

3-3

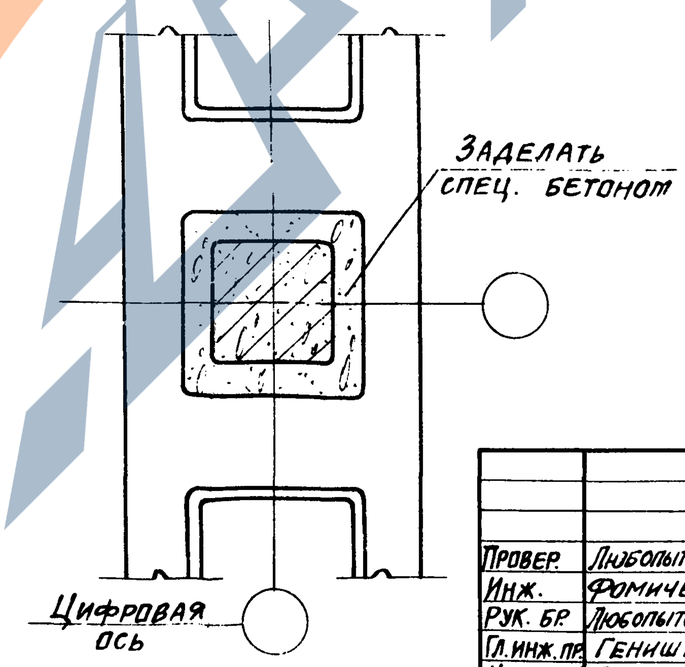

Деталь обетонирования опорного элемента ОД1 смотрите на листе 48 ТП 901-6-61 КЖИ-ОД1.

Провер.	Любопытова	
Инж.	Фомичева	
Рук. бр.	Любопытова	
Гл. инж. пр.	Геништа	
Нач. СКО-1	Власкин	

ТП 901-6-61 КЖИ-У19 СБ

Узел 19
Сборочный чертеж

Стадия	Лист	Листов

Госстрой СССР
ПРОМСТРОЙПРОЕКТ
Москва

16557-04 64

https://zavodjbi.com/

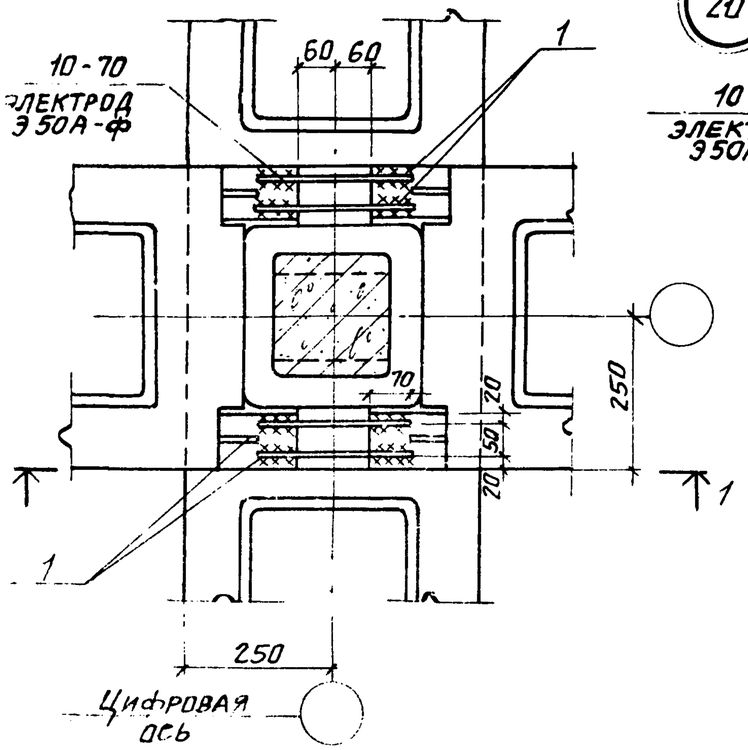

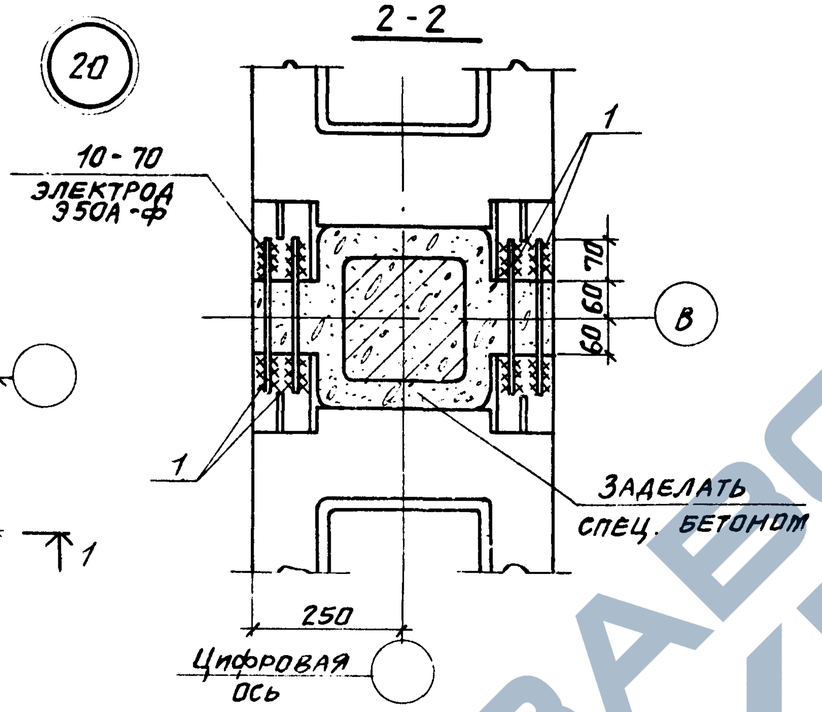

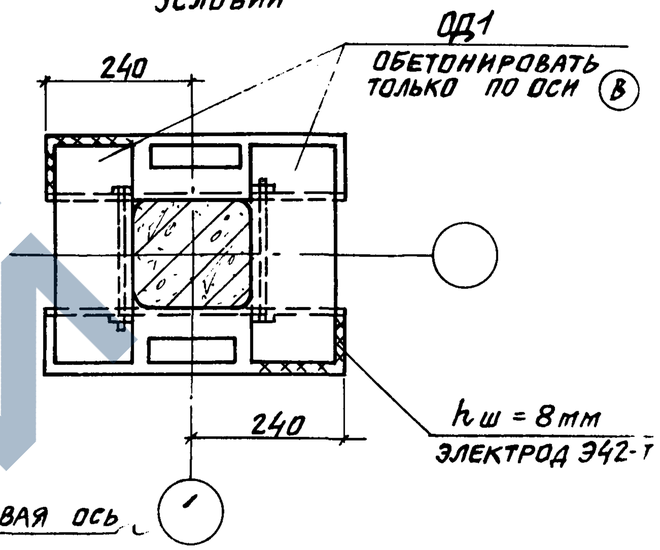

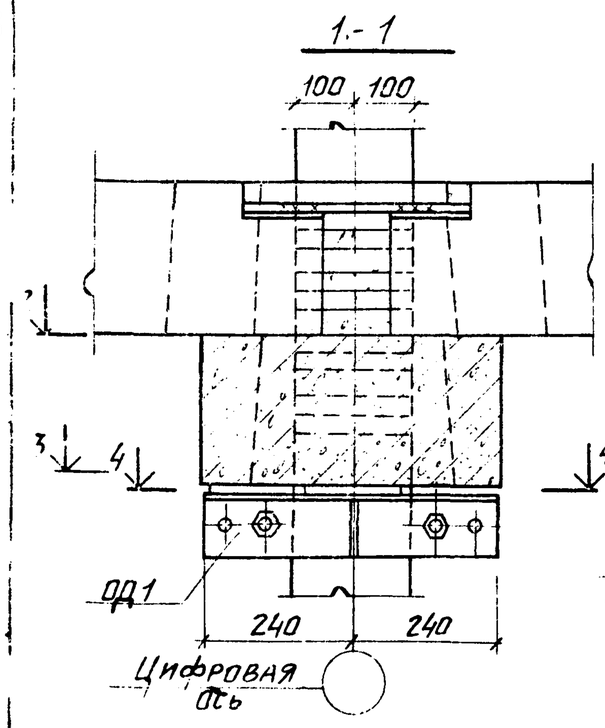

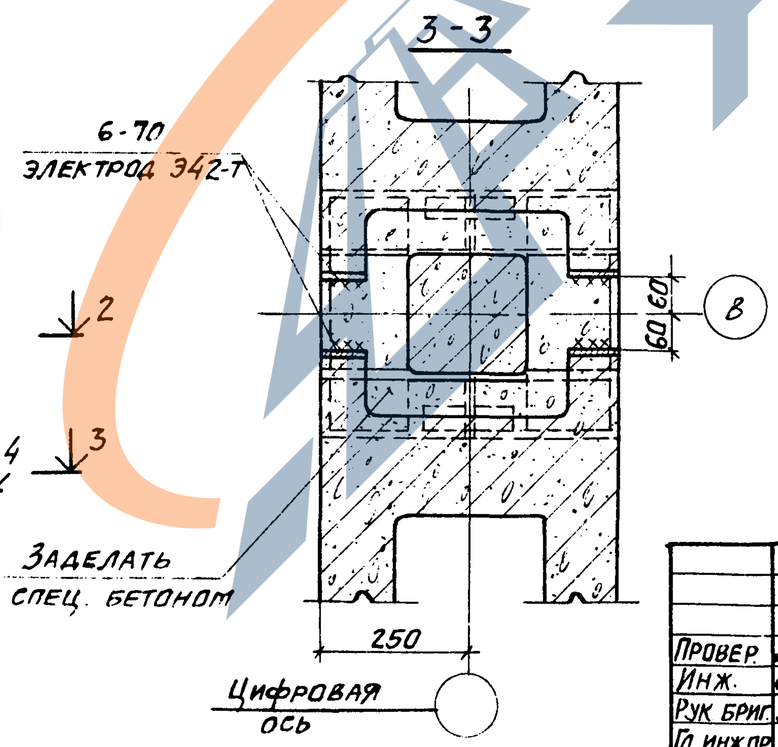

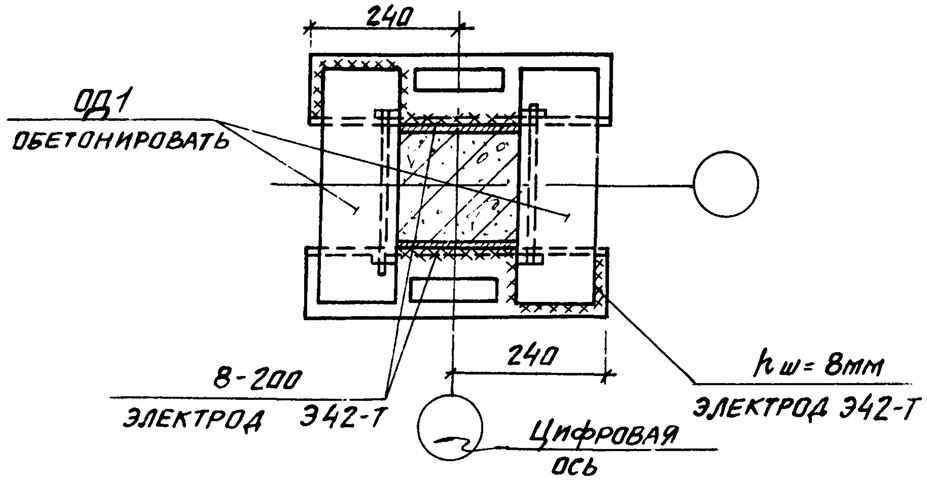

Деталь обетонирования опорного элемента ОД1 смотрите на листе 48 ТП 901-6-61 КЖИ-ОД1

Провер.	Любопытова		ТП 901-6-61 КЖИ-У20 сб
Инж.	Фомичева		Узел 20 Сборочный чертеж
Рук. бриг.	Любопытова		Стадия Р; Лист; Листов
Гл. инж. пр.	Геништа		Госстрой СССР Промстройпроект Москва
Нач. СКО-1	Власкин		

https://zavodjbi.com/

Альбом III

Типовой проект 901-6-61

21

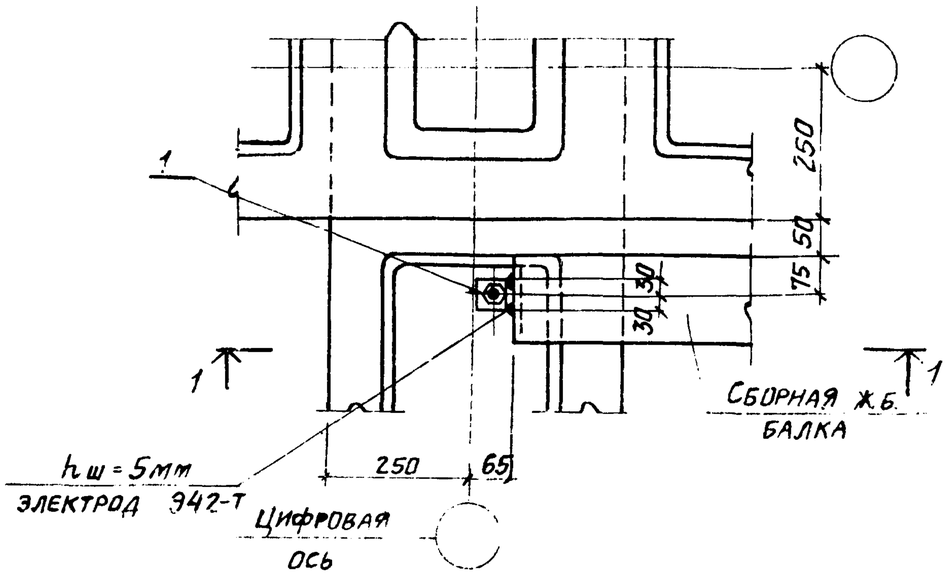

1-1

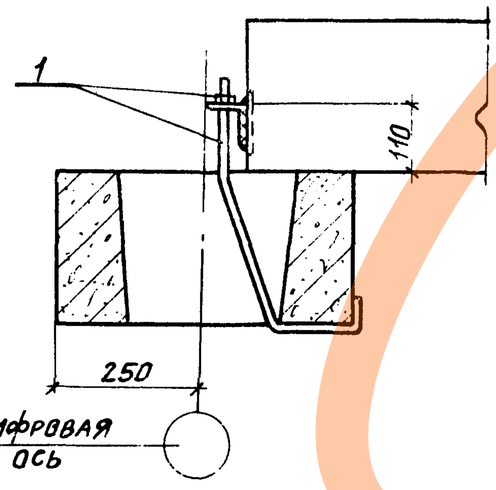

Провер	Любопытова		
Инж.	Фомичева		
Рук. бр.	Любопытова		
Гл. инж. пр.	Геништа		
Нач. СКО-1	Власкин		

ТП 901-6-61 КЖИ-У21 СБ

Узел 21
Сборочный чертеж

Стадия	Лист	Листов
Р		

Госстрой СССР
ПРОМСТРОЙПРОЕКТ
Москва

Инв. № подл. | Подпись и дата | Взам. инв. №

https://zavodjbi.com/