https://zavodjbi.com/

ТИПОВОЙ ПРОЕКТ
901-4-79с.84

РЕЗЕРВУАРЫ ДЛЯ ВОДЫ
ПРЯМОУГОЛЬНЫЕ ЖЕЛЕЗОБЕТОННЫЕ СБОРНЫЕ
ЕМК. 500...1400 м³
ДЛЯ СЕЙСМИЧЕСКИХ РАЙОНОВ

Альбом IV

Строительные изделия резервуаров
емк. 50... 1400 м³

25622-01

Отпускная цена
на момент реализации
указана в счет-накладной

				Привязан	
Инв.№					

https://zavodjbi.com/

https://zavodjbi.com/

ТИПОВОЙ ПРОЕКТ
901-4-79с.84

РЕЗЕРВУАРЫ ДЛЯ ВОДЫ

ПРЯМОУГОЛЬНЫЕ ЖЕЛЕЗОБЕТОННЫЕ СБОРНЫЕ ЕМК. 500...1400 м³ ДЛЯ СЕЙСМИЧЕСКИХ РАЙОНОВ

АЛЬБОМ IV

СТРОИТЕЛЬНЫЕ ИЗДЕЛИЯ РЕЗЕРВУАРОВ ЕМК. 50...1400 м³

Разработан
ГПИ Союзводоканалпроект и ЦНИИпромзданий
при участии НИИЖБ

Союзводоканалпроект
Гл.инженер — Б.Н.Самохин
Гл.инж.проекта — В.А.Филатов

ЦНИИпромзданий
Гл.инженер — В.В.Граяев
Гл.инж.проекта — А.П.Черномаз

НИИЖБ
Зам.директора — Н.Н.Коровин
Зав.лаб. — Г.И.Бердичевский
Ст.науч.сотруд. — С.И.Досин

Утвержден Госстроем СССР
протокол №53 от 30.06.82г.
Рабочая документация
введена в действие
в/о Союзводоканалпроект
приказ №165 от 25 июля 1984г.

				Привязан	
Инв.№					

https://zavodjbi.com/

https://zavodjbi.com/

Инв. № подл.

Обозначение	Наименование	стр.	Примеч
901-4-79с.84.-IV-ТТ	Технические требования	3	
-IV -1.100	Каркас пространственный	4	
-1.101	Сетка	5	
-1.001	"	6	
-1.002	Каркас плоский	6	
-1.003	Сетка	7	
-1.004	"	7	
-1.005	"	8	
-1.006	"	8	
-1.007	"	9	
-1.008	"	9	
-1.009	"	10	
-2.100	Панель стеновая. Спецификация	11	
-2.100СБ	То же. Сборочный чертеж	12	
-2.101	Изделие закладное	13	
-2.102	То же	13	
-2.103	"	31	
-2.104	"	10	
-2.100ВМ	Панель стеновая. Ведомость расхода стали	14	
-2.200	Панель стеновая угловая	15	
-2.210	Каркас пространственный	16	
-2.211	Петля строповочная	18	
-2.220	Каркас пространственный	17	
-2.221	Сетка	17	

Обозначение	Наименование	стр.	Примеч
901-4-79с.84 -2.300	Блок угловой. Спецификация.		
	Ведомость расхода стали	18	
-2.300СБ	Блок угловой. Сборочный чертеж	19	
-2.310	Каркас пространственный	20	
-2.311	Каркас	21	
-2.312	Сетка	21	
-2.313	Изделие закладное	22	
-3.100	Плита покрытия	23,25	
-3.101	Изделие закладное	26	
-3.102	То же	26	
-3.200	Плита покрытия. Спецификация.		
	Ведомость расхода стали	27	
3.200СБ	Плита покрытия. Сборочный чертеж	28,30	
-3.201	Каркас плоский	31	
-4.000	Лестница съемная	22	
-5.000	Сетка	35	
-6.000	Заглушка	32	
-6.100	Электрод нулевой	32	
-6.200	Бобышка	33	
-6.300	Фланец	33	
-7.000	Деталь отводящего трубопровода	34	
7.100	Деталь спускного трубопровода	35	

Привязан

Инв. №

ГИП	Фадеев	
Н.контр.	Самсонов	
Нач.отд.	Фадеев	
Рук.бриг.	Самсонов	
Сметчик	Бронникова	
Техник	Зубкина	

ТП901-4-79с.84-IV

Содержание альбома

Стадия	Лист	Листов
Р		1

СОЮЗБЕЗДОРНИИПРОЕКТ

Копировал Семенова

25622-01 3

Формат А3

Альбом содержит рабочую документацию на железобетонные арматурные и закладные изделия следующих элементов резервуаров.

- днище
- стеновые панели,
- сборные угловые блоки стен.
- Плиты покрытия;
- установочные детали приборов автоматики;
- детали трубопроводов.

ТТ 1 Технические требования к изготовлению сборных железобетонных изделий.

ТТ 1.1 При изготовлении железобетонных изделий обязательно соблюдение требований серии 3.900-3 к аналогичным изделиям, а также требований ГОСТ 13015.0-83

ТТ 1.2 В изделиях резервуаров воды питьевого качества поверхности, контактирующие с водой, должны быть гладкими без раковин и пор. Это должно обеспечиваться обработкой поверхностей в заводских условиях.

ТТ 1.3 Оговоренные на чертежах закладные изделия должны иметь металлизационное цинковое или алюминиевое покрытие толщиной 200 мкм, защищенное после распалубки слоем грунта-шпатлевки ЭП-00-10 (ТУ МХП 1027-62)

ТТ 2 Технические требования к изготовлению арматурных и закладных изделий.

ТТ 2.1 Арматурные и закладные изделия должны соответствовать ГОСТ 10922-75 и техническим требованиям серии 3.900-3 к аналогичным изделиям.

ТТ 2.2 Арматурные изделия изготовливаются посредством контактной точечной сварки всех пересечений стержней в соответствии с ГОСТ 14098-68. Применение дуговой сварки допускается только в случаях, оговоренных на чертежах.

ТТ 2.3 В изготовлении закладных изделий применяется контактная и автоматическая сварка по ГОСТ 19292-73, а также ручная дуговая сварка по ГОСТ 5264-80.

ТТ 2.4 В соответствии с п. ТТ 1.3 закладные изделия должны иметь антикоррозионное покрытие. Покрытие наносится на пластины и приваренные к ним анкера и арматурные стержни на длину 40-50 мм от пластины.
Перед нанесением покрытия должна быть обеспечена вторая степень очистки поверхности согласно ГОСТ 9.402-80.

ГИП	Сидоров		ТП 901-1-79с.84-IV-ТТ		
Н. контр.	Лисовов				
нач. отд.	Сидоров				
Рук. группы	Ельцов		Технические требования	Стадия	Лист	Листов
Ст. инж.	Ельцов			Р		
Техник	Зубкина			Союзгипроспецпроект		

Инв.№ подл. | Подпись и дата | Взам. инв.№

Копировал Сидорова 25622-01 4 Формат А3

Альбом IV

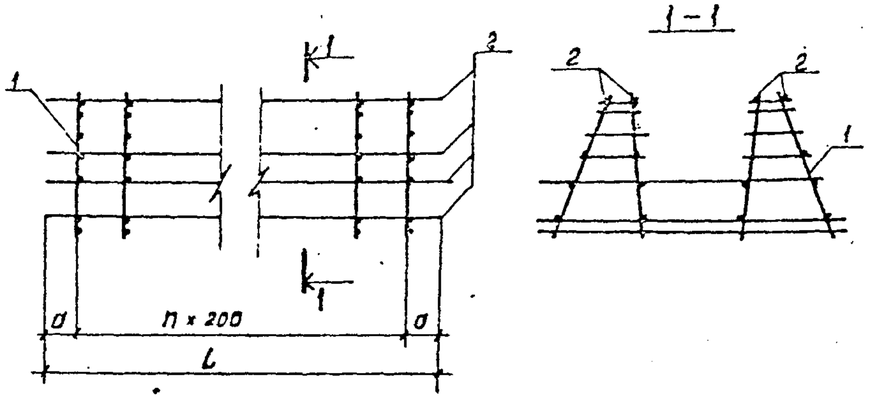

1 – 1

Обозначение	Размеры, мм			Кол.	Масса
	L	a		n	ед, кг
ТП901-4-79.84-IV -1.100	1850	125		8	31,2
-01	3250	225		14	40,2

Формат	Зона	Поз.	Обозначение	Наименование	Единичная IV-1.100 —	01	Примеч
				Документация			
			901-4-79.84-IV -ТТ	ТТ2			
				Сборочные единицы			
А4		1	901-4-79.84 -IV -1.101	Сетка	9	15	
				Детали			
Б4		2		ф5 B_p-I ГОСТ 6727-80 ℓ=1850	16		0,26кг
Б4				ф5 B_p-I ГОСТ 6727-80 ℓ=3250		16	0,45кг

Привязан

Инв. №

Инв. № подл. | Подпись и дата | Взам. инв. №

ГИП	Филатов	
Н.контр.	Алмазов	
Нач.отд.	Филатов	
Рук.бриг.	Алмазов	
Вед.инж.	Толстукова	
Инженер	Абоимова	

ТП901-4-79.84-IV-1.100

Каркас пространственный

Стадия	Масса	Масшт.
Р	см. табл.	
Лист	Листов 1	

СОЮЗВОДОКАНАЛПРОЕКТ

Копировал: Доценко 25622-01 5 Формат А3

Рис. 1

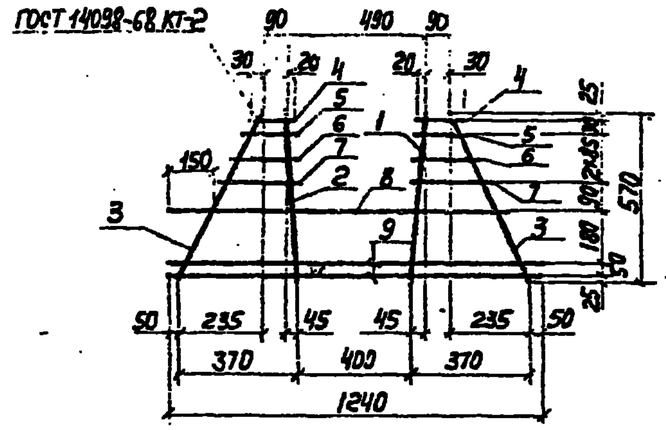

Рис. 2

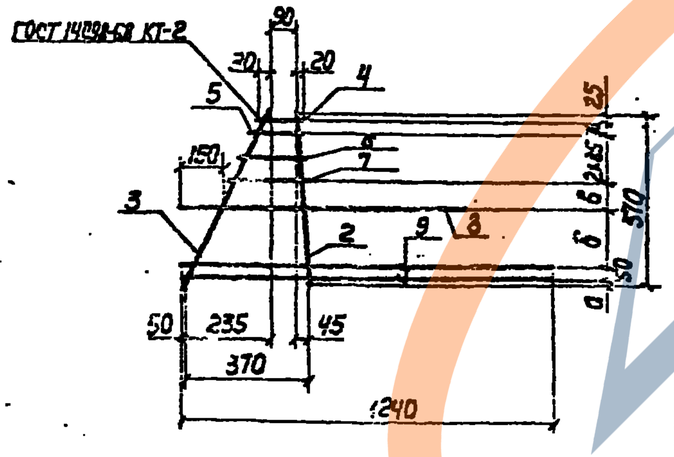

Позиция	Изм.	Лист	Обозначение	Наименование	Кол. на исполн. IV-1.101 —	01	02	Примеч.
				Документация				
			901-4-79с.84-IV-ТТ	ТТ2				
				Детали				
				Арматура по ГОСТ 5781-82				
Б4		1		ф 12А-III ℓ=570	1			0,51 кг
Б4		2		ф 10А-III ℓ=570	1	1	1	0,35 кг
Б4		3		ф 6А-III ℓ=615	2	1	1	0,14 кг
Б4		4		ф 6А-III ℓ=140	2	1	1	0,03 кг
Б4		5		ф 6А-III ℓ=155	2	1	1	0,03 кг
Б4		6		ф 6А-III ℓ=200	2	1	1	0,04 кг
Б4		7		ф 6А-III ℓ=245	2	1	1	0,05 кг
Б4		8		ф 12А-III ℓ=1120	1	1	1	1,00 кг
Б4		9		ф 6А-III ℓ=1240	2	2	2	0,28 кг

Обозначение	Размеры, мм а	б	в	Рис.	Масса ед., кг
901-4-79с.84-IV-1.101				1	3,00
-01	25	150	90	2	2,20
-02	35	160	100	2	2,20

Привязан

Инв. №

ТП 901-4-79с.84-IV-1.101

Сетка

Стадия	Масса	Масштаб
Р	см. табл.	1:20

Лист | Листов 1

ГИП	Филатов	
Н. контр.	Алмазов	
Нач. отд.	Филатов	
Рук. бр.	Рамазов	
Вед. инж.	Пастухова	
Инженер	Абрамова	

25622-01 6

Копировал: Лаврухина

Формат А3

https://zavodjbi.com/

Альбом IV

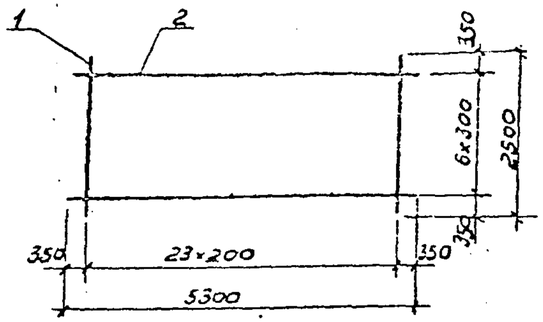

Формат	Зона	Поз.	Обозначение	Наименование	Кол.	Примеч.
				Документация		
			901-4-79с.84-IV-ТТ	ТТ2		
				Детали		
БУ		1		ф8А-II ГОСТ 5781-82 ℓ=2500	24	0,99 кг
БУ		2		ф6А-II ГОСТ 5781-82 ℓ=5300	7	1,18 кг

Привязан

Инв. №

Взам. инв. №

Подпись и дата

Инв. № подл.

ГИП	Филатов		ТП 901-4-79с.84-IV-1.001
Н. контр.	Алмазов		
Нач. отд.	Филатов		Сетка
Рук. бр.	Алмазов		
Вед. инж.	Толстикова		
Техник	Зудина		

Стадия	Масса	Масшт.
Р	32,02	1:75
Лист	Листов 61	

СОЮЗВОДОКАНАЛПРОЕКТ

Копировал: В. Филиппова Формат А4

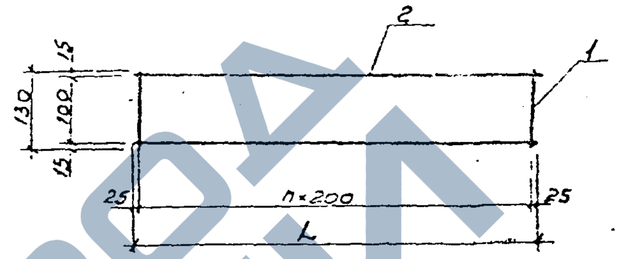

Обозначение	L мм	n	Масса ед, кг
901-4-79с.84-IV-1.002	2250	11	0,86
-01	1850	9	0,72

Формат	Зона	Поз.	Обозначение	Наименование	Кол. на изд. IV-1.002		Приме
					–	01	
				Документация			
			901-4-79с.84-IV-ТТ	ТТ2			
				Детали			
БУ		1		ф5Вр-I ГОСТ 6727-80 ℓ=130	12	10	0,02 кг
БУ		2		ф5Вр-I ГОСТ 6727-80 ℓ=2250	2		0,31 кг
БУ				ф5Вр-I ГОСТ 6727-80 ℓ=1850		2	0,26 кг

Привязан

Инв. №

Взам. инв. №

Подпись и дата

Инв. № подл.

ГИП	Филатов		ТП 901-4-79с.84-IV-1.002
Н. контр.	Алмазов		
Нач. отд.	Филатов		Каркас плоский
Рук. бр.	Алмазов		
Вед. инж.	Толстикова		
Инжен.	Абрамова		

Стадия	Масса	Масшт.
Р	см. табл.	
Лист	Листов 1	

СОЮЗВОДОКАНАЛПРОЕКТ

25622-01 7

Копировал: В. Филиппова Формат А4

https://zavodjbi.com/

https://zavodjbi.com/

Альбом IV

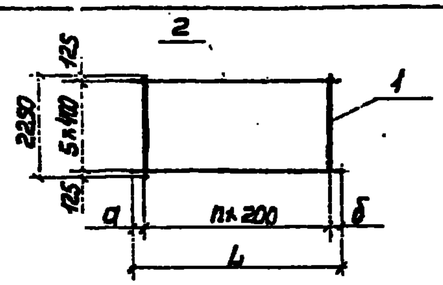

Обозначение	Размеры, мм			n	Масса ед., кг
	а	б	L		
901-4-79с.84 - IV - 1.003	75	225	3100	14	34,14
-01	225	225	3250	14	34,32

Формат	Зона	Поз.	Обозначение	Наименование	Кол. НО ис.20.ИН. - IV-1.003 —	01		Примеч.
				Документация				
			901-4-79с.84- IV-ТТ	ТТ2				
				Детали				
БЧ		1		ф12А-III ГОСТ5781-82 ℓ=2250	15	15		2,00 кг
БЧ				ф6А-I ГОСТ5781-82 ℓ=3100	6			0,69 кг
БЧ		2		ф6А-III ГОСТ5781-82 ℓ=3250		6		0,72 кг

Привязан

Инв. №

Взам. инв. №

Подпись и дата

Инв. № подл.

ГИП	Филатов	
Н. контр.	Иванов	
Нач. отд.	Филатов	
Гл. спец.	Иванов	
Вед. инж.	Плетикова	
Инж.	Абрамова	

ТПЛ1-4-79с.84-IV-1.003

Сетка

Стадия	Масса	Масштаб
Р	Сп. тобл.	1:10
Лист	Листов 1	

Союзводоканалпроект

Копировал Лаврухина Формат А4

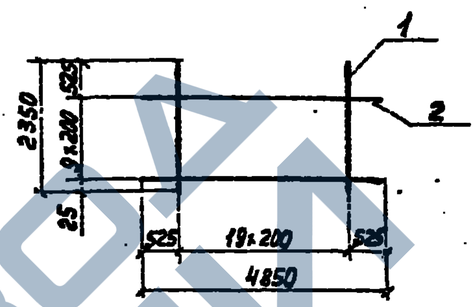

Формат	Зона	Поз.	Обозначение	Наименование	Кол.	Примеч.
				Документация		
			901-4-79с.84- IV-ТТ	ТТ2		
				Детали		
БЧ		1		ф12А-III ГОСТ5781-82 ℓ=2350	20	2,09 кг
БЧ		2		ф12А-III ГОСТ5781-82 ℓ=4850	10	4,31 кг

Привязан

Инв. №

Взам. инв. №

Подпись и дата

Инв. № подл.

ГИП	Филатов	
Н. контр.	Иванов	
Нач. отд.	Филатов	
Гл. спец.	Иванов	
Вед. инж.	Плетикова	
Инж.	Абрамова	

ТПЛ1-4-79с.84-IV-1.004

Сетка

Стадия	Масса	Масштаб
Р	84,90	1:10
Лист	Листов 1	

Союзводоканалпроект

25622-01 8

Копировал Лаврухина Формат А4

https://zavodjbi.com/

https://zavodjbi.com/

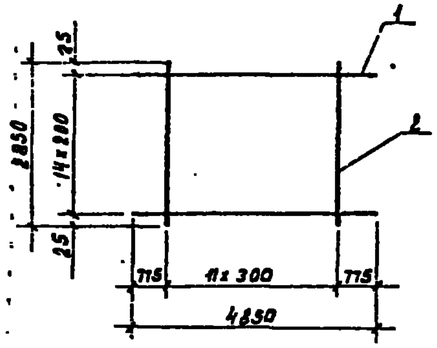

Формат	Зона	Поз.	Обозначение	Наименование	Кол.	Примеч.
				Документация		
		.	901-4-79с.84-IV-ТТ	ТТ2		
				Детали		
Б4		1		ф12А-II ГОСТ 5781-82 ℓ=4850	15	4,31кг
Б4		2		ф6А-I ГОСТ 5781-82 ℓ=2850	12	0,63кг

Привязан

Инв.№

Инв.№ подл. | Подпись и дата | Взам. инв.№

ГИП	Филатов	
Н.контр.	Алмазов	
Нач.отд.	Филатов	
Рук.бриг.	Алмазов	
Вед.инж.	Толстикова	
Инженер	Абрамова	

ТП901-4-79с84-IV-1.005

Сетка

Стадия	Масса	Масштаб
Р	72,21	1:10
Лист	Листов 1	

СОЮЗВОДОКАНАЛПРОЕКТ

Копировал: Доценко Формат А4

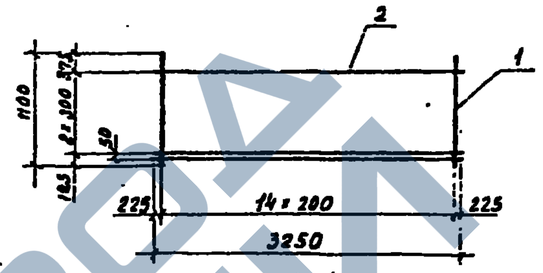

Формат	Зона	Поз.	Обозначение	Наименование	Кол.	Примеч.
				Документация		
			901-4-79с.84-IV-ТТ	ТТ2		
				Детали		
Б4		1		ф12А-II ГОСТ 5781-82 ℓ=1100	15	0,98 кг
Б4		2		ф6А-I ГОСТ 5781-82 ℓ=3250	4	0,72 кг

Привязан

Инв.№

Инв.№ подл. | Подпись и дата | Взам. инв.№

ГИП	Филатов	
Н.контр.	Алмазов	
Нач.отд.	Филатов	
Рук.бриг.	Алмазов	
Вед.инж.	Толстикова	
Инж.	Абрамова	

ТП901-4-79с84-IV-1.006

Сетка

Стадия	Масса	Масштаб
Р	17,58	1:50
Лист	Листов 1	

СОЮЗВОДОКАНАЛПРОЕКТ

Копировал: Доценко 25622-01 9 Формат А4

https://zavodjbi.com/

Альбом IV

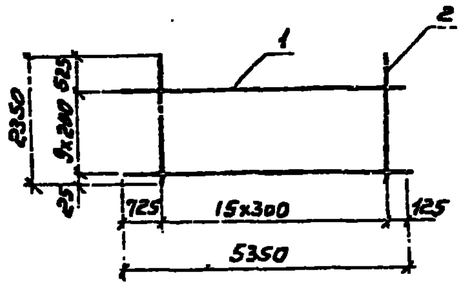

Формат	Зона	Поз.	Обозначение	Наименование	Кол.	Примеч.
				Документация		
			901-4-79с.84-IV-ТТ	ТТ2		
				Детали		
Б4		1		ф12А-III ГОСТ 5781-82 ℓ=5350	10	4,75кг
Б4		2		ф6А-III ГОСТ 5781-82 ℓ=2350	16	0,52кг

Привязан

Инв. №

Взам. инв. №

Подпись и дата

Инв. № подл.

ТП 901-4-79с.84-IV-1.007

ГИП	Филатов		
Н. контр.	Алмазов		
Нач. отд.	Филатов		
Рук. бриг.	Алмазов		
Вед. инж.	Толстикова		
Инж.	Абрамова		

Сетка

Стадия	Масса	Масштаб
Р	55,32	1:10

Лист | Листов 1

СОЮЗВОДОКАНАЛПРОЕКТ

Формат А4

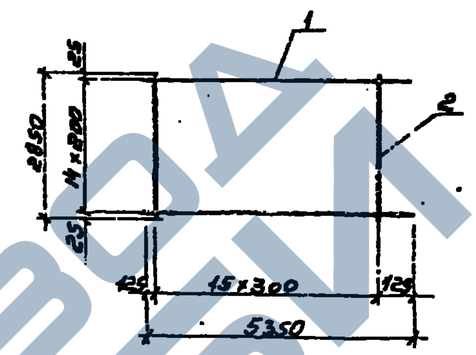

Формат	Зона	Поз.	Обозначение	Наименование	Кол.	Примеч.
				Документация		
			901-4-79с.84-IV-ТТ	ТТ2		
				Детали		
Б4		1		ф12А-III ГОСТ 5781-82 ℓ=5350	15	4,75кг
Б4		2		ф6А-III ГОСТ 5781-82 ℓ=2850	16	0,63кг

Привязан

Инв. №

Взам. инв. №

Подпись и дата

Инв. № подл.

ТП 901-4-79с.84-IV-1.008

ГИП	Филатов		
Н. контр.	Алмазов		
Нач. отд.	Филатов		
Рук. бриг.	Алмазов		
Вед. инж.	Толстикова		
Инж.	Абрамова		

Сетка

Стадия	Масса	Масштаб
Р	81,33	1:10

Лист | Листов 1

СОЮЗВОДОКАНАЛПРОЕКТ

25622-01 10 Формат А4

Кол. Синицына

ЗАВОД КБИ

Альбом IV

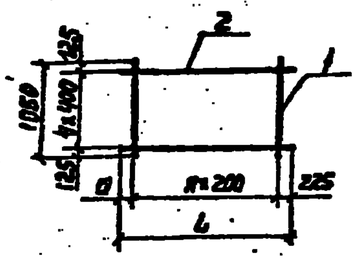

Обозначение	Размеры, мм L	Размеры, мм a	Кол. п	Масса ед, кг
901-4-79с.84-IV-1.009	6250	225	29	56,15
-01	3250	225	14	28,20
-02	3050	25	14	28,00

Формат	Зона	Поз.	Обозначение	Наименование	Кол. на испол. -IV-1.009 —	01	02	Примеч.
				Документация				
			901-4-79с84-IV-ТТ	ТТ2				
				Детали				
				Арматура по ГОСТ 5781-82				
Б4		1		ф 12К-III ℓ=1850	30	15	15	1,64кг
Б4				ф6А-III ℓ=6250	5			1,39кг
Б4		2		ф6-III ℓ=3250		5		0,72кг
Б4				ф6А-III ℓ=3050			5	0,68кг

Привязан

Инв. №

Взам. инв. №

Подп. и дата

Инв. № подл.

			ТП 901-4-79с84-IV-1.009			
Гип	Фиатов		Сетка	Стадия	Масса	Масштаб
Н.Контр.	Ахмазов			Р	см. тобл.	1:10
Нач.отд.	Фиатов			Лист	Листов 1	
Рук.бриг	Ахмазов			ГПИЖБ ОЖБИзделий		
Вед.инж	Торопова					
Инженер	Еремова					

Копировал Лаврухина Формат А4

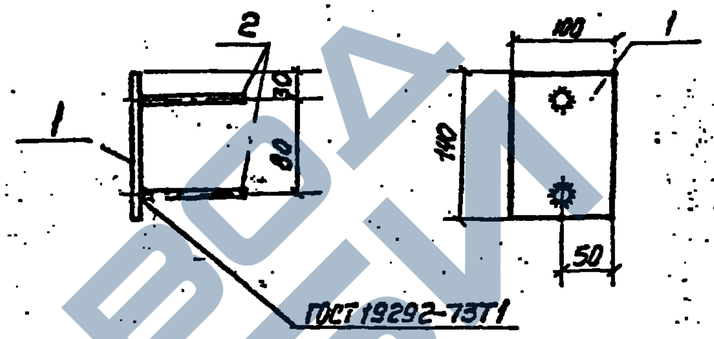

Формат	Зона	Поз.	Обозначение	Наименование	Кол.	Примеч.
				Документация		
			901-4-79с84-IV-ТТ	ТТ2		
				Детали		
Б4		1		Полоса 100×8 ГОСТ 103-76 Ст3 ГОСТ 380-71* ℓ=140	1	0,88кг
Б4		2		ф8А-III ГОСТ 5781-82 ℓ=100	2	0,04кг

Антикоррозионное покрытие в соответствии с ТТ1.3

Привязан

Инв. №

Взам. инв. №

Подп. и дата

Инв. № подл.

			ТП 901-4-79с84-IV-2.104			
Гип	Фиатов		Изделие закладное	Стадия	Масса	Масштаб
Н.Контр.	Ахмазов			Р	0,36	1:20
Нач.отд.	Фиатов			Лист	Листов	
Рук.гр.	Ахмазов			ГПИЖБ ОЖБИзделий		
Ст.инж.	Еремцева					

Копир. Лаврухина 25622-01 11 Формат А4

https://zavodjbi.com/

Фмат	Зона	Поз.	Обозначение	Наименование	Количество на исполнение -IV-2.100																					Примеч.
					-	01	02	03	04	05	06	07	08	09	10	11	12	13	14	15	16	17	18	19	20	
				Документация																						
			901-4-79с.84-IV-ТТ	ТТ1																						
			-IV-2.100 ВМС	Ведомость расхода стали																						
				Сборочные единицы																						
		1	3.900-3, вып.4/82 ч.2 л.18	Каркас КР1	6	6	5	6	4	4	4	6	6	6	6	6	6	6	6	4	4	4	4	4	4	1,10кг
		2	л.6	Сетка С 15	2	2	2	2	2	2	2	2	2	2	2	2	2	2	2	2	2	2	2	2	2	30,40кг
		3	л.2	С 3	2	1	2	1	2	2	1	2	1	2	1	2	1	2	1	2	2	2	1	2	1	6,60кг
		4	л.13	С-32		1		1			1		1		1		1		1				1		1	26,30кг
		5	л 6	С-17	1		1		1	1		1		1		1		1		1	1	1		1		8,00кг
			л 5	С-14		1		1			1		1		1		1		1				1		1	11,70кг
		6	901-4 IV-2.101	Изделие закладное	1	1	1	1	1	1	1	1	1	1	1	1	1	1	1	1	1	1	1	1	1	
		7	2.103	То же					1	1	1									1	1	1	1	1	1	
		8*	3.900-3, вып 4/82 л.27	" МН-10	1	1	1	1	1	1	1	1	1	1	1	1	1	1	1	1	1	1	1	1	1	11,28кг
		9	л.29	" МН-23	2	2	2	2	2	2	2	2	2	2	2	2	2	2	2	2	2	2	2	2	2	6,60кг
		10	л.29	" МН-24	2	2	2	2	2	2	2	2	2	2	2	2	2	2	2	2	2	2	2	2	2	2,60кг
А4		11	-2.102	"	3	3			3			3	3	3	3					3	3					
			-01	"			3	3		3	3					3	3	3	3			3	3	3	3	
А4		12	-2.104	"								1	1	1	1	1	1	1	1	1	1	1	1	1	1	
				Детали																						
Б4		13		ф10А-III ГОСТ5781-82 ℓ=3580	4	4	4	4	4	4	4	4	4	4	4	4	4	4	4	4	4	4	4	4	4	2,22кг
Б4		14		ф12А-III ГОСТ5781-82 ℓ=1360								8	8	8	8	8	8	8	8	8	8	8	8	8	8	1,21кг
Б4		15		ф8А-III ГОСТ5781-82 ℓ=750								4	4	4	4	4	4	4	4	4	4	4	4	4	4	0,30кг
Б4		16		ф5Вр-I ГОСТ6727-80 ℓ=700	18	18	18	18	18	18	18	18	18	18	18	18	18	18	18	18	18	18	18	18	18	0,10кг См. эскиз
				Материалы																						
				Бетон М200 В6 Мрз 100	1.71	1.71	1.71	1.71	1.71	1.71	1.71	1.69	1.69	1.69	1.69	1.69	1.69	1.69	1.69	1.69	1.69	1.69	1.69	1.69	1.69	м3

* Закладные изделия в составе поз.8 изготавливать из стали ВСт3 пс6
Варить электродами типа 946А

Привязан	ГИП	Филатов	
	Н.контр	Алмазов	
	Нач.отд.	Филатов	
	Рук. бр.	Алмазов	
	Вед.инж.	Толстикова	
Инв. №	Ст.инж.	Брянцева	

ТП 901-4-79с.84-IV-2.100

Панель стеновая. Спецификация

Стадия	Лист	Листов
С		1

СОЮЗВОДОКАНАЛПРОЕКТ

25622-01 12

Копировал: Филиппова Формат А3

Альбом IV

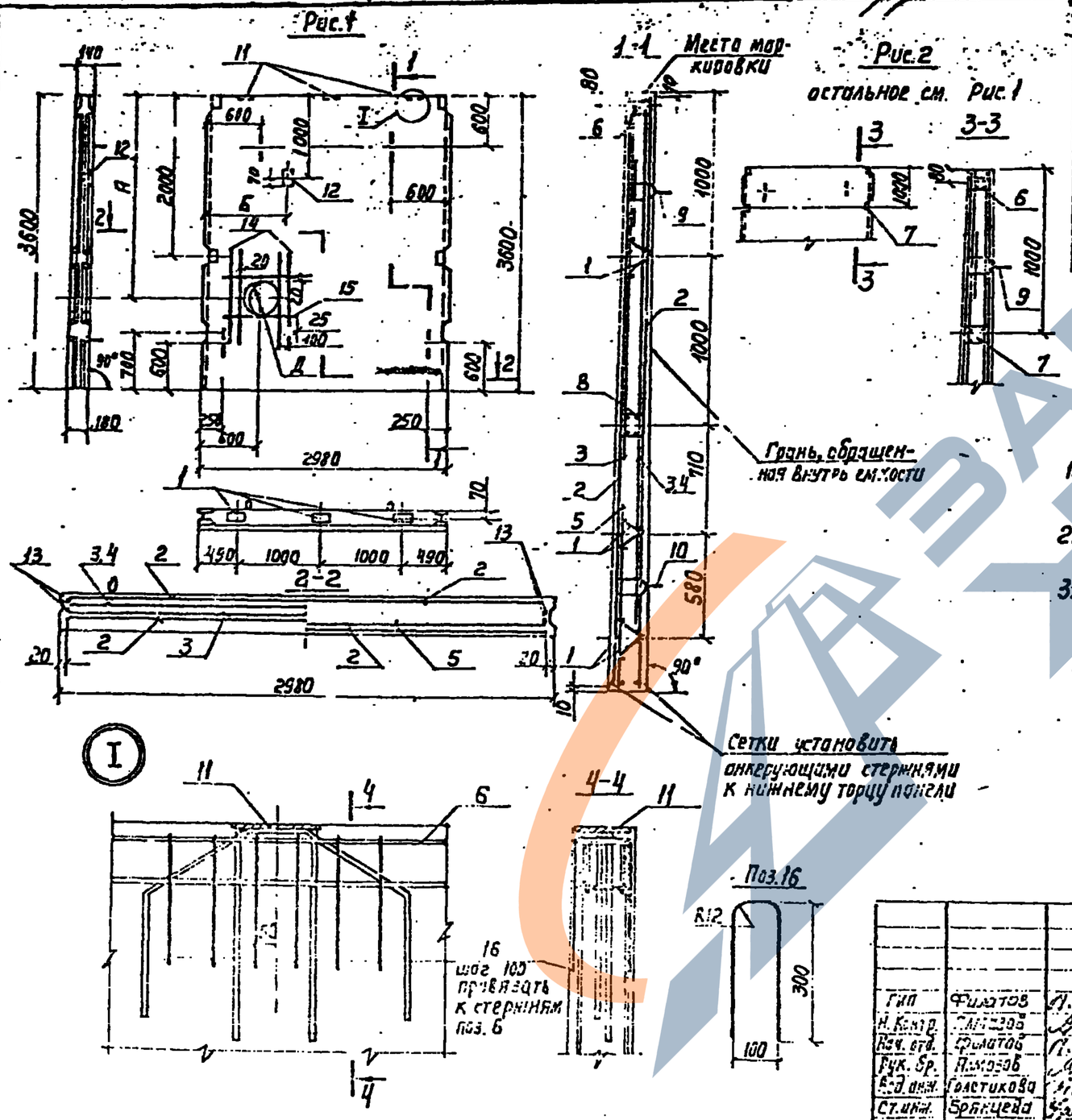

Обозначение	Рис.	Размеры, мм А	Б	Д	Масса ед. т
901-4-79с.84-IV-2.100-01; 02; 03	1	без отверстия			4,27
-04; 05; 06	2				
-07; 08; 11; 12	1	3040	600		4,28
-09; 10; 13; 14		2390	1400		
-15; 17; 18	2	3040	600		
-16; 19; 20		2390	1400		

1. Изготавливать в опалубке панели ПС2-36 серии 3.900-3 с соблюдением указаний этой серии.
2. В местах расположения пластин поз. 6,7,8 крайние вертикальные стержни поз. 3 обрезать.
3. Диаметр отверстия „Д" назначается при привязке. Узел пропуска трубы - по серии 3.900-3 вып. 2/82 узел 28.

Привязан

Инв. №

ТП 901-4-79с84-IV-2.100СБ

Гип	Филатов		
Н. Контр.	Алмазов		
Нач. отд.	Филатов		
Рук. бр.	Алмазов		
Вед. инж.	Голстикова		
Ст. инж.	Брянцева		

Панель стеновая.

Сборочный чертеж

Стадия	Масса	Масштаб
Р	см. табл.	1:50

Лист | Листов

Союзбудоспроектный

Копир. Лаврухина 25622-01 13 Формат А3

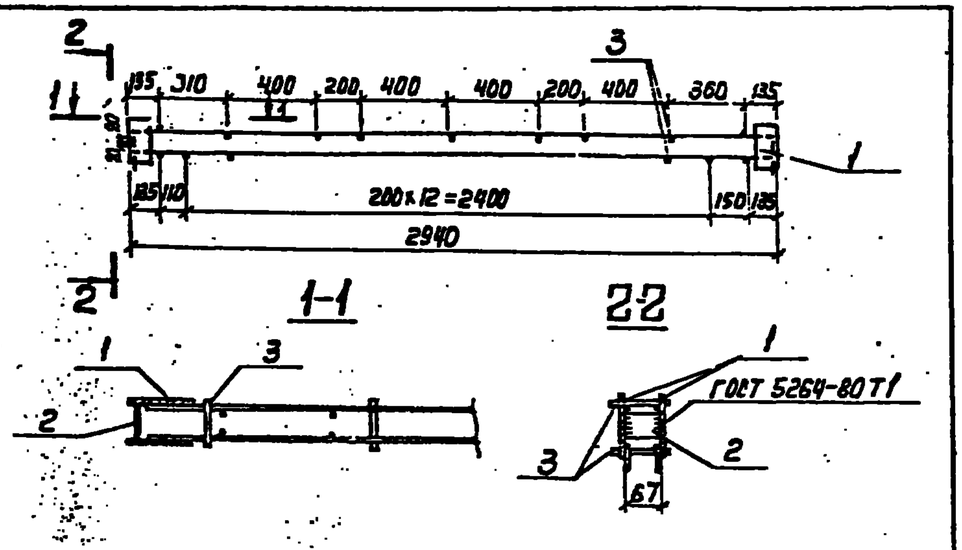

Формат	Зона	Поз.	Обозначение	Наименование	Кол.	Примеч.
				Документация		
			901-4-79с.84 -IV-ТТ	ТТ2		
				Сборочные единицы		
		1*	3.900-3 Вып. 4/82 ч.2, л.22	Каркас КР16	2	5.3 кг
				Детали		
		2*		Полоса 40×5 ГОСТ 103-76 / ВСт3 ГОСТ 380-71 ℓ=68	2	0.11 кг
		3		ф5 Вр-I ГОСТ 6727-80 ℓ=100	24	0,014 кг

* Материал поз. 2 и пластин поз. 1 ВСт3пс6
Варить электродами типа Э46А

Привязан

Инв. №

ТП901-4-79с.84-IV-2101

Гип	Филатов	
Н. контр.	Толстикова	
Нач. отд.	Филатов	
Рук. бр.	Алмазов	
Ст. инж.	Брянцева	
Техник	Зубина	

Изделие закладное

Стадия	Масса	Масштаб
Р	11,16	1:25

Лист | Листов 1

СОЮЗВОДОКАНАЛПРОЕКТ

Копир. Лаврухина

Формат 44

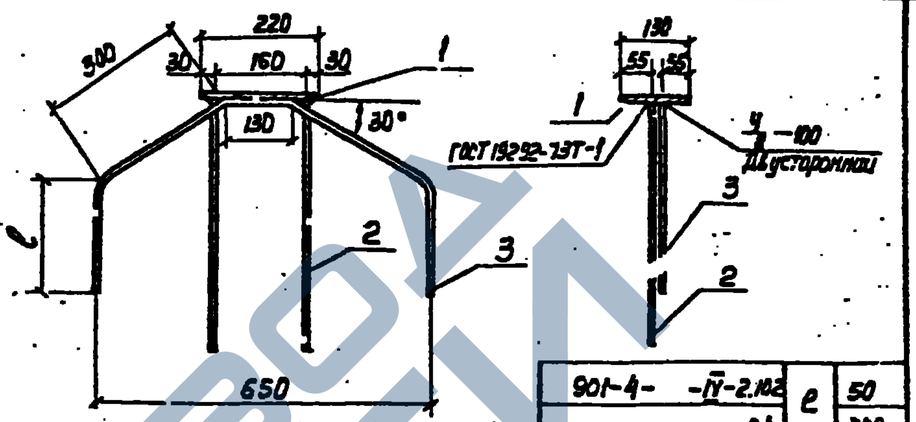

901-4- -IV-2.102	ℓ	50
-01		300

Формат	Зона	Поз.	Обозначение	Наименование	Кол.	Примеч.
				Документация		
			901-4-79с.84 -IV-ТТ	ТТ2		
				Детали		
		1		Полоса 130×12 ГОСТ 103-76 / ВСт3 сп5 ГОСТ 380-71 ℓ=220	1	2,69 кг
			Переменные данные для исполнений			
				901-4- -IV-2.102		3,27 кг
БЧ		2		ф8А-III ГОСТ 5781-82 ℓ=300	2	0,12 кг
БЧ		3		ф8А-III ГОСТ 5781-82 ℓ=850	1	0,3 кг
				901-4 - -IV-2.102-01		6,72 кг
БЧ		2		ф16А-III ГОСТ 5781-82 ℓ=600	2	0,95 кг
БЧ		3		ф16А-III ГОСТ 5781-82 ℓ=1350	1	2,13 кг

1. Материал поз. 1 ВСт3Гпс5 или ВСт3сп5.
2. Защита от коррозии в соответствии с ТТ1.3.

Электроды типа Э4SA

Привязан

Инв. №

Взам. инв. №

Подпись и дата

Инв. № подл.

ТП901-4-79с.84-IV-2102

Гип	Филатов	
Н. контр.	Толстикова	
Нач. отд.	Филатов	
Рук. бр.	Алмазов	
Ст. инж.	Брянцева	

Изделие закладное

Стадия	Масса	Масштаб
Р	См. спецификацию	1:10

Лист | Листов 1

СОЮЗВОДОКАНАЛПРОЕКТ

Копир. Лаврухина

25622-01 14

Формат 44

ЗАВОД КБИ

Альбом V

Марка элемента	Изделия арматурные												Изделия закладные												Общий расход
	Арматура класса												Арматура класса						Прокат марки						
	А-III						А-I		Вр-I				Ас-II		А-III			Вр-I	Вст3						
	ГОСТ 5781-82								ГОСТ 6727-80				ГОСТ 5781-82					ГОСТ 6727-80	ГОСТ 103-76						
	ф6	ф8	ф10	ф12		Итого	ф10	Итого	ф4	ф5	Итого	Всего	ф16		Итого	ф8	ф16	Итого	ф5	Итого	δ=5	δ=8	δ=12		Итого	Всего	
901-4-79с84-IV-2.100	12.6		76.9			89.5	8.2	8.2	0.6	25.0	25.6	123.3	10.0		10.0	1.7		1.7	0.2	0.2	6.5		8.1		14.6	26.5	149.8
-01	6.3		102.3			108.6	8.2	8.2	0.3	29.6	29.9	146.7	10.0		10.0	1.7		1.7	0.2	0.2	6.5		8.1		14.6	26.5	173.2
-02	12.6		76.9			89.5	8.2	8.2	0.6	25.0	25.6	123.3	10.0		10.0		12.1	12.1	0.2	0.2	6.5		8.1		14.6	36.9	160.2
-03	6.3		102.3			108.6	8.2	8.2	0.3	29.6	29.9	146.7	10.0		10.0		12.1	12.1	0.2	0.2	6.5		8.1		14.6	36.9	183.6
-04	12.6		83.8			96.4	8.2	8.2	0.6	23.8	24.4	129.0	10.0		10.0	1.7		1.7	0.2	0.2	9.7		8.1		17.8	29.7	158.7
-05	12.6		83.8			96.4	8.2	8.2	0.6	23.8	24.4	129.0	10.0		10.0		12.1	12.1	0.2	0.2	9.7		8.1		17.8	40.1	169.1
-06	6.3		109.2			115.5	8.2	8.2	0.3	28.4	28.7	152.4	10.0		10,0		12.1	12.1	0.2	0.2	9.7		8.1		17.8	40.1	192.5
-07;09	12.6	1.2	76.9	9.7		100.4	8.2	8.2	0.6	25.0	25.6	134.2	10.0		10,0	1.8		1.8	0.2	0.2	6.5	0.9	8.1		15.5	27.5	161.7
-08;10	6.3	1.2	102.3	9.7		119.5	8.2	8.2	0.3	29.6	29.9	157.6	10.0		10.0	1.8		1.8	0.2	0.2	6.5	0.9	8.1		15.5	27.5	185.1
-11;13	12.6	1.2	76.9	9.7		100.4	8.2	8.2	0.6	25.0	25.6	134.2	10.0		10.0	0.1	12.1	12.2	0.2	0.2	6.5	0.9	8.1		15.5	37.9	172.1
-12;14	6.3	1.2	102.3	9.7		119.5	8.2	8.2	0.3	29.6	29.9	157.6	10.0		10.0	0.1	12.1	12.2	0.2	0.2	6.5	0.9	8.1		15.5	37.9	195.5
-15;16	12.6	1.2	83.8	9.7		107.3	8.2	8.2	0.6	23.8	24.4	139.9	10.0		10.0	1.8		1.8	0.2	0.2	9.7	0.9	8.1		18.7	30.7	170.6
-17;19	12.6	1.2	83.8	9.7		107.3	8.2	8.2	0.6	23.8	24.4	139.9	10.0		10,0	0.1	12.1	12.2	0.2	0.2	9.7	0.9	8.1		18.7	41.1	181.0
-18;20	6.3	1.2	109.2	9.7		126.4	8.2	8.2	0.3	28.4	28.7	163.3	10.0		10.0	0.1	12.1	12.2	0.2	0.2	9.7	0.9	8.1		18.7	41.1	204.4

Привязан

Инв.№

ГИП	Филатов	
Н.контр.	Толстикова	
Нач.отд.	Филатов	
Рук.бриг.	Алмизов	
Ст.инж.	Брянцева	
Техник	Зудина	

ТП901-4-79с84-IV-2.100 ВМС

Панель стеновая.
Ведомость расхода стали

Стадия	Лист	Листов
Р		1

СОЮЗВОДОКАНАЛПРОЕКТ

25622-01 15

Копировал: Доценко

Формат А3

Альбом IV

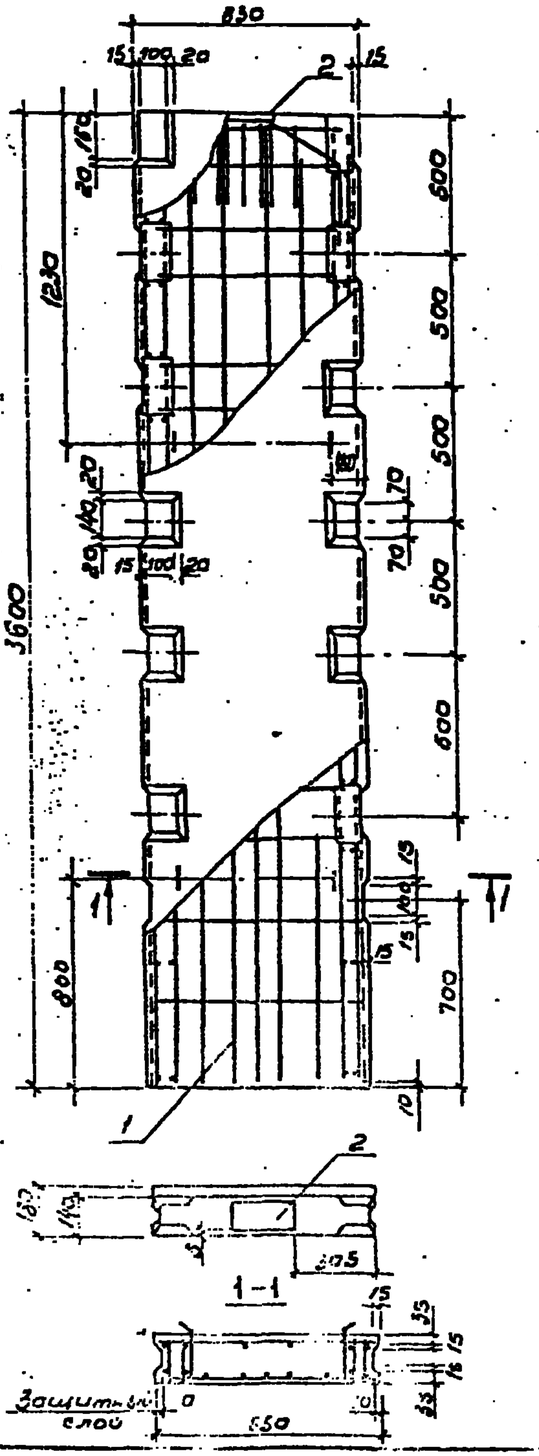

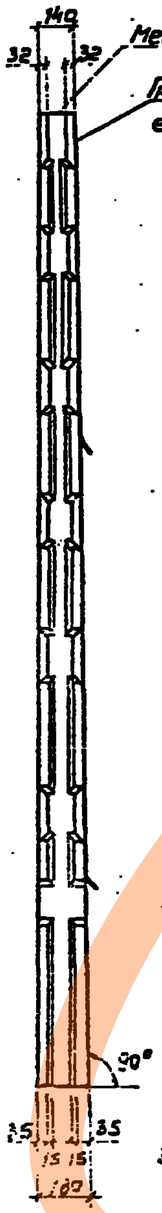

Формат	Зона	Поз.	Обозначение	Наименование	Кол.	Примеч.
				Документация		
			901-4-79с.84-IV-ТТ	ТТ1		
				Сборочные единицы		
А3		1	901-4-79с.84-IV-2.210	Каркас пространственный	1	65,44 кг
А4		2	-IV-2.102-01	Изделие закладное	1	4,51 кг
				Материалы		
				Бетон М200 В6 Мрз 100	0,47	м³

Ведомость расхода стали на элемент, кг

Марка элемента	Изделия арматурные: Арматура класса A-III, ГОСТ 5781-82			Всего	Изделия закладные: Арматура класса A-I, ГОСТ 5781-82			A-III, ГОСТ 5781-82			Прокат марки ВСт3, ГОСТ 103-76			Всего	Общий расход
	ф6	ф10	Итого		ф10	ф16	Итого	ф6	ф16	Итого	δ=6	δ=12	Итого		
901-4-79с.84-IV-2.200	6,2	32,9	39,0	39,2	1,9	2,4	4,3	0,1	4,0	4,1	23,6	2,7	26,3	34,9	74,0

1. Защитный слой бетона для арматуры не менее 20 мм.
2. При изготовлении панели соблюдать все технические требования к стеновым панелям серии 3.900-3. При применении опалубочных форм панелей серии 3.900-3 допускается установка без изменения имеющейся в форме гнездообразователя.
3. Поз. 2 подлежит защите от коррозии в соответствии с ТТ1.3.

Привязан

Инв. №

ГИП	Филатов	
Н. контр.	Алмазов	
Нач. отд.	Филатов	
Рук. Гр.	Алмазов	
Вед. инж.	Кистунова	
Ст. инж.	Брянцева	

ТП 901-4-79с.84-IV-2.200

Панель стеновая угловая

Стадия	Масса	Масштаб
Р	1,18т	1:20
Лист	Листов 1	

Союзводоканалпроект

25622-01 16

Копировал А. Фукалова

Формат А3

ЗАВОД КЛЕВЕР
https://zavodjbi.com/

Альбом II

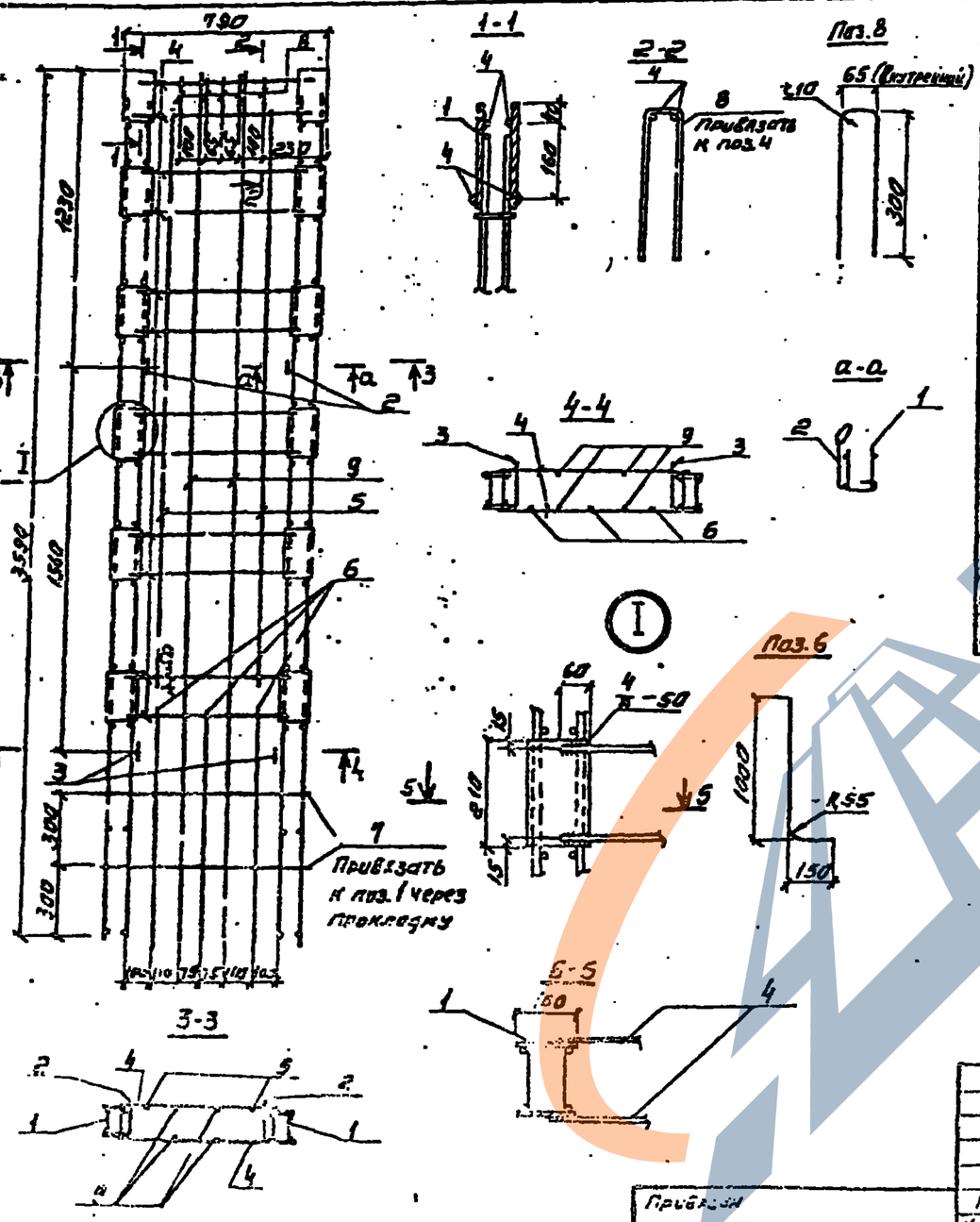

Формат	Зона	Поз.	Обозначение	Наименование	Кол.	Примеч.
				Документация		
			901-4-79с.84 -IУ-ТТ	ТТ2		
				Сборочные единицы		
А4		1	901-4-79с.84 -IУ-2.220	Каркас пространственный	2	21,38 кг
А4		2	-IУ-2.211	Петля строповочная	2	1,09 кг
А4		3	-01	То же	2	1,12 кг
				Детали		
				Арматура по ГОСТ 5781-82		
Б4		4		ф 10А-III ℓ=690	24	0,43 кг
Б4		5		ф 10А-III ℓ=2500	2	1,54 кг
Б4		6		ф 10А-III ℓ=1100	3	0,68 кг
Б4		7		ф 6А-III ℓ=810	4	0,18 кг
Б4		8		ф 6А-III ℓ=650	5	0,14 кг
Б4		9		ф 6А-III ℓ=3580	4	0,79 кг

1. Поз. 4 приварить к каркасам поз. 1 электродуговой сваркой двусторонним швом $\frac{4}{6}$-50. Электроды типа Э46А.
2. Поз. 2; 3; 5; 6; 7; 8; 9 - привязать или приварить контактной точечной сваркой.

Привязан			ТП 901-4-79с.84-IУ-2.210				
Инв. №							
ГИП	Фадеев		Каркас пространственный	Стадия	Масса	Масштаб	
Н. контр.	Алексеев			Р	10,84	1:20	
Рук. отд.	Листов			Лист	Листов 1		
Рук. Гр.	Алексеев			Союзверхдирпроект			
Ведущ.	Третьякова						
Ст. инж.	Гончарева						

Копировал Сапрыкина 25622-01 17 Формат А3

https://zavodjbi.com/

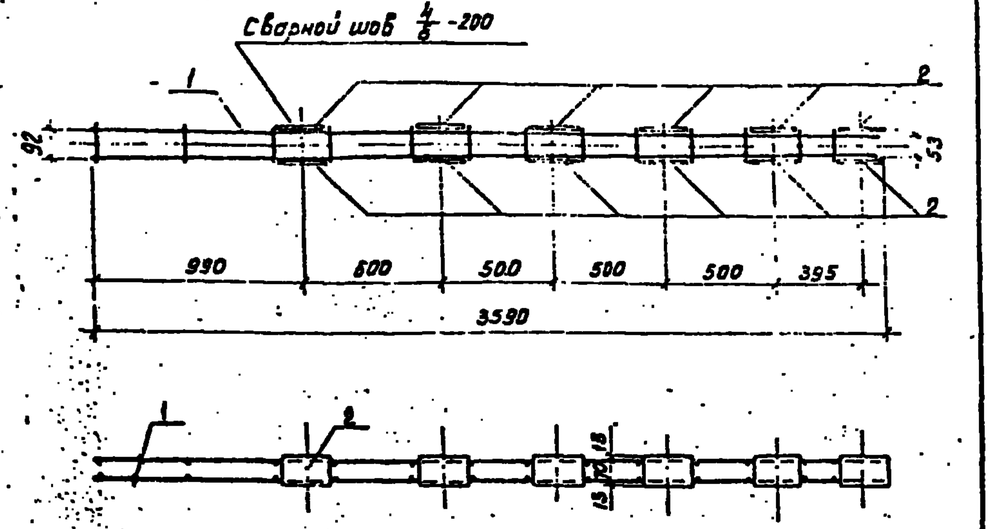

Формат	Зона	Поз.	Обозначение	Наименование	Кол.	Примеч.
				Документация		
			901-4-79с.84 -IV-ТТ	ТТ2		
				Сборочные единицы		
А4		1	901-4-79с.84 -IV -2.221	Сетка	2	4,75кг
				Детали		
Б4		2		Полоса 100х6 ГОСТ103-76 / Вст3пс6 ГОСТ380-71* l=210	12	0,99кг

Электроды типа Э46А

Привязан

Инв.№

Гип	Филатов		
Н.контр.	Алмазов		
Нач.отд.	Филатов		
Рук.бр.	Алмазов		
Вед.инж.	Толстикова		
Ст.инж.	Брянцева		

ТП 901-4-79с.84-IV-2.220

Каркас пространственный

Стадия	Масса	Масштаб
Р	21,38	1:25
Лист	Листов 1	

СОЮЗВОДОКАНАЛПРОЕКТ

Копировал: Доценко Формат А4

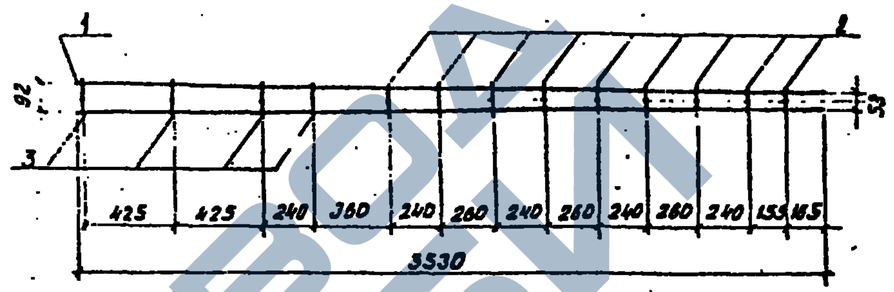

Формат	Зона	Поз.	Обозначение	Наименование	Кол.	Примеч.
				Документация		
			901-4-79с.84 -IV -ТТ	ТТ2		
				Детали		
Б4		1		ф10 А-III ГОСТ5781-82 l=3530	2	2,18кг
Б4		2		ф 6А-III ГОСТ5781-82 l=120	9	0,03кг
Б4		3		ф 6 А-III ГОСТ5781-82 l=135	4	0,03кг

Привязан

Инв.№

Взам.инв.№ | Подпись и дата | Инв.№ подл.

Гип	Филатов		
Н.контр.	Алмазов		
Нач.отд.	Филатов		
Рук.бр.	Алмазов		
Вед.инж.	Толстикова		
Ст.инж.	Брянцева		

ТП 901-4-79с.84-IV-2.221

Сетка

Стадия	Масса	Масштаб
Р	4,75	1:25
Лист	Листов 1	

СОЮЗВОДОКАНАЛПРОЕКТ

Копировал: Доценко 25622-01 18 Формат А4

https://zavodjbi.com/

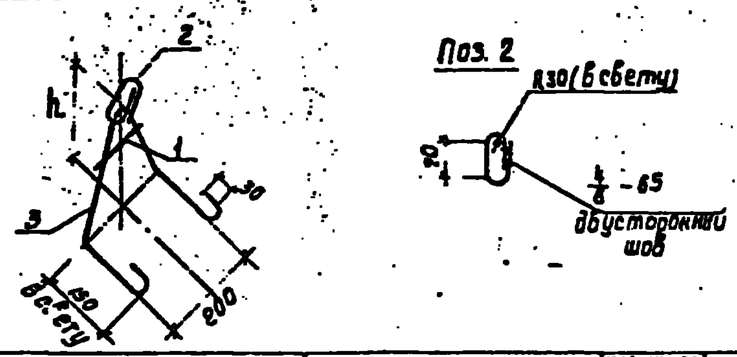

Поз. 2

Формат	Зона	Поз.	Обозначение	Наименование	Кол. на изд. -2.211		Примеч.
					—	01	
				Документация			
			901-4-79.84-IV-ТТ	ТТ2			
				Детали			
				Арматура по ГОСТ 5781-82			
Б4		1		ф6 А-III ℓ=120	1	1	0,03кг
Б4		2		ф16 А-I ℓ=380	1	1	0,6 кг
Б4		3		ф12 А-I ℓ=835	1		1,34кг
Б4				ф12 А-I ℓ=940		1	1,43кг
					—		

Обозначение	h	Масса ед., кг
901-4-79с.84-IV-2.211	130	1,97
-0.1	190	2,06

1. Для поз. 2 и 3 применять сталь марки ВСт3сп2, для поз. 3 – также ВСт3кп2 по ГОСТ 380-71*.
2. Поз. 3 гнуть по внутреннему радиусу 20 мм

Привязан

Инв. №

			ТП 901-4-79с.84-IV-2.211		
ГИП	Филатов		Плита строповочная	Стадия	Масса	Масштаб
Н. контр.	Толстикова			Р	см. табл.	1:10
Нач. отд.	Филатов			Лист	Листов 1
Рук. бр.	Алмазов			СОЮЗВОДОКАНАЛПРОЕКТ	
Ст. инж.	Брянцева				
Техник	Зубина				

Копировал: Доценко Формат А4

Формат	Зона	Поз.	Обозначение	Наименование	Кол.	Примеч.
				Документация		
			901-4-79.84-IV-ТТ	ТТ1		
				Сборочные единицы		
А3		1	901-4-79с.84-IV-2.310	Каркас пространственный	1	102,34кг
				Детали		
				Петля строповочная		
Б4		2		ф12 Ас-II ГОСТ 5781-82 ℓ=750	2	0,67кг
Б4		3		ф12 Ас-II ГОСТ 5781-82 ℓ=950	1	0,84кг
Д4		4	1.400-9 Вып.1	УП1-5 (ф12Ас-II)	1	0,84кг
				Материалы		
				Бетон М300 В6 Мрз 100	0,74	м³

Ведомость расхода стали на элемент, кг

Марка элемента	Изделия арматурные					Всего	Изделия закладные						Всего	Общий расход
	Арматура класса A-III ГОСТ 5781-82						Арматура класса A-III		Арматура класса Ас-II		Прокат марки ВСт3 ГОСТ 5781-82			
	ф6	ф8	ф10	ф12	Итого		ф12	Итого	ф12	Итого	δ=5	δ=12	Итого	
901-4-79с.84-IV-2.300	4,7	24,0	43,0	2,3	78,0	74,0	2,0	2,0	3,0	3,0	23,8	2,5	26,3	31,3	105,3

Защитный слой бетона для арматуры не менее 20мм

Привязан

Инв. №

			ТП 901-4-79с.84-IV-2.300			
ГИП	Филатов		Блок угловой. Спецификация. Ведомость расход стали	Стадия	Лист	Листов
Н. контр.	Толстикова			Р		1
Нач. отд.	Филатов			СОЮЗВОДОКАНАЛПРОЕКТ		
Рук. бр.	Алмазов					
Ст. инж.	Брянцева					
Техник	Зубина					

Инв. № подл. | Подпись и дата | Взам. инв. №

Копировал: Доценко 25622-01 19 Формат А4

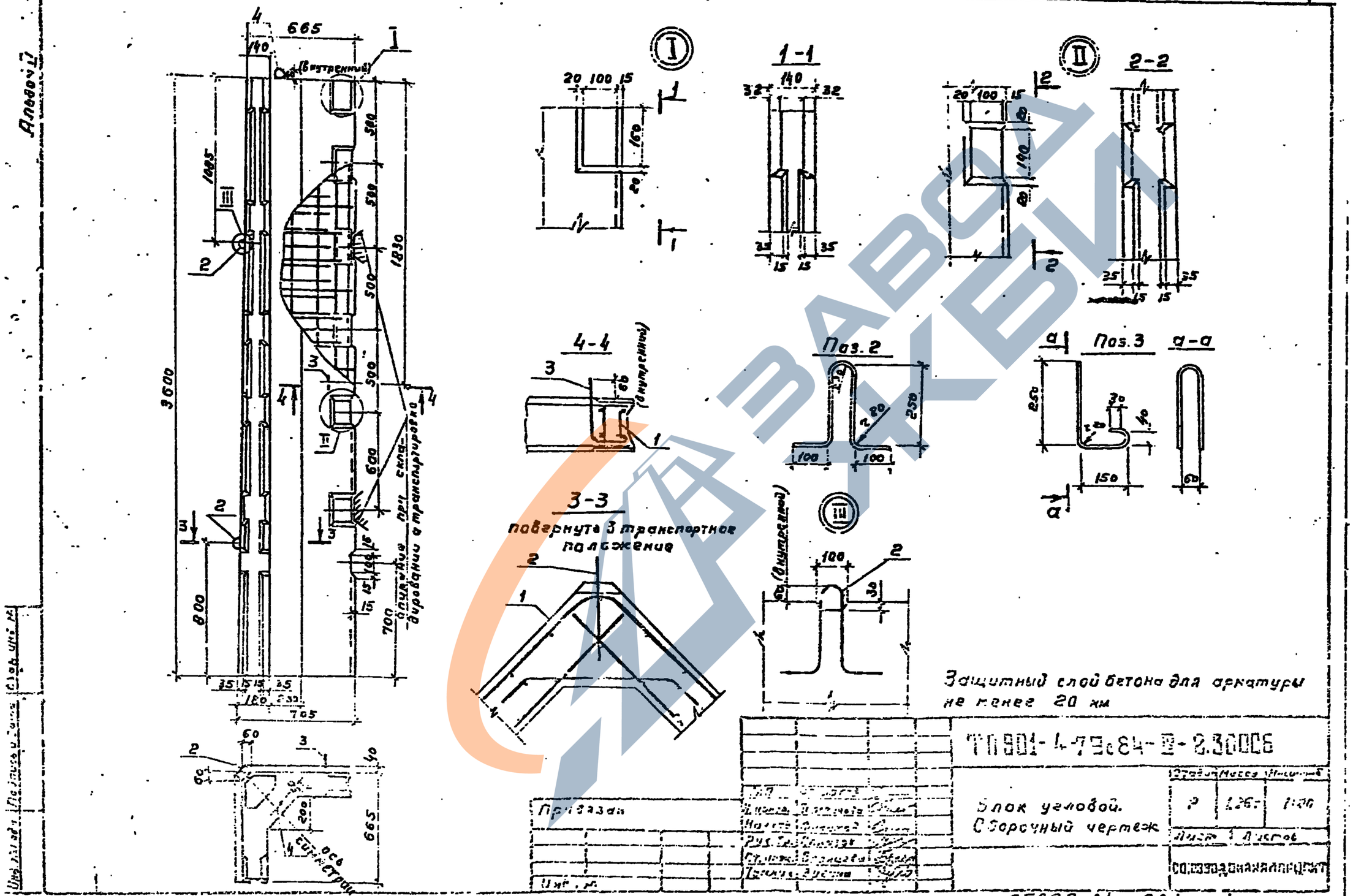

Защитный слой бетона для арматуры не менее 20 мм

ТП 901-4-79с84-III-2.30006

Блок угловой. Сборочный чертеж

Привязан

Инв. №

Стадия | Масса | Масштаб

Р | 1.26т | 1:20

Лист | Листов

СОЮЗВОДОКАНАЛПРОЕКТ

25622-01 20

Копировал: Гольденбаум

Формат А3

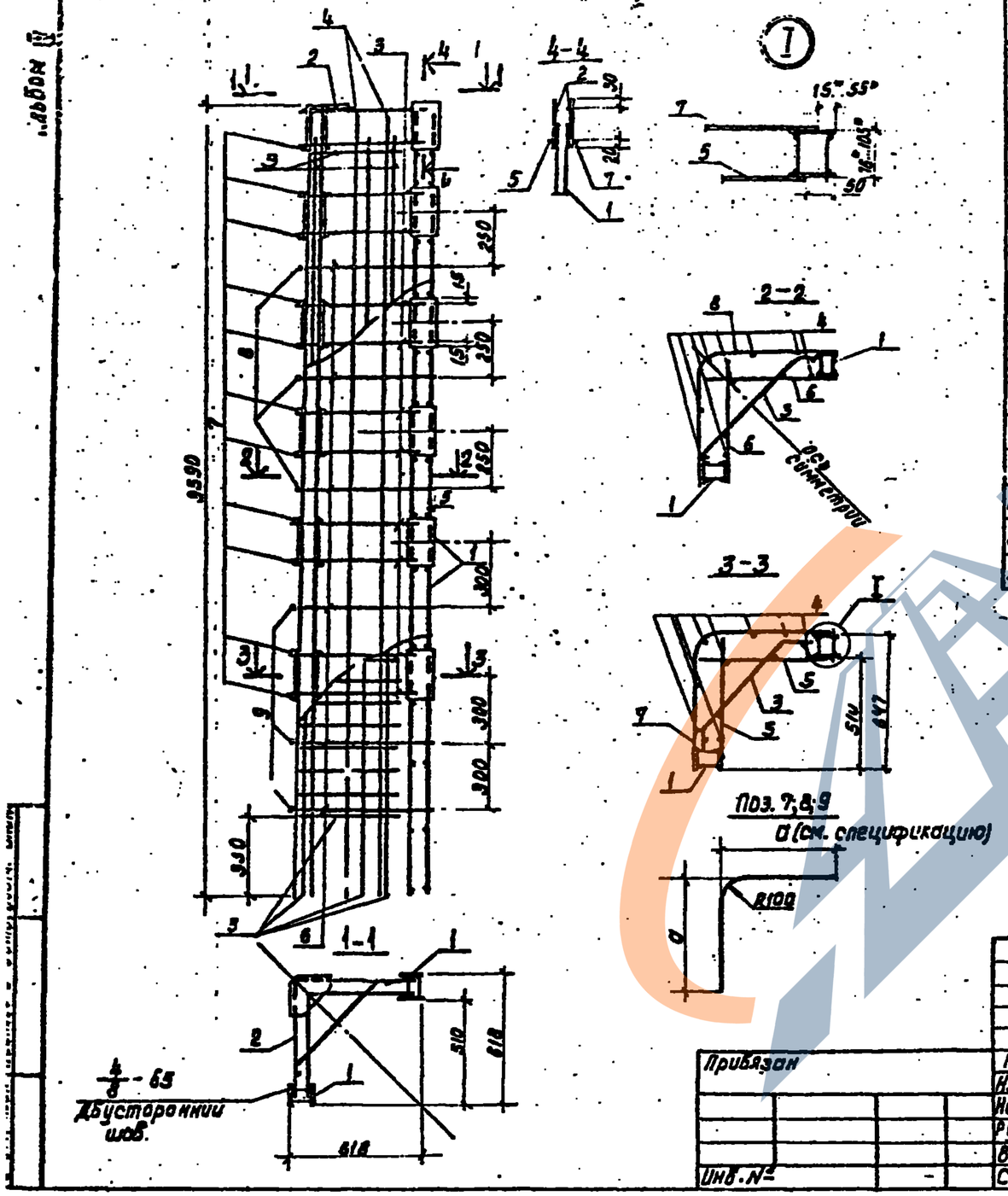

Формат	Зона	Поз	Обозначение	Наименование	Кол.	Примеч.
				Документация		
			901-4-79с.84 - IV - ТТ	ТТ2		
				Сборочные единицы		
А4		1	901-4-79с.84 - IV - 2.220	Каркас пространственный	2	21,38 кг
А4		2	- IV - 2.311	Каркас	1	7,21 кг
А4		3	- IV - 2.312	Сетка	1	18,02 кг
				Детали		
				Арматура по ГОСТ 5781-82		
Б4		4		ф8А-III L=3530	8	1,39 кг
Б4		5		ф10А-III L=570	22	0,35 кг
Б4		6		ф10А-III L=620	12	0,38 кг
Б4		7		ф10А-III d=600 L=1140	11	0,72 кг
Б4		8		ф10А-III d=640 L=1240	3	0,76 кг
Б4		9		ф10А-III d=650 L=1260	3	0,78 кг

1.* Размеры для справок.
2. Поз. 5; 7 приварить электродуговой сваркой к поз. 1. Сварные швы $\frac{4}{8}$ - 40 двусторонние. Электроды типа Э46А.
3. Поз. 3; 4; 6; 8; 9 привязать или приварить контактной точечной сваркой.

Привязан

Инв. №

ГИП	Филатов	
Н.контр.	Алмазов	
Нач. отд.	Филатов	
Рук. гр.	Алмазов	
Вед. инж.	Трактикова	
Ст. инж.	Брянцева	

ТП 901-4-79с.84-IV-2310

Каркас пространственный

Стадия	Масса	Масштаб
Р	102,34	1:20
Лист	Листов 1	

Союзводоканалпроект

Копировал: Доценко 25622-01 21 Формат А3

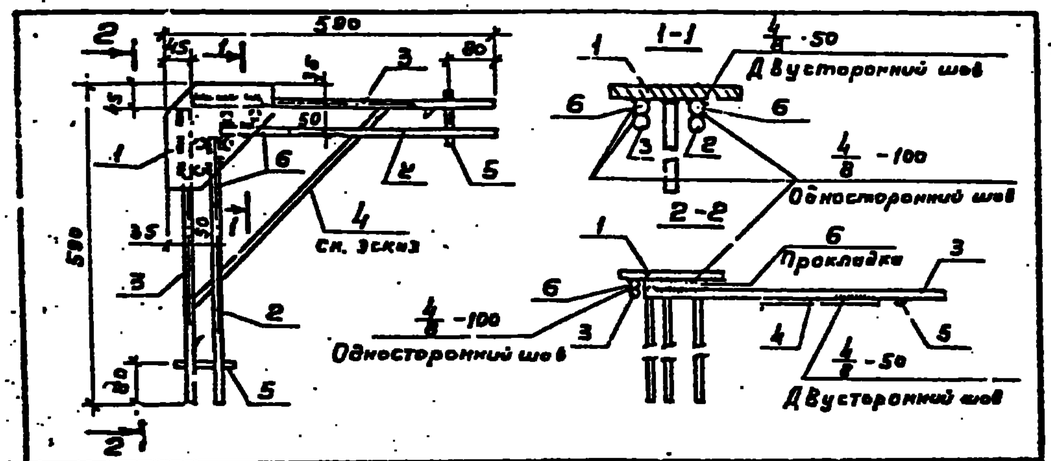

Формат	Зона	Поз.	Обозначение	Наименование	Кол.	Примеч.
				Документация		
			901-4-79с.84-IV-ТТ	ТТ2		
				Сборочные единицы		
А4		1	901-4-79с.84-IV-2.313	Изделие закладное	1	4,51кг
				Детали		
				Арматура по ГОСТ 5781-82		
Б4		2		ф12А-III ℓ=500	2	0,44кг
Б4		3		ф12А-III ℓ=550	2	0,49кг
Б4		4		ф10А-III ℓ=650	1	0,40кг
Б4		5		ф6А-III ℓ=100	2	0,02кг
Б4		6		ф12А-III ℓ=110	4	0,10кг

Поз.4

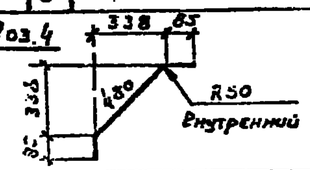

Электроды типа Э46А

Привязан

Инв. №

ТП901-4-79с.84-IV-2.311

ГИП	Филатов		
Н.контр.	Алмазов		
Нач.отд.	Филатов		
Рук.бр.	Алмазов		
Вед.инж.	Толстонова		
Ст.инж.	Брянцева		

Каркас

Стадия	Масса	Масштаб
Р	7,21	1:10

Лист | Листов 1

СОЮЗВОДОКАНАЛПРОЕКТ

Копировал: Гольденбаум

Формат А4

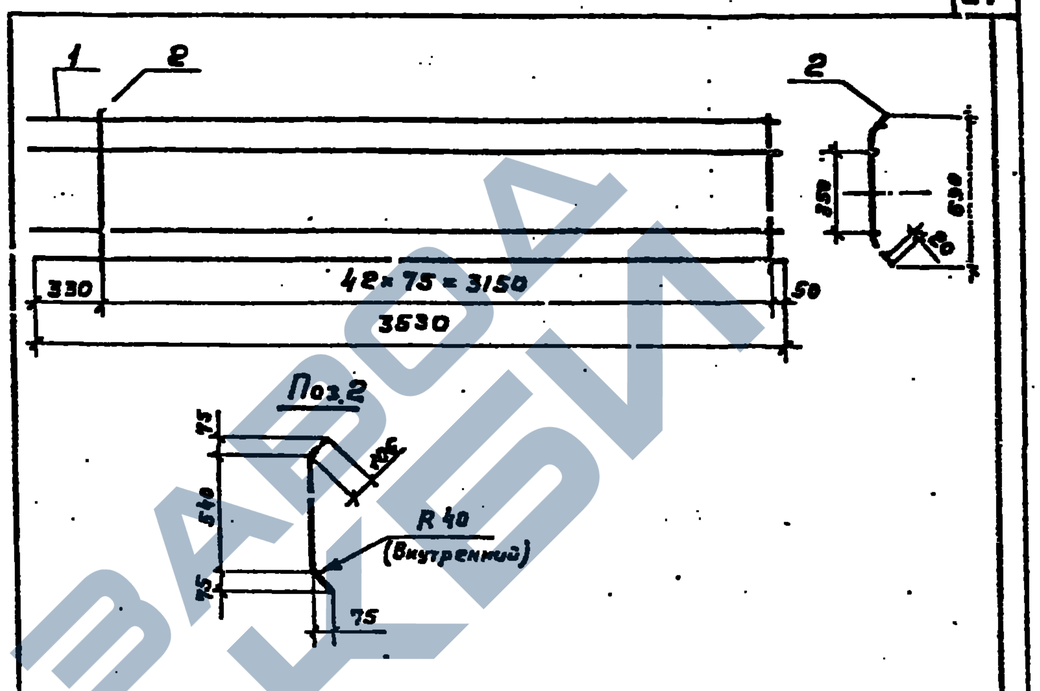

Формат	Зона	Поз.	Обозначение	Наименование	Кол.	Примеч.
				Документация		
			901-4-79с.84-IV-ТТ	ТТ2		
				Детали		
Б4		1		ф6А-III ГОСТ 5781-82 ℓ=3530	4	0,78кг
Б4		2		ф8А-III ГОСТ 5781-82 ℓ=780	43	0,30кг

Электроды типа Э46А

Привязан

Инв. №

ТП901-4-79с.84-IV-2.312

ГИП	Филатов		
Н.контр.	Алмазов		
Нач.отд.	Филатов		
Рук.бр.	Алмазов		
Ст.инж.	Брянцева		

Сетка

Стадия	Масса	Масштаб
Р	16,02	1:25

Лист 1 Листов 1

СОЮЗВОДОКАНАЛПРОЕКТ

Инв. № подл. | Подпись и дата | Взам. инв. №

25622-01 22

Копировал: Гольденбаум

Формат А4

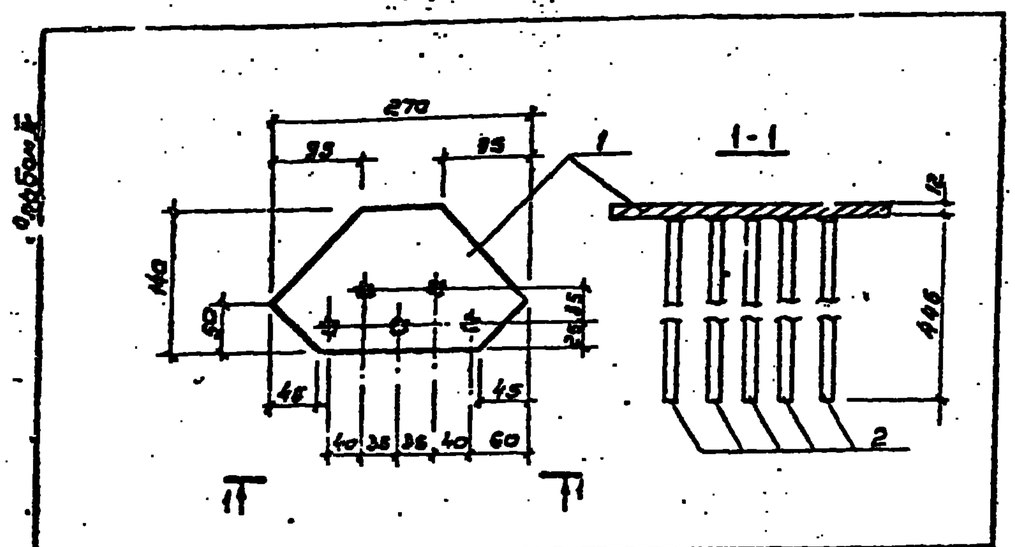

Формат	Зона	Поз.	Обозначение	Наименование	Кол.	Примеч.
				Документация		
			901-4-79с.84-IV-ТТ	ТТ2		
				Детали		
БУ		1		Полоса $\frac{140\times12\ ГОСТ\ 103-76}{ВСТ3\ ГОСТ\ 380-71}$ ℓ=270	1	2,51 кг
БУ		2		Ф12А-III ГОСТ 5781-82 ℓ=445	5	0,40 кг

1. Материал поз.1 ВСТ3ГПС5 или ВСТ3сп5.
2. Антикоррозионное покрытие в соотв. с ТТ1.3
3. Сварка по ГОСТ 19292-73 Т1.
4. Электроды типа Э46А.

Привязан

Инв. №

ТП901-4-79с.84-IV 2313

ГИП	Филатов	
Н. контр.	Алмазов	
Нач. отд.	Филатов	
Рук. бр.	Алмазов	
Вед. инж.	Толстикова	
Инж.	Абрамова	

Изделие закладное

Стадия	Масса	Масштаб
Р	4,51	

Лист | Листов 1

СОЮЗВОДОКАНАЛПРОЕКТ

Копир. В. Филиппова

Формат А4

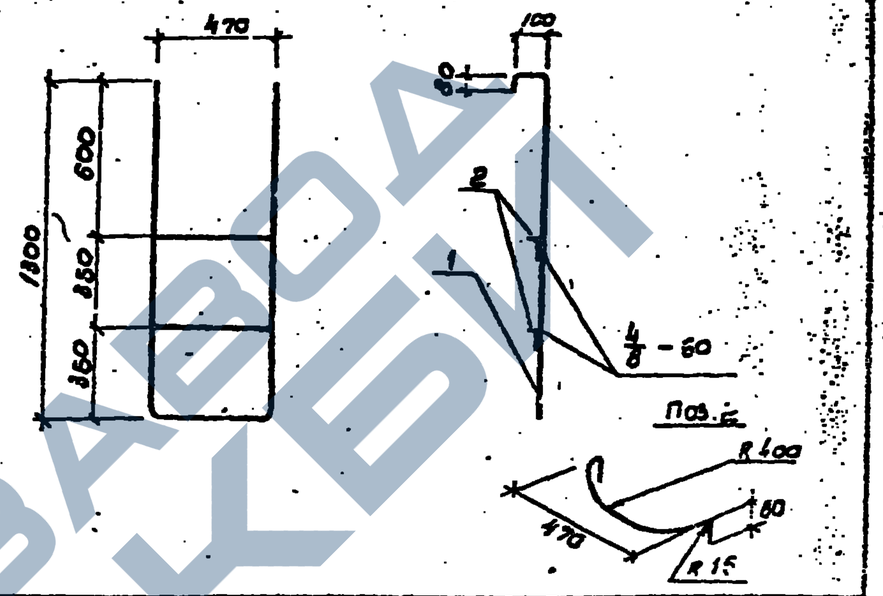

Формат	Зона	Поз.	Обозначение	Наименование	Кол.	Примеч.
				Документация		
			901-4-79с.84-IV-ТТ	ТТ2		
				Детали		
БУ		1		Ф12А-II ГОСТ 5781-82 ℓ=3460	1	3,07 кг
БУ		2		Ф12А-II ГОСТ 5781-82 ℓ=670	2	0,59 кг

Электроды типа Э42

Привязан

Инв. №

Взам. инв. №

Подпись и дата

Инв. № подл.

ТП901-4-79с.84-IV-4.000

ГИП	Филатов	
Н. контр.	Алмазов	
Нач. отд.	Филатов	
Рук. бр.	Алмазов	
Ст. инж.	Брянцева	
Техник	Зудина	

Лестница съемная

Стадия	Масса	Масштаб
Р	4,25	1:2

Лист | Листов

СОЮЗВОДОКАНАЛПРОЕКТ

Копировал Филиппова

25622-01 23

Формат А4

Рис.1

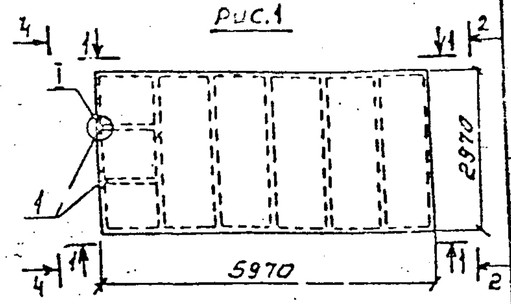

Рис.2

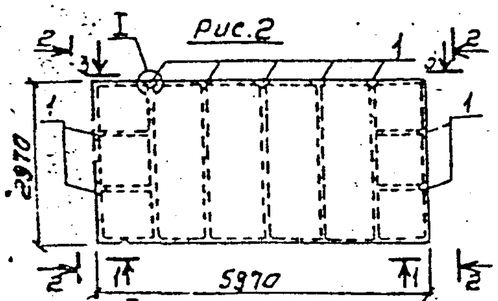

Рис.3

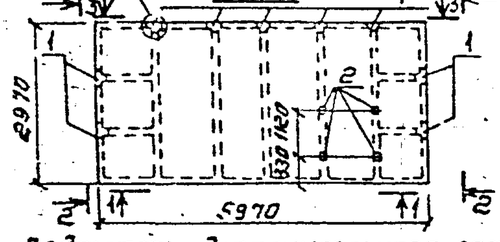

Обозначение	Наименование	Количество на исполнение - IV-3.100												Примеч.
		-	01	02	03	04	05	06	07	08	09	10	11	
	Документация													
901-4-79с.84 -IV-ТТ	ТТ1													
	Сборочные единицы													
3.900-3.15 1.00000-05	2ПР-2	X												Со всеми закладными изделиями, кроме МН5
-07	2ПР-4		X	X										
-13	4ПР-2				X			X						
-15	4ПР-4					X	X		X	X				
-17	4ПР-2а										X			
-19	4ПР-4а											X	X	
901-4-79с.84-IV-3.101	Изделие закладное	2	2		9	9		9	9		9	9		Остаётся МН5
-3.102	То же			2			9			9			9	
3.900-3.15 1.01500	" МН7							4	4	4	6	6	6	
	Материалы													
	Бетон М300 В6 МРЗ 100	1,89	1,89	1,89	1,89	1,89	1,89	4,78	1,78	1,78	1,75	1,75	1,75	м³

1. Плиты -IV-3.100; -01; 02; 03; 04; 05; 06; 07; 08 - идентичны плитам покрытия резервуаров емк. 1500...10000 м³ ТП 901-4-22.83-IV-3.100-02; 05; 14; 15; 18; 19; 21 соответственно.
2. Для закладных изделий применять прокат марки Вст3сп5; Вст3гпс5. Варить электродами типа Э46А.

Рис.4

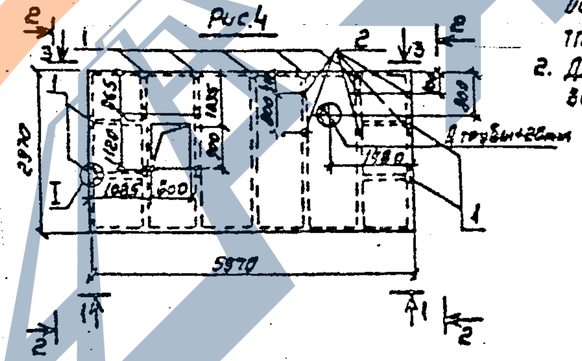

Ведомость дополнительного расхода стали на элемент, кг

Марка элемента	Изделия закладные: Арматура класса A-III ГОСТ 5781-82 ф8	ф14	Итого	Всего	Прокат марки Вст3 ГОСТ 103-76 Б=12	Итого	Всего	Общий расход
901-4-79с.84-IV-3.100;-01					1,1	1,1	1,1	1,1
-02		1,9	1,9	1,9	3,4	3,4	3,4	5,3
-03;04					4,9	4,9	4,9	4,9
-05		8,6	8,6	8,6	15,1	15,1	15,1	23,7
-06;07	0,6		0,6	0,6	14,0	14,0	14,0	24,3
-08	0,6	8,6	8,6	9,2	24,2	24,2	24,2	33,4
-09;10	0,9		0,9	0,9	18,5	18,5	18,5	19,4
-11	0,9	8,6	9,5	9,5	28,7	28,7	28,7	38,2

Обозначение	Рис.	Масса ед.,т
901-4-79с.84-IV-3.100;-01;02	1	4,63
-03;04;05	2	4,40
-06;07;08	3	
-09;10;11	4	4,36

Привязан

Инв. №

ГИП	Филатов	
Н.контр.	Алмазов	
Нач.отд	Филатов	
Рук.бр.	Алмазов	
Вед.инж.	Толстикова	
Ст.инж.	Брянцева	

ТП 901-4-79с.84-IV-3100

Плита покрытия

Стадия	Масса	Масштаб
Р	см. табл.	1:100
Лист 1	Листов 3	

ГПИ Спецгазстрой

Копировал: Семенова 25622-01 24 Формат А3

https://zavodjbi.com/

Альбом III

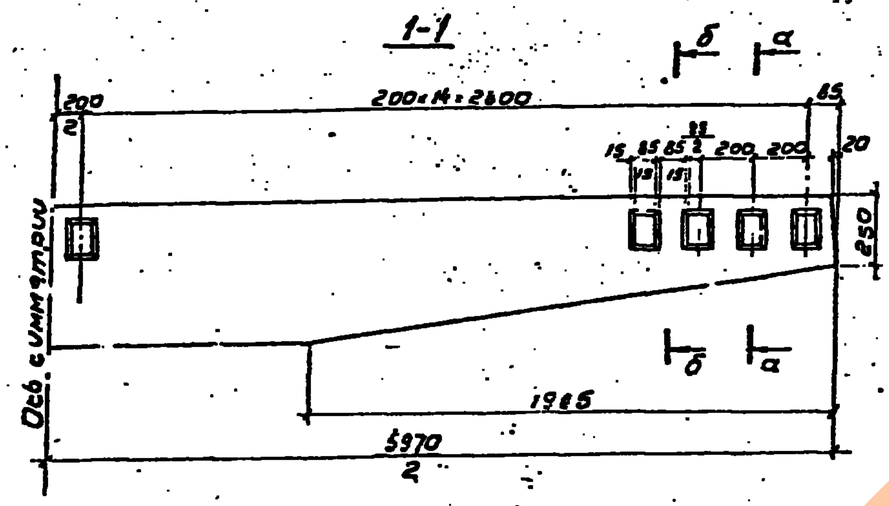

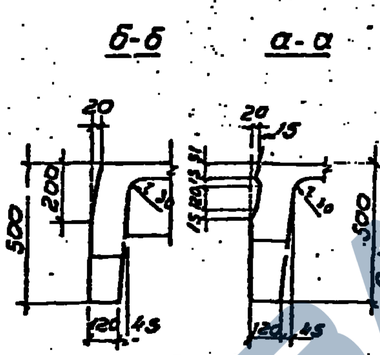

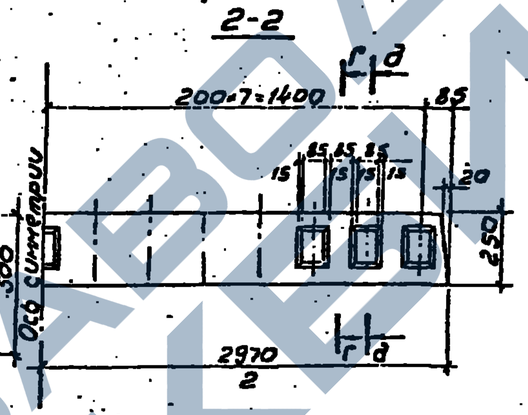

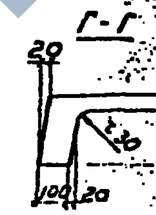

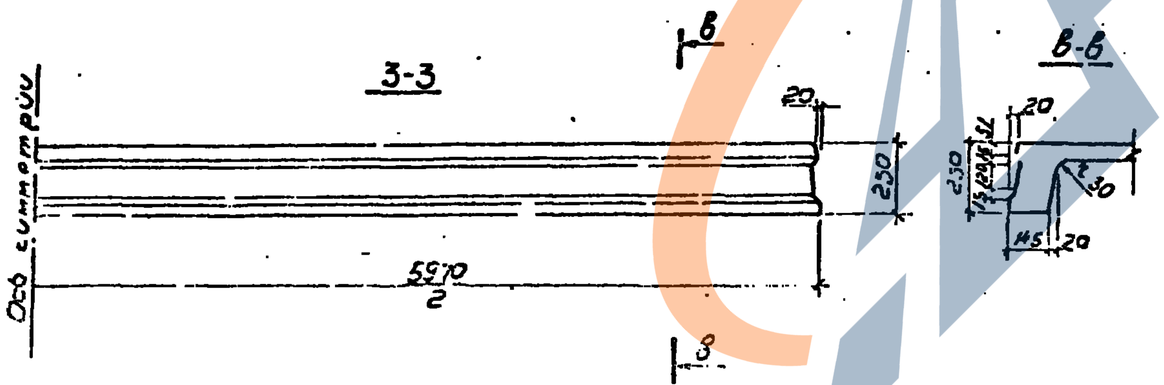

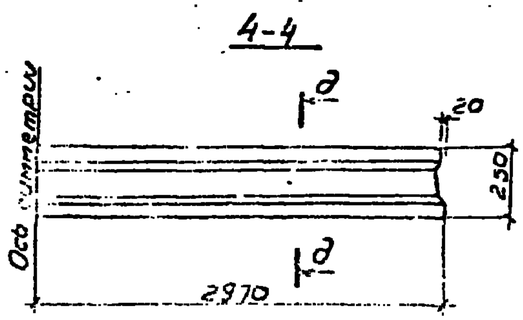

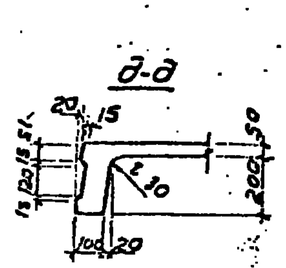

ТП 901-4-79.84 -IV-3.100 Лист 12

25622-01 25

Копировал: В. Филиппова Формат А3

https://zavodjbi.com/

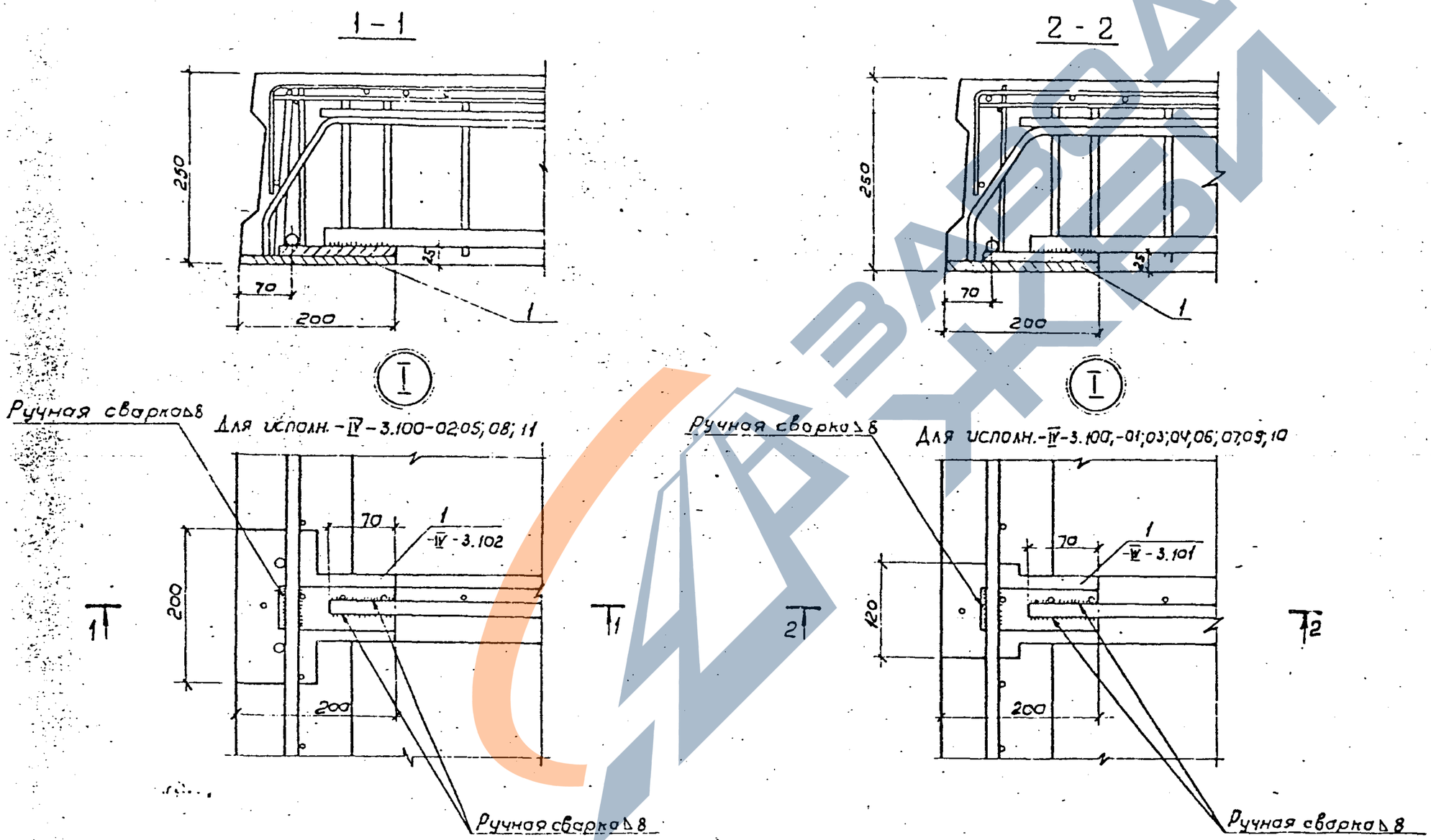

Электроды типа Э46А

ТП901-4- 79с.84 -IV 3.100	Лист -3

25622-01 26

Копировал В. Филиппова Формат А3.

https://zavodjbi.com/

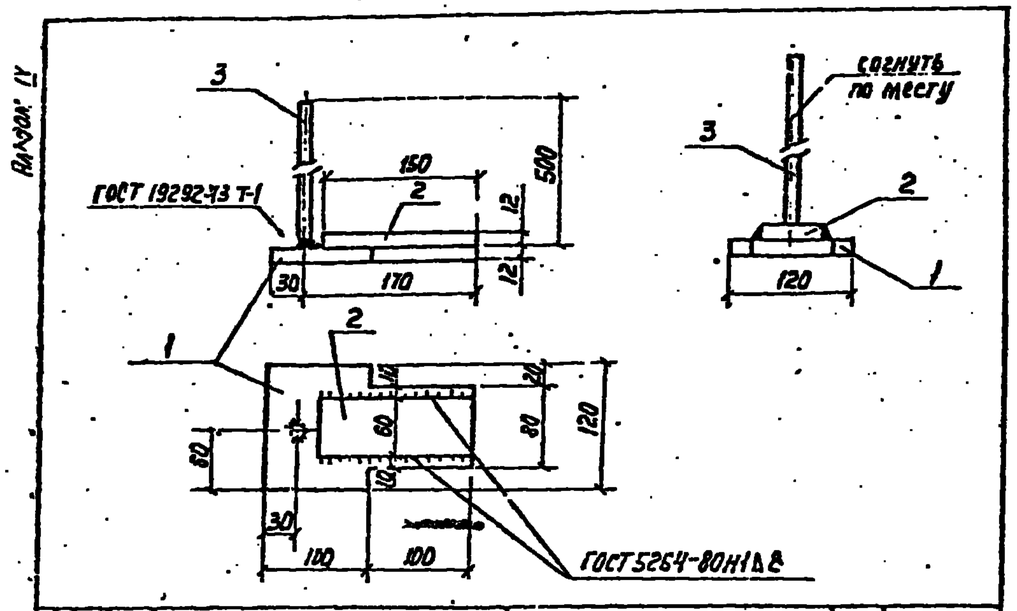

Формат	Зона	Поз.	Обозначение	Наименование	Кол.	Примеч.
				Документация		
			901-4-79с.84 - IV-ТТ	ТТ2		
				Детали		
Б4		1		Полоса 120×12 ГОСТ 103-76 / ВСт3сп5 ГОСТ 380-71* ℓ=200	1	2,26кг
Б4		2		Полоса 60×12 ГОСТ 103-76 / ВСт3сп5 ГОСТ 380-71* ℓ=150	1	0,85кг
Б4		3		ф8А-III ГОСТ 5781-82 ℓ=500	1	0,20кг

1. Материал поз. 1,2 ВСт3Гпс5; ВСт3сп5.
2. Антикоррозионное покрытие в соответствии с ТТ1.3.
3. Электроды типа Э46А.

Привязан

Инв. №

ТП901-4-79с.84-IV-3.101

Гип	Филатов	
Н. контр.	Алмазов	
Нач. отд.	Филатов	
Рук. бриг.	Алмазов	
Вед. инж.	Толстикова	
Ст. инж.	Брянцева	

Изделие закладное

Стадия	Масса	Масштаб
Р	3.31	1:50

Лист | Листов 1

СОЮЗДОРОЖНИЙ ПРОЕКТ

Копировал Лаврухина

Формат А4

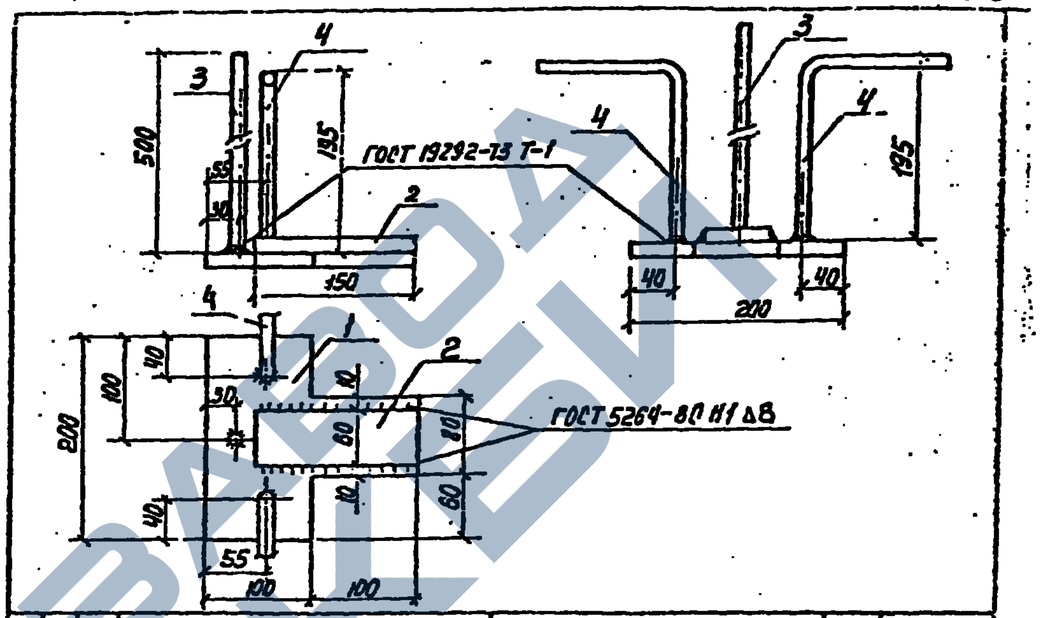

Формат	Зона	Поз.	Обозначение	Наименование	Кол.	Примеч.
				Документация		
			901-4-79с.84 - IV-ТТ	ТТ2		
				Детали		
Б4		1		Полоса 200×12 ГОСТ 103-76 / ВСт3сп5 ГОСТ 380-71* ℓ=200	1	3,77кг
Б4		2		Полоса 60×12 ГОСТ 103-76 / ВСт3сп5 ГОСТ 380-71* ℓ=150	1	0,85кг
Б4		3		ф8А-III ГОСТ 5781-82 ℓ=500	1	0,20кг
Б4		4		ф14А-III ГОСТ 5781-82 ℓ=400	2	0,48кг

1. Материал поз. 1,2 ВСт3Гпс5; ВСт3сп5.
2. Антикоррозионное покрытие в соответствии с ТТ1.3.
3. Электроды типа Э46А.

Привязан

Инв. №

ТП901-4-79с.84-IV-3.102

Гип	Филатов	
Н. контр.	Алмазов	
Нач. отд.	Филатов	
Рук. бриг.	Алмазов	
Вед. инж.	Толстикова	
Ст. инж.	Брянцева	

Изделие закладное

Стадия	Масса	Масштаб
Р	5,73	1:50

Лист | Листов 1

СОЮЗДОРОЖНИЙ ПРОЕКТ

Копировал Лаврухина 25622-01 27 Формат А4

https://zavodjbi.com/

Формат	Зона	Поз.	Обозначение	Наименование	Кол. на исп. -Т.-3.200 —	01	Примеч.
				Документация			
				Сборочный чертеж	X	X	
			3.900-3.15 0.00000 ТУ	Технические условия			
			901-4-79с.84 -IV- 3.200	Ведомость расхода стали	X	X	
				Сборочные единицы			
		1	3.900-3.15 1.00100 - 01	Каркас плоский КР2	2		49.90кг
АЧ		2	901-4-79с.84 -IV- 3.201	То же	2	2	
		3	3.900-3.15 1.00300 - 01	" КР7	5		6.14кг
АЧ			901-4-79с.84 -IV-3.201-01	"		5	
		4	3.900-3.15 1.00500	" КР14		2	12.98кг
		5	1.00600	КР15	4	4	2.08кг
		6	1.00700	Сетка арматурная С1	1	1	48,06кг
		7	1.00800	То же С2	2	2	4.95кг
		8	1.00900	Изделие закладное МН1	2		5.60кг
		9	1.01000	То же МН2	2		5.60кг
		10	1.01100	" МН3		2	4.23кг
		11	1.01200	" МН4		2	4.23кг
АЧ		12	901-4-79с.84 -IV-3.101	"	4	14	
		13	3.900-3.15 1.01400	" МН6	4	4	2.11кг
		14	1.01500	" МН7		14	2.42кг
				Детали			
БЧ		15		ф12А-III ГОСТ 5781-82 ℓ=1300		4	1,15кг
ЕЧ		16		ф6А-III ГОСТ 5781-82 ℓ=900		1	0,20кг
				Материалы			
				Бетон М300 В6 Мрз 100	1.91	1.61	м³

Ведомость расхода стали на элемент, кг

Марка элемента	Изделия арматурные											
	Арматура класса											Всего
	А-III									Вр-I		
	ГОСТ 5781-82									ГОСТ 6727-80		
	ф6	ф8	ф10	ф12	ф16	ф18	ф22	ф25	Итого	ф5	Итого	
901-4-79с.84-IV-3.200	45.2	22.4	10,5		5,4	30.0	34.9	44.9	194.3	21.1	21.1	215,4
-01	15.0	13.8	3,3	4.6	23,8	27,1			118,6	24.2	24.2	142.8

Продолжение

Изделия закладные									Общий расход
Арматура класса						Прокат марки		Всего	
Ас-II		А-III				ВСт3 сп5			
ГОСТ 5781-82						ГОСТ 103-76			
ф16	Итого	ф8	ф12	ф18	Итого	6×12	Итого		
8,4	8,4	0,8	1,8	2,3	4.9	32.2	32.2	45.5	260,9
1,4	8,4	5.4		2,2	7,6	92.0	92.0	108.0	250,8

Привязан

Инв. №

ГИП	Филатов	
Инженер	Толстикова	
Нач.отд.	Филатов	
Рук.бр.	Алмазов	
Ст.инж.	Брянцева	

ТП901-4-79с.84-IV-3.200

Плита покрытия. Спецификация. Ведомость расхода стали

Стадия	Лист	Листов
Р		1

СОЮЗВОДОКАНАЛПРОЕКТ

25622-01 28

Копировал: Гольденбаум

Формат А3

Альбом II

Инв. № подл. | Подпись и дата | Взам. инв. №

ЗАВОД КВИ

Альбом II

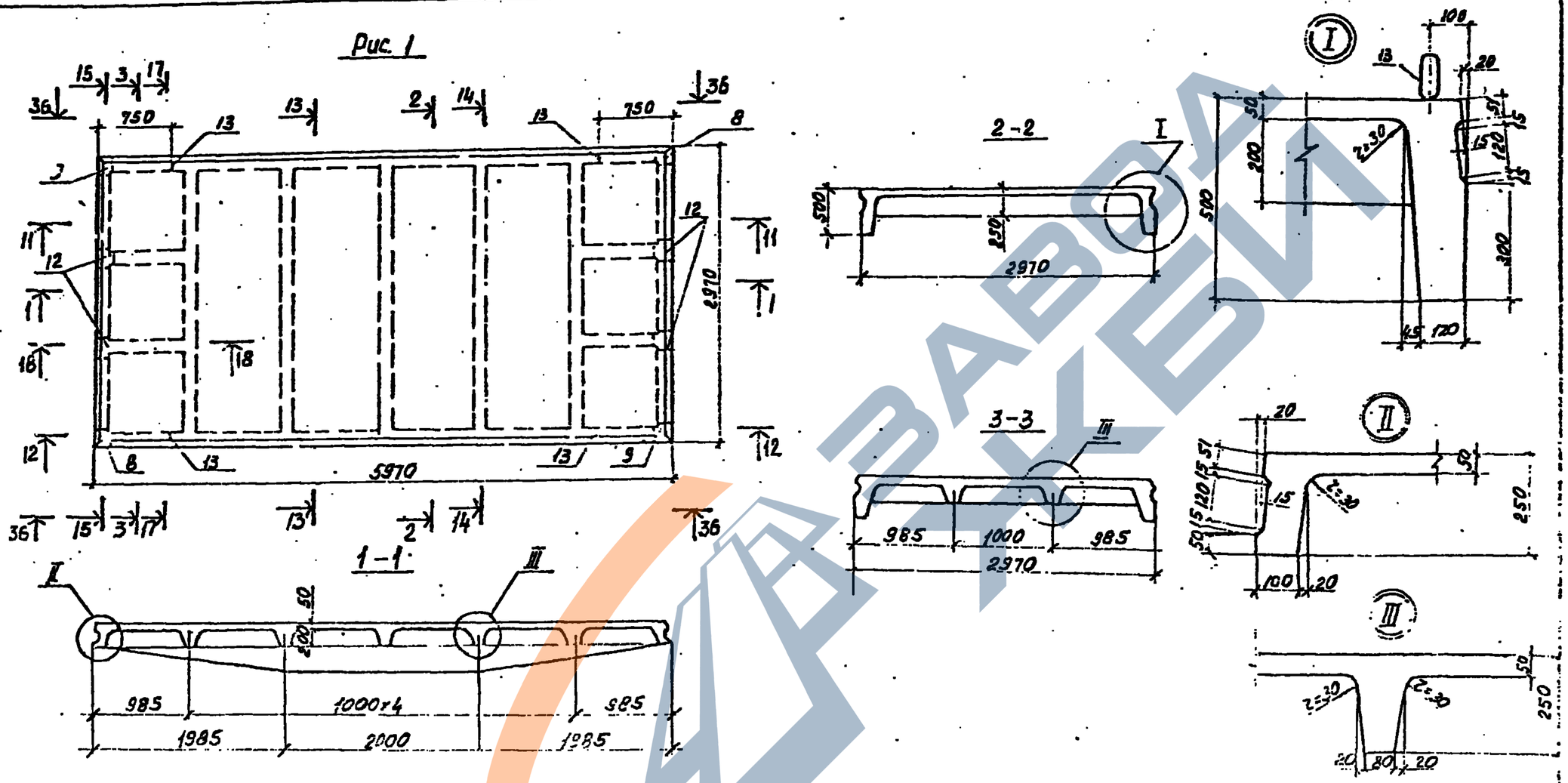

1. Изготавливать в опалубке плит по серии 3.500-3, вып 15.
2. Таблицу исполнений см. лист 2.
3. Сечения 11-11...15-15; 17-17...9-19; 22-22...24-24 и соответствующие узлы; V...VIII; IX...XIII. см. серию 3.500-3.15 1.00000СБ, л.4-7
4. Вид 3Б-3Б см. ТП901-4-79с.84 -IV-3.100 л.2, вид 1-1.

ТП901-4-79с84-IV-3.200СБ		
Плита покрытия. Сборочный чертеж	Р	см. 1:50 / табл. 1:10
	Лист 1	Листов 3
	СОЮЗВОДОКАНАЛПРОЕКТ	

Копировал: Дяченко 25622-01 29 Формат 13

https://zavodjbi.com/

Альбом IV

Рис.2

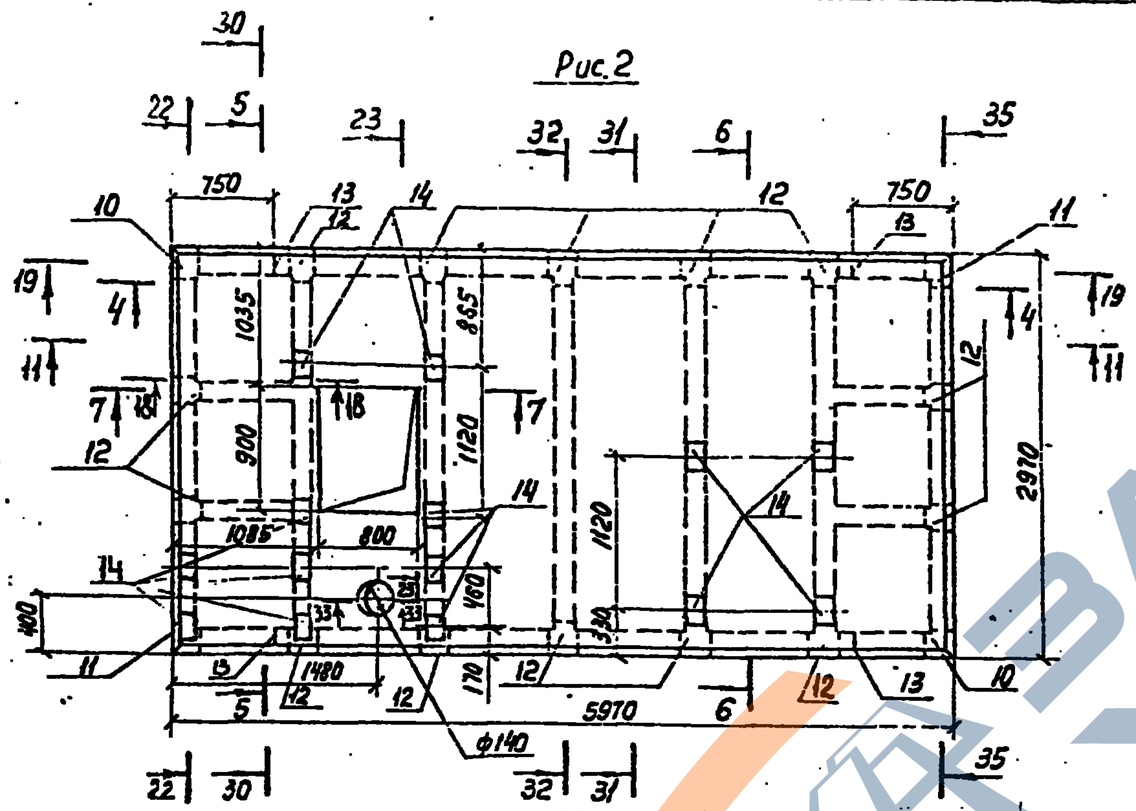

Обозначение	Рис.	Масса ед,т
901-4-79с.84 -IV-3.200	1	4,78
-01	2	4,05

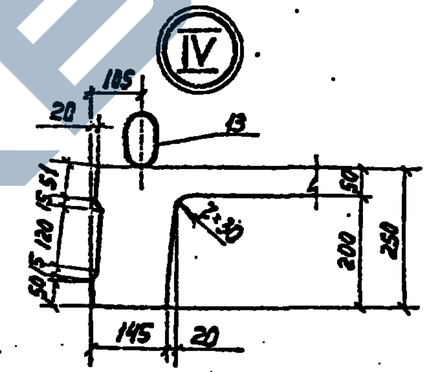

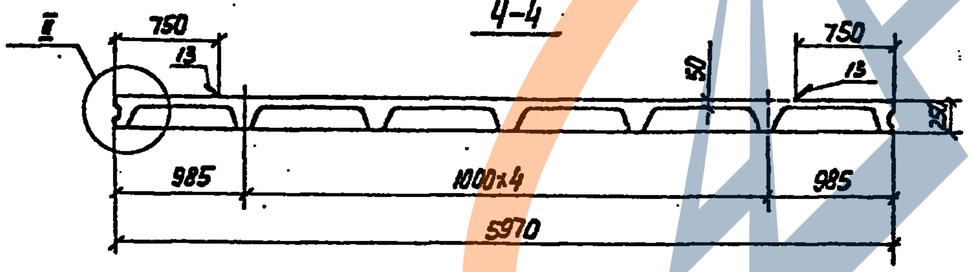

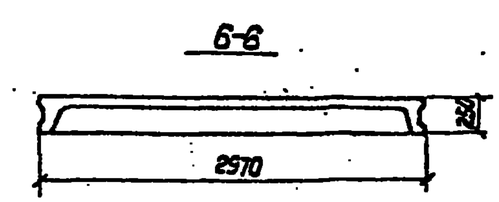

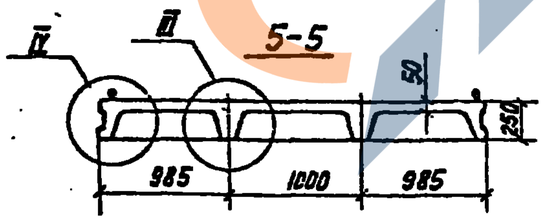

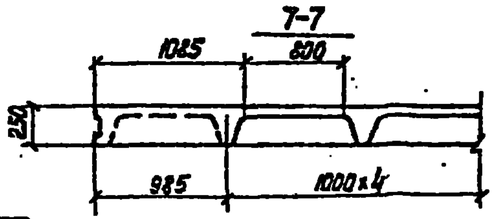

Привязан

Инв. №

ТП 901-4-79с.84-IV-3.200 СБ

Альбом 2

Копировал Лаврухина 25622-01 30 Формат А3

https://zavodjbi.com/

https://zavodjbi.com/

Альбом IV

30-30

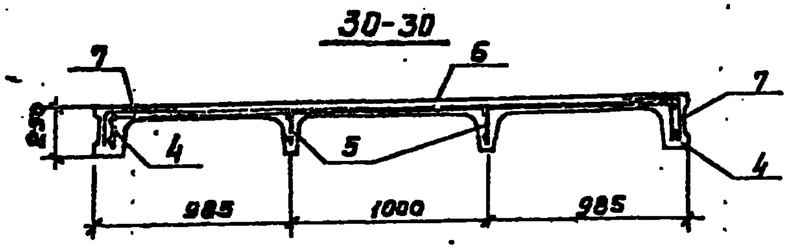

31-31

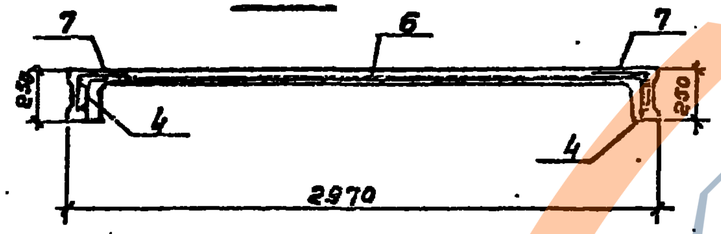

32-32

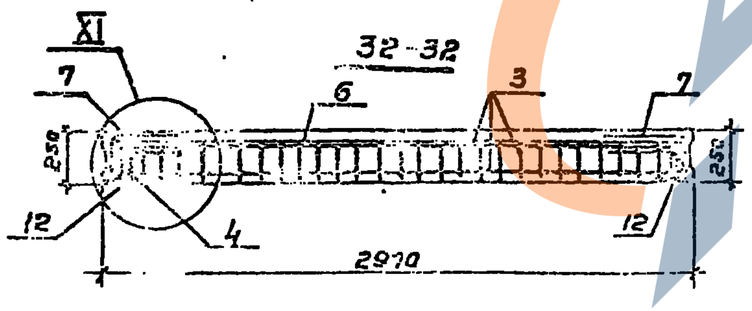

Узел XI - по узлу I 901-4-79.84-IV-3.100 л. 3

33-33

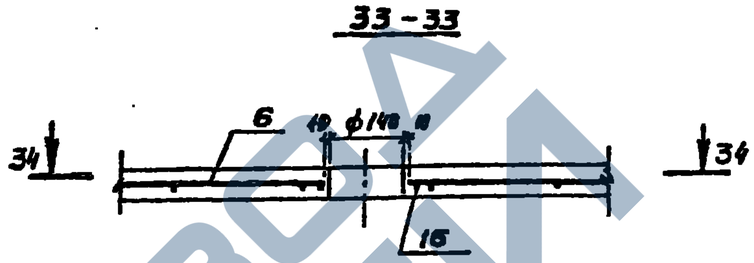

34-34

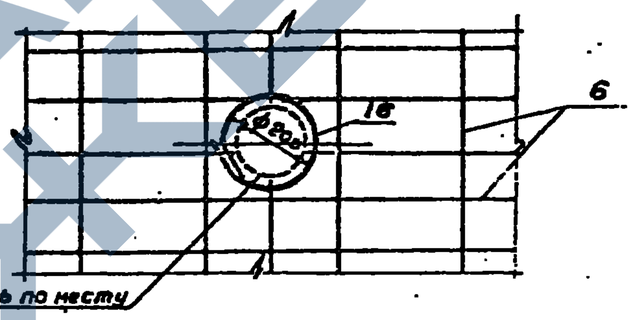

Сетку вырезать по месту

35-35

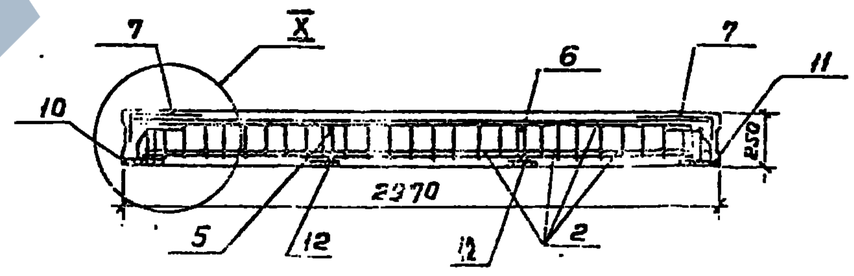

Привязан

Инв. №

ТП 901-4-79с.84-IV-3.100СБ

Лист 3

25622-01 31

Копировал: Гольденкум

Формат А3.

https://zavodjbi.com/

Альбом III

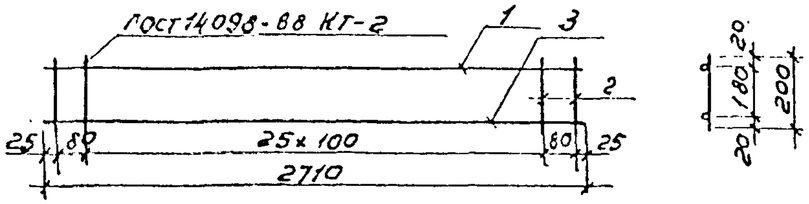

Формат	Зона	Поз.	Обозначение	Наименование	Кол.	Примеч.
				Документация		
			901-4-79с.84-IV-ТТ	ТТ2		
				Детали		
БЧ		1		ф8А-III ГОСТ 5781-82 ℓ=2710	1	1,07кг
БЧ		2		ф6А-III ГОСТ 5781-82 ℓ=200	28	0,04кг
			Переменные данные для исполнений			
				901-4-79с.84-IV-3.201		3,86кг
				Детали		
БЧ		3		ф10А-III ГОСТ 5781-82 ℓ=2710	1	1,67кг
				901-4-79с.84-IV-3.201-01		7,60кг
				Детали		
БЧ				ф18А-III ГОСТ 5781-82 ℓ=2710	1	5,41кг

Привязан

Инв. №

Инв. № подл. | Подпись и дата | Взам. инв. №

			ТП 901-4-79с.84-IV-3.201			
ГИП	Филатов		Каркас плоский	Стадия	Масса	Масштаб
Н.контр.	Алмазов			Р	См. табл.	1:25
Нач.отд.	Филатов			Лист	Листов 1	
Рук.бр.	Алмазов			СОЮЗВОДОКАНАЛПРОЕКТ		
Ст.инж.	Брянцева					

Копировал: В. Филиппова

Формат А4

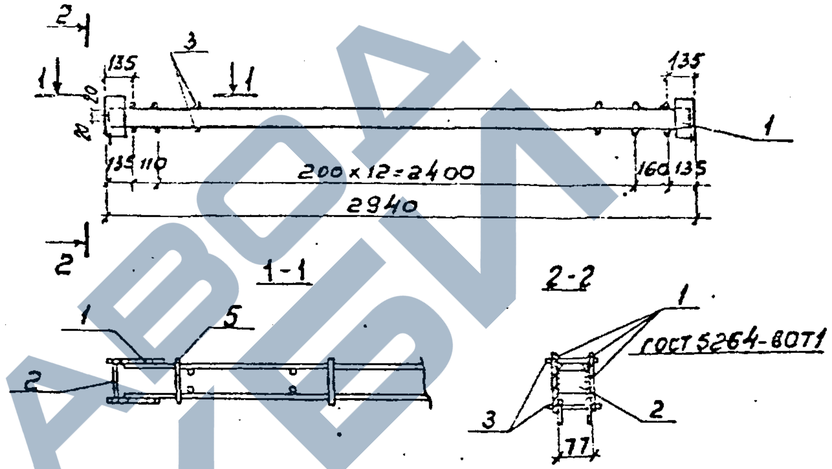

Формат	Зона	Поз.	Обозначение	Наименование	Кол.	Примеч.
				Документация		
			901-4-79с.84-IV-ТТ	ТТ2		
				Сборочные единицы		
		1*	3.900-3 Вып. 4/82ч.2 л.22	Каркас КР16	2	5,3кг
				Детали		
БЧ		2*		Полоса 40х5 ГОСТ 103-76 / Ст3пс6 ГОСТ 380-71 ℓ=78	2	0,12кг
БЧ		3		ф5 Вр-I ГОСТ 6727-80 ℓ=100	30	0,014кг

* Материал поз.2 и пластин поз.1 Ст3 пс6
Варить электродами типа Э46А

Привязан

Инв. №

Инв. № подл. | Подпись и дата | Взам. инв. №

			ТП 901-4-79с.84-IV-2.103			
ГИП	Филатов		Изделие закладное	Стадия	Масса	Масшт.
Н.контр.	Алмазов			Р	11.26	1:25
Нач.отд.	Филатов			Лист	Листов 1	
Рук.бр.	Алмазов			СОЮЗВОДОКАНАЛПРОЕКТ		
Вед.инж.	Толстикова					
Ст.инж.	Брянцева					

25622-01 32

Копировал: В. Филиппова

Формат А4

https://zavodjbi.com/

https://zavodjbi.com/

Вид Б

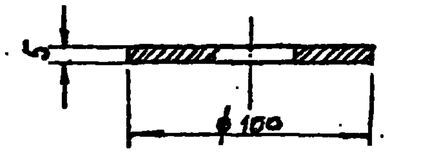

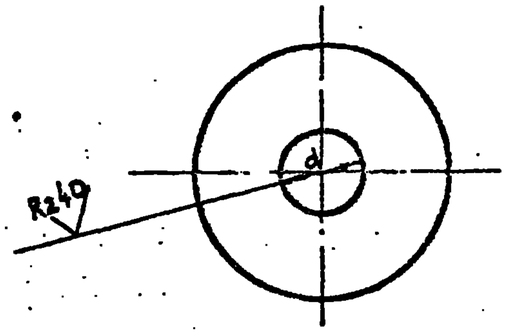

Таблица
условных

Усл.	dмм	Масса
1	6.5	0.307
2	32.5	0.245
3	47.5	0.165

Инв.№ подл. | Подпись и дата | Взам. инв.№

Привязан

Инв.№

Н.контр.	Аверьянов				
Гип	Филиппов				
Нач.отд	Кульметов				
Гл.спец.	Жинчин				
Рук.бр.	Аверьянов				

ТП 901-4-79с84-IV -6.000

Заглушка

Стадия	Масса	Масштаб
Р	см табл.	1:2
Лист	Листов 1	

Лист Р/К 69 ГОСТ 19903-74
3-III-Ст 3 ГОСТ 16523-70

СОЮЗВОДОКАНАЛПРОЕКТ

Копировал В. Филиппова

Формат А4

Rz 80

Вид В

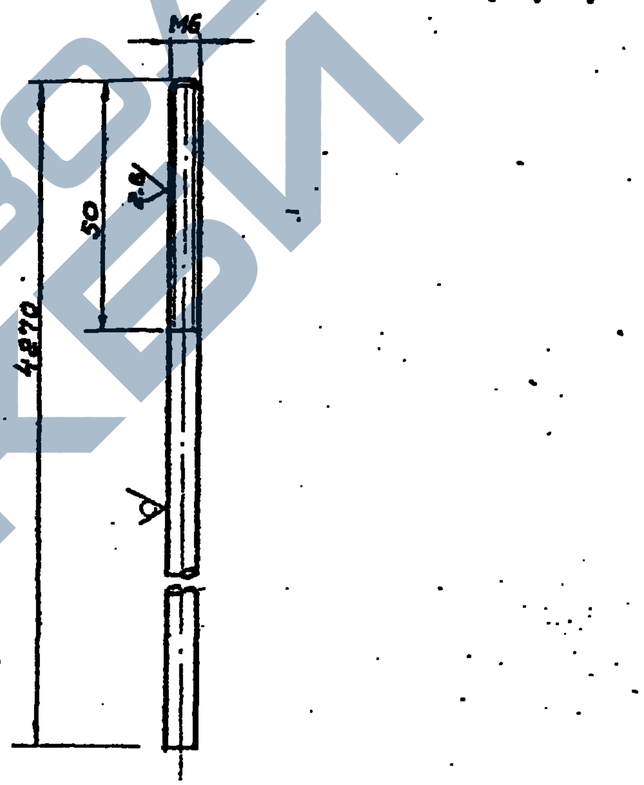

Инв.№ подл. | Подпись и дата | Взам. инв.№

Привязан

Инв.№

Н.контр.	Аверьянов				
Гип	Филиппов				
Нач.отд	Кульметов				
Гл.спец.	Жинчин				
Рук.бр.	Аверьянов				

ТП 901-4-79с84-IV -6.100

Электрод нулевой

Стадия	Масса	Масштаб
Р	0.933	1:1
Лист	Листов 1	

Круг В6 ГОСТ 2590-71
ГАХ 18Н10Т ГОСТ 5949-75

СОЮЗВОДОКАНАЛПРОЕКТ

25622-01 33

Копировал В. Филиппова

Формат А4

https://zavodjbi.com/

https://zavodjbi.com/

Альбом IV

Rz 80 (V)

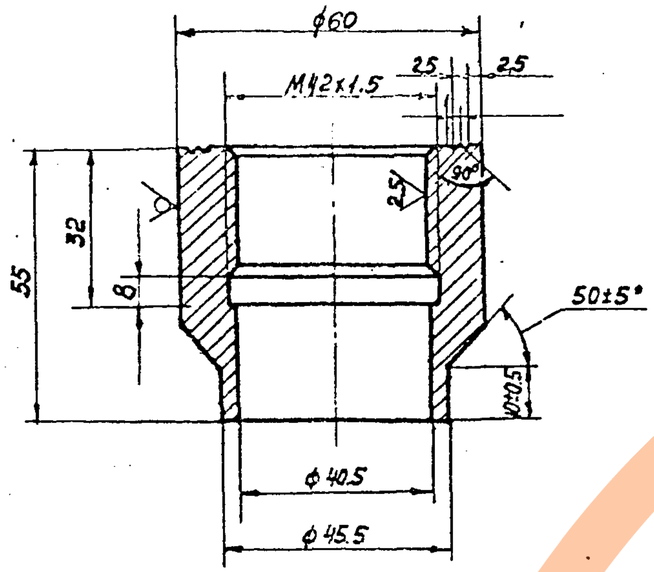

Привязан

Инв. №

Взам. инв. №

Подп. и дата

Инв. № подл.

Н. Контр.	Аверьянов		
ГИП	Филатов		
Нач. отд.	Кильметов		
Гл. спец. от.	Хинчин		
рук. бр.	Аверьянов		

ТП 901-4-79с.84-IV-6200

Бобышка

Стадия	Масса	Масштаб
Р	0.67	1:1
Лист	Листов 1	

Круг 60-5 ГОСТ 7417-75 / 20 ГОСТ 1051-73

Союзводоканалпроект

Копировал Лаврухина формат А4

(V)

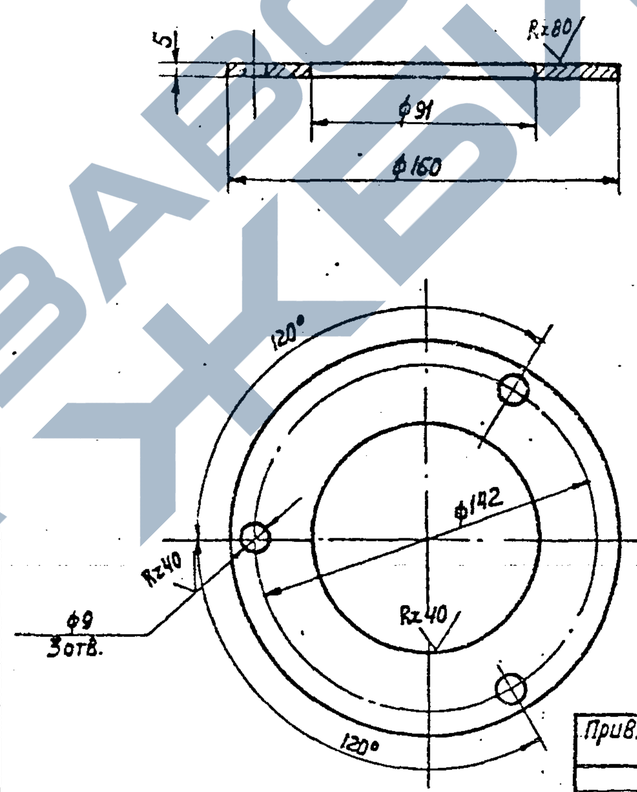

Привязан

Инв. №

Взам. инв. №

Подп. и дата

Инв. № подл.

Н. Контр.	Аверьянов		
ГИП	Филатов		
Нач. отд.	Кильметов		
Гл. спец. от.	Хинчин		
рук. бр.	Аверьянов		

ТП 901-4-79с.84-IV-6300

Фланец

Стадия	Масса	Масштаб
Р	0.52	1:2
Лист	Листов 1	

Лист т/к Б5 ГОСТ 19903-74 / 3-II-ст 3 ГОСТ 16523-70

Союзводоканалпроект

Копировал Лаврухина формат А4 25622-01 34

https://zavodjbi.com/

https://zavodjbi.com/

Альбом IV

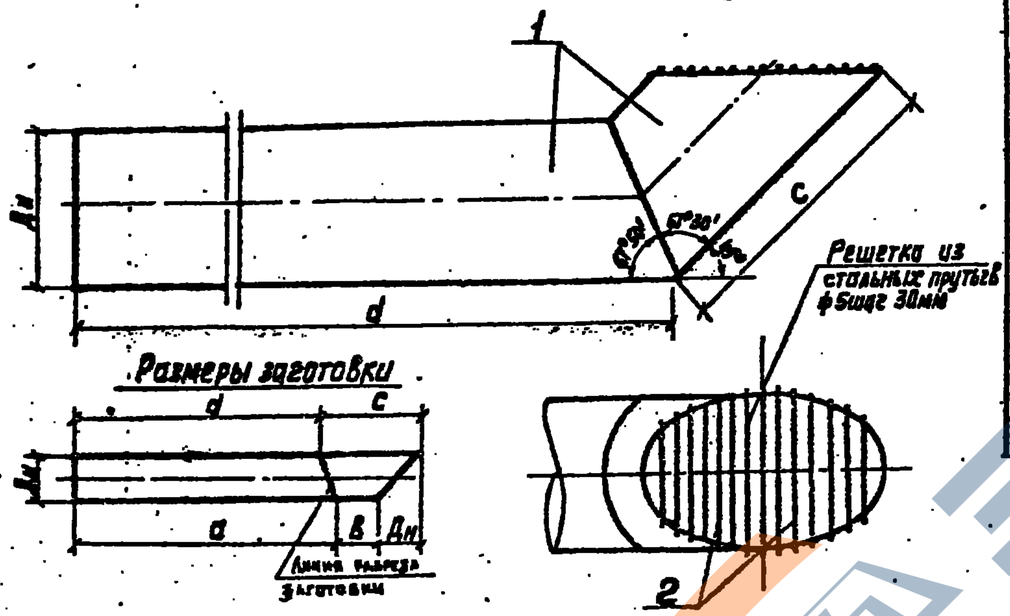

Поз.	Обозначение	Наименование	Кол.	Примеч.
		Детали		
1		Труба 108×4 II ГОСТ 10704-76 / Ст3сп ГОСТ 10705-80 ℓ=2580	1	20.0 кг
1		Труба 159×4.5 II ГОСТ 10704-76 / Ст3сп ГОСТ 10705-80 ℓ=2820	1	32.5 кг
1		Труба 219×6.5 II ГОСТ 10704-76 / Ст3сп ГОСТ 10705-80 ℓ=2930	1	54.5 кг
1		Труба 325×8 II ГОСТ 10704-76 / Ст3сп ГОСТ 10705-80 ℓ=3265	1	106.6 кг
1		Труба 426×5.5 II ГОСТ 10704-76 / Ст3сп ГОСТ 10705-80 ℓ=3515	1	182.5 кг
1		Труба 530×6.4 II ГОСТ 10704-76 / Ст3сп ГОСТ 10705-80 ℓ=3610	1	279.9 кг
2		ф 6 А-I ГОСТ 5781-82		см. табл. размеров

Марка детали	Поз. 1 Размеры, мм					Поз. 2	
	Dн	D	в	c	d	Кол. м	Масса, ед., кг
от 100	108	2200	250	450	2130	1.0	0.22
от 150	159	2250	310	535	2285	1.5	0.33
от 200	219	2460	310	620	2310	2.0	0.44
от 300	325	2650	250	750	2615	3.0	1.10
от 400	426	2800	250	890	2625	7.5	1.65
от 500	530	2950	250	1030	2760	12.0	2.64

1. Сварку производить электродами типа Э46А.
2. Решетку окрасить тремя слоями лака ХС-76 на растворителе Р-4 по слою грунта ХС-04.

Гип	Дзюбенко		
Н.контр.	Усовичев		
Нач.отд.	Усовичев		
Рук.гр.	Осипенко		
Инженер	Гуськова		

ТП 331-47-84-IV-1.000

Деталь отводящего трубопровода ОТ

Стадия	Масса	Масштаб
Р	см. табл.	
Лист	Листов 7	

Госгазводоканалпроект

25622-01 35

Формат А3

https://zavodjbi.com/

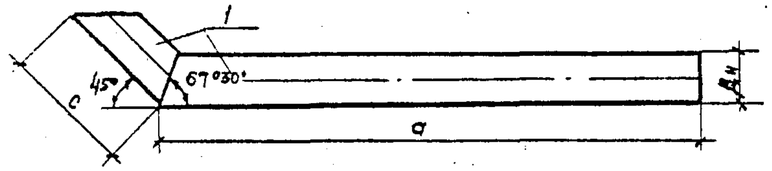

Размеры заготовки

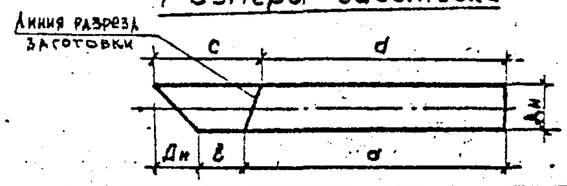

Марка детали	Дн	a	в	c	d	Масса ед,кг
СП 100	108	2200	270	423	2165	20.0
СП 150	159	3100	224	423	3034	39.9

Формат	Зона	Поз.	Обозначение	Наименование	Кол.	Примеч.
				Детали		
		1		Труба 108×3 II ГОСТ 10704-76 / А-Ст3сп ГОСТ 10705-80 ℓ=2580	1	
				Труба 159×3 II ГОСТ 10704-76 / А-Ст3сп ГОСТ 10705-80 ℓ=3160	1	

Сварку производить электродами типа Э46А

Привязан

Инв. №

Взам. инв. №

Подпись и дата

Инв. № подл.

ГИП	Руднев		
Н. контр.	Мирончук		
Нач. отд.	Гарина		
Рук. бр.	Айзорн		
Инженер	Гужговская		

ТП 901-4-79с.84-IV-7.100

Деталь спускного трубопровода СП

Стадия	Масса	Масштаб
Р	см. табл.	
Лист	Листов 1	

СОЮЗВОДОКАНАЛПРОЕКТ

Поз. 2

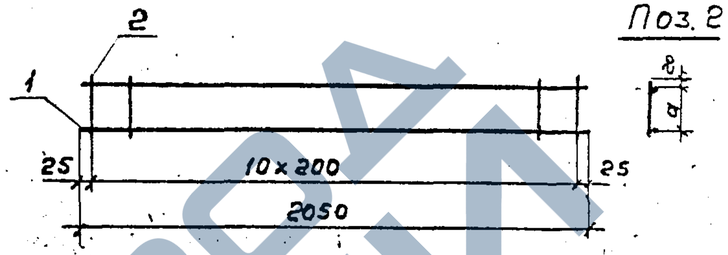

Обозначение	Размер, мм a	Масса ед, кг
901-4-79с.84-IV-5.000	120	1.32
-01	100	1.26
-02	120	2.02
-03	100	1.96

Формат	Зона	Поз.	Обозначение	Наименование	Кол. на испол. — 5.000 —	01	02	03	Примеч.
				Документация					
			901-4-79с.84-IV-ТТ	ТТ2					
				Детали					
Б4		1		ф6А-II ГОСТ 5781-82 ℓ=2050	2	2			8.46кг
Б4				ф8А-II ГОСТ 5781-82 ℓ=2050			2	2	0.81 кг
Б4		2		ф6А-I ГОСТ 5781-82 ℓ=160	11		11		0.036кг
Б4				ф6А-I ГОСТ 5781-82 ℓ=170		11		11	0.031кг

Привязан

Инв. №

Взам. инв. №

Подпись и дата

Инв. № подл.

ГИП	Филатов		
Н. контр.	Алмазов		
Нач. отд.	Филатов		
Рук. Гр.	Алмазов		
Ст. инж.	Брянцева		
Техник	Зудина		

ТП 901-4-79с84-IV-5.000

Сетка

Стадия	Масса	Масштаб
Р	см. табл.	1:20
Лист	Листов 1	

СОЮЗВОДОКАНАЛПРОЕКТ

25622-01

https://zavodjbi.com/