https://zavodjbi.com/

ТИПОВЫЕ КОНСТРУКЦИИ, ИЗДЕЛИЯ И УЗЛЫ ЗДАНИЙ И СООРУЖЕНИЙ

СЕРИЯ 3.300.9-2

МАЛЫЕ ФОРМЫ АРХИТЕКТУРЫ И ЭЛЕМЕНТЫ БЛАГОУСТРОЙСТВА ДЛЯ IV КЛИМАТИЧЕСКОГО РАЙОНА

ВЫПУСК 1

ИЗДЕЛИЯ ЗАВОДСКОГО ИЗГОТОВЛЕНИЯ

РАБОЧИЕ ЧЕРТЕЖИ

РАЗРАБОТАНЫ
ТашЗНИИЭП

ГЛАВНЫЙ ИНЖЕНЕР ИНСТИТУТА МУХАМЕДШИН Л.А.
ГЛАВНЫЙ ИНЖЕНЕР ПРОЕКТА ГИЛЬМАН Я.З.

УТВЕРЖДЕНЫ И ВВЕДЕНЫ В ДЕЙСТВИЕ С 01.06.85
ГОСГРАЖДАНСТРОЕМ
ПРИКАЗ ОТ 24.05.85 N 164

https://zavodjbi.com/

https://zavodjbi.com/

Обозначение	Наименование	Стр.
3.300.9-2.1 - 00.00.00.ТО	Техническое описание	5
01.00.00	ИМ-1, ИМ-2	6
02.00.00	ИМ-3	7
03.00.00	ИМ-4	8
04.00.00	ИМ-5	9
04.10.00	Стойка СМ-1	10
04.20.00	Опорное кольцо ОП-1	11
05.00.00	ИМ-6	12
06.00.00	ИМ-7, ИМ-8, ИМ-9, ИМ-10, ИМ-11, ИМ-12	13
07.00.00	ИМ-13	14
08.00.00	ИМ-14	15
09.00.00	ИМ-15	16
10.00.00	ИМ-16, ИМ-17	17
11.00.00	ИМ-18, ИМ-19	17
10.00.00СБ	ИМ-16, ИМ-17. Сборочный чертеж	18
11.00.00СБ	ИМ-18, ИМ-19. Сборочный чертеж	19
12.00.00	ИМ-20	20
13.00.00	ИМ-21	21
14.00.00	ИМ-22	23
15.00.00	ИМ-23	24
16.00.00	ИМ-24	25
17.00.00	ИМ-25, ИМ-26, ИМ-27, ИМ-28, ИМ-29	26
17.00.00СБ	ИМ-25, ИМ-26, ИМ-27, ИМ-29. Сборочный чертеж	27
18.00.00	ИМ-30	28
19.00.00	ИМ-31	29

Обозначение	Наименование	Стр.
3.300.9-2.1- 20.00.00	ИМ-32	
21.00.00	ИМ-33	30
22.00.00	ИМ-34, ИМ-35, ИМ-36	31
23.00.00	ИМ-37	31
24.00.00	ИМ-38; ИМ 39	32
25.00.00	ИМ-40, ИМ-41, ИМ-42	33
26.00.00	ИМ-43, ИМ-44	34
27.00.00	ИМ-45, ИМ-46	35
28.00.00	ИМ-47, ИМ-48, ИМ-49, ИМ-50, ИМ-51	36
29.00.00	ИМ-52	37
30.00.00	ИМ-53	39
31.00.00	ИМ-54	40
31.00.00	Стойка СМ-2	41
31.20.00	Элемент решетки ЭР-1	42
32.00.00	ИМ-55	43
32.10.00	Стойка СМ-3	44
32.20.00	Элемент решетки ЭР-2	45
32.00.01	М-1, М-2	46
32.00.02	М-3	47
33.00.00	ИМ-56	47
33.10.00	Элемент решетки ЭР-3	48
33.20.00	Элемент решетки ЭР-4	49
34.00.00	ИМ-57	49
34.10.00	Элемент решетки ЭР-5	51

Н.контр	Левин		3.300.9-2.1-00.00.00
Нач.ПМ-2	Турсунбоев		
ГАП	Шмаков		Содержание
ГИП	Пильмон		
Разраб	Радионова		

Стадия	Лист	Листов
Р	1	3

ТашЗНИИЭП Ташкент

20744-02 3

Копировала Блинова Формат А3

https://zavodjbi.com/

https://zavodjbi.com/

Обозначение	Наименование	Стр.
3.300.9-2.1-35.00.00	ИМ-58	52
36.00.00	ИМ-59	53
36.10.00	Элемент решетки ЭР-6	54
36.20.00	Элемент решетки ЭР-7	55
36.30.00	Элемент решетки ЭР-8	55
37.00.00	ИМ-60	56
38.00.00	ИМ-61	57
39.00.00	ИМ-62	58
40.00.00	ИМ-63	59
41.00.00	ИМ-64	60
42.00.00	ИМ-65	61
42.10.00	Опорная рама ОР-1	62
43.00.00	ИМ-66	63
43.10.00	Элемент решетки ЭР-9	64
43.20.00	Элемент решетки ЭР-10	65
43.30.00	Элемент решетки ЭР-11	66
43.40.00	Элемент решетки ЭР-12	67
44.00.00	ИМ-67	68
45.00.00	ИМ-68	69
46.00.00	ИМ-69	70
47.00.00	ИМ-70	70
48.00.00	ИМ-71	71
49.00.00	ИМ-72, ИМ-73	72
50.00.00	ИМ-74, ИМ-75, ИМ-76	73
51.00.00	ИМ-77	74
52.00.00	ИМ-78, ИМ-79	75
53.00.00	ИМ-80	76

Обозначение	Наименование	Стр.
3.300.9-2.1-54.00.00	ИМ-81, ИМ-82	77
55.00.00	ИМ-83	78
56.00.00	ИМ-84, ИМ-85	79
57.00.00	ИМ-86	80
58.00.00	Полукольцо ПК-1, ПК-2	81
58.10.00	Сетка С-1, С-2	82
58.20.00	МН-1	83
58.30.00	МН-2	83
58.40.00	МН-3	84
58.00.01	Петля П-1	84
59.00.00	Полукольцо ПК-3	85
59.10.00	С-3	86
59.20.00	МН-4	86
60.00.00	Фундаменты Ф-1, Ф-2	87
60.10.00	МН-5	88
60.20.00	МН-6	88
61.00.00	Элемент ограждения ЭО-1	89
62.00.00	Бетонная чаша БЧ-1	89
61.00.00 СБ	Элемент ограждения ЭО-1 Сборочный чертеж	90
61.10.00	Каркас плоский К-1, К-2	91
61.20.00	Каркас плоский К-3	92
61.30.00	МН-7 Изделие закладное	92
62.00.00 СБ	Бетонная чаша БЧ-1. Сборочный чертеж	93
62.10.00	МН-8 Изделие закладное	95
62.20.00	МН-9 Изделие закладное	95
63.00.00	Бетонная чаша БЧ-2	96
64.00.00	Бетонная чаша БЧ-3	96

https://zavodjbi.com/

https://zavodjbi.com/

Обозначение	Наименование	Стр.
3.300.9-2.1-63.00.00 СБ	Бетонная чаша БЧ-2. Сборочный чертеж	97
64.00.00 СБ	Бетонная чаша БЧ-3. Сборочный чертеж	99
65.00.00	Бетонная чаша БЧ-4	101
66.00.00	Бетонная чаша БЧ-5	101
65.00.00 СБ	Бетонная чаша БЧ-4. Сборочный чертеж	102
66.00.00 СБ	Бетонная чаша БЧ-5. Сборочный чертеж	104
66.00.03	МС-1, МС-2 Изделия соединительные	106
67.00.00	ИД-1	107
67.10.00	Каркас деревянный КД-1	108
67.20.00	Каркас деревянный КД-2	108
67.30.00	Связь металлическая СМ-1	109
68.00.00	ИД-2	110
68.10.00	Каркас деревянный КД-4	111
68.20.00	Связь металлическая СМ-2	111
69.00.00	ИД-3	112
69.10.00	Каркас деревянный КД-3	113
70.00.00	ИД-4 Сборочный чертеж	114
70.00.01	Позиции 1...6	115
70.00.02	Позиция 7	116
70.00.03	Позиция 8	116
71.00.00	ИД-5	117
71.00.01	Позиции 1...4	118
71.00.02	Позиции 5...11	118
72.00.00	ИД-6	119
72.00.04	Позиция 4	120
72.00.05	Позиция 5	120
73.00.00	ИД-7	121

Обозначение	Наименование	Стр.
3.300.9-2.1-73.00.01	Позиции 1, 2	122
73.00.03	Позиция 4	122
74.00.00	ИД-8	123
75.00.00	ИД-9	124
76.00.00	ИД-10	125
77.00.00	ИД-11	126
77.10.00	ЭД-1	127
77.20.00	ЭД-2	127
78.00.00	ИД-12	128
78.00.00	ЭД-3	129
78.00.01	ЭД-4	129
79.00.00	ИД-13	130
79.10.00	ЭД-5	131
79.10.10	Накладка НМ-1	131
00.00.00 РМ	Ведомость расхода материалов	132
00.00.00 РС	Ведомость расхода стали	141

Копировала Блинова 20744-02 5 Формат А3

https://zavodjbi.com/

https://zavodjbi.com/

1. Общая часть

Выпуск 1 настоящей серии содержит рабочие чертежи изделий малых форм архитектуры и элементов благоустройства.

Изделия имеют маркировку, где буквы обозначают: ИМ - изделия металлические; ИД - изделия деревянные; БЧ - бетонные чаши; КД - каркас деревянный и т.д.

Цифры после буквенного индекса обозначают тип изделия.

Разработанные конструкции и изделия предназначены для размещения на площадках в центрах „Махалля" жилых образований и выполняются в различных материалах - бетоне, металле, дереве.

2. Технические требования.

Бетон для сборных железобетонных изделий малых форм архитектуры применять марки М100, М150, М300. Сталь для изготовления арматурных изделий и закладных деталей должна отвечать требованиям ГОСТов, указанных на чертежах. Сварные сетки изготавливать на автоматических линиях.

Электродуговая сварка закладных деталей оговорена в чертежах. Качество железобетонных конструкций и изделий должны отвечать требованиям ГОСТ 13015.0-83.

На поверхности ж.б. изделий не допускаются раковины, сколы, наплывы бетона или вмятины.

Поверхности металлических изделий и деталей должны соответствовать ГОСТ 2309-73, швы сварных соединений - ГОСТ 5264-80. Материалы, применяемые для изготовления металлических изделий и деталей должны удовлетворять требованиям ГОСТов, указанных на чертежах. Окраска металлических изделий должна производиться нитроэмалью или масляной краской за 2 раза по чистой, высушенной, загрунтованной поверхности.

Арматура А-I и А-III должна соответствовать ГОСТ 5781-82. Марка стали для класса А-I - Ст3 сп3, для класса А-III - 35ГС.

Деревянные изделия и детали должны изготовляться из пиломатериалов хвойных пород 2 сорта по ГОСТ 8486-66**. Поверхности деревянных изделий должны быть тщательно оструганы, ошкурены и покрыты водоустойчивым лакокрасочным покрытием группы I по ГОСТ 9825-73*. Клеющие материалы должны быть водостойкими и обеспечивать прочность при склеивании по клеевому слою в сухом состоянии не менее 20 кгс/м². Прочность клеевых соединений проверяют по ГОСТ 9624-72*.

3. Защита конструкций от коррозии.

В железобетонных изделиях толщина защитного слоя бетона до поверхности арматуры должна соответствовать проектной и обеспечиваться путем применения пластмассовых или цементных фиксаторов.

Антикоррозийную защиту закладных деталей, металлических изделий и деталей, крепежных элементов выполнять в соответствии с требованиями СНиП II-28-73*.

4. Приемка, транспортирование, хранение.

Изделия и детали малых форм архитектуры должны быть приняты техническим контролем предприятия-изготовителя.

Поставка изделий может производиться в собранном виде или комплектно (в соответствии с рабочими чертежами). При укладке для транспортирования изделия должны быть обеспечены устройствами для погрузки и монтажа.

Транспортирование изделий и деталей должно производиться в условиях, исключающих возможность загрязнения и механических повреждений. Изделия малых форм должны храниться на складах готовой продукции, рассортированные по типам.

Н.контр.	Левин		3.300.9-2.1-00.00.00 ТО	
Нач.АПМ2	Турсунбаева			
ГАП	Шмаков		Техническое описание	Стадия: Р; Лист: 1; Листов: 1
ГИП	Гильман			
Разраб.	Голубева			Ташзниизп г.Ташкент

20744-02 6

Коп. Владиславлева Формат А3

https://zavodjbi.com/

https://zavodjbi.com/

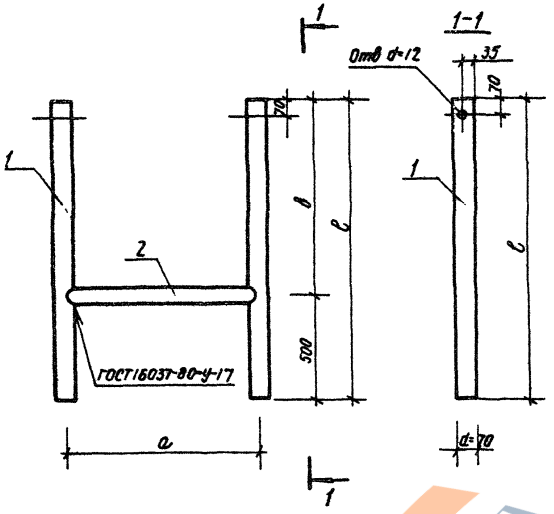

Формат	Зона	Поз.	Обозначение	Наименование	Кол.	Примечание
				Документация.		
А3			3.300.9-2.1-00.00.00 ТО	Техническое описание.		
А3			00.00.00 РМ	Ведомость расхода материалов		
				Детали		Масса ед. кг.
				Переменные данные для исполнений:		
			3.300.9-2.1-01.00.00 (ИМ-1)			
				Труба ГОСТ 10704-76* / ст 3сп ГОСТ 10705-80		
БЧ		1	01.00.01	70×3,5 С=1350.	2	7,75
БЧ		2	01.00.02	50×3,5 С=820	1	3,21
			3.300.9-2.1-01.00.00-01 (ИМ-2)			
				Труба ГОСТ 10704-76* / ст 3сп ГОСТ 10705-80		
БЧ		1	01.00.03	70×3,5 С=1550	2	8,90
БЧ		2	01.00.04	50×3,5 С=1020	1	4,05

Обозначение	Марка	Рис.	Размеры, мм			Масса, кг
			а	в	с	
3.300.9-2.1-01.00.00	ИМ-1	1	820	850	1350	18,71
01.00.00-01.	ИМ-2	1	1020	1050	1550	21,85

				3.300.9-2.1-01.00.00.		
Н.контр.	Левин			ИМ-1, ИМ-2	Стадия	Масса	Масштаб
Нач.ПТМ-2	Турсунбаева				Р	см. табл.	
Гл.спец.	Левин				Лист	Листов 1	
ГИП	Гильман				ТашЗНИИЭП Ташкент		
Разработ.	Насибулина						

20744-02 7
Копировала / Панкина / Формат А3.

https://zavodjbi.com/

https://zavodjbi.com/

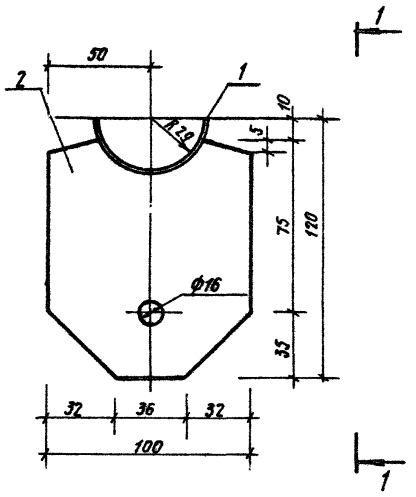

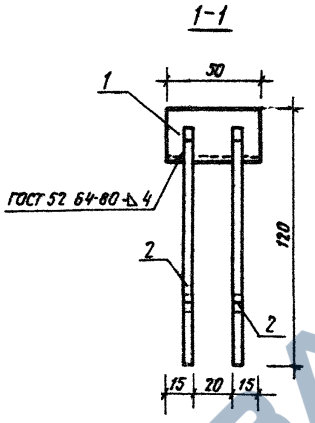

Формат	Зона	Поз.	Обозначение	Наименование	Кол.	Примечание
				Документация.		
А3			3.300.9-2.1-00.00.00ТО	Техническое описание.		
А3			00.00.00.ВМ	Ведомость расхода материалов.		
				Детали.		Масса ед. кг.
				Полоса. ГОСТ 103-76* / Ст.3СП ГОСТ 535-79*		
БЧ		1	02.00.01	4x50 С=91	1	0,15
БЧ		2	02.00.02.	5x100 С=110	2	0,43

				3.300.9-2.1-02.00.00.		
Н.контр.	Левин			ЦМ-3	Стадия: Р	Масса: 1,01	Масштаб: 1:2
Нач.ПТП-2	Турсунбаева				Лист	Листов 1
Гл.спец.	Левин				ТашЗНИИЭП Ташкент	
ГИП	Гальман					
Разработ.	Баббеков					

20744-02 8

Копировал | Подпись | Формат А4

https://zavodjbi.com/

https://zavodjbi.com/

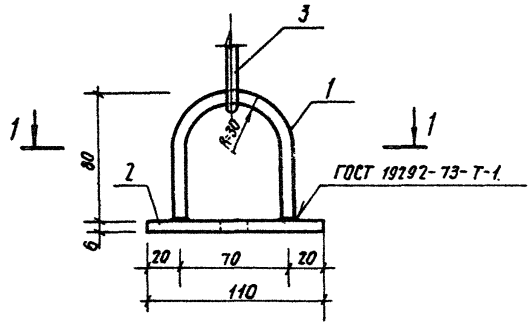

1 – 1

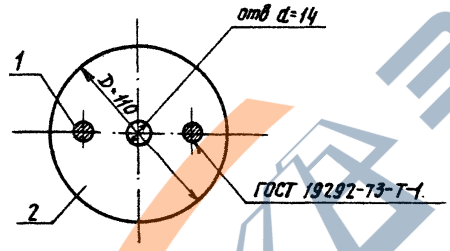

Формат	Зона	Поз.	Обозначение	Наименование	Кол.	Примечание
				Документация		
А3			3.300.9-2.1-00.00.00ТО	Техническое описание		
А3			00.00.00 РМ	Ведомость расхода материалов.		
				Детали		Масса ед. кг
Б4		1	03.00.01	ф10 А-I ГОСТ 5781-82 С=210	1	0,13
Б4		2	03.00.02	Полоса 6×110 ГОСТ 103-76* Ст3сп ГОСТ 535-79*		
				С=110	1	0,57
				Стандартные изделия.		
		3		Цепь 82-10×35 ГОСТ 2319-81 С-900	1	

				3.300.9-2.1-03.00.00		
Н.контр.	Левин			ИМ-4	Стадия	Масса	Масштаб
Нач.АПМ-2	Турсунбаева				Р	0,65	1:2
Гл.спец.	Левин				Лист.	Листов 1	
ГИП	Гильман				ТашЗНИИЭП Ташкент		
Разработ.	Насибулина						

20744-02 9

https://zavodjbi.com/

https://zavodjbi.com/

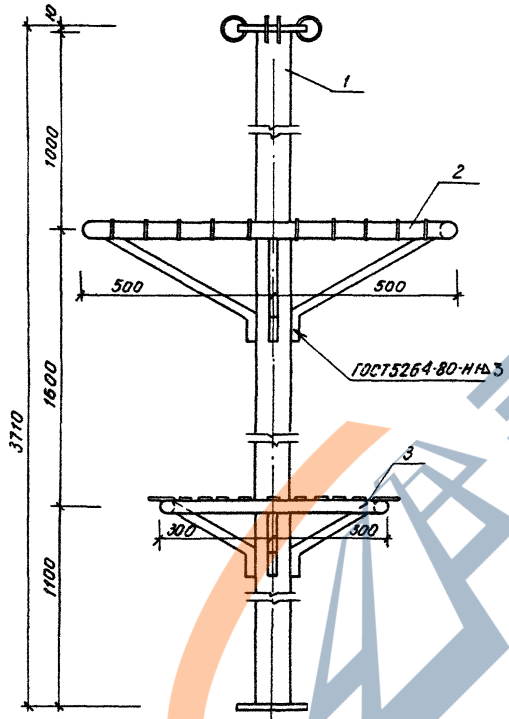

Формат	Зона	Позиц.	Обозначение	Наименование	Кол.	Примечание
				Документация		
А3			3.300.9-2.1-00.00.00 ТО	Техническое описание		
А3			00.00.00 РМ	Ведомость расхода материалов		
				Сборочные единицы		
А3		1	04.10.00	Стойка СМ-1	1	
А3		2	04.20.00	Опорное кольцо ОП-1	1	
А3		3	15.00.00	Изделие ИМ-23	1	

				3.300.9-2.1-04.00.00			
Н.контр.	Левин			ИМ-5	Стадия	Масса	Масштаб
Нач. АПМ-2	Турсинбаева				Р	75,47	1:10
Гл.спец.	Левин				Лист	Листов 1	
ГИП	Гильман				ТашЗНИИЭП Ташкент		
Розраб.	Бабаеков						

https://zavodjbi.com/

Копировал Бершадская 20744-02 10

https://zavodjbi.com/

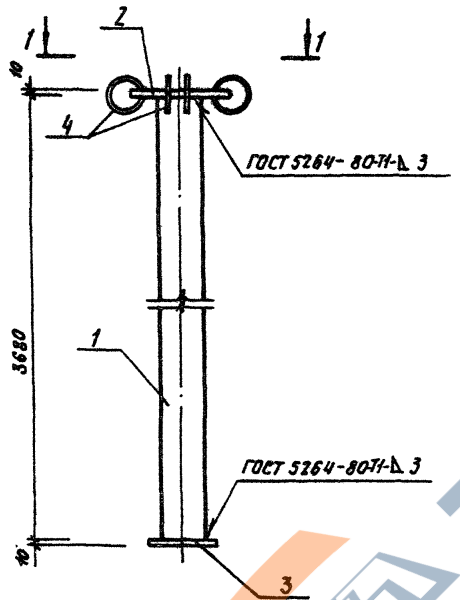

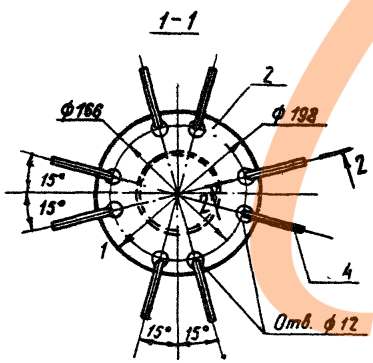

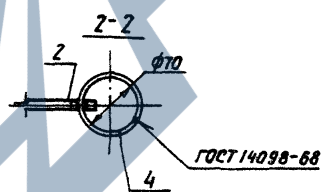

Формат	Зона	Позиц.	Обозначение	Наименование	Кол.	Примечание.
				Документация		
А3			3.300.9-2.1-00.00.00ТО	Техническое описание		
				Детали		Масса ед, кг
Б4		1	04.10.01	Труба 102×3,5 ГОСТ 10704-76* / Ст 3сп ГОСТ 10705-80		
				С=3680	1	31,30
				Полоса ГОСТ 103-76* / Ст 3сп ГОСТ 535-79*		
Б4		2	04.10.02	10×200 С=200	1	3,14
Б4		3	04.10.03	10×150 С=150	1	1,77
Б4		4	04.10.04	Ф10А-I ГОСТ 5781-82 С=195	8	0,125

				3.300.9-2.1-04.10.00			
Н.контр.	Левин			Стойка СМ-1	Стадия	Масса	Масштаб
Нач.ПМ-2	Турсунбаева				Р	36,83	1:10
Гл. спец	Левин				Лист	Листов 1	
ГИП	Гильман				ТашЗНИИЭП Ташкент		
Разраб	Баббеков						

20744-02 ТК

https://zavodjbi.com/

https://zavodjbi.com/

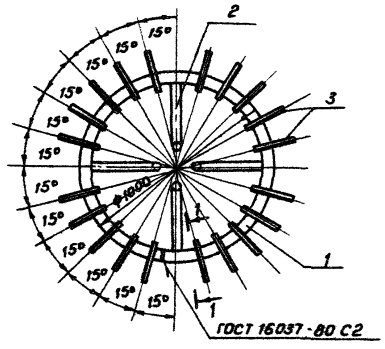

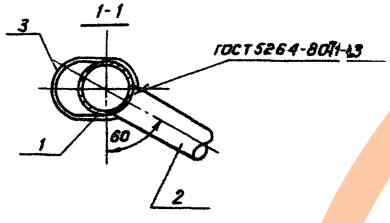

Поз. 3

Поз. 2

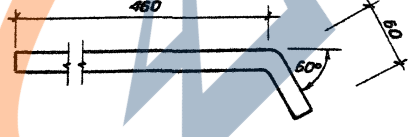

Формат	Зона	Поз.	Обозначение	Наименование	Кол.	Примечание
				Документация		
А3			3.300.9-2.1-00.00.00ТО	Техническое описание		
А3			00.00.00РМ	Ведомость расхода мат-ов		
				Детали		Масса ед.кг.
				Труба $\frac{\text{ГОСТ 10704-76*}}{\text{Ст3сп ГОСТ 10705-80}}$		
Б4		1	04.20.01	70х3,5 ℓ=3140	1	19,47
Б4		2	04.20.02	40х3,5 ℓ=540	4	1,81
Б4		3	04.20.03	ФВА-I ГОСТ 5781-82 ℓ=320	20	0,195

				3.300.9-2.1-04.20.00			
Н.контр.	Левин			Опорное кольцо ОП-1	Стадия	Масса	Масштаб
Инж.мт-в	Турсунбаева				Р	29,81	1:20
Гл.спец.	Левин				Лист	Листов 1	
ГИП	Гильман				ТашЗНИИЭП г.Ташкент		
Разраб.	Баббеков						

https://zavodjbi.com/

https://zavodjbi.com/

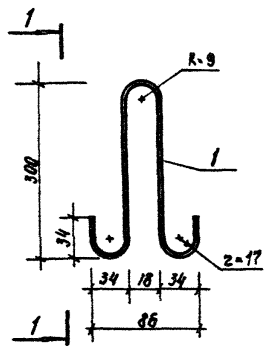

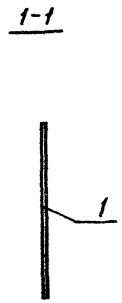

Формат	Зона	Поз.	Обозначение	Наименование	Кол.	Примечание
				Документация		
А3			3.300.9-2.1-00.00.00ТО	Техническое описание.		
А3			00.0000 РМ	Ведомость расхода материалов		

				3.300.9-2.1-05.00.00		
Н. контр.	Левин			ИМ-6	Стадия: Р	Масса: 0,4т	Масштаб: 1:10
Нач. АПМ-2	Турсунбаева				Лист	Листов 1.
Гл. спец.	Левин					
ГИП	Гильман			ФОЛ I ГОСТ 5781-82. С-790	ТашЗНИИЭП Ташкент	
Разработ.	Баббеков					

20744-02 13
Копировал. Панина Формат А3

https://zavodjbi.com/

https://zavodjbi.com/

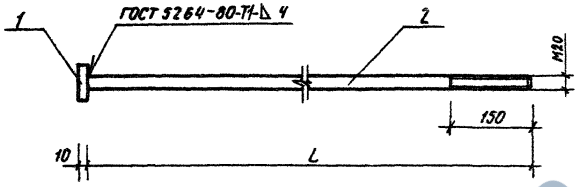

Формат	Зона	Поз.	Обозначение	Наименование	Кол.	Примечание
				Документация		
А3			3.300.9-2.1-00.00.00 ТО	Техническое описание.		
А3			00.00.00 ОМ	Ведомость расхода материалов		
				Детали		масса ед. кг.
БЧ		1	06.00.01.	Полоса 10×50 ГОСТ 103-76* Ст 3СП ГОСТ 535-79*		
				ℓ= 50	1	0,20
			Переменные данные для исполнений:			
			3.300.9-2.1-	06.00.00 (ИМ-7)		
БЧ		2	06.00.02.	ф 20 АI ГОСТ 5781-82. ℓ=3060	1	7,56
			3.300.9-2.1-	06.00.00-01 (ИМ-8)		
БЧ		2	06.00.03	ф20 АI ГОСТ 5781-82 ℓ=2670	1	6,60
			3.300.9-2.1-	06.00.00-02 (ИМ-9)		
БЧ		2	06.00.04	ф20 АI ГОСТ 5781-82 ℓ=2430	1	6,00
			3.300.9-2.1-	06.00.00-03 (ИМ-10)		
БЧ		2	06.00.05	ф20 АI ГОСТ 5781-82 ℓ=2370	1	5,85
			3.300.9-2.1-	06.00.00-04 (ИМ-11)		
БЧ		2	06.00.06	ф20 АI ГОСТ 5781-82 ℓ=2510	1	6,20
			3.300.9-2.1-	06.00.00-05 (ИМ-12)		
БЧ		2	06.00.07	ф20 АI ГОСТ 5781-82 ℓ=2830	1	6,99

Обозначение	Марка	Рис.	L мм	Масса, кг
3.300.9-2.1-06.00.00	ИМ-7	1	3060	7,76
-01	ИМ-8	1	2670	6,80
-02	ИМ-9	1	2430	6,20
-03	ИМ-10	1	2370	6,05
-04	ИМ-11	1	2510	6,40
-05	ИМ-12	1	2830	7,19

Н.контр.	Левин		
Нач.ПМ-2	Турсунбаева		
Гл.спец.	Левин		
ГИП	Гильман		
Разработ.	Насибулина		

3.300.9-2.1-06.00.00.

ИМ-7, ИМ-8, ИМ-9, ИМ-10, ИМ-11, ИМ-12

Стадия	Масса	Масштаб
Р	см. табл.	1:5
Лист	Листов 1.	

ТашЗНИИЭП Ташкент

20740-02 14

Калькировал Ігнатьева; Формат А3.

https://zavodjbi.com/

https://zavodjbi.com/

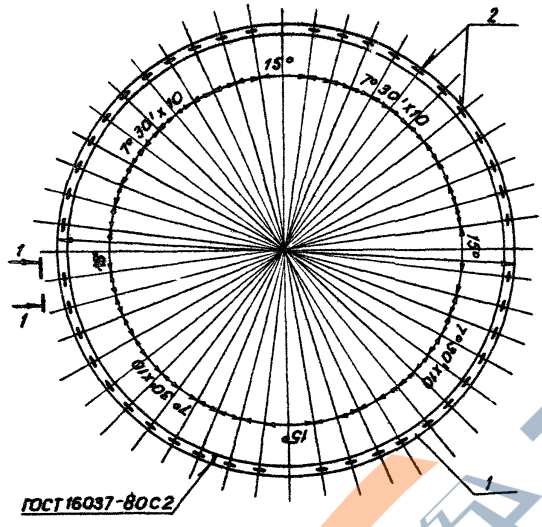

1-1

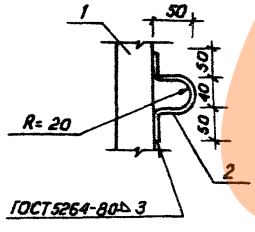

Формат	Зона	Позиция	Обозначение	Наименование	Кол.	Примечание
				Документация		
А3			3.300.9-2.1-00.00.00 ТО	Техническое описание		
А3			00.00.00 РМ	Ведомость расхода материалов		
				Детали		масса ед, кг.
Б4		1	07.00.01	Труба 60х3 ГОСТ 10704-76* / ст 3СП ГОСТ 10705-80		
				ℓ=8790	1	37,10
БН		2	07.00.02	ф10АI ГОСТ 5781-82 ℓ=240	44	0,15

				3.300.9-2.1-07.00.00			
Н. контр.	Левин			ИМ-13	Стадия	Масса	Масшт.
Нач. отд.	Турсунбаева				Р	43,7	1:20
Гл. спец.	Левин				Лист	Листов 1	
ГИП	Гильман				Таш ЗНИИЭП Ташкент		
Разраб.	Баббеков						

20744-02 Кол. Владиславлева 15 Формат А3

https://zavodjbi.com/

https://zavodjbi.com/

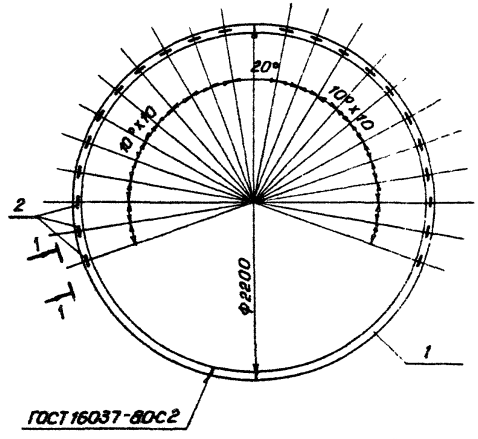

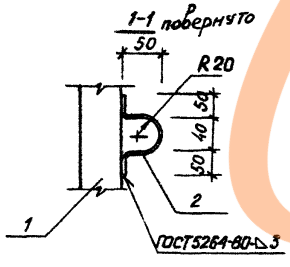

Формат	Зона	Позиция	Обозначение	Наименование	Кол.	Примечание
				Документация		
А3			3.300.9-2.1-00.00.00 ТО	Техническое описание		
А3			00.00.00 РМ	Ведомость расхода материалов		
				Детали		Масса ед, кг.
Б4		1	08.00.01	Труба 60х3 ГОСТ 10704-76* / ст3сп ГОСТ 10705-80		
				ℓ=6908	1	29,15
Б4		2	08.00.02	Ф10АI ГОСТ 5781-82 ℓ=240	22	0,15

				3.300.9-2.1-08.00.00			
Н.контр.	Левин			ИМ-14	Стадия	Масса	Масшт.
Нач. АПМ 2	Турсунбаева				Р	32,45	1:20
Гл. спец.	Левин				Лист	Листов 1	
ГИП	Гильман				ТашЗНИИЭП Ташкент		
Разраб.	Бабаеков						

20744-02 16
Коп. Владиславлева

Формат А

https://zavodjbi.com/

https://zavodjbi.com/

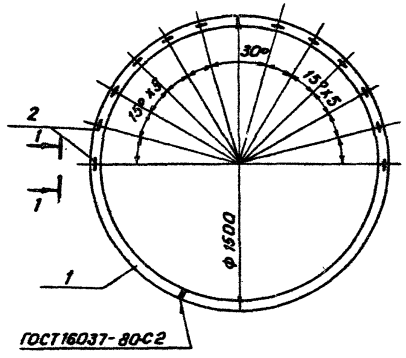

Формат	Зона	Позиц.	Обозначение	Наименование	Кол.	Примечание
				Документация		
А3			3.300.9-2.1-00.00.00ТО	Техническое описание		
А3			00.00.00ВМ	Ведомость расхода материалов		
				Детали		масса ед. кг.
Б4		1	09.00.01	Труба $\frac{60\times3\ ГОСТ\ 10704-76*}{ст3сп\ ГОСТ\ 10705-80}$		
				ℓ=4520	1	19,08
Б4		2	09.00.02	ф10АI ГОСТ 5781-82; ℓ=240	12	0,15

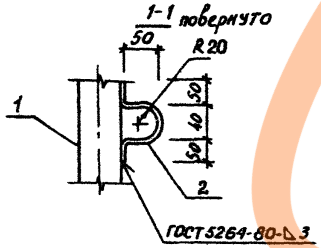

				3.300.9-2.1-09.00.00		
Н.контр.	Левин			ИМ-15	Стадия	Масса	Масштаб
Нач.АПМ2	Турсунбаев				Р	20,08	1:20
Гл.спец.	Левин				Лист	Листов 1
ГИП	Гильман				ТашЗНИИЭП г.Ташкент	
Разраб.	Бабаев					

20744-02 17
Кол. Владиславлева

Формат А

https://zavodjbi.com/

https://zavodjbi.com/

Формат	Зона	Позиция	Обозначение	Наименование	Кол.	Примечание
				Документация		
			3.300.9-2.1-00.00.00ТО	Техническое описание		
			10.00.00 СБ	Сборочный чертеж		
			00.00.00 РМ	Ведомость расхода материал		
				Детали		масса ед., кг
Б4		1	10.00.01	труба 60×3 ГОСТ 10704-76* / ст 3сп ГОСТ 10705-80		
				ℓ=1280	1	5,41
				Переменные данные для исполнений:		
				3.300.9-2.1-10.00.00 (ИМ-16)		
Б4		2	10.00.02	⌀10 АI ГОСТ 5781-82 ℓ=240	8	0,15
				3.300.9-2.1-10.00.00-01 (ИМ-17)		
Б4		2	10.00.02	⌀10 АI ГОСТ 5781-82 ℓ=240	4	0,15

Н.контр.	Левин		3.300.9-2.1-10.00.00
Нач.АПМ-2	Турсунбаева		
Гл.спец.	Левин		ИМ-16, ИМ-17
ГИП	Гильман		
Разраб.	Баббеков		

Стадия	Лист	Листов
Р		1

Ташзнииэп г. Ташкент

Формат	Зона	Позиция	Обозначение	Наименование	Кол.	Примечание
				Документация		
			3.300.9-2.1-00.00.00ТО	Техническое описание		
			11.00.00 СБ	Сборочный чертеж		
			00.00.00 РМ	Ведомость расхода материалов		
				Детали		масса ед., кг
Б4		1	11.00.01	труба 60×3 ГОСТ 10704-76* / ст 3сп ГОСТ 10705-80		
				ℓ=990	1	4,18
				Переменные данные для исполнений		
				3.300.9-2.1-11.00.00 (ИМ-18)		
Б4		2	11.00.02	⌀10 АI ГОСТ 5781-82 ℓ=240	6	0,15
				3.300.9-2.1-11.00.00-01 (ИМ-19)		
Б4		2	11.00.02	⌀10 АI ГОСТ 5781-82 ℓ=240	3	0,15

Инв.№ подл. | Подпись и дата | Взам. инв.№

Н.контр.	Левин		3.300.9-2.1-11.00.00
Нач.АПМ-2	Турсунбаева		
Гл.спец.	Левин		ИМ-18, ИМ-19
ГИП	Гильман		
Разраб.	Баббеков		

Стадия	Лист	Листов
Р		1

Ташзнииэп г. Ташкент

https://zavodjbi.com/

https://zavodjbi.com/

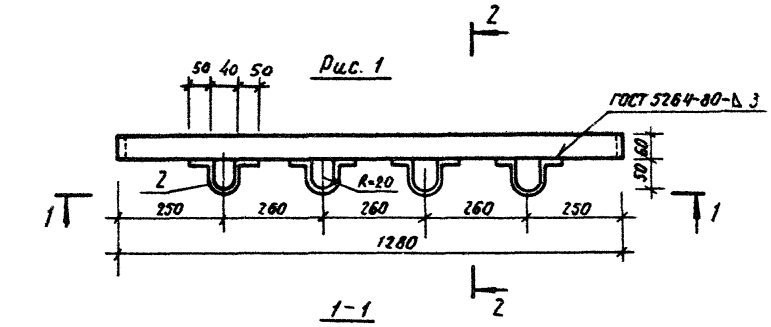

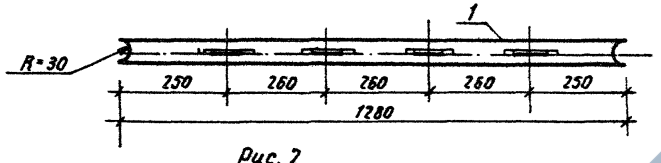

Рис. 2
(остальное см. рис. 1)

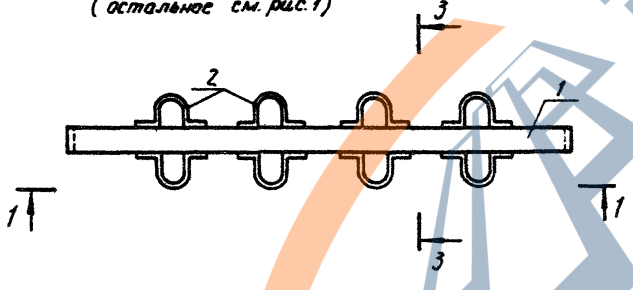

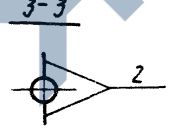

Обозначение	Марка	Рис	Масса, кг
3.300.9-2.1-10.00.00	ИМ-16	2	6,61
-01	ИМ-17	1	6,01

Н контр	Левин		
Нач АПМ-2	Турсунбаева		
Гл спец.	Левин		
ГИП	Гильман		
Разраб.	Баббеков		

3.300.9-2.1-10.00.00 СБ

ИМ-16, ИМ-17
Сборочный чертеж

Стадия	Масса	Масштаб
Р	см. табл.	1:10
Лист	Листов 1.	

Ташк. ЗНИИЭП
г. Ташкент

20744-02 19

https://zavodjbi.com/

https://zavodjbi.com/

Рис. 1

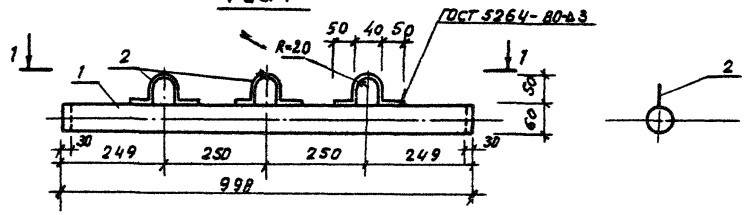

1 - 1

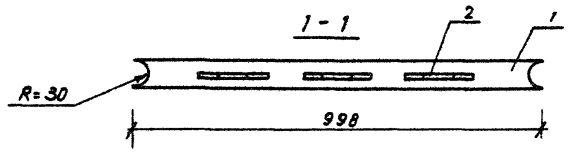

Обозначение	Марка	Рис	Масса, кг
3.300.9-2.1-11.00.00	УМ-18	2	5,08
-01	УМ-19	1	4,83

Рис. 2

(остальное см. рис. 1)

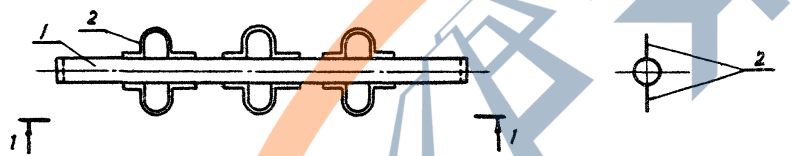

Н. контр.	Левин		3.300.9 - 2.1 - 11. 00.00 СБ	
Нач.АПМ-2	Турсунбаева		УМ-18, УМ-19. Сборочный чертеж	Стадия: Р; Масса: см табл.; Масштаб: 1:10
Гл.спец.	Левин			Лист; Листов 1
ГИП	Гильман			Таш ЗНИИЭП г. Ташкент
Разраб.	Баббеков			

Копировал Машкова 20784-02 20 Формат А3

https://zavodjbi.com/

https://zavodjbi.com/

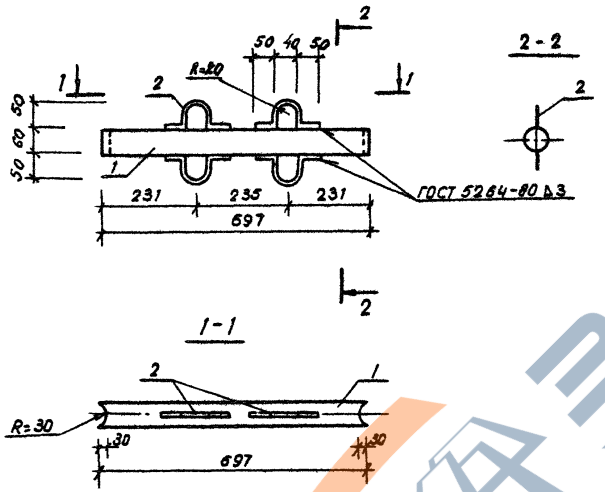

Формат	Зона	Позиция	Обозначение	Наименование	Кол.	Примечание
				Документация		
А3			3.300.9-2.1-00.00.00 ТО	Техническое описание		
А3			00.00.00 РМ	Ведомость расхода материалов		
				Детали		Масса ед. кг.
Б4		1	12.00.01	труба 60×3 ГОСТ 10704-78* Ст3сп ГОСТ 10705-80		
				ℓ=697	1	2,95
Б4		2	12.00.02	ф10АI ГОСТ 5781-82 ℓ=240	4	0,15

				3.300.9-2.1-12.00.00		
Н.контр.	Левин			ИМ-20	Стадия	Масса	Масштаб
Нач.ЛПМ-2	Турсунбаева				Р	3,55	1:10
Гл.спец.	Левин				Лист	Листов 1
ГИП	Гилетман				ТашЗНИИЭП г.Ташкент	
Разработ.	Баббеков					

https://zavodjbi.com/

Копировал Машкова 20744-02 21 Формат А3

https://zavodjbi.com/

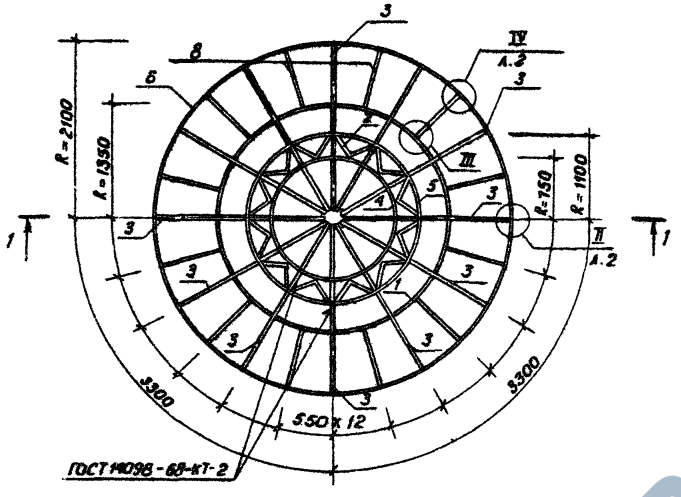

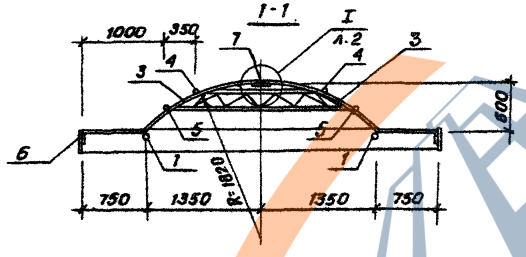

Формат	Зона	Поз.	Обозначение	Наименование	Кол.	Примечание
				Документация		
А3			3.300.9-2.1-00.00.00ТО	Техническое описание		
А3			00.00.00.РМ	Ведомость расхода материалов		
						Масса ед, кг
				Детали		
Бч		1	13.00.01	Труба 63,5х2 ГОСТ10704-76* / ст3сп ГОСТ10705-80		
				ℓ=8670	1	26,27
Бч		2	13.00.02	Ф10АI ГОСТ5781-82 ℓ=650	12	0,40
Бч		3	13.00.03	Ф16АI ГОСТ5781-82 ℓ=2216	12	3,51
Бч		4	13.00.04	Ф10АI ГОСТ5781-82 ℓ=4710	1	2,92
Бч		5	13.00.05	Ф10АI ГОСТ5781-82 ℓ=6910	1	4,3
				Полоса ГОСТ 103-76* / Ст3сп ГОСТ 535-79*		
Бч		6	13.00.06	5х200 ℓ=13190	1	103,54
Бч		7	13.00.07	6х200 ℓ=200	1	1,90
Бч		8	13.00.08	5х65 ℓ=715	12	1,82

поз. 3

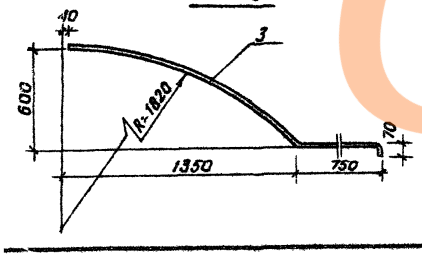

поз. 2

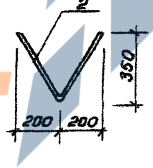

поз. 8

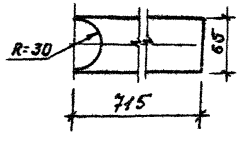

Н. контр.	Левин		
Нач. отд.	Туреунбаева		
Гл. спец.	Левин		
ГИП	Гильман		
Разраб.	Шахназарова		

3.300.9-2.1-13.00.00

ИМ-21

Стадия	Масса	Масштаб
Р	206,3	1:50
Лист	Листов 2	

ТашЗНИИЭП Ташкент

Коп. Владиславлева 30144-02 22 Формат А

https://zavodjbi.com/

https://zavodjbi.com/

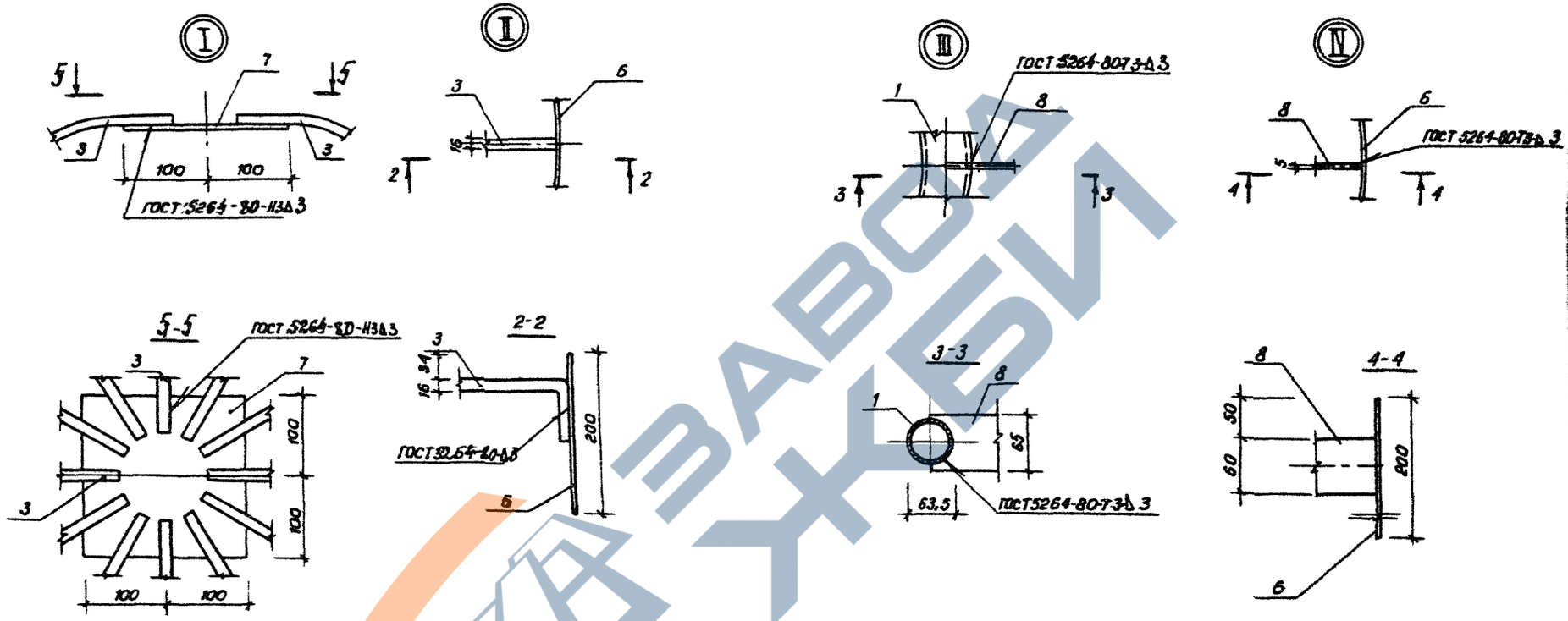

3.300.9-2.1-13.00.00

Лист 2

https://zavodjbi.com/

https://zavodjbi.com/

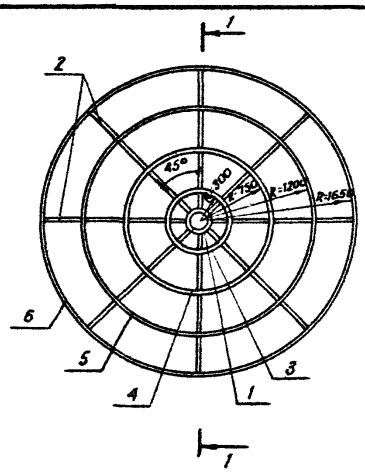

1-1

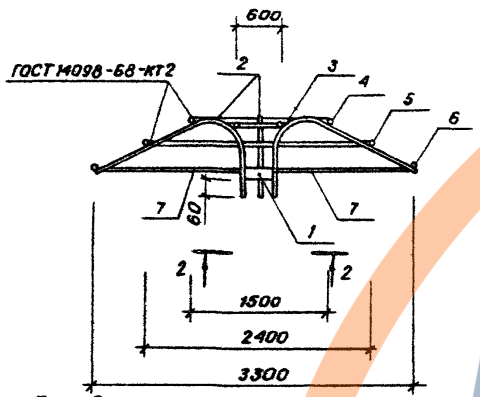

Поз. 2

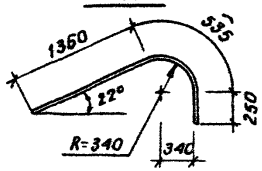

2-2

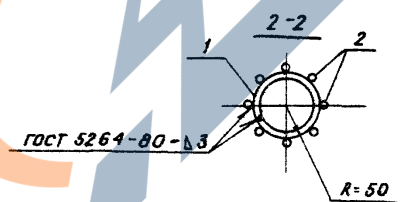

Формат	Зона	Поз.	Обозначение	Наименование	Кол.	Примечание.
				Документация		
А3			3.300.9-2.1-00.00.00ТО	Техническое описание		
А3			00.00 00ОМ	Ведомость расхода материалов		
				Детали		масса ед, кг.
Бч		1	14.00.01	Полоса 5х30 ГОСТ 103-76* / Ст.3сп ГОСТ 535-79*		
				ℓ=320	1	0,38
Бч		2	14.00.02	ф10АI ГОСТ 5781-82 ℓ=2145	8	1,33
Бч		3	14.00.03	ф10АI ГОСТ 5781-82 ℓ=1885	1	1,17
Бч		4	14.00.04	ф10АI ГОСТ 5781-82 ℓ=4710	1	2,92
Бч		5	14.00.05	ф10АI ГОСТ 5781-82 ℓ=7540	1	4,67
Бч		6	14.00.06	ф10АI ГОСТ 5781-82 ℓ=10360	1	6,42
Бч		7	14.00.07	ф10АI ГОСТ 5781-82 ℓ=1600	8	1,00

				3.300.9-2.1-14.00.00		
Н.контр.	Левин			ИМ-22	Стадия: Р	Масса: 34,20 / Масштаб: 1:20
Нач.АПМ2	Турсунбаева				Лист:	Листов 1
Гл.спец.	Левин				ТашЗНИИЭП Ташкент	
ГИП	Гильман					
Разраб.	Насибулина					

20744-02 2.4

Коп. Владиславлева

Формат А4

https://zavodjbi.com/

https://zavodjbi.com/

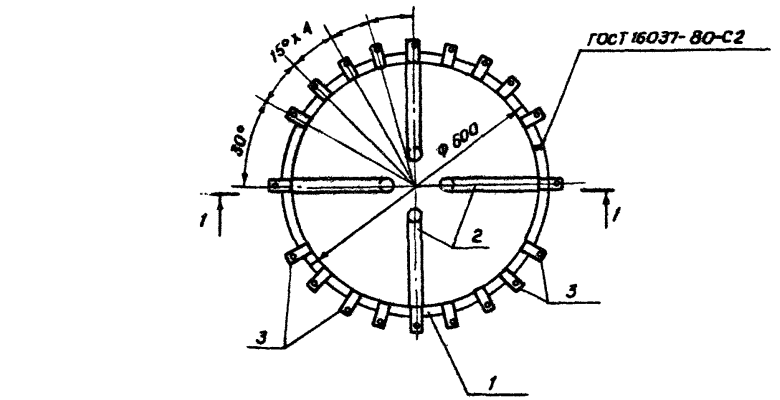

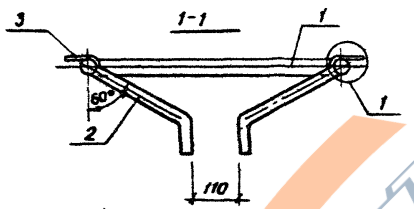

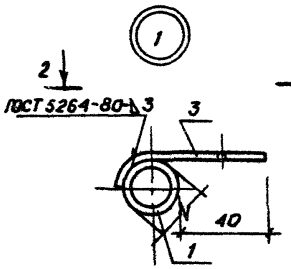

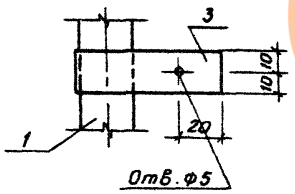

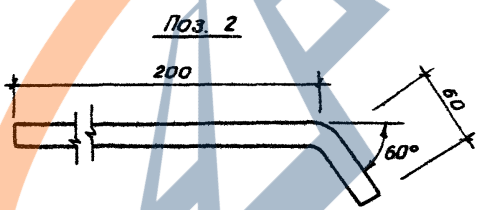

Формат	Зона	Поз.	Обозначение	Наименование	Кол.	Примечание
				Документация		
А5			3.300.9-2.1-00.00.ОПТ	Техническое описание		
А3			00.00.ОПРМ	Ведомость расхода материалов		
				Детали		Масса ед,кг.
				Труба ГОСТ 10704-76* / ст 3СП ГОСТ 10705-80		
Б4		1	15.00.01	30x3,5 ℓ=1884	1	4,33
Б4		2	15.00.02	30x3,5 ℓ=280	4	0,88
Б4		3	15.00.03	Полоса 4x20 ГОСТ 103-76* / Ст 3 сп ГОСТ 535-79*		
				ℓ=70	20	0,044

				3.300.9-2.1-15.00.00		
Н.контр	Левин			ИМ-23	Стадия: Р	Масса: 8,73 / Масштаб: 1:10
Нач. отд.2	Турсунбаева				Лист:	Листов 1
Гл.спец.	Левин				ТашЗНИИЭП Ташкент	
ГИП	Гильман					
Разраб.	Баббеков					

20744-02 25

https://zavodjbi.com/

https://zavodjbi.com/

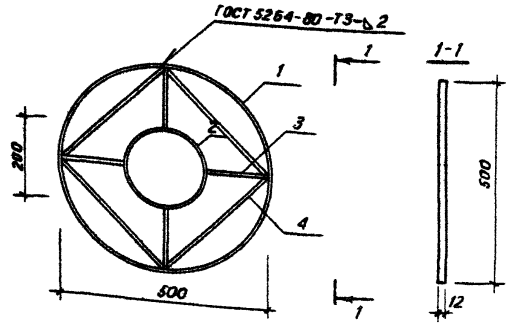

Формат	Зона	Поз.	Обозначение	Наименование	Кол.	Примечание
				Документация		
А3			3.300.9-2.1-00.00.00ТО	Техническое описание		
А3			00.00.00 РМ	Ведомость расхода материалов		
			16.00.00 СБ	Сборочный чертеж		
				Детали		Масса ед.кг.
				Полоса 4х12 ГОСТ 103-76* / Ст 3СП ГОСТ 535-79*		
БЧ		1	16.00.01	ℓ=1570	1	0,596
БЧ		2	16.00.02	ℓ=628	1	0,239
БЧ		3	16.00.03	ℓ=150	4	0,057
БЧ		4	16.00.04	ℓ=350	4	0,133

Взам. инв. № | Подпись и дата | Инв. № подл.

Н.контр.	Левин		3.300.9-2.1-16.00.00
Нач.АПМ-2	Турсунбаева		
ГАП	Шмаков		ИМ-24
ГИП	Гильман		
Разраб.	Голубева		

Стадия	Лист	Листов
Р		1

ТашЗНИИЭП г. Ташкент

Н.контр.	Левин		3.300.9-2.1-16.00.00 СБ
Нач.АПМ-2	Турсунбаева		
ГАП	Шмаков		ИМ-24. Сборочный чертеж
ГИП	Гильман		
Разраб.	Голубева		

Стадия	Масса	Масштаб
Р	1,60	1:10
Лист	Листов 1	

ТашЗНИИЭП г. Ташкент

Формат А4

https://zavodjbi.com/

https://zavodjbi.com/

Формат	Зона	Поз.	Обозначение	Наименование	Кол.	Примечание
				Документация		
А3			3.300.9-2.1-00.00.00ТО	Техническое описание		
А3			00.00 00 РМ	Ведомость расхода материалов		
А3			17.00.00 СБ	Сборочный чертеж		
				Детали		Масса ед.кг
			переменные данные для исполнений:			
			3.300.9-2.1-17.00.00 (ИМ 25)			
Б4		1	17.00.01	Труба 63,5х4 ГОСТ10704-76* / ст3сп ГОСТ10705-80		
				ℓ=2700	1	15,8
Б4		2	17.00.02	Полоса 4х100 ГОСТ103-76* / Ст3сп ГОСТ535-79*		
				ℓ=100	1	0,32
			3.300.9-2.1-17.00.00-01 (ИМ26)			
Б4		1	17.00.03	Труба 63,5х4 ГОСТ10704-76* / ст3сп ГОСТ10705-80		
				ℓ=3000	1	17,61
Б4		2	17.00.02	Полоса 4х100 ГОСТ103-76* / Ст3сп ГОСТ535-79*		
				ℓ=100	1	0,32

Формат	Зона	Поз.	Обозначение	Наименование	Кол.	Примечание
			3.300.9-2.1-17.00.00-02 (ИМ27)			
Б4		1	17.00.07	Труба 102х3 ГОСТ10704-76* / ст3сп ГОСТ10705-80		
				ℓ=3000	1	21,96
Б4		2	17.00.04	Полоса 4х150 ГОСТ103-76* / Ст3сп ГОСТ535-79*		
				ℓ=150	1	0,71
			3.300.9-2.1-17.00.00-03 (ИМ28)			
Б4		1	17.00.05	Труба 63,5х4 ГОСТ10704-76* / ст3сп ГОСТ10705-80		
				ℓ=2800	1	16,44
Б4		2	17.00.02-	Полоса 4х100 ГОСТ103-76* / Ст3сп ГОСТ535-79*		
				ℓ=100	1	0,32
			3.300.9-2.1-17.00.00-04 (ИМ29)			
Б4		1	17.00.03	Труба 63,5х4 ГОСТ10704-76* / ст3сп ГОСТ10705-80		
				ℓ=3000	1	17,61
Б4		2	17.00.06	Полоса 4х100 ГОСТ103-76* / Ст3сп ГОСТ535-79*		
				ℓ=125	1	0,40

Н. контр	Левин		3.300.9-2.1-17.00.00
Нач АПМ2	Турсунбаева		ИМ-25, ИМ-26, ИМ-27, ИМ-28, ИМ-29
Гл. спец.	Левин		Стадия: Р; Лист: ; Листов: 1
ГИП	Гильман		Таш ЗНИИЭП г.Ташкент
Разраб	Насибулина		

20744-02 27

Коп. Владиславлева Формат А

https://zavodjbi.com/

https://zavodjbi.com/

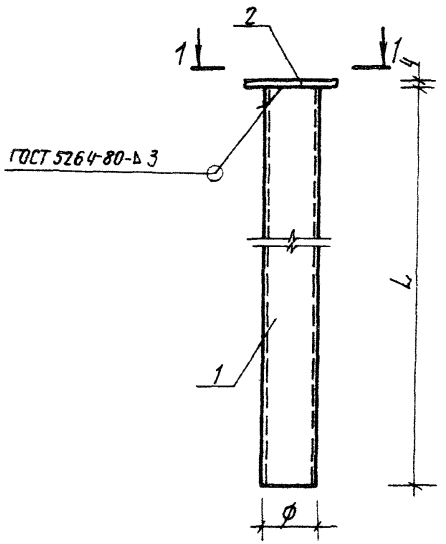

Рис 1

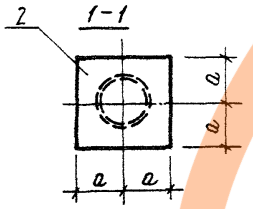

Рис 2

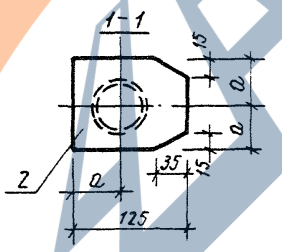

Обозначение	Марка	Рис	Размеры, мм			Масса, кг
			a	L	ϕ	
3.300. 9-2.1-17.00. 00	UM-25	1	50	2700	63,5	16,12
– 01	UM-26	1	50	3000	63,5	17,93
– 02	UM-27	1	75	3000	102	22,67
– 03	UM-28	1	50	2800	63,5	16,76
– 04	UM-29	2	50	3000	63,5	18,01

Н. контр	Левин		
Нач ЛПМ-2	Туркунбаева		
Гл спец	Левин		
ГИП	Гильман		
Разработ	Насибулина		

3.300 9-21-17 00 00 СБ

UM-25, UM-26, UM-27, UM-28, UM-29
Сборочный чертеж

Стадия	Масса	Масштаб
Р	см. табл.	1:5
Лист	Листов 1	

ТашЗНИИЭП
Ташкент

20744-02 28

https://zavodjbi.com/

https://zavodjbi.com/

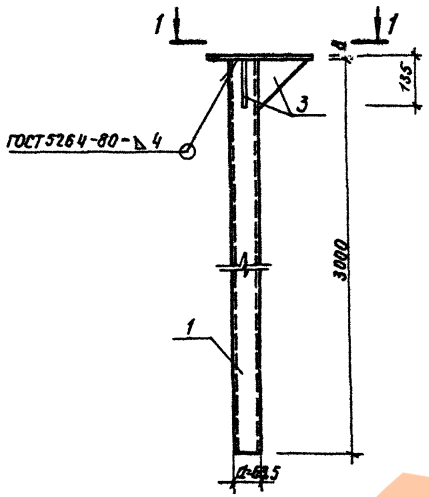

Формат	Зона	Поз.	Обозначение	Наименование	Кол.	Примечание.
				Документация		
А3			3.300.9-2.1-00.00.00ТО	Техническое описание		
А3			00.00.00 РМ	Ведомость расхода материалов.		
				Детали		масса ед, кг
Б4		1	18.00.01	Труба $\frac{63,5\times4\ ГОСТ\ 10704-76^*}{ст3сп\ ГОСТ\ 10705-80}$.		
				ℓ=3000	1	17,61
				Полоса $\frac{ГОСТ\ 103-76^*}{Ст3сп\ ГОСТ\ 535-79^*}$		
Б4		2	18.00.02	8×250 ℓ=300	1	4,71
Б4		3	18.00.03	4×125 ℓ=135	3	0,53

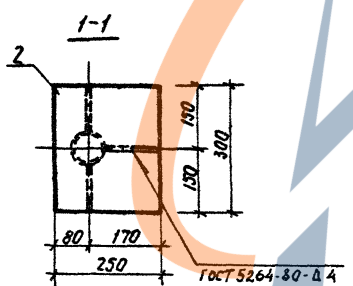

Н. контр.	Левин		
Нач.ПТМ-2	Турсунбаева		
Гл спец	Левин		
ГИП	Гольман		
Разработ	Насибулина		

3.300.9-2.1-18.00.00.

ИМ-30	Стадия	Масса	Масштаб
	Р	23,91	1:10
	Лист	Листов 1	
	ТашЗНИИЭП Ташкент		

https://zavodjbi.com/

https://zavodjbi.com/

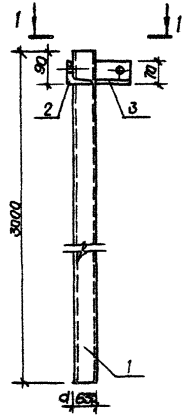

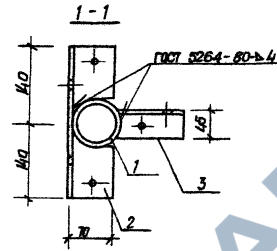

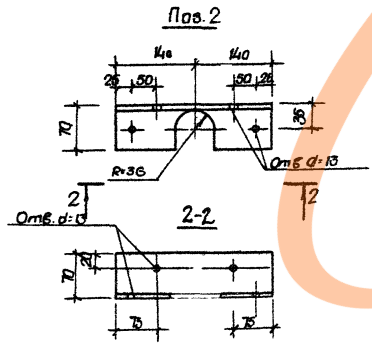

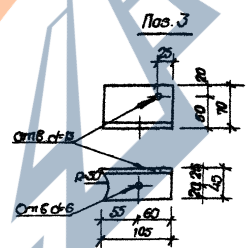

Формат	Зона	Поз.	Обозначение	Наименование	Кол.	Примечание
				Документация		
А3			3.300.9-2.1-00.00.00ТО	Техническое описание		
А3			00.00.00РМ	Ведомость расхода материалов		
				Детали		Масса ед. кг.
Б4		1	19.00.01	Труба 63,5х4 ГОСТ 10704-76* / ст 3сп ГОСТ 10705-80		
				ℓ=3000	1	17,61
Б4		2	19.00.02	Уголок Б70х70х5 ГОСТ 8509-72* / ст 3сп ГОСТ 535-79*		
				ℓ=280	1	1,51
Б4		3	19.00.03	Уголок Б70х45х5 ГОСТ 8510-72* / ст 3сп ГОСТ 535-79*		
				ℓ=105	1	0,46

Н.контр.	Левин		
Нач.АПМ	Турсинбоев		
Гл.спец.	Левин		
ГИП	Гильман		
Разраб.	Насибулин		

3.300.9-2.1-19.00.00

ИМ-31

Стадия	Масса	Масшт.
Р	19,58	1:10
Лист	Листов 1	

ТашЗНИИЭП Ташкент

https://zavodjbi.com/

https://zavodjbi.com/

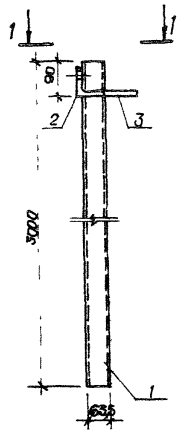

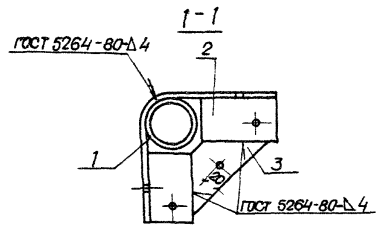

Развертка
Поз. 2

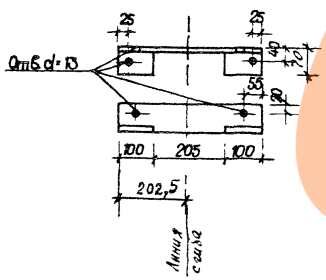

Поз. 3

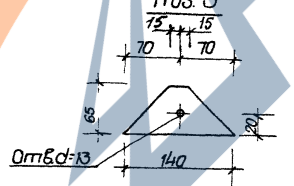

Формат	Зона	Поз.	Обозначение	Наименование	Кол.	Примечание
				Документация		
А3			3.300.9-2.1-00.00.00ТО	Техническое описание		
А3			00.00.00РМ.	Ведомость расходаматериалов		
				Детали		масса ед. кг.
Б4		1	20.00.01	Труба $\frac{63,5\times4\ ГОСТ\ 10704-76*}{Ст3сп\ ГОСТ\ 10705-80}$		
				ℓ=3000	1	17,61
Б4		2	20.00.02	Уголок $\frac{5\ 70\times70\times5\ ГОСТ\ 8509-72*}{Ст3сп\ ГОСТ\ 535-79*}$		
				ℓ=405	1	2,18
Б4		3	20.00.03	Полоса $\frac{5\times65\ ГОСТ\ 103-76*}{Ст3сп\ ГОСТ\ 535-79*}$		
				ℓ=140	1	0,36

				3.300.9-2.1-20.00.00		
Н. контр.	Левин			ИМ-32	Стадия	Масса	Масшт
Нач. АПМ	Турсунбаев				Р	20,15	1:10
Гл. спец.	Левин				Лист	Листов 1	
ГИП	Гильман				ТашЗНИИЭП Ташкент		
Разраб.	Насибулина						

https://zavodjbi.com/

https://zavodjbi.com/

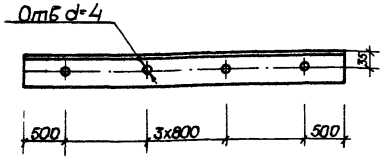

Формат	Зона	Поз.	Обозначение	Наименование	Кол.	Приме-чание
				Документация		
А3			3.300.9-2.1-00.00.00ТО	Техническое описание		
А3			00.00.00 РМ	Ведомость расхода материалов		

Н.контр.	Левин		3.300.9-2.1-21.00.00
Нач.АПМ12	Турсунбаева		
Гл.спец	Левин		УМ-33
ГИП	Гильман		
Разраб.	Насибулина		

Стадия	Масса	Масшт.
Р	19,45	1:50
Лист	Листов 1	

Уголок 56х63х6 ГОСТ8509-72* / ст3сп ГОСТ 535-79* / 0-3400

ТашЗНИИЭП Ташкент

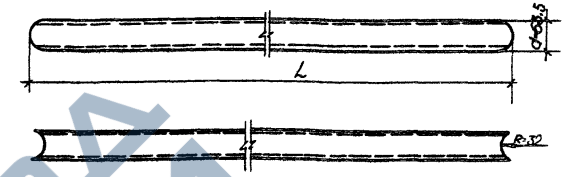

Формат	Зона	Поз.	Обозначение	Наименование	Кол.	Приме-чание
				Документация		
А3			3.300.9-2.1-00.00.00ТО	Техническое описание		
А3			00.00.00 РМ	Ведомость расхода материалов		

Обозначение	Марка	L, мм	Масса, кг
3.300.9-2.1-22.00.00	УМ-34	3000	17,61
-01	УМ-35	3800	21,13
-02	УМ-36	2000	11,74

Взам.инв.№ | Подпись и дата | Инв.№подл.

Н.контр.	Левин	
Нач.АПМ12	Турсунбаева	
Гл.спец	Левин	
ГИП	Гильман	
Разраб.	Насибулина	

3.300.9-2.1-22.00.00

УМ-34, УМ-35, УМ-36

Стадия	Масса	Масшт.
Р	см. табл.	1:10
Лист	Листов 1	

Труба 63,5х4 ГОСТ10704-76* / ст3сп ГОСТ 10705-80

ТашЗНИИЭП Ташкент

https://zavodjbi.com/

https://zavodjbi.com/

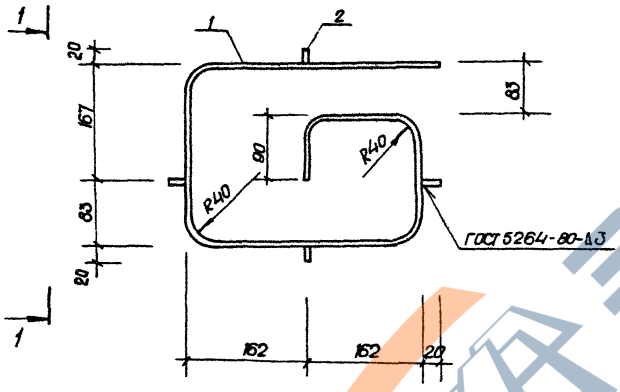

1-1

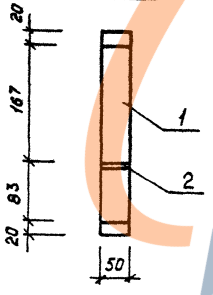

Формат	Зона	Поз.	Обозначение	Наименование	Кол.	Примечание
				Документация		
А3			3.300.9-2.1-00.00.00ТО	Техническое описание		
А3			00.00.00РМ	Ведомость расхода мат-ов		
				Детали		
				Полоса $\frac{6\times50\ ГОСТ\ 103-76^{*}}{Ст\ 3сп\ ГОСТ\ 535-79^{*}}$		
Б4		1	23.00.01	ℓ=1550	1	3,04
Б4		2	23.00.02	ℓ=20	4	0,04

Н.контр.	Левин			3.300.9-2.1-23.00.00		
Нач.АПМ2	Турсунходжаев			УМ-37	Стадия	Масса	Масшт.
Гл.спец.	Левин				Р	3,20	1:5
ГИП	Гильмоан				Лист 1	Листов 1	
Разраб.	Насибулина				ТашЗНИИЭП Ташкент		

https://zavodjbi.com/

https://zavodjbi.com/

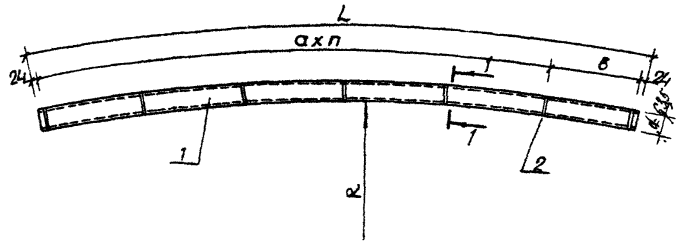

Обозначение	Марка	n	L, мм	a, мм	б, мм	R, мм	Масса, кг
3.300.9-2.1-24.00.00	ИМ-38	11	3226	269	219	4200	21,48
-01	ИМ-39	5	2998	500	450	7800	19,01

Формат	Зона	Поз.	Обозначение	Наименование	Кол.	Примечание
				Документация		
А3			3.300.9-2.1-00.00.00 ТО	Техническое описание		
А3			00.00.00 РМ	Ведомость расхода материалов		
				Детали		Масса ед.кг.
			Переменные данные для исполнений:			
			3.300.9-2.1 – 24.00.00 (ИМ-38)			
Б4		1	24.00.01	Труба 63,5х4 ГОСТ 10704-76* / ст3сп ГОСТ 10705-80		
				ℓ=3226	1	18,88
Б4		2	24.00.02	Полоса 4х100 ГОСТ 103-76* / Ст3сп ГОСТ 535-79*		
				ℓ=65	13	0,20
			3.300.9-2.1 – 24.00.00-01 (ИМ-39)			
Б4		1	24.00.03	Труба 63,5х4 ГОСТ 10704-76* / ст3сп ГОСТ 10705-80		
				ℓ=2998	1	17,61
Б4		2	24.00.02	Полоса 4х100 ГОСТ 103-76* / Ст3сп ГОСТ 535-79*		
				ℓ=65	7	0,20

			3.300.9-2.1-24.00.00	
Н.контр.	Левин		ИМ-38, ИМ-39	Стадия: Р; Масса: см. табл.; Масшт.:
Нач.АПР	Турсунбаева			Лист; Листов 1
Гл.спец.	Левин			Ташз ЗНИИЭП Ташкент
ГИП	Гильман			
Разраб.	Хусаинов			

20744-02 34

https://zavodjbi.com/

https://zavodjbi.com/

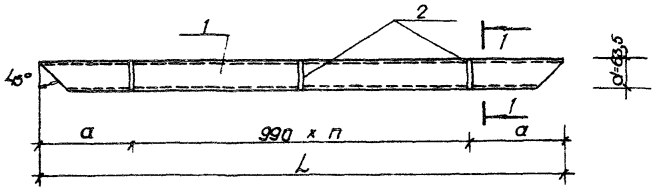

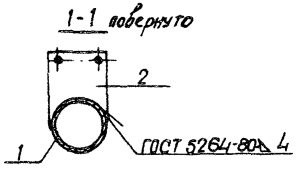

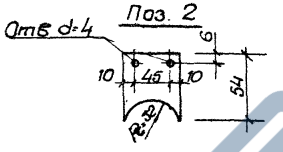

Обозначение	Марка	L, мм	a, мм	n	Масса, кг
3.300.9-2.1-25.00.00	ИМ-40	3060	525	2	18,29
-01	ИМ-41	2060	535	1	12,32
-02	ИМ-42	4060	545	3	24,27

			Обозначение	Наименование	Кол	Примечание
				Документация		
А3			3.300.9-2.1-00.00.00 ТО	Техническое описание		
А3			00.00.00 РМ	Ведомость расхода мат-ов		
				Детали		Масса ед. кг.
				переменные данные для исполнений:		
				3.300.9-2.1-25.00.00 (ИМ40)		
Б4		1	25.00.01	Труба 63,5х4 ГОСТ10704-76* / ст 3сп ГОСТ 10705-80		
				ℓ=3060	1	17,96
Б4		2	25.00.02	Полоса 4х65 ГОСТ 103-76* / Ст 3сп ГОСТ 535-79*		
				ℓ=54	3	0,11
				3.300.9-2.1-25.00.00-01 (ИМ-41)		
Б4		1	25.00.03	Труба 63,5х4 ГОСТ10704-76* / ст3сп ГОСТ 10705-80		
				ℓ=2060	1	12,10
Б4		2	25.00.02	Полоса 4х65 ГОСТ 103-76* / Ст 3сп ГОСТ 535-79*		
				ℓ=54	2	0,11
				3.300.9-2.1-25.00.00-02 (ИМ-42)		
Б4		1	25.00.04	Труба 63,5х4 ГОСТ 10704-76* / ст 3 сп ГОСТ 10705-80		
				ℓ=4060	1	23,83
Б4		2	25.00.02	Полоса 4х65 ГОСТ 103-76* / Ст. 3сп ГОСТ 535-79*		
				ℓ=54	4	0,11

Н.контр.	Левин		
Нач.АПМ2	Турсунбаев		
Гл.спец.	Левин		
ГИП	Гильман		
Разраб.	Насибулина		

3.300.9-2.1-25.00.00

ИМ-40, ИМ-41, ИМ-42

Стадия	Масса	Масшт.
Р	см. табл	
Лист	Листов 1	

Ташз ЗНИИЭП Ташкент

20744-02 35

https://zavodjbi.com/

https://zavodjbi.com/

Рис. 1

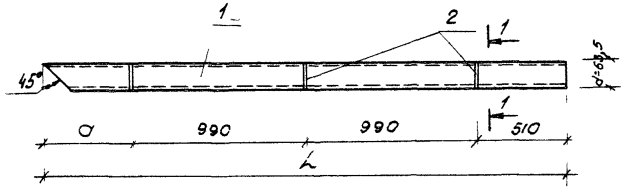

Рис 2

остальное см Рис 1

1-1
повернуто

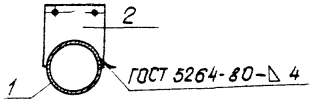

Поз 2

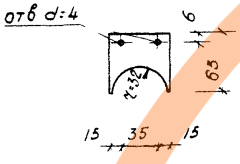

Обозначение	Марка	L, мм	a, мм	Масса, кг	Рис
3 300 9-21-26.00 00	UM-43	3032	542	18,12	1
-01	UM-44	3000	510	17,94	2

Формат	Зона	Поз.	Обозначение	Наименование	Кол	Примечание
				Документация.		
А3			3 300 9-2.1-00.00.00 ТО	Техническое описание		
А3			00.00.00 РМ	Ведомость расхода материалов		
				Детали		масса ед кг
			Переменные данные для исполнений:			
			3.300.9-2.	1-26.00 00 (UM-43)		
БЧ		1	26.00.01	труба 63,5х4 ГОСТ10704-76* / ст3СП ГОСТ10705-80		
				ℓ=3032	1	17,79
БЧ		2	26 00 02	полоса 4х65 ГОСТ103-76* / Ст3СП ГОСТ535-79*		
				ℓ=65	3	0,11
			3.300.9-2	1-26 00.00-01 (UM-44)		
БЧ		1	26.00 03	труба 63,5х4 ГОСТ10704-76* / ст3СП ГОСТ10705-80		
				ℓ=3000	1	17,61
БЧ		2	26.00 02	полоса 4х65 ГОСТ103-76 / Ст3СП ГОСТ535-79*		
				ℓ=65	3	0,11

Н контр.	Левин		
Нач АПМ 2	Турсунбаева		
Гл спец	Левин		
ГИП	Гильман		
Разраб.	Шахназарова		

3 300 9-2.1-26.00 00

UM-43, UM-44

Стадия	Масса	Масштаб
Р	см. табл	
Лист	Листов 1	

ТашЗНИИЭП Ташкент

20744-02 36

https://zavodjbi.com/

https://zavodjbi.com/

Рис 1

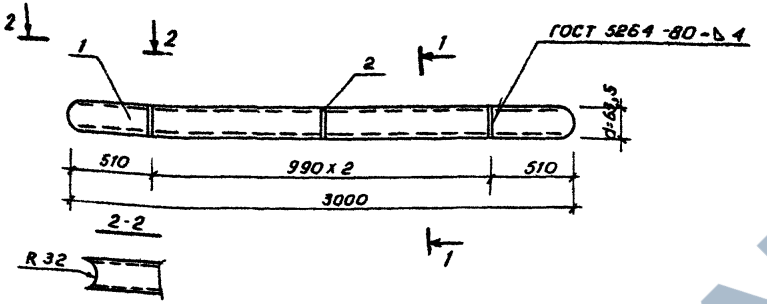

Рис 2
(остальное см. рис. 1)

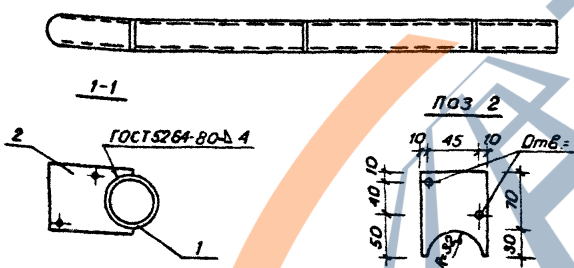

Обозначение	Марка	Рис	Масса, кг
3.300.9-2.1-27.00.00	ИМ-45	1	18,03
-01	ИМ-46	2	18,03

Формат	Зона	Поз.	Обозначение	Наименование	Кол.	Примечание.
				Документация		
А3			3.300.9-2.1-00.00.00ТО	Техническое описание		
А3			00.00.00 РМ	Ведомость расхода мат-ов		
				Детали		Масса ед, кг
			3.300.9-2.1-27.00.00 (ИМ-45)			
			3.300.9-2.1-27.00.00-01 (ИМ-46)			
Б4		1	27.00.01	Труба 63,5x4 ГОСТ10704-76*		
				ст 3сп ГОСТ10705-80		
				ℓ=3000	1	17,61
Б4		2	27.00.02	Полоса 4x65 ГОСТ103-76*		
				ст 3сп ГОСТ 535-79*		
				ℓ=100	3	0,14

Н.контр	Левин		3.300.9-2.1-27.00.00	
Нач.АПМ2	Турсунбаева		ИМ-45, ИМ-46	Стадия: Р; Масса: см. табл; Масшт.:
Гл.спец.	Левин			Лист 1; Листов 1
ГИП	Гильман			Ташзниизп Ташкент
Разраб.	Насибулина			

20744-02 31
Коп. Владиславлева
Формат А4

https://zavodjbi.com/

https://zavodjbi.com/

Рис. 1

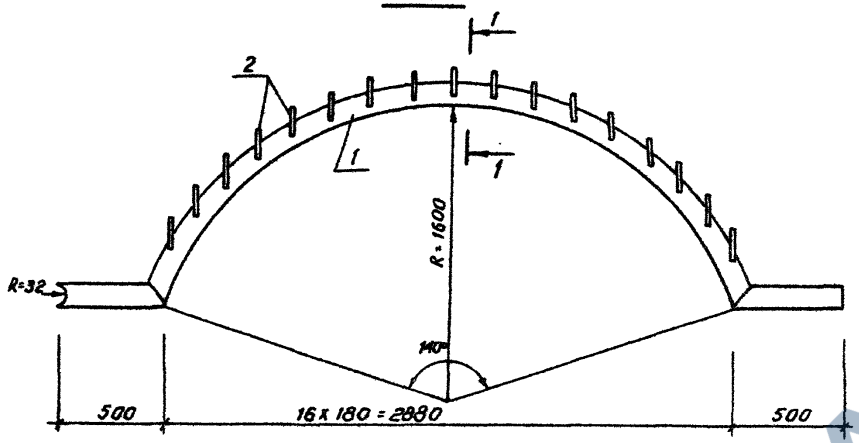

Рис. 2

(остальное см. рис. 1)

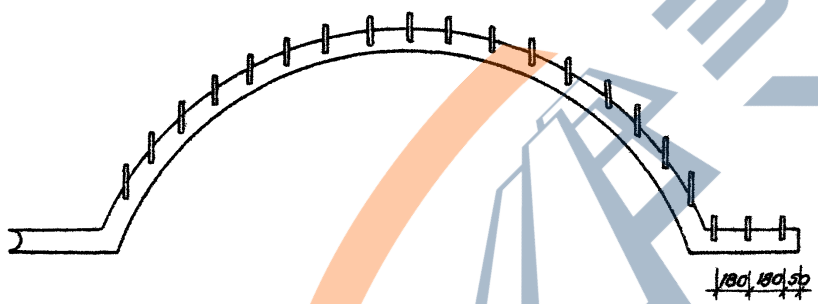

Примечание:

1 Сечение 1-1 и поз. 2 см. лист 2

Формат	Зона	Поз.	Обозначение	Наименование	Кол	Примечание
				Документация		
А3			3.300.9-2.1-00.00.00ТО	Техническое описание		
А3			00.00.00РМ	Ведомость расхода мат-ов		
				Детали		Масса ед. кг.
Б4		1	28.00.01	Труба 63,5х4 ГОСТ10704-76* / ст3сп ГОСТ10705-80		
				ℓ=4900	1	28,76
				Переменные данные для исполнений:		
				3.300.9-2.1-28.00.00 (ИМ-47)		
				3.300.9-2.1-28.00.00-01 (ИМ-48)		
Б4		2	28.00.02	Полоса 4х100 ГОСТ103-76* / Вст3кп2 ГОСТ535-79*		
				ℓ=65	17	0,2
				3.300.9-2.1-28.00.00-02 (ИМ-49)		
				3.300.9-2.1-28.00.00-03 (ИМ-50)		
Б4		2	28.00.02	Полоса 4х100 ГОСТ103-76* / Вст3кп2 ГОСТ535-79*		
				ℓ=65	20	0,2
				3.300.9-2.1-28.00.00-04 (ИМ-51)		
Б4		2	28.00.02	Полоса 4х100 ГОСТ103-76* / Вст3кп2 ГОСТ535-79*		
				ℓ=65	23	0,2

Н. контр.	Левин		
Нач. АПМ-2	Турсунбаева		
Гл. спец.	Левин		
ГИП	Гильман		
Разраб.	Насибулина		

3.300.9-2.1-28.00.00

ИМ-47, ИМ-48, ИМ-49, ИМ-50, ИМ-51

Стадия	Масса	Масштаб
Р	см. табл.	1:20
Лист 1	Листов 2	

ТашЗНИИЭП г. Ташкент

20744-02 38

Коп. Владиславлева

Формат А

https://zavodjbi.com/

https://zavodjbi.com/

Рис. 3

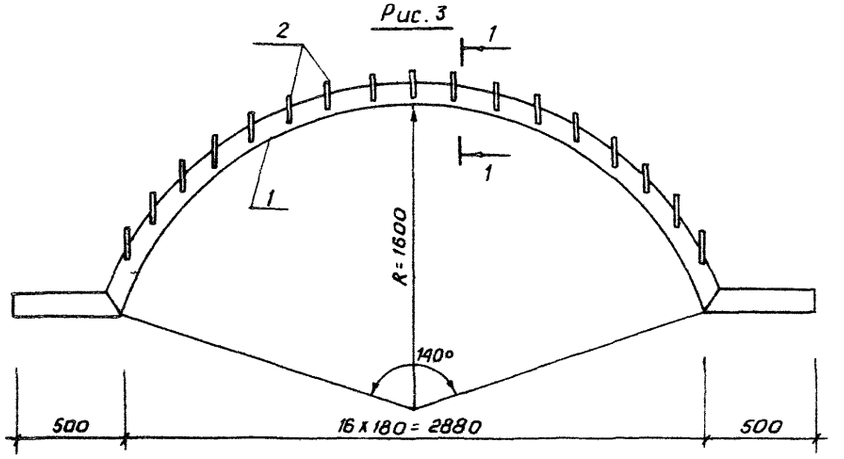

Рис 5

(остальное см рис. 3)

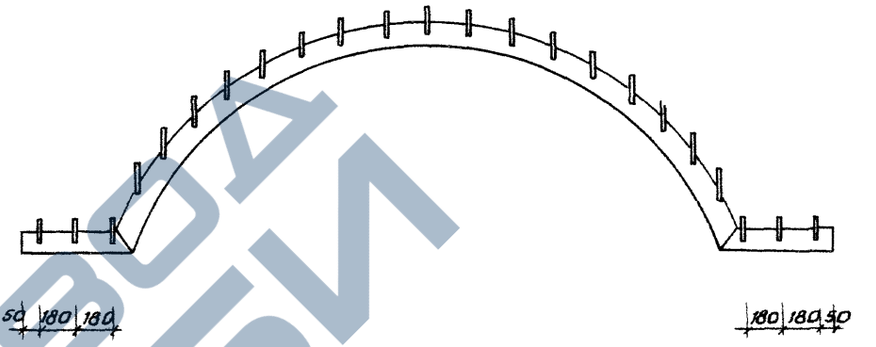

Рис 4

(остальное см рис. 3)

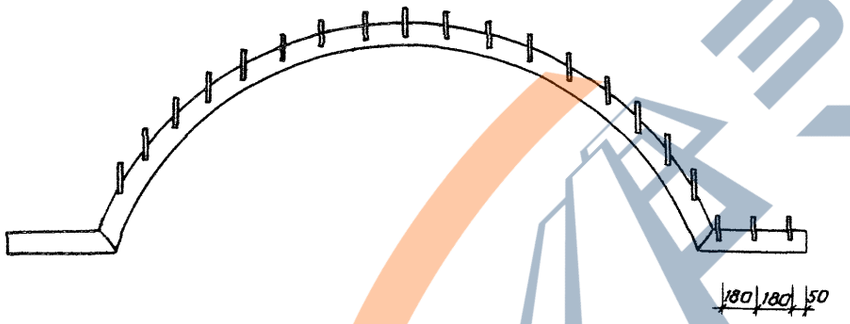

Обозначение	Марка	Рис	Масса, кг
3.300.9-2.1-28 00 00	ИМ-47	3	32,16
-01	ИМ-48	1	32,16
-02	ИМ-49	4	32,76
-03	ИМ-50	2	32,76
-04	ИМ-51	5	33,36

1-1

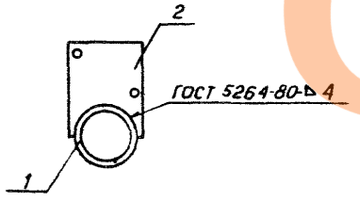

Поз 2

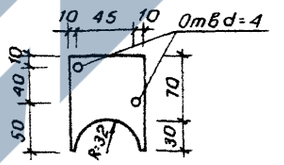

3.300.9-2.1-28 00 00	Лист 2

20744-02 39

https://zavodjbi.com/

https://zavodjbi.com/

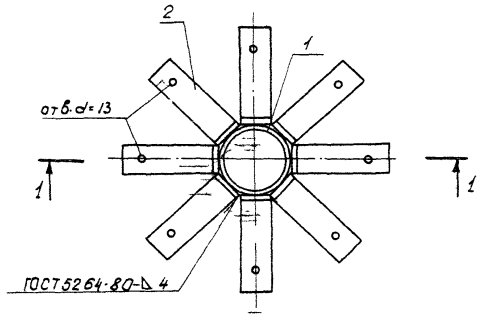

1-1

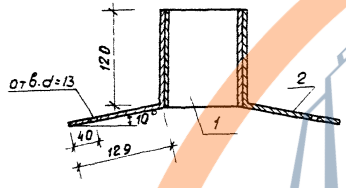

Формат	Зона	Поз.	Обозначение	Наименование	Кол.	Примечание
				Документация		
А3			3.300.9-2.1-00.00.00 ТО	Техническое описание		
А3			00.00.00 РМ	Ведомость расхода матер-ов		
				Детали		масса ед, кг
Б4		1	29.00.01	труба 114х4 ГОСТ 10704-76* / ст 3 сп ГОСТ 10705-80		
				ℓ=120	1	1,40
Б4		2	29.00.02	полоса 6х43 ГОСТ 103-76* / Ст 3 сп ГОСТ 535-79*		
				ℓ=258	8	0,55

				3.300.9-2.1-29.00.00			
Н. контр.	Левин			UM-52	Стадия	Масса	Масштаб
Нач. АПН-2	Турсунбаева				Р	5,80	
Гл. спец.	Левин				Листов 1		
ГИП	Гильман				ГПИ ЗНИИЭП Ташкент		
Разработ.	Насибулина						

https://zavodjbi.com/

https://zavodjbi.com/

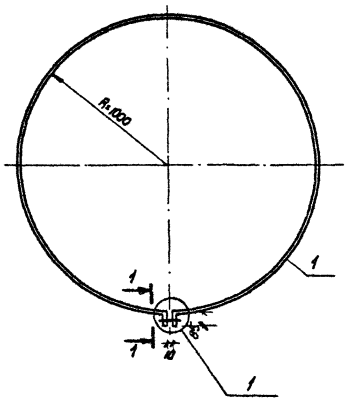

1-1

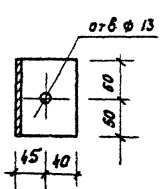

Формат	Зона	Поз.	Обозначение	Наименование	Кол.	Примечание
				Документация		
А3			3.300.9-2.1-00.00.00 ТО	Техническое описание		
А3			00.00.00 РМ	Ведомость расхода мат-ов		
				Детали		
Б4		1	30.00.01	полоса $\frac{5\times100\ ГОСТ\ 103\text{-}76^*}{Ст3сп\ ГОСТ\ 535\text{-}79^*}$		
				ℓ=6480	1	20,23
				Стандартные изделия		
		2		Болт М12х40 ГОСТ 7798-70*	1	0,050
		3		Гайка М12 ГОСТ 5915-70*	1	
		4		Шайба М13 ГОСТ 11371-78	1	

				3.300.9-2.1-30.00.00		
Н.контр.	Левин			УМ-53	Стадия: Р	Масса: 20,28 / Масштаб: 1:10
Нач.АПМ-2	Турсунбаева				Лист	Листов 1
Гл.спец.	Левин				Ташзнииэп Ташкент	
ГИП	Гильман					
Разраб.	Шахназарова					

https://zavodjbi.com/

https://zavodjbi.com/

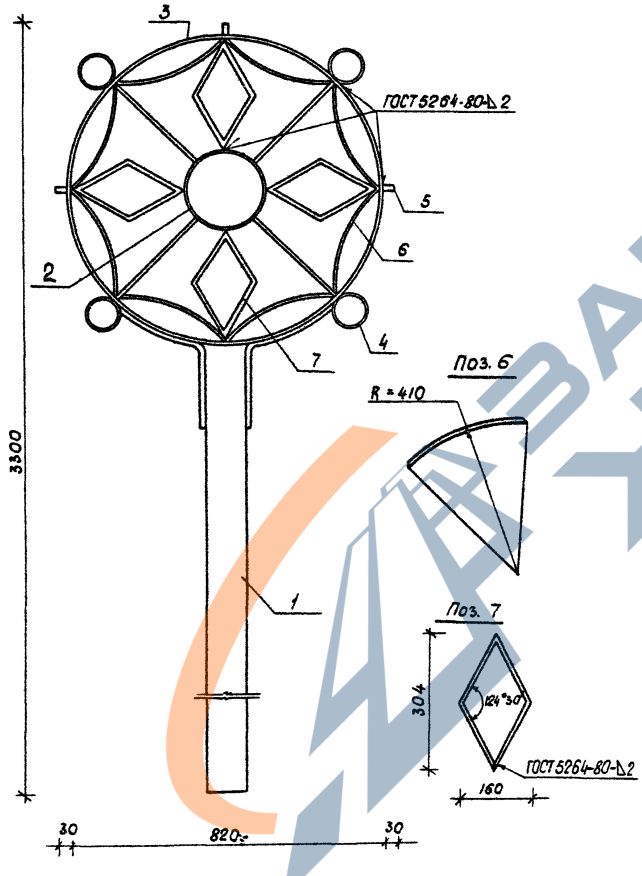

Формат	Зона	Поз.	Обозначение	Наименование	Кол.	Примечание
				Документация		
А3			3.300.9-2.1-00.00 ОТО	Техническое описание		
А3			00.00.00 РМ	Ведомость расхода матер-ов		
				Сборочные единицы		
А3		1	31.10.00	Стойка СМ-2	1	
А3		2	31.20.00	Элемент решетки ЭР-1	1	
				Детали		масса ед. кг.
				труба ГОСТ 10704-76* / ст 3сп ГОСТ 10705-80		
БЧ		3	31.00.01	820×7 ℓ=100	1	14,0
БЧ		4	31.00.02	40×1,2 ℓ=100	4	0,12
				полоса 2×100 ГОСТ 19903-74 / 14Г2 ГОСТ 17066-80		
БЧ		5	31.00.03	ℓ=30	3	0,05
БЧ		6	31.00.04	ℓ=321	8	0,50
БЧ		7	31.00.05	ℓ=345	4	0,54

Н. контр.	Левин		
Нач. АПМ-2	Турсунбаева		
Гл. спец.	Левин		
ГИП	Гильман		
Разраб.	Коноваленко		

3.300.9-2.1-31.00.00

УМ-54

Стадия	Масса	Масштаб
Р	49,42	1:10
Лист	Листов 1	

Таш ЗНИИЭП Ташкент

20944-02 12

https://zavodjbi.com/

https://zavodjbi.com/

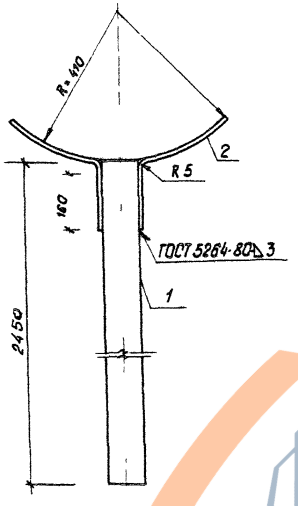

Формат	Зона	Поз.	Обозначение	Наименование	Кол.	Примечание
				Документация		
А3			3.300.9-2.1-00.00.00.ТО	Техническое описание		
				Детали		масса ед., кг
Б4		1	31.10.01	труба 83×3,5 ГОСТ 10704-76* / ст3сп ГОСТ 10705-80		
				ℓ=2450	1	20,43
Б4		2	31.10.02	полоса 4×100 ГОСТ 103-76* / Ст3сп ГОСТ 535-79*		
				ℓ=480	2	1,51

				3.300.2-2.1-31.10.00			
Н.контр.	Левин			Стойка СМ-2	Стадия	Масса	Масшт.
Нач.АПМ-2	Турсунбаева				Р	23,45	1:10
Гл.спец.	Левин				Лист	Листов 1	
ГИП	Гильман				ТашЗНИИЭП Ташкент		
Разраб.	Коноваленко						

20744-02 43

https://zavodjbi.com/

https://zavodjbi.com/

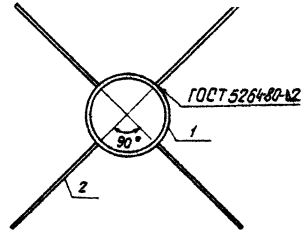

Формат	Зона	Поз.	Обозначение	Наименование	Кол.	Примечание.
				Документация		
А3			3.300.9-2.1-00.00.00 ТО	Техническое описание		
				Детали		масса ед, кг
Б4		1	31.20.01	труба 203×4,5 ГОСТ 10704-76*		
				ст3сп ГОСТ 10705-80		
				ℓ=100	1	2,20
Б4		2	31.20.02	полоса 2×100 ГОСТ 19903-74		
				14Г2 ГОСТ 17066-80		
				ℓ=304	4	0,41

				3.300.9-2.1-31.20.00			
Н.контр.	Левин			Элемент решетки ЭР-1	Стадия	Масса	Масштаб
Нач.ПТМ-2	Турсунбоева				Р	4,08	1:10
Гл.спец.	Левин				Лист	Листов 1	
ГИП	Гильман				ТашЗНИИЭП Ташкент		
Разраб.	Коноваленко						

20744-02 44

https://zavodjbi.com/

https://zavodjbi.com/

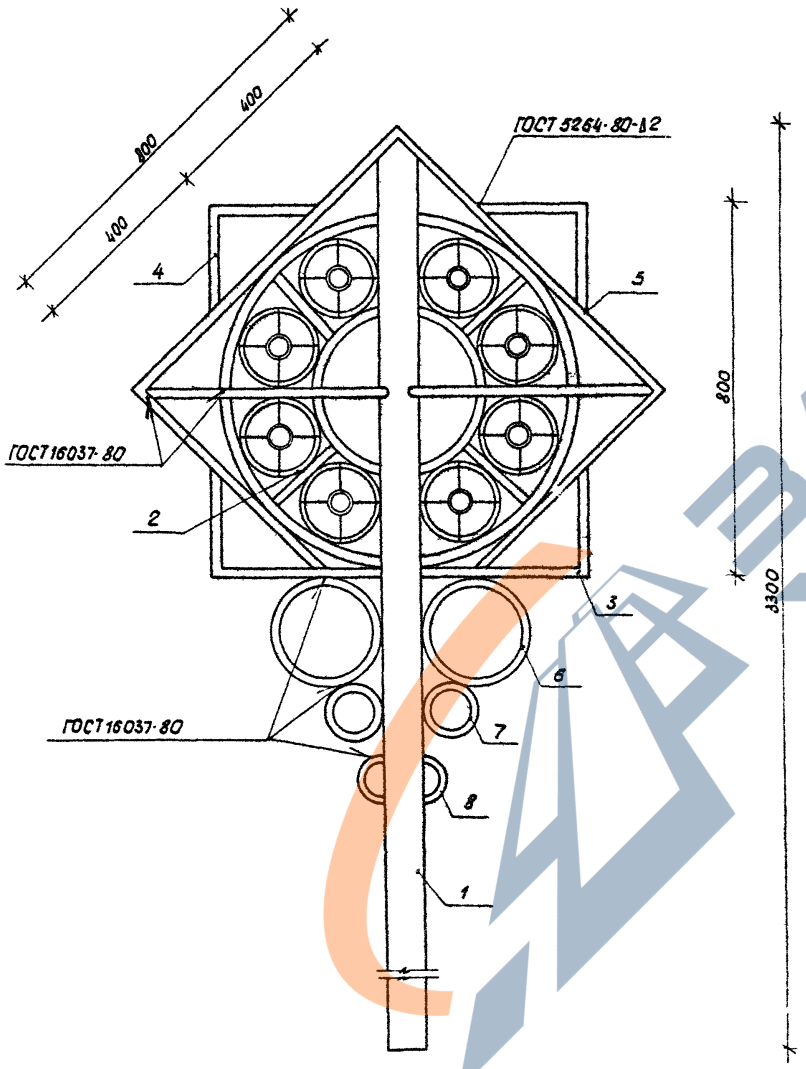

Формат	Зона	Поз.	Обозначение	Наименование	Кол.	Примечание.
				Документация		
А3			3.300.9-2.1-00.00.00ТО	Техническое описание		
А3			00.00.00.РМ.	Ведомость расхода мат-об.		
				Сборочные единицы		
А3		1	32.10.00	Стойка СМ-3	1	
А3		2	32.20.00	Элемент решетки ЭР-2	4	
				Детали		масса ед. кг
А4		3	32.00.01	М-1	2	1,0
А4		4	30.00.01-01	М-2	2	0,76
А4		5	32.00.02	М-3	1	4,26
				труба ГОСТ 10704-76* / ст3сп ГОСТ 10705-80		
Б4		6	32.00.04	245×4,5 ℓ=100	2	0,65
Б4		7	32.00.05	121×2,5 ℓ=100	2	0,73
Б4		8	32.00.06	108×2,5 ℓ=100	2	2,70

				3.300.9-2.1-32.00.00			
Н контр	Левин			УМ-55	Стадия	Масса	Масшт.
Нач АПМ 2	Турсунбаева				Р	763,0	1:10
Гл спец	Левин				Лист	Листов 1	
ГИП	Гильман				Ташз НИИЭП Ташкент		
Разработ	Коноваленко						

20744-02 45

https://zavodjbi.com/

https://zavodjbi.com/

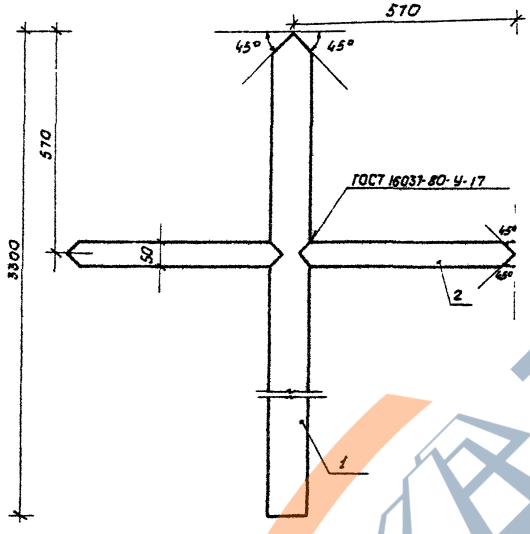

Формат	Зона	Поз.	Обозначение	Наименование	Кол.	Примечание.
				Документация		
А3			3.300.9-2.1-00.00.00 ТО	Техническое описание		
				Детали		масса ед, кг
Б4		1	32.10.01	труба 80×3,5 ГОСТ 3262-75* / ст 3 СП ГОСТ 10705-80		
				ℓ=3300	1	27,52
Б4		2	32.10.02	труба 50×3 ГОСТ 10704-76* / ст 3 СП ГОСТ 10705-80		
				ℓ=570	2	2,78

				3.300.9-2.1-32.10.00		
Н.контр.	Левин			Стойка СМ-3	Стадия: Р; Масса: 33,08; Масштаб: 1:10	
Нач АПМ-2	Турсунбаева				Лист; Листов 1	
Гл.спец.	Левин				Таш ЗНИИЭП Ташкент	
ГИП	Гильман					
Разраб.	Коноваленко					

https://zavodjbi.com/

https://zavodjbi.com/

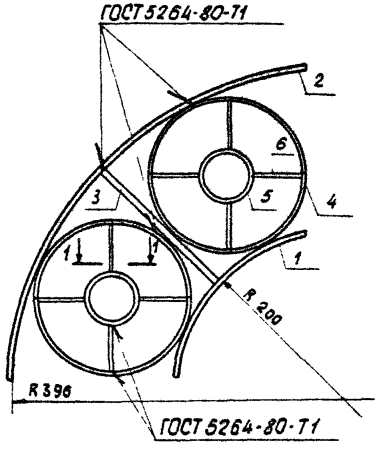

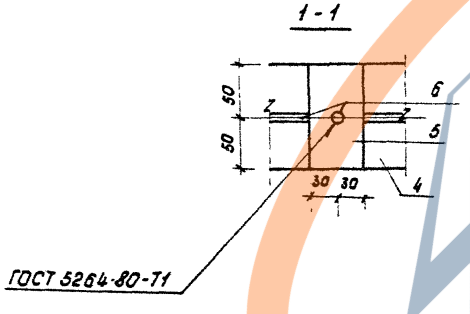

Формат	Зона	Поз.	Обозначение	Наименование	Кол.	Примечание.
				Документация		
А3			3.300.9-2.1-00.00.00 ТО	Техническое описание		
				Детали		масса ед. кг
				полоса 2×100 ГОСТ 103-76* / Ст3сп ГОСТ 535-79*		
Б4		1	32.20.01	ℓ=245	1	0,38
Б4		2	32.20.02	ℓ=553	1	0,87
Б4		3	32.20.03	ℓ=195	1	0,31
				труба ГОСТ 10704-76* / ст3сп ГОСТ 10705-80		
Б4		4	32.20.04	194×4,5 ℓ=100	2	2,11
Б4		5	32.20.05	60×1,4 ℓ=100	2	0,20
Б4		6	32.20.06	⌀10 АI ГОСТ 5781-82 ℓ=135	8	0,08

Н. контр.	Левин		
Нач. АПМ2	Турсунбаева		
Гл. спец.	Левин		
ГИП	Гильман		
Разработ.	Коноваленко		

3.300.9-2.1-32.20.00

Элемент решетки ЭР-2

Стадия	Масса	Масштаб
Р	6,82	1:5
Лист	Листов 1	

Таш ЗНИИЭП Ташкент

https://zavodjbi.com/

https://zavodjbi.com/

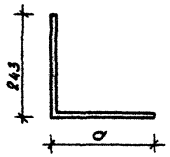

Обозначение	Марка	a мм	Масса кг
32.00.01	М-1	360	1,0
32.00.01-01	М-2	243	0,76

3.300.9-2.1-32.00.01

Н.контр.	Левин		
Нач.АПМ-2	Турсунходжаева		
Гл.спец.	Левин		
ГИП	Гильман		
Разраб.	Коноваленко		

М-1, М-2

Стадия	Масса	Масшт.
Р	см. табл.	
Лист	Листов 1	

полоса $\frac{2\times100\ ГОСТ\ 19903-74}{14Г2\ ГОСТ\ 17066-80}$

ТашЗНИИЭП Ташкент

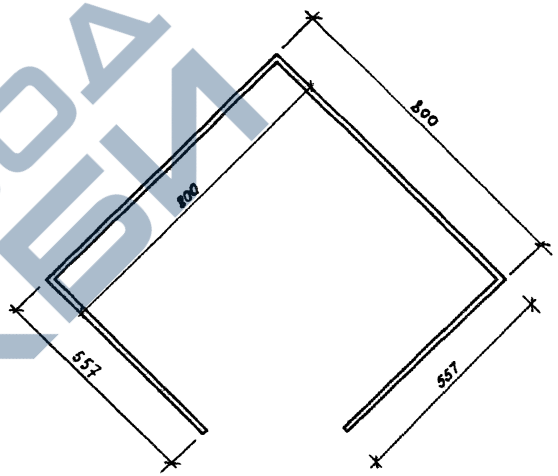

3.300.9-2.1-32.00.02

Н.контр.	Левин		
Нач.АПМ-2	Турсунходжаева		
Гл.спец.	Левин		
ГИП	Гильман		
Разраб.	Коноваленко		

М-3

Стадия	Масса	Масштаб
Р	4,26	1:10
Лист	Листов 1	

полоса $\frac{2\times100\ ГОСТ\ 19903-74}{14Г2\ ГОСТ\ 17066-80^{ПС}-27/4}$

ТашЗНИИЭП Ташкент

Инв.№ подл. | Подпись и дата | Взам.инв.№

21744-02 КР

https://zavodjbi.com/

https://zavodjbi.com/

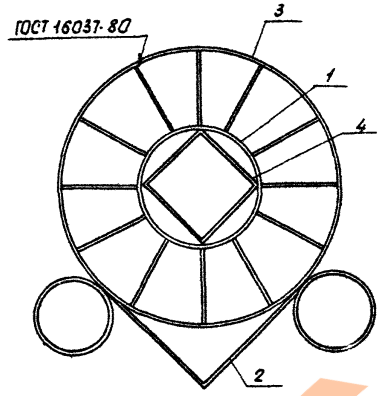

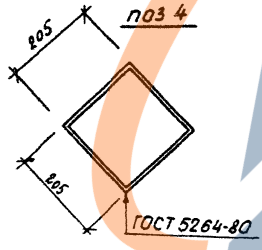

Формат	Зона	Поз.	Обозначение	Наименование	Кол.	Примечание
				Документация		
А3			3.300.9-2.1-00.00.00ТО	Техническое описание		
А3			00.00.00 РМ	Ведомость расхода мат-об.		
				Сборочные единицы		
А4		1	33.10.00	Элемент решетки ЭР-3	1	
А4		2	33.20.00	Элемент решетки ЭР-4	1	
				Детали		Масса ед. кг
Б4		3	33.00.01	труба 720×7 ГОСТ 10704-76* / ст3сп ГОСТ 10705-80		
				ℓ=30	1	3,70
Б4		4	33.00.02	полоса 2×30 ГОСТ 19903-74 / 14Г2 ГОСТ 17066-80		
				ℓ=823	1	0,47

Н.контр.	Левин		3.300.9-2.1-33.00.00			
Нач.АПМ-2	Турсунбаева		УМ-56	Стадия	Масса	Масштаб
Гл.спец.	Левин			Р	8,46	1:10
ГИП	Гильман			Лист	Листов 8	
Разработ.	Коноваленко			Ташзнииэп Ташкент		

20744-02 №9

https://zavodjbi.com/

https://zavodjbi.com/

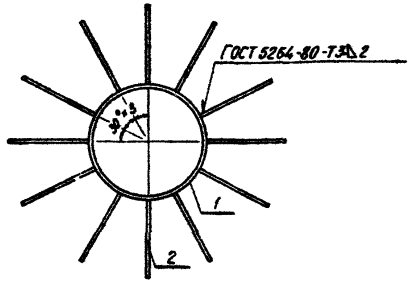

Формат	Зона	Поз.	Обозначение	Наименование	Кол.	Примечание
				Документация		
А3			3.300.9-2.1-00.00.00 ТО	Техническое описание		
				Детали		Масса ед., кг
Б4		1	33.10.01	Труба 299×6 ГОСТ 10704-76* / ст3сп ГОСТ 10705-80		
				ℓ=30	1	1,30
Б4		2	33.10.02	Полоса 2×30 ГОСТ 19903-74 / 14Г2 ГОСТ 17066-80		
				ℓ=206	12	0,1

Н. контр.	Левин		3.300.9-2.1-33.10.00			
Нач. АПМ-2	Турсунбаева		Элемент решетки ЭР-3	Стадия	Масса	Масштаб
Гл. спец.	Левин			Р	2,50	1:10
ГИП	Гильман			Лист	Листов 1	
Разраб.	Коноваленко			ТашЗНИИЭП Ташкент		

Копировала Блинова Формат А4

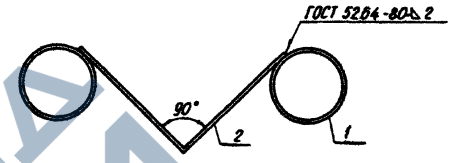

Формат	Зона	Поз.	Обозначение	Наименование	Кол.	Примечание
				Документация		
А3			3.300.9-2.1-00.00.00 ТО	Техническое описание		
				Детали		Масса ед., кг
Б4		1	33.20.01	Труба 203×4,5 ГОСТ 10704-76* / ст3сп ГОСТ 10705-80		
				ℓ=30	2	0,66
Б4		2	33.20.02	Полоса 2×30 ГОСТ 19903-74 / 14Г2 ГОСТ 17066-80		
				ℓ=80	1	0,47

Н. контр.	Левин		3.300.9-2.1-33.20.00			
Нач. АПМ-2	Турсунбаева		Элемент решетки ЭР-4	Стадия	Масса	Масштаб
Гл. спец.	Левин			Р	1,79	1:10
ГИП	Гильман			Лист	Листов 1	
Разраб.	Коноваленко			ТашЗНИИЭП Ташкент		

Подпись и дата | Взам. инв. №

Инв. № подл.

Копировала Блинова Формат А4

20944-02 58

https://zavodjbi.com/

https://zavodjbi.com/

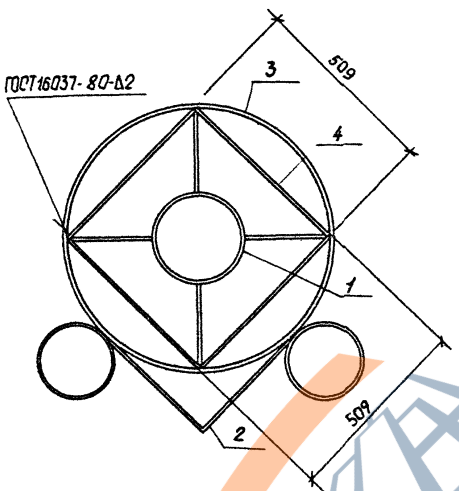

Формат	Зона	Поз.	Обозначение	Наименование	Кол.	Примечание.
				Документация		
А3			3.300.9-2.1-00.00.00 ТО	Техническое описание		
А3			00.00.00.РМ	Ведомость расхода мат-ов		
				Сборочные единицы		
А3		1	34.10.00	Элемент решетки ЭР-5	1	
А4		2	33.20.00	Элемент решетки ЭР-4	1	
				Детали		масса ед. кг
Б4		3	34.00.01	труба 720×7 ГОСТ10704-76* / ст 3сп ГОСТ10705-80		
				ℓ=30	1	3,70
Б4		4	34.00.02	полоса 2×30 ГОСТ19903-74 / 14Г2 ГОСТ17066-80		
				ℓ=509	4	0,24

				3.300.9-2.1-34.00.00			
Н.контр.	Левин			УМ-57	Стадия	Масса	Масштаб
Нач.АПМ-2	Турсунбаева				Р	6,98	1:10
Гл.спец.	Левин				Лист	Листов 61	
ГИП	Гильман						
Разраб.	Коноваленко				Тош ЗНИИЭП Ташкент		

https://zavodjbi.com/

https://zavodjbi.com/

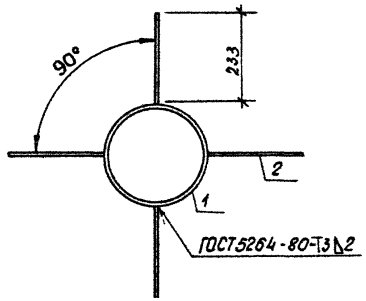

Формат	Зона	Поз.	Обозначение	Наименование	Кол.	Примечание
				Документация		
А3			3.300.9-2.1-00.00.00 ТО	Техническое описание		
				Детали		
Б4		1	34.10.01	труба 245×4,5 ГОСТ 10704-76* / ст3сп ГОСТ 10705-80		
				ℓ=30	1	0,81
Б4		2	34.10.02	полоса 2×30 ГОСТ 19903-74 / 14Г2 ГОСТ 17066-80		
				ℓ=233	4	0,11

				3.300.9-2.1-34.10.00			
Н. контр.	Левин			Элемент решетки ЭР-5	Стадия	Масса	Масшт.
Нач. ПМ 2	Турсунбаев				Р	1,25	1:10
Гл. спец.	Левин				Лист	Листов 1	
ГИП	Гильман				ТашЗНИИЭП Ташкент		
Разраб.	Коноваленко						

https://zavodjbi.com/

https://zavodjbi.com/

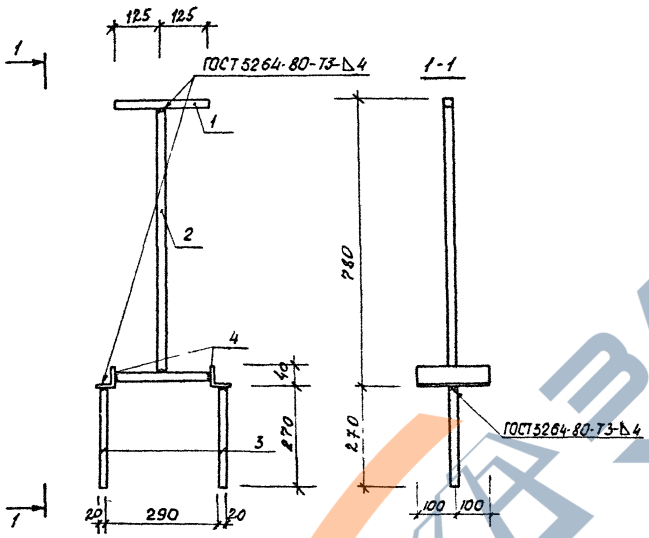

Формат	Зона	Поз.	Обозначение	Наименование	Кол.	Примечание
				Документация		
А3			3.300.9-2.1-00.00.00 ТО	Техническое описание		
А3			00.00.00 РМ	Ведомость расхода мат-ов		
				Детали		масса ед. кг.
				квадрат В20 ГОСТ 2591-71* Ст3 ГОСТ 535-79*		
Б4		1	35.00.01	ℓ = 250	2	1,28
Б4		2	35.00.02	ℓ = 730	1	2,32
Б4		3	35.00.03	ℓ = 270	2	0,85
Б4		4	35.00.04	уголок Б40х40х4 ГОСТ 8509-72* Ст3сп ГОСТ 535-79*		
				ℓ = 200	2	0,48

				3.300.9-2.1-35.00.00		
Н.контр.	Левин			УМ-58	Стадия	Масса	Масшт.
Нач.АПМ-2	Турсунбаева				Р	6,55	1:10
Гл.спец.	Левин				Лист	Листов 1
ГИП	Гильман				ТашЗНИИЭП Ташкент	
Разработ.	Коноваленко					

https://zavodjbi.com/

https://zavodjbi.com/

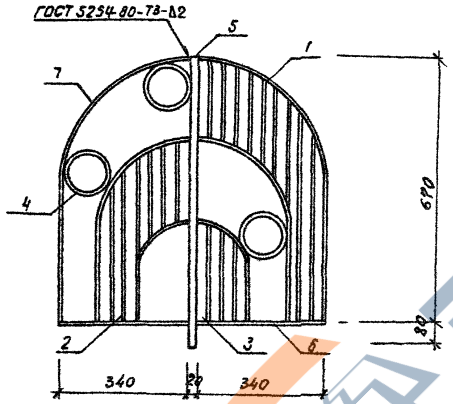

Поз. 7

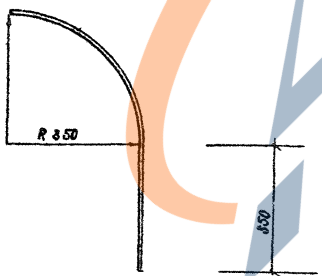

Формат	Зона	Поз.	Обозначение	Наименование	Кол.	Примечание
				Документация		
А3			3.300.9-2.1-00.00.00ТО	Техническое описание		
А3			00.00.00 РМ	Ведомость расхода мат-ов		
				Сборочные единицы		
Б4		1	36.10.00	Элемент решетки ЭР-6	1	
Б4		2	36.20.00	Элемент решетки ЭР-7	1	
Б4		3	36.30.00	Элемент решетки ЭР-8	1	
				Детали		Масса ед., кг
Б4		4	36.00.01	труба 102×2 ГОСТ 10704-76* / Ст3сп ГОСТ 10705-80		
				ℓ=30	3	0,15
Б4		5	36.00.02	квадрат 20 ГОСТ 2591-71* / Ст3 ГОСТ 535-79*		
				ℓ=750	1	2,36
				полоса 4×30 ГОСТ 103-76* / Ст3сп ГОСТ 535-79*		
Б4		6	36.00.03	ℓ=340	2	0,32
Б4		7	36.00.04	ℓ=870	1	0,82

Н. контр.	Левин			3.300.9-2.1-36.00.00		
Нач. ПП-2	Турсунбаева			ИМ-59	Стадия: Р	Масса: 9,17 / Масштаб: 1:10
Гл. спец.	Левин				Лист	Листов 1
ГИП	Гильман				Таш ЗНИИЭП г. Ташкент	
Разраб.	Жоноваленко					

Копировал Машкова 20744-02 54

https://zavodjbi.com/

https://zavodjbi.com/

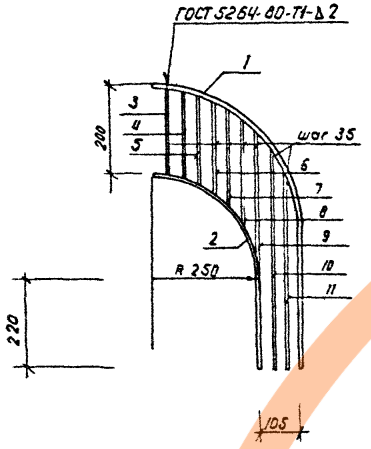

Формат	Зона	Поз.	Обозначение	Наименование	Кол.	Примечание
				Документация		
А3			3.300.9-2.1-00.00.00ТО	Техническое описание		
				Детали		масса ед., кг
				полоса $\frac{4\times30\ ГОСТ\ 103-76^*}{ст\ 3сп\ ГОСТ\ 535-79^*}$		
Б4		1	36.10.01	ℓ=870	1	0,82
Б4		2	36.10.02	ℓ=513	1	0,48
Б4		3	36.10.03	ℓ=200	1	0,19
				полоса $\frac{2\times30\ ГОСТ\ 103-76^*}{ст\ 3\ сп\ ГОСТ\ 535-79^*}$		
Б4		4	36.10.04	ℓ=210	1	0,10
Б4		5	36.10.05	ℓ=220	1	0,10
Б4		6	36.10.06	ℓ=230	1	0,11
Б4		7	36.10.07	ℓ=240	1	0,11
Б4		8	36.10.08	ℓ=250	1	0,12
Б4		9	36.10.09	ℓ=300	1	0,14
Б4		10	36.10.10	ℓ=530	1	0,25
Б4		11	36.10.11	ℓ=480	1	0,23

Н.контр.	Левин		
Нач.АПП-2	Турсунбаева		
Гл.спец.	Левин		
ГИП	Гильтман		
Разраб.	Коноваленко		

3.300.9-2.1-36.10.00

Элемент решетки ЭР-6

Стадия	Масса	Масшт.
Р	2,65	1:10
Лист	Листов 1	

ТашЗНИИЭП г. Ташкент

Копировал Машкова 20744-02 55 Формат А3

https://zavodjbi.com/

https://zavodjbi.com/

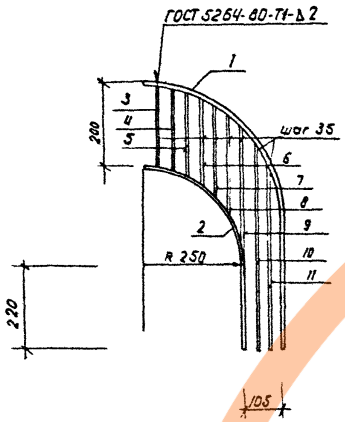

Формат	Зона	Поз.	Обозначение	Наименование	Кол.	Примечание
				Документация		
А3			3.300.9-2.1-00.00.ОПТО	Техническое описание		
				Детали		масса ед. кг
				полоса 4х30 ГОСТ 103-76* / ст3сп ГОСТ 535-79*		
Б4		1	36.10.01	ℓ=870	1	0,82
Б4		2	36.10.02	ℓ=513	1	0,48
Б4		3	36.10.03	ℓ=200	1	0,19
				полоса 2х30 ГОСТ 103-76* / ст3 сп ГОСТ 535-79*		
Б4		4	36.10.04	ℓ=210	1	0,10
Б4		5	36.10.05	ℓ=220	1	0,10
Б4		6	36.10.06	ℓ=230	1	0,11
Б4		7	36.10.07	ℓ=240	1	0,11
Б4		8	36.10.08	ℓ=250	1	0,12
Б4		9	36.10.09	ℓ=300	1	0,14
Б4		10	36.10.10	ℓ=530	1	0,25
Б4		11	36.10.11	ℓ=480	1	0,23

				3.300.9-2.1-36.10.00		
Н.контр.	Левин			Элемент решетки ЭР-6	Стадия: Р	Масса: 2,65 / Масшт.: 1:10
Нач.АШ-2	Турсунбаева				Лист	Листов 1
Гл.спец.	Левин				Таш ЗНИИЭП г. Ташкент	
ГИП	Гиломан					
Разраб.	Коноваленко					

https://zavodjbi.com/

https://zavodjbi.com/

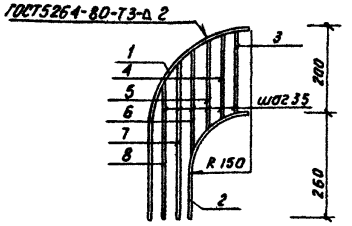

Формат	Зона	Позиц	Обозначение	Наименование	Кол	Примечание
				Документация		
А3			3.300.9-2.1-00.00.00ТО	Техническое описание		
				Детали		
				Полоса $\frac{4\times30\ ГОСТ\ 103-76^{*}}{Ст\ 3сп\ ГОСТ\ 535-79^{*}}$		
Б4		1	36.20.01	ℓ=513	1	0,48
Б4		2	36.20.02	ℓ=360	1	0,34
				Полоса $\frac{2\times30\ ГОСТ\ 19903-74}{14Г2\ ГОСТ\ 17066-80}$		
Б4		3	36.20.03	ℓ=200	1	0,09
Б4		4	36.20.04	ℓ=210	1	0,10
Б4		5	36.20.05	ℓ=220	1	0,10
Б4		6	36.20.06	ℓ=250	1	0,12
Б4		7	36.20.07	ℓ=380	1	0,18
Б4		8	36.20.08	ℓ=330	1	0,16

Н.контр	Левин		
Нач АПМ-2	Турсунбаева		
Гл.спец	Левин		
ГИП	Гильман		
Разраб	Коноваленко		

3.300.9-2.1-36.20.00

Элемент решетки Эр-7

Стадия	Масса	Масшт
Р	1,57	1:10
Лист	Листов 1	

Ташзниизп Ташкент

Копировала Бершадская Формат А4

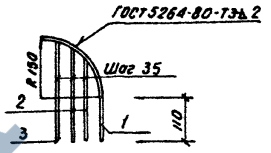

Формат	Зона	Позиц	Обозначение	Наименование	Кол	Примечание
				Документация		
А3			3.300.9-21-00.00 00ТО	Техническое описание		
				Детали		
Б4		1	36 30.01	Полоса $\frac{4\times30\ ГОСТ\ 103-76^{*}}{Ст\ 3сп\ ГОСТ\ 535-79^{*}}$		
				ℓ=360	1	0,34
				Полоса $\frac{2\times30\ ГОСТ\ 19903-74}{14Г2\ ГОСТ\ 17066-80}$		
Б4		2	36.30.02	ℓ=230	2	0,11
Б4		3	36.30.03	ℓ=250	1	0,12

Н контр	Левин		
Нач АПМ-2	Турсунбаева		
Гл спец	Левин		
ГИП	Гильман		
Разраб	Коноваленко		

3.300.9-2.1-36.30.00

Элемент решетки Эр-8

Стадия	Масса	Масшт
Р	0,68	1:10
Лист	Листов 1	

Ташзниизп Ташкент

Копировала Бершадская Формат А4

Инв. № подл. | Подпись и дата | Взам. инв. №

ЗАВОДА ЖБИ

https://zavodjbi.com/

https://zavodjbi.com/

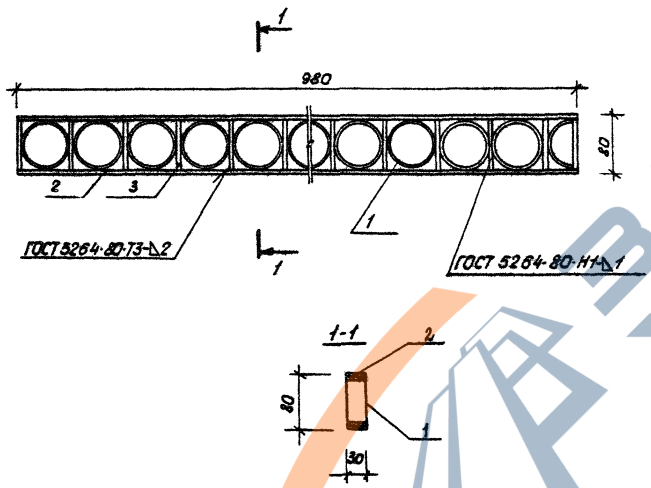

Формат	Зона	Поз.	Обозначение	Наименование	Кол.	Примечание
				Документация		
А3			3.300.9-2.1-00.00.00 ТО	Техническое описание		
А3			00.00.00 РМ	Ведомость расхода мат-ов.		
				Детали		масса ед, кг
БЧ		1	37.00.01	труба 76х1,4 ГОСТ 10704-76* / ст3сп ГОСТ 10705-80		
				ℓ=30	13	0,08
				полоса 2х30 ГОСТ 19903-74 / 14Г2 ГОСТ 17066-80		
БЧ		2	37.00.02	ℓ=980	2	0,47
БЧ		3	37.00.03	ℓ=76	13	0,04

				3.300.9-2.1-37.00.00			
Н. контр.	Левин			УМ-60	Стадия	Масса	Масштаб
Нач. АПМ-2	Турсунбаев				Р	2,32	1:5
Гл. спец.	Левин				Лист	Листов 1	
ГИП	Гильман				ТашЗНИИЭП Ташкент		
Разработ.	Котобаленко						

20944-02 57

https://zavodjbi.com/

https://zavodjbi.com/

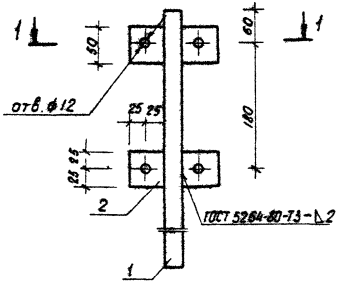

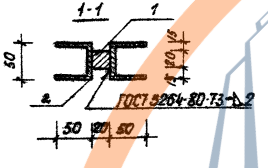

Формат	Зона	Поз.	Обозначение	Наименование	Кол.	Примечание.
				Документация		
А3			3.300.9-21-00.00.00ТО	Техническое описание		
А3			00.00.00.РМ	Ведомость расхода матов		
				Детали		масса ед., кг
Б4		1	38.00.01	квадрат В20 ГОСТ 2591-71* / Ст3 ГОСТ 535-79*		
				ℓ=650	1	2,04
Б4		2	38.00.02	полоса 2×50 ГОСТ 19903-74 / 14Г2 ГОСТ 19282-80		
				ℓ=150	4	0,12

				3.300.9-2.1-38.00.00			
Н.контр.	Левин			ИМ-61	Стадия	Масса	Масштаб
Нач.АПМ2	Турсунбаева				Р	2,52	1:5
Гл.спец.	Левин				Лист	Листов 1	
ГИП	Гилиман				ТашЗНИИЭП Ташкент		
Разраб.	Коноваленко						

https://zavodjbi.com/

https://zavodjbi.com/

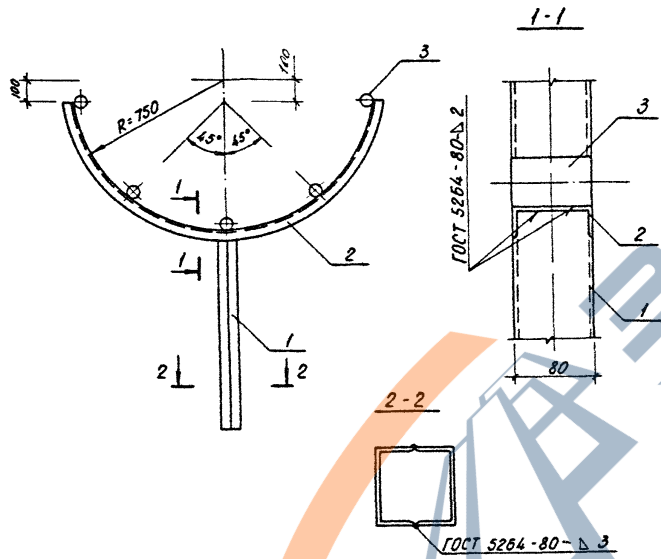

Формат	Зона	Поз.	Обозначение	Наименование	Кол.	Примечание
				Документация		
А3			3.300.9-2.1-00.00.00-ТО	Техническое описание		
А3			00.00.00 РМ	Ведомость расхода мат-ов		
				Детали		масса ед., кг
				Швеллер 8 ГОСТ 8240-72* / Ст3 ГОСТ 535-79*		
Б4		1	39.00.01	ℓ=1190	2	8,45
Б4		2	39.00.02	ℓ=2150	1	15,00
Б4		3	39.00.03	Труба 50×2 ГОСТ 10704-76* / ст3СП ГОСТ 10705-80		
				ℓ=80	5	0,19

Н.контр	Левин		
Нач АПМ-2	Турсунбаева		
Гл спец.	Левин		
ГИП	Гильман		
Разраб.	Цой		

3.300.9-2.1-39.00.00

ИМ-62

Стадия	Масса	Масштаб
Р	42,85	1:20
Лист	Листов 1	

ТашЗНИИЭП г. Ташкент

Копировала Блинова

Формат А3

20744-02 59

https://zavodjbi.com/

https://zavodjbi.com/

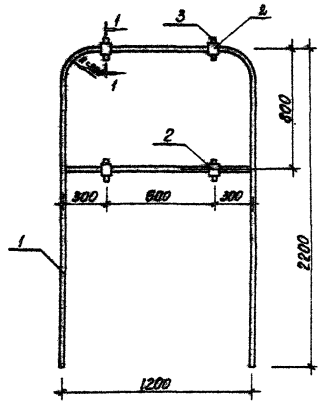

Формат	Зона	Поз.	Обозначение	Наименование	Кол.	Примечание
				Документация		
А3			3.300.9 - 2.1 - 00.00.00 ТО	Техническое описание		
А3			00.00.00 РМ	Ведомость расхода мат-ов		
				Детали		Масса ед., кг
				Труба ГОСТ 10704-76* / Ст3сп ГОСТ 10705-80		
Б4		1	40.00.01	70×2 ℓ = 6800	1	22,78
Б4		2	40.00.02	73×2 ℓ = 80	4	0,28
Б4		3	40.00.03	Полоса 2×50 ГОСТ 19903-74 / 14Г2 ГОСТ 17066-94		
				ℓ = 60	8	0,05

1-1

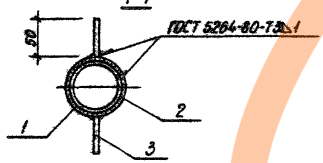

поз. 3

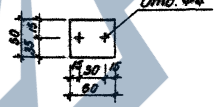

Н. контр	Левин		
Нач. АПМ-2	Турсунбаева		
Гл. спец.	Левин		
ГИП	Гильман		
Разраб.	Бабаджанова		

3.300.9 - 2.1 - 40.00.00

ЦМ - 63

Стадия	Масса	Масштаб
Р	24,30	1:20
Лист	Листов 1	

ТашЗНИИЗП Ташкент

Копировал чинова 20704-02 60 Формат А3

https://zavodjbi.com/

https://zavodjbi.com/

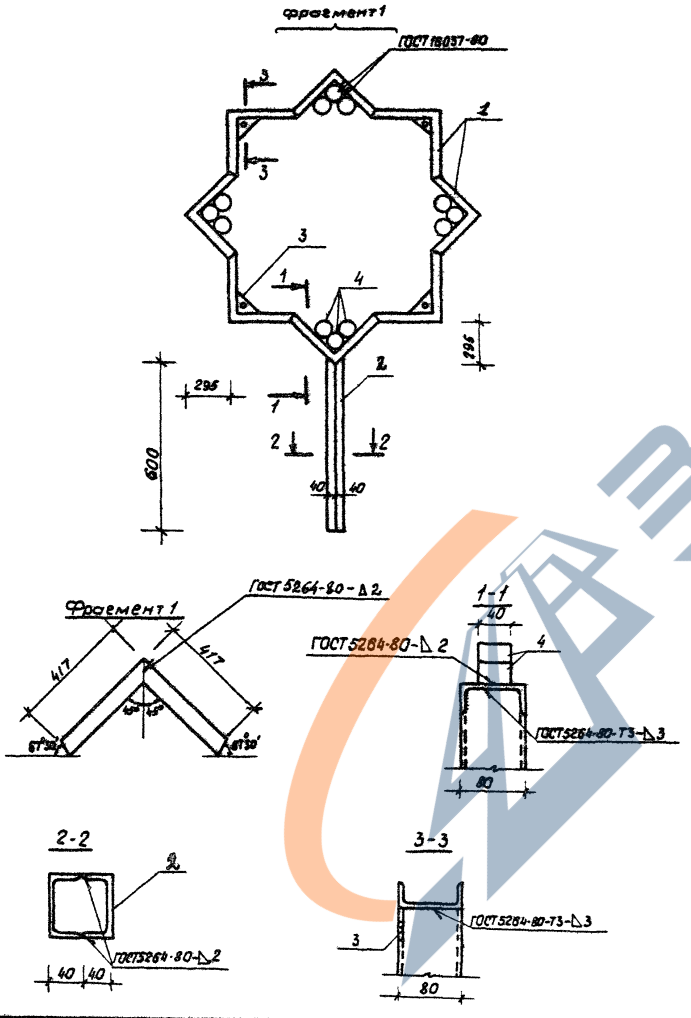

Формат	Зона	Поз.	Обозначение	Наименование	Кол.	Примечание
				Документация		
А3			3.300.9-2.1-00.00.00 ТО	Техническое описание		
А3			00.00.00 РМ	Ведомость расхода мат-ов.		
				Детали		масса ед. кг
				швеллер $\frac{8\ ГОСТ\ 8240-72^*}{Ст3\ ГОСТ\ 535-79^*}$		
Б4		1	41.00.01	ℓ=840	8	5,88
Б4		2	41.00.02	ℓ=600	2	4,23
Б4		3	41.00.03	полоса $\frac{2\times150\ ГОСТ\ 19903-74}{14Г2\ ГОСТ\ 19282-80}$		
				ℓ=150	4	0,35
Б4		4	41.00.04	труба $\frac{121\times2,5\ ГОСТ\ 10704-76^*}{ст\ 3сп\ ГОСТ\ 10705-80}$		
				ℓ=40	12	0,3

				3.300.9-2.1-41.00.00			
Н.контр.	Левин			УМ-64	Стадия	Масса	Масштаб
Нач.АПМ-2	Турсунбаева				Р	50,6	1:20
Гл.спец.	Левин				Лист	Листов 1	
ГИП	Гильман				Ташз.НИИЭП Ташкент		
Разраб.	Цой						

20744-02 61

https://zavodjbi.com/

https://zavodjbi.com/

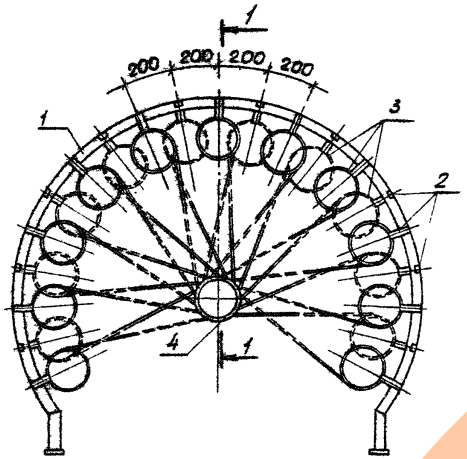

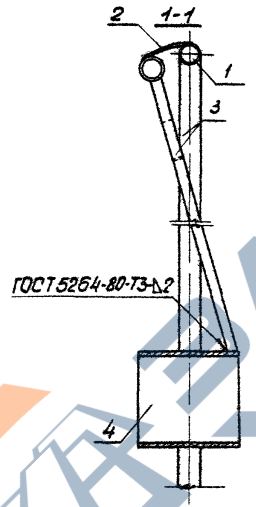

поз. 2

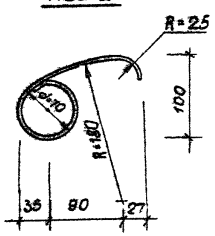

поз. 3

Формат	Зона	Поз.	Обозначение	Наименование	Кол.	Примечание
				Документация		
А3			3.300.9-2.1-00.00.00 ТО	Техническое описание		
А3			00.00.00 РМ	Ведомость расхода мат-ов		
				Сборочные единицы		
А3		1	42.10.00	Опорная рама ОР-1	1	
				Детали		масса ед. кг.
				полоса 2х30 ГОСТ 19903-74 / 14Г2 ГОСТ 17066-80		
Б4		2	42.00.01	ℓ=410	21	0,19
Б4		3	42.00.02	ℓ=1550	21	0,73
Б4		4	42.00.03	труба 219х5 ГОСТ 10704-76* / Ст3сп ГОСТ 10705-80		
				ℓ=250	1	6,60

				3.300.9-2.1-42.00.00		
Н. контр.	Левин			УМ-65	Стадия: Р	Масса: 34,52 / Масштаб: 1:20
Нач АПМ-2	Турсунбаева				Лист	Листов 1
Гл. спец.	Левин				Ташз НИИЭП Ташкент	
ГИП	Гильман					
Разраб.	Насибулина					
	Радионова					

https://zavodjbi.com/

https://zavodjbi.com/

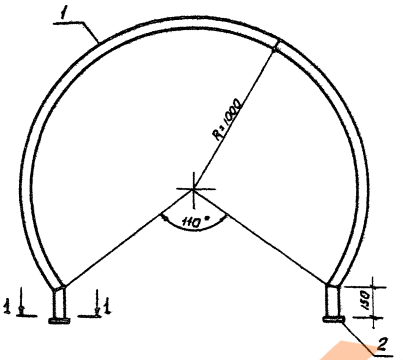

1 - 1

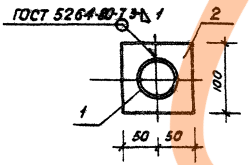

Формат	Зона	Поз.	Обозначение	Наименование	Кол.	Примечание.
				Документация		
А3			3.300.9-2.1-00.00.00 ТО	Техническое описание		
				Детали		масса ед. кг
Б4		1	42.10.01	труба 50×1,4 ГОСТ 10704-76*		
				ст 3сп ГОСТ 10705-80		
				ℓ=4750	1	7,98
Б4		2	42.10.02	полоса 4×100 ГОСТ 103-76*		
				Ст3сп ГОСТ 535-79*		
				ℓ=100	2	0,31

				3.300.9-2.1-42.10.00			
Н контр.	Левин			Опорная рама ОР-1	Стадия	Масса	Масштаб
Нач АПМ-2	Турсунбаева				Р	8,60	1:20
Гл спец.	Левин				Лист	Листов 1	
ГИП	Гильман				Ташгипрогазстрой ЗНИИЭП Ташкент		
Разраб.	Насибуллина						

https://zavodjbi.com/

https://zavodjbi.com/

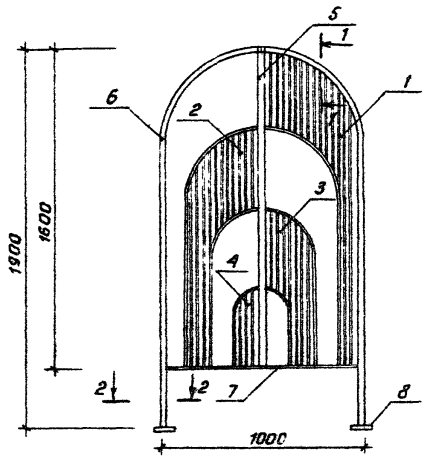

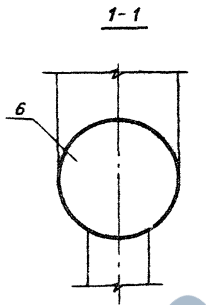

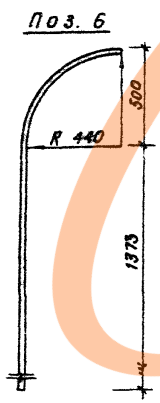

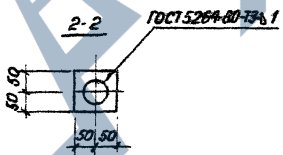

Формат	Зона	Поз.	Обозначение	Наименование	Кол.	Примечание
				Документация		
А3			3.300.9-2.1-00.00.00ТО	Техническое описание		
А3			00.00.00РМ	Ведомость расхода мат-ов		
				Сборочные единицы		
А3		1	43.10.00	Элемент решетки ЭР-9	1	
А3		2	43.20.00	Элемент решетки ЭР-10	1	
А3		3	43.30.00	Элемент решетки ЭР-11	1	
А3		4	43.40.00	Элемент решетки ЭР-12	1	
				Детали		Масса ед. кг
				Труба 60х1,4 ГОСТ 10704-76* / Ст3сп ГОСТ 10705-80		
Б4		5	43.00.01	ℓ=1590	1	3,22
Б4		6	43.00.02	ℓ=2.238	1	4,52
				Полоса ГОСТ 103-76* / Ст3сп ГОСТ 535-79*		
Б4		7	43.00.03	4х30 ℓ=900	1	0,85
Б4		8	43.00.04	4х100 ℓ=100	2	0,32

				3.300.9-2.1-43.00.00		
Н.контр.	Левин			ИМ-66	Стадия	Масса	Масштаб
Нач.АПМ 2	Турсунбаев				Р	27,83	1:20
Гл.спец.	Левин				Лист	Листов 1
ГИП	Цильман				ТашЗНИИЭП г. Ташкент	
Разраб.	Радкинова					

https://zavodjbi.com/

https://zavodjbi.com/

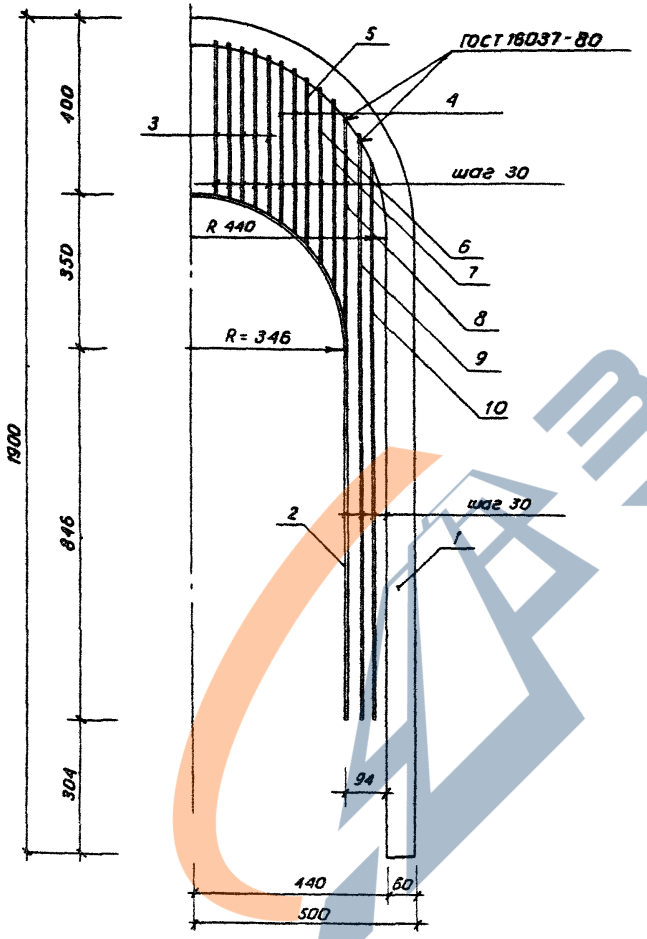

Формат	Зона	Поз.	Обозначение	Наименование	Кол.	Примечание
				Документация		
А3			3.300.9-2.1 — 00.00.00ТО	Техническое описание		
				Детали		Масса ед.,кг
Б4		1	43.10.01	Труба 60х1,4 ГОСТ10704-76* / ст3сп ГОСТ10705-80		
				ℓ=2 238	1	4,52
Б4		2	43.10.02	Полоса 4х30 ГОСТ103-76* / Ст3сп ГОСТ 535-79*		
				ℓ=1400	1	1,32
				Полоса 2х30 ГОСТ19903-74 / 14Г2 . ГОСТ17066-80		
Б4		3	43.10.03	ℓ=360	5	0,17
Б4		4	43.10.04	ℓ=380	2	0,18
Б4		5	43.10.05	ℓ=390	1	0,19
Б4		6	43.10.06	ℓ=410	1	0,20
Б4		7	43.10.07	ℓ=440	1	0,21
Б4		8	43.10.08	ℓ=490	1	0,23
Б4		9	43.10.09	ℓ=1340	1	0,63
Б4		10	43.10.10	ℓ=1260	1	0,60

Н.контр.	Левин		
Нач.АПМ-2	Турсунбаева		
Гл.спец.	Левин		
ГИП	Гильман		
Разраб.	Радианова		

3.300.9-2.1 — 43.10.00

Элемент решетки ЭР-9

Стадия	Масса	Масштаб
Р	9,11	1:10
Лист	Листов 1	

ТашЗНИИЭП Ташкент

28744-02 65

Кат. Владиславлева

Формат А

https://zavodjbi.com/

https://zavodjbi.com/

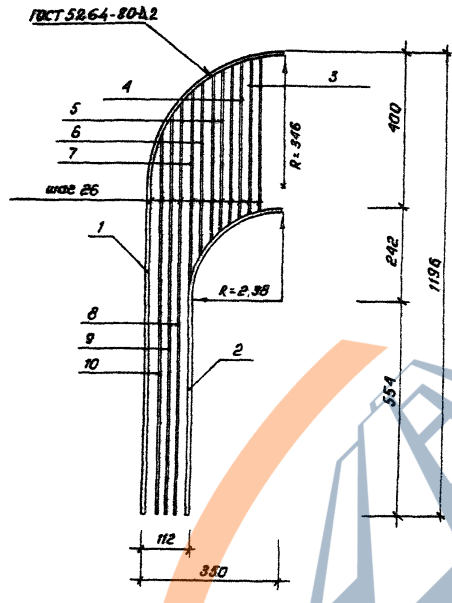

Формат	Зона	Поз.	Обозначение	Наименование	Кол.	Примечание
				Документация		
А3			3.300.9-2.1 00.00.00ТО	Техническое описание		
				Детали		Масса ед, кг.
				Полоса $\frac{4\times30\ ГОСТ\ 103-76^{*}}{Ст\ 3сп\ ГОСТ\ 535-79^{*}}$		
Б4		1	43.20.01	ℓ=1400	1	1,32
Б4		2	43.20.02	ℓ=934	1	0,88
				Полоса $\frac{2\times30\ ГОСТ\ 19903-74}{14Г2\ ГОСТ\ 17066-80}$		
Б4		3	43.20.03	ℓ=410	2	0,19
Б4		4	43.20.04	ℓ=420	2	0,20
Б4		5	43.20.05	ℓ=430	2	0,21
Б4		6	43.20.06	ℓ=460	1	0,22
Б4		7	43.20.07	ℓ=500	1	0,24
Б4		8	43.20.08	ℓ=1070	1	0,50
Б4		9	43.20.09	ℓ=1040	1	0,49
Б4		10	43.20.10	ℓ=1000	1	0,47

Н. контр.	Левин		
Нач. отд.	Турсунбаева		
Гл. спец.	Левин		
ГИП	Гильман		
Разраб.	Радионова		

3.300.9-2.1 – 43.20.00

Элемент решетки ЭР-10

Стадия	Масса	Масштаб
Р	5,32	1:10
Лист	Листов 1	

ТашЗниеЭП г. Ташкент

20744-02 66

Коп. Владиславлева Формат А3

https://zavodjbi.com/

https://zavodjbi.com/

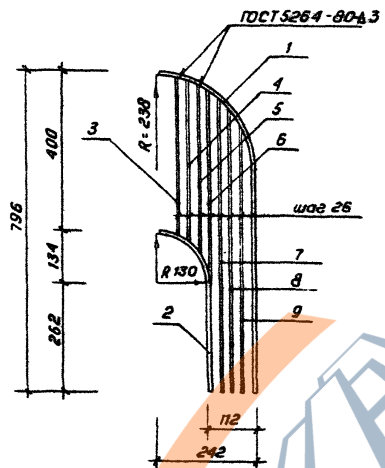

Формат	Зона	Поз.	Обозначение	Наименование	Кол.	Примечание
				Документация		
А3			3.300.9-2.1 00.00.00ТО	Техническое описание		
				Детали		Масса ед.кг
				Полоса $\frac{4\times30\ ГОСТ\ 103-76^*}{Ст3сп\ ГОСТ\ 535-79^*}$		
Б4		1	43.30.01	ℓ=934	1	0,88
Б4		2	43.30.02	ℓ=472	1	0,45
				Полоса $\frac{2\times30\ ГОСТ\ 19903-74}{14Г2\ ГОСТ\ 19066-80}$		
Б4		3	43.30.03	ℓ=410	1	0,19
Б4		4	43.30.04	ℓ=420	1	0,20
Б4		5	43.30.05	ℓ=430	1	0,21
Б4		6	43.30.06	ℓ=500	1	0,24
Б4		7	43.30.07	ℓ=750	1	0,35
Б4		8	43.30.08	ℓ=730	1	0,34
Б4		9	43.30.09	ℓ=690	1	0,32

			3.300.9-2.1 – 43.30.00	
Н.контр.	Левин		Элемент решетки эр-11	Стадия: Р; Масса: 3,18; Масштаб: 1:10
Нач.отд.2	Турсунбаева			Лист; Листов 1
Гл.спец.	Левин			ТашЗНИИЭП г.Ташкент
ГИП	Гильман			
Разраб.	Радионова			

Коп. Владиславлева 20742-02 67 Формат А3

https://zavodjbi.com/

https://zavodjbi.com/

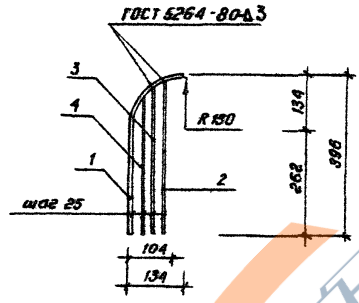

Формат	Зона	Поз.	Обозначение	Наименование	Кол.	Примечание
				Документация		
А3			3.300.9-2.1-00.00.00ТО	Техническое описание		
				Детали		
Бч		1	43.40.01	Полоса $\frac{4\times30\ ГОСТ103-76^{*}}{Ст3сп\ ГОСТ535-79^{*}}$		
				ℓ=472	1	0,45
				Полоса $\frac{2\times30\ ГОСТ19903-74}{-14Г2\ ГОСТ17066-80}$		
Бч		2	43.40.02	ℓ=390	1	0,19
Бч		3	43.40.03	ℓ=380	1	0,18
Бч		4	43.40.04	ℓ=350	1	0,17

				3.300.9-2.1-43.40.00		
Н. контр.	Левин			Элемент решетки ЭР-12	Стадия: Р; Масса: 0,99; Масштаб: 1:10	
Нач. АПМ2	Турсунбаева				Лист	Листов 1
Гл. спец.	Левин				ТашЗНИИЭП г. Ташкент	
ГИП	Гильман					
Разраб.	Радифова					

20744-02 63

Кол. Владиславлева

Формат А3

https://zavodjbi.com/

https://zavodjbi.com/

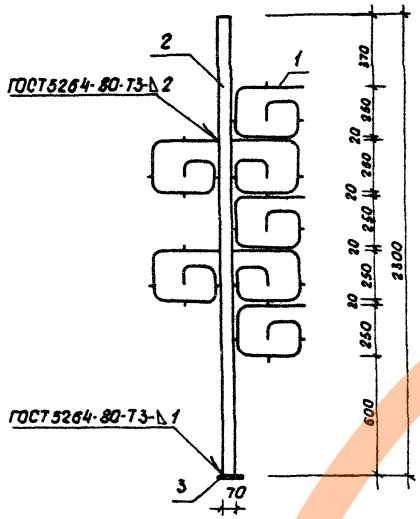

Формат	Зона	Поз.	Обозначение	Наименование	Кол.	Примечание.
				Документация		
А3			3.300-9-2.1-00.00.00ТО	Техническое описание		
А3			00.00.00 РМ	Ведомость расхода мат-ов.		
				Сборочные единицы		масса ед. кг
А3		1	23.00.00	ИМ-37	7	
				Детали		
Б4		2	44.00.01	труба 70×1,4 ГОСТ 10704-76* / Ст3сп ГОСТ 10705-80		
				ℓ=2800	1	5,45
Б4		3	44.00.02	полоса 4×100 ГОСТ 103-76* / Ст3сп ГОСТ 535-79*		
				ℓ=100	1	0,31

Н.контр.	Левин		
Нач.АПМЕ	Турсунбаев		
Гл.спец.	Левин		
ГИП	Гильман		
Разраб.	Цой		

3.300.9-2.1-44.00.00

ИМ-67

Стадия	Масса	Масштаб
Р	28,16	1:20
Лист	Листов 1	

ТашЗНИИЭП Ташкент

20744-02 68

https://zavodjbi.com/

https://zavodjbi.com/

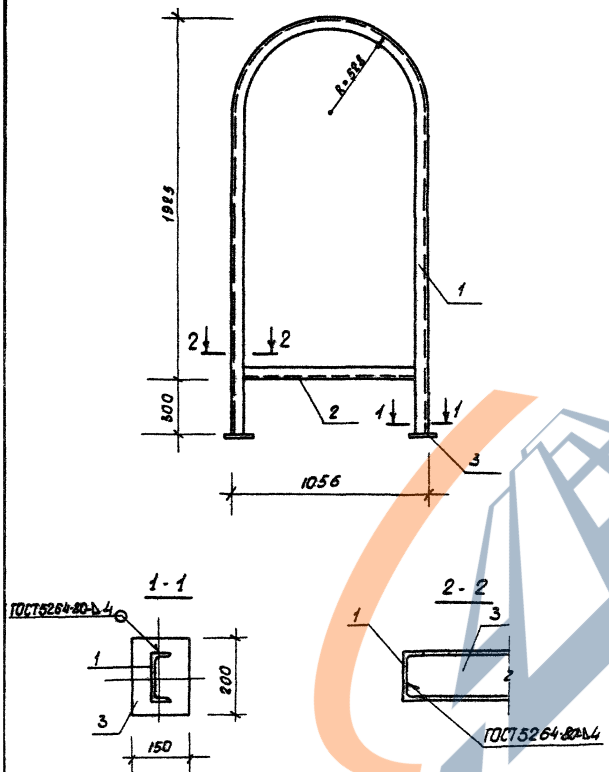

Формат	Зона	Поз.	Обозначение	Наименование	Кол.	Примечание
				Документация		
А3			3.300.9-2.1-00.00.00ТО	Техническое описание		
А3			00.00.00 РМ	Ведомость расхода мат-об.		
				Детали		масса ед. кг
				швелер 14 ГОСТ 8240-72* / Ст3 ГОСТ 535-79*		
Б4		1	45.00.01	ℓ=5140	1	63,22
Б4		2	45.00.02	ℓ=1050	1	13,00
Б4		3	45.00.03	полоса 4х150 ГОСТ 103-76* / Ст3сп ГОСТ 535-79*		
				ℓ=200	2	0,94

				3.300.9-2.1-45.00.00			
Н.контр.	Левин			УМ-68	Стадия	Масса	Масштаб
Нач.АПМ-2	Турсунбаева				Р	78,10	1:20
Гл.спец.	Левин				Лист	Листов 1	
ГИП	Гильман				Ташзнииэп Ташкент.		
Разраб.	Насадулина						

20744-02 90

https://zavodjbi.com/

https://zavodjbi.com/

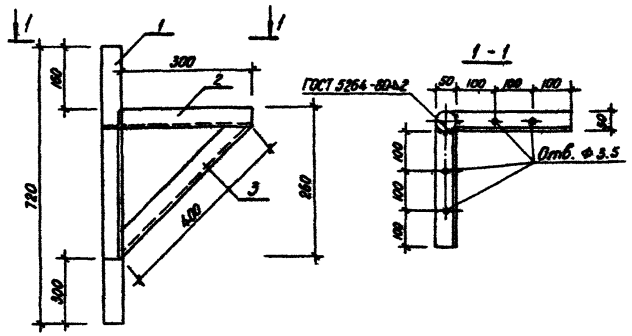

Формат	Зона	Поз.	Обозначение	Наименование	Кол.	Примечание
				Документация		
А3			3.300.9 - 2.1 - 00.00.00 ТО	Техническое описание		
А3			00.00.00 РМ	Ведомость расхода мат-ов		
				Детали		Масса ед., кг
Б4		1	46.00.01	Труба $\frac{52 \times 2\ ГОСТ\ 10704-76^*}{Ст\ 3сп\ ГОСТ\ 10705-80}$		
				ℓ = 720	1	1,71
				Уголок $\frac{50 \times 50 \times 5\ ГОСТ\ 8509-72^*}{Ст\ 3\ ГОСТ\ 535-79^*}$		
Б4		2	46.00.02	ℓ = 300	2	1,13
Б4		3	46.00.03	ℓ = 400	2	1,51

Н. контр.	Левин		3.300.9 - 2.1 - 46.00.00	
Нач. АПМ-2	Турсунбаева		ИМ - 69	Стадия: Р; Масса: 6,99; Масштаб: 1:10
Гл. спец.	Левин			Лист; Листов 1
ГИП	Гильман			ТашЗНИИЭП Ташкент
Разраб.	Цой			

Копировала Блинова Формат А4

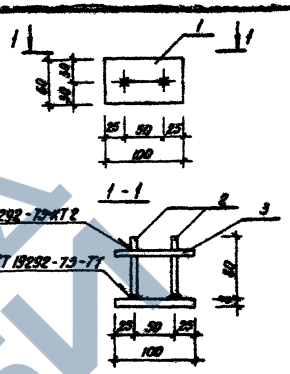

Формат	Зона	Поз.	Обозначение	Наименование	Кол.	Примечание
				Документация		
А3			3.300.9 - 2.1-00.00.00 ТО	Техническое описание		
А3			00.00.00 РМ	Ведомость расхода мат-ов		
				Детали		Масса ед., кг
Б4		1	47.00.01	Полоса $\frac{8 \times 60\ ГОСТ\ 103-76^*}{Ст\ 3сп\ ГОСТ\ 535-79^*}$		
				ℓ = 100	1	0,38
				ф6 А III ГОСТ 5781-82		
Б4		2	47.00.02	ℓ = 80	2	0,02
Б4		3	47.00.03	ℓ = 100	1	0,02

Н. контр.	Левин		3.300.9 - 2.1 - 47.00.00	
Нач. АПМ-2	Турсунбаева		ИМ-70	Стадия: Р; Масса: 0,44; Масштаб: 1:5
Гл. спец.	Левин			Лист; Листов 1
ГИП	Гильман			ТашЗНИИЭП Ташкент
Разраб.	Цой			

Копировала Блинова 287 44-02 71 Формат А4

https://zavodjbi.com/

https://zavodjbi.com/

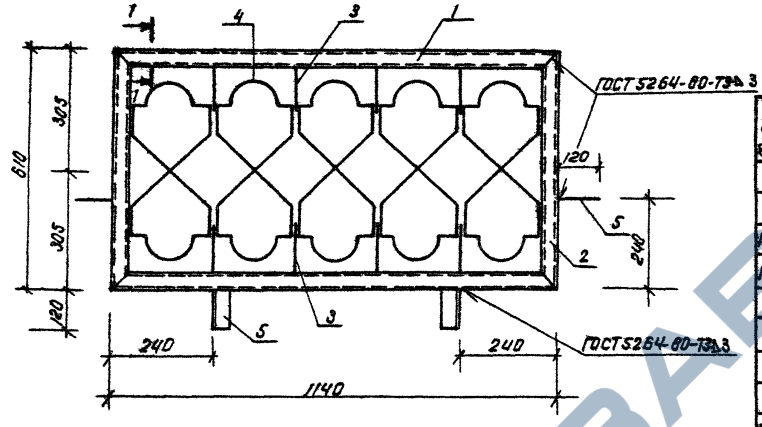

Поз. 4

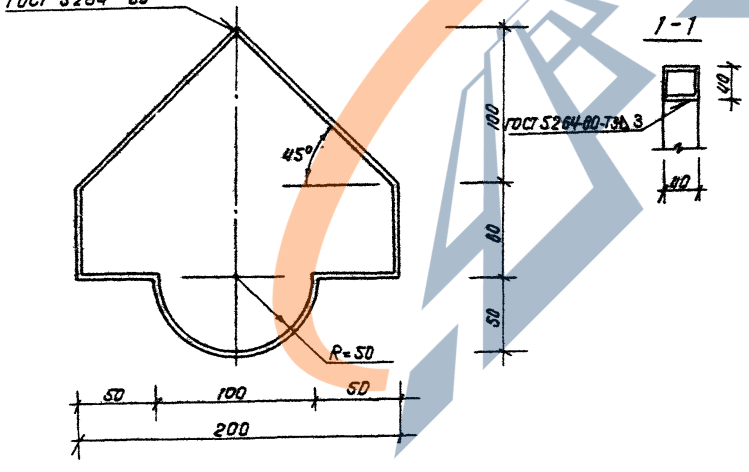

Формат	Зона	Поз.	Обозначение	Наименование	Кол.	Примечание
				Документация		
А3			3.300.9-2.1-00.00.ОПТО	Техническое описание		
А3			00.00.00 РМ	Ведомость расхода мат-ов		
				Детали		Масса ед. кг
				Уголок $\frac{Б40\times40\times4\ ГОСТ\ 8510-72^*}{Ст3сп\ ГОСТ\ 535-79^*}$		
Б4		1	48.00.01	ℓ=1140	4	2,76
Б4		2	48.00.02	ℓ=610	4	1,47
				полоса $\frac{4\times40\ ГОСТ\ 103-76^*}{Ст3сп\ ГОСТ\ 535-79^*}$		
Б4		3	48.00.03	ℓ=130	8	0,16
Б4		4	48.00.04	ℓ=670	10	0,84
				Уголок $\frac{Б40\times40\times4\ ГОСТ\ 8510-72^*}{Ст3сп\ ГОСТ\ 535-79^*}$		
Б4		5	48.00.05	ℓ=120	2	0,73

				3.300.9-2.1-48.00.00			
Н.контр.	Левин			ИМ-71	Стадия	Масса	Масштаб
Нач.АПМ-2	Турсунбаева				Р	28,16	1:10
Гл.спец.	Левин				Лист	Листов 1	
ГИП	Гильман				ТашЗНИИЭП г. Ташкент		
Разраб.	Насибуллина						

Копировал Машкова 20744-02 Формат А2

https://zavodjbi.com/

https://zavodjbi.com/

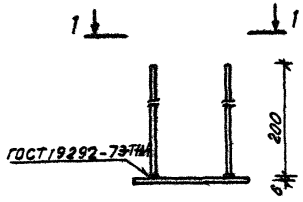

1-1

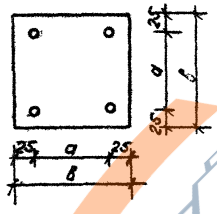

Обозначение	Марка	а, мм	в, мм	Масса, кг
3.300.9-2.1-49.00.00	УМ-72	50	100	0,71
-01	УМ-73	100	150	1,38

Формат	Зона	Поз.	Обозначение	Наименование	Кол.	Примечание
				Документация		
А3			3.300.9-2.1-00.00.00ТО	Техническое описание		
А3			00.00.00 РМ	Ведомость расхода мат-ов		
				Детали		Масса ед. кг
Б4		1	49.00.01	ф 8 А I ГОСТ 5781-82 ℓ=200	4	0,08
				Переменные данные для исполнений:		
				3.300.9-2.1-49.00.00 (УМ-72)		
Б4		2	49.00.02	Детали полоса 6х150 ГОСТ 103-76* / Ст3сп ГОСТ 535-79*		
				ℓ=150	1	1,06
				3.300.9-2.1-49.00.00-01 (УМ-73)		
Б4		2	49.00.02	Детали полоса 5х100 ГОСТ 103-76* / Ст3сп ГОСТ 535-79*		
				ℓ=100	1	0,39

Гл.контр.	Левин		
Нач.АПП-2	Турсунбаева		
Гл.спец.	Левин		
ГИП	Гульман		
Разраб.	Хусаинов		

3.300.9-2.1-49.00.00

УМ-72, УМ-73

Стадия	Масса	Масшт.
Р	см. табл.	
Лист	Листов 1	

Таш ЗНИИЭП г. Ташкент

Копировал Машкова 20744-02 73 Формат А3

https://zavodjbi.com/

https://zavodjbi.com/

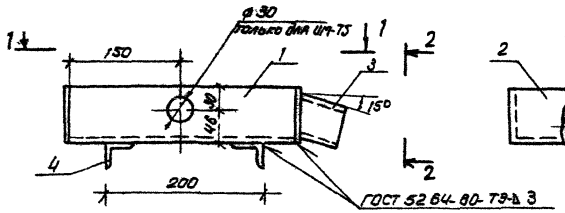

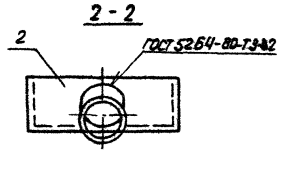

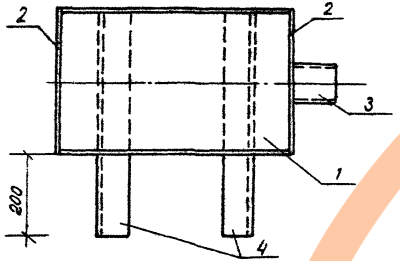

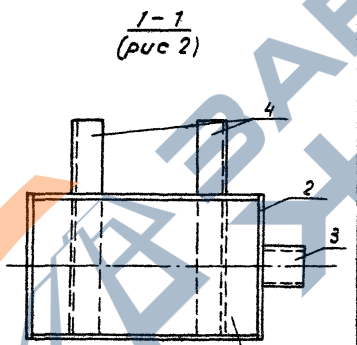

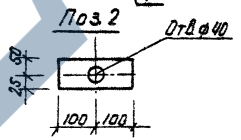

Обозначение	Марка	Рис	Масса, кг
3.300.9-2.1-50.00.00	ИМ-74	1	8,72
-01	ИМ-75	1	8,72
-02	ИМ-76	2	8,72

Примечание.
1. Отверстие в поз. 2 выполнять только со стороны примыкания поз. 3

Формат	Зона	Поз.	Обозначение	Наименование	Кол.	Примечание
				Документация		
А3			3.300.9-2.1-00.00.00ТО	Техническое описание		
А3			00.00.00РМ	Ведомость расхода мат-ов		
				Детали для исполнений:		Масса ед. кг
			3.300.9-2.1-	50.00.00 (ИМ-74)		
			3.300.9-2.1-	50.00.00-01 (ИМ-75)		
			3.300.9-2.1-	50.00.00-02 (ИМ-76)		
Б4		1	50.00.01	швеллер 20 ГОСТ 8240-72 / Ст 3 ГОСТ 535-79*		
				ℓ=300	1	5,53
Б4		2	50.00.02	полоса 4х75 ГОСТ 103-76 / Ст 3сп ГОСТ 535-79*		
				ℓ=200	2	0,48
Б4		3	50.00.03	труба 40х2 ГОСТ 10704-76* / Ст 3сп ГОСТ 10705-80		
				ℓ=70	1	0,11
Б4		4	50.00.04	уголок Б45х45х4 ГОСТ 8509-72* / Ст 3сп ГОСТ 535-79*		
				ℓ=390	2	1,86
			Различие исполнений	по сборочному чертежу		

Н.контр.	Левин		
Нач.АПМ-2	Турсунбаев		
Гл.спец.	Левин		
ГИП	Гильман		
Разраб.	Баббеков		

3.300.9-2.1-50.00.00

ИМ-74, ИМ-75, ИМ-76.

Стадия	Масса	Масшт.
Р	см. табл.	1:5
Лист	Листов 1	

Таш ЗНИИЭП г. Ташкент

https://zavodjbi.com/

копировал Машкова 20744-02 94 Формат А3

https://zavodjbi.com/

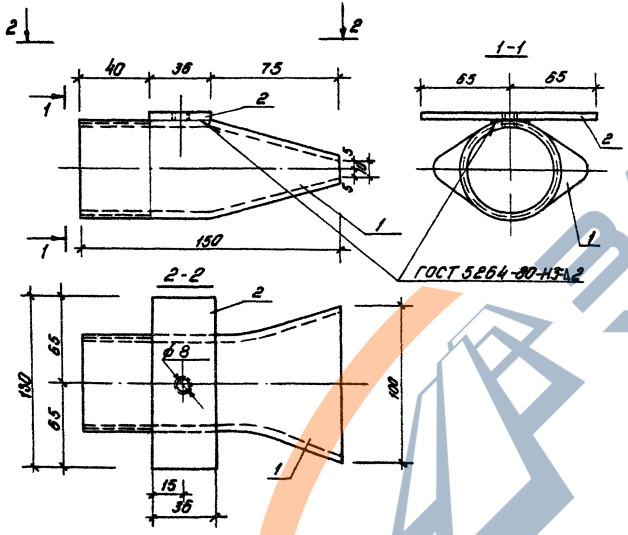

Формат	Зона	Поз	Обозначение	Наименование	Кол.	Примечание
				Документация		
А3			3.900.9-2.1-00.00.00ТО	Техническое описание		
А3			00.00.00РМ	Ведомость расхода материалов		
				Детали		масса ед. кг.
Б4		1	51.00.01	труба 57×3,5 ГОСТ 10704-76* / Ст3сп ГОСТ 10705-80		
				ℓ=150	1	0,69
Б4		2	51.00.02	полоса 5×38 ГОСТ 103-76* / Ст3сп ГОСТ 535-79*		
				ℓ=130	1	0,18

				3.900.9-2.1-51.00.00			
Н. контр.	Левин			ИМ-77	Стадия	Масса	Масшт.
Нач. ЛМА	Турсунбаев				Р	0,87	1:2
Гл. спец.	Левин				Лист	Листов 1	
ГИП	Гильман				ТашЗНИИЭП Ташкент		
Разраб.	Баббеков						

https://zavodjbi.com/

https://zavodjbi.com/

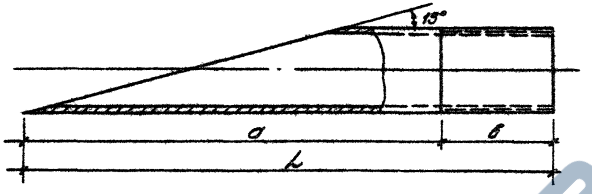

Формат	Зона	Поз.	Обозначение	Наименование	Кол.	Примечание
				Документация		
А3			3.900.9-2.1-00.00.00ТО	Техническое описание		
А3			00.00.00 РМ	Ведомость расхода материалов		

Обозначение	Марка	Размеры, мм			Масса, кг
		a	б	L	
3.900.9-2.1-52.00.00	ИМ-78	275	75	350	1,54
-01	ИМ-79	240	50	290	1,40

				3.900.9-2.1-52.00.00			
Н. контр.	Левин			ИМ-78, ИМ-79	Стадия	Масса	Масшт.
Нач. ПТМ	Турсунбаев				Р	см. табл.	
Гл. спец.	Левин				Лист	Листов	
ГИП	Гильман			Труба 57×3,5 ГОСТ 8732-78* / ст3сп ГОСТ 10705-80	Ташгипрогазстроймонтаж		
Разраб.	Бобенов						

20764-02 26

https://zavodjbi.com/

https://zavodjbi.com/

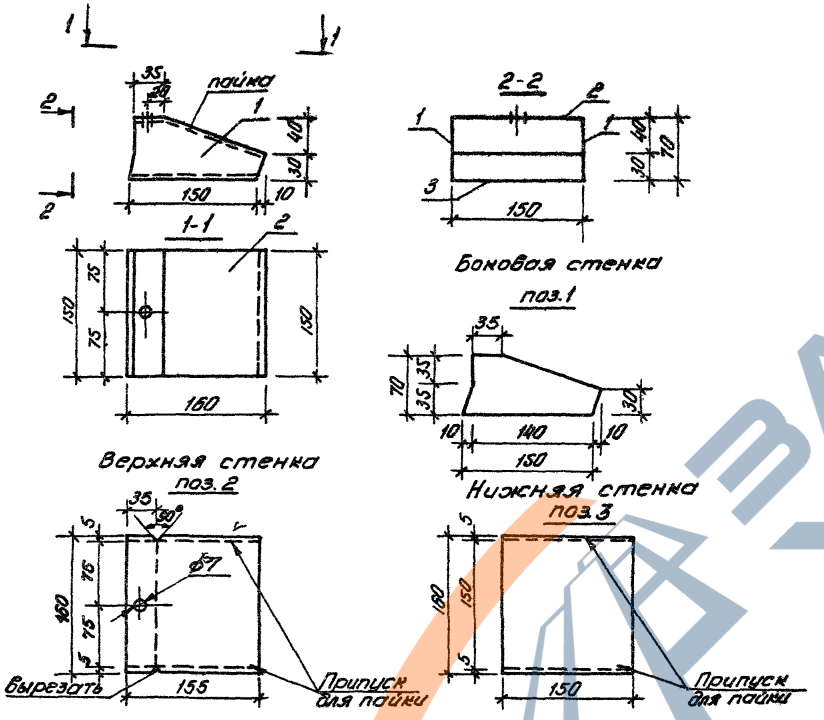

Формат	Зона	Поз.	Обозначение	Наименование	Кол.	Примечание
				Документация		
А3			3.300.9-2.1-00.00.00ТО	Техническое описание		
А3			00.00.00 РМ	Ведомость расхода материалов		
				Детали		масса ед. кг
				Листовая оцинкованная		
				А ГОСТ 3680-57 / 08КП-ВГ-2 ГОСТ 14918-80		
Б4		1	53.00.01	0,6×150×70	2	0,041
Б4		2	53.00.02	0,6×155×160	1	0,193
Б4		3	53.00.03	0,6×150×160	1	0,187

				3.300.9-2.1-53.00.00		
Н.контр.	Левин			ИМ-80	Стадия	Масса	Масшт.
Нач.АПМ	Турсунбаев				Р	0,462	1:5
Гл.спец.	Левин				Лист	Листов 1
ГИП	Гильман				ТашЗНИИЭП Ташкент	
Разраб.	Боббеков					

20744-02 92

https://zavodjbi.com/

https://zavodjbi.com/

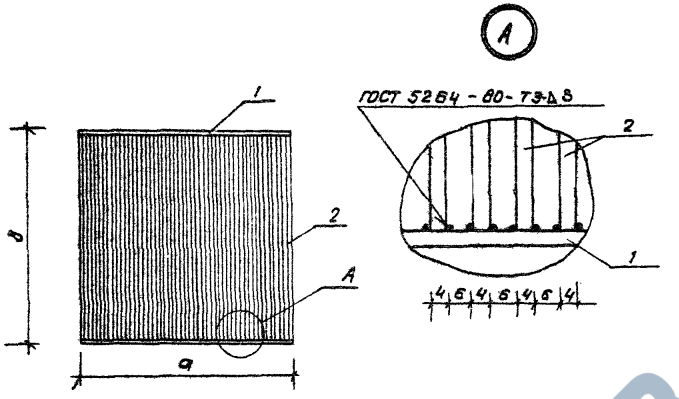

Формат	Зона	Поз.	Обозначение	Наименование	Кол.	Примечание
				Документация		
А3			3.300.9-2.1-00.00.ОТО	Техническое описание		
А3			00.00.00.РМ	Ведомость расхода мат-ов		
						масса ед. кг
			Переменные данные для исполнений:			
			3.300.9-2.1-	54.00.00 (ИМ-81)		
				полоса $\frac{\text{Детали}}{4\times30\ \text{ГОСТ}\ 103\text{-}76^*}$		
				Ст 3сп ГОСТ 535-79*		
Б4		1	54.00.01	ℓ=244	2	0,23
Б4		2	54.00.02	ℓ=236	25	0,22
			3.300.9-2.1-	54.00.00-01 (ИМ-82)		
				полоса $\frac{\text{Детали}}{4\times30\ \text{ГОСТ}\ 103\text{-}76^*}$		
				Ст 3сп ГОСТ 535-79*		
Б4		1	54.00.03	ℓ=104	2	0,10
Б4		2	54.00.04	ℓ=142	11	0,13

Обозначение	Марка	а, мм	в, мм	Масса
3.300.9-2.1-54.00.00	ИМ-81	244	236	6,01
-01	ИМ-82	104	142	1,63

Н.контр.	Левин		3.300.9-2.1-54.00.00
Нач.АПМ-2	Турсунбаева		ИМ-81, ИМ-82
Гл.спец.	Левин		
ГИП	Гильман		
Разраб.	Баббеков		

Стадия	Масса	Масшт.
Р	см. табл.	
Лист	Листов 1	

Таш ЗНИИЭП г. Ташкент

Копировал Машкова 20744-02 98 Формат А3

https://zavodjbi.com/

https://zavodjbi.com/

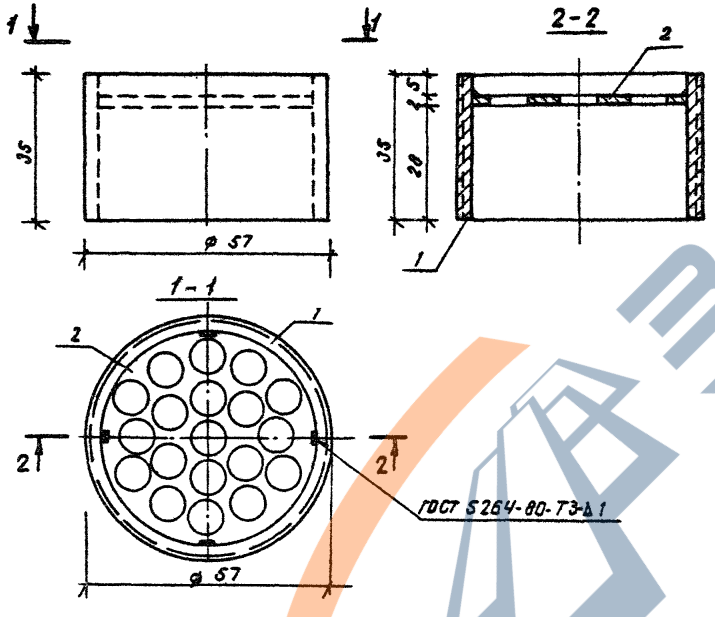

Примечание.

1. В позиции 2 просверлить отверстия φ8 мм

Формат	Зона	Поз.	Обозначение	Наименование	Кол.	Примечание
				Документация		
А3			3.300.9-2.1-00.00.00 ТО	Техническое описание		
А3			00.00.00 РМ	Ведомость расхода мат-ов		
				Детали		Масса ед. кг
Б4		1	55.00.01	труба $\frac{57\times3,5\ ГОСТ\ 10704-76^{*}}{ст3сп\ ГОСТ\ 10705-80}$		
				ℓ= 35	1	0,16
Б4		2	55.00.02	полоса $\frac{2\times50\ ГОСТ\ 19903-74}{14Г2\ ГОСТ\ 17066-80}$		
				ℓ=50	1	0,03

Н.контр.	Левин			3.300.9-2.1-55.00.00		
Нач.АПМ-2	Турсунбаева			ИМ-83	Стадия	Масса	Масштаб
Гл.спец.	Левин				Р	0,19	1:1
ГИП	Гильман				Лист	Листов 1	
Разработ.	Ваббеков				ТашЗНИИЭП г.Ташкент		

https://zavodjbi.com/

https://zavodjbi.com/

Рис. 1

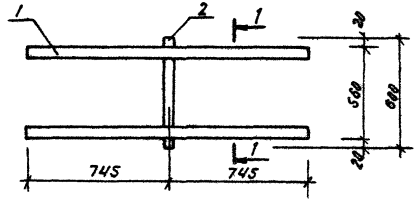

Рис 2 (остальное см. рис 1)

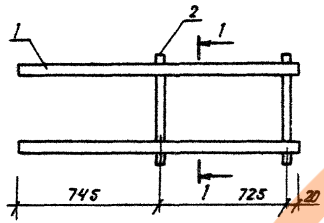

1-1

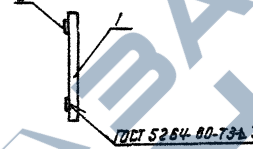

Обозначение	Марка	Рис.	Масса кг
3.300.9-2.1-56.00.00	ИМ-84	1	5,69
-01	ИМ-85	2	6,72

Формат	Зона	Поз.	Обозначение	Наименование	Кол.	Примечание
				Документация		
А3			3.300.9-2.1-00.00.00 ТО	Техническое описание		
А3			00.00.00 РМ	Ведомость расхода мат-в		
				Детали		Масса ед кг
Б4		1	56.00.01	полоса $\frac{5\times40\ ГОСТ\ 103-76^*}{Ст3сп\ ГОСТ\ 535-79^*}$		
				ℓ=1490	2	2,33
				Переменные данные для исполнений:		
				3.300.9-2.1-56.00.00 (ИМ-84)		
Б4		2	56.00.02	квадрат $\frac{В15\ ГОСТ\ 2591-71^*}{Ст3\ ГОСТ\ 535-79^*}$		
				ℓ=800	1	1,03
				3.300.9-2.1-56.00.00-01 (ИМ-85)		
Б4		2	56.00.02	квадрат $\frac{В15\ ГОСТ\ 2591-71^*}{Ст3\ ГОСТ\ 535-79^*}$		
				ℓ=600	2	1,03

				3.300.9-2.1-56.00.00			
Н.контр.	Левин			ИМ-84, ИМ-85	Стадия	Масса	Масштаб
Нач.АПМ-2	Турсунбаева				Р	ст. табл.	1:20
Гл.спец.	Левин				Лист	Листов 1	
ГИП	Гильман				ТашЗНИИЭП г. Ташкент		
Разраб.	Насибулина						

Копировал Машкова 20744-02 80 Формат А

https://zavodjbi.com/

https://zavodjbi.com/

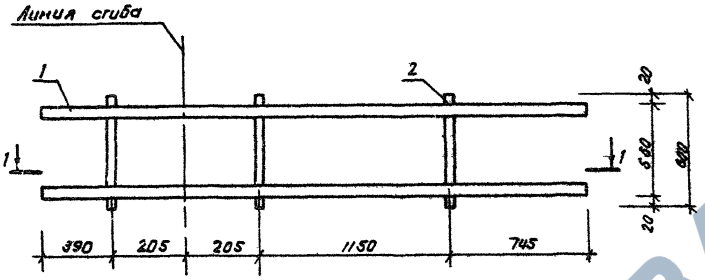

1-1

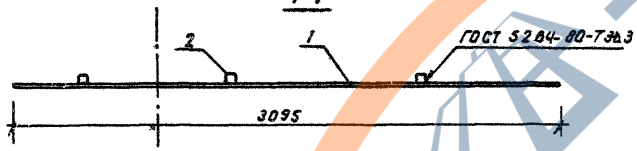

Деталь в согнутом виде

Формат	Зона	Поз.	Обозначение	Наименование	Кол.	Примечание
				Документация		
А3			3.300.9-2.1-00.00.00 ТО	Техническое описание		
А3			00.00.00 РМ	Ведомость расхода мат-ов		
				Детали		
Б4		1	57.00.01	полоса $\frac{5\times40\ ГОСТ\ 103-76^*}{Ст3сп\ ГОСТ\ 535-79^*}$		
				ℓ=3095	2	4,86
Б4		2	57.00.02	квадрат $\frac{В15\ ГОСТ\ 2591-71}{Ст3\ ГОСТ\ 535-79^*}$		
				ℓ=600	3	1,03

				3.300.9-2.1-57.00.00			
Гл.контр.	Левин			ИМ-86	Стадия	Масса	Масштаб
Нач.ПМ-2	Турсумбаева				Р	12,81	1:20
Гл.спец.	Левин				Лист	Листов 1	
ГИП	Гильман				ТашЗНИИЭП г. Ташкент		
Разраб.	Насибулина						

https://zavodjbi.com/

Копировал Машкова 20744-02 81 Формат А4

https://zavodjbi.com/

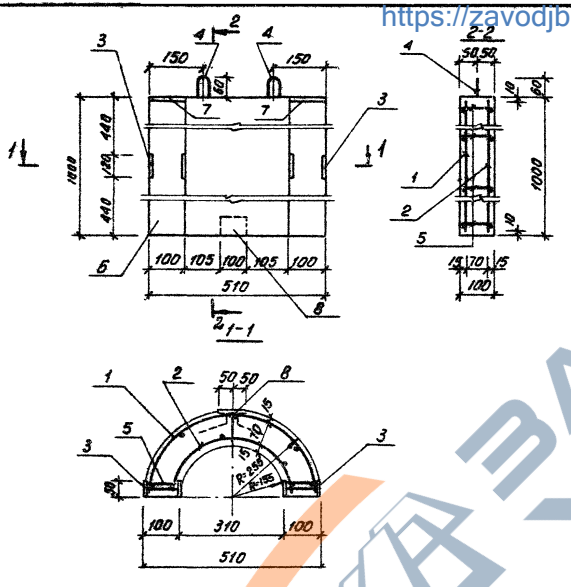

Формат	Зона	Позиц.	Обозначение	Наименование	Кол	Примечание
				Документация		
А3			3.300.9-2.1-00.00.00ТО	Техническое описание		
А3			00.00.00РМ	Ведомость расходов матер		
А3			00.00.00РС	Ведомость расходов стали		
				Сборочные единицы		масса ед, кг
А3		1	58.10.00	Сетка С-1	1	
А3		2	58.10.00-01	С-2	1	
А4		3	58.20.00	Изделие закладное		
				МН-1	2	0,42
				Детали		
А4		4	58.00.01	Петля П-1	2	0,18
Б4		5	58.00.02	ф4ВрТ1 ГОСТ 6127-80 Е-80	21	0,008
				Материалы		
		6		Бетон М100	0,052	$м^3$
			Переменные данные для исполнений:			
				Сборочные единицы		
			3.300.9-2.1 – 58.00.00 (ПК-1)			
А4		7	58.30.00	Изделие закладное		
				МН-2	2	0,39
			3.300.9-2.1 – 58.00.00-01 (ПК-2)			
А4		8	58.40.00	Изделие закладное		
				МН-3	1	0,92

				3.300.9-2.1-58.00.00			
				Полукольцо ПК-1, ПК-2	Стадия	Масса	Масштаб
					Р	155	1:10
Н.контр	Левин				Лист	Листов 1	
Нач.ПМ 2	Турсунбаева						
Гл.спец	Левин				ТашЗНИИЭП Ташкент		
ГИП	Умаров						
Разраб	Шихназарова						

Копировал Баршадская

https://zavodjbi.com/

https://zavodjbi.com/

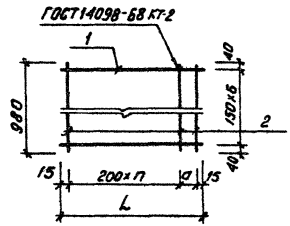

Сетка в согнутом виде.

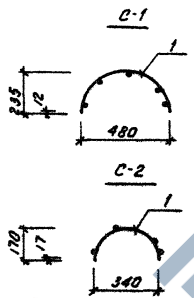

Формат	Зона	Позиц.	Обозначение	Наименование	Кол.	Примечание
				Документация		
А3			3.300.9-2.1-00.00.00ТО	Техническое описание		
				Детали		масса ед. кг
			Переменные данные для исполнений:			
			3.300.9-2.1-58.10.00 (С-1)			
				4 Вр I ГОСТ 6727-80		
Б4		1	58.10.01	ℓ=780	7	0,07
Б4		2	58.10.02	ℓ=980	5	0,10
			3.300.9-2.1-58.10.00-01 (С-2)			
				4 Вр I ГОСТ 6727-80		
Б4		1	58.10.03	ℓ=500	7	0,05
Б4		2	58.10.04	ℓ=980	4	0,10

Обозначение	Марка	n	a, мм	L, мм	Масса, кг
3.300.9-2.1-58.10.00	С-1	3	100	730	0,99
-01	С-2	2	70	500	0,75

			3.300.9-2.1-58.10.00
Н. контр.	Левин		Сетка С-1, С-2
Нач. АПН-2	Туречкарева		Стадия: Р; Масса: см. табл.; Масштаб:
Гл. спец.	Левин		Лист; Листов: 1
ГИП	Ильман		ТашЗНИИЭП Ташкент
Разраб.	Шахназарова		

Копировала Бершадская 20744-02 83

https://zavodjbi.com/

https://zavodjbi.com/

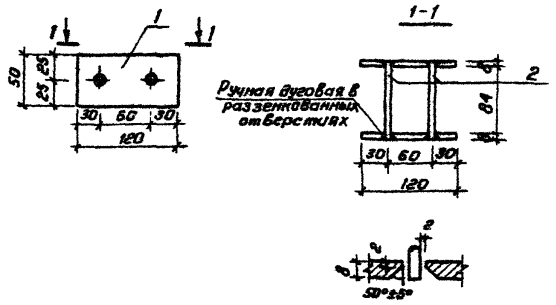

Формат	Зона	Поз.	Обозначение	Наименование	Кол.	Примечание
				Документация		
А3			3.300.9-2.1-00.00.00ТО	Техническое описание		
				Детали		Масса ед. кг.
Б4		1	58.20.01	Полоса 8х50 ГОСТ 103-76 Ст3кп2 ГОСТ 535-79* ℓ=120	2	0,38
Б4		2	58.20.02	ф6А III ГОСТ 5781-82 ℓ=100	2	0,02

Н.контр.	Левин		
Нач.АПМ2	Турсунбаева		
Гл.спец.	Левин		
ГИП	Гильман		
Разраб.	Шахназарова		

3.300.9-2.1-58.20.00

МН 1

Стадия	Масса	Масштаб
Р	0,80	1:5
Лист	Листов 1	

Таш ЗНИИЭП г. Ташкент

Формат А4

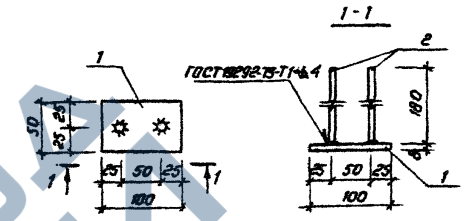

Формат	Зона	Поз.	Обозначение	Наименование	Кол.	Примечание
				Документация		
А3			3.300.9-2.1-00.00.00ТО	Техническое описание		
				Детали		Масса ед. кг
Б4		1	58.30.01	Полоса 8х50 ГОСТ 103-76 Ст3кп2 ГОСТ 535-79* ℓ=100	1	0,31
Б4		2	58.30.02	ф6А III ГОСТ 5781-82 ℓ=180	2	0,04

Н.контр.	Левин		
Нач.АПМ2	Турсунбаева		
Гл.спец.	Левин		
ГИП	Гильман		
Разраб.	Шахназарова		

3.300.9-2.1-58.30.00

МН-2

Стадия	Масса	Масштаб
Р	0,39	1:5
Лист	Листов 1	

Таш ЗНИИЭП г. Ташкент

Инв.№ подл. | Подпись и дата | Взам.инв.№

https://zavodjbi.com/

https://zavodjbi.com/

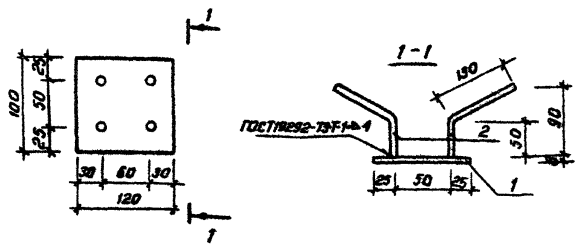

Формат	Зона	Поз.	Обозначение	Наименование	Кол.	Примечание
				Документация		
А3			3.300.9-2.1-00.00 ТО	Техническое описание		
				Детали		
Б4		1	58.40.01	Полоса $\frac{8\times100\ ГОСТ\ 103-76^*}{Вст3кп2\ ГОСТ\ 535-79^*}$		
				ℓ=120	1	0,75
Б4		2	58.40.02	ФБА III ГОСТ 5781-82 ℓ=180	4	0,04

Н. контр.	Левин		3.300.9-2.1-58.40.00	
Нач. отд. 2	Турсунбаев		МН-3	Стадия: Р; Масса: 0,91; Масштаб: 1:5; Лист; Листов 1
Гл. спец.	Левин			ТашЗНИИЭП г. Ташкент
ГИП	Гильман			
Разраб.	Шакназарова			

Формат А4

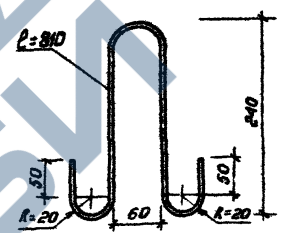

Н. контр.	Левин		3.300.9-2.1-58.00.01	
Нач. отд. 2	Турсунбаев		Петля П-1	Стадия: Р; Масса: 0,18; Масштаб: 1:5; Лист; Листов 1
Гл. спец.	Левин			ТашЗНИИЭП г. Ташкент
ГИП	Гильман			
Разраб.	Шакназарова		ФБА I ГОСТ 5781-82	

Инв. № подл. | Подпись и дата | Взам. инв. №

20744-02 85

Коп. Владиславлева

Формат А4

https://zavodjbi.com/

https://zavodjbi.com/

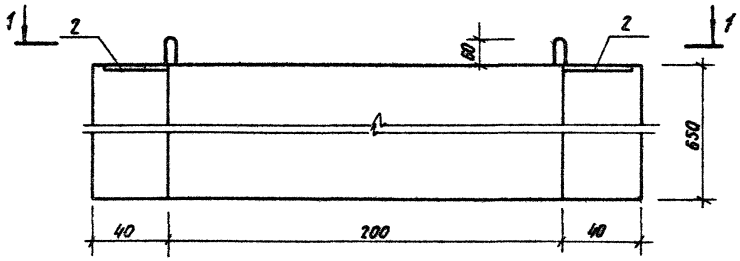

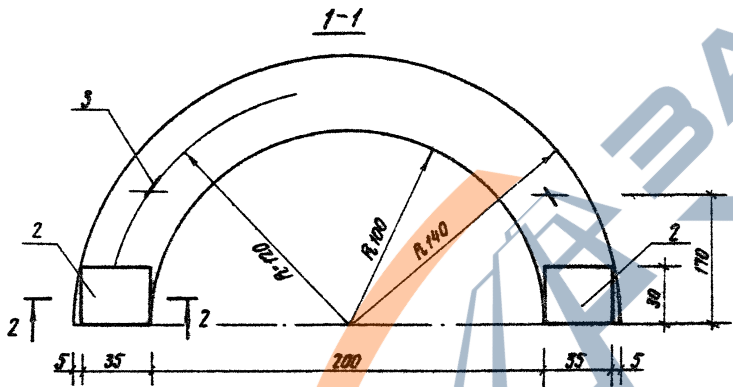

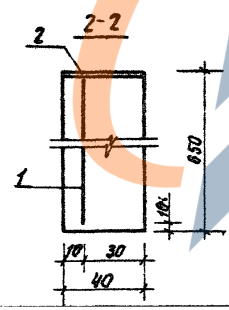

Формат	Зона	Поз.	Обозначение	Наименование	Кол.	Примечание
				Документация		
А3			3.300.9-2.1-00.00.00 ТО	Техническое описание		
А3			00.00.00 РМ	Ведомость расхода материалов		
А3			00.00.00 РС	Ведомость расхода стали		
				Сборочные единицы.		
Л4		1	59.10.00	Сетка С-3	1	
Л4		2	59.20.00	Изделие закладное МН-4	2	
				Детали.		
Л4		3	58.00.01.	Петля П-1	2	
				Материалы		
				Бетон М 100.	0,011	$м^3$

				3.300.9-2.1-59.00.00.			
				Полукольцо ПК-3	Стадия	Масса	Масштаб
					Р	28	1:5
					Лист	Листов 1	
Н.контр.	Левин				ТашЗНИИЭП Ташкент		
Нач.ПТМ-2	Турсунбаева						
Гл.спец.	Левин						
ГИП	Гильман						
Разработ.	Насибулина						

20744-02 86
Копировал / Панина, Формат А3

https://zavodjbi.com/

https://zavodjbi.com/

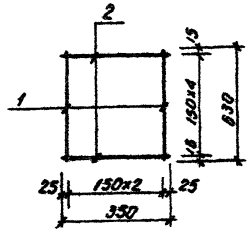

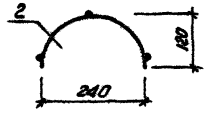

Формат	Зона	Позиц	Обозначение	Наименование	Кол	Примечание
				Документация		
А3			3.300.9-2.1-00.00.00ТО	Техническое описание		
				Детали		
				ф4 ВрI ГОСТ6727-80		
Б4		1	59.10.01	ℓ=630	3	0,06
Б4		2	59.10.02	ℓ=350	5	0,03

Левин		3.300.9-2.1-59.10.00	
Турсунбаева		С-3	Стадия: Р; Масса: 0,33; Масштаб: 1:10
Левин			Лист; Листов 1
Гильман			Таш ЗНИИЭП Ташкент
Насибулина			

Копировал Бершадская

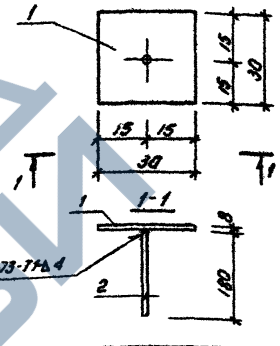

Формат	Зона	Позиц	Обозначение	Наименование	Кол	Примечание
				Документация		
А3			3.300.9-2.1-00.00.00ТО	Техническое описание		
				Детали		
Б4		1	59.20.01	Полоса 8×30 ГОСТ103-76* / Вст3Кп2 ГОСТ535-79*		
				ℓ=30	1	0,06
Б4		2	59.20.02	ф6 AIII ГОСТ5781-82 ℓ=180	1	0,04

Н контр	Левин	3.300.9-2.1-59.20.00	
Нач АПМ-2	Турсунбаева	МН-4	Стадия: Р; Масса: 0,1; Масштаб:
Гл спец	Левин		Лист; Листов 1
ГИП	Гильман		Таш ЗНИИЭП Ташкент
Разраб	Насибулина		

Копировал Бершадская

20744-02 27

https://zavodjbi.com/

https://zavodjbi.com/

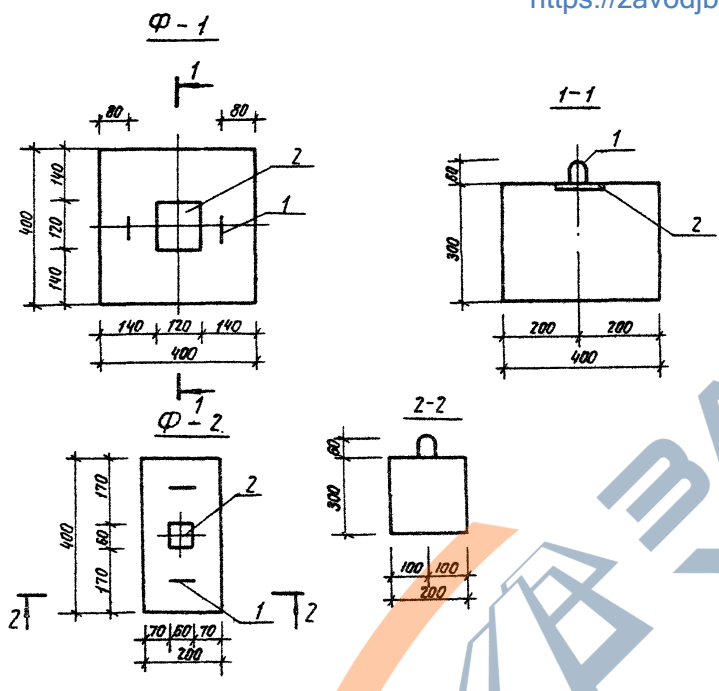

Обозначение	Марка		Масса, кг
3.300.9-2.1-60.00.00	Ф-1		96
-01.	Ф-2		32

Формат	Зона	Поз.	Обозначение	Наименование	Кол.	Примечание.
				Документация		
А3			3.300.9-2.1-00.00.00 ТО	Техническое описание		
А3			00.00.00 РМ	Ведомость расхода материалов		
А3			00.00.00 РС.	Ведомость расхода стали		
				Детали		
А4		1	58.00.01	Петля П-1.	2	0,18
			Переменные данные для	исполнений:		
			3.300.9-2.1	60.00.00 (Ф-1)		
				Сборочные единицы		
А4		2	60.10.00	Изделие закладное		
				МН-5.	1	1,07
				Материалы		
				Бетон М200	0,048	м³
			3.300.9-2.1	-60.00.00-01 (Ф-2)		
				Сборочные единицы		
А4		2	60.20.00.	Изделие закладное		
				МН-6	1	0,27
				Материалы.		
				Бетон М200	0,016	м³

Н.контр.	Левин		3.300.9-2.1-60.00.00	
Нач.отд.	Турсунбаева		Фундаменты Ф-1, Ф-2.	Стадия: Р; Масса: см табл; Масштаб: 1:10.
Гл.спец.	Левин			Лист; Листов 1
ГИП	Гильман			ТашЗНИИЭП Ташкент
Ст.арх.	Голубева			
Разраб.	Коноваленко			

20744-02 88

https://zavodjbi.com/

https://zavodjbi.com/

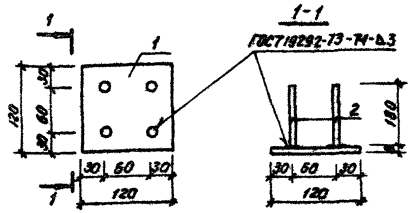

Формат	Зона	Позиц	Обозначение	Наименование	Кол	Примечание
				Документация		
А3			3.300.9-2.1-00.00.000ТО	Техническое описание		
				Детали		
Б4		1	60.10.01	Полоса $\frac{8\times120\ ГОСТ\ 103-76^*}{ВСт3Кп2\ ГОСТ\ 535-79^*}$		
				ℓ=120	1	0,91
Б4		2	60.10.02	⌀6АIII ГОСТ5781-82 ℓ=180	4	0,04

Н.контр.	Левин		
Нач.АПМ-2	Турсунбаева		
Гл.спец.	Левин		
ГИП	Гильман		
Разраб.	Коноваленко		

3.300.9-2.1-60.10.00

МН-5

Стадия	Масса	Масштаб
Р	1,07	1:5
Лист	Листов 1	

ТашЗНИИЭП
Ташкент

Копировала Бершадская

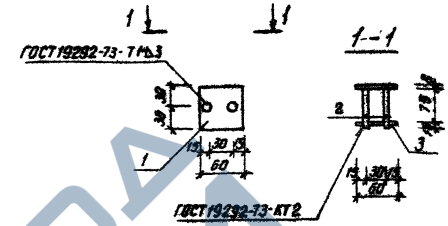

Формат	Зона	Позиц	Обозначение	Наименование	Кол	Примечание
				Документация		
А3			3.300.9-2.1-00.00.000ТО	Техническое описание		
				Детали		
Б4		1	60.20.01	Полоса $\frac{8\times60\ ГОСТ\ 103-76^*}{ВСт3Кп2\ ГОСТ\ 535-79^*}$		
				ℓ=60	1	0,23
				⌀6АIII ГОСТ 5781-82		
Б4		2	60.20.02	ℓ=90	2	0,02
Б4		3	60.20.03	ℓ=60	1	0,01

Взам. инв.№ | Подпись и дата | Инв.№ подл.

Н.контр.	Левин		
Нач.АПМ-2	Турсунбаева		
Гл.спец.	Левин		
ГИП	Гильман		
Разраб.	Коноваленко		

3.300.9-2.1-60.20.00

МН-6

Стадия	Масса	Масштаб
Р	0,27	1:5
Лист	Листов 1	

ТашЗНИИЭП
Ташкент

Копировала Бершадская 20744-02 89

https://zavodjbi.com/

https://zavodjbi.com/

Формат	Зона	Поз.	Обозначение	Наименование	Кол.	Примечание
				Документация		
А3			3.300.9-2.1-00.00.00ТО	Техническое описание		
А3			00.00.00ВМ	Ведомость расхода мат-ов		
А3			00.00.00ВС	Ведомость расхода стали		
А3			61.00.00СБ	Сборочный чертеж		
				Сборочные единицы		
				Каркас плоский		
А3		1	61.10.00	К-1	1	2,74
А3		2	61.10.00-01	К-2	1	2,74
А4		3	61.20.00	К-3	4	3,46
				Изделие закладное		
А4		4	61.30.00	МН-7	4	3,23
				Материалы		
				Бетон М200	0,076	м³

Н.контр.	Левин		
Нач.АПМ2	Турсунбаева		
Гл.спец.	Левин		
ГИП	Гильман		
Разраб.	Насибулина		

3.300.9-2.1-61.00.00

Элемент ограждения ЭО-1

Стадия	Лист	Листов
Р		1

ТашЗНИИЭП г Ташкент

Формат А4

Формат	Зона	Поз.	Обозначение	Наименование	Кол.	Примечание
				Документация		
А3			3.300.9-2.1-00.00.00ТО	Техническое описание		
А3			00.00.00ВМ	Ведомость расхода мат-ов		
А3			00.00.00ВС	Ведомость расхода стали		
А3			62.00.00СБ	Сборочный чертеж		
				Сборочные единицы		
				Изделие закладное		
А4		1	62.10.00	МН-8	1	0,85
А4		2	62.20.00	МН-9	1	0,86
				Детали		
				⌀4 ВрI ГОСТ 6727-80		
Б4		3	62.00.01	ℓ=3990	1	0,39
Б4		4	62.00.02	ℓ=3430	1	0,34
Б4		5	62.00.03	ℓ=2670	1	0,27
Б4		6	62.00.04	ℓ=1520	1	0,15
Б4		7	62.00.05	ℓ=470	1	0,05
Б4		8	62.00.06	ℓ=760	12	0,08
				Стандартные изделия		
Б4		9		Тканая сетка ГОСТ		
				3826-82 №10-1, м²	1,6	1.15
				Материалы		
				Бетон мелкозернистый М300	0,11	м³

Н контр	Левин		
Нач АПМ2	Турсунбаева		
Гл.спец.	Левин		
ГИП	Гильман		
Разраб	Бабаеков		

3.300.9-2.1-62.00.00

Бетонная наша БЧ-1

Стадия	Лист	Листов
	1	1

ТашЗНИИЭП г.Ташкент

Инв.№подл. | Подпись и дата | Взам.инв.№

Кол Владиславлева

Формат А

https://zavodjbi.com/

https://zavodjbi.com/

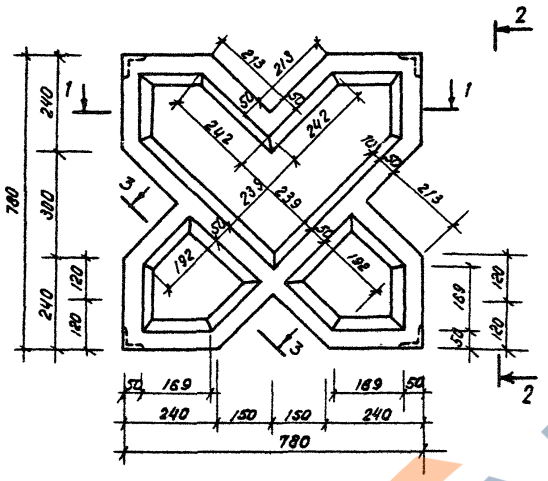

2-2

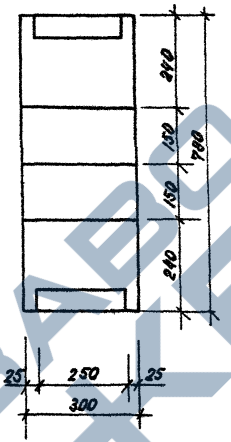

Схема армирования

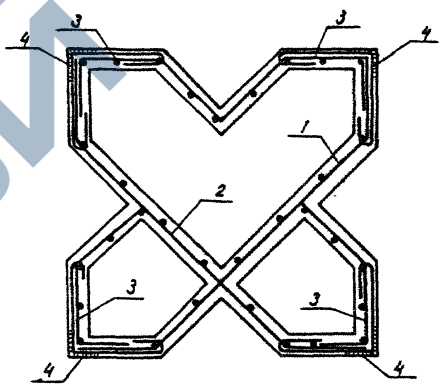

1-1

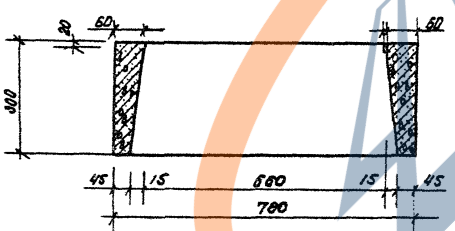

3-3
повернуто

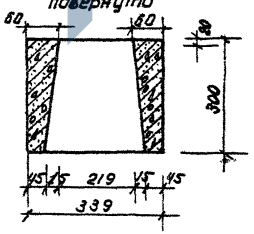

				3.900.9-2.1-61.00.00 СБ			
Н.контр	Левин			Элемент ограждения ЭО-1. Сборочный чертеж	Стадия	Масса	Масштаб
Нач.АПП-2	Турсунбаева				Р	180	1:10
Гл.спец.	Левин				Лист	Листов 1	
ГИП	Гильман				Таш ЗНИИЭП г. Ташкент		
Разработ.	Насибулина						

https://zavodjbi.com/

Копировал Машкова 20744-02 91 Формат А4

https://zavodjbi.com/

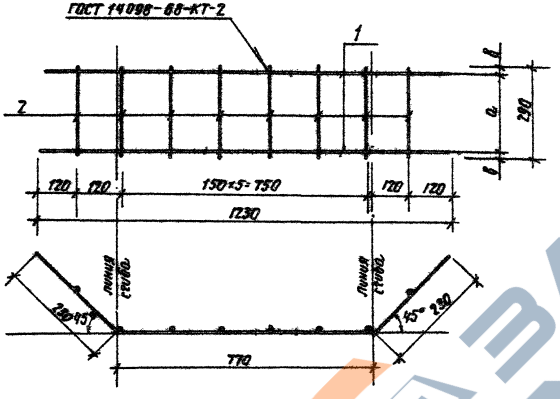

Формат	Зона	Поз.	Обозначение	Наименование	Кол.	Примечание
				Документация.		
А3			3.900. 9-2.1-00.00. ПОТО	Техническое описание		
				Детали.		Масса ед. кг
БГ		1	61.10.01	ф12 А II ГОСТ 5781-82. С=1230	2	1,09
БГ		2	61.10.02	ф6 А I. ГОСТ 5781-82. С=290	6	0,07

Обозначение	Марка	а, мм	в, мм	Масса, кг
3.900. 9-2.1- 61.10.00	К-1	260	15	2,74
-01	К-2	230	30	2,74

Н.контр.	Левин		3.900. 9-2.1-61.10.00.	
Нач.отд-2	Турсунбаева		Каркас плоский К-1, К-2	Стадия: Р; Масса: см. табл.; Масштаб: 1:10
Гл.спец.	Левин			Лист; Листов 1.
ГИП	Гильман			ТашЗНИИЭП Ташкент.
Разраб.	Насибулина			

20944-02 32

Копировало (Пашина) Формат А3.

https://zavodjbi.com/

https://zavodjbi.com/

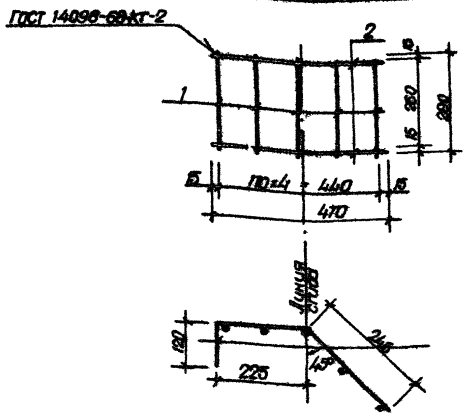

Формат	Зона	Поз.	Обозначение	Наименование	Кол.	Примечание
				Документация		
А3			3.300.9-2.1-00 00. 00 ТО	Техническое описание		
				Детали		Масса ед. кг.
Б4		1	61. 20. 01	ф 16 АI ГОСТ 5781-82 ℓ=290	5	0,48
Б4		2	61. 20. 02	ф12 АII ГОСТ 5781-82 ℓ=590	2	0,55

Н.контр.	Левин		3.300.9-2.1-61.20.00	
Нач.АПМ	Турсунбаев		Каркас плоский К-3	Стадия: Р; Масса: 3,46; Масшт.: 1:10
Гл.спец.	Левин			Лист; Листов 1
ГИП	Гильман			ТашЗНИИЭП Ташкент
Разраб.	Насиримов			

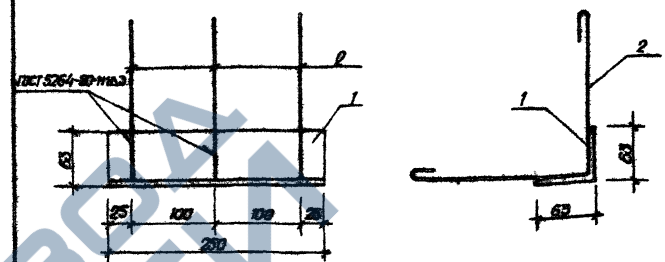

Формат	Зона	Поз.	Обозначение	Наименование	Кол.	Примечание
				Документация		
А3			3.300.9-2.1-00. 00.00 ТО	Техническое описание		
				Детали		Масса ед. кг
Б4		1	61. 30. 01	Уголок Б63×63×6 ГОСТ 8509-72 / Вст3кп2 ГОСТ 535-79*		
				ℓ=250	1	1,43
Б4		2	61. 30. 02	ф 12 АII ГОСТ 5781-82 ℓ=610	3	0,6

Н.конст.	Левин		3.300. 9 - 2.1 - 61. 30. 00	
Нач.АПМ	Турсунбаев		Изделие закладное МН-7	Стадия: Р; Масса: 3,23; Масшт.: 1:5
Гл.спец.	Левин			Лист; Листов 1
ГИП	Гильман			ТашЗНИИЭП Ташкент.
Разраб.	Насиримов			

Инв.№ подл. | Подпись и дата | Взам. инв.№

20744-02 93

https://zavodjbi.com/

https://zavodjbi.com/

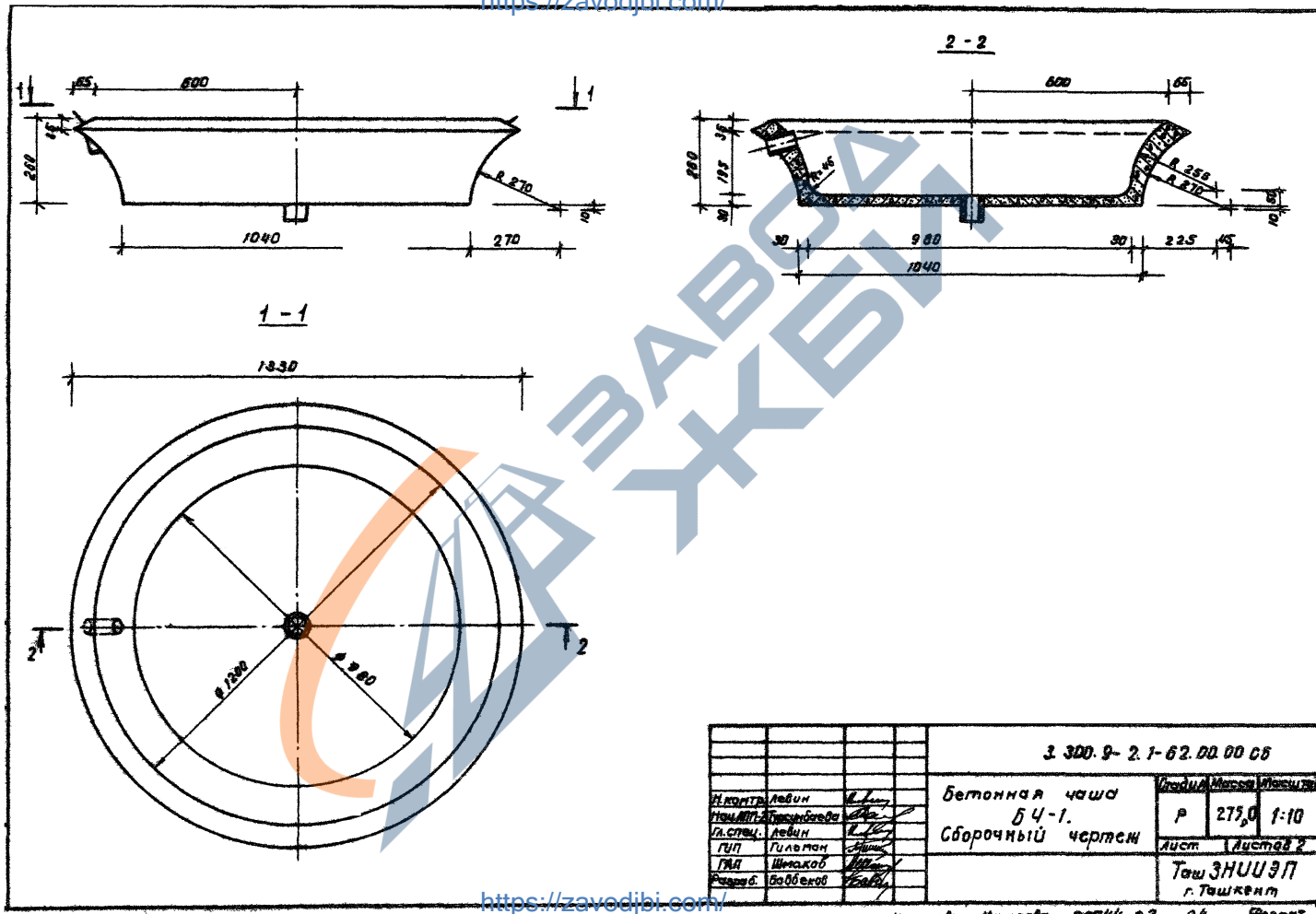

				3.300.9-2.1-62.00.00 СБ			
Н.контр.	Левин			Бетонная чаша Б Ч-1. Сборочный чертеж	Стадия	Масса	Масштаб
Нач.ОПП	Турсунбаева				Р	275,0	1:10
Гл.спец.	Левин				Лист	Листов 2	
ГИП	Гильман				Таш ЗНИИЭП г. Ташкент		
ГИП	Шмаков						
Разраб.	Баббеков						

Копировал Машкова 20744-02 34 Формат

https://zavodjbi.com/

https://zavodjbi.com/

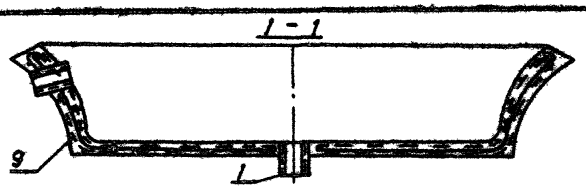

Схема армирования

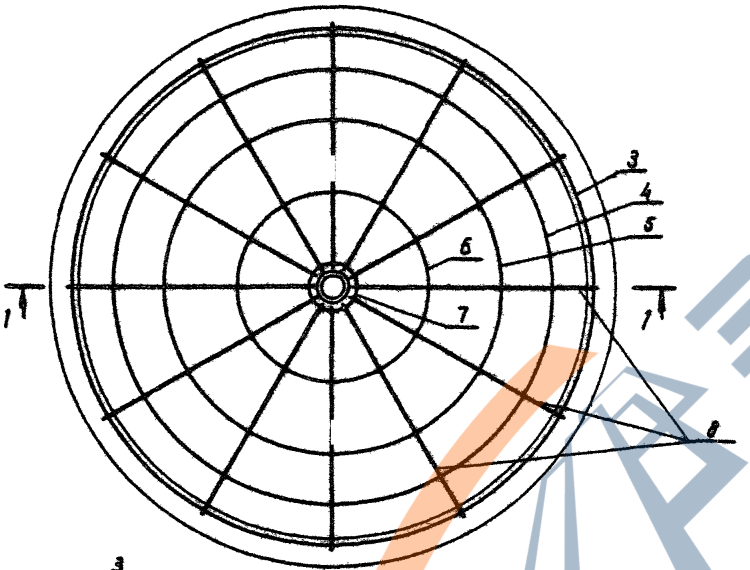

Шаблон БН - 1

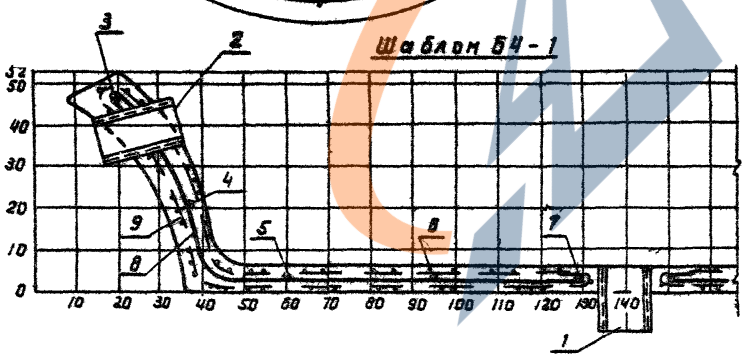

Поз.	Эскиз
3	Ф1220
4	Ф1040
5	Ф800
6	Ф450
7	Ф130
8	По шаблону

3.300.9-2.1-62.00.00 СБ	Лист 2

https://zavodjbi.com/

https://zavodjbi.com/

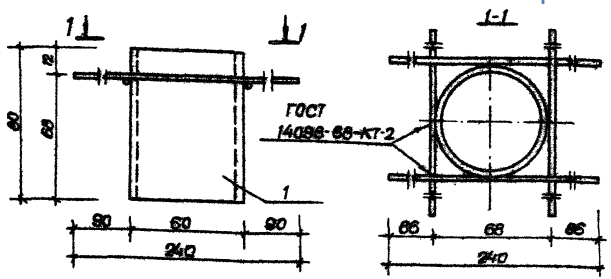

Формат	Зона	Поз.	Обозначение	Наименование	Кол.	Примечание
				Документация		
А3			3.300. 9-2.1-00.00.00ТО	Техническое описание		
				Детали		
Б4		1	62.10.01	Труба 60×4,5 ГОСТ8732-78* ст3сп ГОСТ10705-80		
				ℓ=80	1	0,49
Б4		2	62.10.02	ФВАI ГОСТ5781-82 ℓ=240	4	0,09

3.300. 9-2.1-62. 10.00

Изделие закладное МН-8

Н.контр.	Левин		
Нач.отд.	Турсунбаев		
Гл.спец.	Левин		
ГИП	Гильман		
Разраб.	Баббеков		

Стадия	Масса	Масшт.
Р	0,85	1:2

ТашЗНИИЭП Ташкент

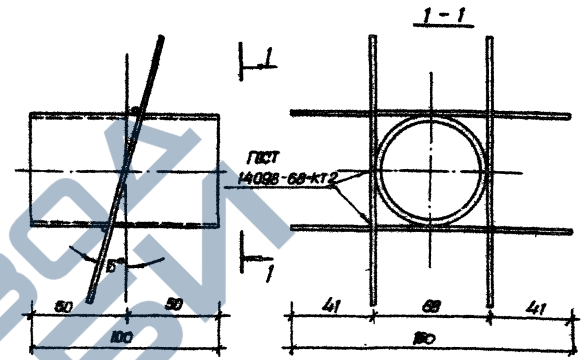

Формат	Зона	Поз.	Обозначение	Наименование	Кол.	Примечание
				Документация		
А3			3.300. 9-2.1-00.00.00ТО	Техническое описание		
				Детали		
Б4		1	62.20.01	Труба 60×4,5 ГОСТ8732-78 ст3сп ГОСТ10705-80		
				ℓ=100	1	0,62
Б4		2	62.20.02	ФВАI ГОСТ5781-82 ℓ=150	4	0,06

3.300. 9-2.1-62. 20.00

Изделие закладное МН-9

Н.контр.	Левин		
Нач.отд.	Турсунбаев		
Гл.спец.	Левин		
ГИП	Гильман		
Разраб.	Баббеков		

Стадия	Масса	Масшт.
Р	0,85	1:2
Лист	Листов 1	

ТашЗНИИЭП Ташкент

Взам. инв.№ | Подпись и дата | Инв.№ подл.

https://zavodjbi.com/

https://zavodjbi.com/

Формат	Зона	Поз.	Обозначение	Наименование	Кол.	Примечание
				Документация		
А3			3.300.9-2.1-00.00.00 ТО	Техническое описание		
А3			00.00.00 РМ	Ведомость расхода мат-в		
А3			00.00.00 РС	Ведомость расхода стали		
А3			63.00.00 СБ	Сборочный чертеж		
				Сборочные единицы		
				Изделие закладное		
А4		1	62.10.00	МН-8	1	0,85
А4		2	62.20.00	МН-9	1	0,86
				Детали		
А4		3	58.00.01	Петля П-1	4	0,18
				ф4 ВрI ГОСТ 6.727-80		
Б4		4	63.00.01	ℓ=1820	1	0,19
Б4		5	63.00.02	ℓ=1200	1	0,12
Б4		6	63.00.03	ℓ=470	1	0,05
Б4		7	63.00.04	ℓ=410	12	0,04
				Стандартные изделия		
Б4		8		Тканая сетка ГОСТ		
				3826-82 N10-1, м²	1,05	1,15
				Материалы		
				Бетон мелкозернистый М300	0,028	м³

Н.контр.	Левин	
Нач.АПП-2	Турсунбаева	
Гл.спец.	Левин	
ГИП	Гильман	
Разработ.	Баббеков	

3.300.9-2.1-63.00.00

Бетонная чаша Б4-2

Стадия	Лист	Листов
Р		1

Таш ЗНИИЭП

Формат А4

Формат	Зона	Поз.	Обозначение	Наименование	Кол.	Примечание
				Документация		
А3			3.300.9-2.1-00.00.00ТО	Техническое описание		
А3			00.00.00 РМ	Ведомость расхода мат-в		
А3			00.00.00 РС	Ведомость расхода стали		
А3			64.00.00 СБ	Сборочный чертеж		
				Сборочные единицы		
				Изделие закладное		
А4		1	62.10.00	МН-8	1	0,85
А4		2	62.20.00	МН-9	1	0,86
				Детали		
А4		3	58.00.01	Петля П-1	4	0,18
				ф4 ВрI ГОСТ 6.727-80		
Б4		4	64.00.01	ℓ=2110	1	0,21
Б4		5	64.00.02	ℓ=1420	1	0,14
Б4		6	64.00.03	ℓ=1010	1	0,10
Б4		7	64.00.04	ℓ=470	1	0,05
Б4		8	64.00.05	ℓ=580	12	0,08
				Стандартные изделия		
Б4		9		Тканая сетка ГОСТ		
				3826-82 N10-1, м²	1,6	1,15
				Материалы		
				Бетон мелкозернистый М300	0,48	м³

Гл.контр.	Левин	
Нач.АПП-2	Турсунбаева	
Гл.спец.	Левин	
ГИП	Гильман	
Разраб.	Баббеков	

3.300.9-2.1-64.00.00

Бетонная чаша Б4-3

Стадия	Лист	Листов
Р		1

Таш ЗНИИЭП г.Ташкент

Инв.N подл. | Подпись и дата | Взам.инв.N

Копировал Машкова 20744-02 97 Формат А4

https://zavodjbi.com/

https://zavodjbi.com/

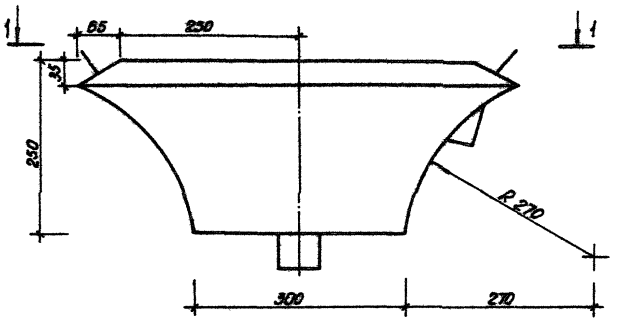

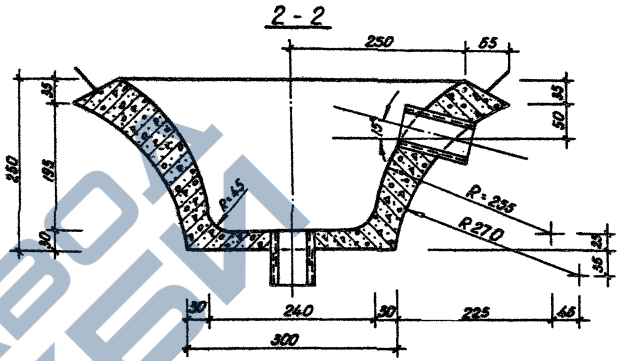

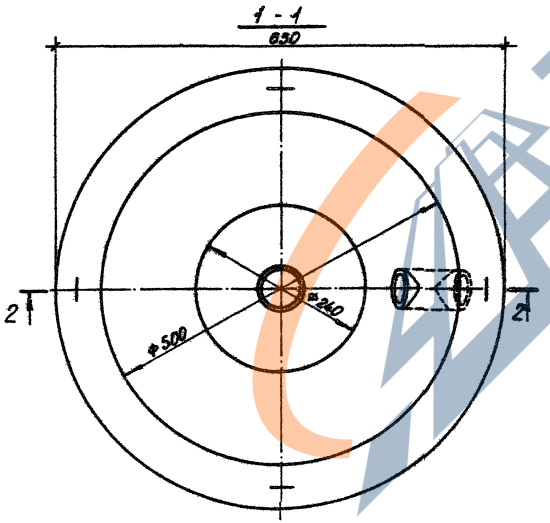

				9.300.9-2.1-63.00.00 СБ		
Н. контр.	Левин		Бетонная чаша Б4-2. Сборочный чертеж	Стадия	Масса	Масшт
Нач. АПН-6	Турсунбаева			Р	70	1:5
Гл. спец.	Левин			Лист 1	Листов 2	
ГАП	Шмаков			Таш ЗНИИЭП Ташкент		
ГИП	Гильман					
Разраб.	Бабенов					

https://zavodjbi.com/

https://zavodjbi.com/

1-1

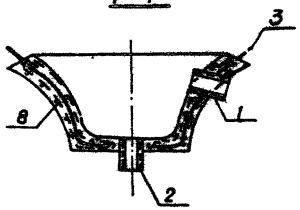

Шаблон Б4-2

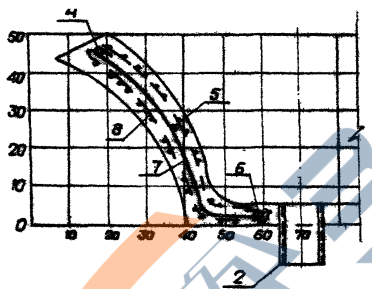

Схема армирования

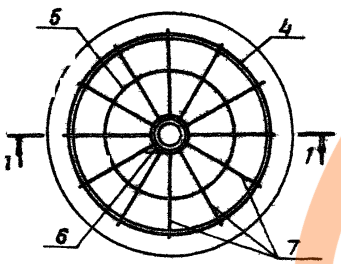

Ведомость деталей

Поз.	Эскиз
4	Ф520
5	Ф390
6	Ф100
7	По шаблону

21744-02 99

https://zavodjbi.com/

https://zavodjbi.com/

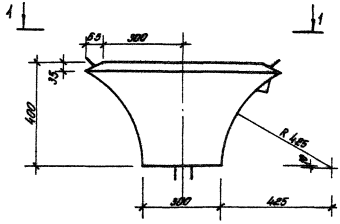

2 - 2

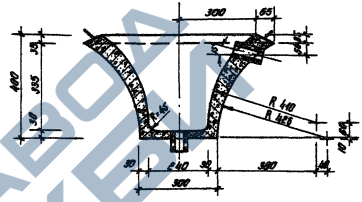

1 - 1

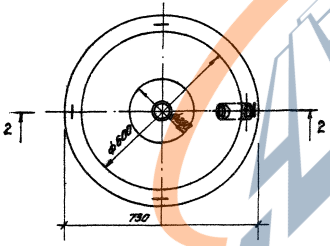

				3.300.9-2.1-64.00.00 СБ			
				Бетонная чаша БЧ-3 Сборочный чертеж	Стадия	Масса	Масшт.
					Р	108,0	1:10
Н. контр.	Левин				Лист 1	Листов 2	
Нач.отд.	Шестаков				Таш ЗНИИЭП Ташкент		
Гл. спец.	Левин						
ГИП	Шамсиев						
Рисов.	Бабенко						

20744-02 100

https://zavodjbi.com/

https://zavodjbi.com/

1-1

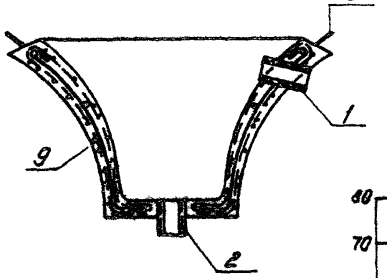

Шаблон БЧ-3

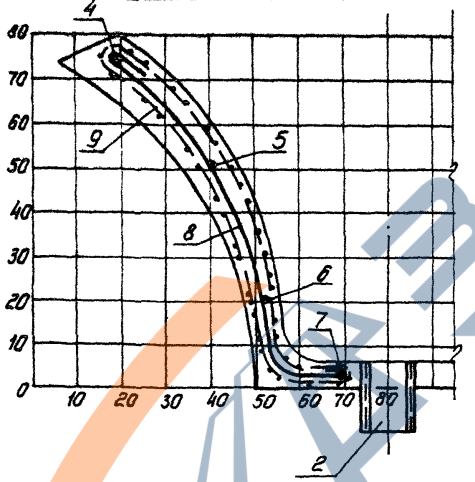

Схема армирования

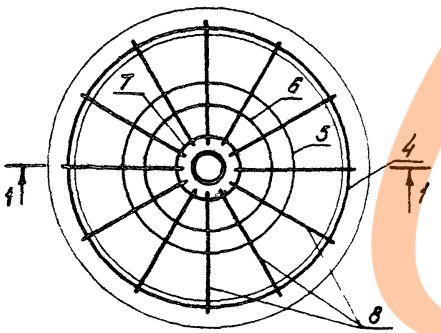

Ведомость деталей
БЧ-3

Поз	Эскиз
4	ф620
5	ф400
6	ф270
7	ф100
8	По шаблону

3.300.9-2.1-64 00 00 СБ	Лист 2

20744-02 101

https://zavodjbi.com/

https://zavodjbi.com/

Формат	Зона	Поз.	Обозначение	Наименование	Кол.	Примечание.
				Документация		
А3			3.300. 9-2.1-00.00.00 ТО	Техническое описание		
А3			00.00.00 РМ	Ведомость расхода мат-об.		
А3			00.00.00 РС	Ведомость расхода стали		
А3			65.00.00 СБ	Сборочный чертеж.		
				Сборочные единицы		
				Изделие закладное		
А4		1	62.10.00	МН-8	1	
А4		2	62.20.00	МН-9	1	
				Детали		масса ед. кг.
А4		3	58.00.01	Петля П-1	4	0,18
				ф4 ВрI ГОСТ6727-80		
Б4		4	65.00.01	ℓ=2740	1	0,27
Б4		5	65.00.02	ℓ=1920	1	0,19
Б4		6	65.00.03	ℓ=1320	1	0.13
Б4		7	65.00.04	ℓ=1040	1	0,10
Б4		8	65.00.05	ℓ=470	1	0,05
Б4		9	65.00.06	ℓ=790	12	0,08
				Стандартные изделия		
Б4		10		Тканая сетка ГОСТ		
				3826-82 N 10-1 м²	4,6	3,29
				Материалы		
				Бетон мелкозернистый М300	0,075	м³

Н.контр.	Левин	
Нач.АПМ-2	Турсунбаева	
Гл.спец.	Левин	
ГИП	Тильман	
Разраб.	Баббеков	

3.300 9-2.1-65.00.00

Бетонная чаша Б4-4

Стадия	Лист	Листов
Р		1

ТашЗНИИЭП Ташкент

Формат	Зона	Поз.	Обозначение	Наименование	Кол.	Примечание.
				Документация		
А3			3.300.9-2.1-00.00.00 ТО	Техническое описание		
А3			00.00.00 РМ	Ведомость расхода мат-об.		
А3			00.00.00. РС	Ведомость расхода стали		
А3			66.00.00 СБ	Сборочный чертеж		
				Детали		масса ед. кг
				труба ГОСТ 10704-76* / ст 3сп ГОСТ 10705-80		
Б4		1	66.00.01	40×2 ℓ=40	1	0,07
Б4		2	66.00.02	70×2 ℓ=40	2	0,13
А3		3	66.00.03	МС-1	1	
А3		4	66.00.03-01	МС-2	1	
А4		5	58.00.01	Петля П-1	4	
				Стандартные изделия		
Б4		6		Сетка тканая ГОСТ		
				3826-82 N 10-1 м²	1,12	8,05
Б4		7		Сетка 4ВрI-200 / 4ВрI-200 ×1650×3050 ГОСТ 8478-81		5,25
				Материалы		
				Бетон мелкозернистый М300	0,17	м³

Взам.инв.№ | Подпись и дата | Инв.№ подл.

Н.контр.	Левин	
Нач.АПМ2	Турсунбаева	
Гл.спец.	Левин	
ГИП	Тильман	
Разраб.	Баббеков	

3.300 9-2.1-66.00.00

https://zavodjbi.com/

https://zavodjbi.com/

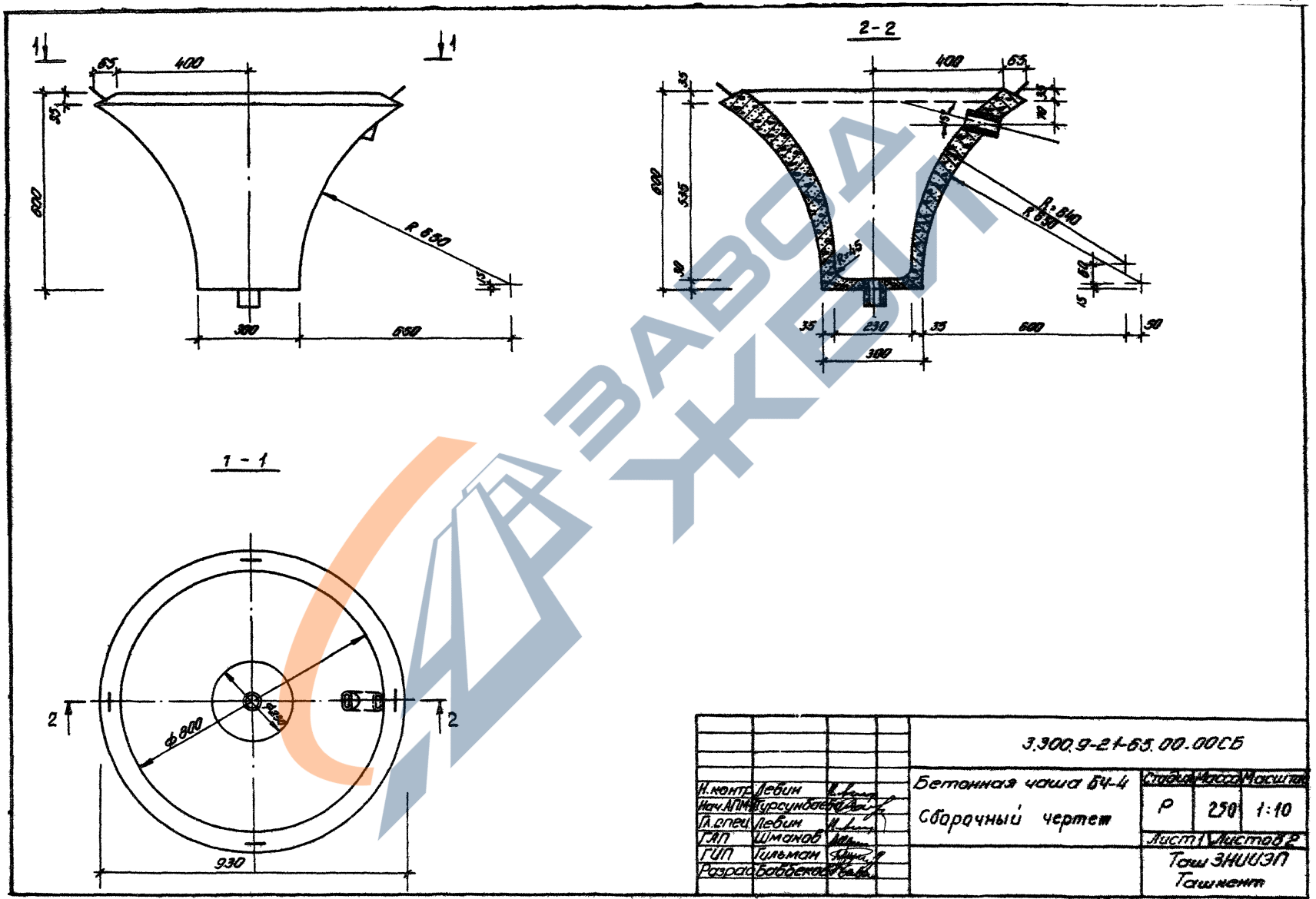

				3.900.9-21-65.00.00СБ		
Н.контр.	Левин			Бетонная чаша БЧ-4	Стадия	Масса	Масштаб
Нач.АПМ	Турсунбаев			Сборочный чертеж	Р	250	1:10
Гл.спец.	Левин				Лист 1	Листов 2	
ГАП	Шманов				Ташгипрсантехмонтаж ЗНИИЭП Ташкент		
ГИП	Гильман						
Разраб.	Боббеков						

20744-02 103

https://zavodjbi.com/

https://zavodjbi.com/

1-1

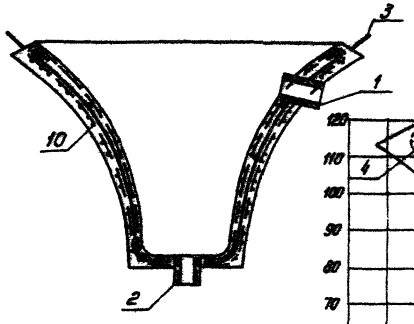

Шаблон Б4-4

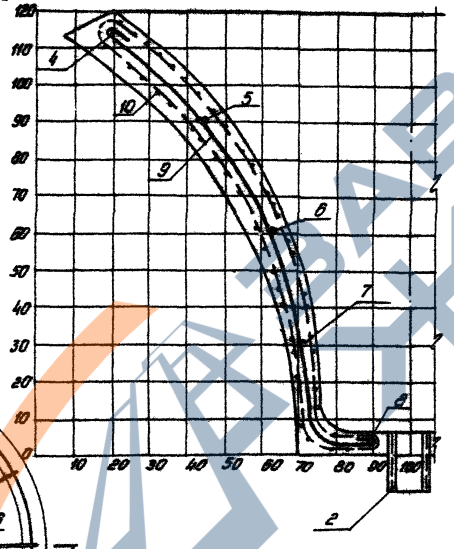

Схема армирования

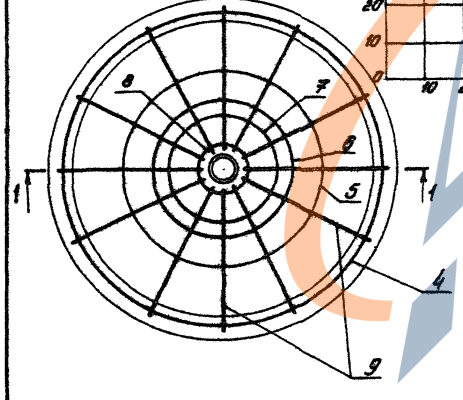

Ведомость деталей

Поз	Эскиз
4	⌀820
5	⌀580
6	⌀370
7	⌀200
8	⌀100
9	По шаблону

https://zavodjbi.com/

https://zavodjbi.com/

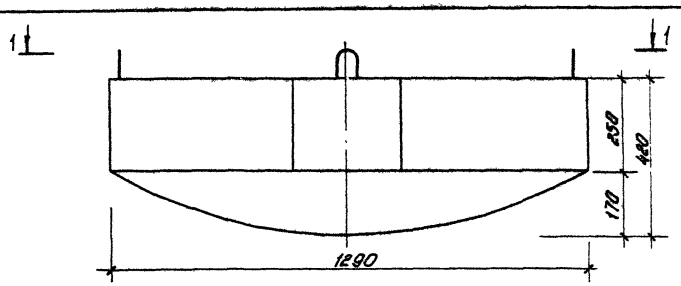

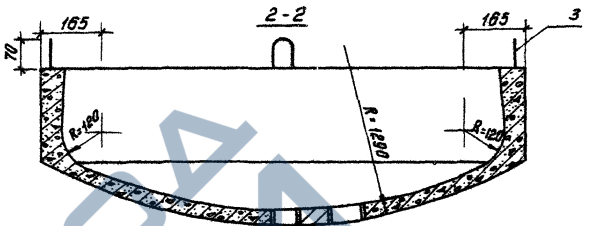

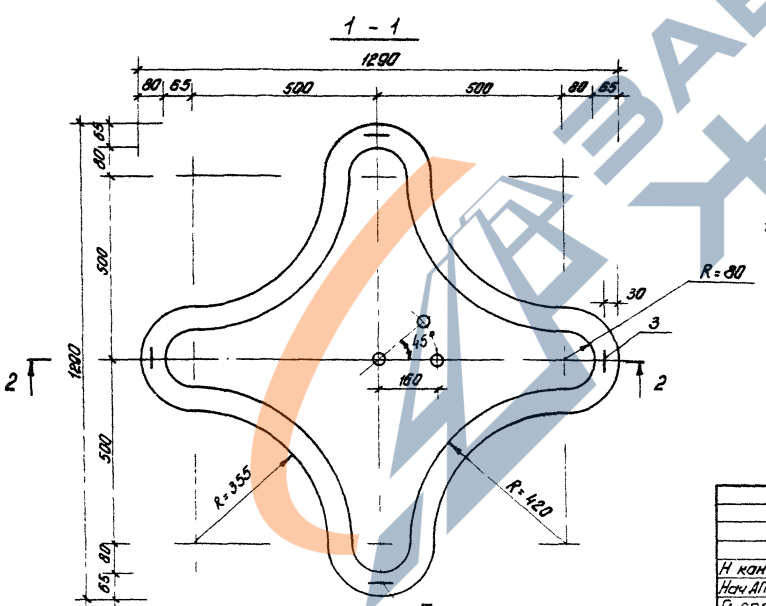

Примечания

1. Трубы закладываемые в конструкцию чаши фонтана подвязать к арматуре каркаса.

				3.300.9-2.1-66.00.00СБ			
Н контр.	Левин			Бетонная чаша БЧ-5. Сборочный чертеж	Стадия	Масса	Масштаб
Нач АПМ	Турсунбаева				Р	425	1:10
Гл спец	Левин				Лист 1	Листов 2	
ГАП	Шманов				ТашЗНИИЭП Ташкент		
ГИП	Гильман						
Разраб.	Баббеков						

https://zavodjbi.com/

https://zavodjbi.com/

Армирование чаши

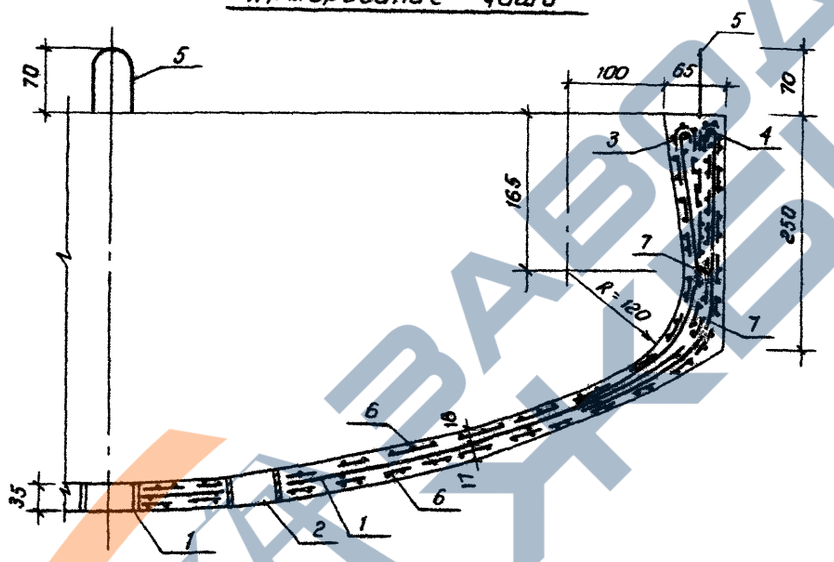

https://zavodjbi.com/

https://zavodjbi.com/

105

МС-1; МС-2

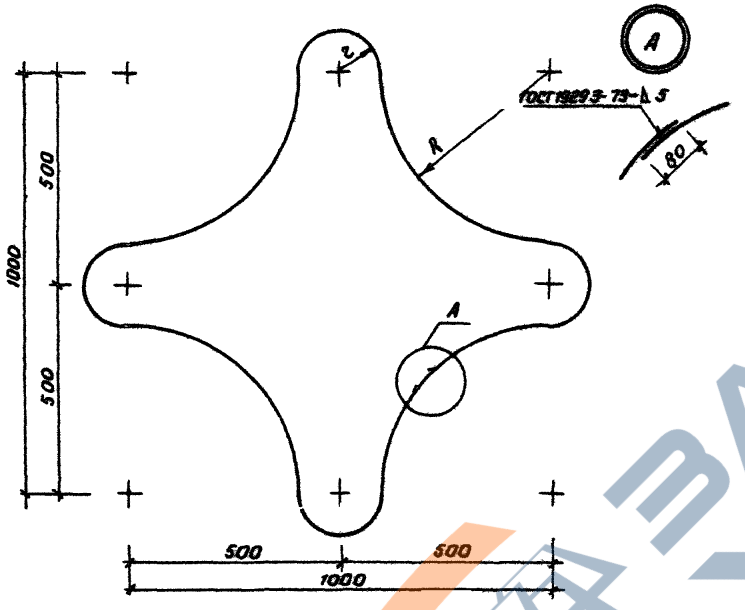

Формат	Зона	Поз.	Обозначение	Наименование	Кол.	Примечание
				Документация		
А3			3.300.9-2.1-00.00.00ТО	Техническое описание		

Обозначение	Марка	L, мм	R, мм	r, мм	Масса, кг
3.300.9-2.1-66.00.03	МС-1	3930	400	100	2,43
-01	МС-2	4050	380	120	2,50

				3.300.9-2.1-66.00.03		
Н. контр.	Левин			Изделия соединительные МС-1, МС-2	Стадия	Масса	Масштаб
Нач. отд.	Турсунбаев				Р	см. табл.	1:10
Гл. спец.	Левин				Лист	Листов 1	
ГАП	Шмаков						
ГИП	Гильман			ф 10А I ГОСТ 5781-82	ТашЗНИИЭП г. Ташкент		
Разраб.	Бабоёков						

https://zavodjbi.com/

https://zavodjbi.com/

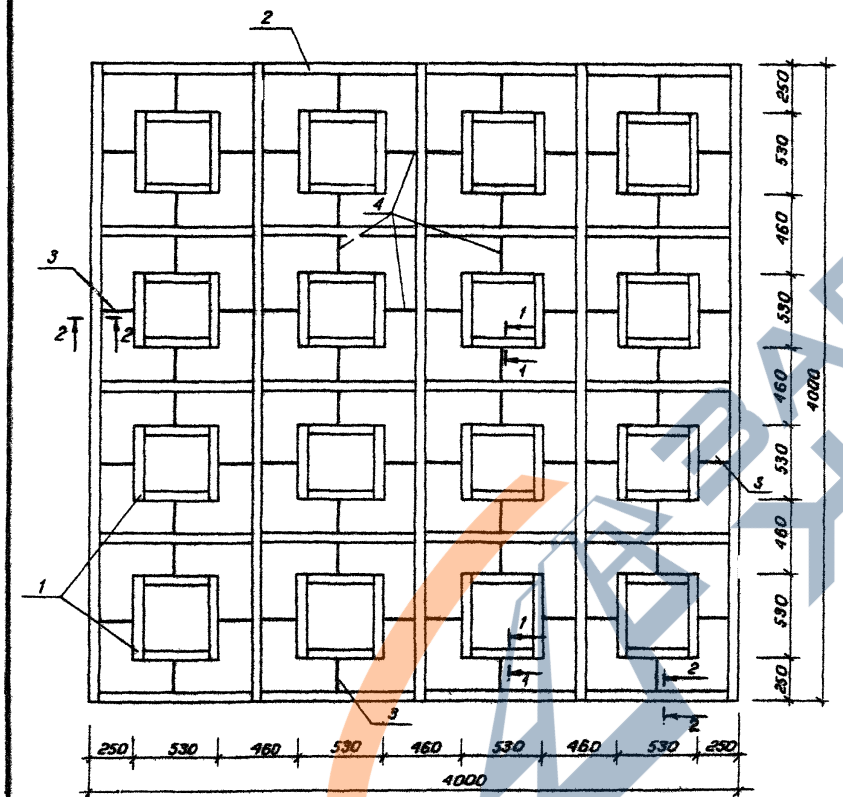

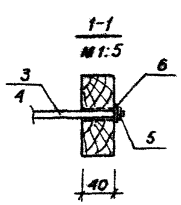

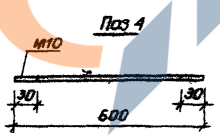

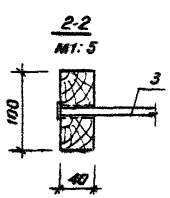

Формат	Зона	Поз.	Обозначение	Наименование	Кол.	Примечание
				Документация		
А5			3.300.9-2.1-00.00.00ТО	Техническое описание		
А3			00.00.00РМ	Ведомость расхода материалов		
				Сборочные единицы		
А4		1	67.10.00	Каркас деревянный КД-1	16	
А4		2	67.20.00	Каркас деревянный КД-2	1	
А4		3	67.30.00	Связь металлическая СМ-1	16	
				Детали		Масса ед. кг.
Б4		4	67.00.01	Ф10АI ГОСТ 5781-82 ℓ=600	24	0,37
				Стандартные изделия		
		5		Гайка М10 ГОСТ 5915-70*	64	0,0114
		6		Шайба 10 ГОСТ 11371-78	64	0,0041

Н.контр.	Левин		
Нач.отд.	Турсунбаева		
Гл.спец.	Левин		
ГАП	Шмаков		
ГИП	Гильман		
Разраб.	Насибулина		

3.300.9-2.1-67.00.00

ИД-1

Р	150,37	1:25
Лист	Листов 1	

ТашЗНИИЭП г.Ташкент

20744-02 108

Коп. Владиславлева

Формат А3

https://zavodjbi.com/

https://zavodjbi.com/

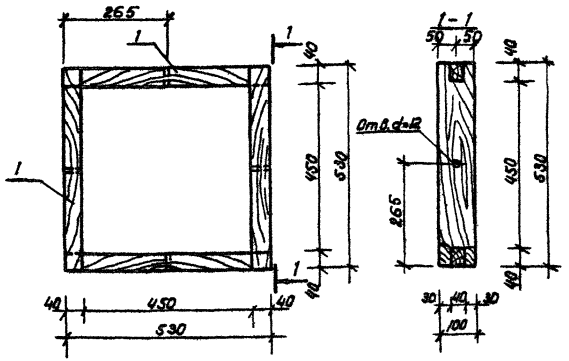

Формат	Зона	Поз.	Обозначение	Наименование	Кол.	Примеч.
				Документация		
А3			3.300.9-2.1-00.00.00 ТО	Техническое описание		
				Детали		
Б4		1	67.10.01	Доска 40×100 сосна сорт 2 ГОСТ 8486-86* l=530	4	0,0021 м3

Н.контр.	Левин		
Нач.АПП-2	Турсунбаева		
ГАП	Шмаков		
ГИП	Гильман		
Разраб.	Насибулина		

3.300.9-2.1 – 67.10.00

Каркас деревянный КД-1

Стадия	Масса	Масштаб
Р	5,1	1:10
Лист	Листов 1	

Таш ЗНИИЭП г. Ташкент

Формат А4

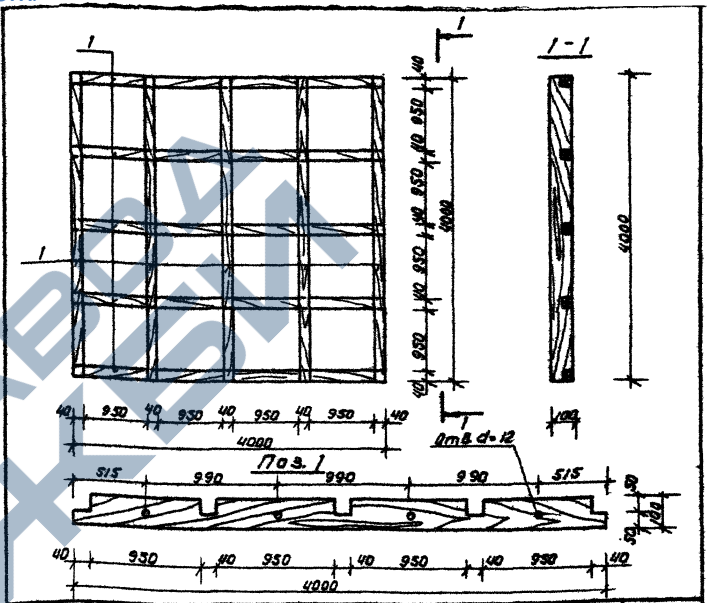

Формат	Зона	Поз.	Обозначение	Наименование	Кол.	Примечание
				Документация		
А3			3.300.9-2.1-00.00.00 ТО	Техническое описание		
				Детали		
Б4		1	67.20.01	Доска 40×100 сосна сорт 2 ГОСТ 8486-86* l=4000	10	0,016 м3

Инв.№ подл. | Подпись и дата | Взам. инв.№

Н.контр.	Левин		
Нач.АПП-2	Турсунбаева		
ГАП	Шмаков		
ГИП	Гильман		
Разраб.	Насибулина		

3.300.9-2.1 – 67.20.00

Каркас деревянный КД-2

Стадия	Масса	Масштаб
Р	98,0	1:30
Лист	Листов 1	

Таш ЗНИИЭП г. Ташкент

Копировал Машкова 20744-02 109 Формат А4

https://zavodjbi.com/

https://zavodjbi.com/

Формат	Зона	Поз.	Обозначение	Наименование	Кол.	Примечание
				Документация		
А3			3.300.9-2.1- 00.00.0010	Техническое описание		
А3			67.30.00СБ	Сборочный чертеж		
				Детали		Масса ед.кг.
				Полоса $\frac{4\times30\ ГОСТ\ 103-76^{*}}{Вст\ 3\ ГОСТ\ 535-79^{*}}$		
Б4		1	67.30.01	ℓ=30	1	0,019
				ф 10 А I ГОСТ 5781-82		
Б4		2	67.30.02	ℓ= 320	1	0,20

Н.контр.	Левин		3.300.9-2.1- 67.30.00	
Нач.АПМ 2	Турсунбаева		Связь металлическая см-1	Стадия: Р; Лист: ; Листов: 1
ГАП	Шмаков			ТашЗНИИЭП г Ташкент
ГИП	Гильман			
Разраб.	Насибулина			

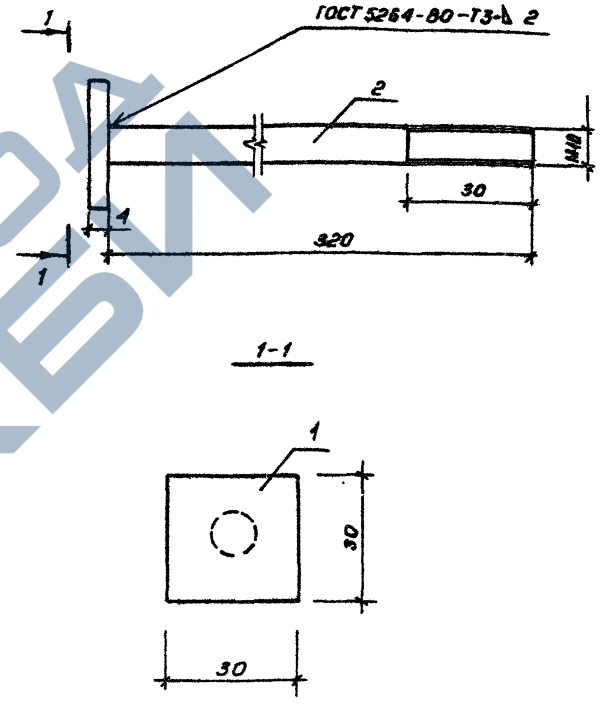

Н.контр.	Левин		3.300.9-2.1-67.30.00СБ	
Нач.АПМ	Турсунбаева		Связь металлическая см-1. Сборочный чертеж	Стадия: Р; Масса: 0,219; Масштаб: 1:1
ГАП	Шмаков			Лист; Листов 1
ГИП	Гильман			ТашЗНИИЭП г Ташкент
Разраб.	Насибулина			

Инв.№ подл. | Подпись и дата | Взам. инв.№

https://zavodjbi.com/

https://zavodjbi.com/

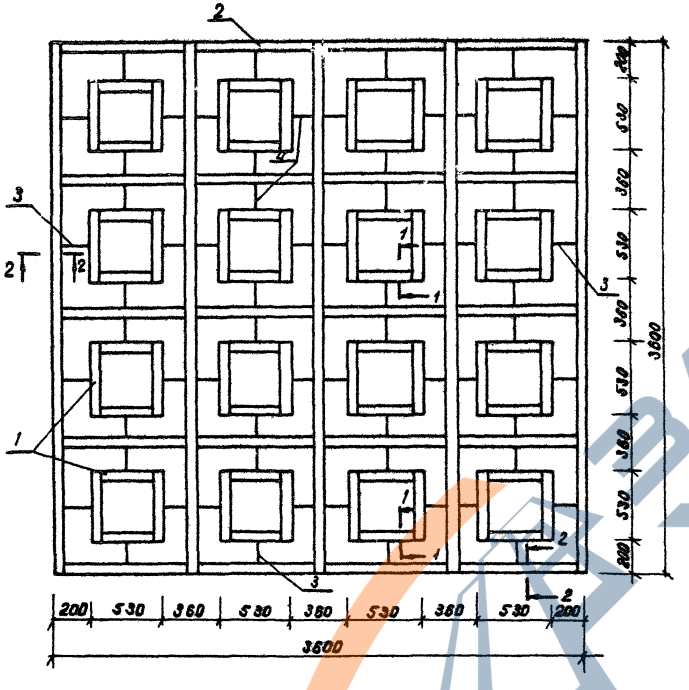

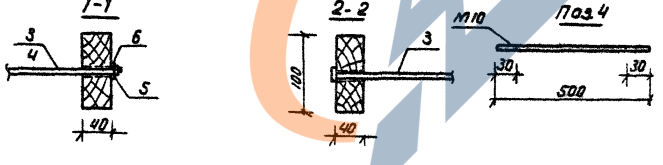

Формат	Зона	Поз.	Обозначение	Наименование	Кол.	Примечание
				Документация		
А3			3.300.9-21-00.00.00ТО	Техническое описание		
А3			00.00.00 РМ	Ведомость расхода материалов		
				Сборочные единицы		
А4		1	67.10.00	Каркас деревянный КД-1	16	
А4		2	68.10.00	Каркас деревянный КД-4	1	
А4		3	68.20.00	Связь металлическая СМ-2	16	
				Детали		масса ед. кг
Б4		4	68.00.01	ф10 АI ГОСТ 5781-82 Б-500	24	0,30
				Стандартные изделия		
		5		Гайка М10 ГОСТ 5915-70*	64	0,0114
		6		Шайба 10 ГОСТ 11371-78	64	0,0041

				3.300.9-21-68.00.00			
Н.контр.	Левин			УД-2	Стадия	Масса	Масштаб
Нач.МПП-2	Турсунбаев				Р	178,8	1:25
Гл.спец.	Левин				Лист	Листов 1	
ГАП	Шмаков				ТашЗНИИЭП г. Ташкент		
ГИП	Гильман						
Разраб.	Голубева						

Копировал Машкова 20744-02 №

https://zavodjbi.com/

https://zavodjbi.com/

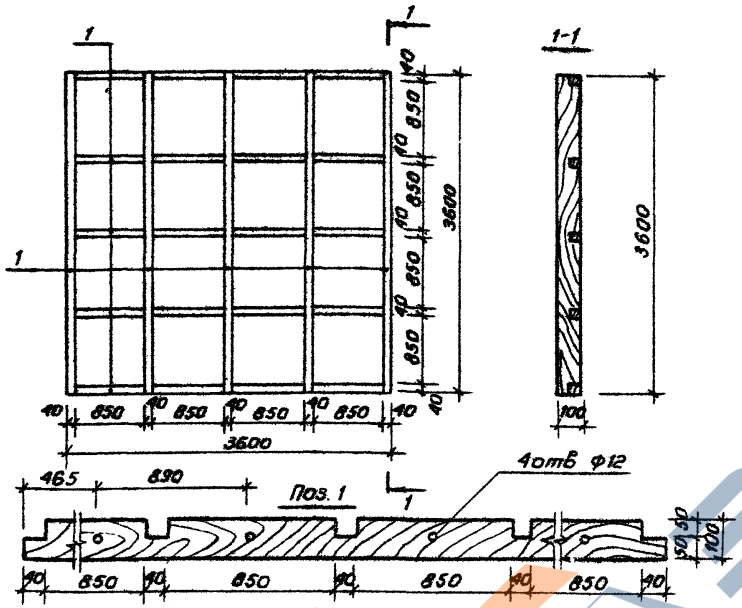

Формат	Зона	Поз.	Обозначение	Наименование	Кол.	Примечание
				Документация		
А3			3.300.9-2.1-00.00.00 ТО	Техническое описание		
				Детали		
Б4		1	68.10.01	Доска 40х100 сосна сорт 2 ГОСТ 8486-66**	10	
				С=3600		0,0144 м3

Н.контр.	Левин		
Нач Алт2	Турсунбаева		
Гл спец.	Левин		
ГАП	Шмаков		
ГИП	Гильман		
Разраб.	Голубева		

3.300.9-2.1-68.10.00

Каркас деревянный КД-4

Стадия	Масса	Масштаб
Р	86,4	1:50
Лист	Листов 1	

ТашЗНИИЭП г. Ташкент

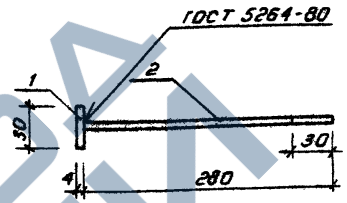

Формат	Зона	Поз.	Обозначение	Наименование	Кол	Примечание
				Документация		
А3			3.300.9-2.1-00.00.00ТО	Техническое описание		
				Детали		
Б4		1	68.20.01	Полоса 4х30 ГОСТ 103-76* / В ст3 ГОСТ 535-79*		
				С=30	1	0,013
Б4		2	68.20.02	ф10АI ГОСТ 5781-82*		
				С=280	1	0,15

Н.контр	Левин		
Нач Алт2	Турсунбаева		
Гл. спец	Левин		
ГАП	Шмаков		
ГИП	Гильман		
Разраб.	Голубева		

3.300.9-2.1-68.20.00

Связь металлическая СМ-2

Стадия	Масса	Масштаб
Р	0,163	1:5
Лист	Листов 1	

ТашЗНИИЭП г. Ташкент

Инв. № подл. | Подпись и дата | Взам. инв. №

https://zavodjbi.com/

https://zavodjbi.com/

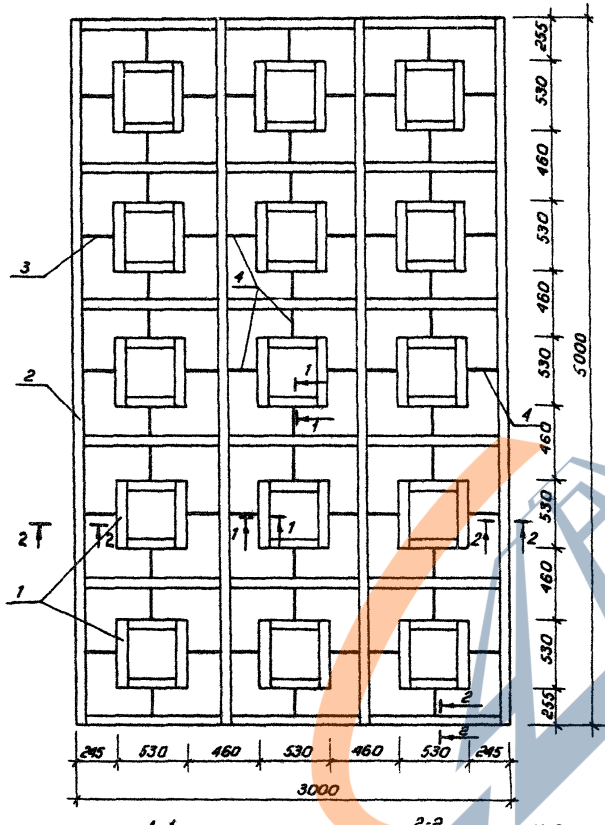

Формат	Зона	Поз.	Обозначение	Наименование	Кол.	Примечание
				Документация		
А3			3.300.9-2.1-00.00.00ТО	Техническое описание		
А3			00.00.00РМ	Ведомость расхода материалов		
				Сборочные единицы		Масса ед. кг.
А4		1	67.10.00	Каркас деревянный КД-1	15	5,1
А4		2	69.10.00	Каркас деревянный КД-3	1	91,2
А4		3	67.30.00	Связь металлическая СМ-1	16	0,219
				Детали		
Б4		4	69.00.01	Ф10АI ГОСТ 5781-82 l=600	22	0,37
				Стандартные изделия		
		5		Гайка М10 ГОСТ 5915-70*	60	0,0114
		6		Шайба 10 ГОСТ 11371-78	60	0,0041

Н.контр.	Левин		3.300.9-2.1-69.00.00			
Нач.АПМ	Турсунбаева		ИД-3	Стадия	Масса	Масштаб
ГАП	Шмаков			Р	100,18	1:25
ГИП	Гильман			Лист	Листов 1	
Разраб.	Насибулина			ТашЗНИИЭП г. Ташкент		

Коп. Владиславлева 20744-02 113 Формат А

https://zavodjbi.com/

https://zavodjbi.com/

Формат	Зона	Поз.	Обозначение	Наименование	Кол.	Примечание
				Документация		
А3			3.300.9-2.1-00.00.00 ТО	Техническое описание		
			69.10.00 СБ	Сборочный чертеж		
				Детали		
				Доска 40×110; сосна сорт 2 ГОСТ 8486-66 **		
Б4		1	69.10.01	ℓ = 3000	6	0,0132 м³
Б4		2	69.10.02	ℓ = 5000	4	0,022 м³

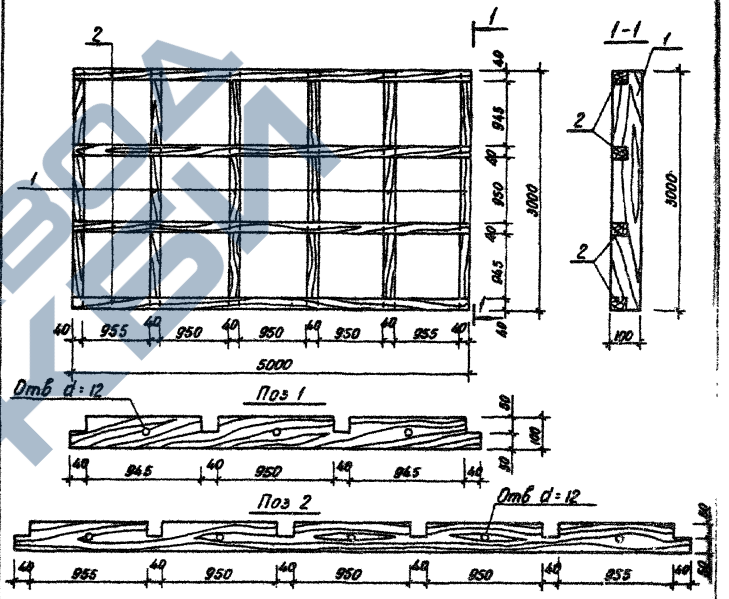

Н. контр.	Левин		
Нач. АПМ-2	Турсунбаева		
ГАП	Шмаков		
ГИП	Гильман		
Разраб.	Насибулина		

3.300.9-2.1-69.10.00

Каркас деревянный КД-3

Стадия	Лист	Листов
Р	1	1

ТашЗНИИЭП г. Ташкент

Копировала Блинова Формат А4

Н. контр.	Левин		
Нач. АПМ-2	Турсунбаева		
ГАП	Шмаков		
ГИП	Гильман		
Разраб.	Насибулина		

3.300.9-2.1-69.10.00 СБ

Каркас деревянный КД-3

Стадия	Масса	Масштаб
Р	91,2	1:50
Лист	Листов 1	

ТашЗНИИЭП г. Ташкент

Копировала Блинова 20.04.02 А4 Формат

Взам. инв. №

Подпись и дата

Инв. № подл.

https://zavodjbi.com/

https://zavodjbi.com/

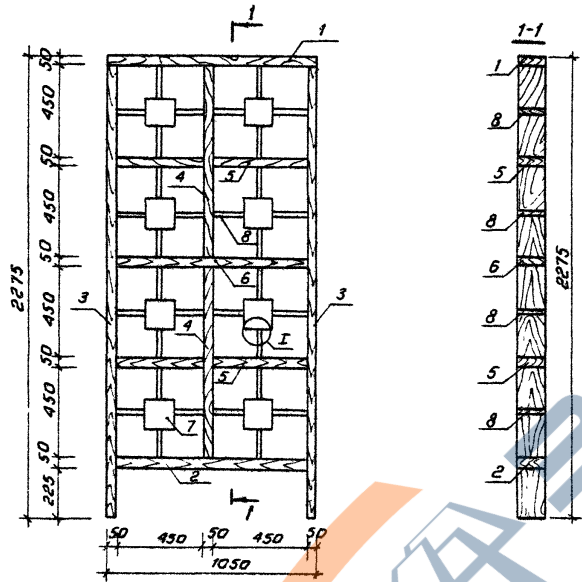

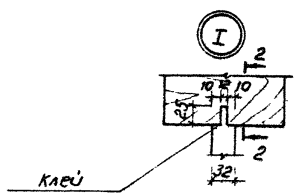

Формат	Зона	Поз.	Обозначение	Наименование	Кол.	Примечание
				Документация		
А3			3.300.9-2.1-00.00.00.ТО	Техническое описание		
А3			00.00.00.РМ	Ведомость расхода материалов		
				Детали		
				Брус 50х80 сосна сорт2 ГОСТ 8486-66**		
А3		1	70.00.01	ℓ=1050	1	
А3		2	70.00.01-01	ℓ=1050	1	
А3		3	70.00.01-02	ℓ=2275	2	
А3		4	70.00.01-03	ℓ=2050	1	
А3		5	70.00.01-04	ℓ=1050	2	
А3		6	70.00.01-05	ℓ=1050	1	
А4		7	70.00.02	Доска 50х150 сосна сорт2 ГОСТ 8486-66** ℓ=150	8	0,0015м³
А4		8	70.00.03	Брус 32х50 сосна сорт2 ГОСТ 8486-66** ℓ=200	32	0,006м³

Н.контр.	Левин		3.300.9-2.1-70.00.00		
Нач.АПМЕ	Турсунбаева		ИД-4	Стадия	Масса	Масштаб
Гл.спец.	Левин			Р	40,44	1:20
ГАП	Шмаков			Лист 1	Листов 1
ГИП	Гильман			ТашЗНИИЭП г.Ташкент
Разраб.	Бабаджанова				

Коп. Владиславлева 20744-02 Формат А3

https://zavodjbi.com/

https://zavodjbi.com/

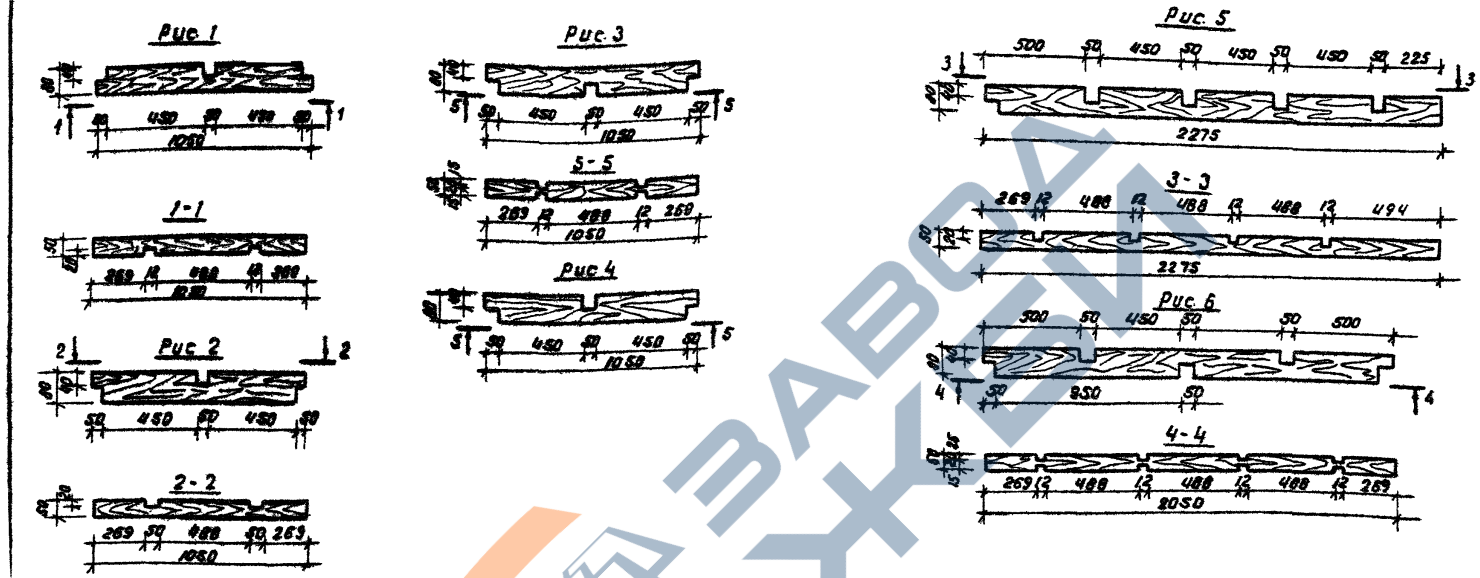

Обозначение	Поз.	Рис	Масса ед. кг	Объем древесины м3
3.300.9-2.1 - 70.00.01	1	1	2,52	0,004
70.00.01-01	2	2	2,52	0,004
70.00.01-02	5	3	2,52	0,004
70.00.01-03	6	4	2,52	0,004
70.00.01-04	3	5	5,46	0,009
70.00.01-05	4	6	4,92	0,0088

				3.300.9 - 2.1 - 70.00.01			
Н.контр.	Левин			Позиции 1..6	Стадия	Масса	Масштаб
Нач.МП-2	Турсунбаев				Р	См. табл.	1:20
Гл.спец.	Левин				Лист 1		
ГАП	Шмаков			Брус 50х80 сосны сорт 2 ГОСТ 8486-86**	Ташз НИИ ЭП г. Ташкент		
ГИП	Гильман						
Разраб.	Голубева						

Копировал Машкова 20744-02 Формат А4

https://zavodjbi.com/

https://zavodjbi.com/

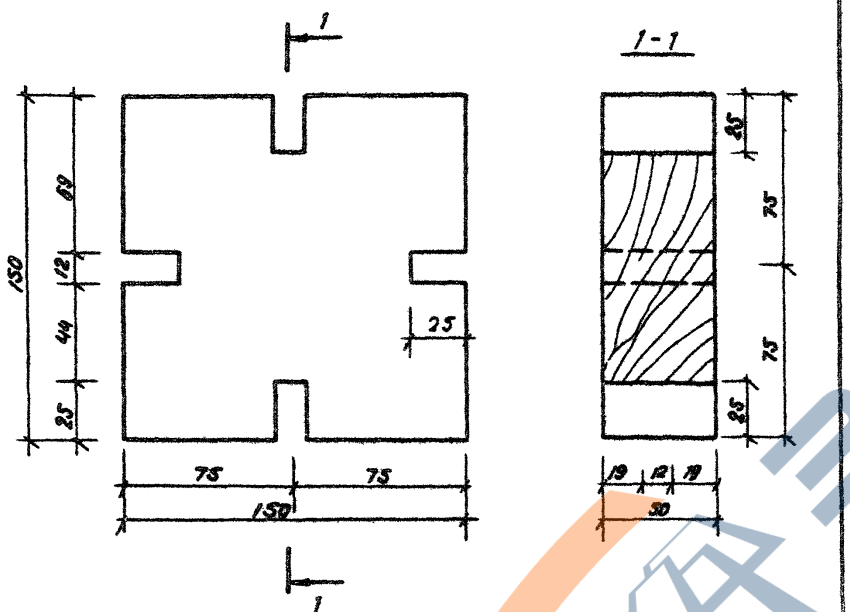

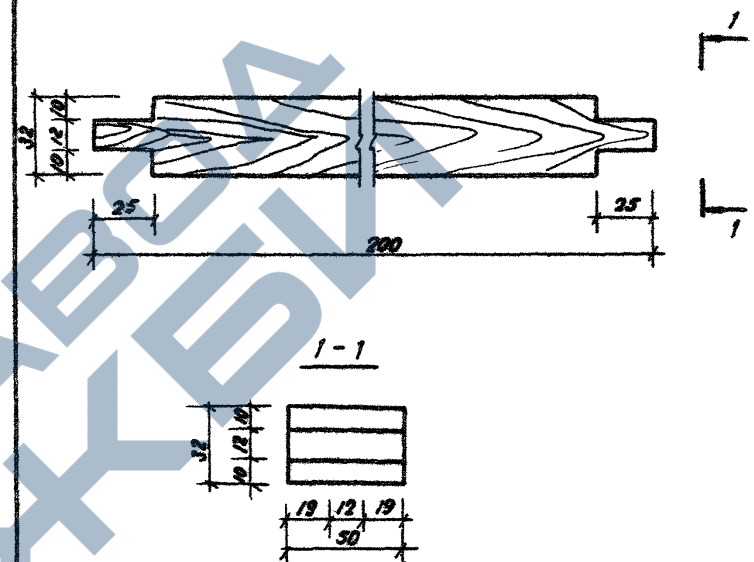

Н.контр.	Левин		3.300.9-2.1 - 70.00.02			
Нач.АПП-2	Турсунбаева		Позиция 7	Стадия	Масса	Масштаб
Гл.спец.	Левин			Р	0,7кг	1:2
ГАП	Шмаков			Лист	Листов 1	
ГИП	Гильман		Доска 30×150 сосна сорт 2 ГОСТ 8486-66**	Таш ЗНИИЭП г. Ташкент		
Разраб.	Голубева					

Формат А4

			3.300.9-2.1 - 70.00.03			
Н.контр.	Левин		Позиция 8	Стадия	Масса	Масштаб
Нач.АПП-2	Турсунбаева			Р	0,2кг	1:2
Гл.спец.	Левин			Лист	Листов 1	
ГАП	Шмаков		Брус 32×50 сосна сорт 2 ГОСТ 8486-66	Таш ЗНИИЭП г. Ташкент		
ГИП	Гильман					
Разработ.	Голубева					

Инв. № подл. | Подпись и дата | Взам. инв. №

Копировал Машкова 20744-02 117 Формат А4

https://zavodjbi.com/

https://zavodjbi.com/

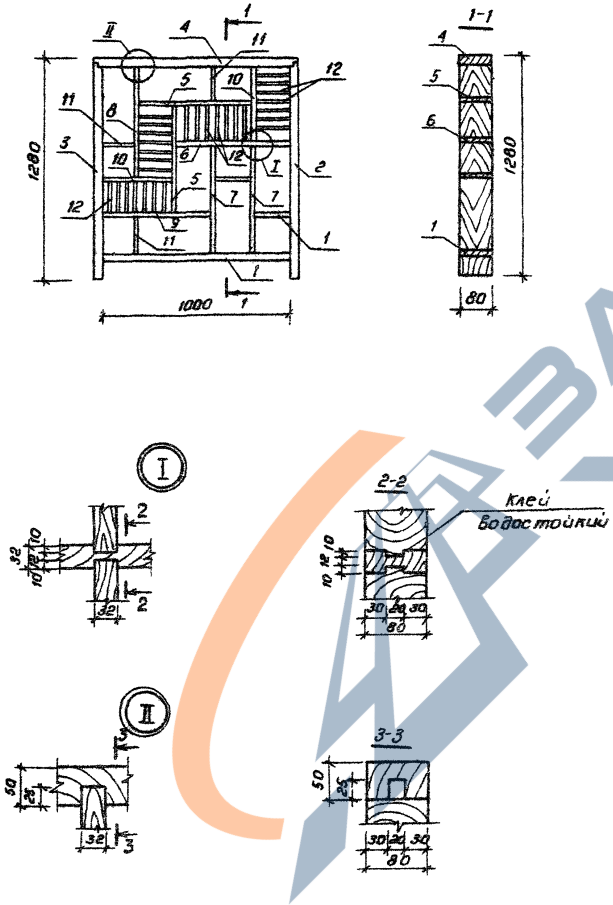

Формат	Зона	Поз.	Обозначение	Наименование	Кол.	Примечание
				Документация		
А3			3.300.9-2.1-00.00.00ТО	Техническое описание		
А3			00.00.00РМ	Ведомость расхода материалов		
				Детали		
				Брус 50х80 сосна сорт2 ГОСТ8486-66**		
А4		1	71.00.01	ℓ=1000	1	0,004 м³
А4		2	71.00.01-01	ℓ=1255	1	0,005 м³
А4		3	71.00.01-02	ℓ=1255	1	0,005 м³
А4		4	71.00.01-03	ℓ=1050	1	0,004 м³
				Доска 32х80 сосна сорт2 ГОСТ8486-66**		
А4		5	71.00.02	ℓ=600	2	0,0015 м³
А4		6	71.00.02-01	ℓ=600	1	0,0015 м³
А4		7	71.00.02-02	ℓ=600	2	0,0015 м³
А4		8	71.00.02-03	ℓ=600	1	0,0015 м³
А4		9	71.00.02-04	ℓ=600	1	0,0015 м³
А4		10	71.00.02-05	ℓ=400	2	0,01 м³
А4		11	71.00.02-06	ℓ=200	5	0,0005 м³
Б4		12	71.00.03	Доска 16х80 сосна сорт2 ГОСТ8486-66**		
				ℓ=200	28	0,00025 м³

Н.контр.	Левин		
Нач.отд.2	Турсунбаева		
Гл.спец.	Левин		
ГАП	Шмаков		
ГИП	Гильман		
Разраб.	Бабаджанова		

3.300.9-2.1-71.00.00

ИД-5

Стадия	Масса	Масштаб
Р	27,17	1:20
Лист	Листов 1	

ТашЗНИИЭП г.Ташкент

https://zavodjbi.com/

https://zavodjbi.com/

Рис 1

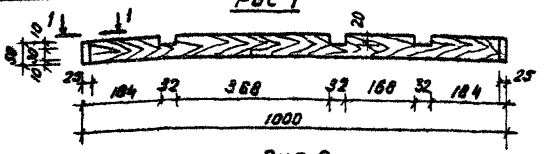

Рис 2

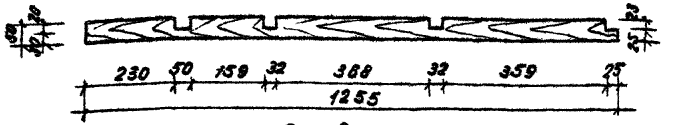

Рис 3

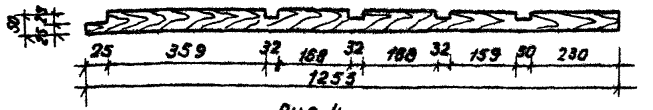

Рис 4

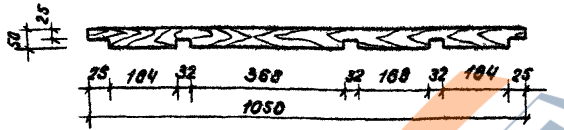

Обозначение	Поз.	Рис.	Масса
3.300.9-21- 71.00.01	1	1	2,4
71.00.01-01	2	2	3,0
71.00.01-02	3	3	3,0
71.00.01-03	4	4	2,52

1-1 смотреть документ 71.00.02

3.300.9-2,1 - 71.00.01

Н.контр	Левин		
Нач АПМ-2	Турсунбаева		
Гл спец	Левин		
ГАП	Шмаков		
ГИП	Гильман		
Разраб	Бабаджанова		

Позиции 1...4

Стадия	Масса	Масштаб
Р	см табл.	1:10
Лист	Листов 1	

Брус 50×80 сосна сорт 2 ГОСТ 8486-66**

Ташзниизп г. Ташкент

Копировал Машкова Формат А4

Рис 1

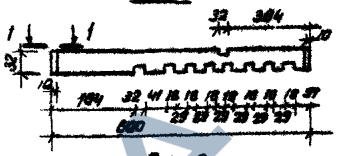

Рис 2

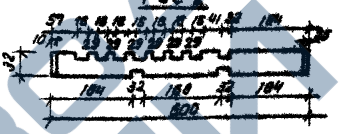

Рис 3

Рис 4

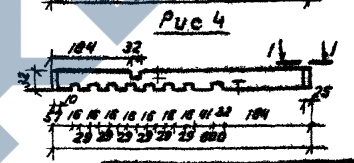

Рис 5

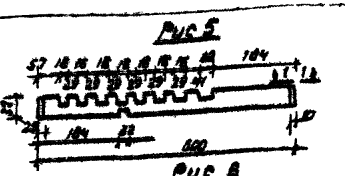

Рис 6

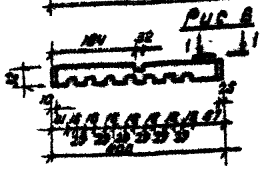

Рис 7

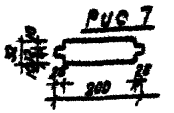

1-1

Обозначение	Поз.	Рис.	Масса
3.300.9-21- 71.00.02	5	1	0,92
71.00.02-01	6	2	0,92
71.00.02-02	7	3	0,92
71.00.02-03	8	4	0,92
71.00.02-04	9	5	0,92
71.00.02-05	10	6	0,81
71.00.02-06	11	7	0,31

3.300.9-21- 71.00.02

Н.контр	Левин		
Нач АПМ-2	Турсунбаева		
Гл спец	Левин		
ГАП	Шмаков		
ГИП	Гильман		
Разраб	Бабаджанова		

Позиции 5...11

Стадия	Масса	Масштаб
Р	см. табл.	1:10
Лист	Листов 1	

Доска 32×80 сосна сорт 2 ГОСТ 8486-66**

Ташзниизп г. Ташкент

Взам. инв. № | Подпись и дата | Инв. № подл.

Копировал Машкова 20744-02 119 Формат А4

https://zavodjbi.com/

https://zavodjbi.com/

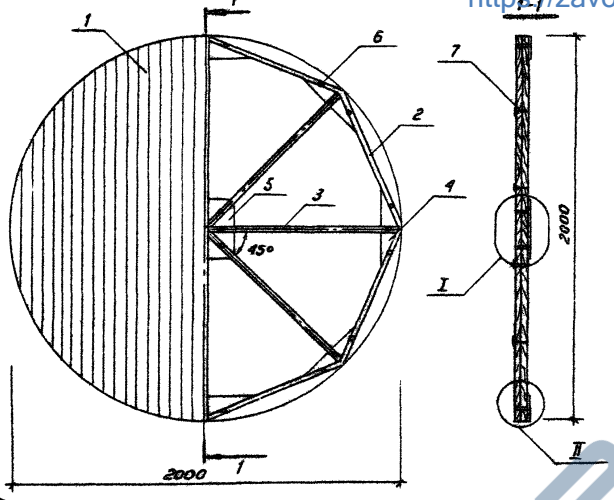

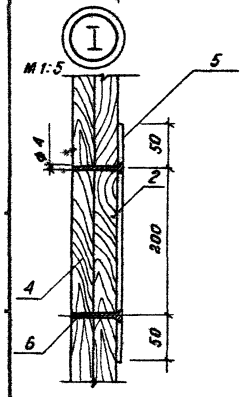

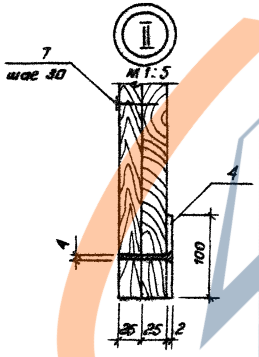

Формат	Зона	Поз.	Обозначение	Наименование	Кол.	Примечание
				Документация		
			3.300.9-2.1-00.00.00ТО	Техническое описание		
			00.00.00 РМ	Ведомость расхода материалов		
				Детали		
Б4		1	72.00.01	Брусок 25х40 сосна сорт 2 / ГОСТ 9685-61*		
				ℓ = 2000	36	0,002 м3
				Брусок 25х25 сосна сорт 2 / ГОСТ 9685-61*		
Б4		2	72.00.02	ℓ = 800	8	0,0008 м3
Б4		3	72.00.03	ℓ = 1000	8	0,001 м3
				Полоса 4х200 ГОСТ 103-76* / Ст3сп ГОСТ 535-79*		
А4		4	72.00.04	ℓ = 500	8	1,57
А4		5	72.00.05	Полоса 4х200 ГОСТ 103-76* / Ст3сп ГОСТ 535-79* ℓ = 300	1	1,884
				Стандартные изделия		
		6		Шуруп 1х4х25 ГОСТ 1145-80*	24	
		7		Гвозди к 1.2х20 ГОСТ 4028-63*	500	

				3.300.9-2.1-72.00.00		
Н. контр.	Левин			ИД-6	Стадия: Р	Масса: 63,04 / Масштаб: 1:20
Нач. отд.	Турсунбаева				Лист	Листов 1
Гл. спец.	Левин				Таш ЗНИИЭП г. Ташкен	
ГАП	Шмаков					
ГИП	Гильман					
Разраб.	Голубева					

2074.4-02 120
Коп. Владиславлева Формат А3

https://zavodjbi.com/

https://zavodjbi.com/

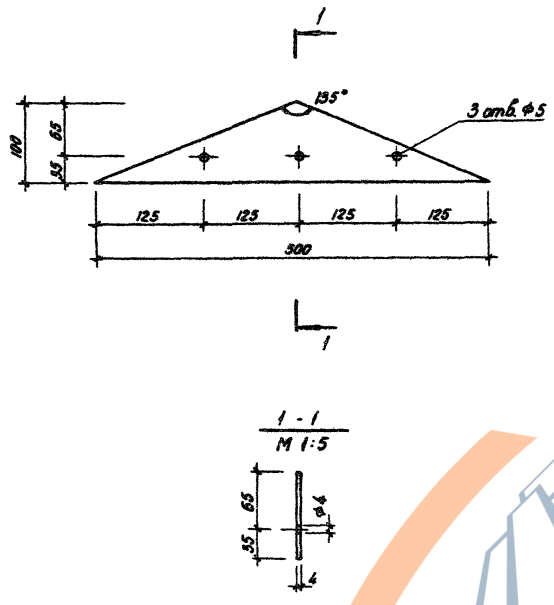

				3.300.9 - 2.1 - 72.00.04		
Н. контр	Левин			Позиция 4	Стадия	Масса	Масштаб
Нач.АПМ-2	Турсунбаева				Р	1,57	1:5
Гл.спец.	Левин				Лист	Листов 1
ГАП	Шмаков			Полоса $\frac{4\times100\ ГОСТ\ 103-76^*}{Ст3СП\ ГОСТ\ 535-79^*}$	ТашЗНИИЭП г. Ташкент	
ГИП	Гильман					
Разраб.	Голубева					

Копировала Блинова Формат А4

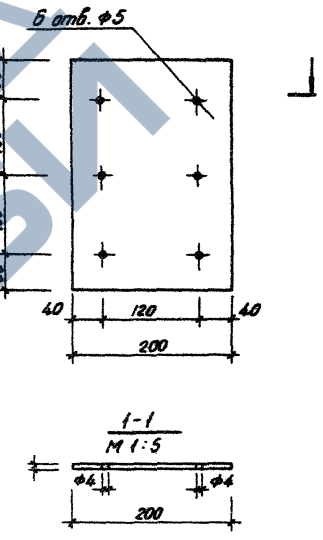

				3.300.9 - 2.1 - 72.00.05		
Н.контр.	Левин			Позиция 5	Стадия	Масса	Масштаб
Нач.АПМ-2	Турсунбаева				Р	1,884	1:5
Гл спец.	Левин				Лист	Листов 1
ГАП	Шмаков			Полоса $\frac{4\times200\ ГОСТ\ 103-76^*}{Ст3СП\ ГОСТ\ 535-79^*}$	ТашЗНИИЭП г. Ташкент	
ГИП	Гильман					
Разраб.	Голубева					

Копировала Блинова Формат А4

Инв.№ подл. | Подпись и дата | Взам.инв.№

https://zavodjbi.com/

https://zavodjbi.com/

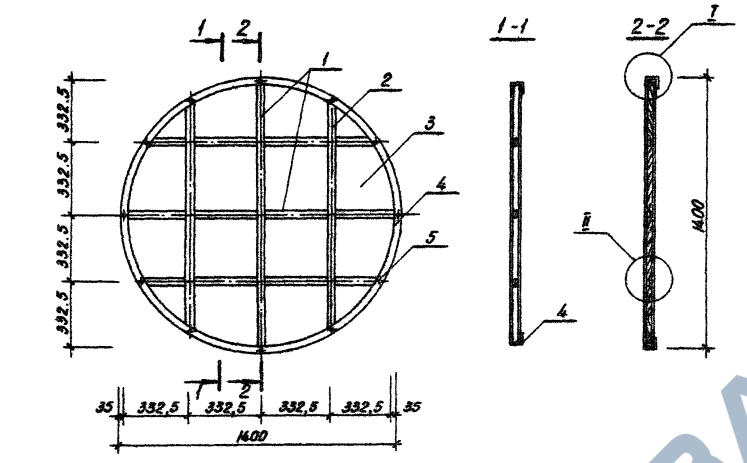

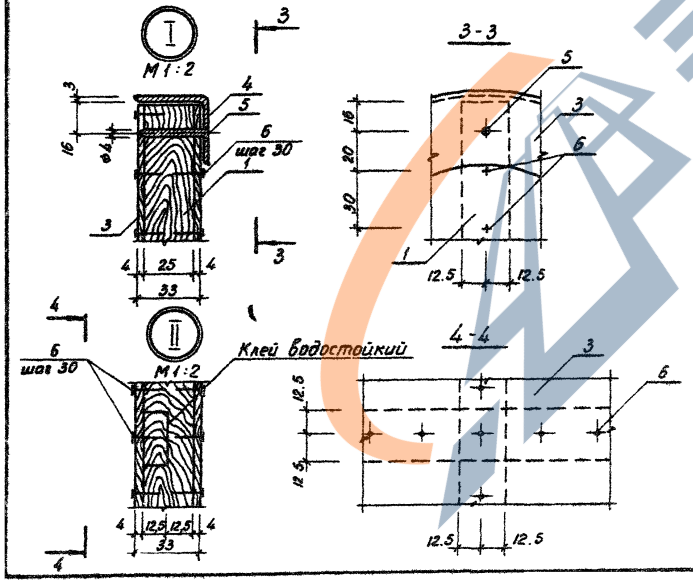

Формат	Зона	Поз.	Обозначение	Наименование	Кол.	Примечан.
				Документация		
А3			3.300 9-2.1-00.00.00ТО	Техническое описание		
А3			00.00.00 РМ	Ведомость расхода материалов		
				Детали		
				Брус 25×25 сосна сорт 2 / ГОСТ 9685-61*		
А4		1	73.00.01	ℓ = 1390	2	0,0008м³
А4		2	73.00.01-01	ℓ = 1200	4	0,00075м³
Б4		3	73.00.02	Фанера ФС ф4 1400×1400 / ГОСТ 5.1494-72*	2	2м²
А4		4	73.00.03	Уголок Б 35×35×3 ГОСТ 8509-72 / Ст3СП ГОСТ 535-79*	1	7,26
				ℓ = 4400		
				Стандартные изделия		
		5		Шурупы 1×4×25 ГОСТ 1145-80*	12	
		6		Гвозди К1,2×20 ГОСТ 4028-63*	240	

Н контр.	Левин		
Нач. АПМ-2	Турсунбаева		
Гл. спец.	Левин		
ГАП	Шмаков		
ГИП	Гильман		
Разраб.	Голубева		

3.300.9-2.1 – 73.00.00

ЦД-7

Стадия	Масса	Масштаб
Р	21,08	1:20
Лист	Листов 1	

Ташзнииэп г. Ташкент

Копировала Блинова

Формат А3

https://zavodjbi.com/

https://zavodjbi.com/

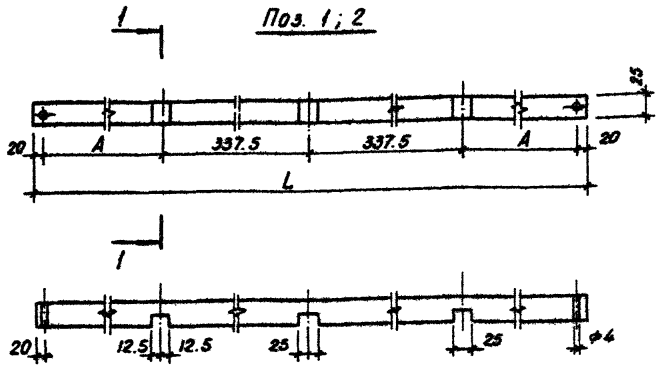

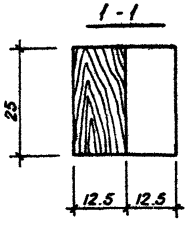

Обозначение	Поз.	A, мм	L, мм	Масса, ед. кг
3.300.9-2.1-73.00.01	1	337,5	1390	0,52
73.00.01-01	2	257,5	1200	0,45

Н контр.	Левин		3.300 9 - 2.1 - 73.00. 01			
Нач.АПМ-2	Турсунбаева		Позиции 1,2	Стадия	Масса	Масштаб
Гл спец.	Левин			Р	см. табл.	1:10
ГАП	Шмаков			Лист	Листов 1	
ГИП	Гильман		Брус 25×25 сосна сорт 2 / ГОСТ 9685 - 61*	ТашЗНИИЭП г. Ташкент		
Разраб	Голубева					

Копировала Блинова Формат А4

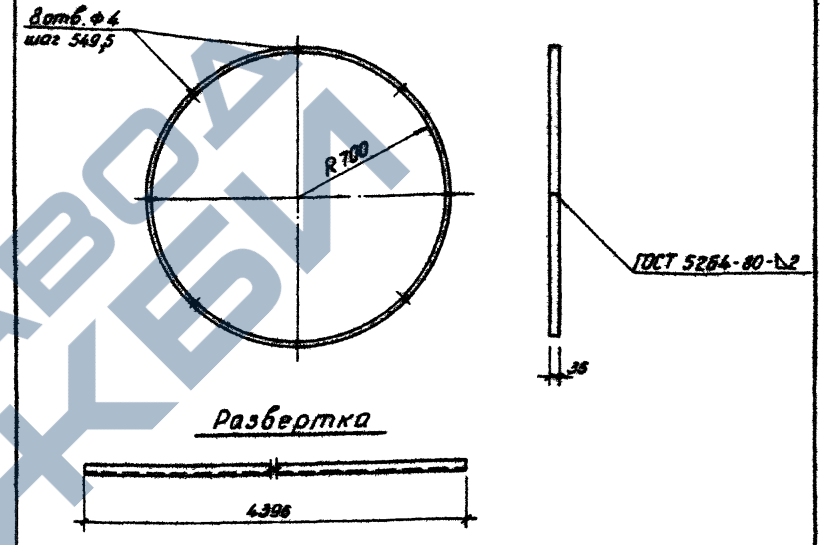

Н контр.	Левин		3.300.9-2.1 - 73.00.03			
Нач АПМ-2	Турсунбаева		Позиция 4	Стадия	Масса	Масштаб
Гл спец	Левин			Р	7,25	1:20
ГАП	Шмаков			Лист	Листов 1	
ГИП	Гильман		Уголок Б35×35×3 ГОСТ 8509-72 / Ст3СП ГОСТ 535-79*	ТашЗНИИЭП г. Ташкент		
Разраб	Голубева					

Копировала Блинова Формат А4

20744-02 123

Взам. инв. № | Подпись и дата | Инв. № подл.

https://zavodjbi.com/

https://zavodjbi.com/

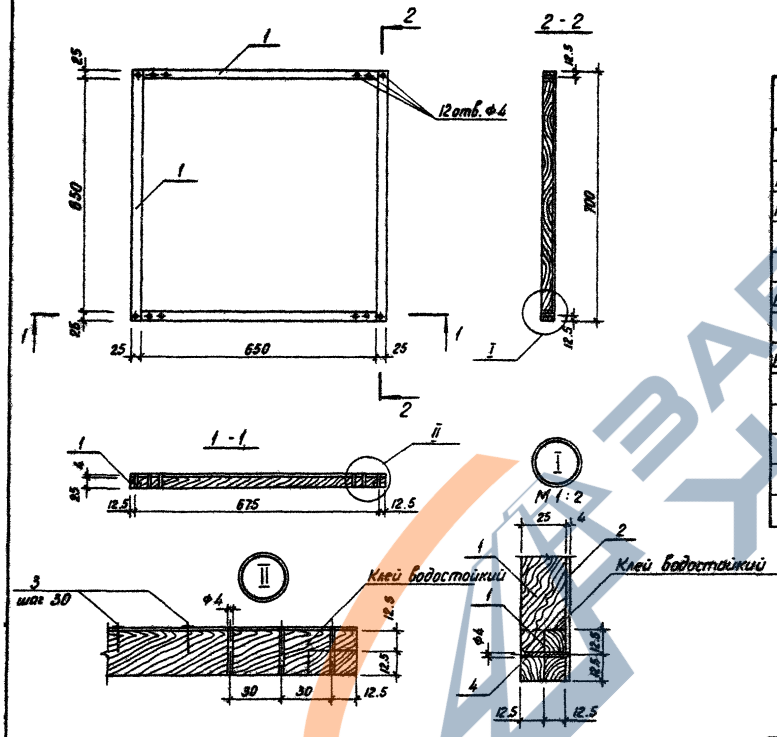

Формат	Зона	Поз.	Обозначение	Наименование	Кол.	Примечание
				Документация		
А3			3.300.9 - 2.1 - 00.00.00 ТО	Техническое описание		
А3			00.00.00 РМ	Ведомость расхода материалов		
				Детали		
Б4		1	74.00.01	Брусок 25×25 сосна сорт 2 ГОСТ 9687-61*, ℓ=700	4.	0,00044м³
Б4		2	74.00.02	Фанера ФСФ4 700×700 ГОСТ 5.1494-72*	1	0,49м²
				Стандартные изделия		
		3		Гвозди К1,2×20 ГОСТ 4028-63*	80	
		4		Шурупы 1-4×25 ГОСТ 1145-80*	8	

Н.контр.	Левин		3.300.9 - 2.1 - 74.00.00			
Нач. АПМ-2	Турсунбаева		ИД -8	Стадия	Масса	Масштаб
ГИП	Гильман			Р	2,42	1:10
ГАП	Шмаков			Лист	Листов 1	
Разраб.	Голубева			ТашЗНИИЭП г. Ташкент		

Копировала Блинова Формат А3

20744-02 124

https://zavodjbi.com/

https://zavodjbi.com/

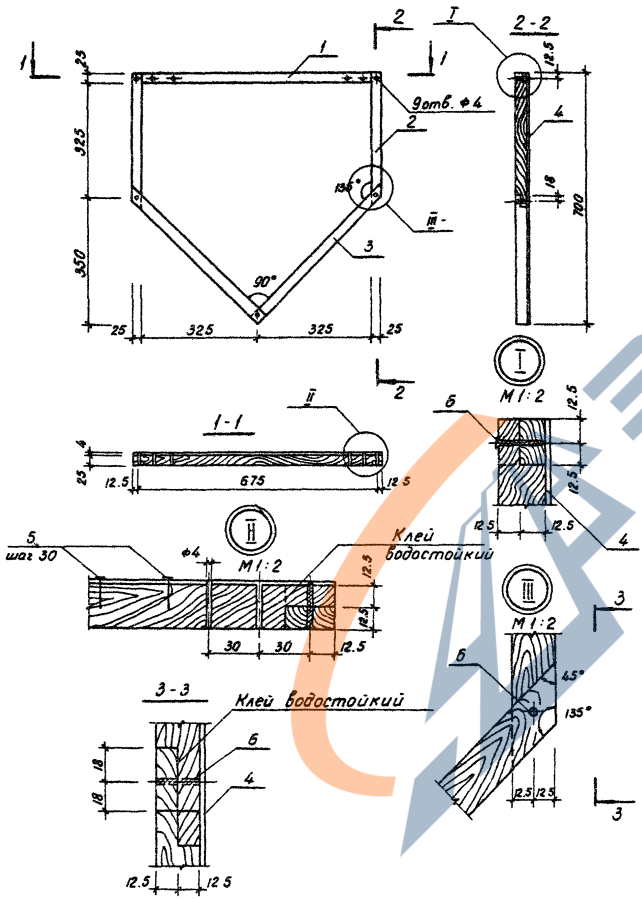

Формат	Зона	Поз.	Обозначение	Наименование	Кол.	Примечание
				Документация		
А3			3.300.9 - 2.1 - 00.00.00 ТО	Техническое описание		
А3			00.00.00 РМ	Ведомость расхода материалов		
				Детали		
Б4		1	75.00.01	Брусок $\frac{25\times25 \text{ сосна сорт 2}}{\text{ГОСТ 9685-61* } \ell=700}$	1	0,0044 м3
Б4		2	75.00.02	Брусок $\frac{25\times25 \text{ сосна сорт 2}}{\text{ГОСТ 9685-61* } \ell=370}$	2	0,0023 м3
Б4		3	75.00.03	Брусок $\frac{25\times25 \text{ сосна сорт 2}}{\text{ГОСТ 9685-61* } \ell=530}$	2	0,0033 м3
Б4		4	75.00.04	Фанера $\frac{\text{ФС ⌀4 } 700\times700}{\text{ГОСТ 5.1494-72*}}$	1	0,49 м2
				Стандартные изделия		
		5		Гвозди К1,2×20 ГОСТ 4028-63*	70	
		6		Шурупы 1-4×25 ГОСТ 1145-80*	5	

Н. контр.	Левин		
Нач. АПМ-2	Турсунбаева		
Гл спец	Левин		
ГАП	Шмаков		
ГИП	Гильман		
Разраб.	Голубева		

3.300.9 - 2.1 - 75.00.00

ЦД - 9

Стадия	Масса	Масштаб
Р	2,31	1:10
Лист	Листов 1	

Ташэнциэп г. Ташкент

https://zavodjbi.com/

Копировала Блинова

Формат А3

20744-02 125

https://zavodjbi.com/

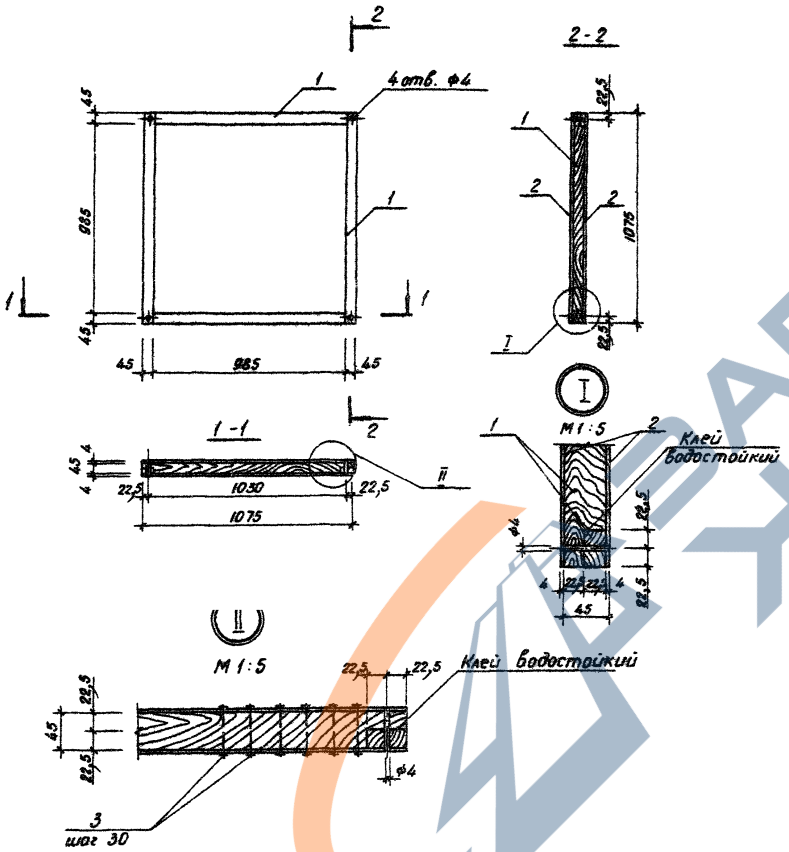

Формат	Зона	Поз.	Обозначение	Наименование	Кол.	Примечание
				Документация		
А3			3.300.9-2.1-00.00.00 ТО	Техническое описание		
А3			00.00.00 РМ	Ведомость расхода материалов		
				Детали		
Б4		1	76.00.01	Брусок 45×45 сосна сорт 2 / ГОСТ 9685-61* ℓ=1075	4	1,31
Б4		2	76.00.02	Фанера ФСф4 1075×1075 / ГОСТ 5.1494-72*	2	1,15 м2
				Стандартные изделия		
		3		Гвозди К1,2×20 ГОСТ 4028-63*	140	

				3.300.9-2.1 - 76.00.00			
Н. контр.	Левин			ИД - 10	Стадия	Масса	Масштаб
Нач. АПМ-2	Тарсунбаева				Р	11,72	1:20
Гл. спец.	Левин				Лист	Листов 1	
ГАП	Шмаков				ТашЗНИИЭП г. Ташкент		
ГИП	Гильман						
Разраб.	Голубева						

Копировала Блинова

Формат А3

https://zavodjbi.com/

https://zavodjbi.com/

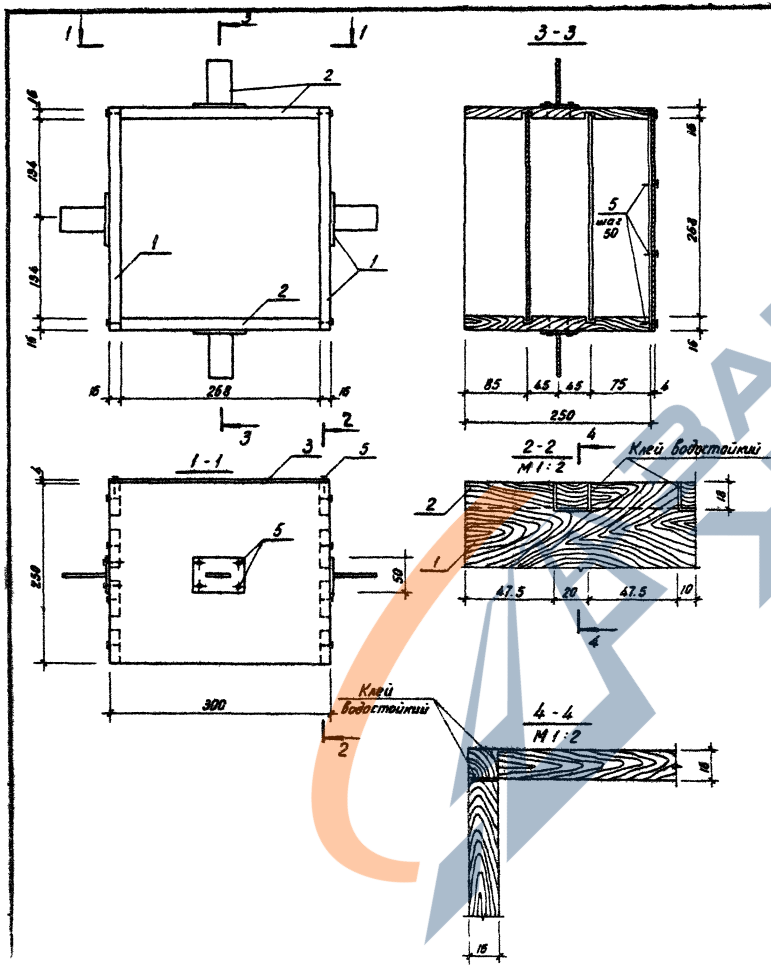

Формат	Зона	Поз.	Обозначение	Наименование	Кол.	Примечание
				Документация		
А3			3.300.9-2.1-00.00.00 ТО	Техническое описание		
А3			00.00.00 РМ	Ведомость расхода материалов		
				Сборочные единицы		
А4		1	77.10.00	Элемент доски ЭД-1	2	
А4		2	77.20.00	Элемент доски ЭД-2	2	
				Детали		
Б4		3	77.00.01	Фанера ФСФ4 300×300 ГОСТ 5.1494-72*	1	0,09 м²
				Стандартные изделия		
		4		Стекло оконное ГОСТ 111-78 284×284×4	1	
		5		Шуруп 1-5×20 ГОСТ 1143-80*	15	

				3.300.9-2.1-77.00.00		
Н контр	Левин			ИД-11	Стадия: Р; Масса: 3,49; Масштаб: 1:5, 1:2	
Нач. АПМ-2	Турсунбаева				Лист; Листов 1	
ГАП	Шмаков				Таш ЗНИИЭП г. Ташкент	
ГИП	Гильман					
Разраб	Голубева					

Копировала Блинова 20744-02 Формат А3 127

https://zavodjbi.com/

https://zavodjbi.com/

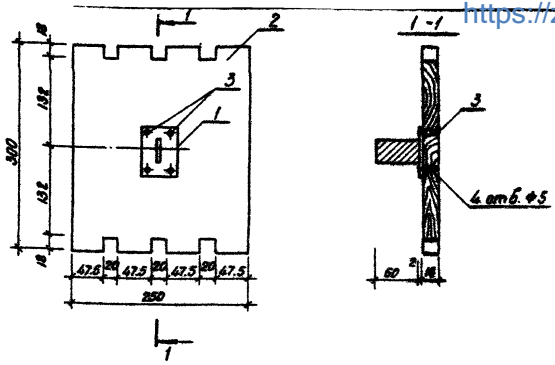

Формат	Зона	Поз.	Обозначение	Наименование	Кол.	Примечание
				Документация		
А3			3.300.9 - 2.1 - 00.00.00 ТО	Техническое описание		
				Сборочные единицы		
А4		1	79.10.01	Накладка НМ-1	1	
				Детали		
Б4		2	77.10.01	Доска 16×250 сосна сорт 2 ГОСТ 8486-66* ℓ=300	1	0,0012 м3
				Стандартные изделия		
		3		Шурупы 1-5×20 ГОСТ 1145-80	4	

3.300.9 - 2.1 - 77.10.00

Н. контр.	Левин		
Нач. АПМ-2	Турсунбаева		
Гл. спец.	Левин		
ГАП	Шмаков		
ГИП	Гильман		
Разраб.	Голубева		

ЭД-1

Стадия	Масса	Масштаб
Р	0,81	1:5
Лист	Листов 1	

Таш ЗНИИЭП г. Ташкент

Копировала Блинова Формат А4

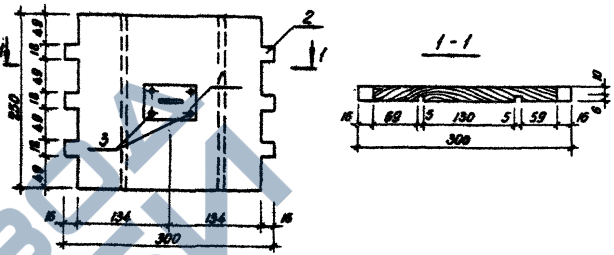

Формат	Зона	Поз.	Обозначение	Наименование	Кол.	Примечание
				Документация		
А3			3.300.9 - 2.1 - 00.00.00 ТО	Техническое описание		
				Сборочные единицы		
А4		1	79.10.01	Накладка НМ-1	1	
				Детали		
Б4		2	77.20.01	Доска 16×250 сосна сорт 2 ГОСТ 8486-66* ℓ=300	1	0,0012 м3
				Стандартные изделия		
		3		Шурупы 1-5×20 ГОСТ 1145-80*	4	

3.300.9 - 2.1 - 77.20.00

Н. контр.	Левин		
Нач. АПМ-2	Турсунбаева		
Гл. спец.	Левин		
ГАП	Шмаков		
ГИП	Гильман		
Разраб.	Голубева		

ЭД-2

Стадия	Масса	Масштаб
Р	0,81	1:5
Лист	Листов 1	

Таш ЗНИИЭП г. Ташкент

Копировала Блинова Формат А4

Инв. № подл. | Подпись и дата | Взам. инв. №

https://zavodjbi.com/

https://zavodjbi.com/

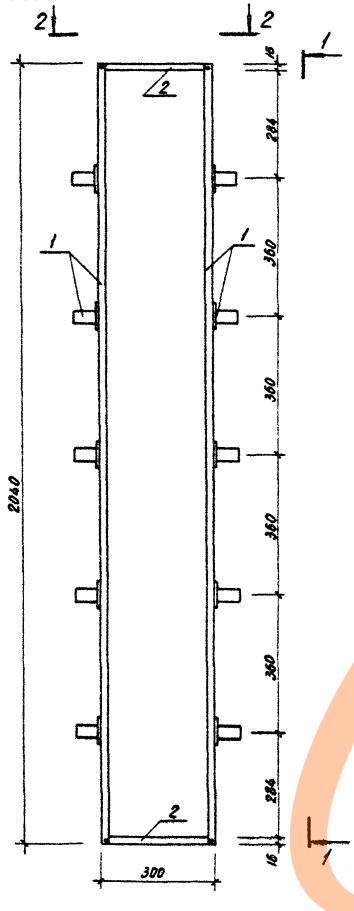

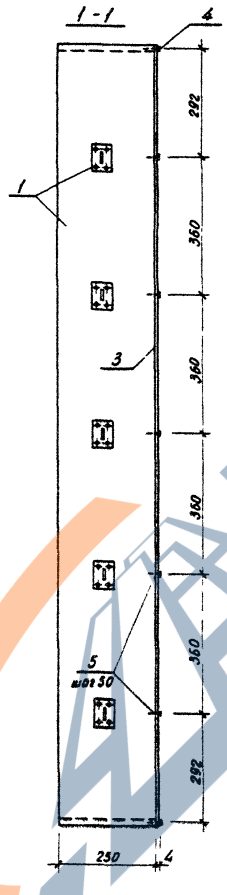

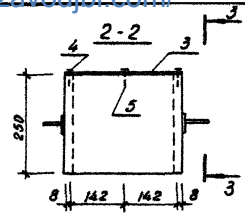

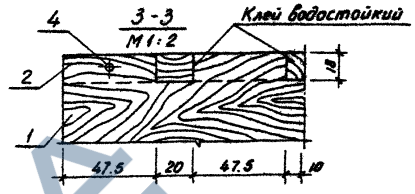

Формат	Зона	Поз.	Обозначение	Наименование	Кол.	Примечание
				Документация		
А3			3.300.9 - 2.1 - 00.00.00 ТО	Техническое описание		
А3			00.00.00 РМ	Ведомость расхода материалов		
				Сборочные единицы		
А4		1	78.10.00	Элемент доски ЭД-3	2	5,35
				Детали		
А4		2	78.00.01	Доска 15 × 250 сосна сорт 2 / ГОСТ 8486-66* L=300	2	
						0,0012 м3
Б4		3	78.00.02	Фанера ФСф4 300 × 2040 / ГОСТ 5.1494-72*	1	
						0,61 м2
				Стандартные изделия		
		4		Шурупы 1-5×20 ГОСТ 1145-80*	8	
		5		Гвозди 1,2×20 ГОСТ 4028-63*	100	

				3.300.9 - 2.1 - 78.00.00		
Н контр.	Левин			ИД - 12	Стадия: Р	Масса: 13,86 / Масштаб: 1:10
Нач АПМ-2	Турсунбаева				Лист	Листов 1
Гл спец.	Левин				ТашЗНИИЭП г. Ташкент	
ГАП	Шмаков					
ГИП	Гильман					
Разраб.	Голубева					

Копировала Блинова

Формат А3

https://zavodjbi.com/

https://zavodjbi.com/

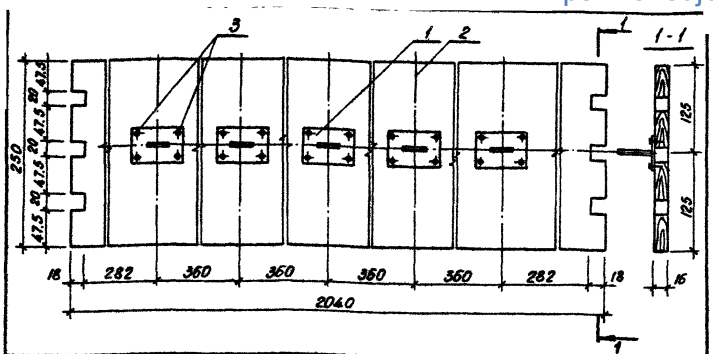

Формат	Зона	Поз.	Обозначение	Наименование	Кол.	Примечание
				Документация		
А3			3.300.9 - 2.1 - 00.00.00 ТО	Техническое описание		
				Сборочные единицы		
А4		1	79.10.01	Накладка НМ-1	5	0,09
				Детали		
Б4		2	78.10.01	Доска 16×250 сосна сорт 2 ГОСТ 8486-66* ℓ=2040	1	0,082 м³
				Стандартные изделия		
		3		Шурупы 1-5×20 ГОСТ 1145-80	20	

3.300 9 - 2.1 - 78.10.00

Н. контр.	Левин		ЭД - 3	Стадия: Р	Масса: 5,35	Масштаб: 1:5
Нач АПМ-2	Турсунбаева			Лист	Листов 1
Гл. спец.	Левин			Таш ЗНИИЭП г. Ташкент	
ГАП	Шмаков				
ГИП	Гильман				
Разраб.	Голубева				

Копировала Блинова

Формат А4

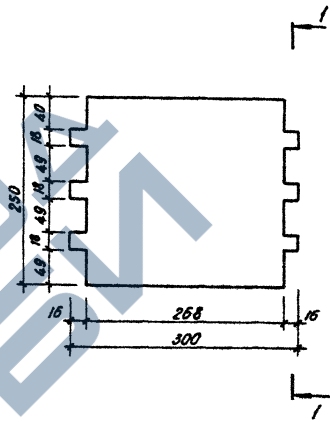

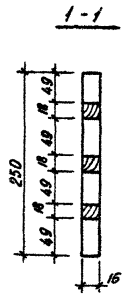

3.300.9 - 2.1 - 78.00.01

Н. контр.	Левин		ЭД - 4	Стадия: Р	Масса: 0,72	Масштаб: 1:5
Нач АПМ-2	Турсунбаева			Лист	Листов 1
Гл спец	Левин			Таш ЗНИИЭП г. Ташкент	
ГАП	Шмаков				
ГИП	Гильман				
Разраб.	Голубева				

Доска 16×250 сосна сорт 2 ГОСТ 8486-66**

Копировала Блинова

Формат А4

Инв. № подл. | Подпись и дата | Взам. инв. №

https://zavodjbi.com/

https://zavodjbi.com/

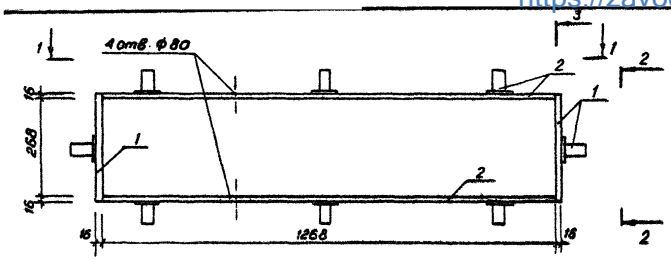

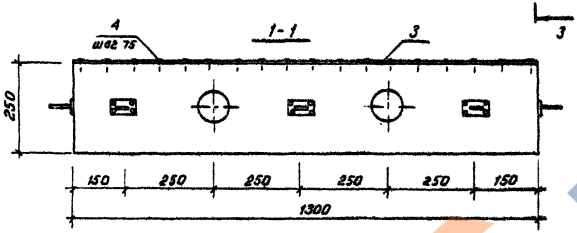

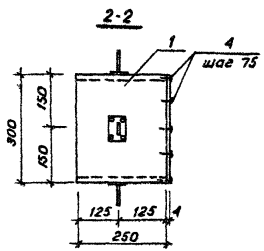

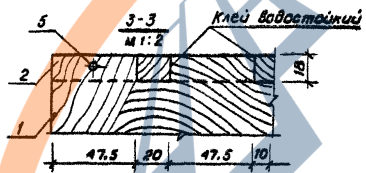

Формат	Зона	Поз.	Обозначение	Наименование	Кол.	Примечание
				Документация		
А3			3.300.9-2.1- 00.00.00ТО	Техническое описание		
А3			00.00.00ПМ	Ведомость расхода материалов		
				Сборочные единицы		
А4		1	77.10.00	Элемент доски ЭД-1	2	
А4		2	79.10.00	Элемент доски ЭД-5	2	
				Детали		
Б4		3	79.00.01	Фанера ФСФ4 300х1300 ГОСТ 5.1494-72*	1	0,4 м²
				Стандартные изделия		
		4		Гвозди К1,2х20 ГОСТ 4028-63*	50	
		5		Шурупы 1.5х30 ГОСТ 1145-80*	4	

				3.300.9-2.1 -79.00.00		
Н.контр.	Левин			ИД-13	Стадия	Масса	Масштаб
Нач.отд.2	Турсунбаева				Р	9,49	1:10
Гл.спец.	Левин				Лист	Листов 1
ГАП	Шмаков				ТашЗНИИЭП г.Ташкент	
ГИП	Гильтман					
Разраб	Голубева					

20749-02 131
Кол. Владиславлева Формат А3

https://zavodjbi.com/

https://zavodjbi.com/

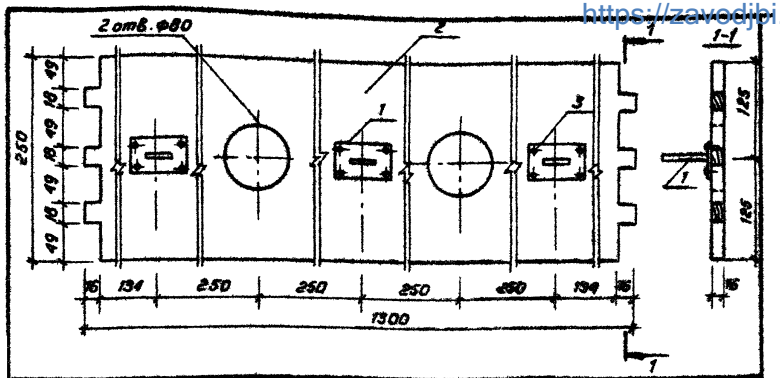

Формат	Зона	Поз.	Обозначение	Наименование	Кол.	Примечание
				Документация		
А3			3.300.9-2.1-00.00.00ТО	Техническое описание		
				Сборочные единицы		
А4		1	79.10.10	Накладка НМ-1	3	
				Детали		Масса ед, кг
Б4		2	79.10.01	Доска 16х250 сосна сорт 2 ГОСТ 8486-86* ℓ=1300	1	3,12
				Стандартные изделия		
		3		Шурупы 1-5х20 ГОСТ 1145-80	12	

				3.300.9-2.1-79.10.00		
Н. контр.	Левин			Э Д - 5	Стадия: Р; Масса: 3,39; Масштаб: 1:5	
Нач. отд. 2	Турсунбаева				Лист; Листов 1	
Гл. спец.	Левин				Ташзниизп г. Ташкент	
ГАП	Шмаков					
ГИП	Гильман					
Разраб.	Голубева					

Формат А4

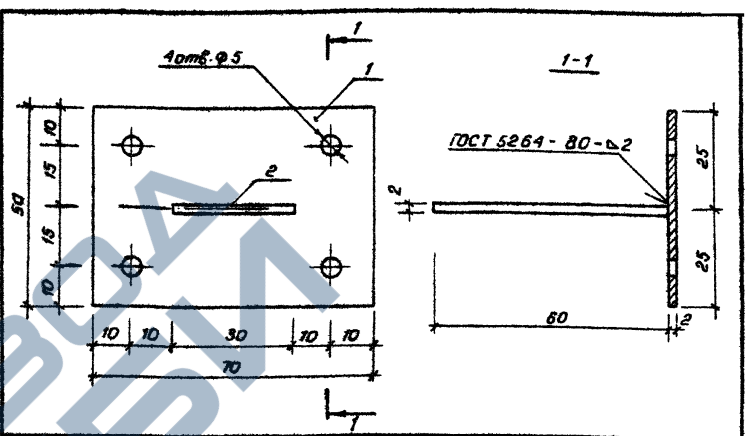

Формат	Зона	Поз.	Обозначение	Наименование	Кол.	Примечание
				Документация		
А3			3.300.9-2.1-00.00.00ТО	Техническое описание		
				Детали		Масса ед, кг
Б4		1	79.10.11	Полоса 2х50 ГОСТ 19903-74 / 14Г2 ГОСТ 17066-80	1	0,06
				ℓ=70		
Б4		2	79.10.12	Полоса 2х30 ГОСТ 19903-74 / 14Г2 ГОСТ 17066-80	1	0,03
				ℓ=60		

				3.300.9-2.1-79.10.10		
Н. контр.	Левин			Накладка НМ-1	Стадия: Р; Масса: 0,09; Масштаб: 1:1	
Нач. отд.	Турсунбаева				Лист; Листов 1	
Гл. спец.	Левин				Ташзниизп г. Ташкент	
ГАП	Шмаков					
ГИП	Гильман					
Разраб.	Голубева					

Инв. № подл. | Подпись и дата | Взам. инв. №

30744-02 132

https://zavodjbi.com/

https://zavodjbi.com/

№ строки	Наименование материалов и единица измерения	Код материала	ед изм	Марка изделия. Кол-во на марку																	
				ИМ-1	ИМ-2	ИМ-3	ИМ-4	ИМ-5	ИМ-6	ИМ-7	ИМ-8	ИМ-9	ИМ-10	ИМ-11	ИМ-12	ИМ-13	ИМ-14	ИМ-15	ИМ-16	ИМ-17	ИМ-18
1	Арматурные изделия																				
2	Сталь класса АI ГОСТ 5781-82	093004																			
3	ф10 кг		166	—	—	—	0,13	4,9	0,48	—	—	—	—	—	—	6,6	3,30	1,8	1,20	0,60	0,90
4	ф20 кг		166	—	—	—	—	—	—	7,56	6,60	6,00	5,85	6,20	6,99	—	—	—	—	—	—
5	Сталь полосовая ГОСТ 103-76*	093000																			
6	толщ 4мм кг		166	—	—	0,15	—	0,88	—	—	—	—	—	—	—	—	—	—	—	—	—
7	" 5мм кг		166	—	—	0,86	—	—	—	—	—	—	—	—	—	—	—	—	—	—	—
8	" 6мм кг		166	—	—	—	0,57	—	—	—	—	—	—	—	—	—	—	—	—	—	—
9	" 10мм кг		168	—	—	—	—	4,91	—	0,20	0,20	0,20	0,20	0,20	0,20	—	—	—	—	—	—
10	Трубы стальные ГОСТ 10704-76*	137300																			
11	70×3,5 кг		166	15,50	17,80	—	—	19,47	—	—	—	—	—	—	—	—	—	—	—	—	—
12	50×3,5 кг		166	3,21	4,05	—	—	—	—	—	—	—	—	—	—	—	—	—	—	—	—
13	102×3,5 кг		166	—	—	—	—	31,30	—	—	—	—	—	—	—	—	—	—	—	—	—
14	60×3 кг		166	—	—	—	—	—	—	—	—	—	—	—	—	37,10	29,15	19,08	5,41	5,41	4,18
15	30×3,5 кг		166	—	—	—	—	7,85	—	—	—	—	—	—	—	—	—	—	—	—	—
16	40×3,5 кг		166	—	—	—	—	7,64	—	—	—	—	—	—	—	—	—	—	—	—	—
17	Цепь В2-10×35 ГОСТ 2319-81 ℓ=900мм																				
18																					
19																					
20																					
21																					
22																					
23																					
24																					

Н.контр	Левин		
Нач АПМ 2	Тургунбаева		
Гл спец	Левин		
ГИП	Гильман		
Разраб	Насабулина		

3.300.9-2.1-00.00.00 РМ

Ведомость расхода материалов

Стадия	Лист	Листов
Р	1	9

ТашЗНИИЭП Ташкент

Копировал Бершадская 20744-02 133 Формат А-3

https://zavodjbi.com/

https://zavodjbi.com/

132

№ строки	Наименование материалов и единица измерения	Код материала	Код ед. изм	Марка изделия Кол-во на марку																	
				ИМ-19	ИМ-20	ИМ-21	ИМ-22	ИМ-23	ИМ-24	ИМ-25	ИМ-26	ИМ-27	ИМ-28	ИМ-29	ИМ-30	ИМ-31	ИМ-32	ИМ-33	ИМ-34	ИМ-35	ИМ-36
1	Арматурные изделия																				
2	Сталь класса А-I ГОСТ 5781-82	093004																			
3																					
4	ф 10 кг		166	0,45	0,6	12,0	33,82														
5	ф 16 кг		166			42,0															
6	Сталь полосовая ГОСТ 103-76*	093000																			
7	толщ. 4 мм кг		166					0,88	1,6	0,32	0,32	0,71	0,32	0,40	1,59						
8	5 мм кг		166			125,38	0,38										0,36				
9	6 мм кг		166			1,90															
10	8 мм кг		166												4,71						
11	Трубы стальные ГОСТ 10704-76*	137300																			
12	70 x 3,5 кг		166																		
13	60 x 3 кг		166	4,18	2,95																
14	63,5 x 2 кг		166			26,27															
15	40 x 3,5 кг		166																		
16	63,5 x 4 кг		166							15,8	17,61		16,44	17,61	17,61	17,61	17,61		17,61	21,13	11,74
17	30 x 3,5 кг		166					7,85													
18	102 x 3 кг		166									21,96									
19	Уголок ГОСТ 8509-72*	093100																			
20	L 63 x 63 x 6 кг		166															19,45			
21	L 70 x 70 x 5 кг		166													1,51	2,18				
22	Уголок ГОСТ 8510-72* кг		166																		
23	L 70 x 45 x 5 кг		166													0,46					
24																					

https://zavodjbi.com/

Копировал Машкова 20744-02 134 Формат А3

https://zavodjbi.com/

№ строки	Наименование материала и единица измерения	Код материала	Код ед. изм.	Марка изделия, Кол-во на марку																	
				ИМ-37	ИМ-38	ИМ-39	ИМ-40	ИМ-41	ИМ-42	ИМ-43	ИМ-44	ИМ-45	ИМ-46	ИМ-47	ИМ-48	ИМ-49	ИМ-50	ИМ-51	ИМ-52	ИМ-53	ИМ-54
1	Сталь листовая ГОСТ 19903-74	097200																			
2	толщ. 2 мм кг		166																		6,19
3	Сталь полосовая ГОСТ 103-76 *	093000																			
4	толщ. 4 мм кг		166		2,60	1,40	0,33	0,22	0,44	0,33	0,33	0,42	0,42	3,40	3,40	4,00	4,00	4,60			3,02
5	5 мм кг		166	3,20																20,28	
6	6 мм кг		166																4,40		
7	Трубы стальные ГОСТ 10704-76*	137300																			
8	63,5 x 4 кг		166		18,88	17,61	17,96	12,10	23,83	17,79	17,81	17,81	17,81	28,76	28,76	28,76	28,76	28,76			
9	114 x 4 кг		166																4,40		
10	820 x 7 кг		166																		14,0
11	40 x 4,2 кг		166																		0,48
12	83 x 3,5 кг		166																		20,43
13	203 x 4,5 кг		166																		2,20
14																					

https://zavodjbi.com/

Копировал Мешкова 20744-02 135 Формат А3

https://zavodjbi.com/

№ строки	Наименование материала и единица измерения	Код материала	ед. изм.	Марка изделия, Кол-во на марку																	
				ИП-55	ИП-56	ИП-57	ИП-58	ИП-59	ИП-60	ИП-61	ИП-62	ИП-63	ИП-64	ИП-65	ИП-66	ИП-67	ИП-68	ИП-69	ИП-70	ИП-71	ИП-72
1	Арматурные изделия																				
2	Сталь класса А-I ГОСТ 5781-82	093004																			
3	ф 8 кг		166																		0,32
4	ф 10 кг		166	2,56																	
5	Сталь класса А III ГОСТ 5781-82																				
6	ф 6 кг		166																0,06		
7	Сталь листовая ГОСТ 19903-74	097200																			
8	толщ. 2 мм кг		166	14,02	2,14	1,87		2,25	1,46	0,48		0,40	1,40	13,32	9,18						
9	Сталь полосовая ГОСТ 103-76*	093000																			
10	толщ. 4 мм кг		166					4,11						0,62	6,83	0,31	1,88			10,28	
11	5 мм кг		166													22,4					
12	6 мм кг		166																		1,06
13	8 мм кг		166																0,38		
14	Сталь квадратная ГОСТ 2591-71*	093200																			
15	□ 20 кг		166				6,58	2,36		2,04											
16	Уголок ГОСТ 8509-72*	093100																			
17	L 40 x 40 x 4 кг		166				0,96														
18	L 50 x 50 x 5 кг		166															5,28			
19	Уголок ГОСТ 8510-72*																				
20	L 63 x 40 x 4 кг		166																	21,88	
21	Трубы стальные ГОСТ 10704-76*	137300																			
22	50 x 2,4 кг		166											7,98							
23	50 x 2 кг		166								0,95							4,71			
24	50 x 3 кг		166	5,56																	

3.300.9-2.1-00.00 РМ

Лист 4

https://zavodjbi.com/

https://zavodjbi.com/

№ строки	Наименование материала и единица измерения	Код материала	Код ед. изм.	Марка изделия. Кол-во на марку																	
				ИМ-55	ИМ-56	ИМ-57	ИМ-58	ИМ-59	ИМ-60	ИМ-61	ИМ-62	ИМ-63	ИМ-64	ИМ-65	ИМ-66	ИМ-67	ИМ-68	ИМ-69	ИМ-70	ИМ-71	ИМ-72
1	Трубы стальные ГОСТ 10704-76*	137300																			
2	60 × 4,4 кг		166	1,6											12,04						
3	70 × 1,4 кг		166													5,45					
4	70 × 2 кг		166									22,78									
5	73 × 2 кг		166									1,12									
6	76 × 1,4 кг		166						1,00												
7	80 × 3,5 кг		166	27,52																	
8	102 × 2 кг		166					0,45													
9	108 × 2,5 кг		166	5,40																	
10	121 × 2,5 кг		166	1,46									3,80								
11	194 × 4,5 кг		166	16,88																	
12	203 × 4,5 кг		166		1,32	1,32															
13	219 × 5 кг		166											6,60							
14	245 × 4,5 кг		166	1,30		0,81															
15	299 × 6 кг		166		1,30																
16	720 × 7 кг		166		3,70	3,70															
17	Швеллер ГОСТ 8240-72	092500																			
18	[8 кг		166								31,90		45,60								
19	[14 кг		166														76,22				
20																					
21																					
22																					
23																					
24																					

https://zavodjbi.com/

Копировал Машкова 20744-02 137 Формат А3

https://zavodjbi.com/

№ строки	Наименование материала и единица измерения	Код материала	Ед. изм.	Марка изделия. Кол. на марку																	
				UM-73	UM-74	UM-75	UM-76	UM-77	UM-78	UM-79	UM-80	UM-81	UM-82	UM-83	UM-84	UM-85	UM-86	ПК-1	ПК-2	ПК-3	Ф-1
1	Арматурные изделия																				
2	Сталь класса А I ГОСТ 5781-82	093004																			
3	ф6 кг		166															0,36	0,36	0,36	0,36
4	ф8 кг		166	0,32																	
5	Сталь класса А III ГОСТ 5781-82																				
6	ф6 кг		166															1,25	0,25	0,16	0,16
7	Проволока стальная низкоугле-	121400																			
8	родистая периодического																				
9	профиля класса Вр-I ГОСТ 6727-80																				
10	ф4 кг		166															1,89	1,89	0,33	
11	Сталь листовая ГОСТ 19903-74	097200																			
12	толщ. 2 мм кг		166											0,03							
13	Сталь листовая оцинкованная																				
14	ГОСТ 14918-80*	097400																			
15	толщ. 0,6 мм кг		166								0,46										
16	Сталь полосовая ГОСТ 103-76*	093000																			
17	толщ. 4 мм кг		166		0,96	0,96	0,96					5,96	1,63								
18	5 мм кг		166	0,39				0,18							4,66	4,66	9,72				
19	8 мм кг		166															1,39	1,51	0,12	0,91
20	Сталь квадратная ГОСТ 2591-71	093200																			
21	□ 15 кг		166												1,03	2,06	3,09				
22	Швеллер ГОСТ 8240-72	092500																			
23	[20 кг		166		5,53	5,53	5,53														
24																					

https://zavodjbi.com/

https://zavodjbi.com/

	Наименование материалов и единица измерения	Код материала	Код ед. изм.	Марка изделия, кол. на марку																	
				ИМ-73	ИМ-74	ИМ-75	ИМ-76	ИМ-77	ИМ-78	ИМ-79	ИМ-80	ИМ-81	ИМ-82	ИМ-83	ИМ-84	ИМ-85	ИМ-86	ПК-1	ПК-2	ПК-3	ФР-1
1	Уголок ГОСТ 8509-72*	093100																			
2	L 45×45×4 кг		166		2,12	2,12	2,12														
3	Трубы стальные ГОСТ 10704-76*	137300																			
4	40×2 кг		166		0,11	0,11	0,11														
5	57×3,5 кг		166					0,89	1,34	1,40				0,16							
6	Бетон																				
7	М 100 $м^3$		113															0,062	0,082	0,011	0,048
8																					
9																					
10																					
11																					
12																					
13																					
14																					
15																					
16																					
17																					
18																					
19																					
20																					
21																					
22																					
23																					
24																					

https://zavodjbi.com/

Копировал Машкова 20744-02 139 Формат А3

https://zavodjbi.com/

№ строки	Наименование материала и единица измерения	Код материала	Код ед. изм.	Марка изделия. Количество на марку																
				Ф-2	Ж-1	Б4-1	Б4-2	Б4-3	Б4-4	Б4-5										
1	Арматурные изделия																			
2	Сталь класса А I ГОСТ 5781-82	093004																		
3	ф 6 кг		166	0,36	1,12	0,72	0,72	0,72	0,72	0,72										
4	ф 8 кг		166			0,60	0,60	0,60	0,60											
5	ф 10 кг		166							4,93										
6	ф 16 кг		166		8,60															
7	Сталь класса А II ГОСТ 5781-82																			
8	ф 12				15,80															
9	Сталь класса А III ГОСТ 5781-82																			
10	ф 6			0,05																
11	Проволока стальная низкоугле-	121400																		
12	родистая периодического																			
13	профиля класса Вр I ГОСТ 6727-80																			
14	ф 4 кг		166			2,16	1,22	1,22	1,70	5,25										
15	Проволока																			
16	ф 1 кг		166			5,75	4,18	4,67	3,29	8,05										
17	Сталь полосовая ГОСТ 103-76*	093000																		
18	толщ. 8 мм кг		166	0,23																
19	Уголок ГОСТ 8509-72*	093100																		
20	L 63 x 63 x 6 кг		166		5,72															
21	Трубы стальные ГОСТ 8732-78*	131000																		
22	50 x 4,5 кг		166			1,11	1,11	1,11	1,11											
23	Трубы стальные ГОСТ 10704-76*	157300																		
24	40 x 2 кг		166							0,07										
25	70 x 2 кг		166							0,26										
26	Бетон марки 100 м³		113	0,016	0,072															
27	Бетон марки 300 м³		113			0,11	0,026	0,043	0,079	0,17										

https://zavodjbi.com/

Копировал Машкова 20744-02 140 Формат А3

https://zavodjbi.com/

№ строки	Наименование материала и единица измерения	Код материала	Код ед. изм.	Марка изделия, количество на марку: ИД-1	ИД-2	ИД-3	ИД-4	ИД-5	ИД-6	ИД-7	ИД-8	ИД-9	ИД-10	ИД-11	ИД-12	ИД-13
1	Арматурные изделия															
2	Сталь класса AI ГОСТ 5781-82															
3	ф 10 кг	093004	166	12,1	9,6	11,34										
4	Сталь полосовая ГОСТ 103-76*	093000	166	0,304	0,304	0,304			14,44							
5	толщ. 4 мм кг															
6	Сталь полосовая ГОСТ 19903-74															
7	толщ. 2 мм кг	093000	166											0,36	0,9	0,72
8	Уголок ГОСТ 8509-72	093100	166							7,26						
9	L 35×35×3 кг															
10	Крепежные элементы кг															
11	(чашки, шайбы, шурупы, гвозди)	128200	166	0,99	0,99	0,93			0,5	0,5	0,3	0,3	0,5	0,3	0,4	0,5
12	Древесина ГОСТ 8486-66** $м^3$	533100	113	0,17	0,153	0,17	0,07	0,05	0,08	0,001	0,002	0,002	0,009	0,005	0,02	0,013
13	Фанера ГОСТ 5 1494-72* $м^2$	551000	055							4,00	0,49	0,49	1,15	0,09	0,61	0,4
14	Стекло оконное ГОСТ 111-78 $м^2$															
15	толщ. 4 мм	591120	055											0,08		

Копировала Блинова 20744-02 14 Формат А3

https://zavodjbi.com/

https://zavodjbi.com/

Марка элемента	Изделия арматурные											Изделия закладные																	Общий расход
	Арматура класса										Всего	Арматура класса				Прокат марки												Всего	
	А-I				А-II		Вр-I		Проволока			АI	АII	АIII	Всего	Вст3кп2		Ст3сп	Вст3сп		Всего	Вст3кп2							
	ГОСТ 5781-82				ГОСТ 5781-82		ГОСТ 6727-80		ГОСТ 3828-82			ГОСТ 5781-82	ГОСТ 5781-82	ГОСТ 5781-82		ГОСТ 8509-72*		ГОСТ 8732-78	ГОСТ 10704-76*			ГОСТ 103-76*							
	Ф6	Ф10	Ф16	Итого	Ф12	Итого	Ф4	Итого	Ф1	Итого		Ф8	Ф12	Ф6		∟63х6	Итого	50х4,5	40х2	70х2		8х50	8х100	8х30	8х120	8х60	Итого		
ПК-1	0,36	—	—	0,36	—	—	1,89	1,89	—	—	2,25	—	—	1,25	1,25	—	—	—	—	—	—	1,39	—	—	—	—	1,39	2,64	4,89
ПК-2	0,36	—	—	0,36	—	—	1,89	1,89	—	—	2,25	—	—	0,25	0,25	—	—	—	—	—	—	0,76	0,75	—	—	—	1,51	1,76	4,01
ПК-3	0,36	—	—	0,36	—	—	0,33	0,33	—	—	0,69	—	—	0,16	0,16	—	—	—	—	—	—	—	—	0,12	—	—	0,12	0,28	0,97
Ф-1	0,36	—	—	0,36	—	—	—	—	—	—	0,36	—	—	0,16	0,16	—	—	—	—	—	—	—	—	—	0,91	—	0,91	1,07	1,43
Ф-2	0,36	—	—	0,36	—	—	—	—	—	—	0,36	—	—	0,05	0,05	—	—	—	—	—	—	—	—	—	—	0,23	0,23	0,28	0,64
ЭО-1	1,12	—	9,6	10,72	8,60	8,60	—	—	—	—	19,32	—	7,2	—	7,2	5,72	5,72	—	—	—	—	—	—	—	—	—	—	12,92	32,24
БЧ-1	0,72	—	—	0,72	—	—	2,16	2,16	5,76	5,76	8,64	0,6	—	—	0,6	—	—	1,11	—	—	1,11	—	—	—	—	—	—	1,67	10,31
БЧ-2	0,72	—	—	0,72	—	—	1,22	1,22	1,18	1,18	3,12	0,6	—	—	0,6	—	—	1,11	—	—	1,11	—	—	—	—	—	—	1,67	4,79
БЧ-3	0,72	—	—	0,72	—	—	1,22	1,22	1,87	1,87	3,81	0,6	—	—	0,6	—	—	1,11	—	—	1,11	—	—	—	—	—	—	1,67	5,48
БЧ-4	0,72	—	—	0,72	—	—	1,70	1,70	3,29	3,29	5,71	0,6	—	—	0,6	—	—	1,11	—	—	1,11	—	—	—	—	—	—	1,67	7,38
БЧ-5	0,72	4,93	—	5,65	—	—	5,25	5,25	8,05	8,05	18,95	—	—	—	—	—	—	—	0,07	0,26	0,33	—	—	—	—	—	—	0,33	19,28

Н.контр.	Левин		
Нач.АПМ2	Турсунбаева		
Гл.спец.	Левин		
ГИП	Гильман		
Разраб.	Насибулина		

3.300.9-2.1 - 00.00.00РС

Ведомость расхода стали, кг

Стадия	Лист	Листов
Р		1

ТашЗНИИЭП г.Ташкент

20744-02

https://zavodjbi.com/