https://zavodjbi.com/

ТИПОВЫЕ КОНСТРУКЦИИ, ИЗДЕЛИЯ И УЗЛЫ

СЕРИЯ 1.020.1-6СП

ДОПОЛНИТЕЛЬНЫЕ ИЗДЕЛИЯ НУЛЕВОГО ЦИКЛА К КАРКАСУ 1.020.1-2С/89 ДЛЯ ПРОСАДОЧНЫХ ГРУНТОВ

(ДЛЯ ОБЩЕСТВЕННЫХ ЗДАНИЙ)

ВЫПУСК 2-2

КОЛОННЫ СЕЧЕНИЕМ 400 Х 400 ММ.
ПРОСТРАНСТВЕННЫЕ КАРКАСЫ.

РАБОЧИЕ ЧЕРТЕЖИ

1948-05
Цена:4-18

https://zavodjbi.com/

https://zavodjbi.com/

Обозначение	Наименование	Стр
1.020.1-6сп 2-2	Содержание	2
-ТТ	Технические требования	4
-К1	Каркас пространственный КП1-1... КП1-4	6
-К2	Каркас пространственный КП2-1... КП2-4	7
-К3	Каркас пространственный КП3-1... КП3-4	8
-К4	Каркас пространственный КП3-1н... КП3-4н	9
-К5	Каркас пространственный КП4-1... КП4-4	10
-К6	Каркас пространственный КП5-1... КП5-4	11
-К7	Каркас пространственный КП6-1... КП6-4	12
-К8	Каркас пространственный КП6-1н... КП6-4н	13
-К9	Каркас пространственный КП7-1... КП7-4	14
-К10	Каркас пространственный КП8-1... КП8-4	15
-К11	Каркас пространственный КП9-1... КП9-4	16
-К12	Каркас пространственный КП 9-1н... КП9-4н	17
1.020.1-6сп 2-2-К13	Каркас пространственный КП10-1... КП10-4	18
-К14	Каркас пространственный КП11-1... КП11-4	19
-К15	Каркас пространственный КП12-1... КП12-4	20
-К16	Каркас пространственный КП12-1н... КП12-4Н	21
-К17	Каркас пространственный КП13-1... КП13-4	22
-К18	Каркас пространственный КП14-1... КП14-4	23
-К19	Каркас пространственный КП15-1... КП15-4	24
-К20	Каркас пространственный КП15-1н... КП15-4н	25
-К21	Каркас пространственный КП16-1... КП16-4	26
-К22	Каркас пространственный КП17-1... КП17-4	27
-К23	Каркас пространственный КП18-1... КП18-4	28
-К24	Каркас пространственный КП18-1н... КП18-4н	29
-К25	Каркас пространственный КП19-1... КП19-4	30

Вып 2-2

Т.К. 1.020.1-6с.9

Инв.№ подл. | Подпись и дата | Взам.инв.№

Разраб.	Бармакова		08.89
ГИП	Гильман		08.89
Гл.спец.	Горбацкий		08.89
Нач.отд	Турсунбаев		08.89
Н.контр	Ременник		08.89

1.020.1-6сп. 2-2

Содержание

Стадия	Лист	Листов
Р	1	2

ТашЗНИИЭП

Копир. Цапко

Формат А3

https://zavodjbi.com/

https://zavodjbi.com/

Обозначение	Наименование	Стр
2-2-К26	Каркас пространственный	31
	КП 20-1... КП 20-4	
-К27	Каркас пространственный	32
	КП 21-1... КП 21-4	
-К28	Каркас пространственный	33
	КП 21-1н ... КП 21-4н	
-К29	Каркас пространственный	34
	КП 22-1 ... КП 22-4	
-К30	Каркас пространственный	35
	КП 23-1 ... КП 23-4	
-К31	Каркас пространственный	36
	КП 24-1... КП 24-4	
-К32	Каркас пространственный	37
	КП 24-1н.. КП 24-4н	
-К33	Каркас пространственный	38
	КП 25-1... КП 25-4	
-К34	Каркас пространственный	39
	КП 26-1 ... КП 26-4	
-К35	Каркас пространственный	40
	КП 27-1... КП 27-4	
-К36	Каркас пространственный	41
	КП 27-1н... КП 27-4н	
-К37	Каркас пространственный	42
	КП 28-1 ... КП 28-4	

Обозначение	Наименование	Стр.
2-2-К38	Каркас пространственный	43
	КП 29-1 ... КП 29-4	
-К39	Каркас пространственный	44
	КП 30-1 ... КП 30-4	
-К40	Каркас пространственный	45
	КП 30-1н ... КП 30-4н	
-К41	Каркас пространственный	46
	КП 31-1 ... КП 31-4	
-К42	Каркас пространственный	47
	КП 32-1 ... КП 32-4	
-К43	Каркас пространственный	48
	КП 33-1 ... КП 33-4	
-К44	Каркас пространственный	49
	КП 33-1н ... КП 33-4н	
-К45	Каркас пространственный	50
	КП 34-1 ... КП 34-4	
-К46	Каркас пространственный	51
	КП 35-1 ... КП 35-4	
-К47	Каркас пространственный	52
	КП 36-1 ... КП 36-4	
-К48	Каркас пространственный	53
	КП 36-1н ... КП 36-4н	
	Хомут ХМ4	

Вып. 2-2

ТК 1.020.1-6 сп

Инв.№ подл. | Подпись и дата | Взам. инв.№

https://zavodjbi.com/

Копир. Цапко Формат А3

Т.К. 1.020.1-6сп Вып. 2-2

Инв.№ подл. | Подп. и дата | Взам.инв.№

Общая часть.

1.1. Серия 1.020.1-6сп. вып.2-2 содержит рабочие чертежи пространственных каркасов для колонн сечением 400×400 мм. для зданий с высотой технподполья 2.0м и высотой подвала 2.8 м; 3.3 м; 3.6 м.

1.2. Опалубочные чертежи колонн приведены в серии 1.020.1-6 сп вып. 2-1.

1.3. Рабочая арматура верхней части колонн принята в соответствии с арматурой колонн примыкающих выше отметки ±0.000. Ее длина определена из условия анкеровки. Рабочая арматура нижней части колонн принята конструктивно.

1.4. Узлы пространственных каркасов приведены в серии 1.020.1-2с/89 вып.2-13 и 1.020.1-6 сп вып. 2-3.

1.5 Арматурные и закладные изделия приведены в серии 1.020.1-2с/89 вып 2-14

1.6. Рекомендации по технологии изготовления пространственных каркасов приведены в серии 1.020.1-2с/89 вып 0-3 „Указания по заводской технологии изготовления изделий".

1.7. Изготовление пространственных каркасов должно производиться в соответствии с требованиями СНиП 2.03.01-84 „Бетонные и железобетонные конструкции СНиП 2.03.01-84 „Бетонные и железобетонные конструкции" СНиП II-23-81* „Стальные конструкции," СНиП 2.03.11-85 „Защита строительных конструкций от коррозии", „Рекомендациями по проектированию стальных закладных деталей для железобетонных конструкций," разработанных НИИЖБ Госстроя СССР ГОСТ 14098-85, ГОСТ 10922-75.

1.8. Класс точности и технологические допуски при изготовлении конструкций должны приниматься в соответствии с требованиями ГОСТ 21778-81*, ГОСТ 21779-82, ГОСТ 21780-76* и ГОСТ 13015.0-83*.

1.9 Марку стали для отдельных стержней принимать по приложению 1 СНиП 2.03.01-84 в зависимости от класса арматуры.

2 Техническая характеристика и рекомендации по изготовлению арматурных каркасов.

2.1 Пространственные каркасы для колонн изготовлять по рабочим чертежам настоящего выпуска.

2.2 Пространственные каркасы собираются из отдельных стержней продольной арматуры в количестве 4 шт., а так же замкнутых хомутов, сеток косвенного армирования и закладных изделий, приведенных в серии 1.020.1-2с/89 вып. 2-14

2.3 Пространственные каркасы колонн следует собирать на механизированных линиях, оснащенных поворотным кондуктором и сварочными клещами, допускающими сварку пересечений арматуры с максимальными диаметрами 36+10 мм

2.4. Для обеспечения заданного расстояния между осями крайних стержней продольной арматуры в пространственном каркасе с отклонениями не более 0.5 диаметра стержня необходимо перед сборкой зафиксировать концы продольных стержней в кондукторе со сменными втулками, внутренний диаметр которых, должен быть равен диаметру арматуры с учетом свободного прохода

				1.020.1-6сп.2-2-ТТ	
Разраб.	Насибулина		08.89	Технические требования	Стадия: Р; Лист: 1; Листов: 2
ГИП	Гильман		09.89		Таш ЗНИИЭП
Гл.спец.	Горбацкий		08.89		
Нач.отд	Турсунбаева		08.89		
Н.контр.	Ременник		08.89		

копировала Томашевич. формат А3

https://zavodjbi.com/

стержня периодического профиля.

2.5. В качестве продольной арматуры колонн принята сталь класса А-III ГОСТ 5781-82*

2.6. Сварку пересечений арматурных стержней в пространственных каркасах рекомендуется выполнять контактно-точечным способом. Однако при отсутствии оборудования могут быть разработаны конструктивно-технологические варианты пространственных каркасов, изготавливаемых с применением дуговой сварки

2.7. Качество сварных соединений арматуры должно отвечать требованиям ГОСТ 10922-75 и ГОСТ 14098-85.

2.8. В случае отсутствия необходимого стандартного оборудования для сварки крестообразных соединений арматуры диаметрами до 36 мм или невозможности обеспечения нормируемой прочности соединений в закладных изделиях типов МН8, МН10 по серии 1.020.1-2с/89 вып 2-14 взамен этих изделий применять закладные изделия МН21, МН23 соответственно. При этом, детали установки МН21, МН23 в объемных каркасах приведены в серии 1.020.1-2с/89 вып 2-13

Контроль качества и испытания крестообразных соединений производить согласно положений „Рекомендаций по технологии сварки крестообразных и тавровых соединений одиночных и спаренных стержней арматуры железобетонных конструкций", г. Москва 1975г утвержденных НИИЖБ 21 октября 1974г.

2.9. Отклонения размеров арматуры и отдельных стержней, а также отклонения в размерах ячеек сварных сеток и в расстояниях между отдельными стержнями пространственных каркасов не должны превышать величин, допускаемых ГОСТ 10922-75.

2.10. Порядок сборки пространственного каркаса колонн следующий.

1) Устанавливаются пакеты замкнутых хомутов и сеток косвенного армирования и закладные изделия МН13 между планшайбами поворотного кондуктора,

2) протягиваются стержни состыкованной продольной арматуры и фиксируются в зажимах кондуктора;

3) распределяются хомуты и сетки по длине каркаса в каждом пролете колонн с соблюдением проектного шага поперечной арматуры; устанавливается закладное изделие МН13 в строго определенном месте;

4) производится контактная точечная сварка всех пересечений продольной арматуры, хомутов и сеток; изделие закладное МН13 приваривается непосредственно или с помощью коротыша к продольным стержням электродуговой сваркой

5) устанавливаются закладные изделия МН15, МН17, МН24, МН25 для диафрагм жесткости и закрепляются в соответствии с узлами их установки, приведенными в серии 1.020.1-6СП вып2-3 док.024.

Т.К. 1.020.1-6 сп. Вып. 2-2

Инв.№ подл. | Подп. и дата | Взам.инв.№

https://zavodjbi.com/ копировала Томашевич формат А3

Вып. 2-2

Т.К. 1.020.1-6 сп

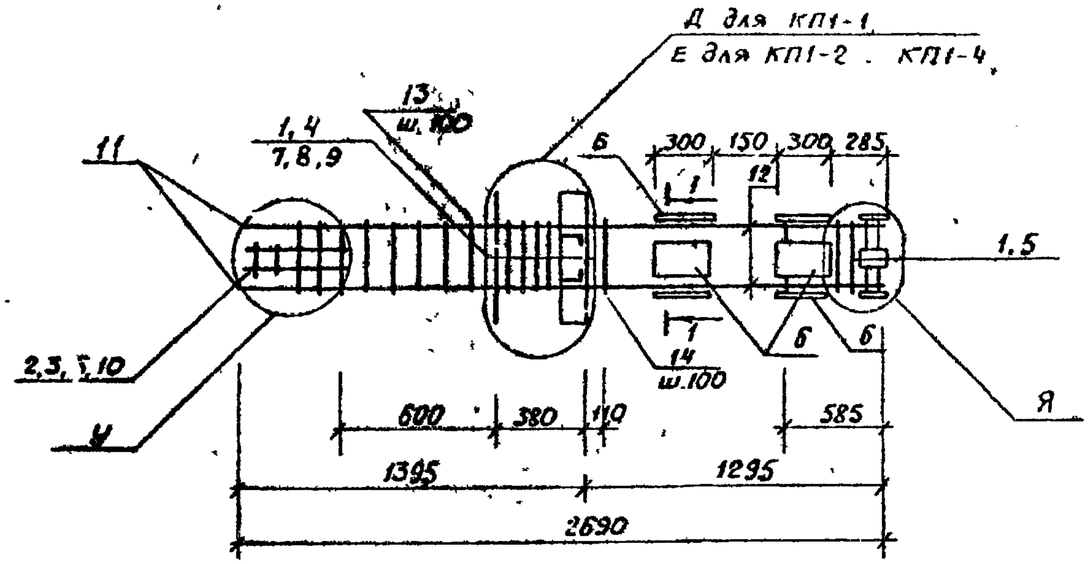

1-1

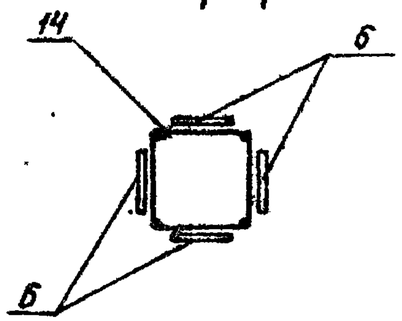

Поз.	Наименование	Кол на КП1- -1	-2	-3	-4	Обозначение документа
1	Сетка С1	8	8	8	8	1.020.1-2с/2-14/89
2	С2	3	3	3	3	
3	С9	2	2	2	2	
4	Изделие закладное МН2	1	1	1	1	
5	МН13	5	5	5	5	
6	МН24	4	4	4	4	1.020.1-6 сп. 2-2
7	ф 36 AIII ℓ=720; 5,75кг	4	4	4	4	без черт.
8	10 AI ℓ=380; 0,23кг	4	4	4	4	
9	12 AI ℓ=130, 0,11кг	8	8	8	8	
10	8 AI ℓ=500; 0,20кг	2	2	2	2	
11	20 AIII ℓ=1580, 3,90кг	4				
	25 AIII ℓ=1730; 6,64кг		4			
	28 AIII ℓ=1830; 8,79кг			4		
	32 AIII ℓ=1940, 12,24кг				4	
12	12 AIII ℓ=1100; 0,98кг	4				
	ℓ=950; 0,84кг		4			
	ℓ=860; 0,76кг			4		
	ℓ=740; 0,66кг				4	
13	Хомут ХМ1	5	5			1.020.1-2с/2-14/89
	ХМ2			5	5	
14	ХМ4	10	10	10	10	1.020.1-6 сп. 2-2
	Масса каркаса, кг	210,6	224,27	229,5	242,95	

Технические требования см. 1.020.1-6 сп 2-2-ТТ

Арматура класса AI и AIII по ГОСТ 5781-82*

Узлы см. серию 1.020.1-6 сп 2-3

Инв.№ подл. | Подпись и дата | Взам.инв.№

Разраб	Насибуллина		08.89	1.020 1-6 сп. 2-2-К1	
ГИП	Гильман		08.89	Каркас пространственный КП1-1 ... КП1-4	Стадия: Р; Лист: ; Листов: 1
Гл.спец.	Горбацкий		08.89		
Нач.отд	Турсунбаев		08.89		ТашЗНИИЭП
Н.контр	Ременник		08.89		

Формат А3

https://zavodjbi.com/

Вып 2-2

Т.К 1.020 1-6 сп

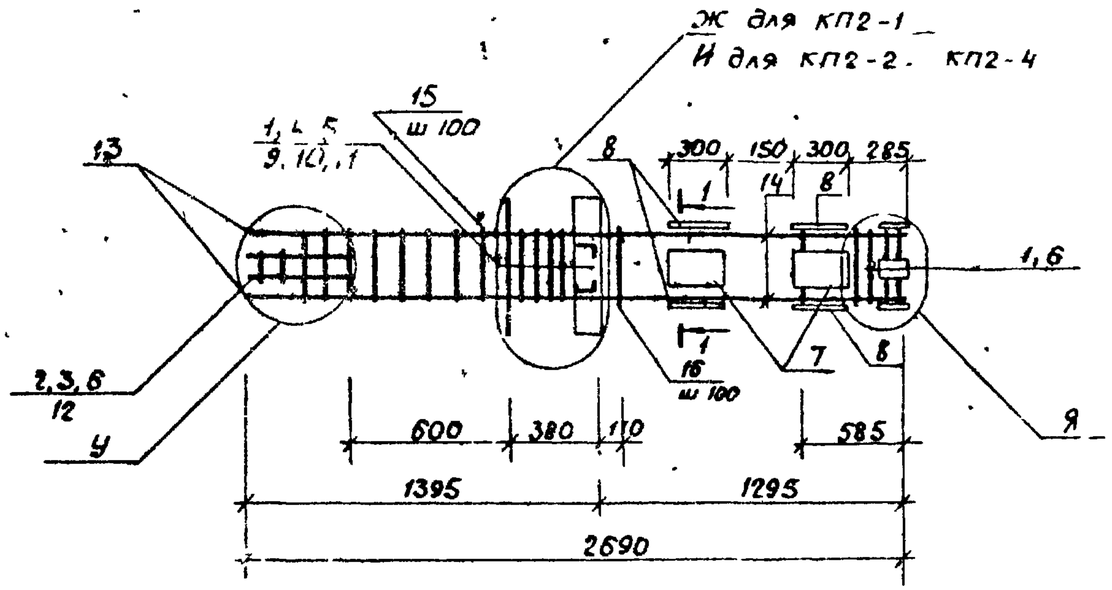

1 — 1

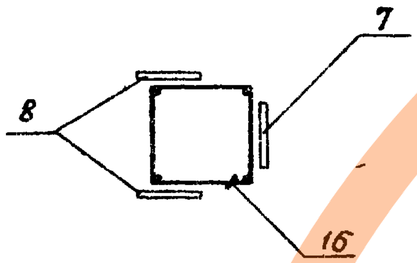

Поз	Наименование	Кол на КП2-				Обозначение документа
		-1	-2	-3	-4	
1	Сетка С1	8	8	8	8	1.020.1-2с/2-14.
2	С2	3	3	3	3	
3	С9	2	2	2	2	
4	Изделие закладное МН3	1	1	1	1	
5	МН8	1	1	1	1	
6	МН13	5	5	5	5	
7	МН15	2	2	2	2	
8	МН25	2	2	2	2	1.020.1-6 сп. 2-2
9	ф 36 AIII ℓ = 720; 5,75 кг	2	2	2	2	без. черт
10	10 AI ℓ = 380, 0,23 кг	2	2	2	2	
11	12 AI ℓ = 130; 0,11 кг	6	8	8	8	
12	8 AI ℓ = 500; 0,20 кг	2	2	2	2	
13	20 AIII ℓ = 1580, 3,90 кг	4				
	25 AIII ℓ = 1730; 6,64 кг		4			
	28 AIII ℓ = 1820; 8,79 кг			4		
	32 AIII ℓ = 1940; 12,24 кг				4	
14	12 AIII ℓ = 1100; 0,98 кг	4				
	ℓ = 950, 0,84 кг		4			
	ℓ = 860, 0,76 кг			4		
	ℓ = 740; 0,66 кг				4	
15	Хомут XM1	5	5			1.020.1-2с/89-14
	XM2			5	5	
16	XM4	10	10	10	10	1.020.1-6сп. 2-2
	Масса каркаса, кг	196,8	207,1	216,0	229,4	

Технические требования см 1.020.1-6 сп 2-2-ГТ
Арматура класса AI и AIII по ГОСТ 5781-82*
Узлы см серию 1.020.1-6 сп. 2-3

Разраб	Насибулина		08.89
ГИП	Гильман		08.89
Гл. спец.	Горбачкий		08.89
Нач. отд	Турсунбаев		08.89
Н. контр	Ременник		08.89

1.020.1-6 сп.2-2-К2

Каркас пространственный КП2-1... КП2-4

Стадия	Лист	Листов
Р		1

ТашЗНИИЭП

Инв. № подл. | Подпись и дата | Взам. инв. №

Копир. Цепко Формат А3

https://zavodjbi.com/

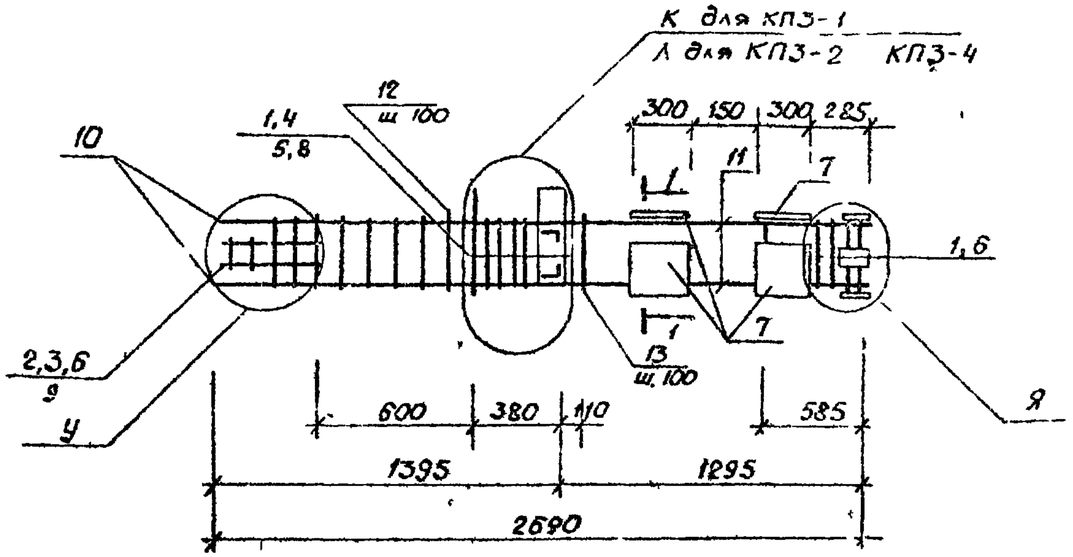

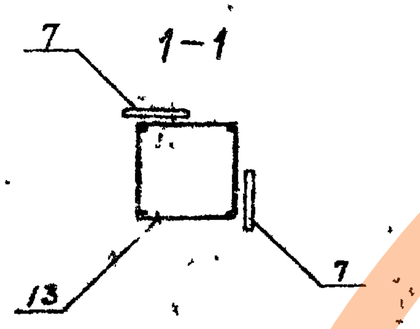

Поз	Наименование	Колонна К13-				Обозначение документа
		1	-2	-3	-4	
1	Сетка С1	8	8	8	8	1.020.1-2 вып 2 - 4
2	С2	3	3	3	3	
3	С9	2	2	2	2	
4	Изделие закладное МН5	1	1	1	1	
5	МН8	2	2	2	2	
6	МН13	5	5	5	5	
7	МН17	4	4	4	4	
8	⌀ 12 AI ℓ=120; 0,11кг	6	8	8	8	без черт.
9	8 AI ℓ=500; 0,20кг	2	2	2	2	
10	20 AIII ℓ=1580; 3,90кг	4				
	25 AIII ℓ=1730; 6,64кг		4			
	28 AIII ℓ=1820; 8,19кг			4		
	32 AIII ℓ=1940; 12,24кг				4	
11	12 AI ℓ 1100 0,98кг	4				
	ℓ=950 0,84кг		4			
	ℓ=860; 0,76кг			4		
	ℓ=740; 0,66кг				4	
12	Хомут XM11	5	5	-		1.020.1-2 вып 2 -
	XM12			5	5	
13	XM14	10	10	10	10	1.020.1-6 сп. 2-2
	Масса каркаса, кг	179,9	190,8	199,1	212,5	

Технические требования см 1.020.1-6 сп 2-2-ТТ
Арматура класса AI и AIII по ГОСТ 5781-82*
Узлы см. серию 1.020.1-6 СП.2-3

Разраб	Насибуллина		08.89	1.020.1-6 сп. 2-2 - КЗ	
ГИП	Гильман		08.89	Каркас пространственный КП3-1 ... КП3-4	Стадия: Р; Лист: ; Листов: 1
Гл.спец.	Горбацкий		08.89		
Нач.отд	Турсунбаев		08.89		ТашЗНИИЭП
Н.контр.	Ременник		08.89		

Инв.№подл. | Подпись и дата | Взам.инв.№

Т.К. 1.020.1-6 сп 2-2 Вып. 2-2

Копир. Цапко Формат А3

https://zavodbi.com/

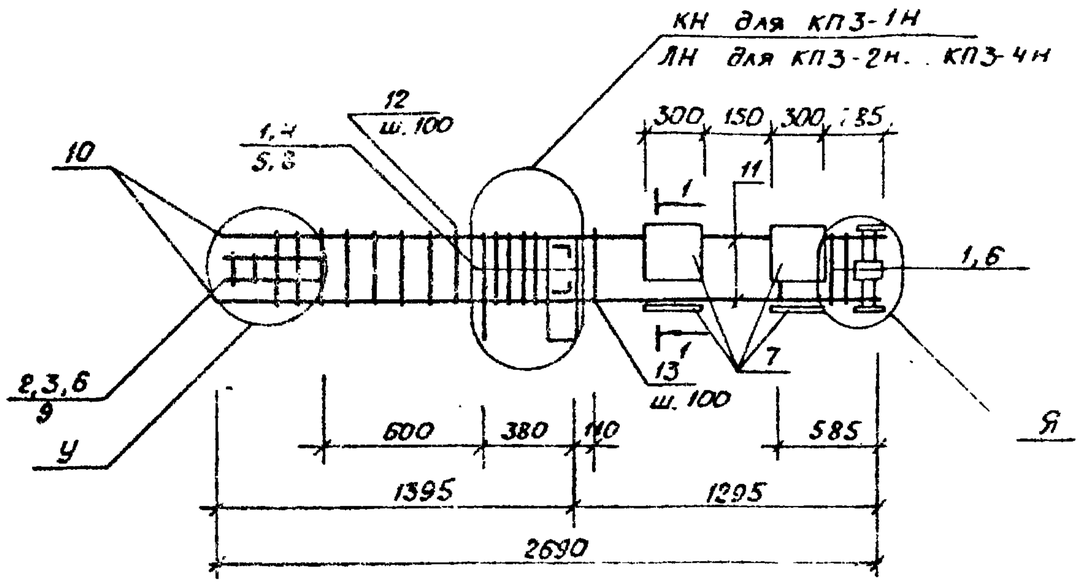

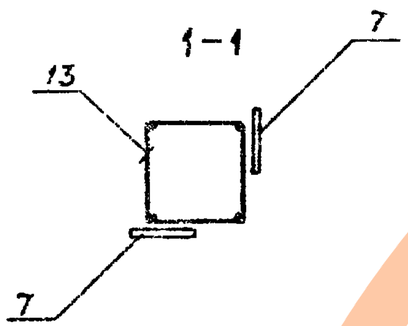

Поз	Наименование	Кол. на КП3- -1Н	-2Н	-3Н	-4Н	Обозначение документа
1	Сетка С1	8	8	8	8	1.020.1-2с/2-14/89
2	С2	3	3	3	3	
3	С3	2	2	2	2	
4	Изделие закладное МН5Н	1	1	1	1	
5	МН8	2	2	2	2	
6	МН13	5	5	5	5	
7	МН17	4	4	4	4	
8	ф 12 AI ℓ=130; 0,11 кг	6	6	8	8	без черт.
9	8 AI ℓ=500; 0,20 кг	2	2	2	2	
10	20 AIII ℓ=1580; 3,90 кг	4				
	25 AIII ℓ=1730; 6,64 кг		4			
	28 AIII ℓ=1820; 8,79 кг			4		
	32 AIII ℓ=1940; 12,24 кг				4	
11	12 AIII ℓ=1100; 0,98 кг	4				
	ℓ=950; 0,84 кг		4			
	ℓ=860; 0,76 кг			4		
	ℓ=740; 0,66 кг				4	
12	ХМ1	5	5			1.020.1-2с/2-14/89
	ХМ12			5	5	
13	ХМ4	10	10	10	10	1.020.1-6сп.2-2
	Масса каркаса, кг	179,9	190,8	199,1	212,5	

Технические требования см. 1.020.1-6 сп. 2-2-ТТ

Арматура классов AI и AIII по ГОСТ 5781-82*

Узлы см. серию 1.020.1-6сп.2-3

Разраб.	Насибуллина		08.89
ГИП	Гильман		08.89
Гл.спец.	Горбацкий		08.89
Нач.отд.	Турсунбаева		08.89
Н.контр.	Ременник		08.89

1.020.1-6сп 2-2-К4

Каркас пространственный КП3-1Н ... КП3-4Н

Стадия	Лист	Листов
Р		1

ТашЗНИИЭП

Инв.№ подл. | Подпись и дата | Взам.инв.№

Т.К. 1.020.1-6 сп. 2-2 Вып. 2

https://zavodbi.com/

Формат А3

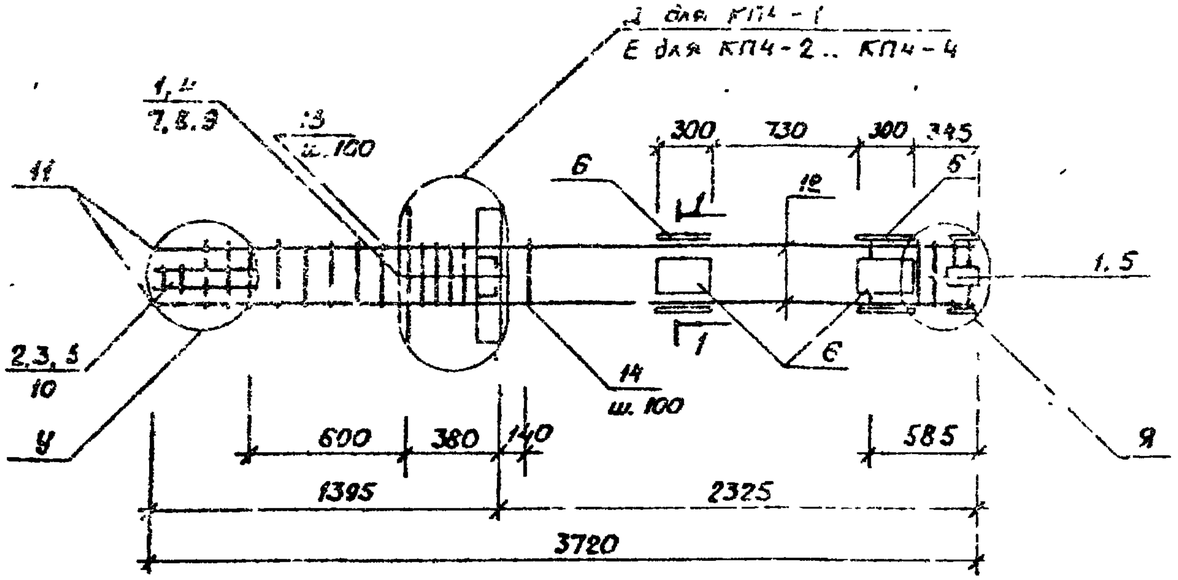

1 – 1

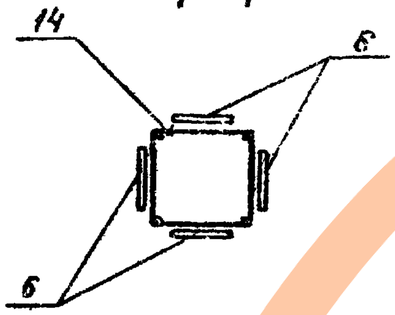

Поз	Наименование	Кол на КП4-1	-2	-3	-4	Обозначение документа
1	Сетка С1	8	8	8	8	1.020.1-6 с/89 2-14
2	С2	3	3	3	3	
3	С9	2	2	2	2	
4	Изделие закладное МН2	1	1	1	1	
5	МН13	5	5	5	5	
6	МН24	4	4	4	4	1.020.1-6 сп. 2-2
7	ф 36 АIII ℓ=720, 5,75кг	4	4	4	4	без черт.
8	10 АI ℓ=380, 0,23кг	4	4	4	4	
9	12 АI ℓ=130, 0,11кг	8	8	8	8	
10	8 АI ℓ=500; 0,20кг	2	2	2	2	
11	20 АIII ℓ=1580; 3,90кг	4				
	25 АIII ℓ=1730; 6,64кг		4			
	28 АII ℓ=1820, 8,79кг			4		
	32 АII ℓ=1940; 12,24кг				4	
12	12 АIII ℓ=2130; 1,89кг	4				
	ℓ=1980; 1,76кг		4			
	ℓ=1890; 1,68к			4		
	ℓ=1770; 1,57кг				4	
13	Хомут ХМ1	5	5			1.020.1-2 с/89 2-14
	ХМ2			5	5	
14	ХМ4	20	20	20	20	1.020.1-6 сп. 2-2
	Масса каркаса, кг	228,03	230,3	238,6	252	

Технические требования см. 1.020.1-6 сп. 2-2 – ТТ
Арматура класса АI и АIII по ГОСТ 5781-82*
Узлы см. серию 1.020.1-6 сп. 2-3

Разраб	Насибулина		08.89
ГИП	Гильман		08.89
Гл.спец	Горбацкий		08.89
Нач.отд.	Турсунбаева		08.89
Н.контр.	Ременник		08.89

1.020.1-6 сп. 2-2 – К5

Каркас пространственный КП4-1 ... КП4-4

Стадия	Лист	Листов
Р		1

Таш ЗНИИЭП

Т.К. 1.020.1-6 сп

Вып. 2-2

Инв.№ подл. | Подпись и дата | Взам.инв.№

Копир. Цапко

Формат А3

https://zavodpi.com/

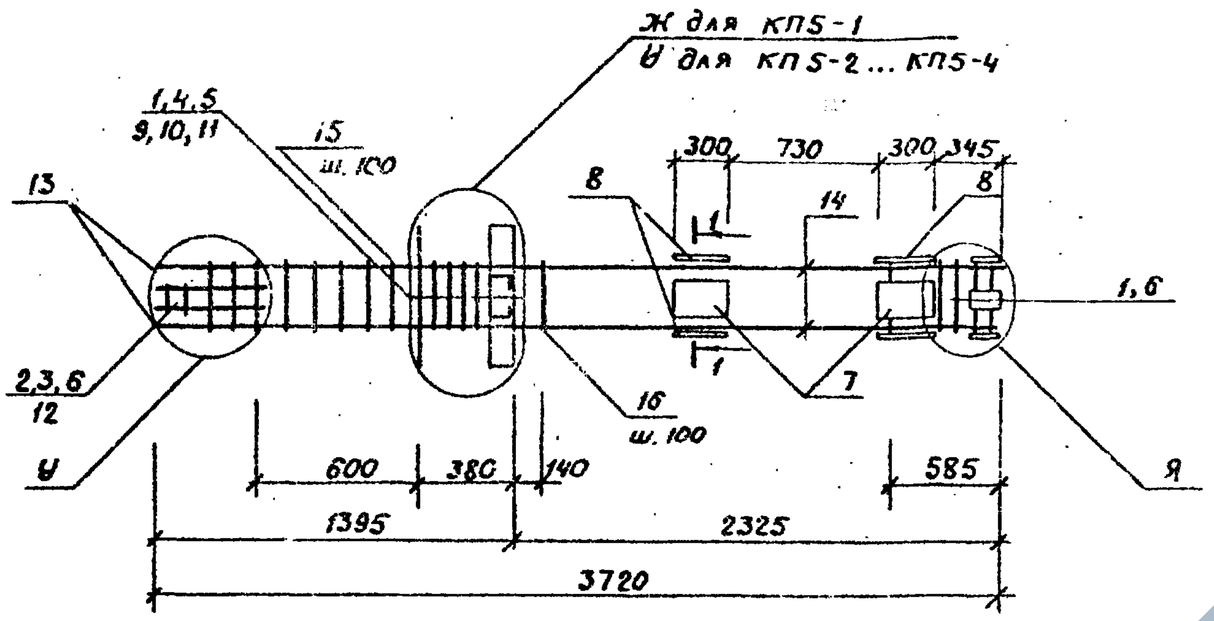

1 – 1

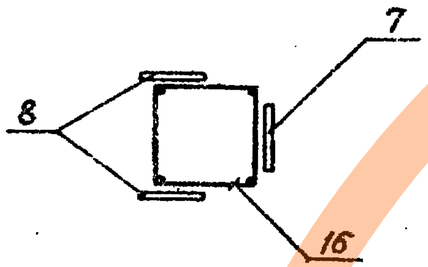

Поз.	Наименование	Кол. на КП5- -1	-2	-3	-4	Обозначение документа
1	Сетка С1	8	8	8	8	1.020.1-2с/89 2-14
2	С2	3	3	3	3	
3	С9	2	2	2	2	
4	Изделие закладное МН3	1	1	1	1	
5	МН8	1	1	1	1	
6	МН13	5	5	5	5	
7	МН15	2	2	2	2	
8	МН25	2	2	2	2	1.020.1-6 сп. 2-2
9	ф 36 AIII ℓ=720; 5,75 кг	2	2	2	2	без черт.
10	10 AI ℓ=380; 0,23 кг	2	2	2	2	
11	12 AI ℓ=130; 0,11 кг.	6	8	8	8	
12	8 AI ℓ=500; 0,20 кг	2	2	2	2	
13	20 AIII ℓ=1580; 3,90 кг	4				
	25 AIII ℓ=1730; 6,64 кг		4			
	28 AIII ℓ=1820; 8,79 кг			4		
	32 AIII ℓ=1940; 12,24 кг				4	
14	12 AIII ℓ=2130; 1,89 кг	4				
	ℓ=1980; 1,76 кг		4			
	ℓ=1890; 1,68 кг			4		
	ℓ=1770; 1,57 кг				4	
15	Хомут XM1	5	5			1.020.1-2с/89 2-14
	XM2			5	5	
16	XM4	20	20	20	20	1.020.1-6 сп. 2-2
	Масса каркаса, кг	205,5	216,8	225,1	238,4	

Технические требования см. 1.020.1-6 сп. 2-2-ТТ
Арматура класса AI и AIII по ГОСТ 5781-82*
Узлы см. серию 1.020.1-6 сп. 2-3

Разраб	Насибулина		08.89
ГИП	Гильман		08.89
Гл. спец.	Горбацкий		08.89
Нач. отд	Турсунбаева		08.89
Н. контр	Семенник		08.89

1.020.1-6 сп. 2-2-КБ

Каркас пространственный КП5-1 ... КП5-4

Стадия	Лист	Листов
Р		1

ТашЗНИИЭП

Копир. Цапко Формат А3

Выл. 2-2
Т.К. 1.020.1-6сп
Инв.№ подл. | Подпись и дата | Взам.инв.№

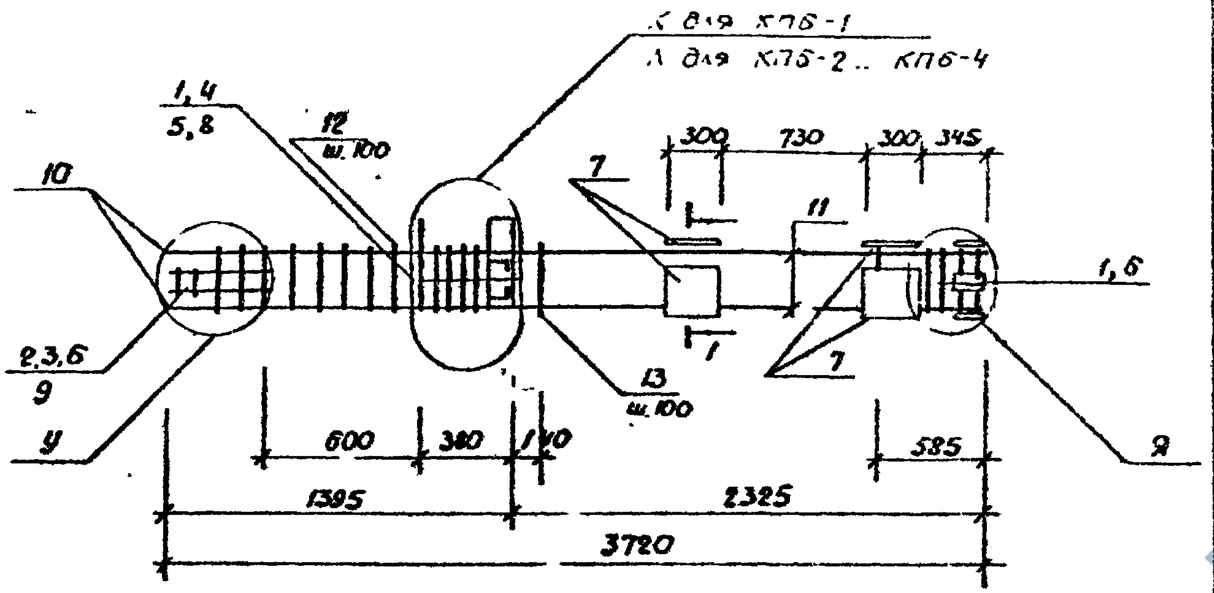

1 – 1

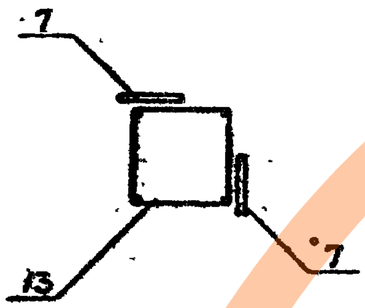

Поз	Обозначение	Наименование	Кол на КПБ- 1	-2	-3	-4	Обозначение документа
1		Сетка С1	8	8	8	8	1.020.1-2с/89 вып.2-44
2		С2	3	3	3	3	
3		С9	2	2	2	2	
4		Изделие закладное МН5	1	1	1	1	
5		МН8	2	2	2	2	
6		МН13	5	5	5	5	
7		МН17	4	4	4	4	
8		ф 12 AI ℓ=130; 0,11 кг	6	8	8	8	без черт
9		8 AI ℓ=500; 0,20 кг	2	2	2	2	
10		20 AIII ℓ=1580; 3,90 кг	4				
		25 AIII ℓ=1730; 6,64 кг		4			
		28 AIII ℓ=1820; 8,79 кг			4		
		32 AIII ℓ=1940; 12,24 кг				4	
11		12 AIII ℓ=2130; 1,89 кг	4				
		ℓ=1980; 1,76 кг		4			
		ℓ=1890; 1,68 кг			4		
		ℓ=1770; 1,57 кг				4	
12		Хомут ХМ1	5	5			1.020.1-2с/89 вып.2-44
		ХМ2			5	5	
13		ХМ4	20	20	20	20	1.020.1-6 сп. 2-2
		Масса каркаса, кг	183,6	199,9	208,2	221,5	

Технические требования см. 1.020.1-6 сп. 2-2-ТТ
Арматура классов AI и AIII по ГОСТ 5781-82*
Узлы см. серию 1.020.1-6 сп. 2-3

Т.К. 1.020.1-6 сп Вып. 2-2

Инв.№ подл. | Подпись и дата | Взам.инв.№

Разраб.	Зубилина		08.89
ГИП	Гильмич		08.89
Гл.спец.	Горбоцкий		08.89
Нач.отд.	Турсунбаева		08.89
Н.контр.	Ременник		08.89

1.020.1-6 сп. 2-2-КТ

Каркас пространственный КПБ-1 ... КПБ-4

Стадия	Лист	Листов
Р		1

ТашЗНИИЭП

Копир. Цапка Формат А3

https://zavodjbi.com/

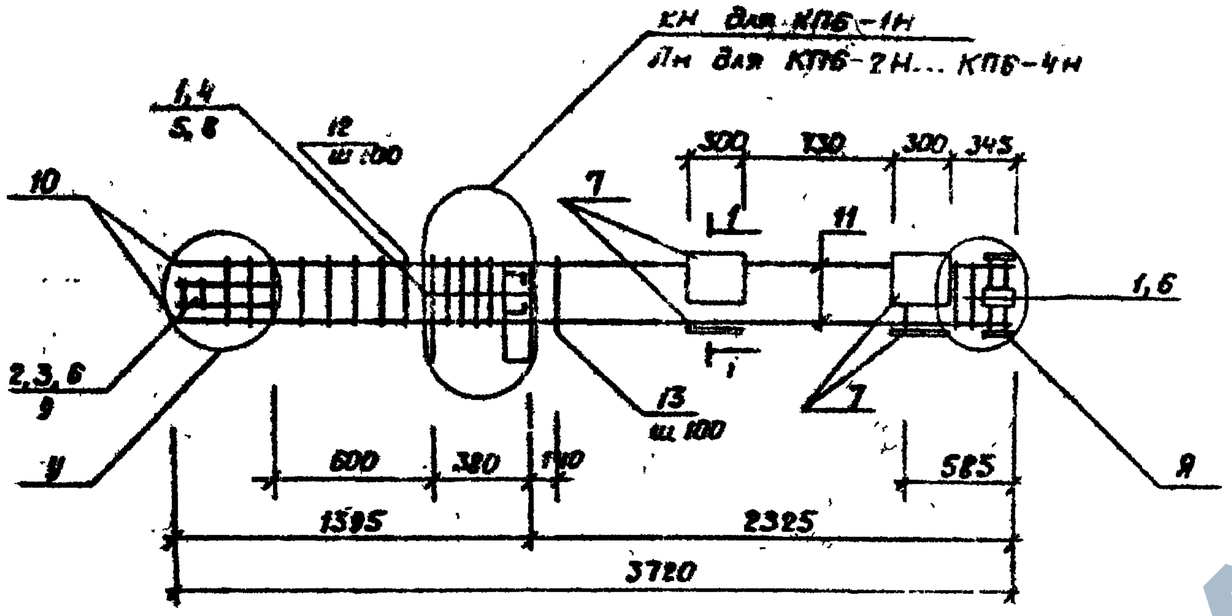

1–1

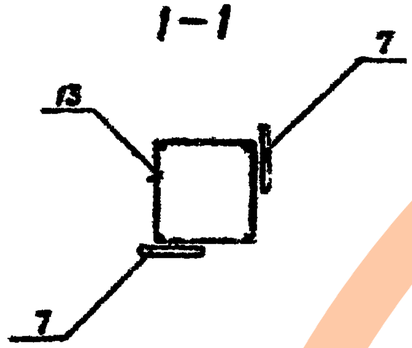

Поз.	Наименование	Кол. на КПБ -1Н	-2Н	-3Н	-4Н	Обозначение документа
-	Сетка С1	8	8	8	8	1.020.1-2 вып.2-14
2	С2	3	3	3	3	
3	С3	2	2	2	2	
4	Изделие закладное МН5Н	1	1	1	1	
5	МН8	2	2	2	2	
6	МН13	5	5	5	5	
7	МН17	4	4	4	4	
8	ф 12 AI ℓ=130; 0,11 кг	8	8	8	8	без черт.
9	8 AI ℓ=500; 0,20 кг	2	2	2	2	
10	20 AIII ℓ=1580; 3,90 кг	4				
	25 AIII ℓ=1730; 6,64 кг		4			
	28 AIII ℓ=1820; 8,79 кг			4		
	32 AIII ℓ=1940; 12,24 кг				4	
11	12 AIII ℓ=2130; 1,89 кг	4				
	ℓ=1980; 1,76 кг		4			
	ℓ=1880; 1,68 кг			4		
	ℓ=1770; 1,57 кг				4	
12	Хомут КП11	5	5			1.020.1-2 вып.2-14
	КП12			5	5	
13	КП14	20	20	20	20	1.020.1-6 сп. 2-2
	Масса каркаса, кг	188,6	199,9	206,2	221,5	

Технические требования см. 1.020.1-6 сп. 2-2-ТТ
Арматура классов AI и AIII по ГОСТ 5781-82*
Узлы см. серию 1.020.1-6 сп. 2-3

Разраб.	Нагибушин		08.89
ГИП	Пильман		08.89
Гл. спец.	Горбоцкий		08.89
Нач. отд.	Тургунбаев		08.89
Н. контр.	Ременник		08.89

1.020.1-6 сп. 2-2-КВ

Каркас пространственный КПБ-1н... КПБ-4н

Стадия	Лист	Листов
Р		1

ТашЗНИИЭП

Копир. Цапко Формат А3

Т.К. 1.020.1-6 сп. 2-2 Вып. 2-2

Инв.№ подл. | Подпись и дата | Взам.инв.№

https://zavodjbi.com/

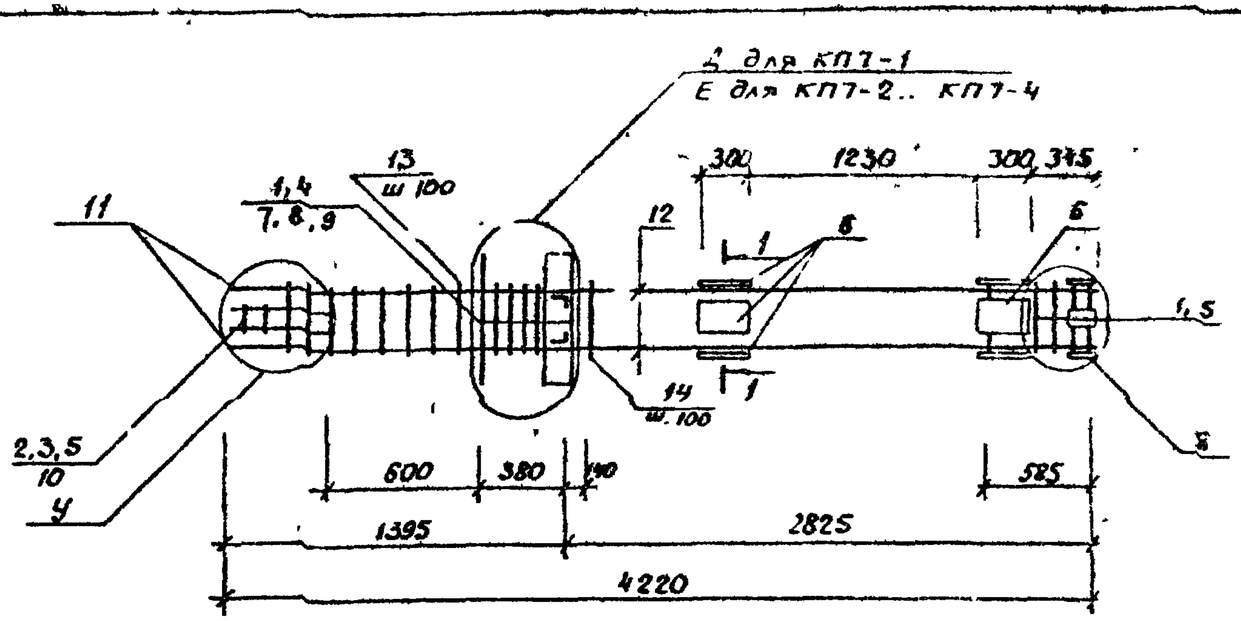

1 – 1

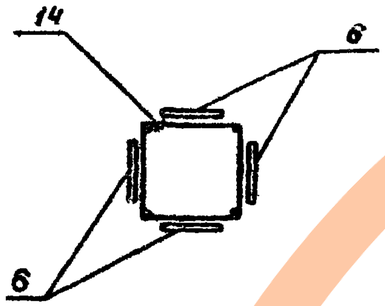

Поз.	Наименование	Кол. на КП7- 1	2	3	4	Обозначение документа
1	Сетка С1	8	8	8	8	1.020.1-2.86 2-11
2	С2	3	3	3	3	
3	С9	2	2	2	2	
4	Изделие закладное МН2	1	1	1	1	
5	МН13	5	5	5	5	
6	МН24	4	4	4	4	1.020 1-6 сп. 2-2
7	ф 36 AIII ℓ=720; 5,75 кг	4	4	4	4	без черт.
8	10 AI ℓ=380; 0,23 кг	4	4	4	4	
9	12 AI ℓ=130; 0,11 кг	8	8	8	8	
10	8 AI ℓ=500; 0,20 кг	2	2	2	2	
11	20 AIII ℓ=1580; 3,90 кг	4				
	25 AIII ℓ=1730; 6,64 кг		4			
	28 AIII ℓ=1820; 8,79 кг			4		
	32 AIII ℓ=1940; 12,24 кг				4	
12	12 AIII ℓ=2630; 2,33 кг	4				
	ℓ=2480; 2,2 кг		4			
	ℓ=2390; 2,12 кг			4		
	ℓ=2270; 2,02 кг				4	
13	Хомут XM1	5	5			1.020.1-2.86 2-11
	XM2			5	5	
14	XM4	25	25	25	25	1.020.1-6 сп. 2-2
	Масса каркаса, кг	224,9	235,9	244,2	257,6	

Технические требования см. 1.020.1-6 сп. 2-2-ТТ
Арматура класса AI и AIII по ГОСТ 5781-82*
Узлы см. серию 1.020.1-6 сп. 2-3

Разраб.	Насибуллин		08.89
ГИП	Гильман		08.89
Гл. спец.	Горбацкий		08.89
Нач. отд.	Турсумбаева		08.89
Н. контр.	Ременник		08.89

1.020.1-6 сп. 2-2-КЭ

Каркас пространственный КП7-1 ... КП7-4

Стадия	Лист	Листов
Р		1

ТашЗНИИЭП

Инв. № подл. | Подпись и дата | Взам. инв. №

Т.К. 1.020.1-6 сп Вып. 2-2

Копир. Цапко Формат А3

https://zavodjbi.com/

https://zavodjbi.com/

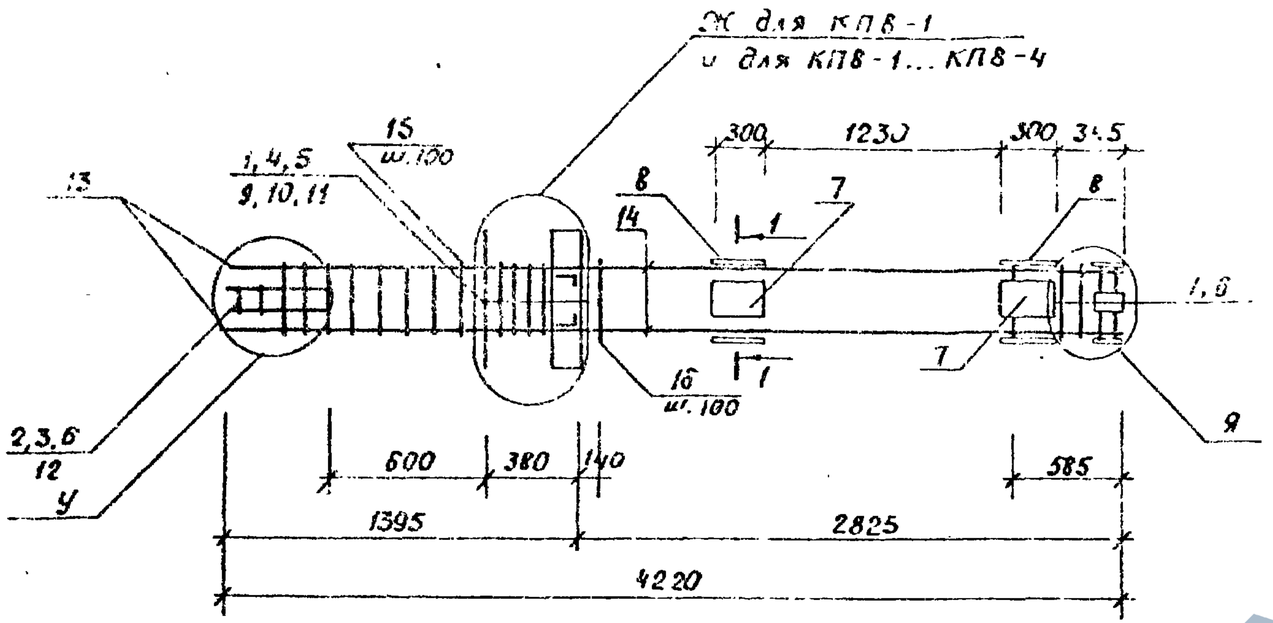

1-1

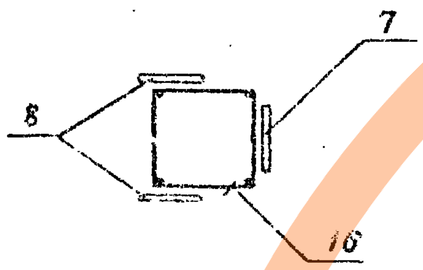

Технические требования см. 1.020.1-6 сп. 2-2 -ТТ
Арматура класса AI и AIII по ГОСТ 5781-82*
Узлы см. серию 1.020.1-6 сп. 2-3

Поз	Наименование	Кол. на КП8 -1	-2	-3	-4	Обозначение документа
1	Сетка С1	8	8	8	8	1.020.1-2с/2-14 Вып.83
2	С2	3	3	3	3	
3	С9	2	2	2	2	
4	Изделие закладное МН3	1	1	1	1	
5	МН8	1	1	1	1	
6	МН13	5	5	5	5	
7	МН15	2	2	2	2	
8	МН25	2	2	2	2	1.020.1-6 сп. 2-2
9	ф 36 AIII ℓ=720; 5,75 кг	2	2	2	2	без черт.
10	10 AI ℓ=380; 0,23 кг	2	2	2	2	
11	12 AI ℓ=130; 0,11 кг	6	8	8	8	
12	8 AI ℓ=500; 0,20 кг	2	2	2	2	
13	20 AIII ℓ=1580; 3,90 кг	4				
	25 AIII ℓ=1730; 6,64 кг		4			
	28 AIII ℓ=1820; 8,79 кг			4		
	32 AIII ℓ=1940; 12,24 кг				4	
14	12 AI ℓ=2630; 2,33 кг	4				
	ℓ=2480; 2,2 кг		4			
	ℓ=2390; 2,12 кг			4		
	ℓ=2270; 2,02 кг				4	
15	Хомуты XM1	5	5			1.020.1-2с/2-14 Вып.83
	XM2			5	5	
	XM4	25	25	25	25	1.020.1-6 сп. 2-2
	Масса каркаса, кг	211,09	222,37	230,67	244,03	

Разраб.	Насибуллин		06.89
ГИП	Гильман		08.89
Гл. спец.	Горбацкий		08.89
Нач. отд.	Турсунбаев		08.89
Н. контр.	Ременник		08.89

1.020.1-6 сп.2-2 -К10

Каркас пространственный КП8-1 ... КП8-4

Стадия	Лист	Листов
Р		1

ТашЗНИИЭП

Инв. № подл. | Подпись и дата | Взам. инв. №

Т.К. 1.020.1-6 сп

Вып. 2-2

Копир. Цапко

Формат А3

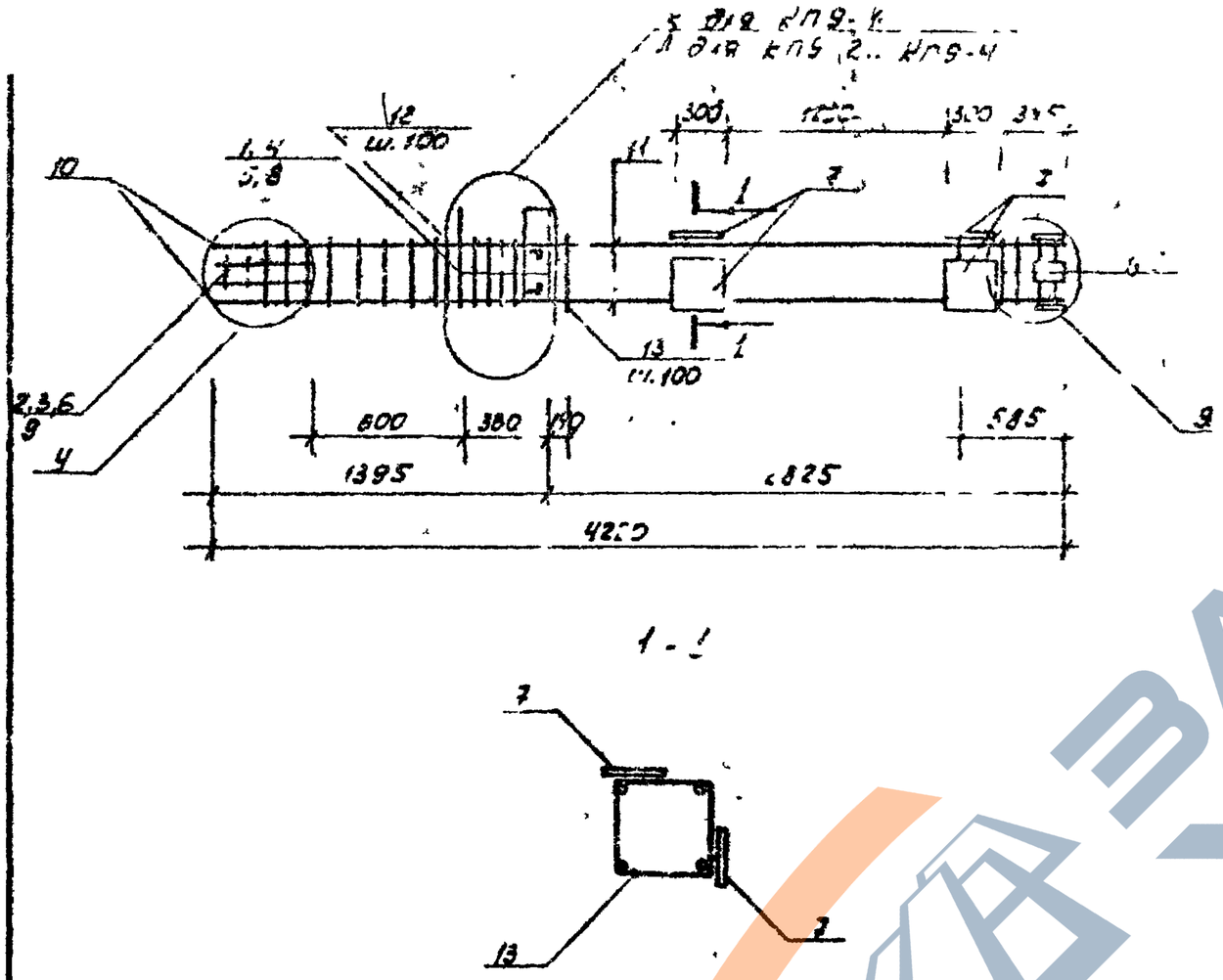

Поз.	Наименование	Кол. на КП9-1	-2	-3	-4	Обозначение документа
1	Сетка С1	8	2	8	8	1020.1-20/89 214
2	С2	3	3	3	3	
3	С9	2	2	2	2	
4	Изделие закладное МН5	1	1	1	1	
5	МН8	2	2	2	2	
6	МН13	5	5	5	5	
7	МН14	4	4	4	4	
8	Ф12 А I ℓ=130; 0,11 кг	8	8	8	8	без чертежа
9	8 А I ℓ=500, 0,20 кг	2	2	2	2	
10	20 А III ℓ=1580; 3,90 кг	4				
	25 А III ℓ=1780, 6,5 кг		4			
	28 А III ℓ=1220; 8,99 кг			4		
	32 А III ℓ=1540; 13,25 кг				4	
11	12 А III ℓ=2580; 2,33 кг	4				
	ℓ=2480; 2,2 кг		4			
	ℓ=2390; 2,12 кг			4		
	ℓ=2270; 2,02 кг				4	
12	Хомут ХМ1	5	5			1.020.1-20/89 214
	ХМ2			[illegible]	5	
13	ХМ4	25	25	25	25	1.020.1-6 сп. 2-2
	Масса каркаса, кг	194,21	205,49	213,79	227,15	

Технические требования см. 1.020.1-6 сп.2-2-ТТ

Арматура класса А I и А III по ГОСТ 5781-82*

Узлы см серию 1.020.1-6 сп. 2-3

				1.020.1-6 сп.2-2-К11			
Разработ.	Насибулина		08.89	Каркас пространственный КП9-1 ... КП9-4	Стадия	Лист	Листов
ГИП	Гильман		08.89		Р		1
Гл.спец.	Горбацкий		08.89		Таш ЗНИИЭП		
Нач.отд.	Турсунбаева		08.89				
Н.контр.	Ременник		08.89				

Т.К. 1.020.1-6 сп. Вып. 2-2

Инв.№ подл. | Подп. и дата | Взам. инв.№

копировала Томашевич

формат А3

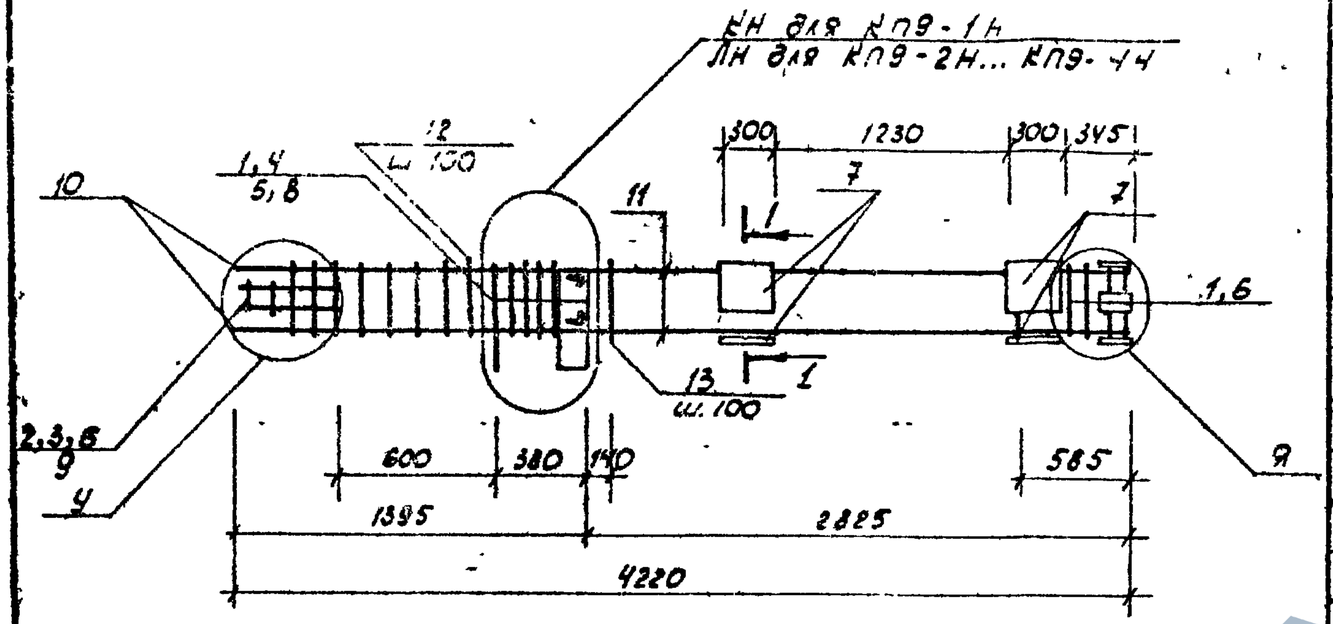

1-1

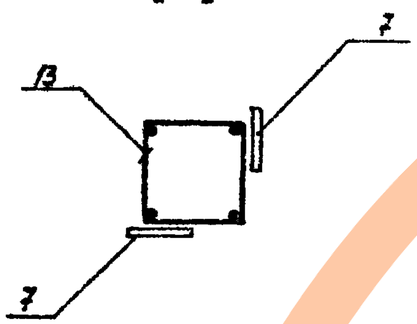

Поз	Наименование	Кол на КП 9- 1Н	-2Н	-3Н	-4Н	Обозначение документа
1	Сетка С1	8	8	8	8	1.020 1-2 0/89 2-14
2	С2	3	3	3	3	
3	С3	2	2	2	2	
4	Изделие закладное МН5Н	1	1	1	1	
5	МН8	2	2	2	2	
6	МН13	5	5	5	5	
7	МН17	4	4	4	4	
8	ф12 АI ℓ=130; 0,11 кг	6	8	8	8	без чертежа
9	8 АI ℓ=500; 0,20 кг	2	2	2	2	
10	20 АIII ℓ=1580; 3,90 кг	4				
	25 АIII ℓ=1730; 6,64 кг		4			
	28 АIII ℓ=1820, 8,79 кг			4		
	32 АIII ℓ=1940; 12,24 кг				4	
11	12 АIII ℓ=2630; 2,33 кг	4				
	ℓ=2480; 2,2 кг		4			
	ℓ=2390; 2,12 кг			4		
	ℓ=2270, 2,02 кг				4	
12	Хомут ХМ1	5	5			1.020.1-2 0/89 2-14
	ХМ2			5	5	
13	ХМ4	25	25	25	25	1.020.1-6сп 2-2
	Масса каркаса, кг	194,21	205,49	213,79	227,15	

Технические требования см. 1.020.1-6сп 2-2-ТТ
Арматура класса АI и АIII по ГОСТ 5781-82*
Узлы см. серию 1.020 1-6 сп.2-3

				1.020.1-6сп.2-2-К12			
Разраб	Насибулина		08.89	Каркас пространственный КП9-1Н... КП9-4Н	Стадия	Лист	Листов
ГИП	Гильман		08.89		Р		1
Гл.спец	Горбацкий		08.89		Таш ЗНИИЭП		
Нач.отд.	Турсунбаев		08.89				
Гл.контр.	Ременник		08.89				

Т.К. 1.020.1-6сп

Выпл. 2-2

Инв.№ подл. | Подп. и дата | Взам.инв.№

копировала Томашевич

формат А3

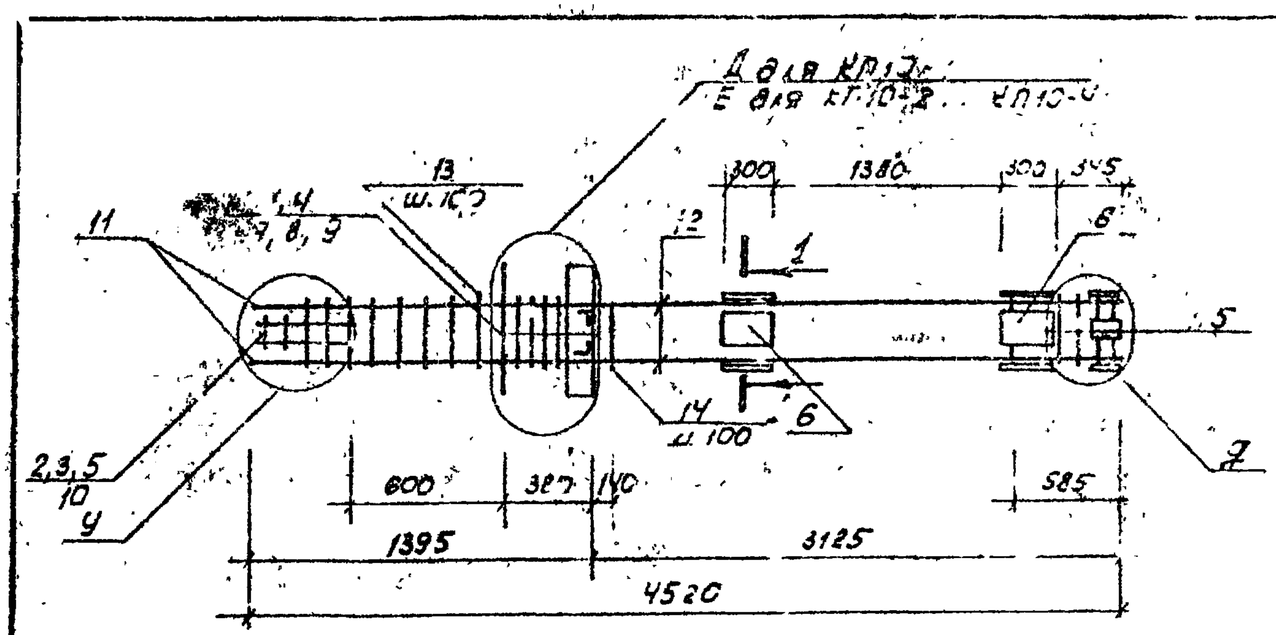

1 - 1

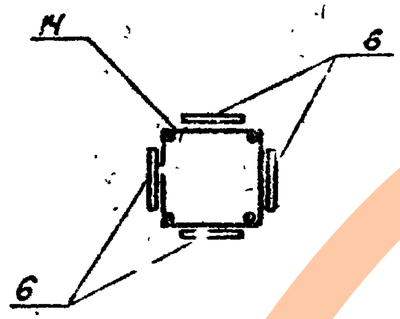

Поз.	Наименование	Кол. на кп10-1	-2	-3	-4	Обозначение документа
1	Сетка С1	8	8	8	8	1.020.1-2 сп.2-14 /89
2	С2	3	3	3	3	
3	С9	2	2	2	2	
4	Изделие закладное МН2	1	1	1	1	
5	МН13	5	5	5	5	
6	МН24	4	4	4	4	1.020.1-6 сп.2-2
7	ф 36 А III l=720; 5,75 кг	4	4	4	4	Без чертежа
8	10 А I l=380; 0,23 кг	4	4	4	4	
9	12 А I l=130; 0,11 кг	8	8	8	8	
10	8 А I l=500; 0,20 кг	2	2	2	2	
11	20 А III l=1580; 3,90 кг	4				
	25 А III l=1730; 6,54 кг		4			
	28 А III l=1820; 8,79 кг			4		
	32 А III l=1940; 12,24 кг				4	
12	12 А III l=2930; 2,6 кг	4				
	l=2780; 2,47 кг		4			
	l=2690; 2,39 кг			4		
	l=2570; 2,28 кг				4	
13	Хомут ХМ1	5	5			1.020.1-2 сп/89 2-14
	ХМ2			5	5	
14	ХМ4	28	28	28	28	1.020.1-6 сп.2-2
	Масса каркаса, кг	227,15	237,29	246,57	259,93	

Технические требования см. 1.020.1-6 сп.2-2-ТТ
Арматура класса АI и АIII по ГОСТ 5781-82*
Узлы см. серию 1.020-1-6 сп.2-3.

Разраб.	Нагибулина		08.89	1.020.1-6 сп.2-2-К13
ГИП	Гильман		08.89	Каркас пространственный КП10-1...КП10-4
Гл.спец.	Горбацкий		08.89	Стадия: Р; Лист; Листов: 1
Нач.отд.	Турсунбаева		08.89	ТашЗНИИЭП
Н.контр.	Ременник		08.89	

Т.К. 1.020.1-6 сп

Вып. 2-2

Инв.№ подл. | Подп. и дата | Взам. инв.№

копировало Тонашевич

формат А3

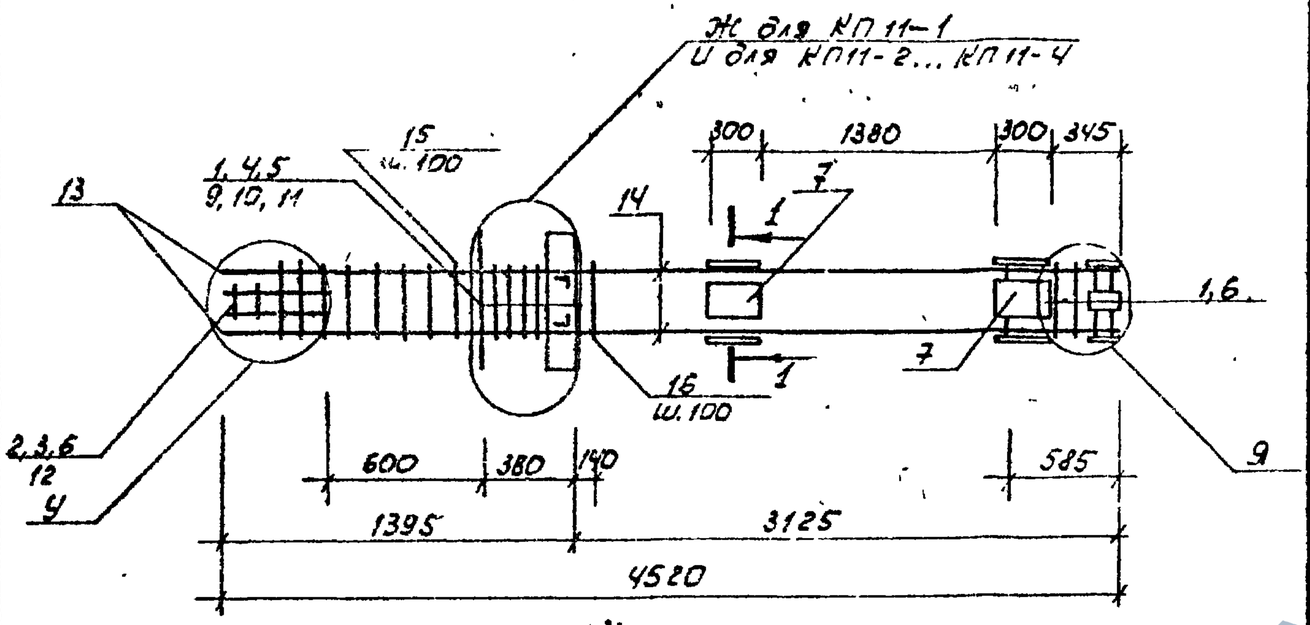

1-1

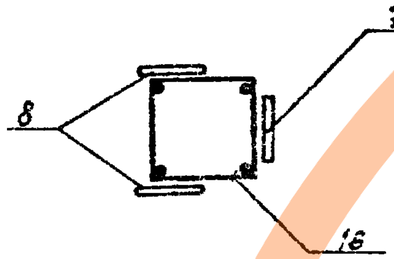

Поз	Наименование	Кол на КП11- -1	-2	-3	-4	Обозначение документа
1	Сетка С1	8	[illegible]	8	8	1.020.1-2с/89 2-14
2	С2	3	3	3	3	
3	С9	2	2	2	2	
4	Изделие закладное МН3	1	1	1	1	
5	МН8	1	1	1	1	
6	МН13	5	5	5	5	
7	МН15	2	2	2	2	
8	МН25	2	2	2	2	1.020.1-6сп. 2-2
9	ф36 А III ℓ=720; 5,75 кг	2	2	2	2	без чертежа
10	10 А I ℓ=380; 0,23 кг	2	2	2	2	
11	12 А I ℓ=130; 0,11 кг	6	8	8	8	
12	8 А I ℓ=500; 0,20 кг	2	2	2	2	
13	20 А III ℓ=1580; 3,90 кг	4				
	25 А III ℓ=1730; 6,64 кг		4			
	28 А III ℓ=1820; 8,79 кг			4		
	32 А III ℓ=1940; 12,24 кг				4	
14	12 А III ℓ=2930; 2,6 кг	4				
	ℓ=2780; 2,47 кг		4			
	ℓ=2690; 2,39 кг			4		
	ℓ=2570; 2,28 кг				4	
15	Хомут ХМ1	5	5			1.020.1-2с/89 2-14
	ХМ2			5	5	
16	ХМ4	28	28	28	28	1.020.1-6сп. 2-2
	Масса каркаса, кг	213,37	224,73	333,01	246,37	

Технические требования см. 1.020.1-6сп.2-2-ТТ
Арматура класса А I и А III по ГОСТ 5781-82*
Узлы см. серию 1.020.1-6сп. 2-3.

				1.020.1-6сп. 2-2-К14
Разраб.	Насибулина		08.89	Каркас пространственный КП11-1...КП11-4
ГИП	Гильман		08.89	
Гл.спец.	Горбацкий		08.89	
Нач.отд.	Турсунбаева		08.89	
Н.контр.	Ременник		08.89	

Стадия	Лист	Листов
Р		1

ТашЗНИИЭП

Инв.№ подл. | Подп. и дата | Взам. инв.№ | Т.К. 1.020.1-6сп | Вып. 2-2

копировала Томашевич

формат А3

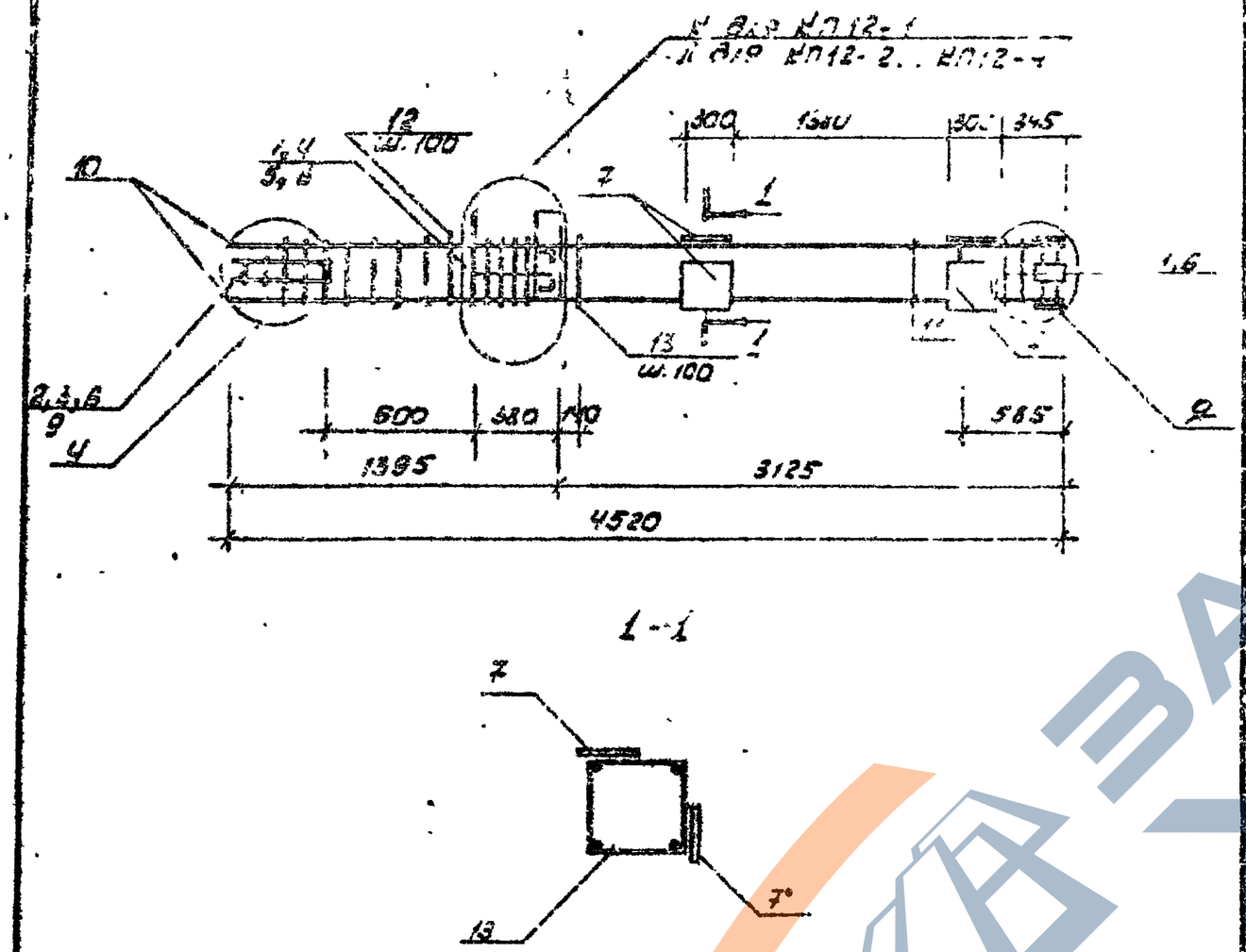

Поз.	Наименование	Кол. на КП12-1	2	3	4	Обозначение документа
1	Сетка С1	2	2	3	3	1.020.1-2с/89 2-14
2	С2	3	3	3	3	
3	С3	2	2	2	2	
4	Изделие закладное МН5	1	1	1	1	
5	МН2	2	2	2	2	
6	МН13	5	5	5	5	
7	МН7	4	4	4	4	
8	Ф12 АI ℓ=130, 0,4 кг	6	6	6	6	без чертежа
9	8 АI ℓ=500; 0,20 кг	2	2	2	2	
10	20 АIII ℓ=1580, 3,90 кг	4				
	25 АIII ℓ=1730; 5,64 кг		4			
	28 АIII ℓ=1820; 8,79 кг			4		
	32 АIII ℓ=1940; 12,24 кг				4	
11	12 АIII ℓ=2930; 2,6 кг	4				
	ℓ=2780; 2,47 кг		4			
	ℓ=2690; 2,39 кг			4		
	ℓ=2570; 2,28 кг				4	
12	Хомут ХМ1	5	5			1.020.1-2с/89 2-11
	ХМ2			5	5	
13	ХМ4	28	28	28	28	1.020.1-6сп.2-2
	Масса каркаса, кг	196,19	207,85	216,13	229,49	

Технические требования см. 1.020.1-6сп 2-2-ТТ

Арматура класса АI и АIII см. ГОСТ 5781-82*

Узлы см. серию 1.020.1-6сп.2-3

Разраб.	Насибулина		08.89	1.020.1-6сп.2-2-К15
ГИП	Гильман		08.89	Каркас пространственный КП12-1...КП12-4.
Гл.спец.	Горбацкий		08.89	
Нач.отд.	Турсунбаева		08.89	
Н.контр.	Ременник		08.89	

Стадия	Лист	Листов
Р		1

Таш ЗНИИЭП

Т.К. 1.020.1-6сп

Вып. 2-2

Инв. № подл. | Подп. и дата | Взам. инв. №

копировала Томашевич

формат А3

https://zavodjbi.com/

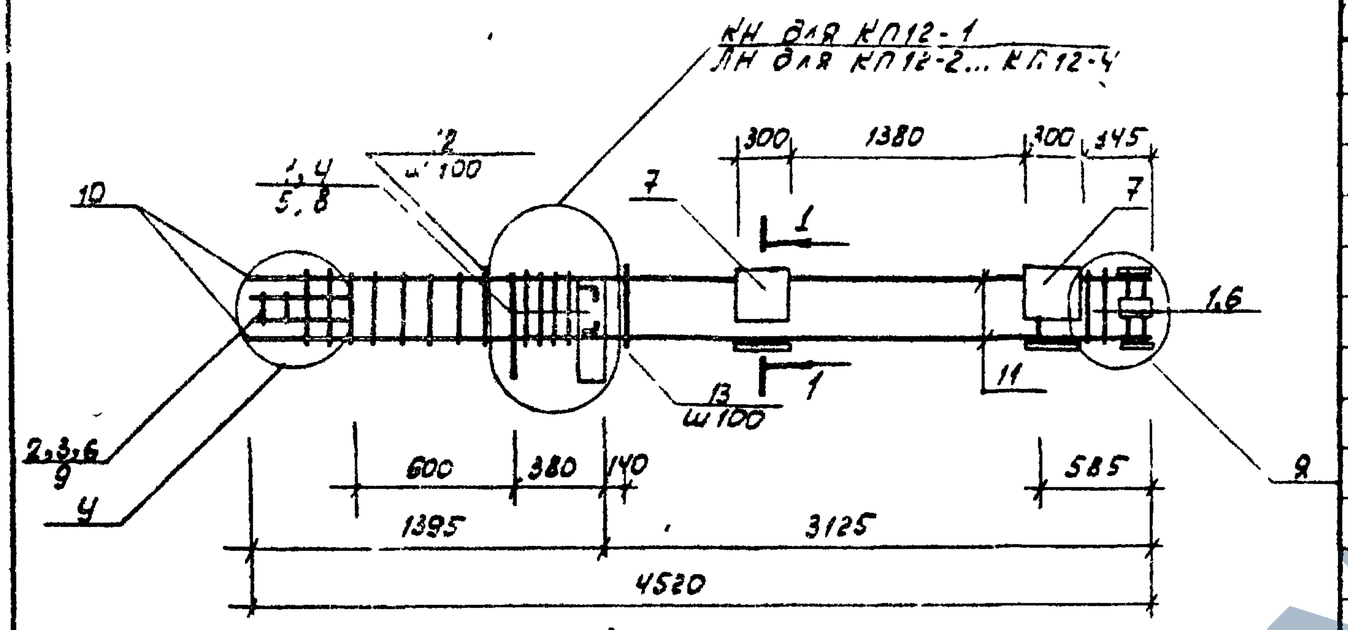

1-1

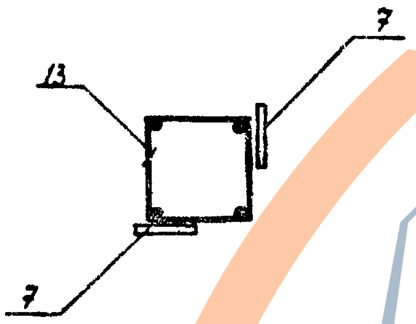

Поз.	Наименование	Кол на КП12- 1Н	-2Н	-3Н	-4Н	Обозначение документа
1	Сетка С1	8	8	8	8	
2	С2	3	3	3	3	
3	С9	2	2	2	2	
4	Изделие закладное МН5Н	1	1	1	1	
5	МН8	2	2	2	2	
6	МН13	5	5	5	5	
7	МН17	4	4	4	4	
8	ф12 AI ℓ=130; 0,11 кг	6	8	8	8	без черт
9	ф8 AI ℓ=500; 0,20 кг	2	2	2	2	
10	ф20 AIII ℓ=1580; 3,90 кг	4				
	ф25 AIII ℓ=1730; 6,64 кг		4			
	ф28 AIII ℓ=1820; 8,79 кг			4		
	ф32 AIII ℓ=1940; 12,24 кг				4	
11	ф12 AIII ℓ=2930; 2,6 кг	4				
	ℓ=2780; 2,47 кг		4			
	ℓ=2690; 2,39 кг			4		
	ℓ=2570; 2,28 кг				4	
12	Хомут ХМ1	5	5			1020 1-2 вып 2-4
	ХМ2			5	5	
13	ХМ4	28	28	28	28	1020.1-6сп. 2-2
	Масса каркаса, кг	196,49	207,85	246,13	229,19	

Технические требования см 1020 1-6сп. 2-2-ТТ

Арматура класса AI и AIII по Гост 5781-82*

Узлы см серию 1.020.1-6сп.2-3

Разраб.	Насибуллина		08.89
ГИП	Гильман		08.89
Гл.спец.	Горбацкий		08.89
Нач.отд.	Турсунбаева		08.89
Н. контр.	Ременник		08.89

1.020.1-6сп.2-2-К16

Каркас пространственный КП12-1Н... КП12-4Н

Стадия	Лист	Листов
Р		7

ТашЗНИИЭП

Т.К. 1020.1-6сп. вып. 2-2

Инв.№ подл. | Подп. и дата | Взам.инв.№

https://zavodjbi.com/

Копировала Тонашевич

Формат А4

Взам. 2-2

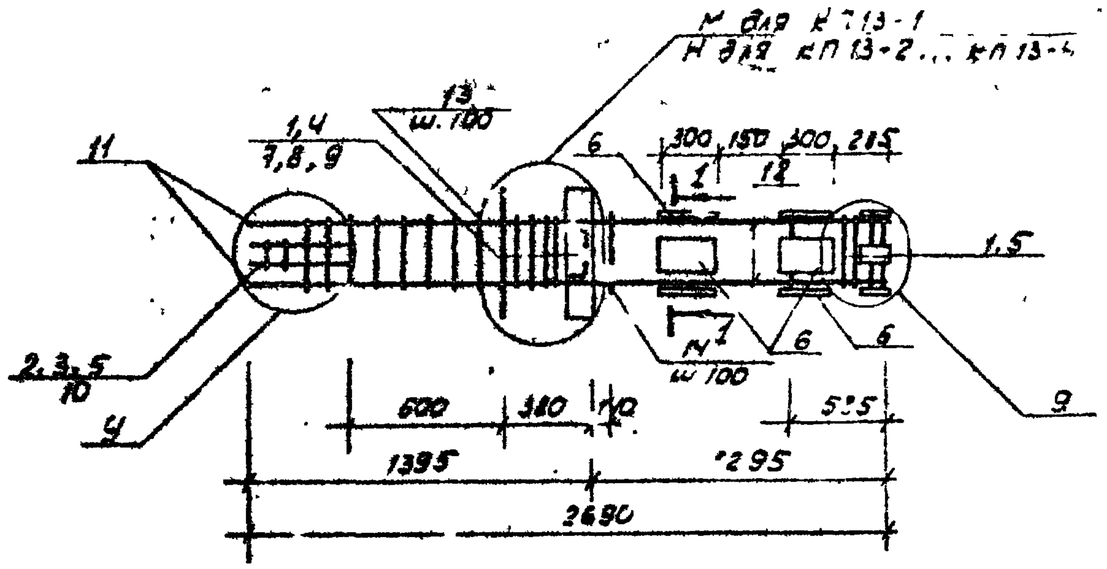

1-1

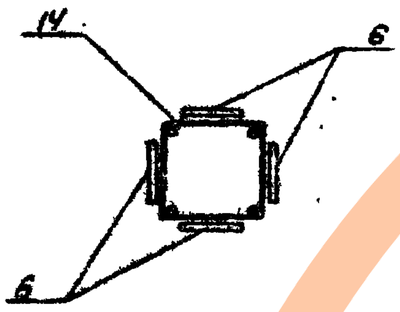

Поз.	Наименование	Кол. на КП13-				Обозначение документа
		-1	-2	-3	-4	
1	Сетка С1	6	8	6	8	1020.1-2 ТМ
2	С2	3	3	3	3	
3	С9	2	2	2	2	
4	Изделие закладное МН2	1	1	1	1	
5	МН13	5	5	5	5	
6	МН14	4	4	4	4	1020.1-6сп 2-2
7	Ф36 AIII ℓ=720; 5,75 кг	6	6	6	6	без черт.
8	10 AI ℓ=380; 0,23 кг	4	4	4	4	
9	12 AI ℓ=130; 0,11 кг	8	8	8	8	
10	8 AI ℓ=500; 0,20 кг	2	2	2	2	
11	20 AIII ℓ=1580; 3,90 кг	4				
	25 AIII ℓ=1730; 6,64 кг		4			
	28 AIII ℓ=1820; 8,79 кг			4		
	32 AIII ℓ=1940; 12,24 кг				4	
12	12 AIII ℓ=1400; 0,98 кг	4				
	ℓ=950; 0,84 кг		4			
	ℓ=860; 0,76 кг			4		
	ℓ=740; 0,66 кг				4	
13	Хомут ХМ1	5	5			1.020.1-2 вып.89 2-14
	ХМ2			5	5	
14	ХМ4	10	10	10	10	1.020.1-6сп 2-2
	Масса коркоса, кг	228,07	232,77	241,85	254,41	

Инв.№ подл. | Подп. и дата | Взам.инв.№

Т.К. 1.020.1-6сп

Технические требования см. 10201-6сп.2-2-ТТ

Арматура класса AI и AIII по ГОСТ 5781-82*

Узлы см. серию 1020.1-6сп.2-3

				10201-6сп. 2-2-К17	
Разраб	Насибуллина		08.89	Каркас пространственный КП13-1... КП13-4	Стадия: Р; Лист: ; Листов: 1
ГИП	Гильчан		08.89		
Гл.спец	Горбацкий		08.89		
Нач.отд	Трегубова		08.89		ТашЗНИИЭП
Н.контр	Ременник		08.89		

Копировала Томашевич

Формат А3

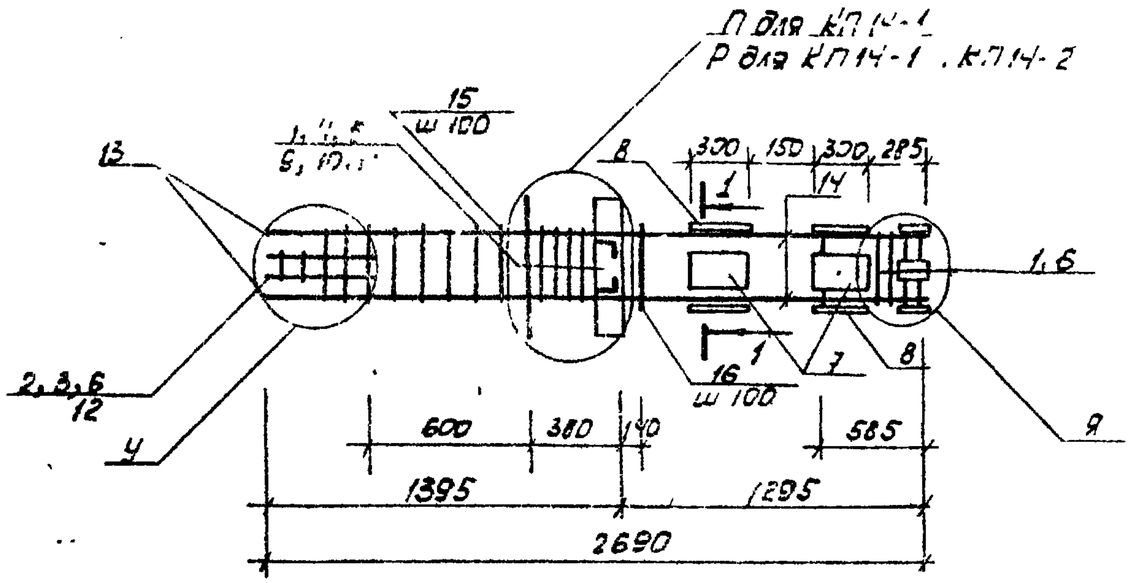

1 - 1

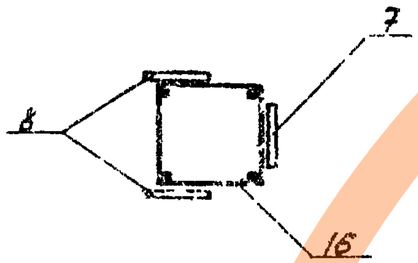

Поз	Наименование	Кол на КП14- -1	-2	-3	-4	Обозначение документа
1	Сетка С1	8	8	8	8	1.020.1-2с/89 вып 2-14
2	С2	3	3	3	3	
3	С9	2	2	2	2	
4	Изделие закладное МН3	1	1	1	1	
5	МН8	1	1	1	1	
6	МН13	5	5	5	5	
7	МН15	2	2	2	2	
8	МН25	2	2	2	2	1.020.1-6 сп. 2-2
9	Ф36 AIII ℓ=720; 5,75 кг	4	4	4	4	без чертежа
10	10 AI ℓ=380; 0,23 кг	2	2	2	2	
11	12 AI ℓ=130; 0,11 кг	6	8	8	8	
12	8 AI ℓ=500, 0,20 кг	2	2	2	2	
13	20 AIII ℓ=1580; 3,90 кг	4				
	25 AIII ℓ=1730; 6,64 кг		4			
	28 AIII ℓ=1820; 8,79 кг			4		
	32 AIII ℓ=1940; 12,24 кг				4	
14	[illegible] AIII ℓ=1100; 0,98 кг	4				
	ℓ=950; 0,84 кг		4			
	ℓ=860; 0,76 кг			4		
	ℓ=710; 0,66 кг				4	
15	Хомут ХМ1	5	5			1.020.1-2с/89 вып 2-14
	ХМ2			5	5	
16	ХМ4	10	10	10	10	1.020.1-6 сп. 2-2
	Масса каркаса, кг	208,29	219,21	227,49	240,85	

Технические требования см. 1.020.1-6 сп 2-2-7 Т.
Арматура класса AI и AIII по ГОСТ 5781-82*
Узлы см. серию 1.020.1-6 сп. 2-3.

Разраб.	Набибулин		08.89
ГИП	Гильман		08.89
Гл. спец.	Горбацкий		08.89
Нач. отд.	Турсунбаев		08.89
Н. контр.	Ременник		08.89

1.020.1-6 сп. 2-2-К18

Каркас пространственный КП14-1... КП14-4

Стадия	Лист	Листов
Р		1

ТашЗНИИЭП

Инв. № подл. | Подп. и дата | Взам. инв. №

1.К. 1.020.1-6 сп

Вып 2-2

Копировала Томашевич

Формат А3

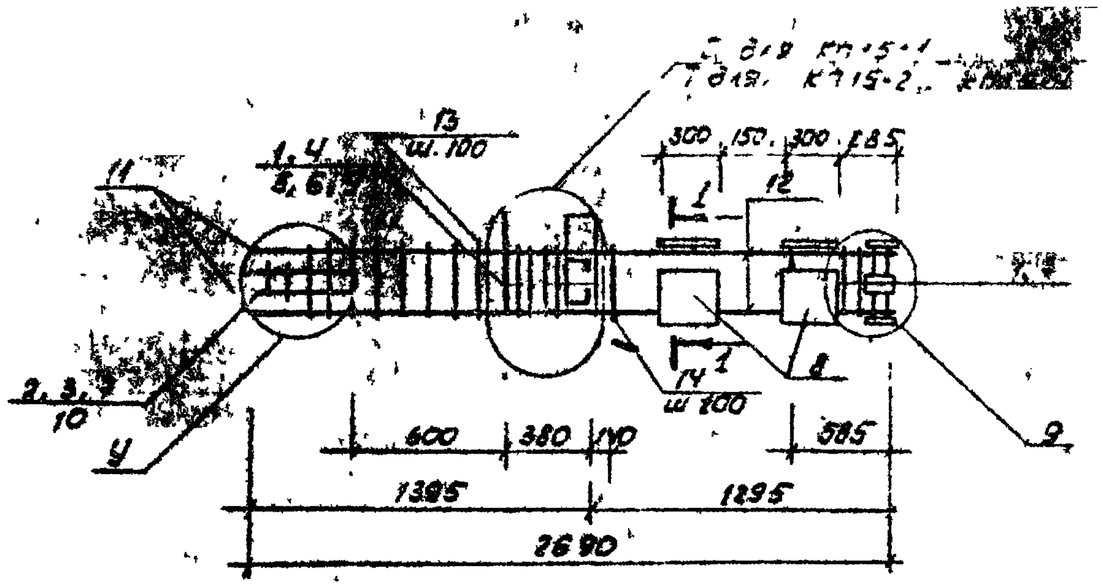

1 - 1

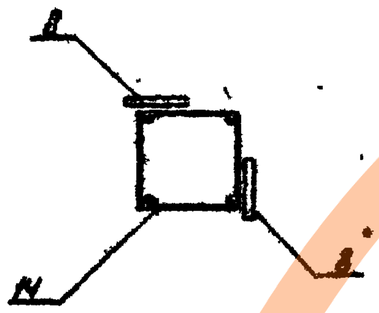

Поз.	Наименование	Кол. на КП15-1				Обозначение документа
		-1	-2	-3	-4	
1	Сетка С1	8	8	8	8	1.020.1-2 [illegible]
2	С2	3	3	3	3	
3	С9	2	2	2	2	
4	Изделие закладное МН5	1	1	1	1	
5	МН8	1	1	1	1	
6	МН10	1	1	1	1	
7	МН13	5	5	5	5	
8	МН17	4	4	4	4	
9	Ф12 АI ℓ=130; 0,11 кг	6	8	8	8	без. черт
10	8 АI ℓ=500, 0,20 кг	2	2	2	2	
11	20 АIII ℓ=1580; 3,90 кг	4				
	25 АIII ℓ=1730; 6,64 кг		4			
	28 АIII ℓ=1820; 8,79 кг			4		
	32 АIII ℓ=1940; 12,24 кг				4	
12	12 АIII ℓ=1100; 0,98 кг	4				
	ℓ=950; 0,84 кг		4			
	ℓ=860; 0,76 кг			4		
	ℓ=740, 0,66 кг				4	
13	Хомут ХМ1	5	5			1.020.1-2с/89 2-14
	ХМ2			5	5	
14	ХМ4	10	10	10	10	1.020.1-6 сп. 2-2.
	Масса каркаса, кг	188,71	199,63	207,91	221,27	

Технические требования см. 1.020.1-6 сп. 2-2-7т
Арматура класса АI и АIII по Гост 5781-82*
Узлы см. серию 1.020.1-6 сп. 2-3

Разраб.	Насибулина		08.89	1.020.1-6 сп. 2-2-К19
Гип	Гильман		08.89	Каркас пространственный КП15-1... КП15-4
Гл. спец.	Горбацкий		08.89	
Нач. отд.	Турсунбаева		08.89	
Н. контр.	Ременник		08.89	

Стадия	Лист	Листов
Р		4

ТашЗНИИЭП

Т.К. 1.020.1-6 сп

Инв. № подл. | Подп. и дата | Взам. инв. №

Выт. 2-2

копировала Томашевич

формат А3

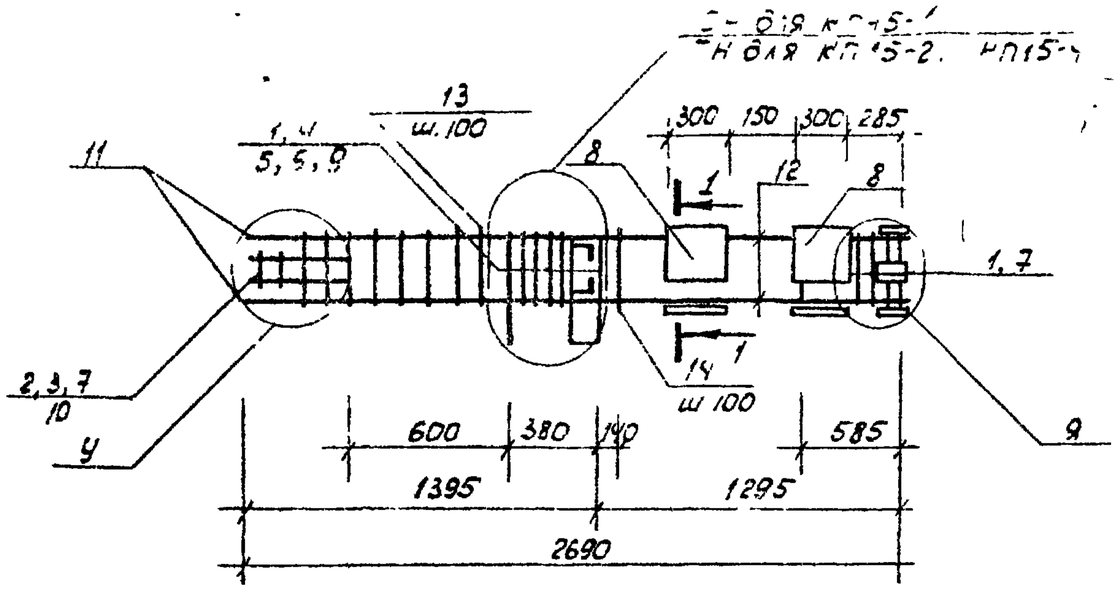

1 - 1

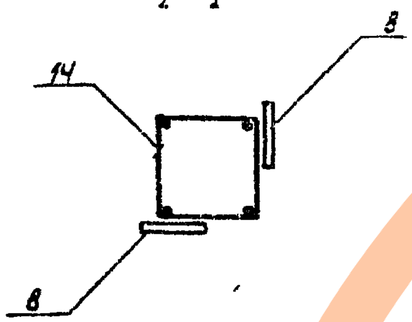

№	Наименование	Кол-во КП15- -1Н	-2Н	-3Н	-4Н	Обозначение документа
1	Сетка С1	8	8	8	8	1.020.1-2с.89 вып.14
2	С2	3	3	3	3	
3	С9	2	2	2	2	
4	Изделие закладное МН5Н	1	1	1	1	
5	МН8	1	1	1	1	
6	МН10	1	1	1	1	
7	МН13	5	5	5	5	
8	МН17	4	4	4	4	
9	Ф12 AI ℓ=130; 0,11 кг	6	8	8	8	без черт.
10	8 AI ℓ=500; 0.20 кг	2	2	2	2	
11	20 AIII ℓ=1580; 3,90 кг	4				
	25 AIII ℓ=1730; 6,64 кг		4			
	28 AIII ℓ=1820; 8,79 кг			4		
	32 AIII ℓ=1940; 12,24 кг				4	
12	12 AIII ℓ=1100; 0,98 кг	4				
	ℓ=950; 0.84 кг		4			
	ℓ=860; 0,76 кг			4		
	ℓ=740; 0,66 кг				4	
13	Хомут ХМ1	5	5			1.020.1-2с/89 вып.2-14
	ХМ2			5	5	
14	ХМ4	10	10	10	10	1.020.1-6 сп. 2-2
	Масса каркаса, кг	188,71	199,63	207,91	224,91	

Технические требования см. 1.020.1-6сп.2-2-ТТ

Арматура класса AI и AIII по ГОСТ 5781-82*

Узлы см. серию 1.020.1-6сп.2-3

Разраб	Насибулина		08.89
ГИП	Гильман		08.89
Гл. спец.	Горбацкий		08.89
Нач. отд.	Турсунбаева		08.89
Н. контр.	Ременник		08.89

1.020.1-6сп.2-2 - К20

Каркас пространственный КП15-1Н...КП15-4Н

Стадия	Лист	Листов
Р		1

ТашЗНИИЭП

https://zavodjbi.com/

Копировала Тонашевич

Формат А3

Вид 2-2

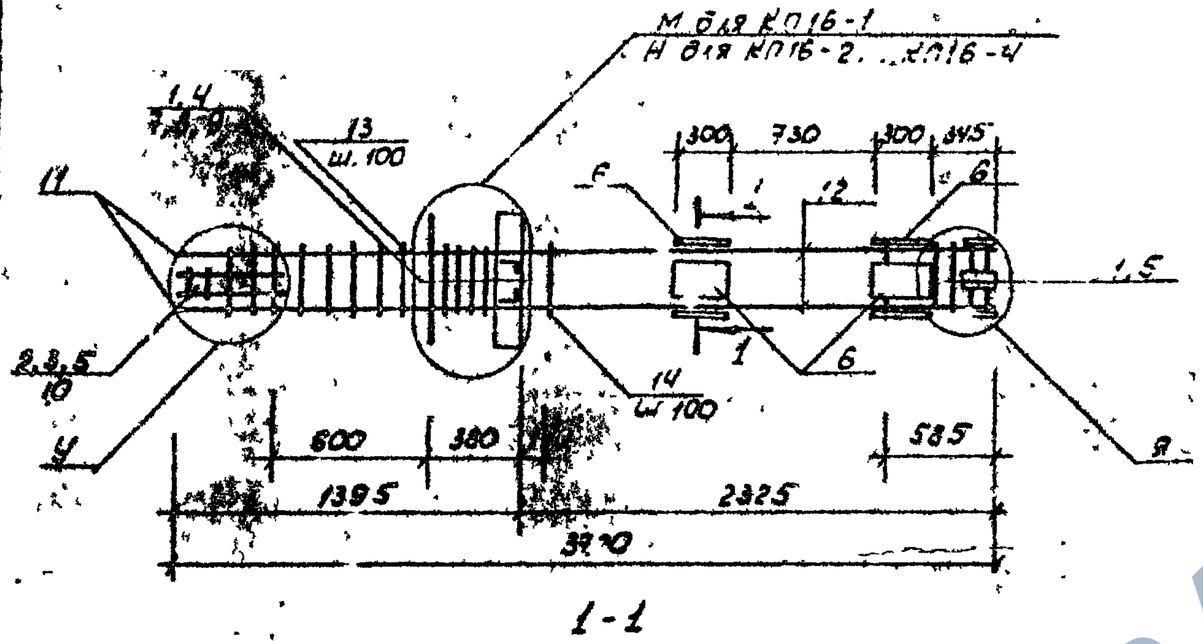

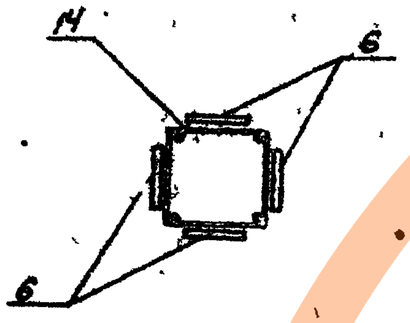

Т.К. 1.020.1-6сп

Инв.№ подл.	Подп. и дата	Взам. инв.№

Поз	Наименование	Кол. на эл.				Обозначение документа
		-1	-2	-3	-4	
1	Сетка С-1	8	8	8	8	1020.1-2сп2-14
2	С 2	2	2	2	2	
3	С 9	2	2	2	2	
4	Изделие закладное МН2	1	1	1	1	
5	" " МН 13	5	5	5	5	
6	" " МН 24	4	4	4	4	1020 1-6сп. 2-2
7	Ф 36 AIII ℓ=720; 5,75 кг	6	6	6	6	без черт.
8	10 AI ℓ=380; 0,23 кг	4	4	4	4	
9	12 AI ℓ=130; 0,11 кг	8	8	8	8	
10	8 AI ℓ=500; 0,20 кг	2	2	2	2	
11	20 AIII ℓ=1580; 3,90 кг	4				
	25 AIII ℓ=1730, 6,64 кг		4			
	28 AIII ℓ=1820, 8,79 кг			4		
	32 AIII ℓ=1940; 12,24 кг				4	
12	12 AIII ℓ=1130; 1,39 кг	4				
	ℓ=1980; 1,76 кг		4			
	ℓ=1690; 1,68 кг			4		
	ℓ=1770; 1,57 кг				4	
13	Хомут ХМ 1	5	5			1.020.1-2сп/89 2-14
	ХМ 2			5	5	
14	ХМ 4	20	20	20	20	1.020.1-6сп 2-2
	Масса каркаса, кг	230,85	241,85	250,13	263,19	

Технические требования см 1020 1-6сп-2-2-ТТ

Арматура класса AI и AIII по Гост 5781-82*

Узлы см. серию 1.020.1-6 сп 2-3

Разраб	Насибуллин		08.89	1.020.1-6 сп. 2-2-КЖ1	
ГИП	Гильман		08.89	Каркас пространственный КП16-1...КП16-4	Стадия: Р; Лист: ; Листов: 1
Гл.спец.	Горбацкий		08.89		
Нач.отд	Турсунбаев		08.89		
Н. контр	Ременник		08.89		ТашЗНИИЭП

копировал Томашевич

формат А3

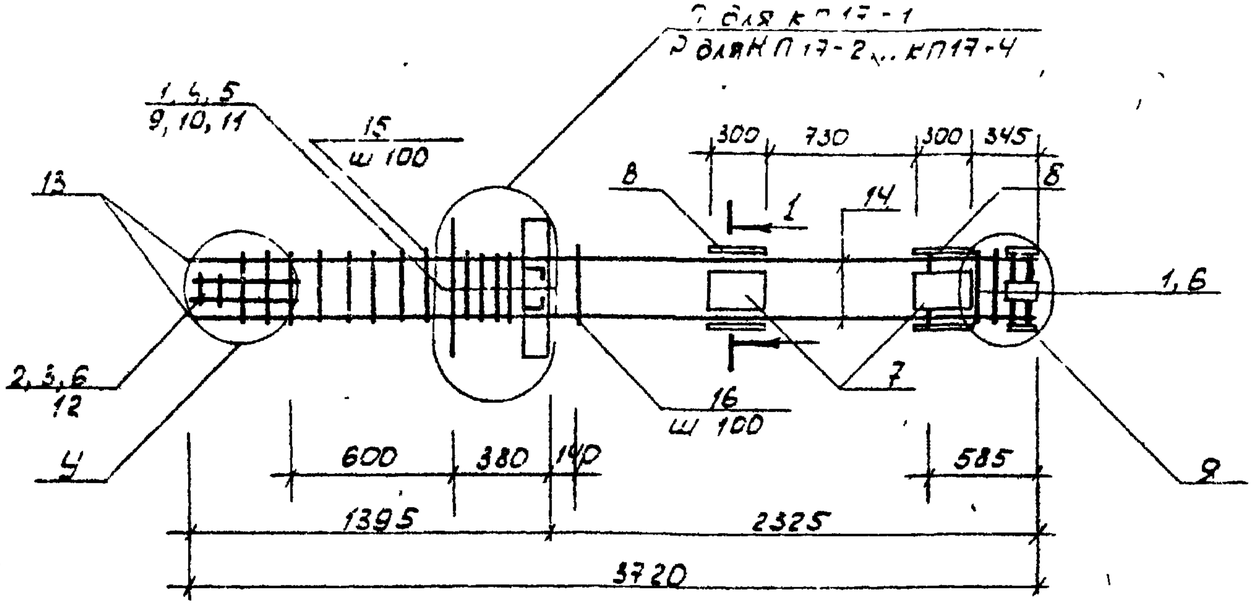

1 - 1

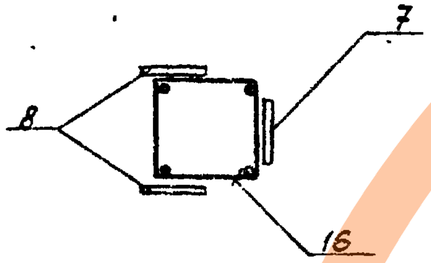

Поз	Наименование	Кол на КП17- -1	-2	-3	-4	Обозначение документа
1	Сетка С1	8	8	8	8	1020.1-2сб/89 2-44
2	С2	3	3	3	3	
3	С9	2	2	2	2	
4	Изделие закладное МН3	1	1	1	1	
5	МН8	1	1	1	1	
6	МН13	5	5	5	5	
7	МН15	2	2	2	2	
8	МН25	2	2	2	2	1.020.1-6сп 2-2
9	Ф36 AIII ℓ=720; 5,75 кг	4	4	4	4	без. черт.
10	10 AI ℓ=380; 0,23 кг	2	2	2	2	
11	12 AI ℓ=130; 0,11 кг	6	8	8	8	
12	8 AI ℓ=500; 0,20 кг	2	2	2	2	
13	20 AIII ℓ=1580; 3,90 кг	4				
	25 AIII ℓ=1730; 6,64 кг		4			
	28 AIII ℓ=1820; 8,79 кг			4		
	32 AIII ℓ=1940; 12,24 кг				4	
14	12 AIII ℓ=2130; 1,89 кг	4				
	ℓ=1980; 1,76 кг		4			
	ℓ=1890; 1,68 кг			4		
	ℓ=1770; 1,57 кг				4	
15	Хомут ХМ1	5	5			1.020.1-2сб/89 2-44
	ХМ2			5	5	
16	ХМ4	20	20	20	20	1.020.1-6сп.2-2
	Масса каркаса, кг	217,03	228,29	236,57	249,93	

Технические требования см. 1-020 1-6сп.2-2-ТТ

Арматура класса AI и AIII по Гост 5781-82*

Узлы см серию 1.020.1-6сп. 2-3

				1.020.1-6сп. 2-2-К22	
Разраб	Насибуллина		08.89	Каркас пространственный КП17-1 ... КП17-4	Стадия: Р; Лист: ; Листов: 1
ГИП	Гильман		08.89		ТашЗНИИЭП
Гл.спец	Горбацкий		08.89		
Нач.отд	Турсунбаева		08.89		
Н.контр	Ременник		08.89		

https://zavodjbi.com/

копировала Томашевич

формат А3

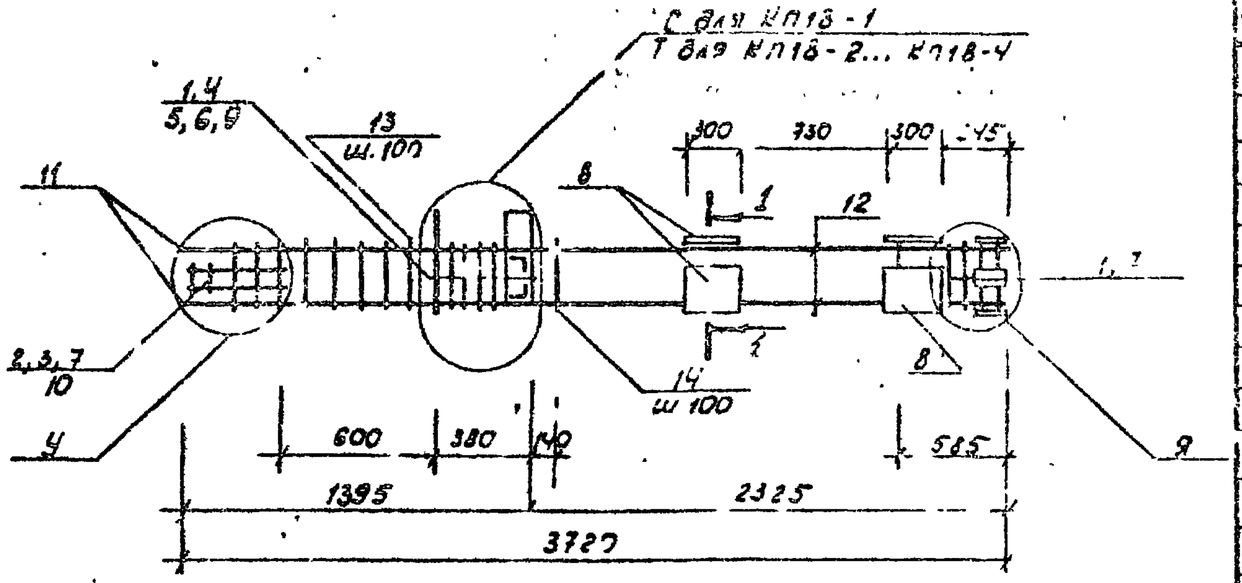

1-1

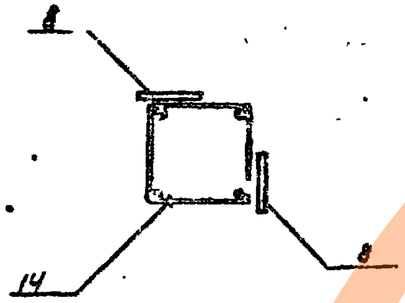

Поз.	Наименование	Кол. на КП18 -1	-2	-3	-4	Обозначение документа
1	Сетка С1	8	8	8	8	1.020.1-2 с/83 2-14
2	С2	3	3	3	3	
3	С9	2	2	2	2	
4	Изделие закладное МН5	1	1	1	1	
5	МН8	1	1	1	1	
6	МН10	1	1	1	1	
7	МН13	5	5	5	5	
8	МН17	4	4	4	4	
9	Ф12 АI ℓ=130; 0,11 кг	6	8	8	8	без черт
10	8 АI ℓ=500, 0,20 кг	2	2	2	2	
11	20 АIII ℓ=1580; 3,90 кг	4				
	25 АIII ℓ=1730; 6,64 кг		4			
	28 АIII ℓ=1820; 8,19 кг			4		
	32 АIII ℓ=1940; 12,24 кг				4	
12	12 АIII ℓ=2130; 1,89 кг	4				
	ℓ=1980; 1,76 кг		4			
	ℓ=1890; 1,68 кг			4		
	ℓ=1770; 1,57 кг				4	
13	Хомут ХМ1	5	5			1.020.1-2 с/89 2-14
	ХМ2			5	5	
14	ХМ4	20	20	20	20	1.020.1-6 сп. 2-2
	Масса каркаса, кг	197,45	208,71	216,99	230,35	

Технические требования см. 1.020.1-6 сп. 2-2-ТТ

Арматура класса АI и АIII по Гост 5781-82*

Узлы см. серию 1.020.1-6 сп. 2-3

Разраб.	Насибулина		08.89	1.020.1-6 сп. 2-2-К 23
ГИП	Гильман		08.89	Каркас пространственный КП18-1... КП18-4
Гл. спец.	Горбацкий		08.89	
Нач. отд.	Турсунбаев		08.89	
Н. контр.	Ременник		08.89	

Стадия	Лист	Листов
Р		1

ТашЗНИИЭП

Т.К. 1.020.1-6 сп. Вып. 2-2

Инв. № подл. | Подп. и дата | Взам. инв. №

копировала Томашевич

формат А3

https://zavodjbi.com/

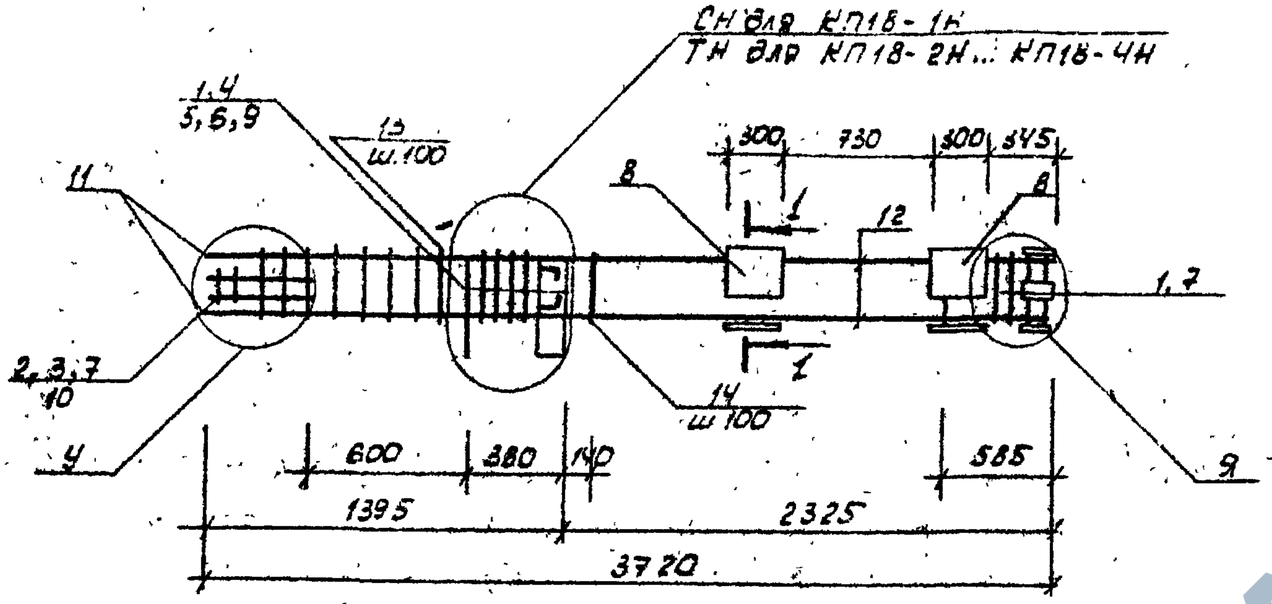

1-1

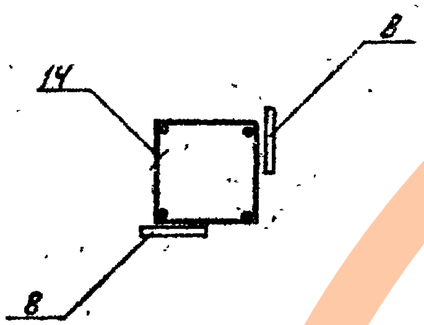

Поз.	Наименование	Кол. на КП18- 1Н	-2Н	-3Н	-4Н	Обозначение документа
1	Сетка С1	8	8	8	8	1.020.1-20/89 2-14
2	С2	3	3	3	3	
3	С9	2	2	2	2	
4	Изделие закладное МН5Н	1	1	1	1	
5	МН8	1	1	1	1	
6	МН10	1	1	1	1	
7	МН13	5	5	5	5	
8	МН17	4	4	4	4	
9	ф12 AI ℓ=130; 0,11 кг	6	8	8	8	без черт.
10	8 AI ℓ=500; 0,20 кг	2	2	2	2	
11	20 A III ℓ=1580; 3,90 кг	4				
	25 A III ℓ=1730; 6,64 кг		4			
	28 A III ℓ=1820; 8,79 кг			4		
	32 A III ℓ=1940; 12,24 кг				4	
12	12 A III ℓ=2130; 1,89 кг	4				
	ℓ=1980; 1,76 кг		4			
	ℓ=1830; 1,68 кг			4		
	ℓ=1770; 1,57 кг				4	
13	Хомут ХМ1	5	5			1.020.1-20/89 2-14
	ХМ2			5	5	
14	ХМ4	20	20	20	20	1.020.1-6 сп. 2-2
	Масса каркаса, кг	197,45	208,71	216,99	235,35	

Технические требования см. 1.020.1-6 сп. 2-2-ТТ.

Арматура класса AI и AIII по ГОСТ 5781-82*

Узлы см. серию 1.020.1-6 сп. 2-3

Разраб.	Насибуллина		08.89
ГИП	Гильман		08.89
Гл. спец.	Горбацкий		08.89
Нач. отд.	Турсунбаева		08.89
Н. контр.	Ременник		08.89

1.020.1-6 сп. 2-2-К24

Каркас пространственный КП18-1Н ... КП18-14Н

Стадия	Лист	Листов
Р		1

ТашЗНИИЭП

https://zavodjbi.com/

Копировала Томашевич

Формат А3

Инв. № подл. | Подп. и дата | Взам. инв. №

Инв. № дубл. 2-2

1.К. 1.020.1-6 сп.

Вып. 2-2

Т.К. 1.020.1-6сп

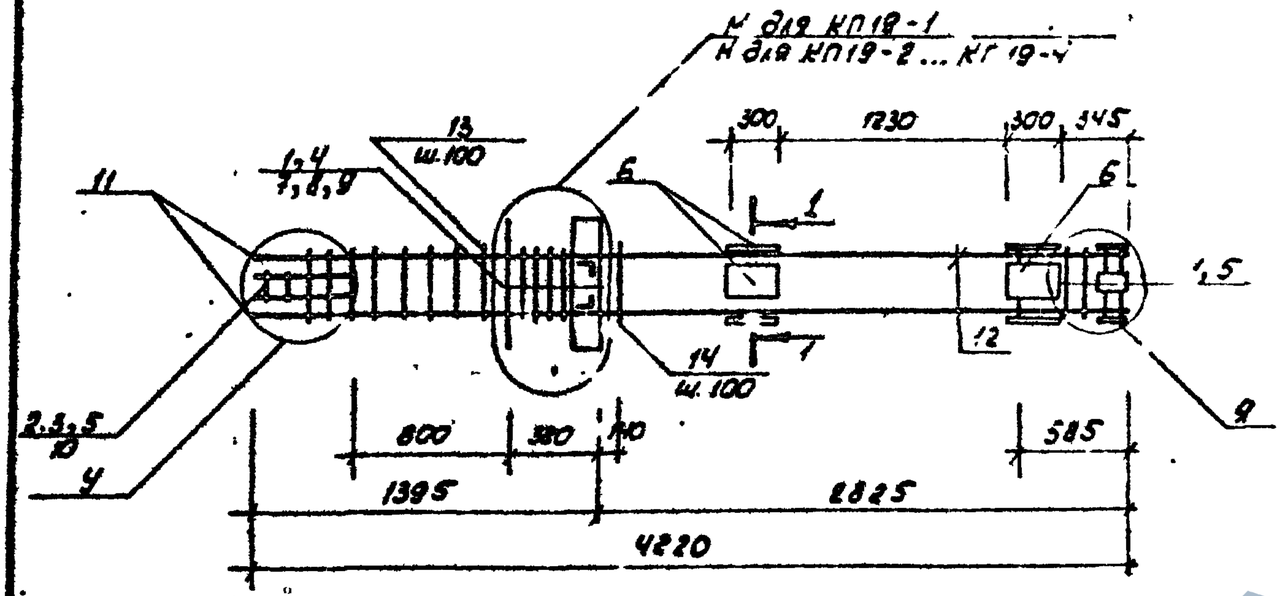

1-1

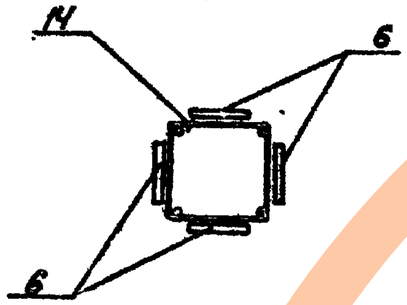

Поз.	Наименование	Кол. на КП-9- -1	-2	-3	-4	Обозначение документа
1	Сетка С1	8	8	8	8	1.020.1-2с/89 2-14
2	С2	3	3	3	3	
3	С9	2	2	2	2	
4	Изделие закладное МН2	1	1	1	1	
5	МН13	5	5	5	5	
6	МН24	4	4	4	4	1.020.1-6сп 2-2
7	ф 36 AIII ℓ=720; 5,75 кг	6	6	6	6	без черт.
8	10 AI ℓ=380; 0,23 кг	4	4	4	4	
9	12 AI ℓ=130; 0,11 кг	8	8	8	8	
10	8 AI ℓ=500; 0,20 кг	2	2	2	2	
11	20 AIII ℓ=1580; 3,90 кг	4				
	25 AIII ℓ=1730; 6,64 кг		4			
	28 AIII ℓ=1820; 8,79 кг			4		
	32 AIII ℓ=1940; 12,24 кг				4	
12	12 AIII ℓ=2630; 2,33 кг	4				
	ℓ=2480; 2,2 кг		4			
	ℓ=2390; 2,12 кг			4		
	ℓ=2270; 2,02 кг				4	
13	Хомут ХМ1	5	5			1.020.1-2с/89 2-14
	ХМ2			5	5	
14	Х1'4	25	25	25	25	1.020.1 6сп. 2-2
	Масса каркаса, кг	236,37	246,43	255,73	269,09	

Технические требования см 1.020.1-6сп.2-2-ТТ

Арматура класса AI и AIII по ГОСТ 5781-82*

Узлы см. серию 1.020.1-6сп. 2-3

Инв.№ подл. | Подп. и дата | Взам. инв.№

Разраб.	Насибуллин		08.89
ГИП	Гильман		08.89
Н.контр.	Гарбацкий		08.89
Нач.отд.	Турсунбаев		08.89
Н.контр.	Семенник		08.89

1.020.1-6сп.2-2-К25

Каркас пространственный КП19-1 ... КП19-4

Стадия	Лист	Листов
Р		1

ТашЗНИИЭП

Копировал Томашевич

Формат А3

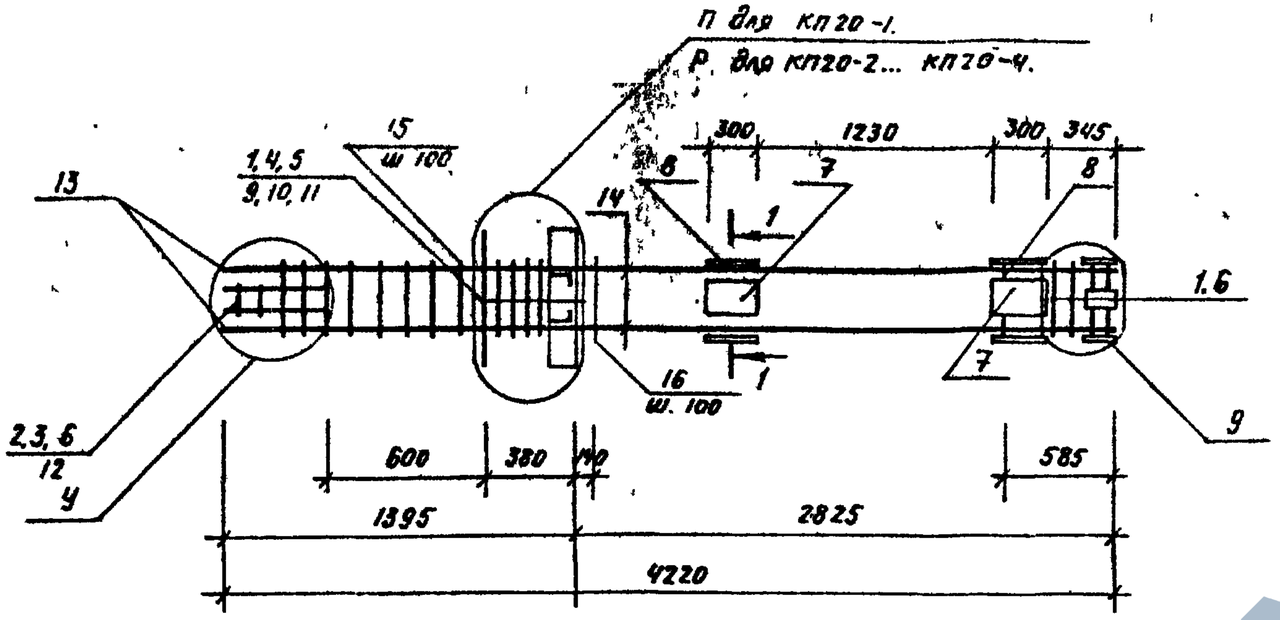

1-1

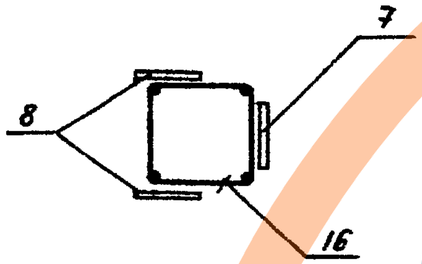

Поз	Наименование	Кол на КП20- -1	-2	-3	-4		Обозначение документа
1	Сетка С1	8	8	8	8		1.020.1-2с/89 2-14
2	С2	3	3	3	3		
3	С9	2	2	2	2		
4	Изделие закладное МН3	1	1	1	1		
5	МН8	1	1	1	1		
6	МН13	5	5	5	5		
7	МН15	2	2	2	2		
8	МН25	2	2	2	2		1.020.1-6 сп. 2-2.
9	ф36 А III. ℓ = 720; 5,75 кг	4	4	4	4		без черт.
10	10 АI ℓ = 380; 0,23 кг	2	2	2	2		
11	12 АI ℓ = 130; 0,11 кг	6	8	8	8		
12	8 АI ℓ = 500; 0,20 кг	2	2	2	2		
13	20 АIII ℓ = 1580; 3,90 кг	4					
	25 АIII ℓ = 1730; 6,64 кг		4				
	28 АIII ℓ = 1820; 8,79 кг			4			
	32 АIII ℓ = 1940; 12,24 кг				4		
14	12 АIII ℓ = 2630; 2,83 кг	4					
	ℓ = 2480; 2,20 кг		4				
	ℓ = 2390; 2,12 кг			4			
	ℓ = 2270; 2,02 кг.				4		
15	ХМ1	5	5				1.020.1-2с/89 2-14
	ХМ2			5	5		
16	ХМ4	25	25	25	25		1.020.1-6 сп. 2-2.
	Масса каркаса, кг	222,59	233,87	242,17	255,53		

Технические требования см. 1.020.1-6 сп. 2-ТТ.

Арматура класса АI и АIII по ГОСТ 5781-82 *.

Узлы см. серию 1.020.1-6 сп. 2-3.

Разраб	Насибулина		08.89
ГИП	Гильман		08.89
Гл. спец	Горбацкий		08.89
Нач отд	Турсунбаева		08.89
Н. контр	Ременник.		08.89

1.020.1-6 сп. 2-2-К26.

Каркас пространственный.

КП.20-1... КП20-4.

Стадия	Лист.	Листов
Р		1

ТАШ ЗНИИЭП

Т.К. 1.020.1-6 сп

Инв. № подл. | Подпись и дата | Взам. инв.

Копировала /Панина/ Формат А1

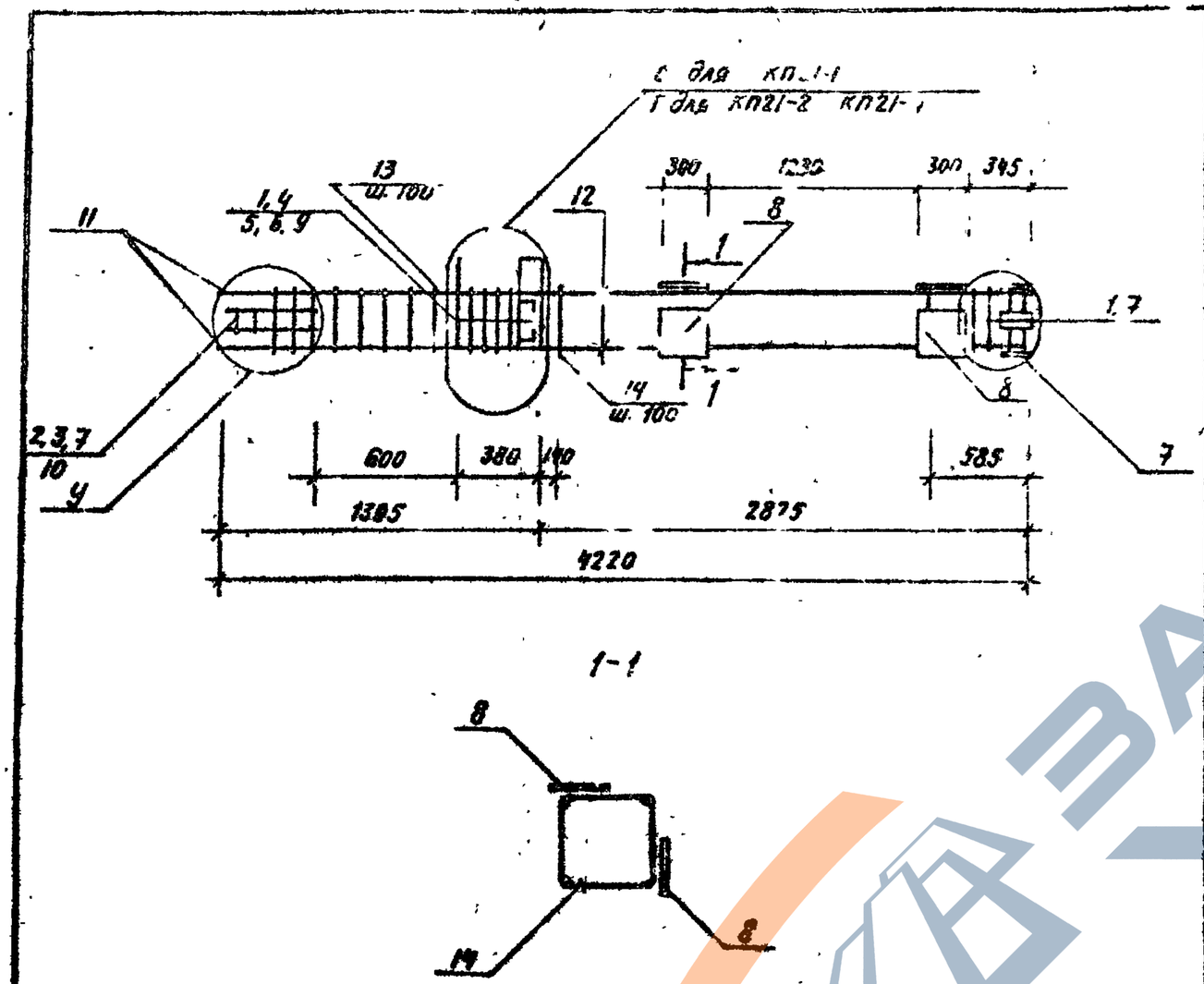

По-	Наименование	Кол. на КПГ-1	-2	-3	-4		Обозначение документов
1	Сетка С1	8	8	8	8		1.020.1-2С/89 2-14
2	С2	3	3	3	3		
3	С9	2	2	2	2		
4	Изделие закладное МН5	1	1	1	1		
5	МН8	1	1	1	1		
6	МН10	1	1	1	1		
7	МН13	5	5	5	5		
8	МН17	4	4	4	4		
9	ф.12АI ℓ=130; 0,11 кг	6	8	8	8		без черт.
10	8АI ℓ=500; 0,20 кг	2	2	2	2		
11	10АIII ℓ=1580; 3,90 кг	4					
	25АIII ℓ=1730; 6,64 кг		4				
	28АIII ℓ=1820; 8,79 кг			4			
	32АIII ℓ=1940; 12,24 кг				4		
12	12АIII ℓ=2630; 2,33 кг	4					
	ℓ=2480; 2,20 кг		4				
	ℓ=2390; 2,12 кг			4			
	ℓ=2770; 2,02 кг				4		
13	Хомут ХМ1	5	5				1.020.1-2С/89 2-1 4
	ХМ2			5	5		
14	ХМ4	25	25	25	25		1.020.1-6СП 2-2.
	Масса каркаса, кг	203,01	214,29	222,59	231,35		

Технические требования см. 1.020.1-6СП.2-2-ТТ.

Арматура класса АI и АIII по ГОСТ 5781-82 *.

Узлы см. серию 1.020.1-6СП.2-3.

Разраб.	Насибулина		08.89
ГИП	Гильман		08.89
Гл. спец.	Горбацкий		08.89
Нач. отд.	Турсунбаева		08.89
Н. контр.	Ременник		08.89

1.020.1-6СП.2-2-К27.

Каркас пространственный. КП21-1 ... КП21-4.

Стадия	Лист	Листов
Р		1

ТАШЗНИИЭП

Т.К. 1.020.1-6сп Вып. 2-2

Инв. № подл. | Подпись и дата | Взам. инв.

Копировала / Панишина / Формат А3.

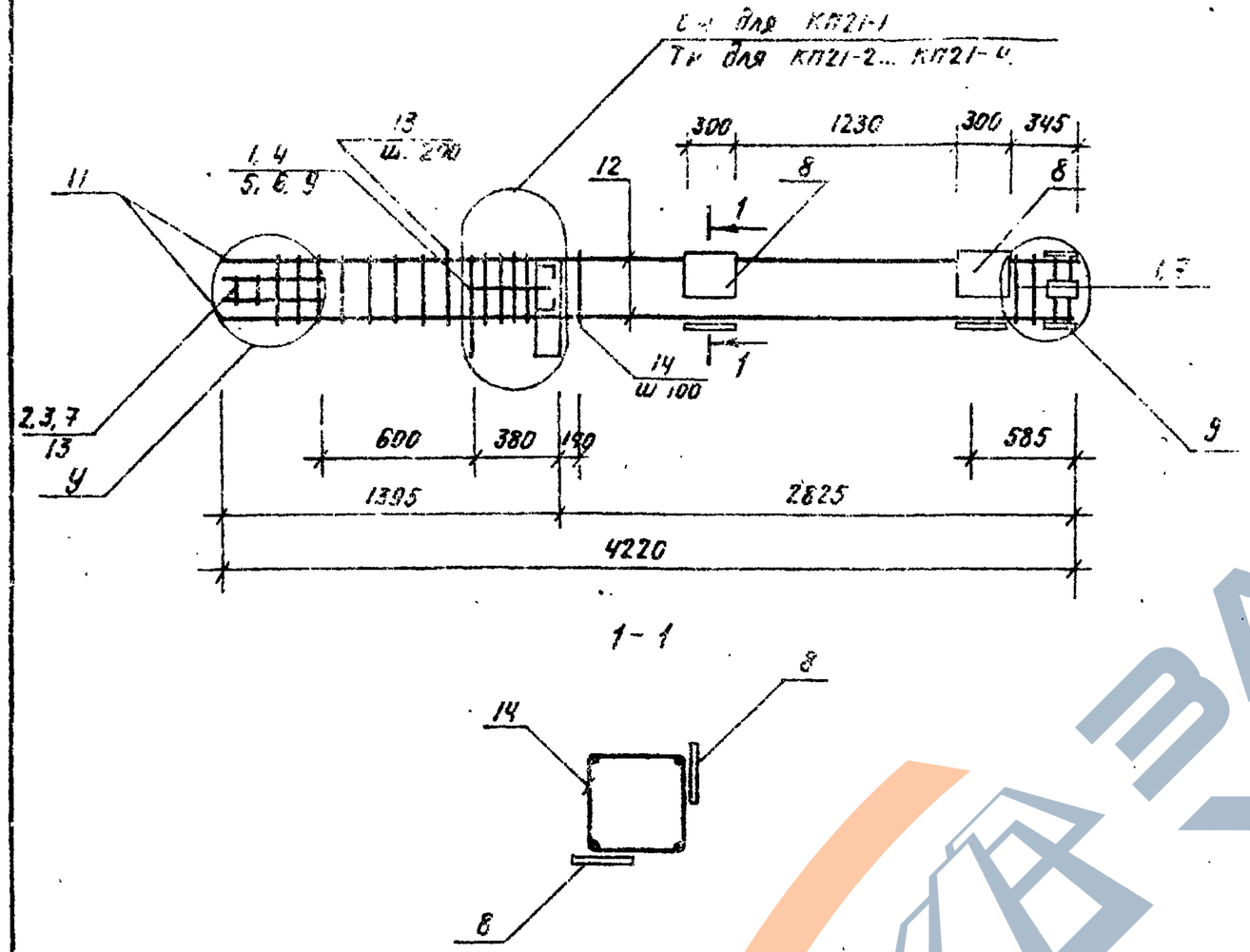

Поз.	Наименование	Кол. на КП21- -1Н	-2Н	-3Н	4Н		Обозначение документа
1	Сетка С1	8	8	8	8		1.020.1-2 с/89 2-14
2	С2	3	3	3	3		
3	С3	2	2	2	2		
4	Изделие закладное МН5Н	1	1	1	1		
5	МН8	1	1	1	1		
6	МН10	1	1	1	1		
7	МН13	5	5	5	5		
8	МН17	4	4	4	4		
9	ф12 АI. ℓ=130; 0,11 кг	6	8	8	8		без. черт.
10	8 АI ℓ=500; 0,20 кг	2	2	2	2		
11	20 АIII ℓ=1580; 3,90 кг	4					
	25 АIII ℓ=1730; 6,64 кг		4				
	28 АIII ℓ=1820; 8,79 кг			4			
	32 АIII ℓ=1940; 12,24 кг				4		
12	12 АIII ℓ=2630; 2,33 кг	4					
	ℓ=2480; 2,20 кг		4				
	ℓ=2390; 2,12 кг			4			
	ℓ=2270; 2,02 кг				4		
13	Хомут ХМ1	5	5				1.020.1-2 с/89 2-14
	ХМ2			5	5		
14	ХМ4	25	25	25	25		1.020.1-6 сп. 2-2.
	Масса каркаса, кг	203,01	214,29	222,59	235,95		

Технические требования см. 1.020.1-6 сп. 2-2-ТТ.
Арматура класса АI и АIII по ГОСТ 5781-82*.
Узлы см. серию 1.020.1-6 сп. 2-3.

Разраб.	Насибулина		08.89
ГИП	Гильман		08.89
Гл.спец.	Горбацкий		08.89
Нач.отд.	Турсунбаева		08.89
Н.контр.	Ременник		08.89

1.020.1-6 сп.2-2-К28.

Каркас пространственный.
КП21-1Н ... КП21-4Н.

Стадия	Лист	Листов
Р		

ТАШ ЗНИИЭП

Т.К. 1.020.1-6 сп

Инв. № подл. | Подпись и дата | Взам. инв. №

Копировала /Панишина/ Формат А3

Вып. 2-2

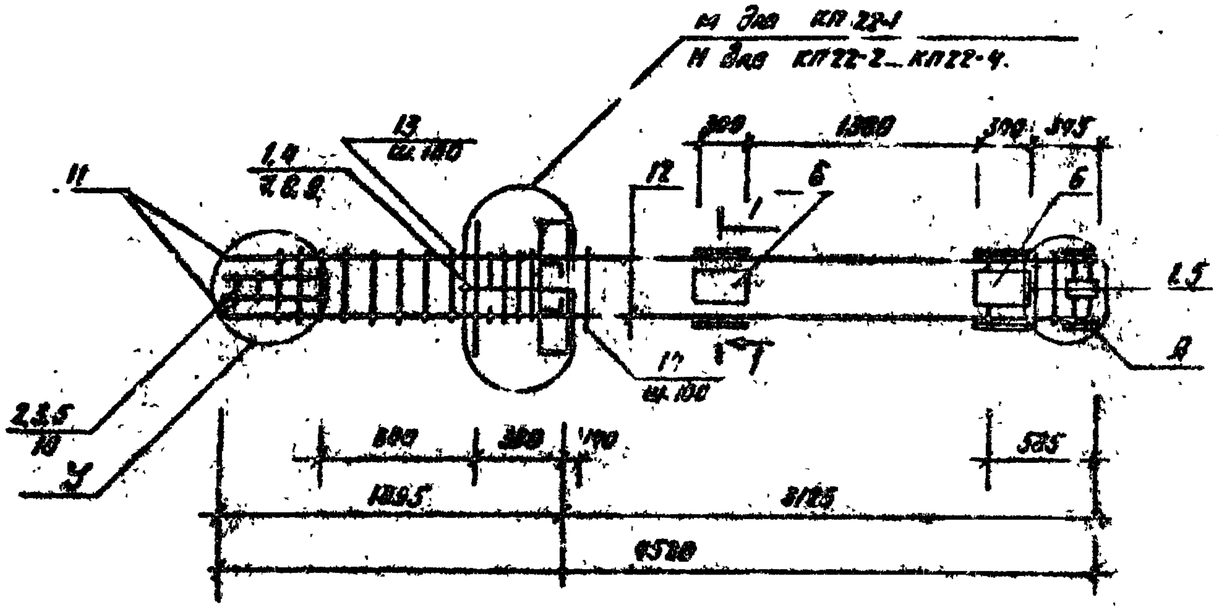

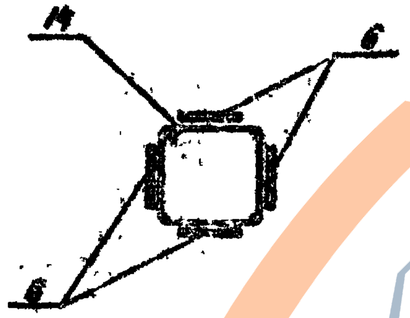

Поз.	Наименование		Кол. на элем. КП22- -1	-2	-3	-4	Обозначение документа
1	Сетка	С1	8	8	8	8	1.020.1-2с/2-14
2		С2	3	3	3	3	
3		С3	2	2	2	2	
4	Изделие закладное	МН2	1	1	1	1	
5		МН13	3	5	5	5	
6		МН24	4	4	4	4	1.020.1-6 вып.2-1
7	⌀36 А-II	ℓ=720; 5.75кг	6	6	6	6	Для серии:
8	10 АI	ℓ=380; 2.34кг	4	4	4	4	
9	12 АI	ℓ=130; 2.31кг	8	8	8	8	
10	8 АI	ℓ=300; 0.29кг	2	2	2	2	
11	20 АIII	ℓ=3500; 3.80кг	1				
	25 АIII	ℓ=1350; 6.69кг		1			
	28 АIII	ℓ=1870; 8.78кг			1		
	32 АIII	ℓ=1900; 12.29кг				1	
12	12 АIII	ℓ=2030; 2.88кг	4				
		ℓ=2780; 2.47кг		4			
		ℓ=2530; 2.25кг			4		
		ℓ=2370; 2.28кг				4	
13	Анкерная	КМ1	5	5			1.020.1-2с/2-14
		КМ2			5	5	
14		КМ4	28	28	28	28	1.020.1-6 сп. 2-2
	Масса каркаса, кг		338.65	338.65	340.05	341.45	

Технические требования см. 1.020.1-6 сп.2-2-ТТ.

Арматура класса AI и AIII по ГОСТ 5781-82*.

Узлы см. серию 1.020.1-6 сп. 2-3.

Разраб.	Засидубная		28.12
ГИП	Гильман		06.01
Гл.спец.	Горбацкая		28.12
Нач.отд.	Туркенбаев		28.12
Н.контр.	Демьянюк		28.12

1.020.1-6 сп.2-2-К 29.

Каркас пространственный КП22-1 ...КП22-4.

Стадия	Лист	Листов
Р		1

ТашЗНИИЭП

Инв.№ подл. | Подпись и дата | Взам.инв.№

Т.К. 1.020.1-6 сп

Копировал Грешнику Формат А3.

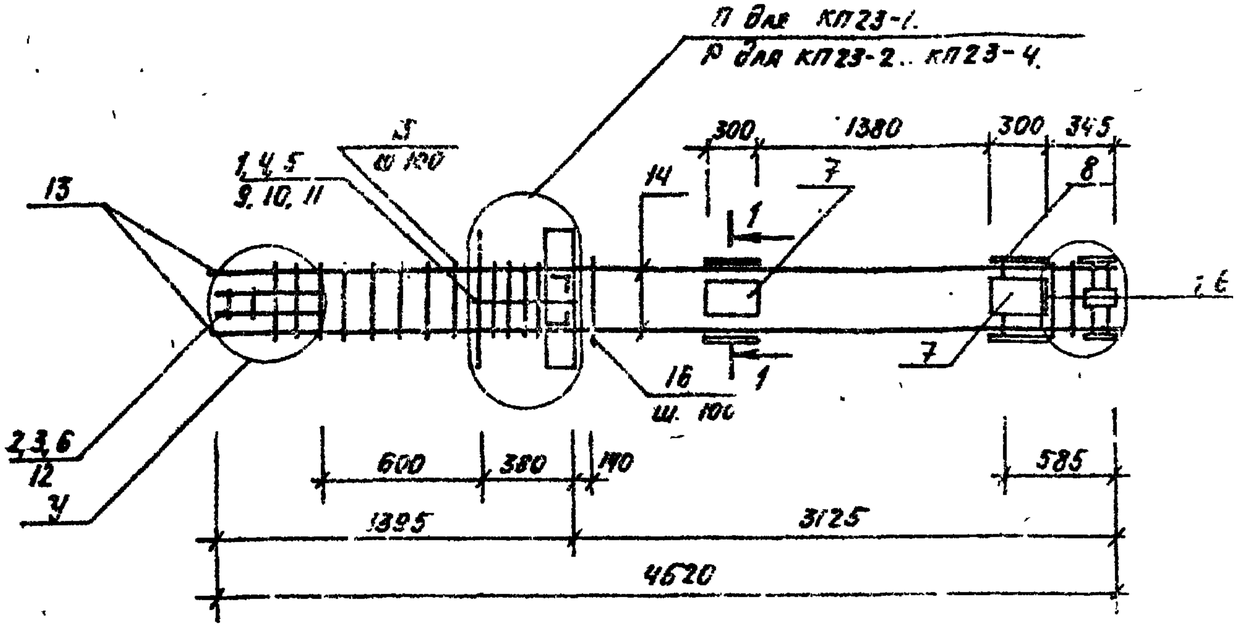

1-1

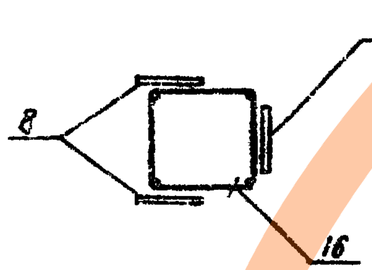

Технические требования 1.020.1-6СП.2-2-ТТ.

Арматура класса AI и AIII по ГОСТ 5781-82*

Узлы см. серию 1.020.1-6СП 2-3.

Поз	Наименование	Кол на КП23- -1	-2	-3	-4		Обозначение документа
1	Сетка С1	8	8	8	8		1.020.1-2С/2-88
2	С2	3	3	3	3		
3	С3	2	2	2	2		
4	Изделие закладное МН3	1	1	1	1		
5	МН6	1	1	1	1		
6	МН13	5	5	5	5		
7	МН15	2	2	2	2		
8	МН25	2	2	2	2		1.020.1-6СП.2-2
9	ф36 AIII ℓ=720; 5,75кг	4	4	4	4		Без черт.
10	10 AI ℓ=380; 0,23кг	2	2	2	2		
11	12 AI ℓ=130; 0,11кг	8	8	8	8		
12	8 AI ℓ=500; 0,20кг	2	2	2	2		
13	20 AIII ℓ=1580; 3,90кг	4					
	25 AIII ℓ=1730; 6,64кг		4				
	28 AIII ℓ=1820; 8,79кг			4			
	32 AIII ℓ=1940; 12,24кг				4		
14	12 AIII ℓ=2930; 2,60кг	4					
	ℓ=2780; 2,47кг		4				
	ℓ=2690; 2,39кг			4			
	ℓ=2570; 2,28кг				4		
15	Хомут Х141	5	5				1.020.1-2С/2-88
	Х142			5	5		
16	Х44	28	28	28	28		1.020.1-6СП.2-2
	Масса каркаса, кг	224,87	236,13	244,51	257,87		

				1.020.1-6СП.2-2-К30.			
Разраб.	Насибуллина		08.89	Каркас пространственный КП23-1 ... КП23-4.	Стадия	Лист	Листов
ГИП	Гильман		08.89		Р		
Гл. спец.	Горбацкий		08.89		ТашЗНИИЭП		
Нач. отд.	Турсунбаев		08.89				
Н. контр.	Ременник		08.89				

Инв. № подл. | Подпись и дата | Взам. инв. №

Т.К. 1.020.1-6 сп

Вып. 2-2

https://zavodjbi.com/

Копировал (техника) Формат А4

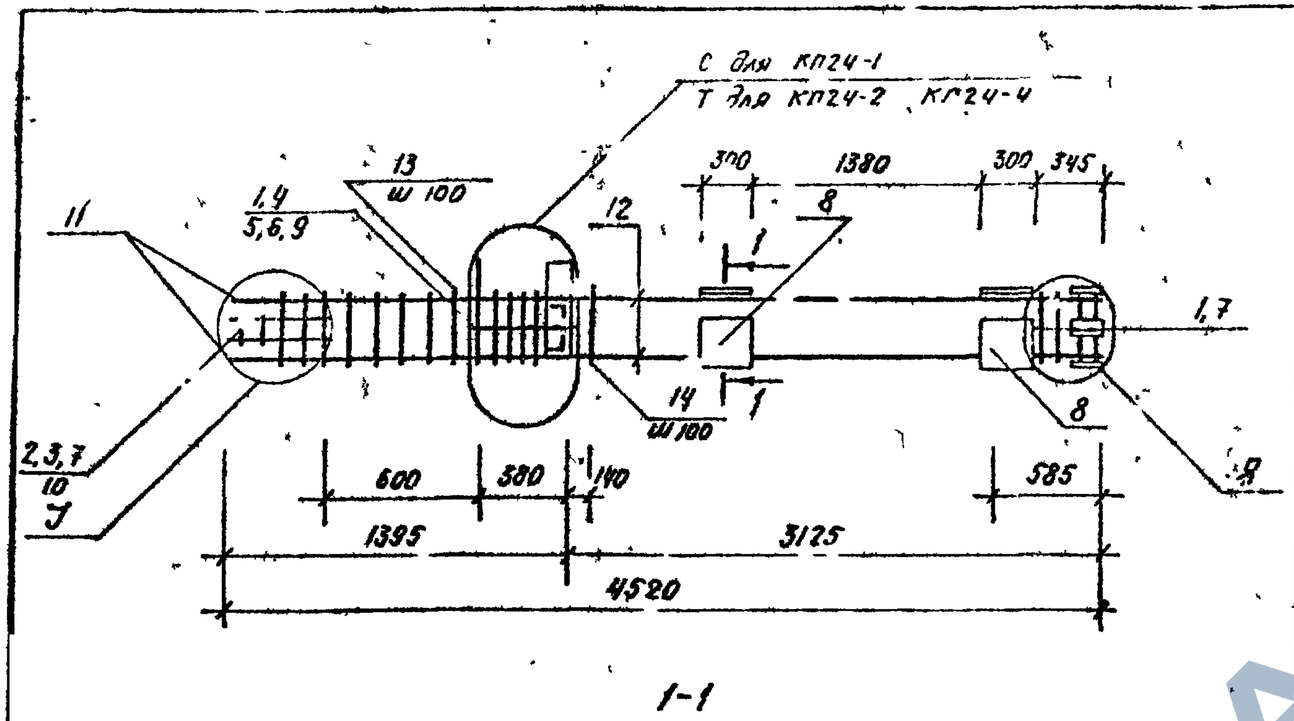

1-1

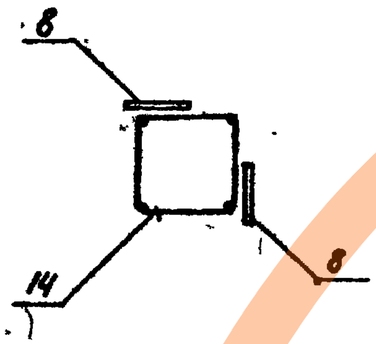

Поз	Наименование	КЭ-1	КЭ-2	КЭ-3	КЭ-4	Обозначение документа
1	Сетка С1	2	8	8	8	1.020.1-2с/89-14
2	С2	3	3	3	3	
3	С3	2	2	2	2	
4	Изделие закладное МН5	1	1	1	1	
5	МН8	1	1	1	1	
6	МН10	1	1	1	1	
7	МН3	5	5	5	5	
8	МН17	4	4	4	4	
9	ф12 AI ℓ=130; 0,11 кг	6	8	8	8	без черт.
10	8 AI ℓ=500; 0,20 кг	2	2	2	2	
11	20 AIII ℓ=1580; 3,90 кг	4				
	25 AIII ℓ=1730; 6,64 кг		4			
	28 AIII ℓ=1820; 8,79 кг			4		
	32 AIII ℓ=1940; 12,24 кг				4	
12	12 AIII ℓ=2930; 2,60 кг	4				
	ℓ=2780; 2,47 кг		4			
	ℓ=2690; 2,39 кг			4		
	ℓ=2570; 2,28 кг				4	
13	Хомут XM1	5	5			1.020.1-2с/89-14
	XM2			5	5	
14	XM4	28	28	28	28	1.020.1-6сп.2-2.
	Масса каркаса, кг	205,29	216,65	224,93	238,29	

Технические требования см. 1.020.1-6сп.2-2-ТТ.

Арматура класса AI и AIII по ГОСТ 5781-82*

Узлы см. серию 1.020.1-6сп.2-3.

Инв.№ подл. | Подпись и дата | Взам. инв.№

Т.К. 1.020.1-6сп

Разраб.	Насибулина		08.89
ГИП	Гильман		08.89
Гл.спец.	Горбацкий		08.89
Нач.отд.	Турсунбаева		08.89
Н.контр.	Ременник		08.89

1.020.1-6сп.2-2-КЗ1.

Каркас пространственный. КП24-1... КП24-4.

Стадия	Лист	Листов
Р		1

ТашЗНИИЭП

Копировала /Панкина/ Формат А3.

https://zavodjbi.com/

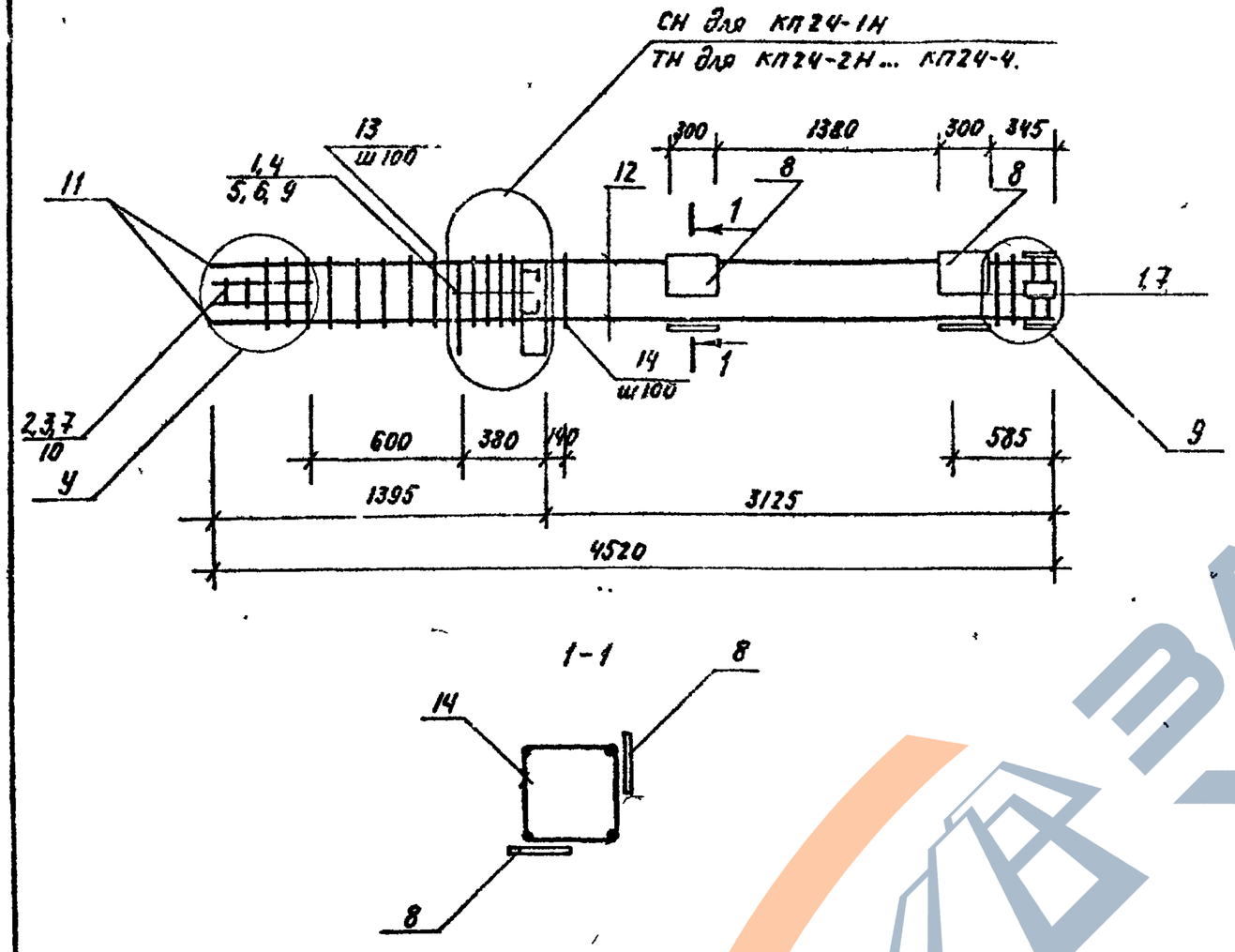

Поз	Наименование	Кол. на КП24- -1Н	2Н	-3Н	-4Н		Обозначение документа
1	Сетка С1	8	8	8	8		1.020.1-2 с/89 2-14
2	С2	3	3	3	3		
3	С9	2	2	2	2		
4	Изделие закладное МН5Н	1	1	1	1		
5	МН8	1	1	1	1		
6	МН10	1	1	1	1		
7	ИН13	5	5	5	5		
8	МН17	4	4	4	4		
9	ф 12 АI ℓ=130, 0,11 кг	6	8	8	8		без. черт.
10	ф 8 АI ℓ=500; 0,20 кг	2	2	2	2		
11	ф 20 АIII ℓ=1580; 3,90 кг	4					
	ф 25 АIII ℓ=1730; 6,64 кг		4				
	ф 28 АIII ℓ=1820; 8,79 кг			4			
	ф 32 АIII ℓ=1940; 12,24 кг				4		
12	12 АIII ℓ=2930; 2,60 кг	4					
	ℓ=2780; 2,48 кг		4				
	ℓ=2690; 2,39 кг			4			
	ℓ=2570; 2,28 кг.				4		
13	Хомут ХМ1	5	5				1.020.1-2 с/89 2-14
	ХМ2			5	5		
14	ХМ4	28	28	28	28		1.020.1-6 СП 2-2.
	Масса каркаса, кг	205,29	216,65	224,93	238,29		

Технические требования см. 1.020.1-6 СП 2-2-ТТ.

Арматура класса АI и АIII по ГОСТ 5781-82 *

Узлы см. серию 1.020.1-6 СП. 2-3.

Разраб.	Насибулина		08.89	1.020.1-6 СП. 2-2-К32.
ГИП	Гильман		08.89	Каркас пространственный КП24-1Н...КП24-4Н.
Гл. спец.	Горбацкий		08.89	Стадия: Р; Лист; Листов: 1
Нач. отд.	Турсунбаева		08.89	ТАШЗНИИЭП
Н. контр.	Ременник		08.89	

Инв. № подл. | Подпись и дата | Взам. инв. №

Копировала /Панишина/ Формат А3

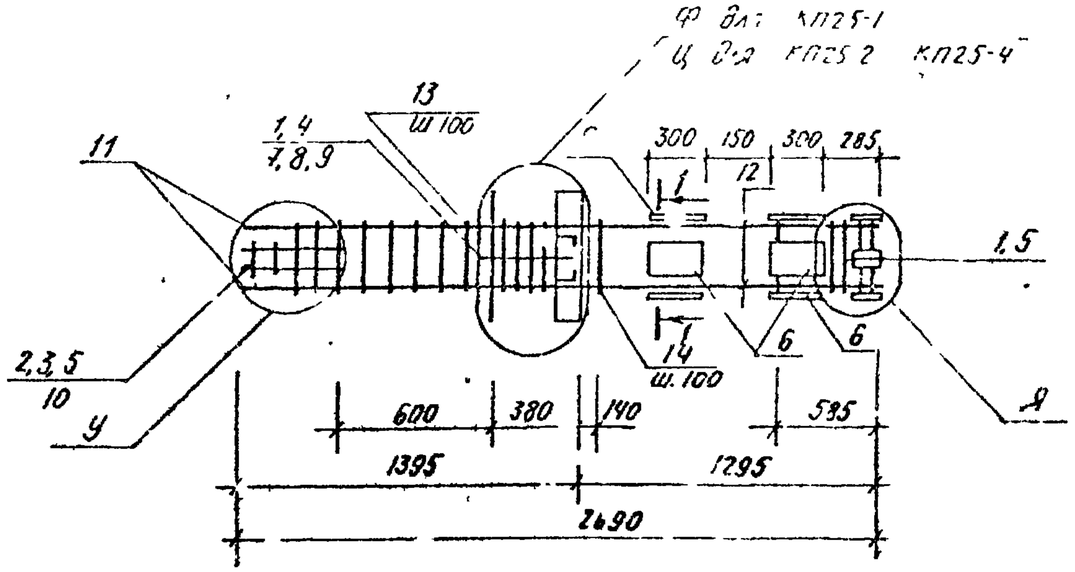

1-1

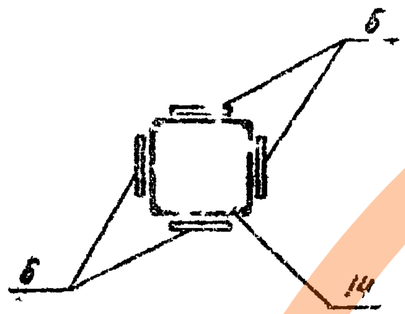

Поз.	Наименование	Кол. на КП25- -1	-2	-3	-4	Обозначение документа
1	Сетка С1	8	8	8	8	1.020.1-2С/89 2-14
2	С2	3	3	3	3	
3	С9	2	2	2	2	
4	Изделие закладное Мн2	1	1	1	1	
5	МН13	5	5	5	5	
6	МН24	4	4	4	4	1.020.1-6 СП 2-2
7	ф 36 АIII ℓ = 720; 5,75 кг	8	8	8	8	без черт
8	10 АI ℓ = 380; 0,23 кг	4	4	4	4	
9	12 АI ℓ = 130; 0,11 кг	8	8	8	8	
10	8 АI ℓ = 500; 0,20 кг	2	2	2	2	
11	20 АIII ℓ = 1580; 3,90 кг	4				
	25 АIII ℓ = 1730; 6,64 кг		4			
	28 АIII ℓ = 1820; 8,79 кг			4		
	32 АIII ℓ = 1940; 12,24 кг				4	
12	12 АIII ℓ = 1100; 0,98 кг	4				
	ℓ = 950; 0,87 кг		4			
	ℓ = 860; 0,76 кг			4		
	ℓ = 740; 0,66 кг				4	
13	Хомут ХМ1	5	5			1.020.1-2С/89 2-14
	ХМ2			5	5	
14	ХМ4	10	10	10	10	1.020.1-6СП. 2-2
	Масса каркаса, кг	233,57	252,27	252,55	265,90	

Технические требования см. 1.020.1-6СП 2-2-ТС.

Арматура класса АI и АII по ГОСТ 5781-82 *

Узлы см. серию 1.020.1-6СП 0-3.

Разраб.	Насибулина		08.89
ГИП	Гильман		08.89
Гл. спец.	Горбацкий		08.89
Нач. отд.	Турсунбаева		08.89
Н. контр.	Ременник		08.89

1.020.1-6СП.2-2-К33.

Каркас пространственный. КП25-1...КП25-4

Стадия	Лист	Листов
Р		1

ТашЗНИИЭП

Т.К. 1.020.1-6сп · Вып. 2-2

Инв. № подл. | Подпись и дата | Взам. инв. №

Копировала / Паншина / Формат А3

https://zavodpi.com/

Вып. 2-2

Т.К. 1.020.1-6сп

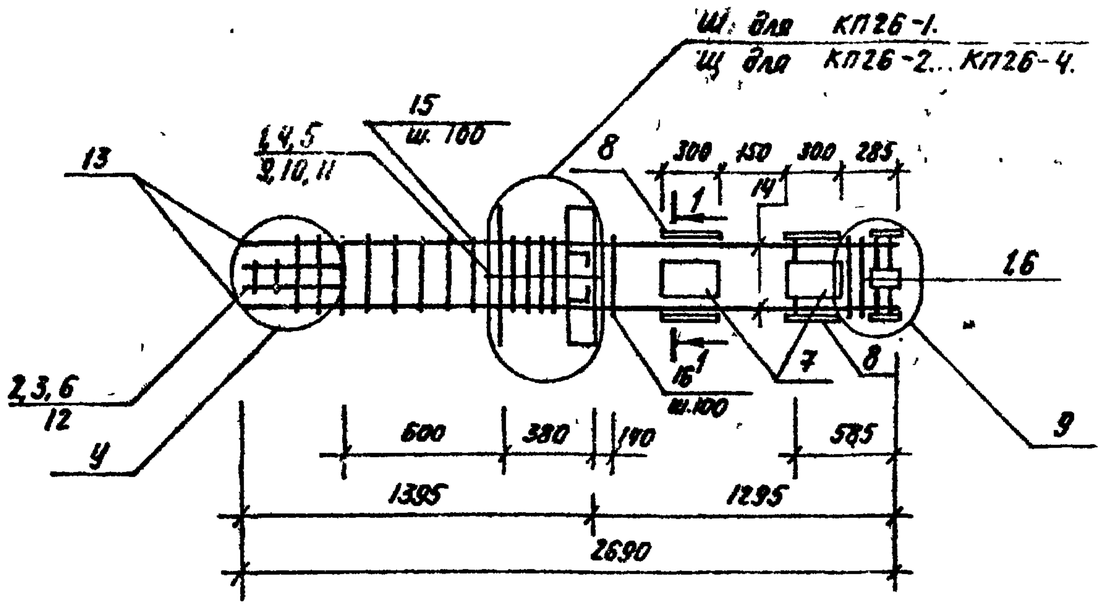

1-1

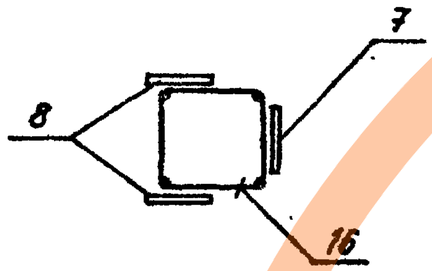

Поз	Наименование	Кол на КП26- -1	-2	-3	-4	Обозначение документа
1	Сетка С1	8	8	8	8	1.020.1-2С/2-14/89
2	С2	3	3	3	3	
3	С9	2	2	2	2	
4	Изделие закладное МН3	1	1	1	1	
5	МН10	1	1	1	1	
6	МН13	5	5	5	5	
7	МН15	2	2	2	2	
8	МН26	2	2	2	2	1.020.1-6сп. 2-2.
9	ф36. AIII. ℓ=720; 5,75 кг.	4	4	4	4	без черт.
10	10AI ℓ=380; 0,23кг	2	2	2	2	
11	12AI ℓ=130; 0,11 кг	6	8	8	8	
12	8AI ℓ=500; 0,20кг	2	2	2	2	
13	20AIII ℓ=1580; 3,90кг	4				
	25AIII ℓ=1730; 6,64кг		4			
	28AIII ℓ=1820; 8,79кг			4		
	32AIII ℓ=1940; 12,24 кг				4	
14	12AIII ℓ=1100; 0,98кг	4				
	ℓ=950; 0,84кг		4			
	ℓ=860; 0,76кг			4		
	ℓ=740; 0,66кг.				4	
15	Хомут XM1	5	5			1.020.1-2С/2-14/89
	XM2			5	5	
16	XM4	10	10	10	10	1.020.1-6сп. 2-2.
	Масса каркаса, кг	217,09	228,01	236,29	249,69	

Технические требования см. 1.020.1-6сп. 2-2-ТТ.

Арматура класса AI и AIII по ГОСТ 5781-82 *

Узлы см. серию 1.020.1-6 сп 2-3.

Разраб.	Насибуллина		08.89
ГИП	Гильман		08.89
Гл. спец.	Горбацкий		08.89
Нач. отд.	Турсунбаева		08.89
Н. контр.	Ременник		08.89

1.020.1-6сп. 2-2-К34.

Каркас пространственный КП26-1... КП26-4.

Стадия	Лист	Листов
Р		1

ТашЗНИИЭП

Инв.№подл. | Подпись и дата | Взам. инв.№

https://zavodpi.com/

Копировал /Панишина/ Формат А3.

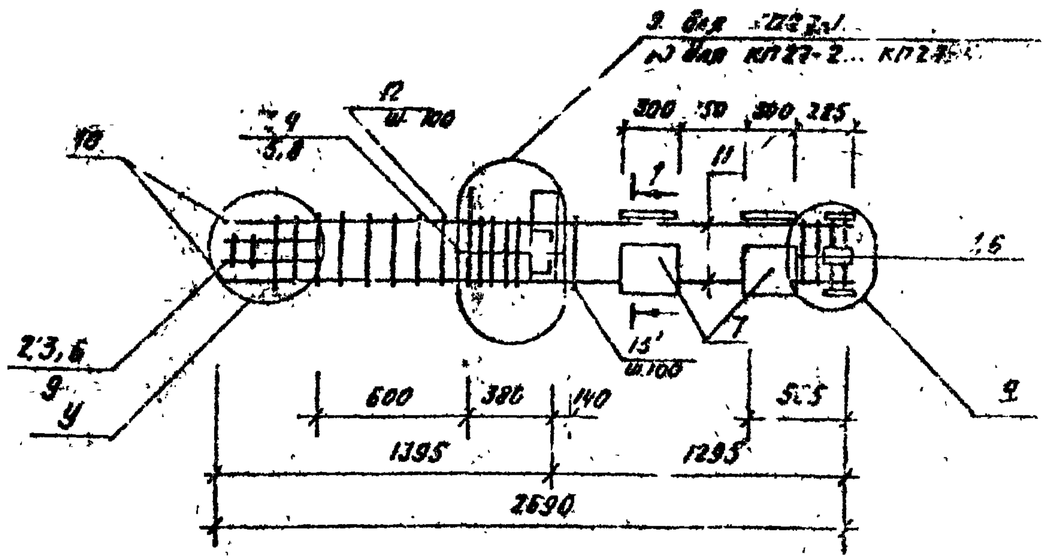

1-1

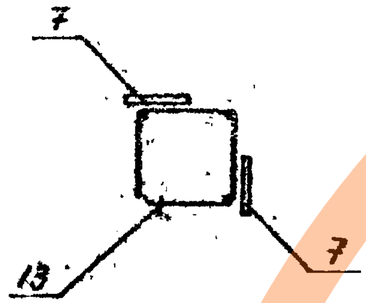

Поз.	Наименование	Кол. на КП27-1	-2	-3	-4	Обозначение документа
1	Сетка С1	8	8	8	8	1.020.1-2С/89 2-14
2	С2	3	3	3	3	
3	С9	2	2	2	2	
4	Изделие закладное М45	1	1	1	1	
5	М410	2	2	2	2	
6	М413	5	5	5	5	
7	М417	4	4	4	4	
8	ф 16АI ℓ=130; 0,11кг	6	8	8	8	Без черт.
9	3АI ℓ=500; 0,20кг	2	2	2	2	
10	70АIII ℓ=1580; 3,90кг	4				
	25АIII ℓ=1730; 6,64кг		4			
	28АIII ℓ=1820; 8,79кг			4		
	32АIII ℓ=1940; 12,24кг				4	
11	12АIII ℓ=1100; 0,98кг	4				
	ℓ=950; 0,84кг		4			
	ℓ=860; 0,76кг			4		
	ℓ=740 0,66кг				4	
12	Хомут ХМ1	5	5			1.020.1-2С/89 2-14
	ХМ2			5	5	
13	ХМ4	10	10	10	10	1.020.1-6СП.2-2.
	Масса каркаса, кг	197,51	208,43	216,41	230,1	

Технические требования см. 1.020.1-6СП.2-2-ТТ.

Арматура класса АI и АIII по ГОСТ 5781-82*.

Узлы см. серию 1.020.1-6СП.2-3.

Разраб.	Насибулина		08.89
ГИП	Гильман		08.89
Гл. спец.	Горбацкий		08.89
Нач. отд.	Тур-унбаева		08.89
Н.контр.	Ременник		08.89

1.020.1-6СП.2-2-К35

Каркас пространственный КП27-1... КП27-4.

Стадия	Лист	Листов
Р		1

ТашЗНИИЭП

Инв. № подл. | Подпись и дата | Взам. инв. №

• ТК 1.020.1-6СП

Копировала /Паншина/ Формат А3.

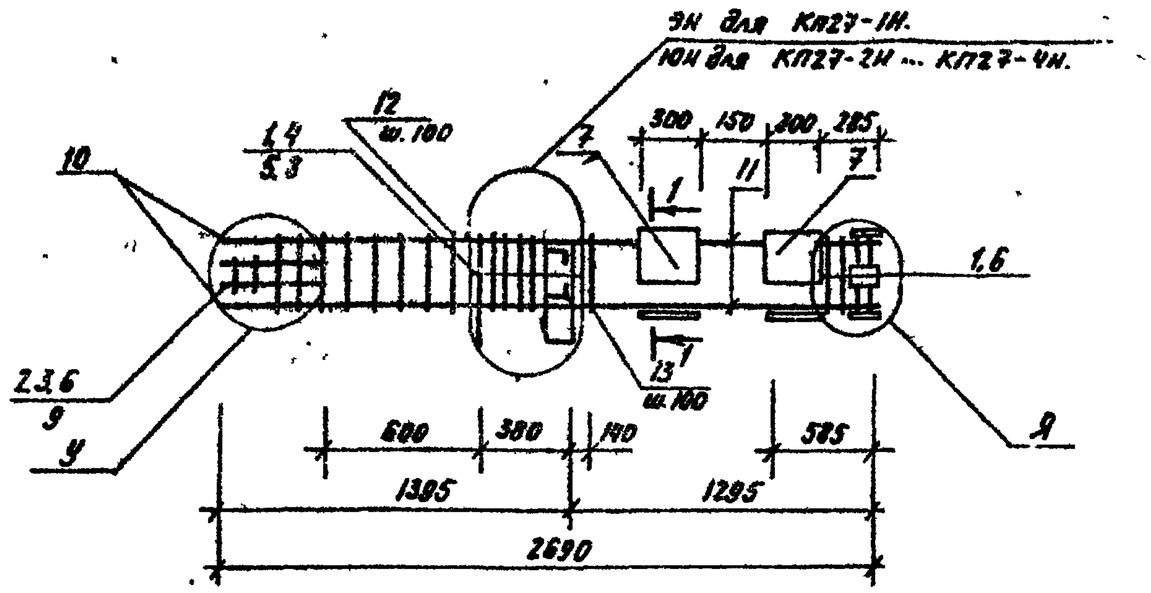

1-1

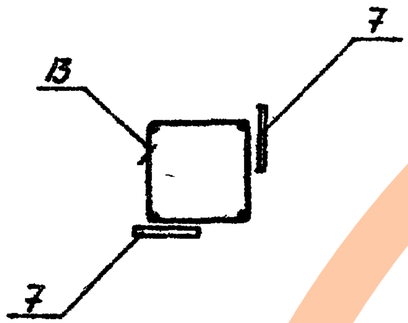

Поз	Наименование	Кол. на КП27- -1Н	-2Н	-3Н	-4Н		Обозначение документа.
1	Сетка С1	8	8	8	8		1.020.1-2С/89 2-14
2	С2	3	3	3	3		
3	С9	2	2	2	2		
4	Изделие закладное МН5Н	1	1	1	1		
5	МН10	2	2	2	2		
6	МН13	5	5	5	5		
7	МН17	4	4	4	4		
8	ф 12АI ℓ=130; 0,11 кг	6	8	8	8		Без черт.
9	8АI ℓ=500; 0,20 кг	2	2	2	2		
10	20АIII ℓ=1580; 3,90 кг	4					
	25АIII ℓ=1730; 6,64 кг		4				
	28АIII ℓ=1820; 8,79 кг			4			
	32АIII ℓ=1940; 12,24 кг				4		
11	12АIII ℓ=1100 0,98 кг	4					
	ℓ=950; 0,84 кг		4				
	ℓ=860; 0,76 кг			4			
	ℓ=740; 0,66 кг				4		
12	Хомут ХМ1	5	5				1.020.1-2С/89 2-1 4
	ХМ2			5	5		
13	ХМ4.	10	10	10	10		1.020.1-6СП. 2-2
	Масса каркаса, кг	197,51	208,43	216,71	230,1		

Технические требования см. 1.020.1-6СП.2-2-ТТ.
Арматура класса АI и АIII по ГОСТ 5781-82.*
Узлы см. серию 1.020.1-6СП. 2-3.

Разраб	Насибулина		08.89	1.020.1-6СП.2-2-К36.
ГИП	Гильман		08.89	Каркас пространственный КП27-1Н ... КП 27-4Н.
Гл. спец.	Гарбацкий		08.89	Стадия Р / Лист / Листов
Нач. отд.	Турсунбаева		08.89	ТашЗНИИЭП
Н. контр.	Ременник		08.89	

Вып. 2-2

Т.К. 1.020.1-6сп

Инв. № подл. | Подпись и дата | Взам. инв. №

Копировала /Панишина/ Формат А3.

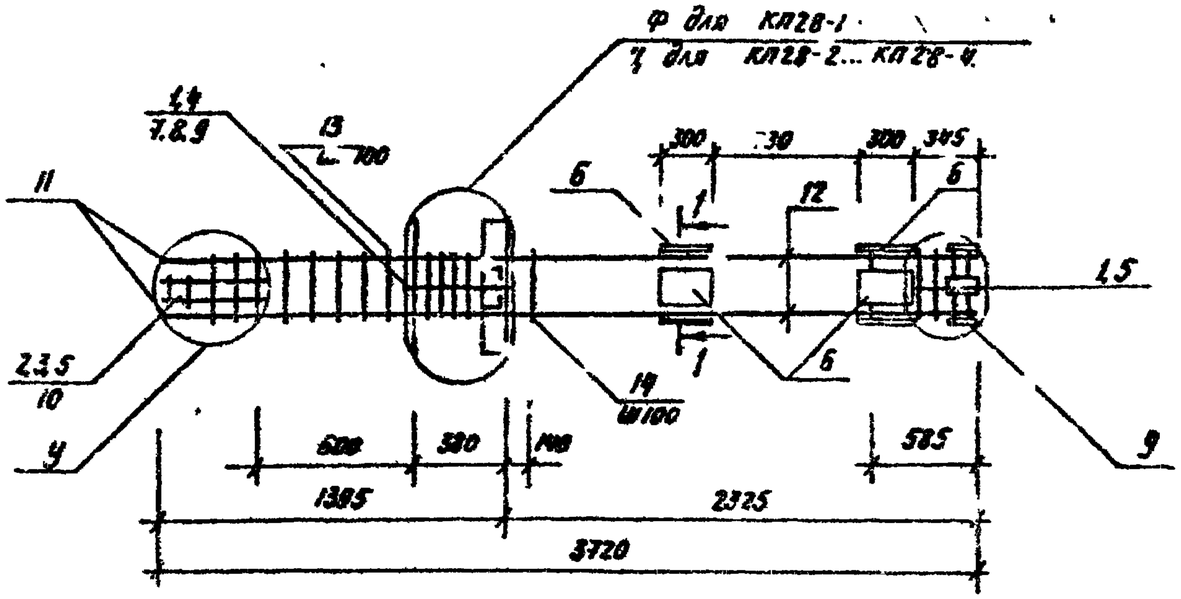

1-1

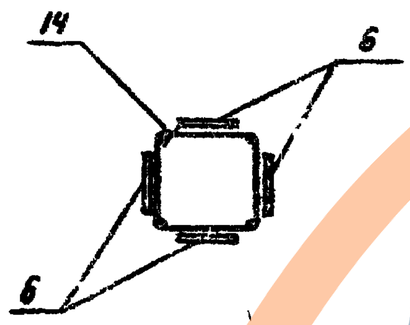

Поз	Наименование		Кол на КП28- -1	-2	-3	-4	Обозначение документа
1	Сетка С1		8	8	8	8	1.020.1-2с/89 2-1 9
2	С2		3	3	3	3	
3	С9		2	2	2	2	
4	Швеллер зокладное	МН2	1	1	1	1	
5		МН3	5	5	5	5	
6		МН29	4	4	4	4	1.020.1-6сп. 2-7
7	Ф36 AIII	ℓ=720; 5.75кг	8	8	8	8	без черт.
8	10 AI	ℓ=380; 0.25кг	4	4	4	4	
9	17 AI	ℓ=130; 0.11кг	8	8	8	8	
10	8 AI	ℓ=500; 0.20кг	2	2	2	2	
11	20 AIII	ℓ=580; 3.90кг	4				
	25 AIII	ℓ=1730; 6.56кг		4			
	22 AIII	ℓ=1630; 4.49кг			4		
	32 AIII	ℓ=1940; 12.29кг				4	
12	12 AIII	ℓ=2130; 1.69кг	4				
		ℓ=1980; 1.76кг		4			
		ℓ=1890; 1.58кг			4		
		ℓ=1770; 1.57кг				4	
13	Хомут ХМ1		5	5			1.020.1-2с/89 2-14
	ХМ2				5	5	
14	ХМ9		20	20	20	20	1.020.1-3сп. 2-2.
	Масса каркаса, кг		242,51	253,35	261,63	274,99	

Технические требования 1.020.1-6сп.2-2-ТТ.
Арматура классов AI и AIII по ГОСТ 5781-82*.
Узлы см. серию 1.020.1-6сп.2-3.

Т.К. 1.020.1-6сп. Вып. 2-2

Инв.№ подл. | Подпись и дата | Взам. инв.№

Разраб.	Колобудина		08.89
ГИП	Тюнина		08.89
Гл. спец.	Горбунова		08.89
Нач. отд.	Турсунбаева		08.89
Н. контр.	Романюк		08.89

1.020.1-6сп.2-2-К37.

Каркас пространственный КП 28-1... КП 28-4.

Стадия	Лист	Листов
Р		1

ТашЗНИИЭП

*Копировал / Пенькина / Формат А3.

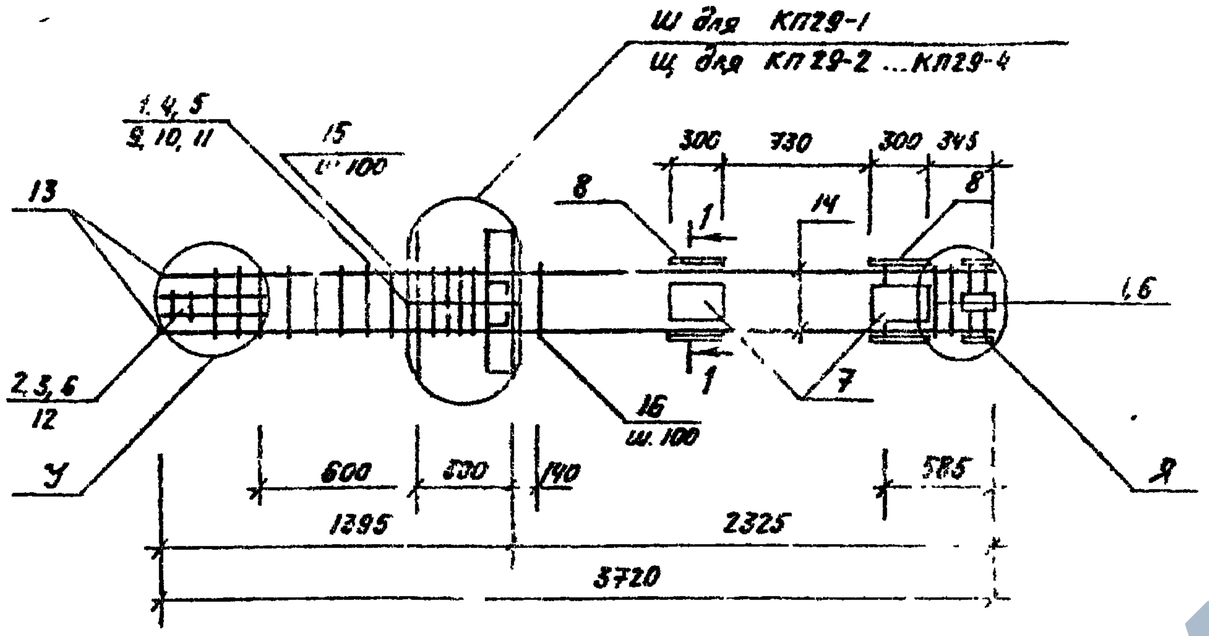

1-1

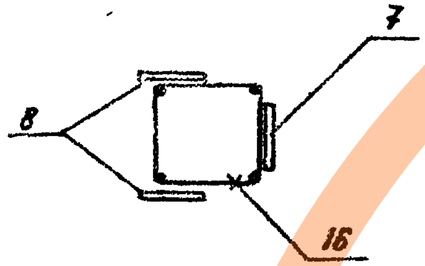

Поз	Наименование		КП29 -2	-3	-4		Обозначение документа
1	Сетка С1	8	8	8	8		1.020.1-2С/89 2-14
2	С2	3	3	3	3		
3	С9	2	2	2	2		
4	Изделие закладное МН3	1	1	1	1		
5	МН10	1	1	1	1		
6	МН13	5	5	5	5		
7	МН15	2	2	2	2		
8	МН25	2	2	2	2		1.020.1-6СП.2-2
9	ф36 АIII ℓ=720; 5,75 кг	4	4	4	4		без черт.
10	10 АI ℓ=380; 0,23 кг	2	2	2	2		
11	12 АI ℓ=130; 0,11 кг	6	8	8	8		
12	8 АI ℓ=500; 0,20 кг	2	2	2	2		
13	20 АIII ℓ=1580, 3,90 кг	4					
	25 АIII ℓ=1730; 6,64 кг		4				
	28 АIII ℓ=1820; 8,79 кг			4			
	32 АIII ℓ=1940; 12,24 кг				4		
14	12 АIII ℓ=2130; 1,89 кг	4					
	ℓ=1980, 1,76 кг		4				
	ℓ=1890 1,68 кг			4			
	ℓ=1770; ℓ=1,57.				4		
15	Хомут ХМ1	5	5				1.020.1-2С/89 2-14
	ХМ2			5	5		
16	ХМ4	20	20	20	20		1.020.1-6СП. 2-2.
	Масса каркаса, кг	225,83	237,09	245,37	258,73		

Технические требования см. 1.020.1-6СП.2-2-7Т.

Арматура класса АI и АIII по ГОСТ 5781-82 *.

Узлы см. серию 1.020.1-6 СП. 2-3

Разраб	Насибулина		08.89
ГИП	Гильман		08.89
Гл. спец	Горбацкий		08.89
Нач отд	Турсунбаева		08.89
Н контр.	Ременник		08.89

1.020.1-6СП.2-2-.К38.

Каркас пространственный КП29-1 ... КП29.-4.

Стадия	Лист	Листов
Р		1

ТАШЗНИИЭП

Инв № подл | Подпись и дата | Взам. инв №

Т.К 1.020.1-6сп

Вып. 2-2

Копировала /Панишина/ Формат А3.

https://zavodjbi.com/

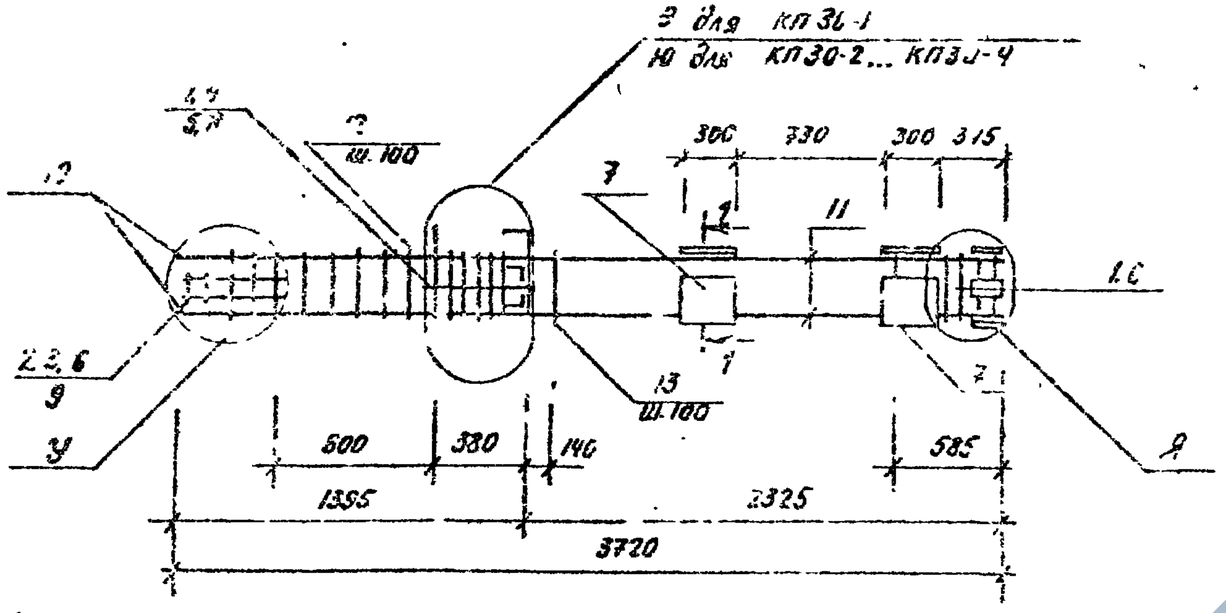

1-1

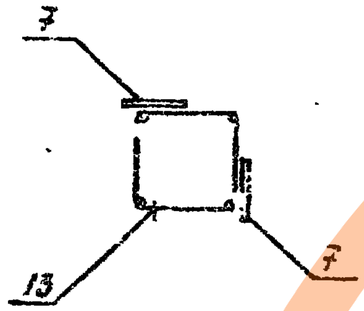

Технические требования см. 1.020.1-6сп. 2-2-ТТ.

Арматура класса AI и AIII по ГОСТ 5781-82*

Узлы см. серию 1.020.1-6сп. 2-3.

Поз.	Наименование	Кол. на КП3О- -1	-2	-3	-4		Обозначение документа
1	Сетка С1	8	8	8	8		1.020.1-2С/89-14
2	С2	3	3	3	3		
3	С3	2	2	2	2		
4	Изделие закладное МН5	1	1	1	1		
5	МН10	2	2	2	2		
6	МН13	5	5	5	5		
7	МН17	4	4	4	4		
8	ф12АI ℓ=130; 0.11кг	6	8	8	8		без черт.
9	8АI ℓ=500; 0.20кг	2	2	2	2		
10	20АIII ℓ=1580; 3.90кг	4					
	25АIII ℓ=1730; 6.64кг		4				
	28АIII ℓ=1820; 8.79кг			4			
	32АIII ℓ=1940; 12.24кг				4		
11	12КI ℓ=2130; 1.89кг	4					
	ℓ=1980; 1.76кг		4				
	ℓ=1890; 1.68кг			4			
	ℓ=1770; 1.57кг				4		
12	Хомут ХМ1	5	5				1.020.1-2С/89 2-14
	ХМ2			5	5		
13	ХМ4	20	20	20	20		1.020.1-6сп. 2-2.
	Масса каркаса, кг	206,25	211,6	225,78	233,14		

Разраб	Насибуллина		9.89
ГИП	Гильман		09.89
Гл спец.	Горбацкий		09.89
Нач отд	Турсунходжаева		09.89
Н. контр.	Ременник		09.89

1.020.1-6 сп.2-2-К39.

Каркас пространственный КП3О-1 ... КП3О-4.

Стадия	Лист	Листов
Р		1

ТашЗНИИЭП

Т.К. 1.020.1-6 сп. 2-2 Вып. 2

Инв. № подл. | Подпись и дата | Взам. инв. №

Копировала /Панкина/ Формат А3.

https://zavodjbi.com/

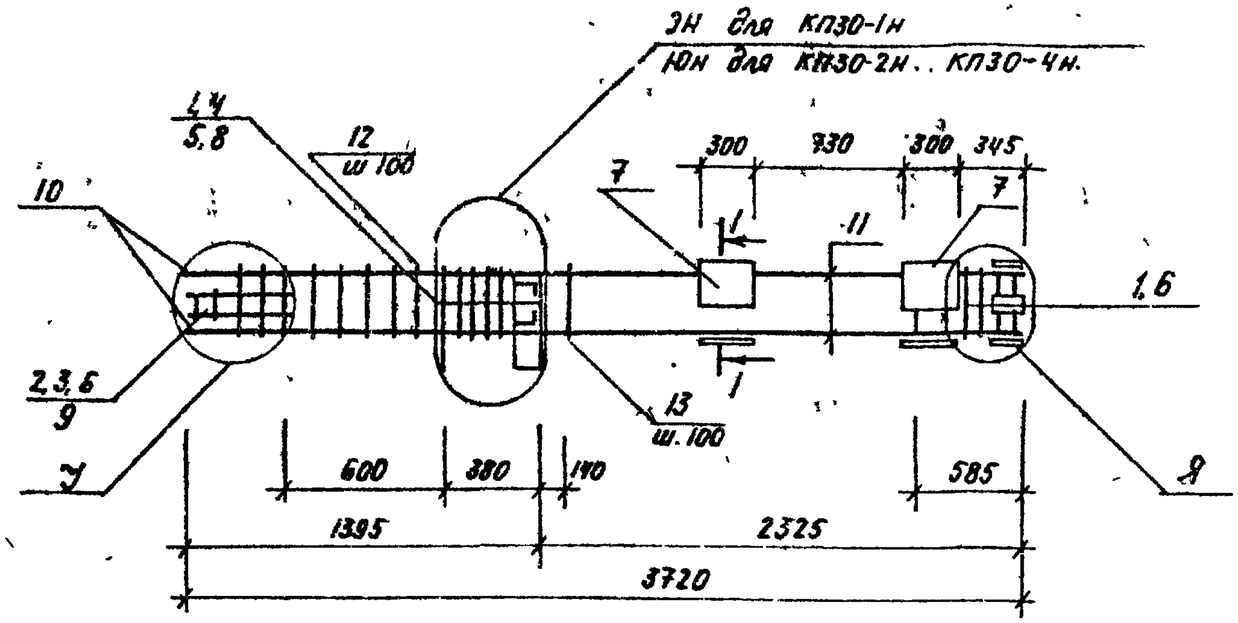

1-1

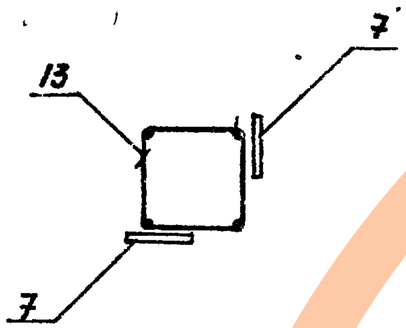

Поз.	Наименование	Кол на КП30. -1Н	-2Н	-3Н	-4Н		Обозначение документа.
1	Сетка С1	8	8	8	8		1.020.1-2 с/2-89 14
2	С2	3	3	3	3		
3	С3	2	2	2	2		
4	Изделие закладное МН5Н	1	1	1	1		
5	МН10	2	2	2	2		
6	МН13	5	5	5	5		
7	МН17	4	4	4	4		
8	ф12 AI ℓ= 130, 0,11 кг	6	8	8	8		без черт.
9	8 AI ℓ= 500; 0,20 кг	2	2	2	2		
10	20 AIII ℓ= 1580; 3,90 кг	4					
	25 AIII ℓ= 1730; 6,64 кг		4				
	28 AIII ℓ= 1820; 8,79 кг			4			
	32 AIII ℓ= 1940; 12,24 кг				4		
11	12 AIII ℓ= 2130; 1,89 кг	4					
	ℓ= 1980; 1,76 кг		4				
	ℓ= 1890; 1,68 кг			4			
	ℓ= 1770; 1,57 кг				4		
12	Сетка ХМ1	5	5				1.020.1-2 с/2-89 14
	ХМ2			5	5		
13	ХМ4	20	20	20	20		1.020.1-6 СП. 2-2
	Масса каркаса, кг	206,25	217,5	225,78	239,14		

Технические требования см. 1.020.1-6СП. 2-2-ТТ.

Арматура класса AI и AIII по ГОСТ 5781-82*.

Узлы см. серию 1.020.1-6СП. 2-3.

Разраб	Насибулина		08.89
ГИП	Гильман		08.89
Гл спец	Горбацкий		08.89
Нач отд	Турсунбаева		08.89
Н контр	Ременник		08.89

1.020.1-6СП. 2-2-К40.

Каркас пространственный КП30-1Н ... КП30-4Н.

Стадия	Лист	Листов
Р		1

ТашЗНИИЭП

Копировала /Панкина/ Формат А3

Инв. № подл. | Подпись и дата | Взам. инв. №

Т.К. 1.020.1-6 СП

https://zavodjbi.com/

Вып. 2-2

Т.К. 1.020.1-6сп

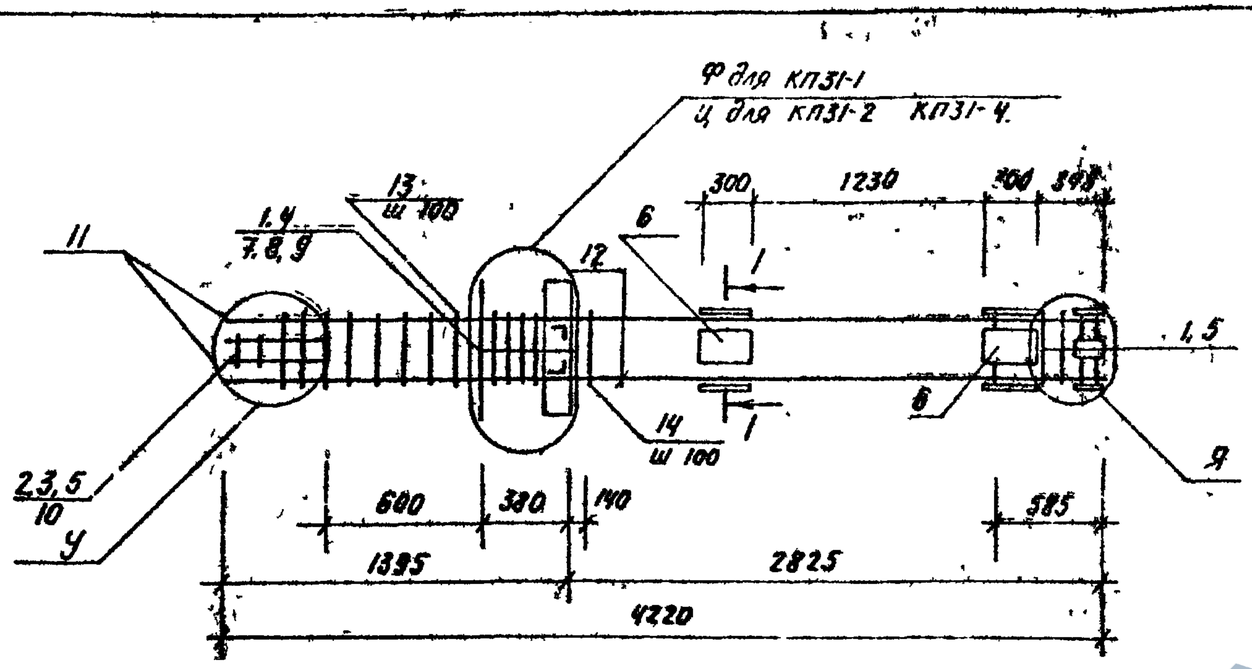

1-1

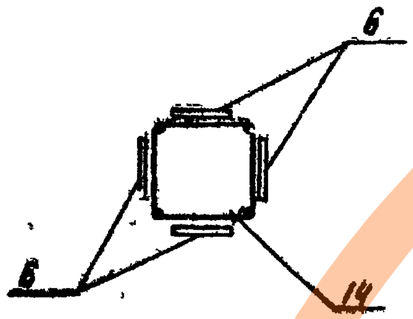

Поз.	Наименование	кол на КП31- -1	-2	-3	-4		Обозначение документа
1	Сетка С1	8	8	8	8		1.020.1-2С/2-14 89
2	С2	3	3	3	3		
3	С9	2	2	2	2		
4	Изделие закладное МН2	1	1	1	1		
5	МН13	5	5	5	5		
6	МН24	4	4	4	4		1.020.1-6 СП.2-2
7	ф36 AIII ℓ= 720; 5,75 кг	8	8	8	8		без черт.
8	10 AI ℓ= 380; 0,23 кг	4	4	4	4		
9	12 AI ℓ= 130; 0,11 кг	8	8	8	8		
10	8 AI ℓ= 500; 0,20 кг	2	2	2	2		
11	20 AIII ℓ= 1580; 3,90 кг	4					
	25 AIII ℓ= 1730; 6,64 кг		4				
	28 AIII ℓ= 1820; 8,79 кг			4			
	32 AIII ℓ= 1940; 12,24 кг				4		
12	12 AIII ℓ= 2630; 2,33 кг	4					
	ℓ= 2480; 2,20 кг		4				
	ℓ= 2390; 2,12 кг			4			
	ℓ= 2270; 2,02 кг				4		
13	Хомут ХМ1	5	5				1.020.1-2С/2-14 89
	ХМ2			5	5		
14	ХМ4.	25	25	25	25		1.020.1-6 С. 2-2.
	Масса каркаса, кг	247,87	253,93	267,23	280,59		

Технические требования см. 1.020.1-6СП.2-2-ТТ.

Арматура класса AI и AIII по ГОСТ 5781-82*

Узлы ст серию 1.020.1-6СП.2-3.

Разраб.	Насибулина		08.89
ГИП	Гильман		08.89
Гл. спец.	Горбацкий		08.89
Нач. отд.	Турсунбаев		08.89
Н. контр.	Ременник		08.89

1.020.1-6СП.2-2-КЧ1.

Каркас пространственный КП31-1 ... КП31-4.

Стадия	Лист	Листов
Р		1

ТашЗНИИЭП

Инв.№ подл. | Подпись и дата | Взам. инв.№

Копировала /Панкина/ Формат А3.

https://zavodjbi.com/

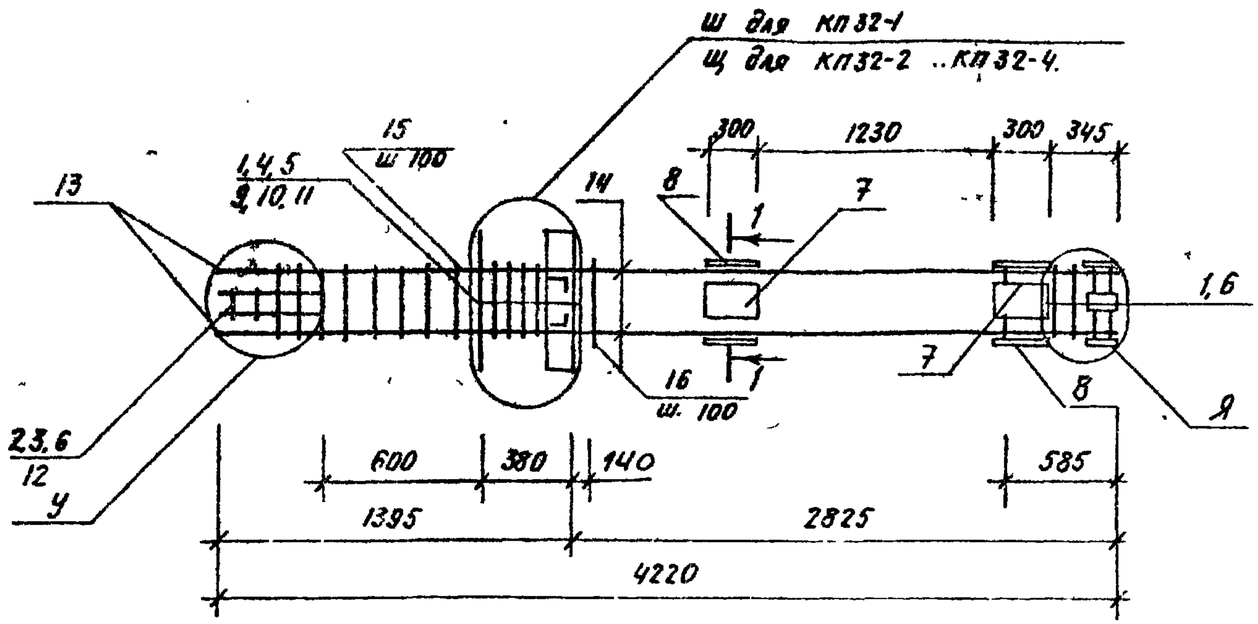

1-1

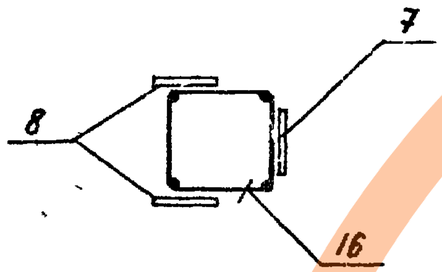

Поз	Наименование	Кол. на КП32- -1	-2	-3	-4	Обозначение документа
1	Сетка С1	8	8	8	8	1.020.1-2С/89 2-14
2	С2	3	3	3	3	
3	С9	2	2	2	2	
4	Изделие закладное МН3	1	1	1	1	
5	МН10	1	1	1	1	
6	МН13	5	5	5	5	
7	МН15	2	2	2	2	
8	МН25	2	2	2	2	1.020.1-6СП.2-2.
9	ф36 AIII ℓ=720; 5,75 кг	4	4	4	4	без. черт.
10	10 AI ℓ=380, 0,23 кг	2	2	2	2	
11	12 AI ℓ=130, 0,11 кг	6	8	8	8	.
12	8 AI ℓ=500; 0,20 кг	2	2	2	2	
13	20 AIII ℓ=1580, 3,90 кг	4				
	25 AIII ℓ=1730; 6,64 кг		4			
	28 AIII ℓ=1820; 8,79 кг			4		
	32 AIII ℓ=1940; 12,24 кг				4	
14	12 AIII ℓ=2630; 2,33 кг	4				
	ℓ=2480; 2,20 кг		4			
	ℓ=2390; 2,12 кг			4		
	ℓ=2270, 2,02 кг.				4	
15	Хомут ∋ М1	5	5			1.020.1-2С/89 2-14
	∋ М2			5	5	
16	Х1-14	25	25	25	25	1.020.1-6СП 2-2.
	Масса каркаса, кг	231,39	242,67	253,91	264,33	

Технические требования см. 1.020.1-6СП 2-2-ТТ.
Арматура класса AI и AIII по ГОСТ 5781-82 *.
Узлы см. серию 1.020.1-6СП. 2-3.

Разраб	Насибулина		08.89
ГИП	Гильман		08.89
Гл. спец	Горбацкий		08.89
Нач отд	Турсунбаев		08.89
Н контр	Ременник		08.89

1.020.1-6СП 2-2-К42.

Каркас пространственный КП32-1 ... КП32-4.

Стадия	Лист	Листов
Р		1

ТашЗНИИЭП

Инв.№ подл. | Подпись и дата | Взам. инв.№

https://zavodjbi.com/

Вып. 2-2

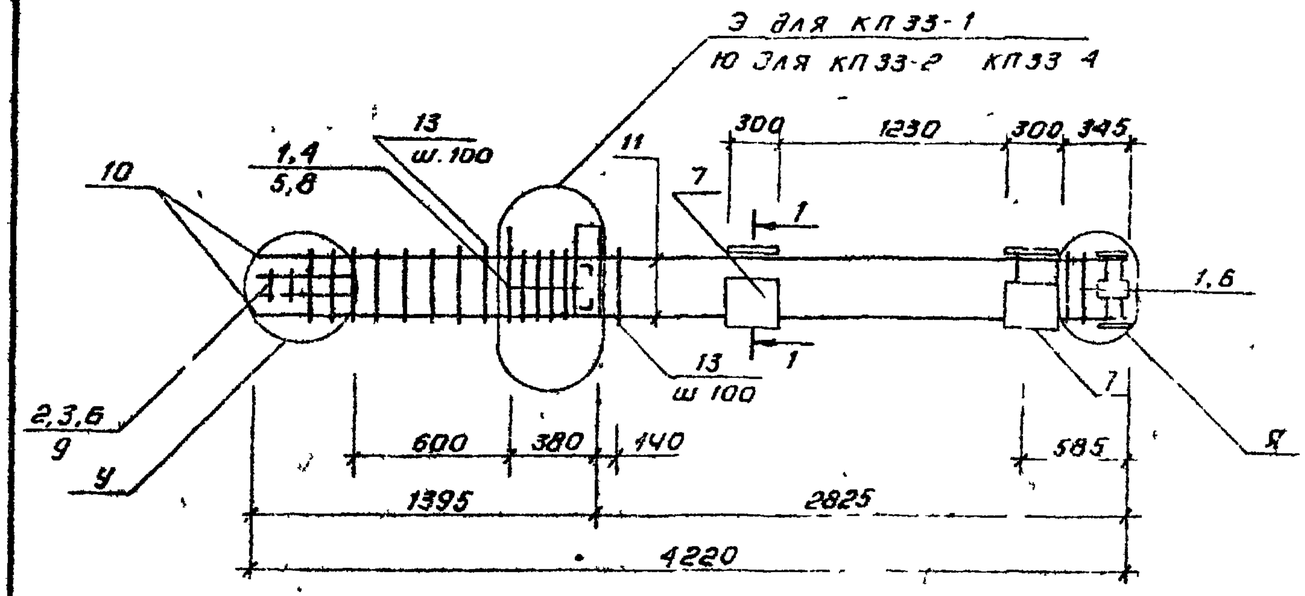

1-1

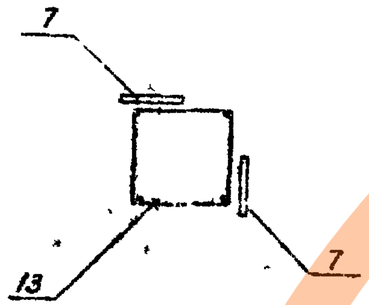

Поз	Наименование	Кол на КП33- -1	-2	-3	-4	Обозначение документа
1	Сетка С1	8	8	8	8	1020 1-2с/89 2.14
2	С2	3	3	3	3	
3	С9	2	2	2	2	
4	Изделие закладное МН5	1	1	1	1	
5	МН10	2	2	2	2	
6	МН13	5	5	5	5	
7	МН11	4	4	4	4	
8	Ф12АI ℓ=130, 0,11кг	6	8	8	8	без черт
9	8АI ℓ=500, 0,20кг	2	2	2	2	
10	20А-III ℓ=1580; 3,90кг	4				
	25А-III ℓ=1700; 6,64кг		4			
	28А-III ℓ=1820; 8,79кг			4		
	32А-III ℓ=1940; 12,24кг				4	
11	12АII ℓ=2630, 2,33кг	4				
	ℓ=2480, 2,20кг		4			
	ℓ=2390, 2,12кг			4		
	ℓ=2290, 2,02кг				4	
12	Хомут ХМ1	5	5			1020 1-2с/89 2.14
	ХМ2			5	5	
13	ХМ4	25	25	25	25	1020 1-6с 2-2
	Масса каркаса, кг	211,31	223,09	231,34	244,75	

Технические требования см 1020.1-6СП.2-2-ТТ

Арматура класса АI и AIII по ГОСТ 5781-82*

Узлы см. серию 1020 1-6СП 2-5

Разраб.	Ассибулина		08.89
ГИП	Гильман		08.89
Гл. спец.	Гарбацкий		08.89
Нач. отд.	Турсунбоева		08.89
Н. контр.	Ременчик		08.89

1 020.1-6СП 2-2-К43

Каркас пространственный КП33 1 КП33-4

Стадия	Лист	Листов
Р		1

ТашЗНИИЭП

Т.К. 1.020.1-6сп

Инв.№ подл. | Подпись и дата | Взам.инв.№

Кол. Владиславлева

Формат А3

https://zavodjbi.com/

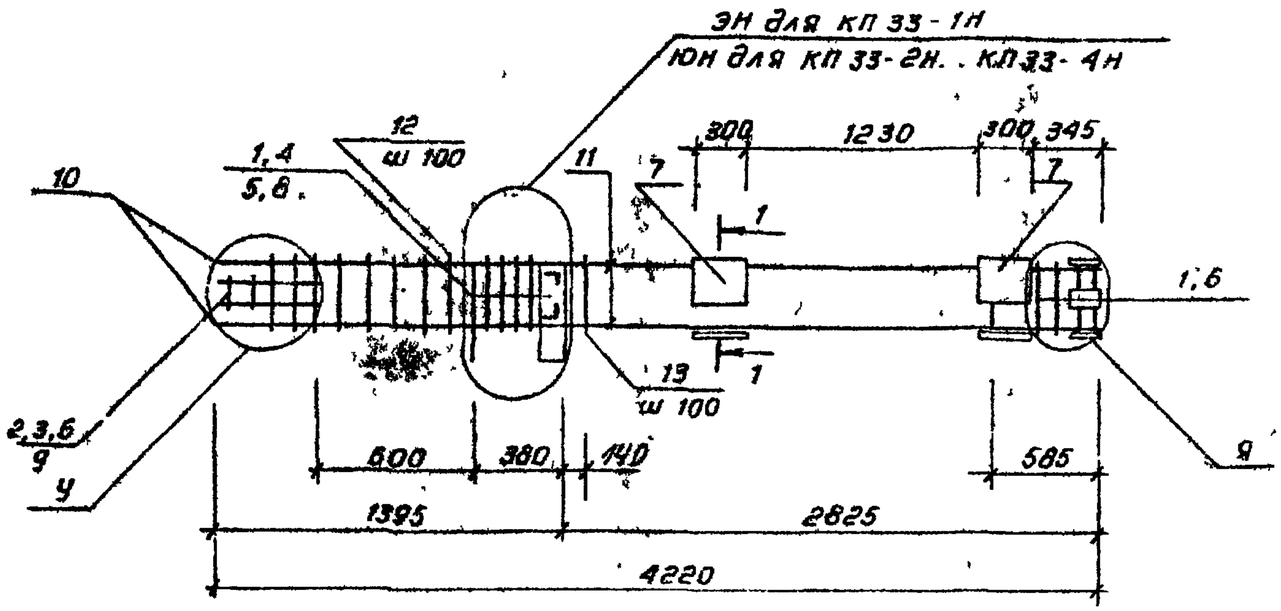

1-1

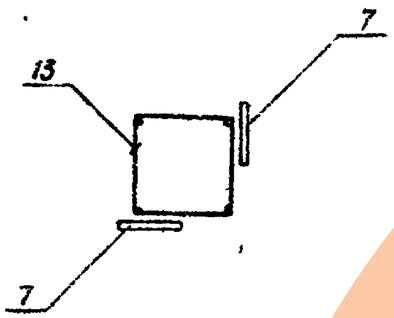

Поз	Наименование	Кол на КП33- -1Н	-2Н	-3Н	-4Н	Обозначение документа
1	Сетка С1	8	8	8	8	1.020.1-2с/89 вып. 14
2	С2	3	3	3	3	
3	С3	2	2	2	2	
4	Изделие закладное МН5Н	1	1	1	1	
5	МН10	2	2	2	2	
6	МН13	5	5	5	5	
7	МН17	4	4	4	4	
8	Ф12АI ℓ=130; 0,11кг	8	8	8	8	без черт.
9	8АI ℓ=500; 0,20кг	2	2	2	2	
10	20А III ℓ=1580, 3,90кг	4				
	25А III ℓ=1730, 6,64кг		4			
	28А III ℓ=1820, 8,79кг			4		
	32А III ℓ=1940; 12,24кг				4	
11	12А III ℓ=2630, 2,33кг	4				
	ℓ=2480, 2,20кг		4			
	ℓ=2390, 2,12кг			4		
	ℓ=2270, 2,02кг				4	
12	Хомут ХМ1	5	5			1.020.1-2с/89 вып. 14
	ХМ2			5	5	
13	ХМ4	25	25	25	25	1.020.1-6 сп. 2-2
	Масса каркаса, кг	211,81	223,09	231,39	244,75	

Технические требования см. 1.020.1-6 СП 2-2-ТТ
Арматура класса АI и А III по ГОСТ 5781-82*
Узлы см. серию 1.020.1-6 СП. 2-3

Разраб	Насибулина		08.89	1.020.1-6 СП. 2-2-К44	
ГИП	Гильман		08.89	Каркас пространственный КП 33-1Н... КП 33-4Н.	Стадия Р; Лист; Листов 1
Гл. спец.	Горбацкий		08.89		ТашЗНИИЭП
Нач. отд.	Турсунбаева		08.89		
Н. контр.	Ременник		08.89		

Кол. Владиславлева

Формат А3

https://zavodjbi.com/

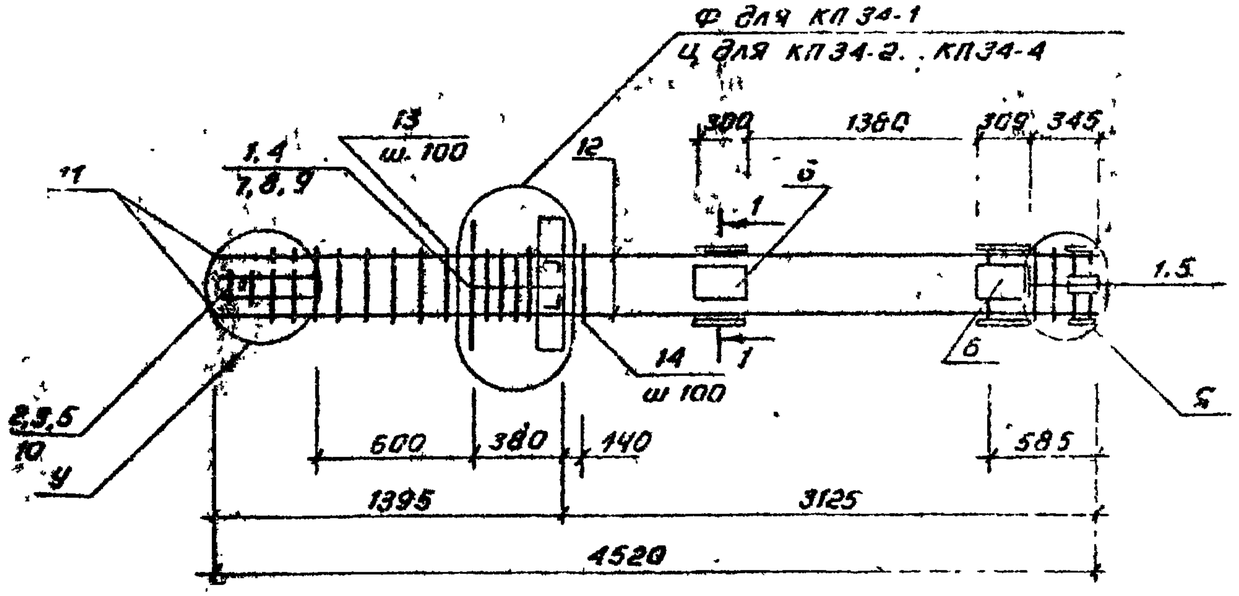

Y-1

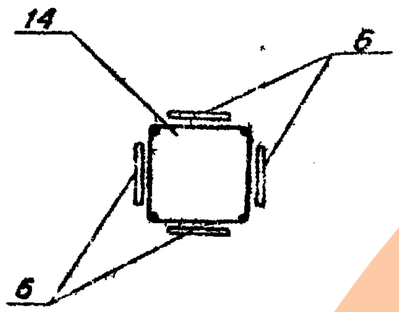

Поз	Наименование	Кол. на КП34- -1	-2	-3	-4	Обозначение документа
1	Сетка С1	8	8	8	8	1 020 1-2с/89
2	С2	3	3	3	3	
3	С3	2	2	2	2	
4	Изделие закладное МН2	1	1	1	1	
5	МН3	5	5	5	5	
6	МН4	4	4	4	4	1020 1-6сп 2-2
7	Ф36 AIII ℓ=720, 5,75кг	8	8	8	8	без черт.
8	10 AI ℓ=380, 0,23кг	4	4	4	4	
9	12 AI ℓ=130; 0,11кг	8	8	6	8	
10	8 AI ℓ=500, 0,20кг	2	2	2	2	
11	20 AIII ℓ=1580, 3,90кг	4				
	25 AIII ℓ=1730; 6,54кг		4			
	28 AIII ℓ=1820, 8,79кг			4		
	32 AIII ℓ=1910, 12,24кг				4	
12	12 AIII ℓ=2930; 2,60кг	4				
	ℓ=2780, 2,47кг		4			
	ℓ=2690, 2,39кг			4		
	ℓ=2570, 2,28кг				4	
13	Хомут хм1	5	5			1020 1-2с/89
	хм2			5	5	
14	хм4	28	28	28	28	1 020 1-6сп 2-2
	Масса каркаса, кг	250,16	261,29	269,57	282,93	

Технические требования см. 1 020.1-6сп.2 2-ТТ
Арматура класса AI и AIII по ГОСТ 5781-82*
Узлы см. серию 1.020.1-6 сп.2-3

Разраб	Насибуллина		08.89
ГИП	Гильман		08.89
Гл спец	Горбацкий		08.89
Нач отд	Турсунбаев		08.89
Н контр	Ременник		08.89

1 020.1-6сп. 2-2-К45

Каркас пространственный КП 34-1... КП 34-4

Стадия	Лист	Листов
Р		1

ТашЗНИИЭП

Инв.№ подл. | Подпись и дата | Взам. инв.№

Т.К. 1.020.1-6сп

Вып. 2-2

Коп. Владиславлева

Формат А3

https://zavodjbi.com/

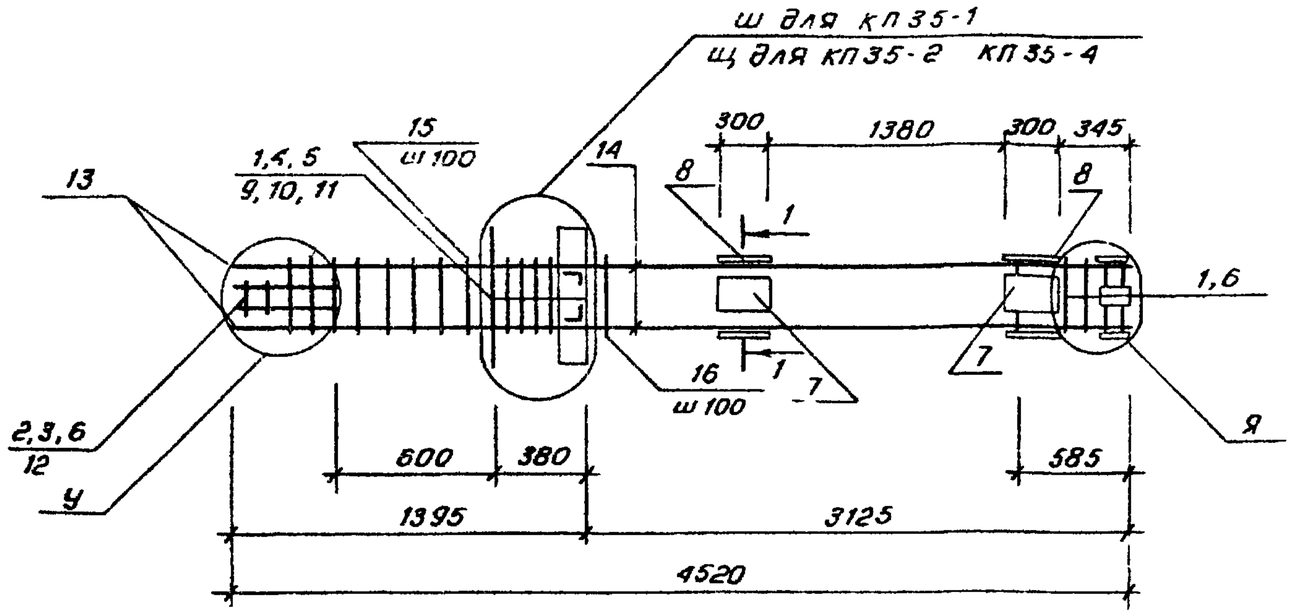

1-1

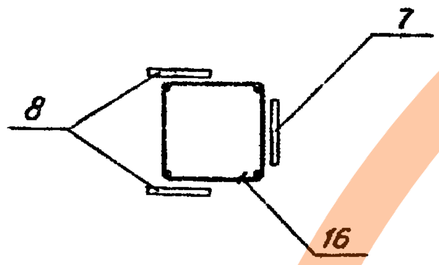

Поз	Наименование	Кол на КП35- -1	-2	-3	-4	Обозначение документа
1	Сетка С1	8	8	8	8	1.020.1-2с/89
2	С2	3	3	3	3	
3	С9	2	2	2	2	
4	Изделие закладное МН3	1	1	1	1	
5	МН10	1	1	1	1	
6	МН13	5	5	5	5	
7	МН15	2	2	2	2	
8	МН25	2	2	2	2	1.020.1-6СП 2-2
9	Ф36 AIII ℓ=720; 5,75кг	4	4	4	4	без черт.
10	10 AI ℓ=380; 0,23кг	2	2	2	2	
11	12 AI ℓ=130; 0,11кг	6	8	8	8	
12	8 AI ℓ=500; 0,20кг	2	2	2	2	
13	20 AIII ℓ=1580; 3,90кг	4				
	25 AIII ℓ=1730, 6,64кг		4			
	28 AIII ℓ=1820; 8,79кг			4		
	32 AIII ℓ=1940, 12,24кг				4	
14	12 AIII ℓ=2930, 2,60кг	4				
	ℓ=2780, 2,47кг		4			
	ℓ=2690, 2,39кг			4		
	ℓ=2570; 2,28кг				4	
16	Хомут ХМ1	5	5			1.020.1-2с/89
	ХМ2			5	5	
16	ХМ4	28	28	28	28	1.020.1-6СП.2-2
	Масса каркаса, кг	233,67	245,03	253,31	266,67	

Технические требования см 1.020.1-6СП 2-2-ТТ

Арматура класса AI и AIII по ГОСТ 5781-82*

Узлы см. серию 1.020.1-6СП 2-3

Разраб.	Насибуллина		08.89
ГИП	Гильман		08.89
Гл спец	Горбацкий		08.89
Нач.отд	Турсунбаева		08.89
Н контр	Ременник		08.89

1.020.1-6СП.2-2-К46

Каркас пространственный КП35-1... КП35-4

Стадия	Лист	Листов
Р		1

ТашЗНИИЭП

Кол. Владиславлева

Формат А3

https://zavodjbi.com/

Вып. 2-2.

Э для КП 36-1
Ю для КП36-2 .. КП36-4

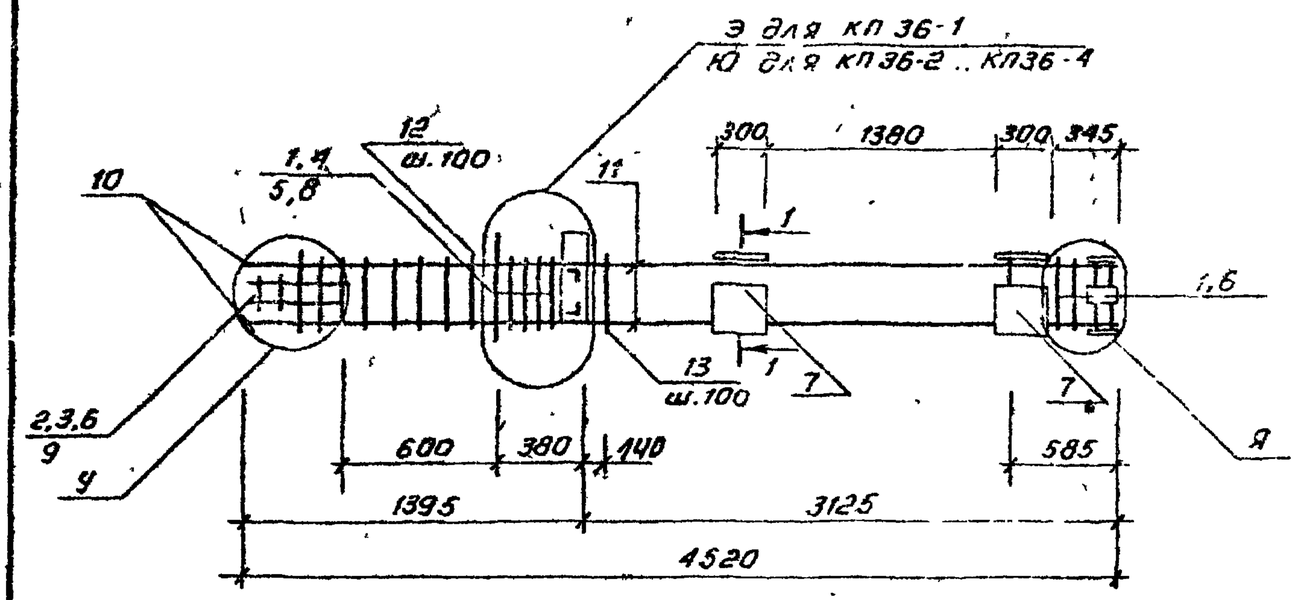

1-1

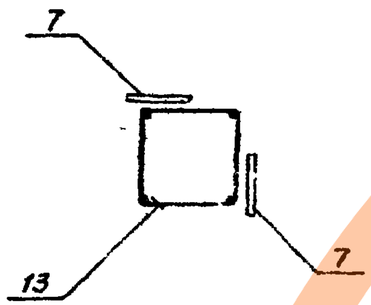

Поз	Наименование	Кол на КП36-				Обозначение документа
		-1	-2	-3	-4	
1	Сетка С1	8	8	8	8	1.020 1-2с/24 вып 89
2	С2	3	3	3	3	
3	С3	2	2	2	2	
4	Изделие закладное МН5	1	1	1	1	
5	МН10	2	2	2	2	
6	МН13	5	5	5	5	
7	МН17	4	4	4	4	
8	ф12 AI ℓ=130, 0,11кг	6	8	8	8	без черт
9	8 AI ℓ=500, 0,20кг	2	2	2	2	
10	30 A III ℓ=1580, 3,90кг	4				
	25 A III ℓ=1730; 6,64кг		4			
	28 A III ℓ=1830; 8,79кг			4		
	32 A III ℓ=1940, 12,24кг				4	
11	12 A III ℓ=2930; 2,60кг	4				
	ℓ=2780, 2,47кг		4			
	ℓ=2690; 2,39кг			4		
	ℓ=2570; 2,28кг				4	
12	Хомут хм1	5	5			1.020.1-2с/89 вып 24
	хм2			5	5	
13	хм4	28	28	28	28	1.020.1-6сп.2-2
	Масса каркаса, кг	244,03	225,45	233,13	247,09	

Технические требования см 1.020.1-6сп.2-2-ТТ
Арматура класса AI и A III по ГОСТ 5781-82*
Узлы см. серию 1.020 1-6сп.2-3

Разраб	Насибуллина		08.89	1.020 1-6сп.2-2-К47	
ГИП	Гильман		08.89	Каркас пространственный КП 36-1... КП 36-4	Стадия: Р; Лист: ; Листов: 1
Гл.спец	Горбацкий		08.89		
Нач.отд	Турсунбаев		08.89		Таш ЗНИИЭП
Н.контр	Ременник		08.89		

Т.К. 1.020.1-6сп.2

Инв.№ подл. | Подпись и дата | Взам.инв.№

Коп Владиславлева

Формат А3

https://zavodjbi.com/

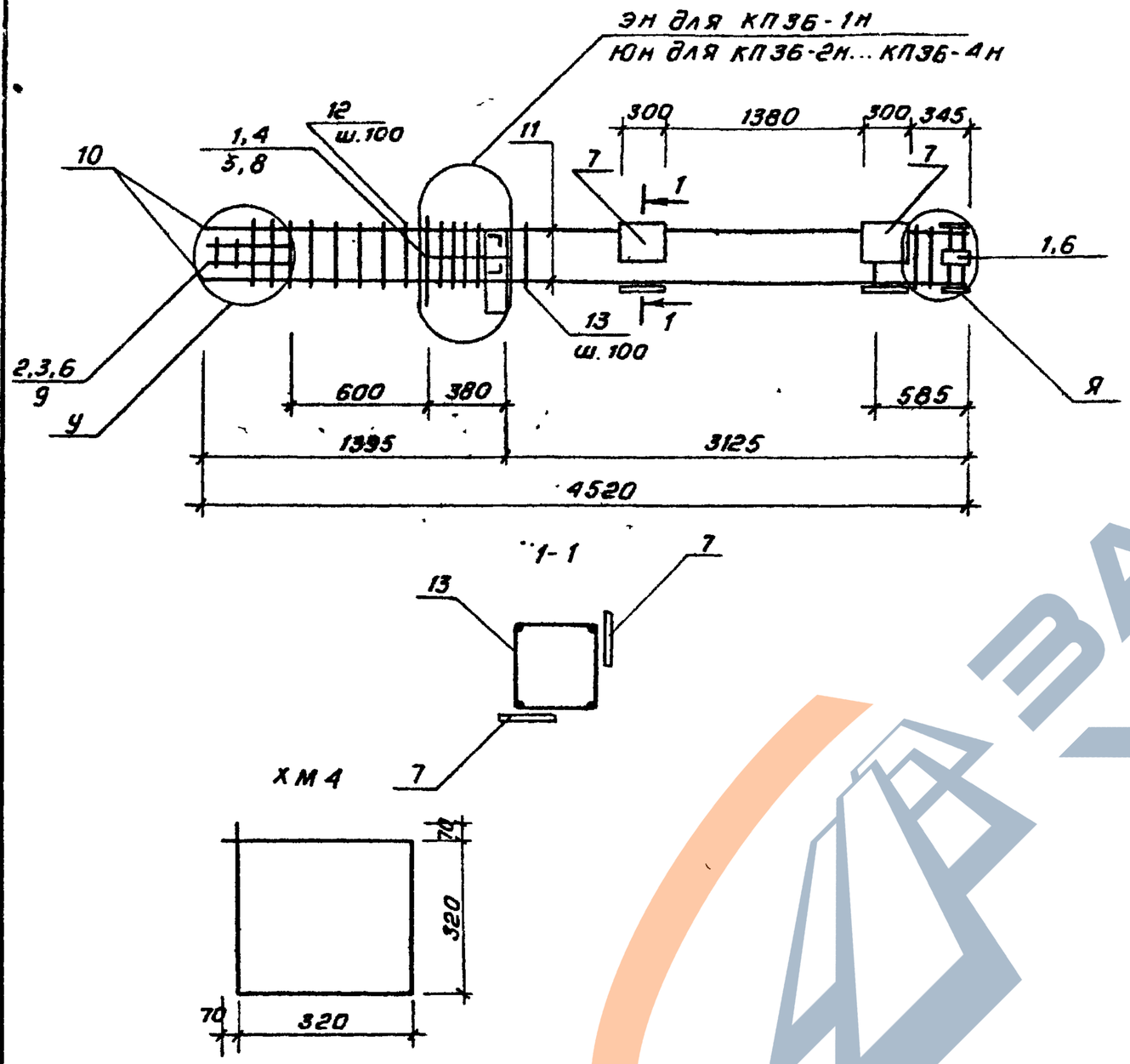

Поз.	Наименование	Кол. на КП36- -1н	-2н	-3н	-4н	Обозначение документа
1	Сетка С1	8	8	8	8	1.020.1-2с/89 2-14
2	С2	3	3	3	3	
3	С9	2	2	2	2	
4	Изделие закладное МН5Н	1	1	1	1	
5	МН10	2	2	2	2	
6	МН13	5	5	5	6	
7	МН17	4	4	4	4	
8	ф12АI ℓ=130; 0,11кг	6	8	8	8	без черт.
9	ф8АI ℓ=500; 0,20кг	2	2	2	2	
10	ф20АIII ℓ=1580; 3,90кг	4				
	ф25АIII ℓ=1730; 6,64кг	—	4			
	ф28АIII ℓ=1820; 8,79кг			4		
	ф32АIII ℓ=1940; 12,24кг				4	
11	12АIII ℓ=2930; 2,60кг	4				
	ℓ=2780; 2,47кг		4			
	ℓ=2690; 2,39кг			4		
	ℓ=2570; 2,28кг				4	
12	Хомут ХМ1	5	5			1.020.1-2с/89 2.14
	ХМ2			5	5	
13	ХМ4	28	28	28	28	1.020.1-6сп.2-2
	Масса каркаса, кг	214,09	225,45	233,73	247,09	

Технические требования см. 1020.1-6сп.2-2-ТТ
Арматура класса АI и АIII по ГОСТ 5781-82*
Узлы см. серию 1.020.1-6сп.2-3

Спецификация арматурных элементов

Марка хомута	Поз.	Наименование	Кол.	Масса ед. кг.	Масса хомута, кг
ХМ4	1	ф8АI ℓ=1420	1	0,56	0,56

				1.020.1-6сп.2-2-К48	
Разраб.	Насибулина		08.89		
ГИП	Гильман		08.89	Каркас пространственный КП36-1н... КП36-4н Хомут ХМ4	Стадия: Р; Лист: ; Листов: 1
Гл.спец.	Горбацкий		08.89		
Нач.отд.	Турсунбаева		08.89		ТашЗНИИЭП
Н.контр.	Ременник		08.89		

Коп. Владиславлева

Формат А3