https://zavodjbi.com/

ТИПОВЫЕ КОНСТРУКЦИИ, ИЗДЕЛИЯ И УЗЛЫ ЗДАНИЙ И СООРУЖЕНИЙ

СЕРИЯ 1.117-12с

ПАНЕЛИ НАРУЖНЫХ ЦОКОЛЬНЫХ СТЕН

ОДНОРЯДНОЙ РАЗРЕЗКИ ТРЕХСЛОЙНЫЕ ЖЕЛЕЗОБЕТОННЫЕ С ЖЕСТКИМИ СВЯЗЯМИ ДЛЯ КРУПНОПАНЕЛЬНЫХ ЖИЛЫХ ЗДАНИЙ НА ЛЕНТОЧНЫХ ФУНДАМЕНТАХ С ШАГОМ ПОПЕРЕЧНЫХ СТЕН 2.4÷3.6 м ДЛЯ СТРОИТЕЛЬСТВА В СЕЙСМИЧЕСКИХ РАЙОНАХ

ВЫПУСК 3-1

АРМАТУРНЫЕ БЛОКИ ПАНЕЛЕЙ ВЫСОТОЙ 2780 мм, ТОЛЩИНОЙ 250 мм

РАБОЧИЕ ЧЕРТЕЖИ

16883
ЦЕНА 1-29

https://zavodjbi.com/

ТИПОВЫЕ КОНСТРУКЦИИ, ИЗДЕЛИЯ И УЗЛЫ ЗДАНИЙ И СООРУЖЕНИЙ

СЕРИЯ 1.117-12 с

ПАНЕЛИ НАРУЖНЫХ ЦОКОЛЬНЫХ СТЕН

ОДНОРЯДНОЙ РАЗРЕЗКИ ТРЕХСЛОЙНЫЕ ЖЕЛЕЗОБЕТОННЫЕ С ЖЕСТКИМИ СВЯЗЯМИ ДЛЯ КРУПНОПАНЕЛЬНЫХ ЖИЛЫХ ЗДАНИЙ НА ЛЕНТОЧНЫХ ФУНДАМЕНТАХ С ШАГОМ ПОПЕРЕЧНЫХ СТЕН 2.4÷3.6 м ДЛЯ СТРОИТЕЛЬСТВА В СЕЙСМИЧЕСКИХ РАЙОНАХ

ВЫПУСК 3-1

АРМАТУРНЫЕ БЛОКИ ПАНЕЛЕЙ ВЫСОТОЙ 2780 мм, ТОЛЩИНОЙ 250 мм

РАБОЧИЕ ЧЕРТЕЖИ

РАЗРАБОТАНЫ ЦНИИЭП ЖИЛИЩА ГОСУДАРСТВЕННОГО КОМИТЕТА ПО ГРАЖДАНСКОМУ СТРОИТЕЛЬСТВУ И АРХИТЕКТУРЕ ПРИ ГОССТРОЕ СССР СОВМЕСТНО С ЦНИИСК им. В. А. КУЧЕРЕНКО

ЦНИИЭП ЖИЛИЩА

Рук. отделения проектных работ А. Криппа
Гл. инженер отделения Н. Дыховичная
Гл. конструктор отделения Б. Смирнов
Нач. отдела конструкций Л. Балановский
Гл. инженер каталога Н. Росинский
Гл. инженер проекта Н. Клепикова

ЦНИИСК им. В. А. Кучеренко

Зам. директора С. Поляков
Зав. лабораторией А. Черкашин
Ст. инженер В. Подгорный

УТВЕРЖДЕНЫ И ВВЕДЕНЫ В ДЕЙСТВИЕ ГОСУДАРСТВЕННЫМ КОМИТЕТОМ ПО ГРАЖДАНСКОМУ СТРОИТЕЛЬСТВУ И АРХИТЕКТУРЕ ПРИ ГОССТРОЕ СССР с 1.09.80 г.
ПРИКАЗ № 204 от 4.08.80 г.

СОГЛАСОВАНО: ГИПРОСТРОММАШ
Гл. инженер института Н. Гузенко

https://zavodjbi.com/

Наименование чертежей	№№ листов	№№ страниц
Содержание	Ic	2
Пояснительная записка	Iп;2п	3;4
Арматурный блок АЦРI-18	I	5
Арматурный блок АЦРI-24	2	6
Арматурный блок АЦРI-30	3	7
Арматурный блок АЦРI-36	4	8
Арматурные блоки АЦР4-23; АЦР4л-23	5	9
Арматурные блоки АЦР4-29; АЦР4л-29	6	I0
Арматурные блоки АЦР4-35; АЦР4л-35	7	II
Арматурный блок АЦР5-22	8	I2
Арматурный блок АЦР5-28	9	I3
Арматурный блок АЦР5-34	I0	I4
Арматурные блоки АЦТI-38; АЦТIл-38	II	I5
Арматурные блоки АЦТI-44; АЦТIл-44	I2	I6
Арматурные блоки АЦТI-50; АЦТIл-50	I3	I7
Арматурные блоки АЦТ4-I2; АЦТ4л-I2; АЦТ4-I8; АЦТ4л-I8	I4	I8
Арматурные блоки АЦТ4-24; АЦТ4л-24	I5	I9
Арматурный блок АЦРI-24-I	I6	20
Арматурный блок АЦРI-30 - I	I7	2I
Арматурный блок АЦРI-36 - I	I8	22
Детали 7; 7а; 8; 8а	I9	23
Детали 7в; 8в	20	24
Детали 9; I0	2I	25
Детали II;I2	22	26
Детали I3;I4	23	27
Детали I7;I8	24	28
Детали I5в; I9; 20; 2I	25	29
Арматурный блок АЦРI (АЦРI-30. Чертеж привязчика)	26	30
Выборка стали на базисные арматурные блоки панелей с несущим внутренним слоем I20 мм	27	3I
Выборка стали на базисные арматурные блоки панелей с несущим внутренним слоем I60 мм	28	32

Инж. пр. Жилинская
Инженер проверил Бичук В.

ЦНИИЭП жилища

ТК 1978

С О Д Е Р Ж А Н И Е

Серия 1.417-12с
Выпуск 3 | Лист 1с

ЗАВОД ЖБИ

I. СОДЕРЖАНИЕ ВЫПУСКА

В настоящем выпуске представлены чертежи арматурных блоков, которые при соответствующей доработке, осуществляемой при привязке к конкретному проекту, предназначены для изготовления арматурных блоков несущего слоя панелей толщиной I20 и 160 мм.

Детали арматурных блоков приведены в настоящем выпуске, детали армирования панелей приведены в выпуске 0-I (при этом номера деталей в обоих выпусках совпадают). Арматурные изделия и закладные детали, из которых собираются блоки, приведены в выпусках 2-I и 2-2. Схемы армирования приведены в выпусках I-I и I-2.

Арматурные блоки панелей групп ЦР1, ЦР4 и ЦР5 унифицированы в части положения вертикальных каркасов, длин горизонтальных элементов, габаритов сеток, мест установки выпусков и закладных деталей.

При привязке арматурного базисного блока к конкретному изделию, т.е. для получения полной информации по изготовлению арматурного блока, в соответствии с расчетом привязчик на чертеже арматурного блока примененной панели из настоящего выпуска:

I. Указывает прочностную характеристику марок сеток, строповочных петель, горизонтальных выпусков для панелей с несущим слоем толщиной I20 мм, а для панелей с несущим слоем толщиной I60 мм кроме того, в случае необходимости наносит дополнительные горизонтальные выпуски с шагом 300 мм.

При назначении марок горизонтальных выпусков следует иметь в виду, что область применения одинарных выпусков (АЦ I.I и АЦ 2.I) ограничена 5-этажными зданиями, строящимися в районах с расчетной сейсмичностью 7-8 баллов.

Выпуски с шагом 300 мм следует применять в панелях зданий, строящихся при 9-ти баллах, а также в тех случаях, когда такой шаг принят в панелях внутренних стен подвала или техподполья. (Подробнее см. в пояснительной записке выпуска 0-I настоящей серии).

Разбивка горизонтальных выпусков по вертикальным граням арматурных блоков унифицирована с разбивкой аналогичных выпусков в арматурных блоках панелей наружных стен зданий с высотой этажа 2,8 м. (серия I.I32-5с) и на рабочих чертежах базисных арматурных блоков дана в соответствии с деталями I.I+IУ.I и I.2+IУ.2 выпуска 0-I (листы 53-54).

2. Вычерчивает и маркирует закладные детали (двутавры МЦI или МЦ2) и вертикальные выпуски по опорным граням панелей (АЦ6 + АЦ9) со ссылками на соответствующие детали выпуска 0-I настоящей серии. Примеры размещения вертикальных выпусков см. лист 3I в выпуске 0-I.

Подробнее о назначении выпусков и закладных деталей по опорным граням, в том числе по нижней опорной грани, указано в пояснительной записке к выпуску 0-I.

В спецификации изделий на арматурные блоки привязчик:

I. Вносит прочностные характеристики марок арматурных изделий и номера страниц выпусков 2-I или 2-2 настоящей серии, где помещены соответствующие чертежи.

2. Указывает количество принятых горизонтальных выпусков.

3. Вносит добавленные при привязке арматурные изделия и закладные детали из выпусков 2-I или 2-2.

На основании принятого армирования привязчик делает выборку стали (в отдельных таблицах), используя выборки стали на арматурные изделия и закладные детали, приведенные в выпуске 2-I или 2-2.

Доработка чертежей базисных арматурных блоков производится по примеру "чертежа привязчика" на листе 26 настоящего выпуска.

2. ИЗГОТОВЛЕНИЕ АРМАТУРНЫХ БЛОКОВ

Сборка арматурных блоков осуществляется на специальных кондукторах. Элементы арматурного блока соединяются между собой контактной сваркой при помощи клещей типа КТП-I или КТГ-75-8. Качество сварки, выполняемой при сборке, должно быть не ниже требований к соединениям с ненормируемой прочностью по ГОСТ I0922-75 табл.3.

Рекомендуемый порядок сборки арматурных блоков панелей с проемами:

I. Устанавливаются сетки, армирующие плоскость, обращенную к внутренней стороне панели (СЦ0I + СЦ I4).

2. Устанавливаются вертикальные каркасы ребер (КЦ).

3. Устанавливаются сетки второго слоя армирования СЦ0I+СЦ I4.

4. Устанавливаются каркасы верхних и нижних горизонтальных ребер (КЦ3 + КЦ4).

ИНЖЕНЕР В БИНЧУК

5. Устанавливаются горизонтальные каркасы, обрамляющие продух (КЦ I5).

6. К сетке второго слоя армирования привариваются отдельные вертикальные стержни ТЦ2, армирующие обрамление продуха по вертикали.

7. Устанавливаются гнутые стержни АЦ I0, скрепляющие сетки первого и второго слоя армирования в продухе.

8. К каркасам КЦI доваривается отдельные стержни ТЦI.

9. Вязальной проволокой крепятся гнутые стержни – выпуски по периметру панели (АЦI÷АЦ9), строповочные петли ПЦI–ПЦ6, закладные детали (МЦI; МЦ2).

Рекомендуемый порядок сборки арматурных блоков панелей с оконными проемами:

I. Устанавливается первый каркас КЦ2, армирующий надоконную перемычку и первый стержень под оконным проемом (ТЦ6; ТЦ7; ТЦ9).

2. Устанавливаются сетки подоконной перемычки (СЦ III) и простенков (СЦ I0I÷ СЦ I03), армирующие плоскости, обращенные к внутренней стороне панели. На сетки простенков предварительно наваривают отдельные вертикальные стержни ТЦ8, обрамляющие оконный проем.

3. Устанавливаются вертикальные (КЦI) и горизонтальные (КЦI8÷КЦ20) каркасы, обрамляющие панель по периметру.

4. Устанавливаются каркасы обрамления проема (КЦ I6; КЦ I7).

5. Устанавливаются сетки второго слоя армирования: простеночные СЦ I0I÷ СЦ I03 с приваренными вертикальными стержнями оконного обрамления (ТЦ8) и сетка подоконной перемычки (СЦ III).

6. Устанавливается второй каркас КЦ2, армирующий надоконную перемычку.

7. Привариваются вторые стержни, обрамляющие оконный проем снизу (ТЦ6; ТЦ7; ТЦ9).

8. К вертикальным каркасам КЦI приваривается стержень ТЦI.

9. Вязальной проволокой крепятся к арматурному блоку арматурные выпуски АЦI, АЦ6÷АЦ9, строповочные петли ПЦ, закладные детали МЦI, МЦ2.

В случае затруднения при приварке стержней ТЦI к каркасам КЦI следует поперечные стержни в каркасах КЦI принять большей длины, а концы их отогнуть.

3. МАРКИРОВКА АРМАТУРНЫХ БЛОКОВ

Полученные после доработки привязчиком базисных блоков арматурные блоки несущего слоя панелей целесообразно маркировать добавлением буквы "А" к марке панели, устанавливаемой для конкретного проекта.

В настоящем выпуске арматурные базисные блоки маркируются по следующим правилам:

I. Первая буква "А" обозначает арматурный блок;
2. Вторая буква "Ц" обозначает вид конструкций – цокольные панели;
3. Третья буква с цифрой обозначают группу панелей;
4. Для панелей, зеркальных по группе, ставится индекс "Л";
5. Через тире ставится число, характеризующее длину панели в дециметрах.

ЦНИИЭП жилища
Гл. инж. пр. Н. Клепикова
Инженер З. Винчук
Проверил
Согласовано
Инв. №

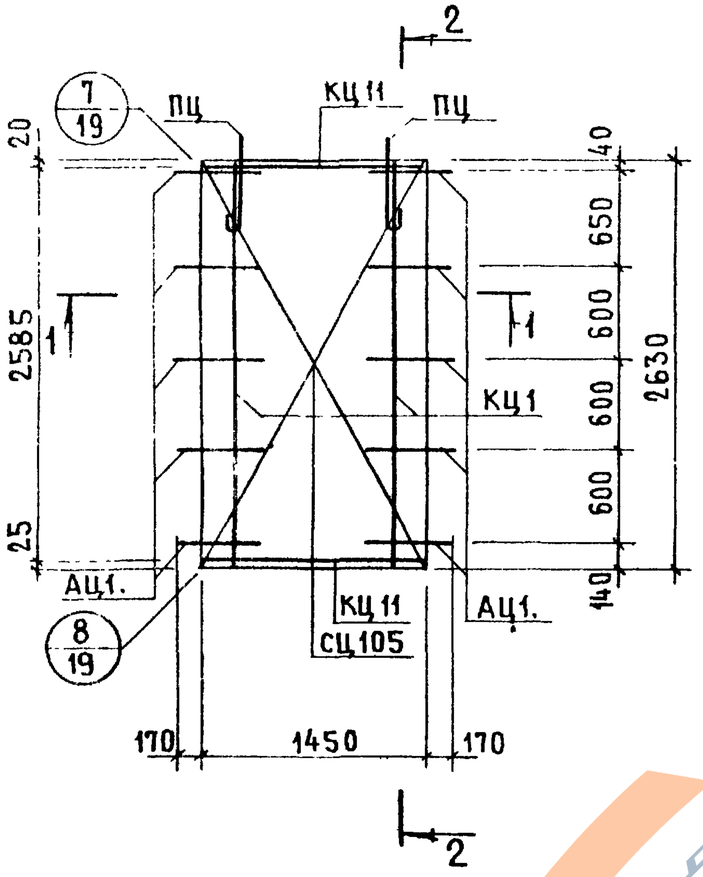

2 - 2

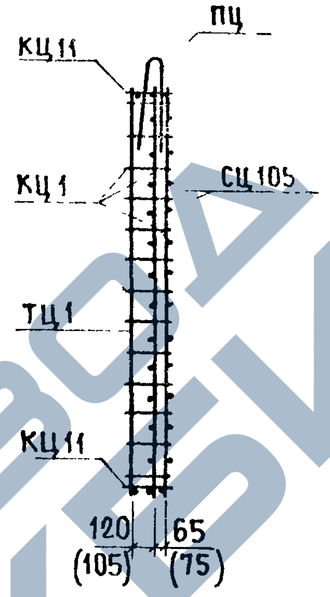

1 - 1

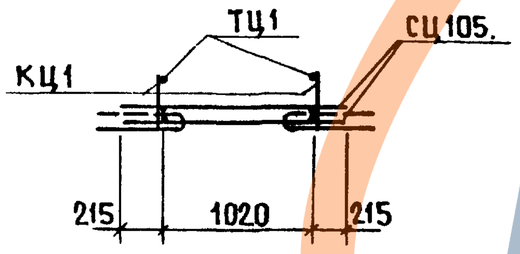

АРМАТУРНОЕ ИЗДЕЛИЕ	КОЛИЧЕСТВО	ЛИСТ ВЫПУСКА	
		2-1	2-2
КЦ1	2	1	1
КЦ11	2	2	2
СЦ105.	2		
ТЦ1	2	14	16
АЦ1.		11	13
ПЦ	2	11	13

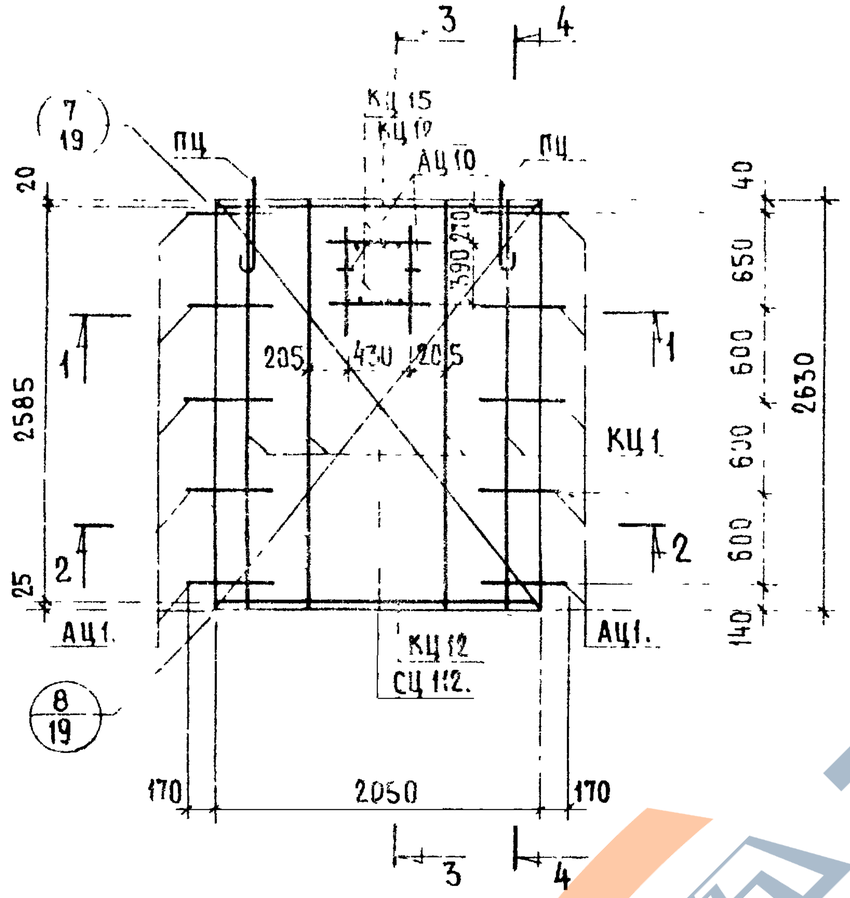

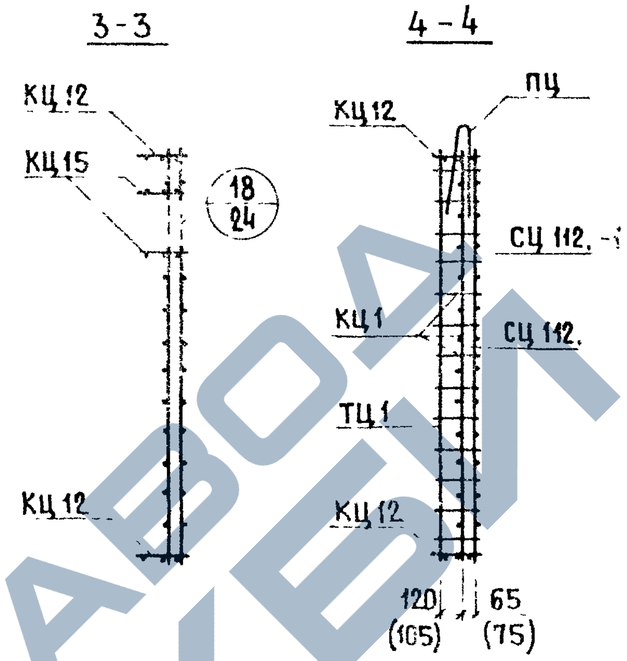

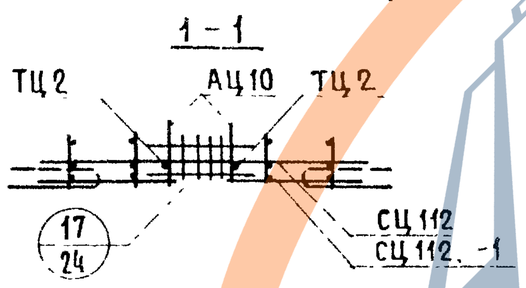

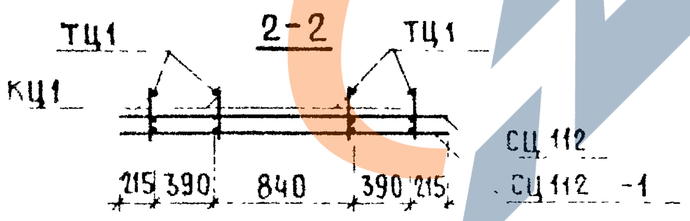

АРМАТУРНОЕ ИЗДЕЛИЕ	КОЛИЧЕСТВО	ЛИСТ ВЫПУСКА	
		2-1	2-2
КЦ1	4	1	1
КЦ12	2	2	2
КЦ15	2	2	2
СЦ112.	1		
СЦ112. -1	1		
ТЦ1	4	14	16
ТЦ2	2	14	16
АЦ10	2	14	16
АЦ1.		11	13
ПЦ	2	11	13

ИНВЕНТ. № | ВЗАМЕН

ПРОВЕРИЛ: РУК. ГРУП. Л. ГОРЛОВА

Гл. инж. пр. Н. КАЕПИКОВА | Рук. группы Л. ГОРЛОВА | Ст. инженер И. ИСАР

ЦНИИЭП жилища

ТК 1978

АРМАТУРНЫЙ БЛОК АЦР1-24

СЕРИЯ 1.117-12с | ВЫПУСК | ЛИСТ

https://zavodjbi.com/
ЗАВОД ЖБИ

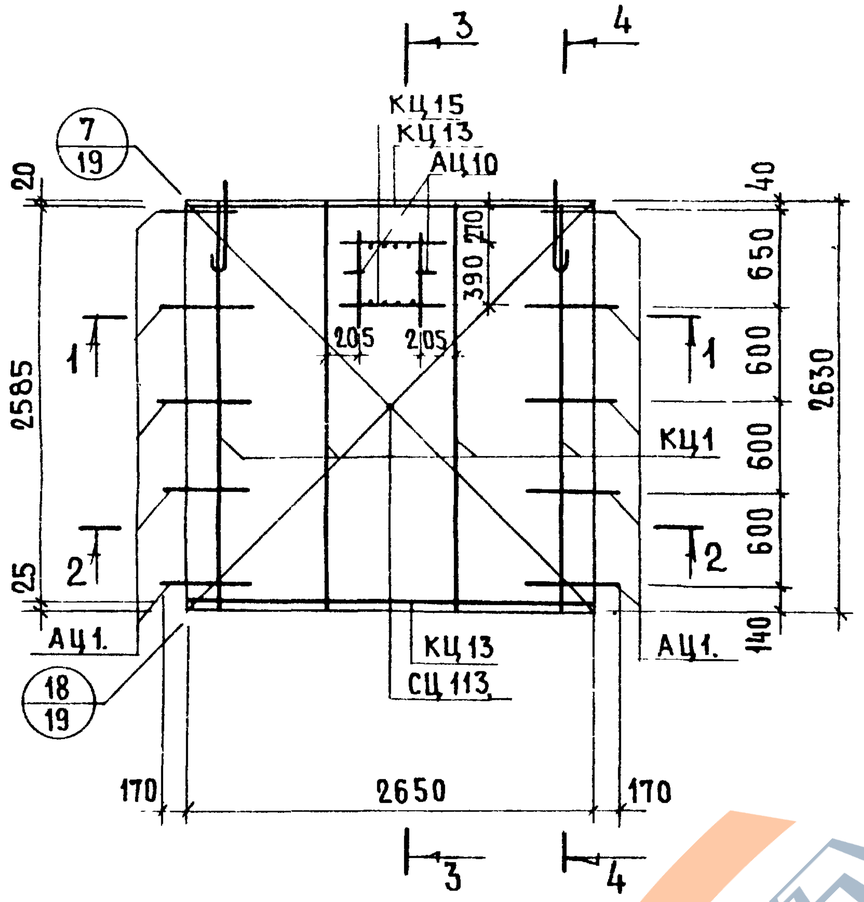

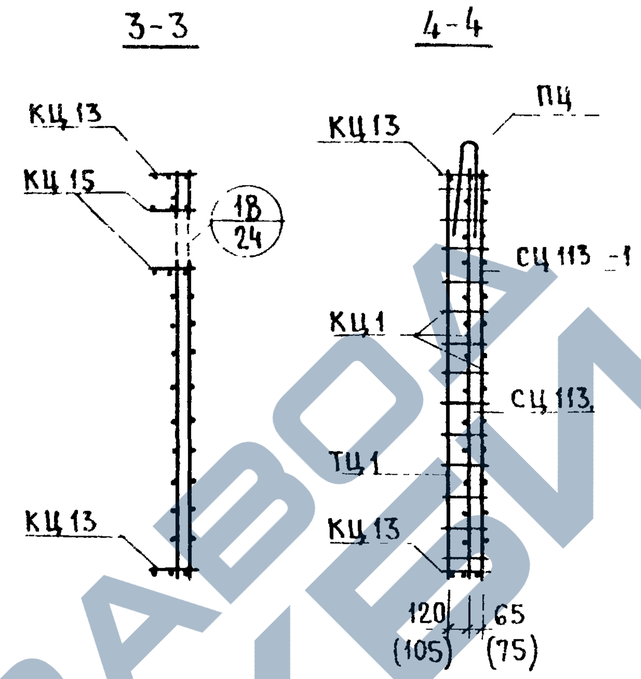

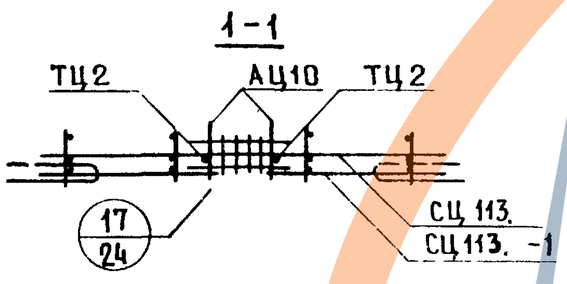

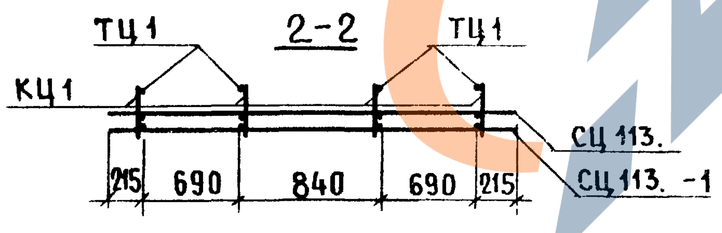

Арматурное изделие	Количество	Лист выпуска 2-1	Лист выпуска 2-2
КЦ1	4	1	1
КЦ13	2	2	2
КЦ15	2	2	2
СЦ113.	1		
СЦ113. -1	1		
ТЦ1	4	14	16
ТЦ2	2	14	16
АЦ10	2	14	16
АЦ1.		11	13
ПЦ	2	11	13

ЗАВОД ЖБИ

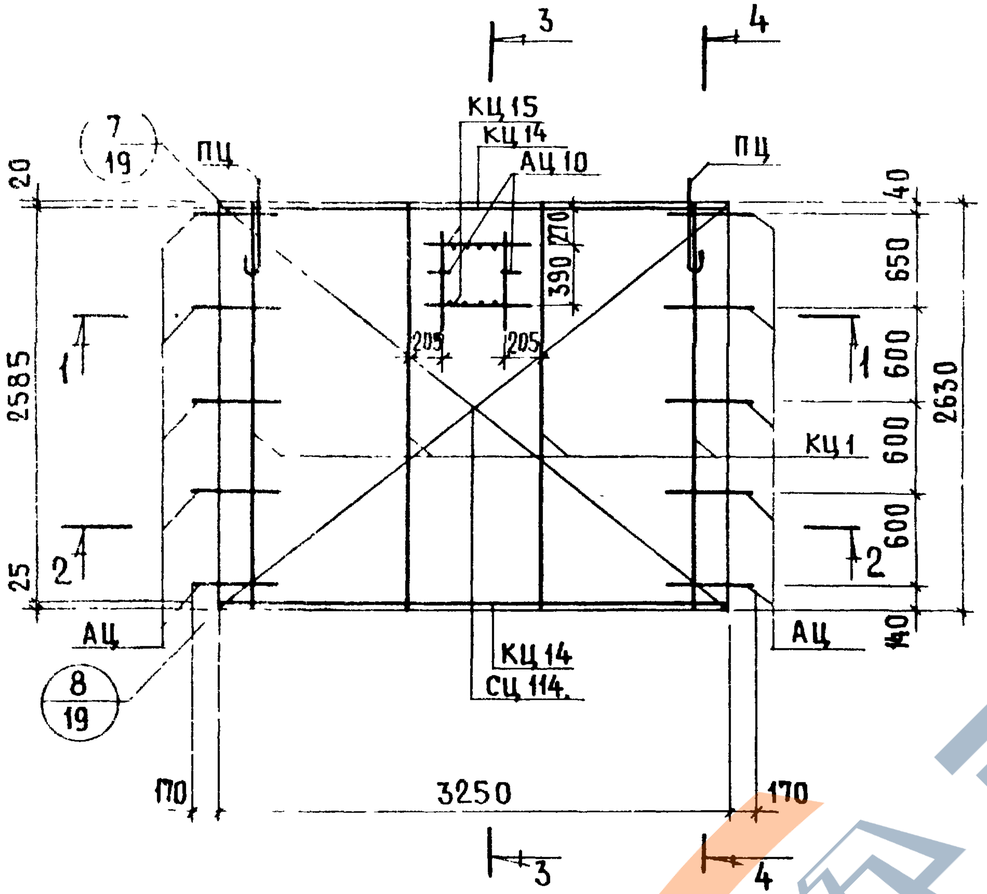

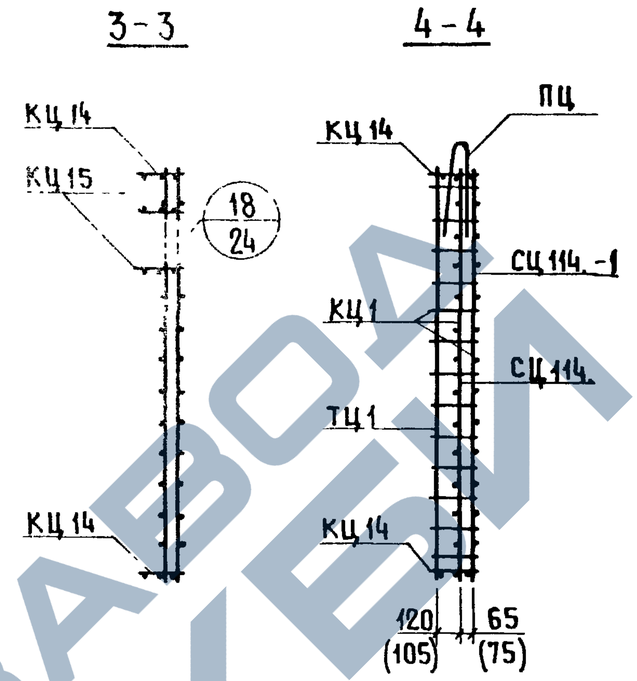

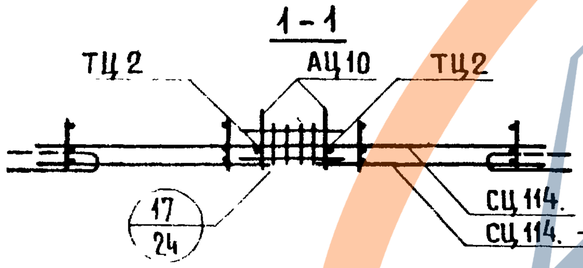

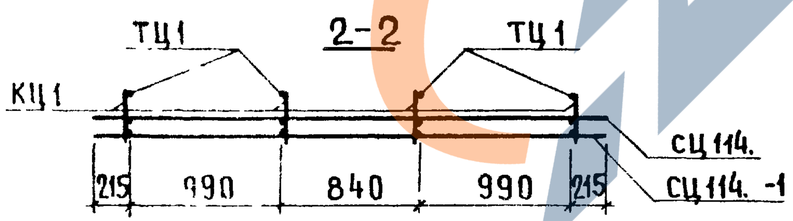

АРМАТУРНОЕ ИЗДЕЛИЕ	КОЛИЧЕСТВО	ЛИСТ ВЫПУСКА	
		2-1	2-2
КЦ1	4	1	1
КЦ14	2	2	2
КЦ15	2	2	2
СЦ114.	1		
СЦ114.-1	1		
ТЦ1	4	14	16
ТЦ2	2	14	16
АЦ10	2	14	16
АЦ1.		11	13
ПЦ	2	11	13

ВЗАМЕН ИНВЕНТ. №

ПРОВЕРИЛ Л. ГОРЛОВА

Н. КЛЕПИКОВА
Л. ГОРЛОВА
Н. ИСАР

ГИП
НИИЭП ЖИЛИЩА
ГЛ. ИНЖ. ПР.
РУК. ГРУППЫ
СТ. ИНЖЕНЕР
РУК. ГРУП

ТК

АРМАТУРНЫЙ БЛОК АЦР1-36

СЕРИЯ 1.117-12с
ВЫПУСК | ЛИСТ

https://zavodjbi.com/

АЦР 4-23.

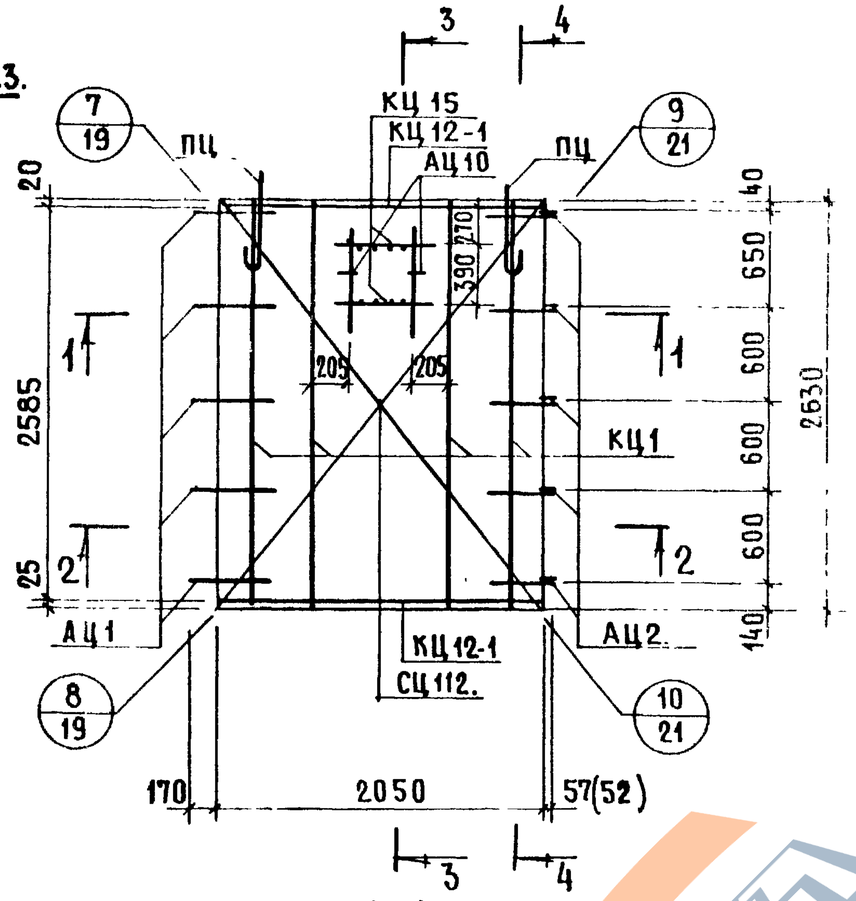

1-1

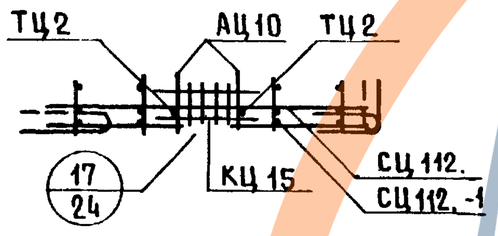

2-2

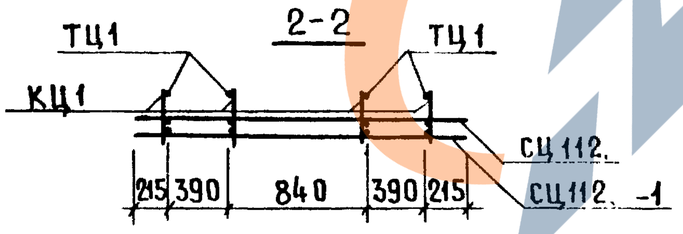

3-3

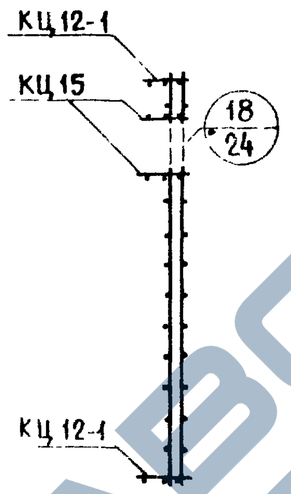

4-4

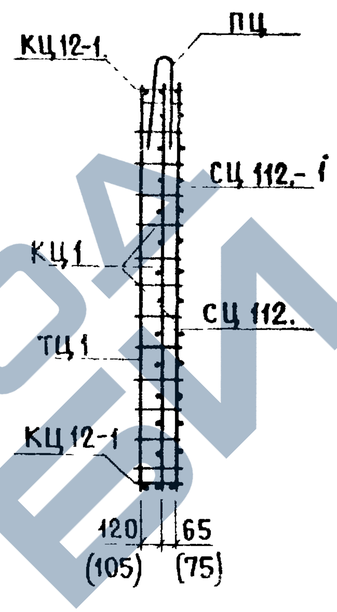

АЦР4л-23. СХЕМА

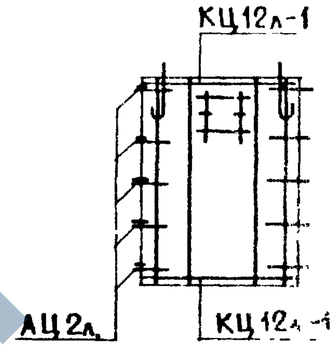

Арматурное изделие	Количество	Лист выпуска 2-1	Лист выпуска 2-2
КЦ1	4	1	1
КЦ12-1 (КЦ12л1)	2	3	3
КЦ 15	2	2	2
СЦ 112.	1		
СЦ 112. -1	1		
ТЦ1	4	14	16
ТЦ2	2	14	16
АЦ10	2	14	16
АЦ-1.		11	13
АЦ2. (АЦ2л.)		11	13
ПЦ	2	11	13

Ц ПИЛИЛИЦА | Л ГОРЛОВА | рук группы

ТК 1978

АРМАТУРНЫЕ БЛОКИ АЦР4-23 ; АЦР4л-23

СЕРИЯ 1.117-12с | Выпуск 3-1 | Лист 5

https://zavodjbi.com/

АЦР4-29

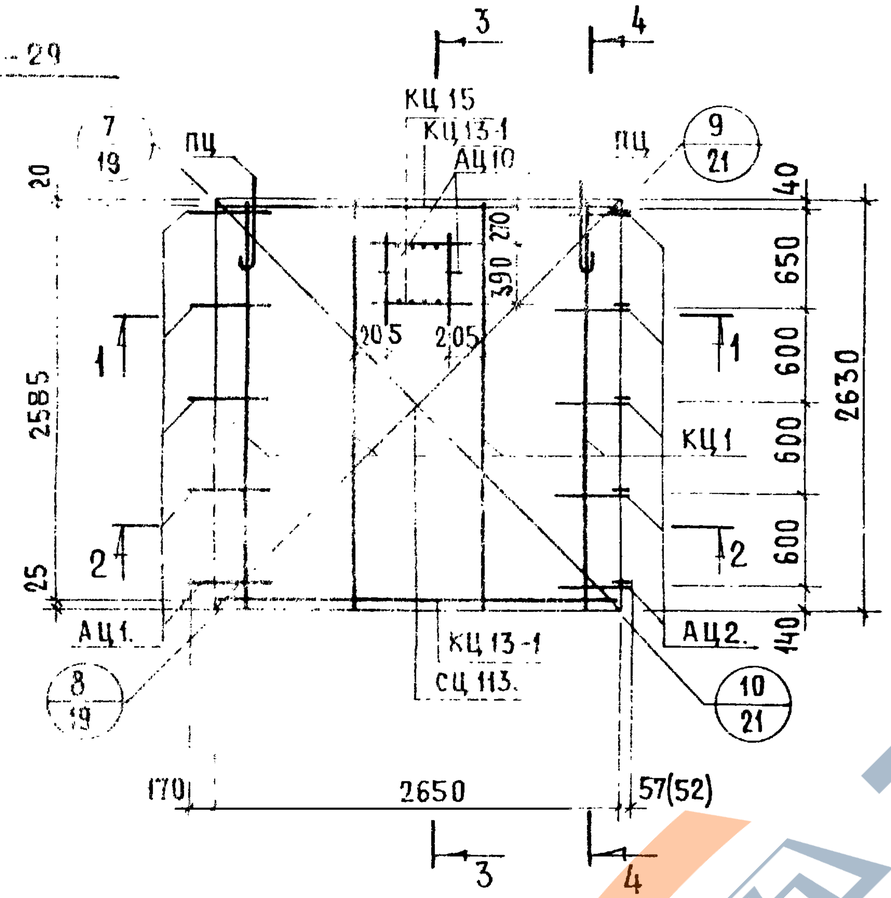

1-1

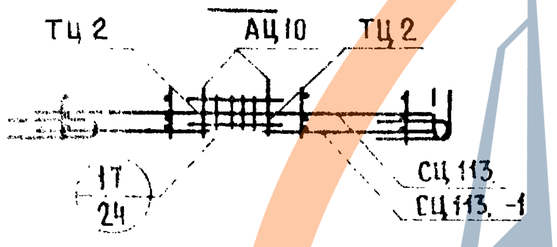

2-2

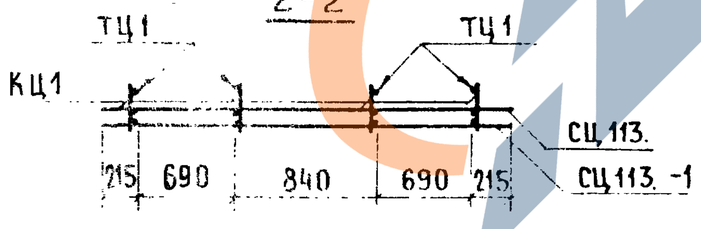

3-3

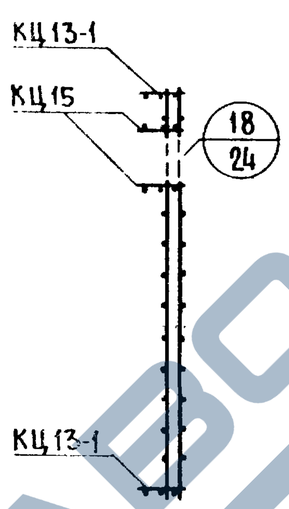

4-4

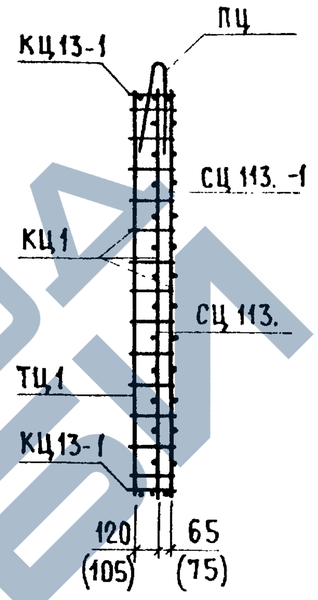

АЦР4л-29. СХЕМА

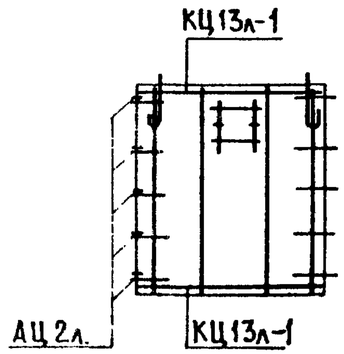

Арматурное изделие	Количество	Лист выпуска	
		2-1	2-2
КЦ1	4	1	1
КЦ13-1 (КЦ13л-1)	2	3	3
КЦ15	2	2	2
СЦ 113.	1		
СЦ 113. -1	1		
ТЦ1	4	14	16
ТЦ2	2	14	16
АЦ10	2	14	16
АЦ1.		11	13
АЦ2. (АЦ2л.)		11	13
ПЦ	2	11	13

Взамен №

Проверил Л. Горлова

Рук. груп. А. Горлова

Рук. группы Н. Исар

Ст. инженер

ЦНИИЭП жилища

ТК 1978

Арматурные блоки АЦР4-29 ; АЦР4л-29

Серия 1.117-12с

Выпуск 3-1 | Лист 6

https://zavodjbi.com/

АЦР4-35.

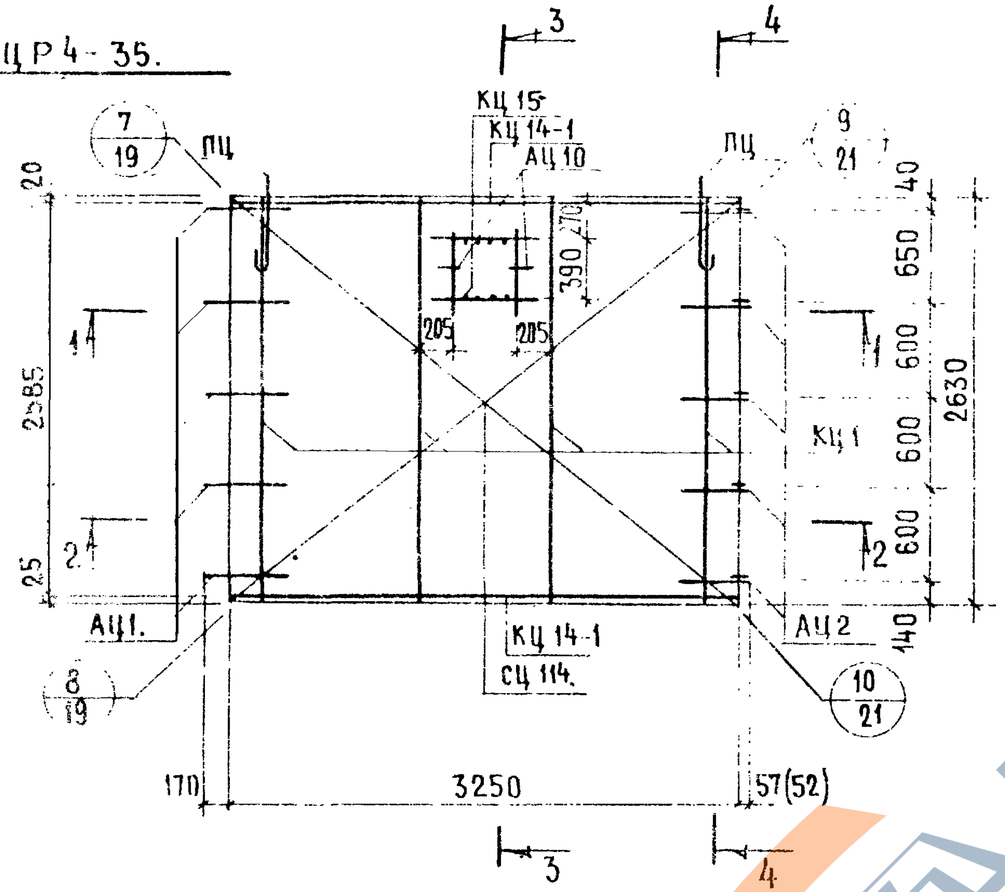

3-3

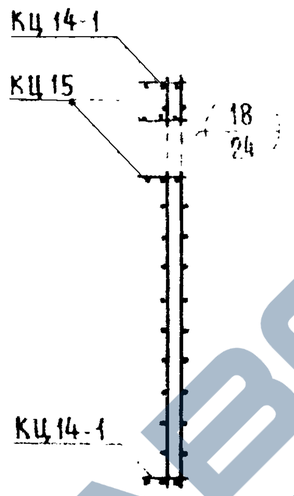

4-4

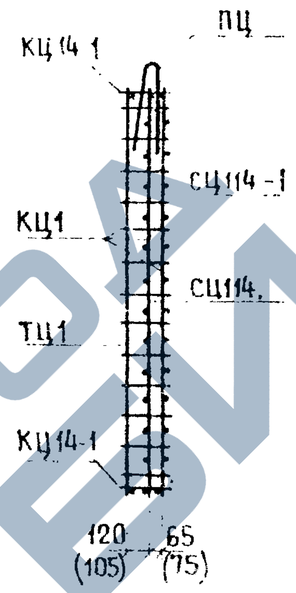

АЦР4л-35. СХЕМА

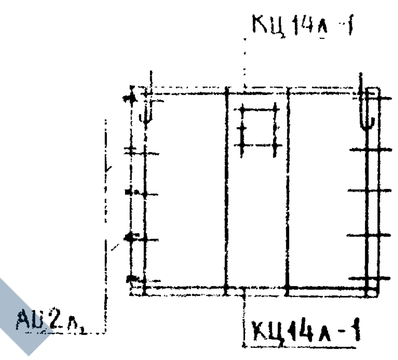

1-1

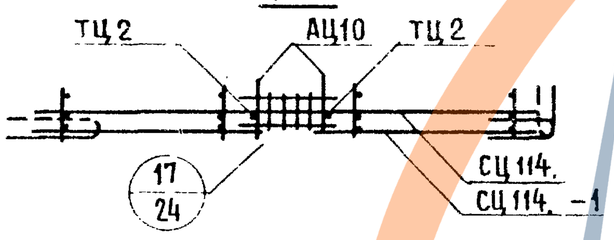

2-2

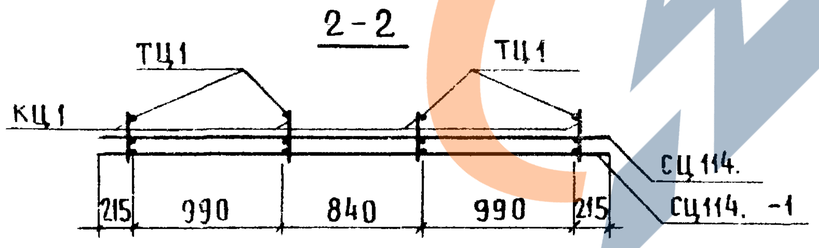

Арматурное изделие	Количество	Лист выпуска 2-1	Лист выпуска 2-2
КЦ1	4	1	1
КЦ14-1 (КЦ14л-1)	2	3	3
КЦ 15	2	2	2
СЦ 114.	1		
СЦ114. -1	1		
ТЦ1	4	14	16
ТЦ2	2	14	16
АЦ10	2	14	16
АЦ1		11	13
АЦ2. (АЦ2л.)		11	13
ПЦ	2	11	13

ЗАВОД ЖБИ

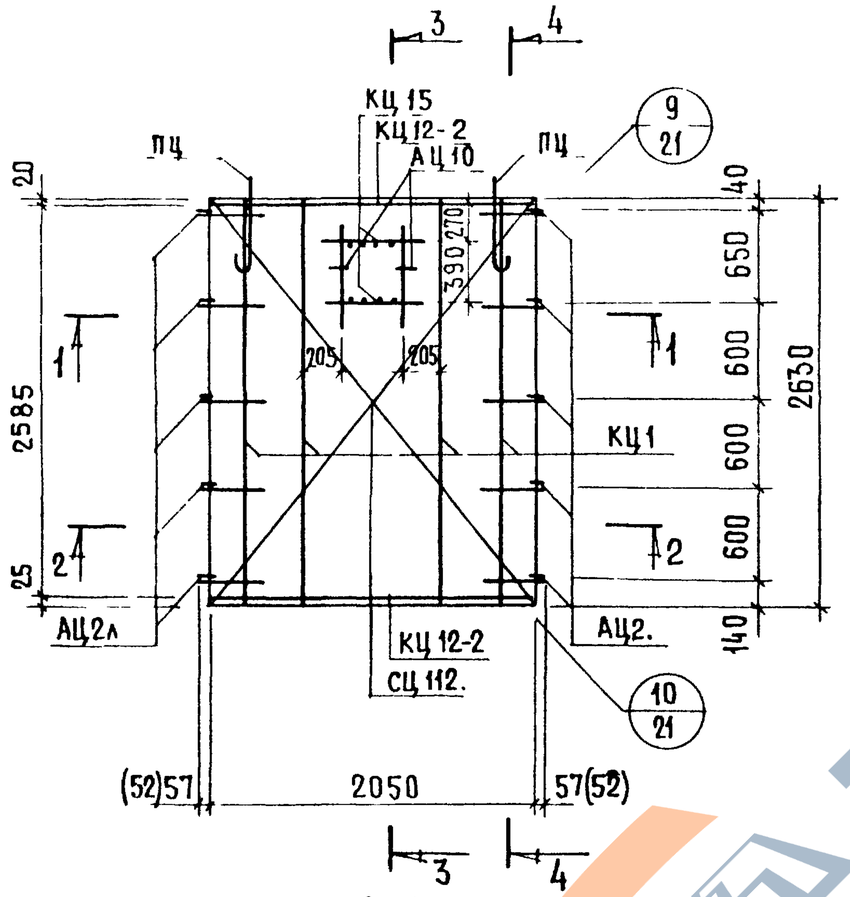

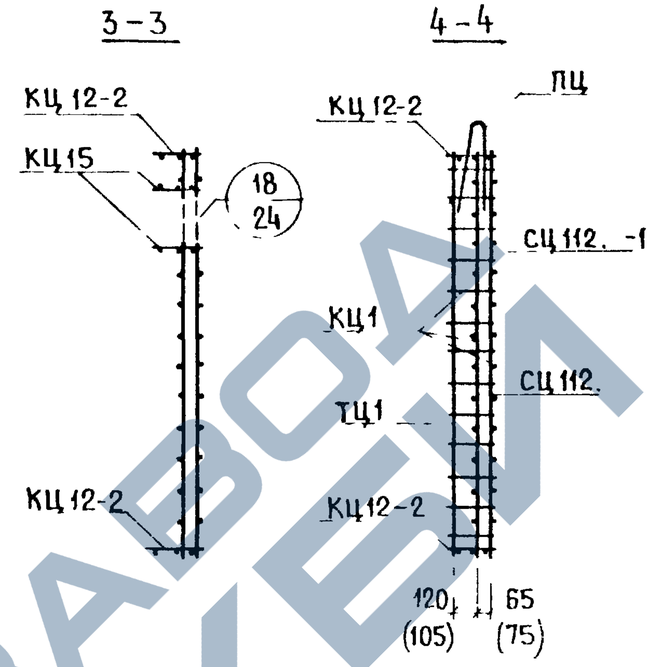

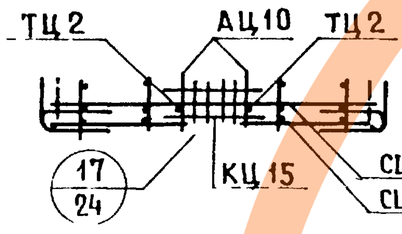

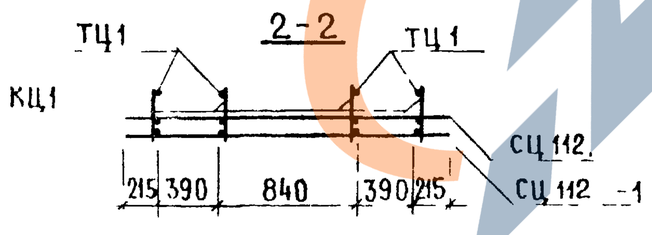

Арматурное изделие	Количество	Лист выпуска	
		2-1	2-2
КЦ1	4	1	1
КЦ 12-2	2	3	3
КЦ 15	2	2	2
СЦ 112	1		
СЦ 112 -1	1		
ТЦ1	4	14	16
ТЦ2	2	14	16
АЦ 10	2	14	16
АЦ2		11	13
АЦ2л		11	13
ПЦ	2	11	13

Инвент № | Взамен

Проверил Л Горлова

Рук груп. | Рук группы Ц Исар

Ст инженер

ЦНИИЭП жилища

ТК 1978

Арматурный блок АЦР5-22

Серия 1.117-12с

Выпуск 3-1 | Лист 8

ЗАВОД ЖЕЛЕЗОБЕТОННЫХ ИЗДЕЛИЙ

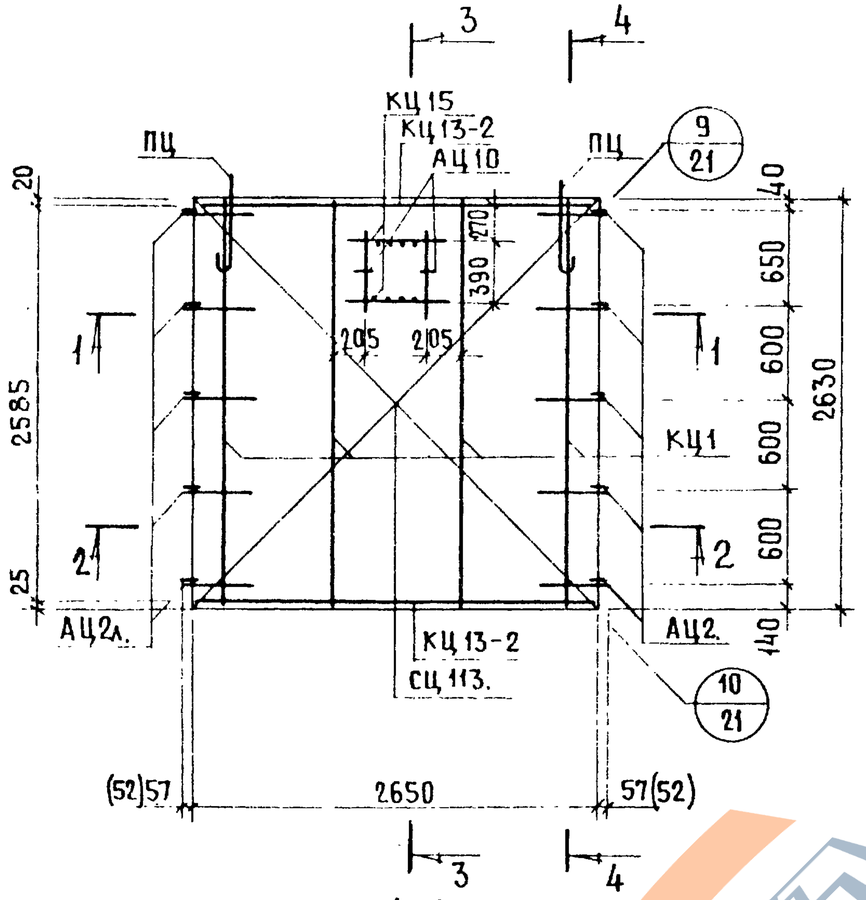

1-1

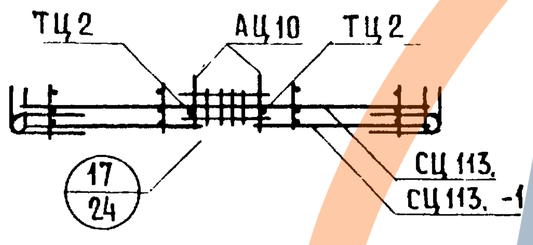

2-2

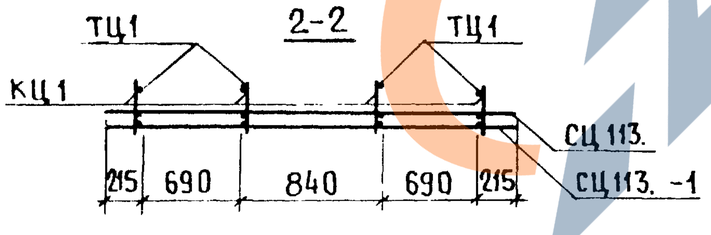

3-3

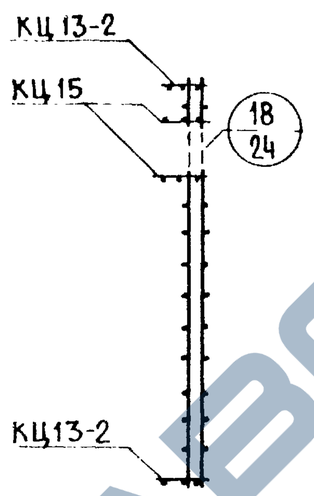

4-4

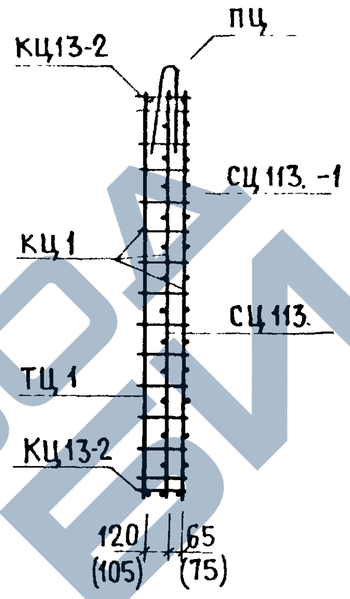

Арматурное изделие	Количество	Лист выпуска	
		2-1	2-2
КЦ1	4	1	1
КЦ13-2	2	3	3
КЦ 15	2	2	2
СЦ 113.	1		
СЦ 113. -1	1		
ТЦ1	4	14	16
ТЦ 2.	2	14	16
АЦ 10	2	14	16
АЦ 2.		11	13
АЦ 2л.		11	13
ПЦ	2	11	13

ЗАВОД ЖБИ

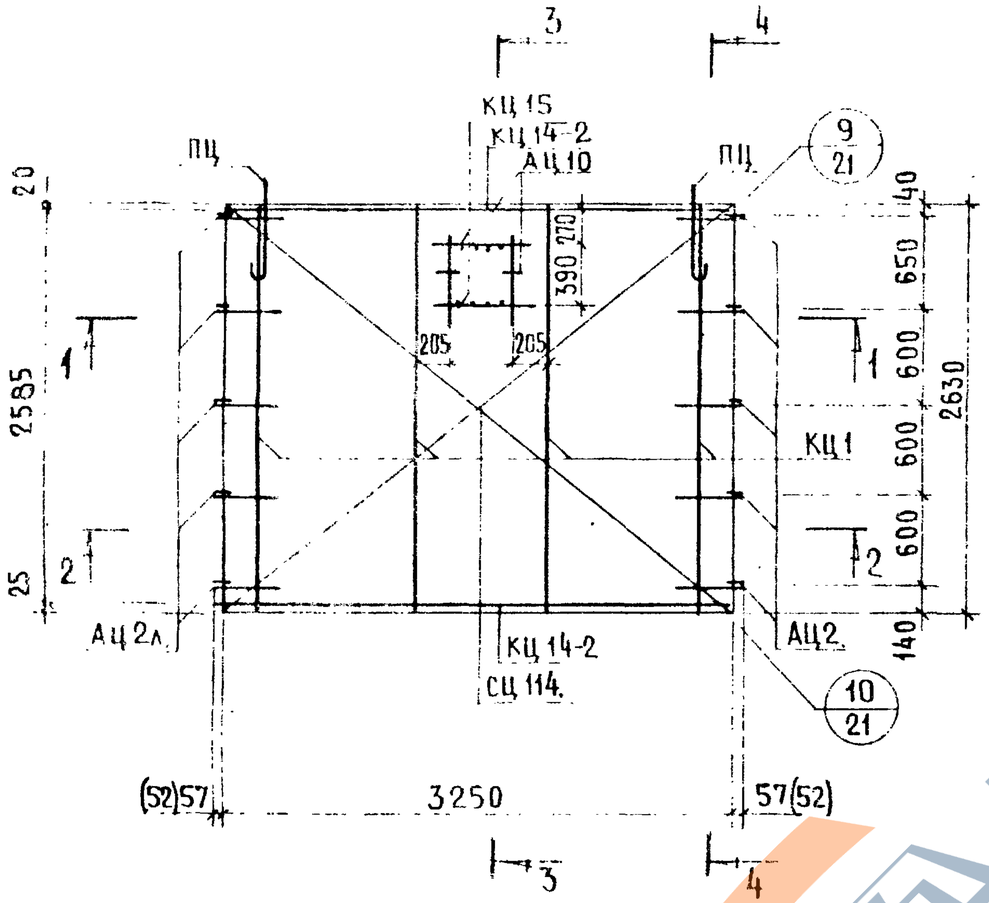

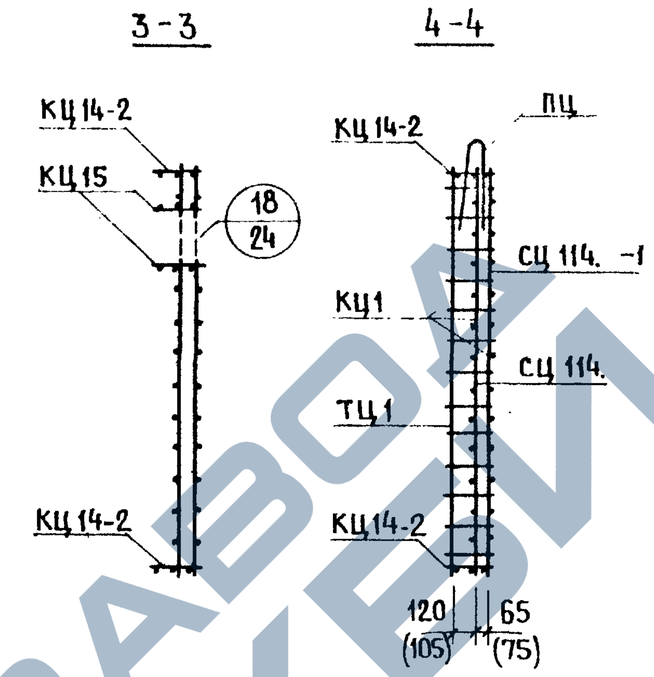

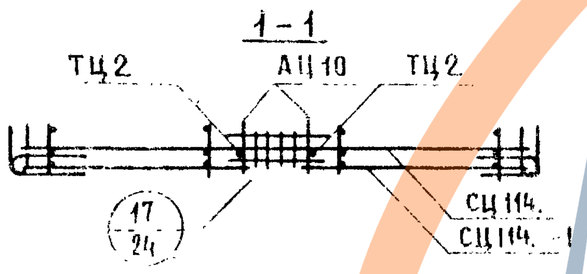

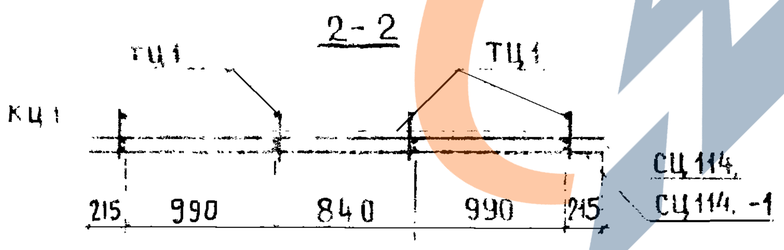

Арматурное изделие	Количество	Лист выпуска	
		2-1	2-2
КЦ 1	4	1	1
КЦ 14-2	2	3	3
КЦ 15	2	2	2
СЦ 114.	1		
СЦ 114 -1	1		
ТЦ 1	4	14	16
ТЦ 2	2	14	16
АЦ 10	2	14	16
АЦ 2.		11	13
АЦ 2л		11	13
ПЦ	2	11	13

ЗАВОД ЖБИ

АЦТ1-38.

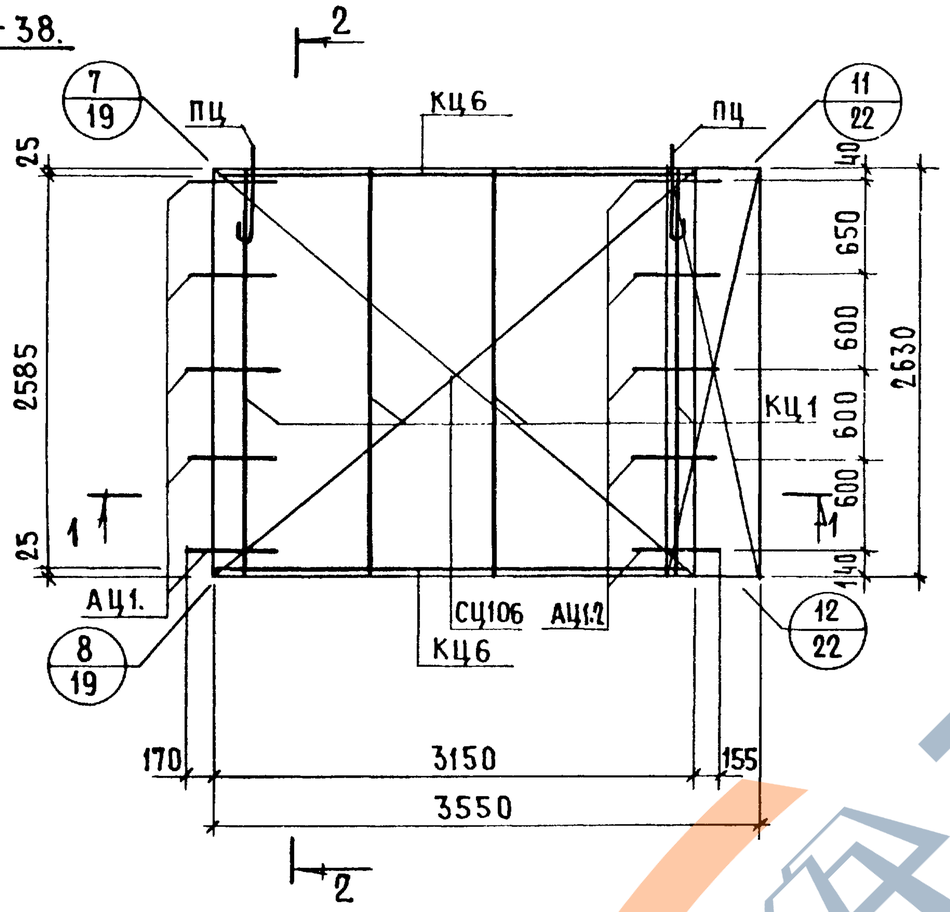

2-2

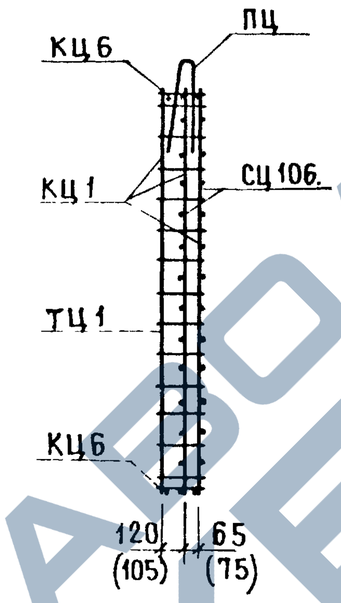

АЦТ1л-38. СХЕМА

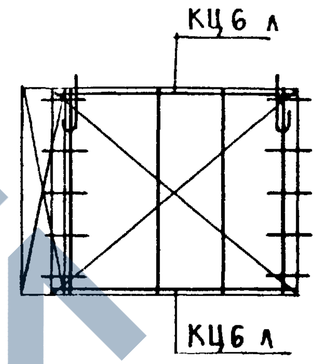

1-1

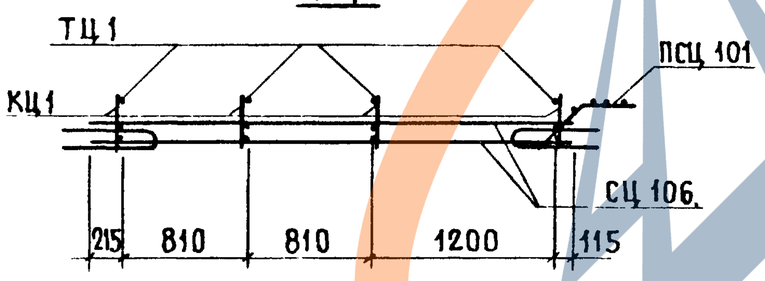

Арматурное изделие	Количество	Лист выпуска 2-1	Лист выпуска 2-2
КЦ1	4	1	1
КЦ6 (КЦ6л)	2	1	1
СЦ106	2		
ПСЦ101	1	10	12
ТЦ1	4	14	16
АЦ1.1		11	13
АЦ1.2		11	13
ПЦ	2	11	13

ЗАВОД ЖБИ

Рук.груп. А.Горлова

ТК 1978

Арматурные блоки АЦТ1-38, АЦТ1л-38

Серия 1.117-12с

Выпуск 3-1 | Лист 11

АЦТ1-44

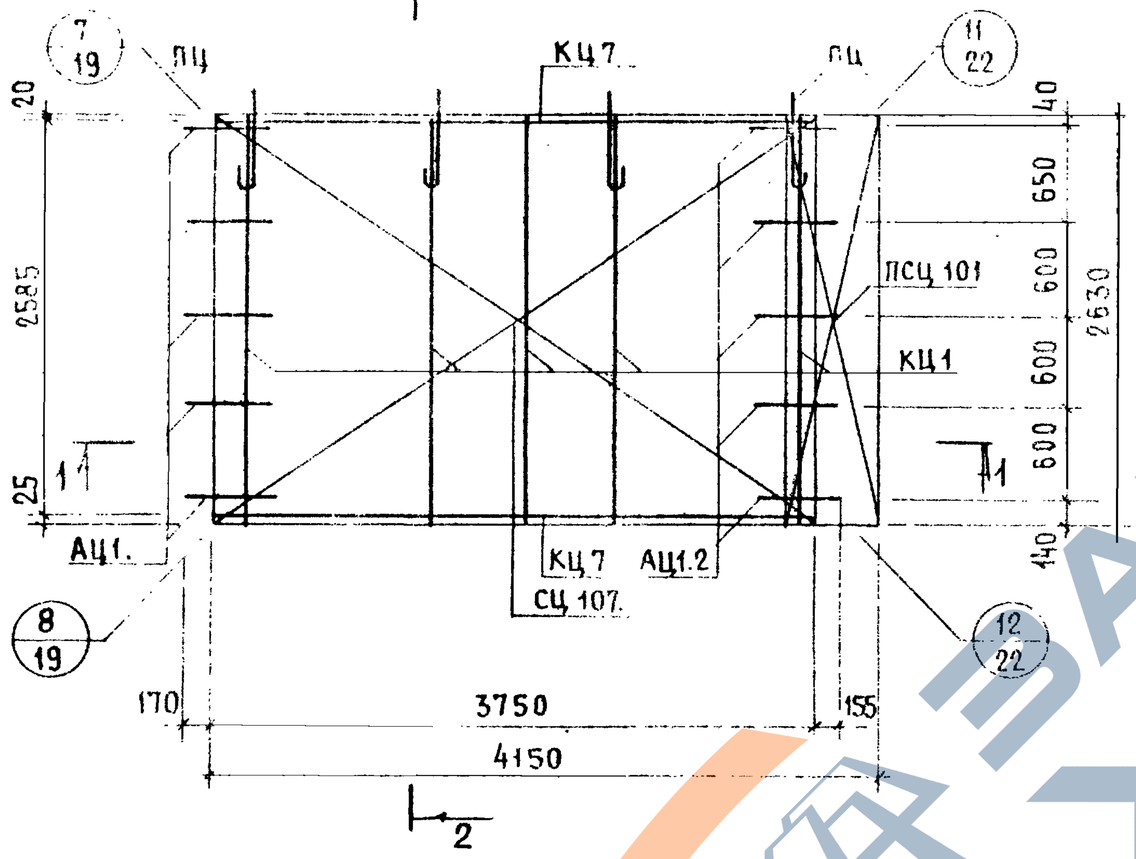

2-2

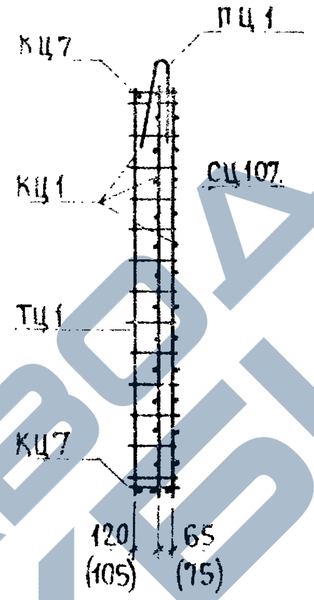

АЦТ1л-44. СХЕМА

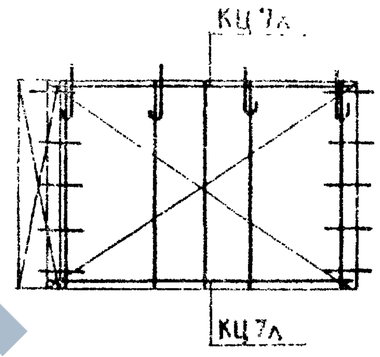

1-1

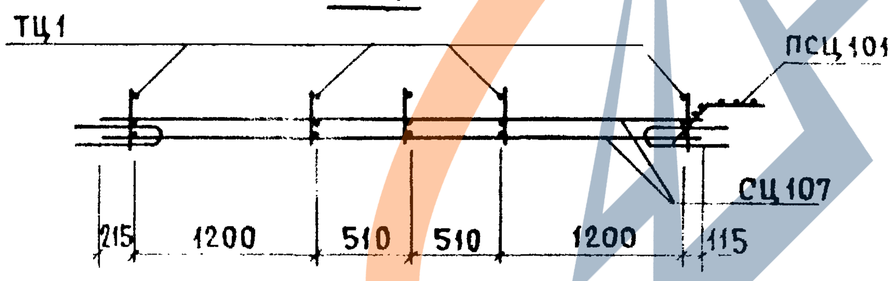

АРМАТУРНОЕ ИЗДЕЛИЕ	КОЛИЧЕСТВО	ЛИСТ ВЫПУСКА	
		2-1	2-2
КЦ1	5	1	1
КЦ7 (КЦ7л)	2	1	1
СЦ 107.	2		
ПСЦ 101	1	10	12
ТЦ1	5	14	16
АЦ1.		11	13
АЦ1.2		11	13
ПЦ	4	11	13

ИНВЕНТ. № | ВЗАМЕН

ПРОВЕРИЛ Л.ТОРЛОВА

РУК.ГРУПП. | РУК.ГРУППЫ | СТ.ИНЖЕН. | ГЛ.ИНЖ.ПР. | ИНЖ. Н.КАЛИНИНА | Л.ГОРЛОВА | Н.ИСАР

ЦНИИЭП ЖИЛИЩА

ТК 1978

АРМАТУРНЫЕ БЛОКИ АЦТ1-44 ; АЦТ1л-44

СЕРИЯ 1.117-12с

ВЫПУСК 3-1 | ЛИСТ 12

https://zavodjbi.com/

АЦТ 1-50.

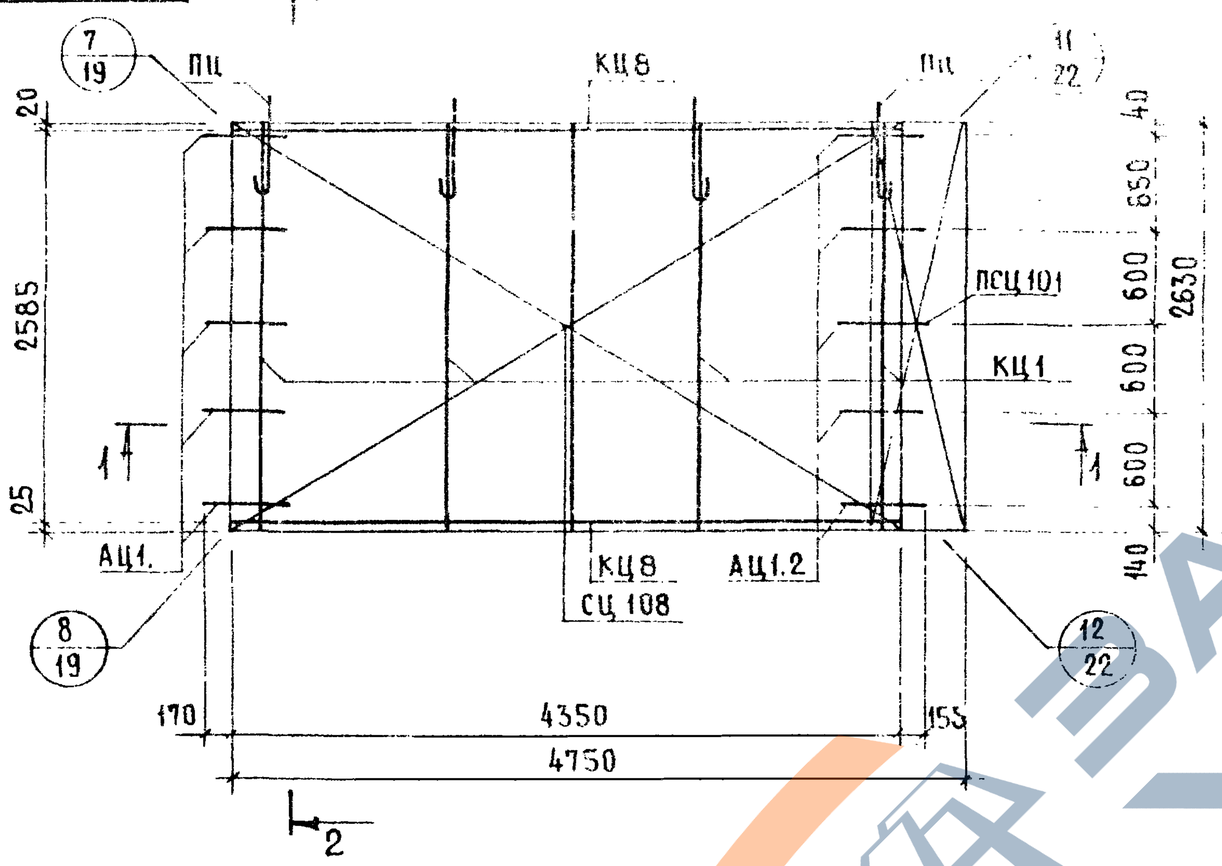

2-2

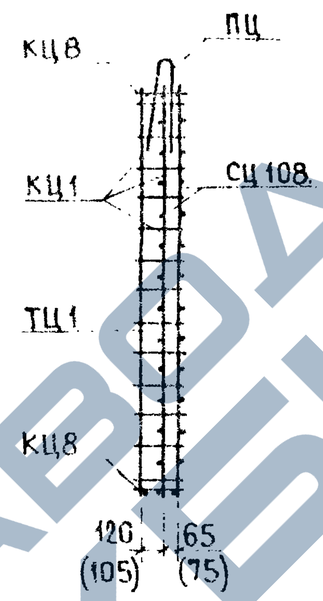

АЦТ1л-50. СХЕМА

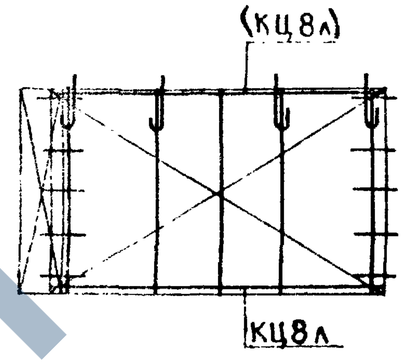

1-1

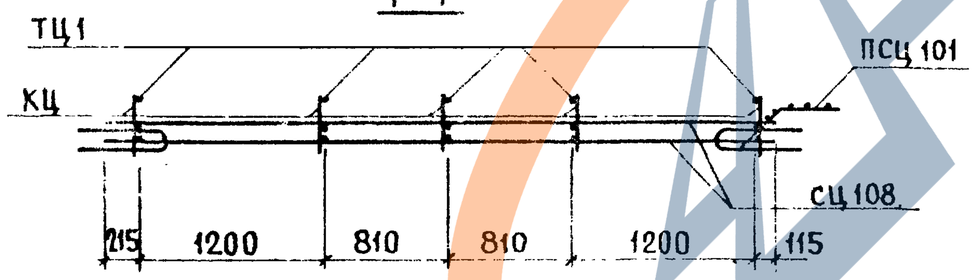

Арматурное изделие	Количество	Лист выпуска 2-1	Лист выпуска 2-2
КЦ1	5	1	1
КЦ8 (КЦ8л)	2	1	1
СЦ108.	2		
ПСЦ101	1	10	12
ТЦ1	5	14	16
АЦ1		11	13
АЦ1.2		11	13
ПЦ	4	11	13

ЗАВОД ЖБИ

АЦТ4-12.

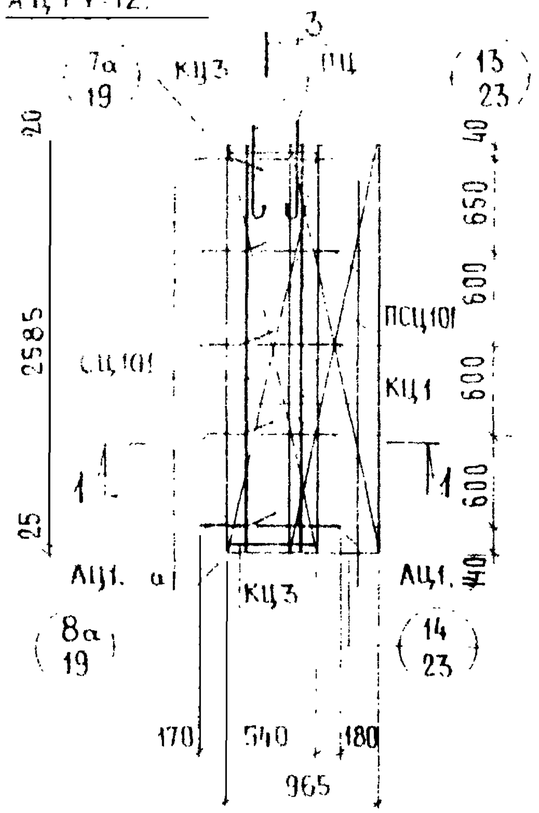

АЦТ4-18

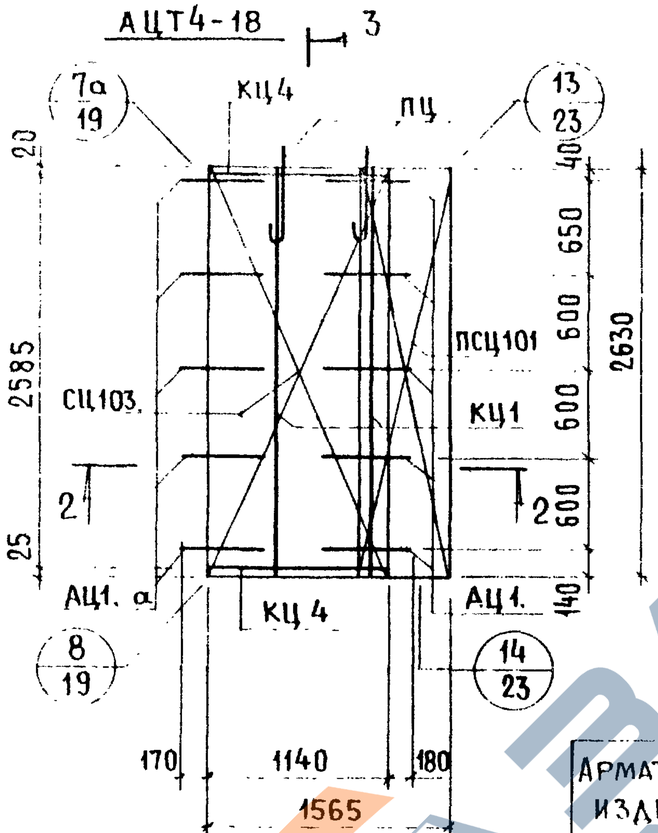

3 - 3

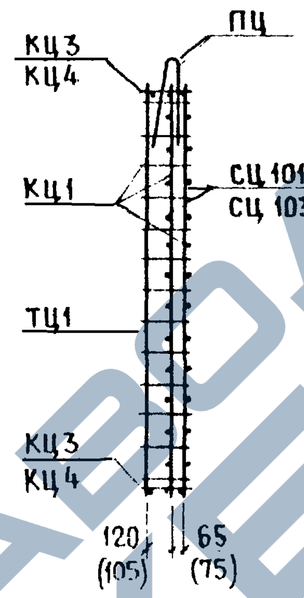

АЦТ4л-12.
СХЕМА

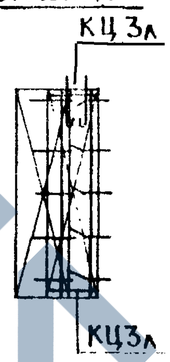

АЦТ4л 18
СХЕМА

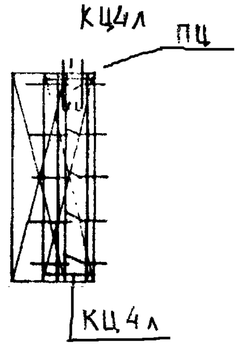

1-1

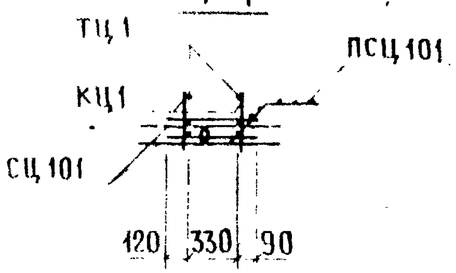

2-2

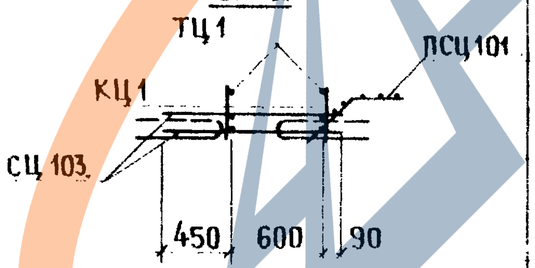

Арматурное изделие	Количество		Лист выпуска	
			2-1	2-2
Марка арматурного блока	АЦТ4-12 АЦТ4л-12	АЦТ4-18 АЦТ4л-18	2-1	2-2
КЦ1	2	2	1	1
КЦ3 (КЦ3л)	2		1	1
КЦ4 (КЦ4л)		2	1	1
СЦ 101	2			
СЦ 103		2		
ПСЦ 101	1	1	10	12
ТЦ1	2	2	14	16
АЦ1.			11	13
АЦ1. а			11	13
ПЦ	2		11	13
ПЦ		2	11	13

ТК 1978

Арматурные блоки АЦТ4-12 ; АЦТ4л-12 ; АЦТ4-18 , АЦТ4л-18

https://zavodjbi.com/

АЦТ4-24.

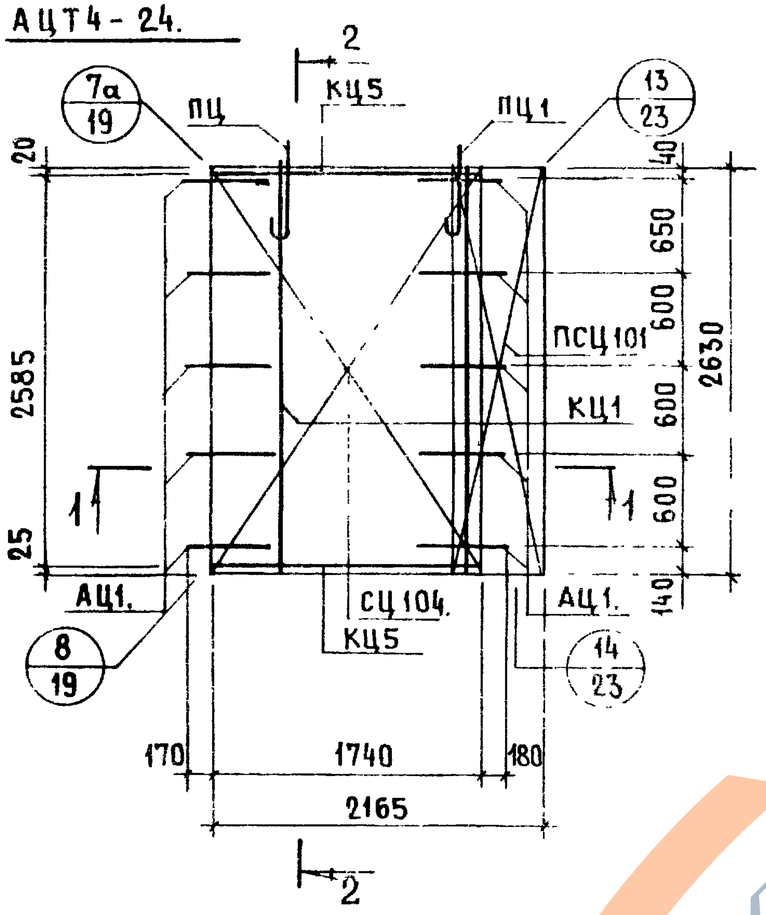

2-2

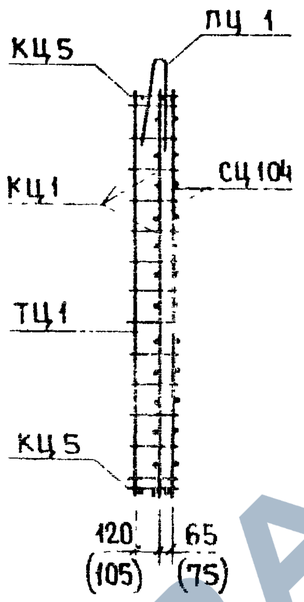

АЦТ4л-24. СХЕМА

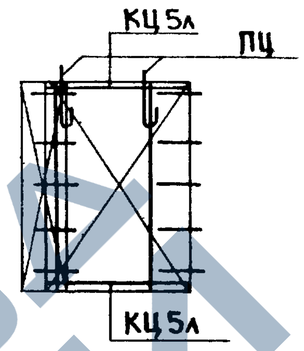

1-1

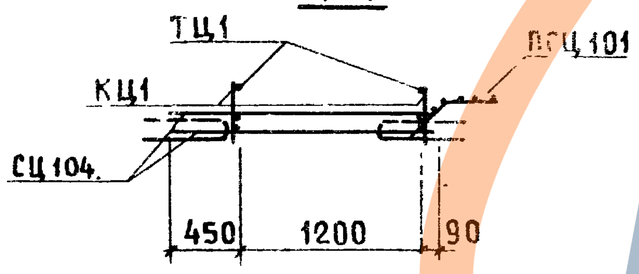

Арматурное изделие	Количество	Лист выпуска	
		2-1	2-2
КЦ1	2	1	1
КЦ5 (КЦ5л)	2	1	1
СЦ 104.	2		
ПСЦ 101	1	10	12
ТЦ1	2	14	16
АЦ1.		11	13
ПЦ	2	11	13

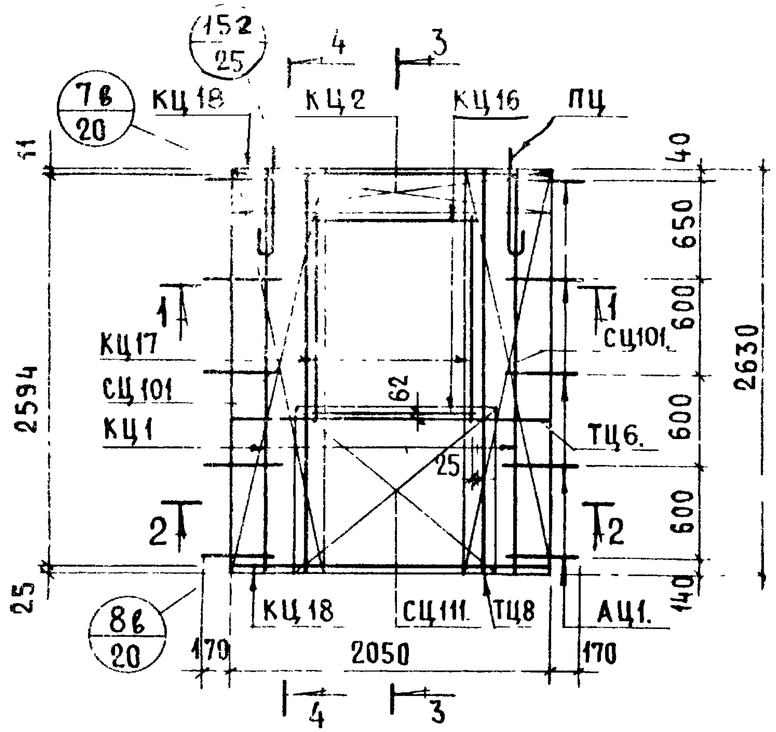

3-3

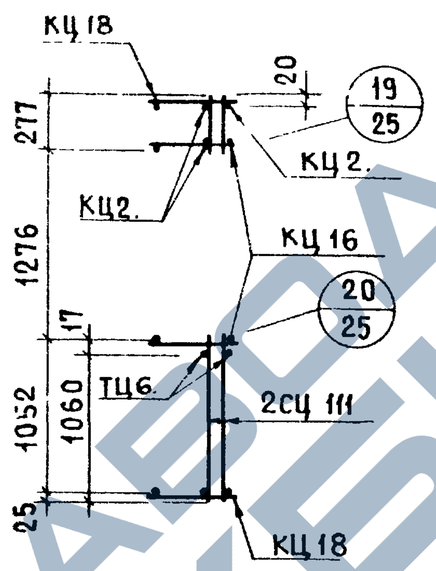

4-4

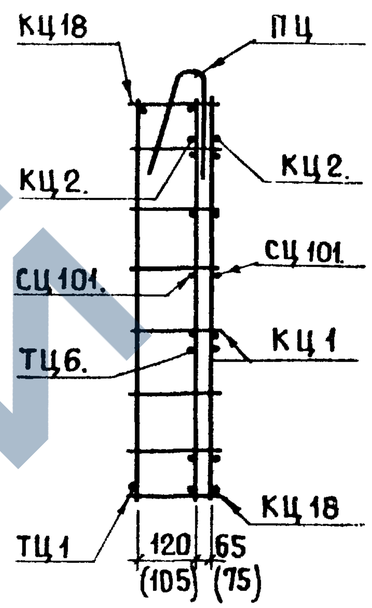

1-1

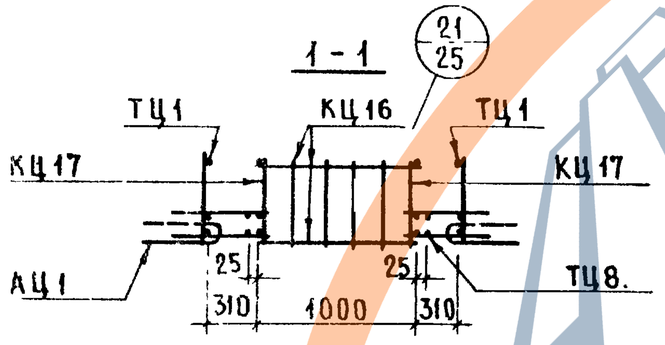

2-2

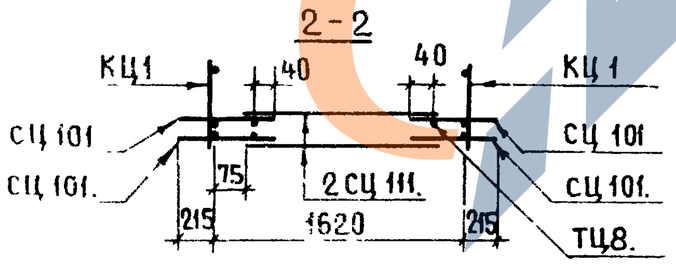

АРМАТУРНОЕ ИЗДЕЛИЕ	КОЛИЧ	ЛИСТ ВЫПУСКА	
		2-1	2-2
КЦ1	2	1	1
КЦ2.	2	1	1
КЦ16	2	3	3
КЦ17	2	3	3
КЦ18	2	2	2
СЦ101.	4		
СЦ111	2		
АЦ1.		11	13
ТЦ1	2	14	16
ТЦ6.	2	14	16
ТЦ8.	4	14	16

ЦНИИЭП ЖИЛИЩА

ПРОВЕРИЛ Клепикова

ГИП Клепикова

Гл. инж. пр. Клепикова

Рук. группы Орлова

Взамен №

ТК 1978

АРМАТУРНЫЙ БЛОК АЦР1-24 -1

СЕРИЯ 1.117-12с

ВЫПУСК 3-1 ЛИСТ 16

https://zavodjbi.com/

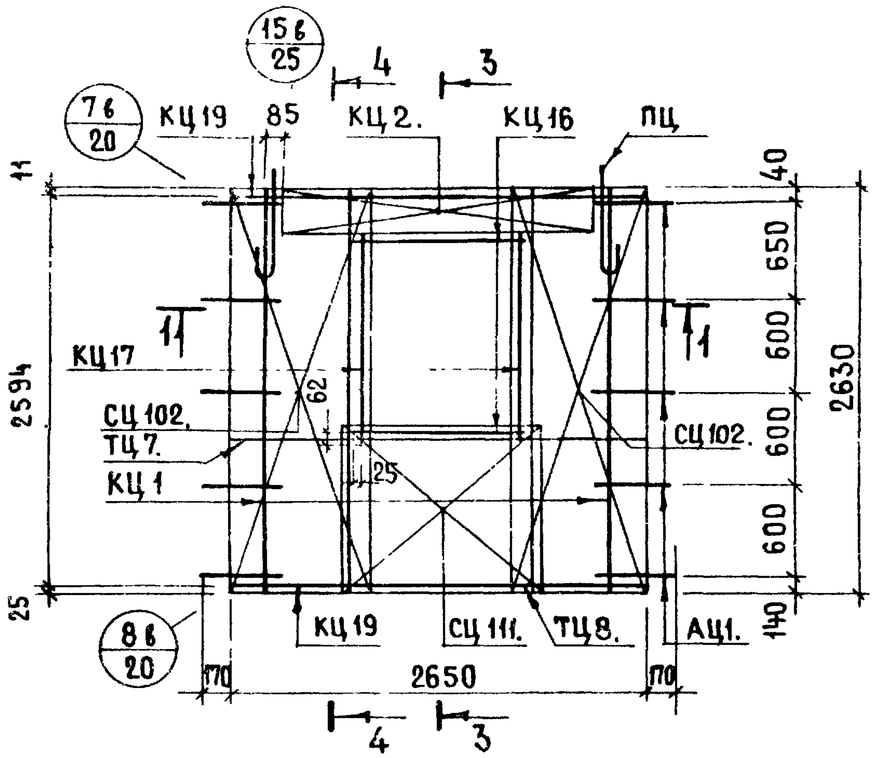

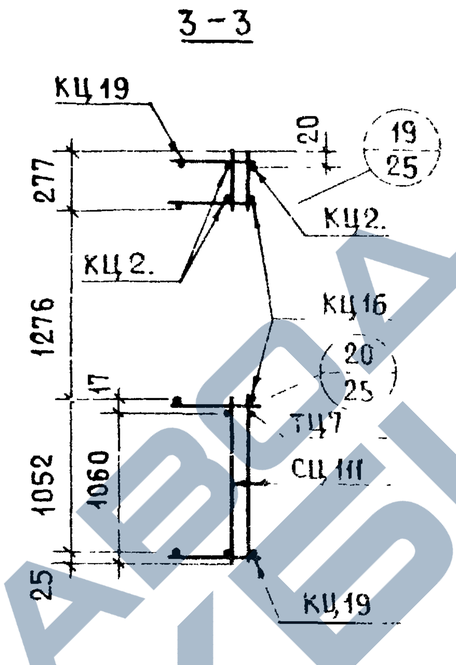

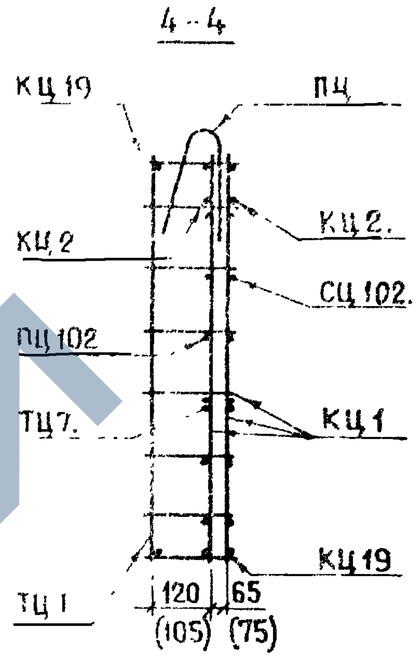

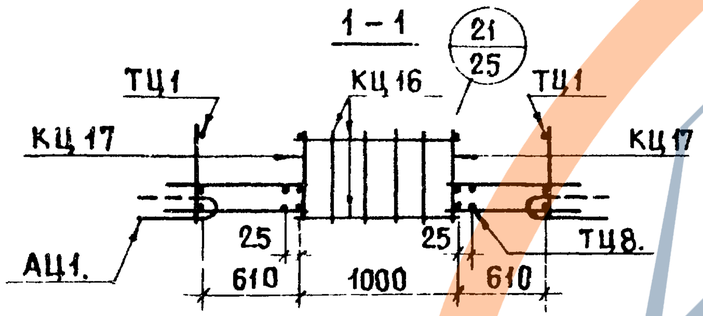

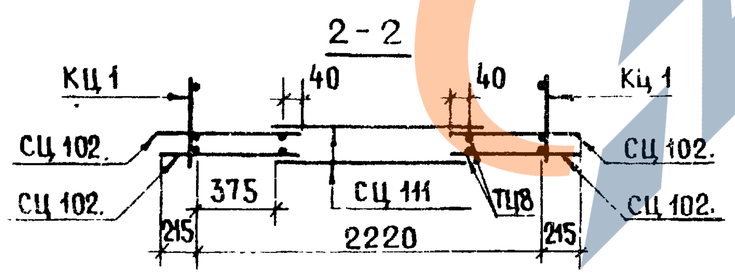

Арматурное изделие	Колич	Лист выпуск 2-1	Лист выпуск 2-2
КЦ1	2	1	1
КЦ2	2	1	1
КЦ16	1	3	3
КЦ17	2	3	3
КЦ19	2	2	2
СЦ102.	4		
СЦ111.	2		
АЦ1.		11	13
ТЦ1	2	14	16
ТЦ7	2	14	16
ТЦ8	4	14	16

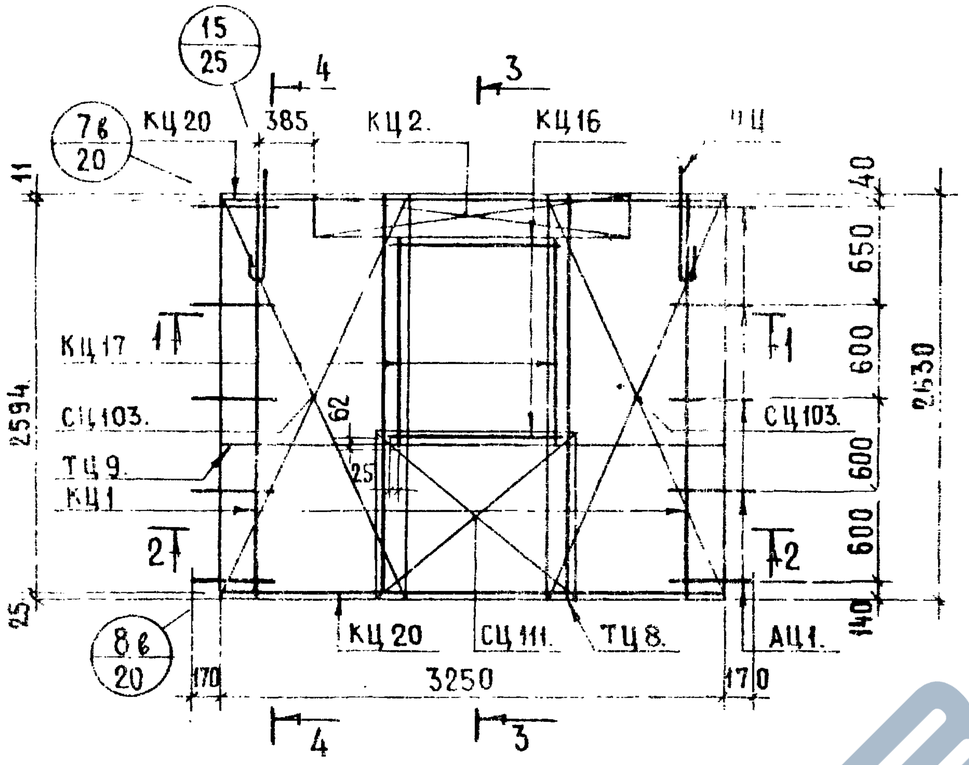

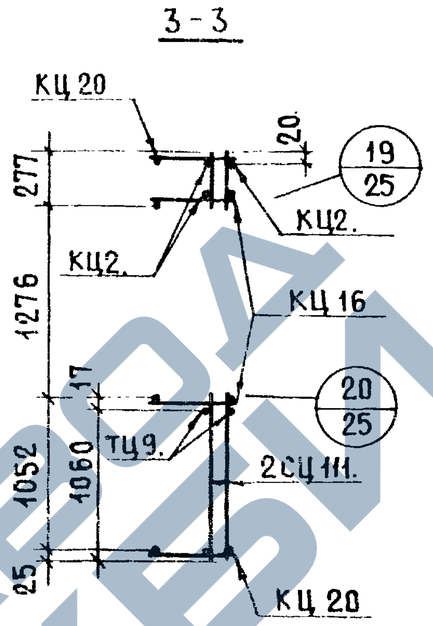

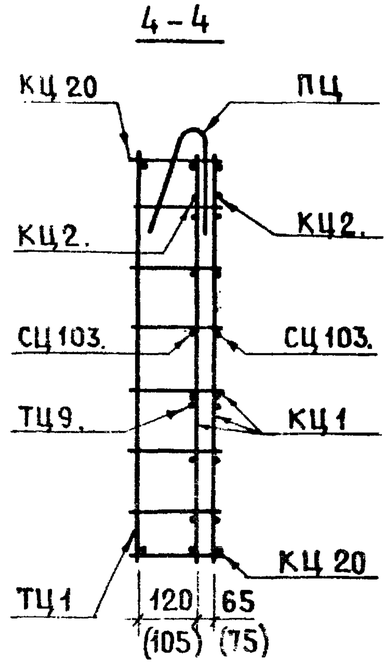

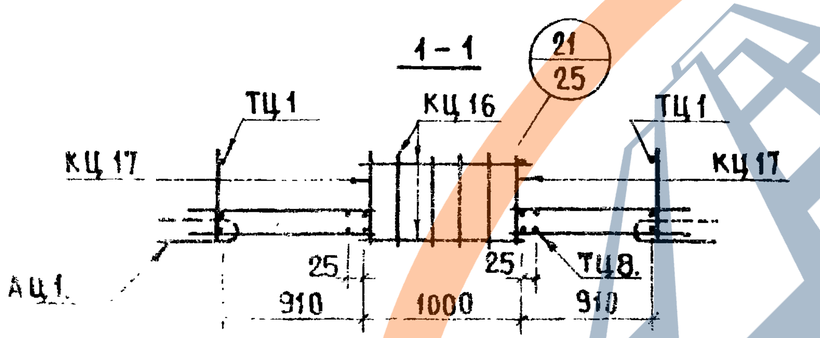

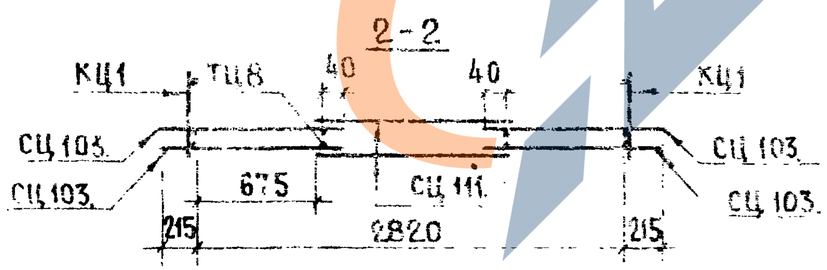

Арматурное изделие	Колич.	Лист выпуска 2-1	Лист выпуска 2-2
КЦ1	2	1	1
КЦ2.	2	1	1
КЦ16	2	3	3
КЦ17	2	3	3
КЦ20	2	2	2
СЦ103.	4		
СЦ111.	2		
АЦ1.		11	13
ТЦ1	2	14	16
ТЦ8.	4	14	16
ТЦ9.	2	14	16

ПРОВЕРИЛ

Гл. инж. пр. Н. Клепикова

Рук. груп. Л. Горлова

ЦНИИЭП жилища

ТК 1978

АРМАТУРНЫЙ БЛОК АЦР1-36 -1

СЕРИЯ 1.117-12с

Выпуск 3-1 | Лист 18

https://zavodjbi.com/

7 7а

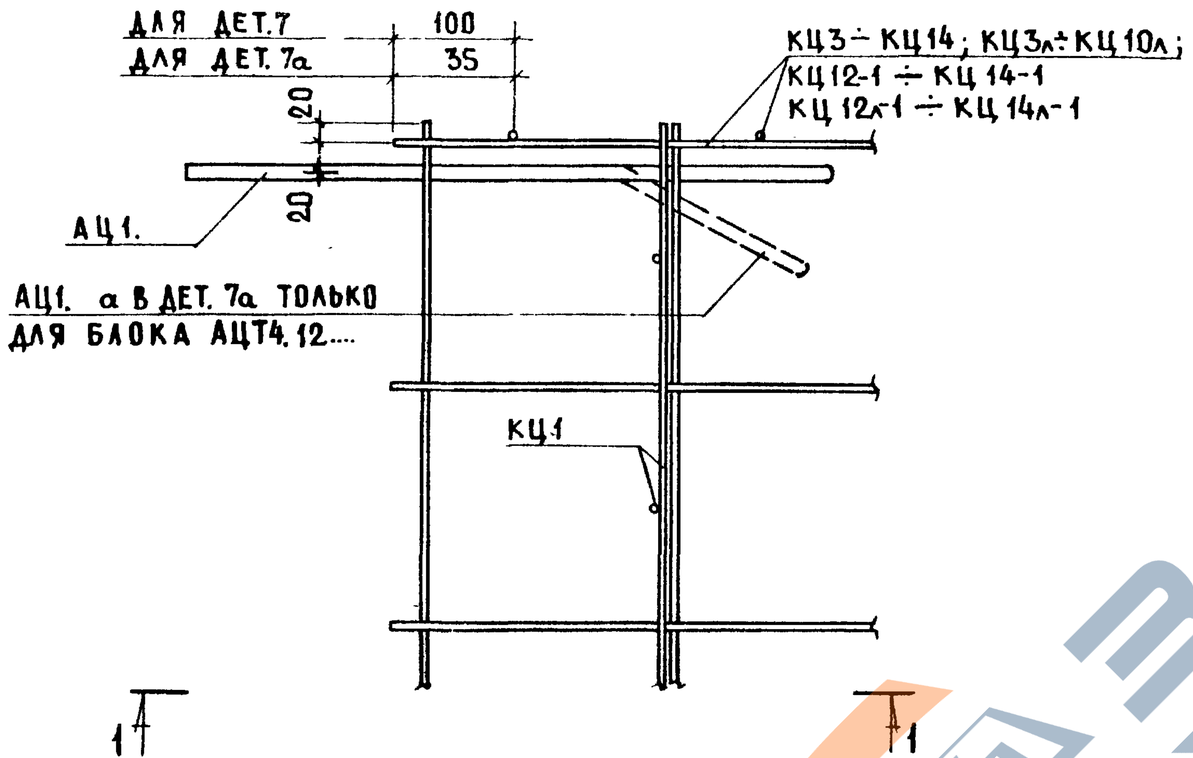

8 8а

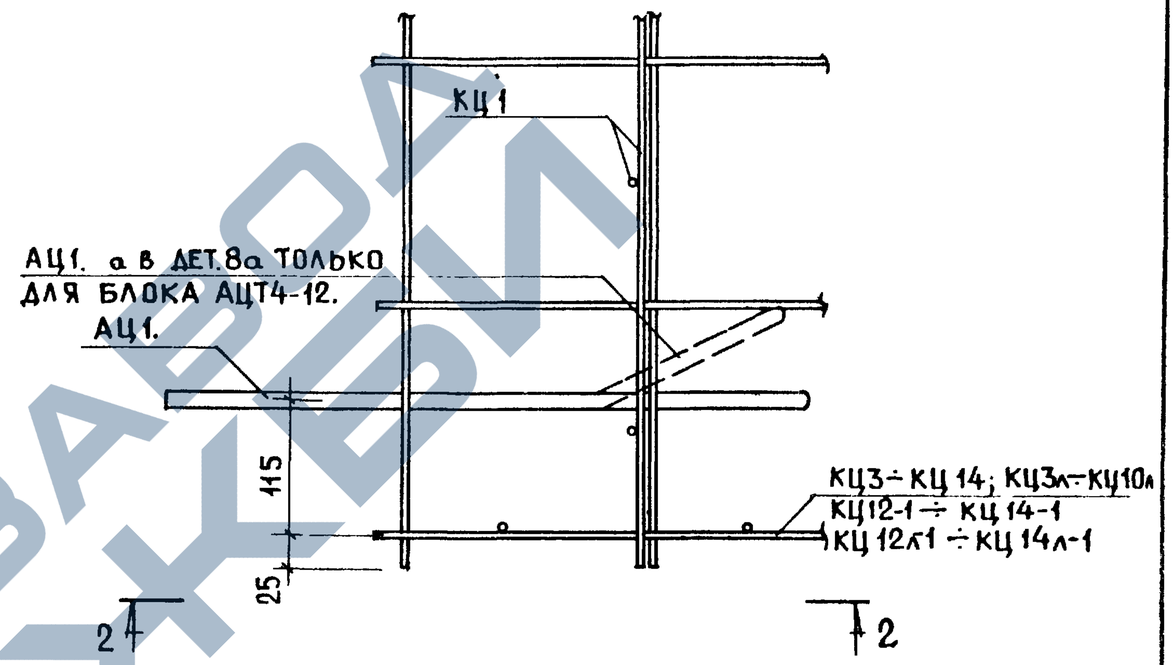

1-1

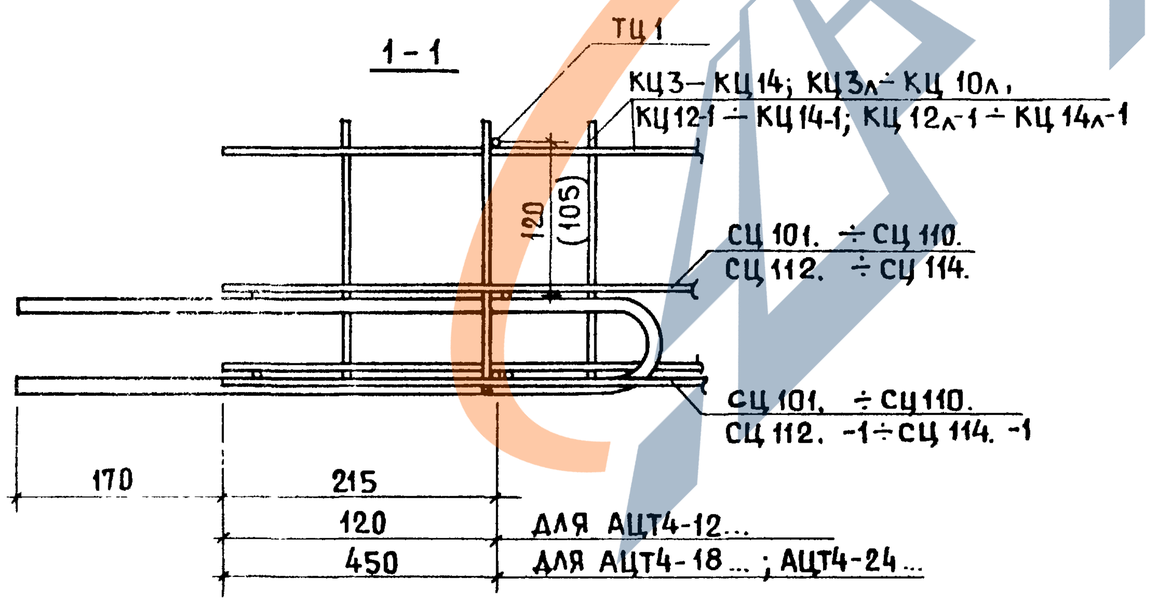

2-2

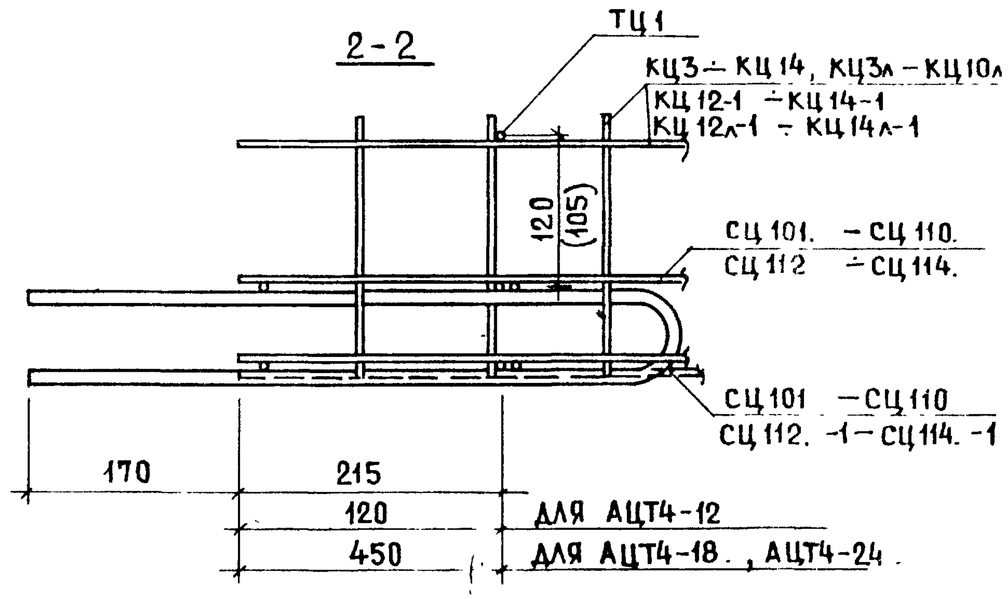

ТК 1978	ДЕТАЛИ 7; 7а, 8; 8а	СЕРИЯ 1.117-12с	
		ВЫПУСК 3-1	ЛИСТ 19

https://zavodjbi.com/

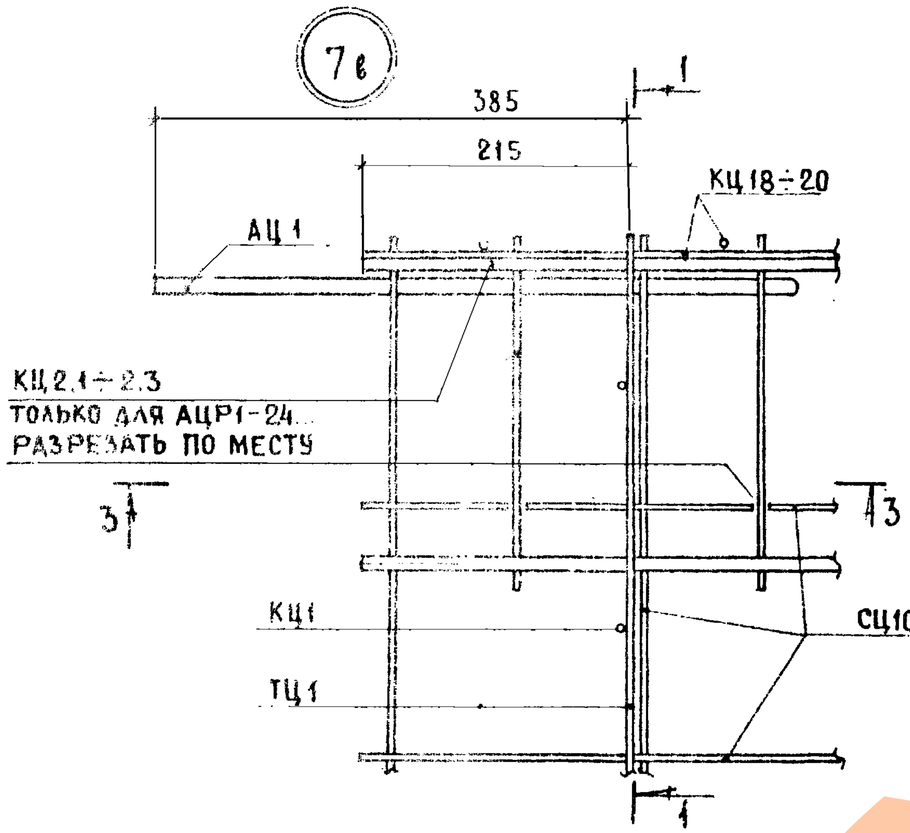
7в
385
215
1
КЦ 18÷20
АЦ 1
КЦ 2.1÷2.3
ТОЛЬКО ДЛЯ АЦР1-24...
РАЗРЕЗАТЬ ПО МЕСТУ
3
3
КЦ1
СЦ101÷103
ТЦ1
1

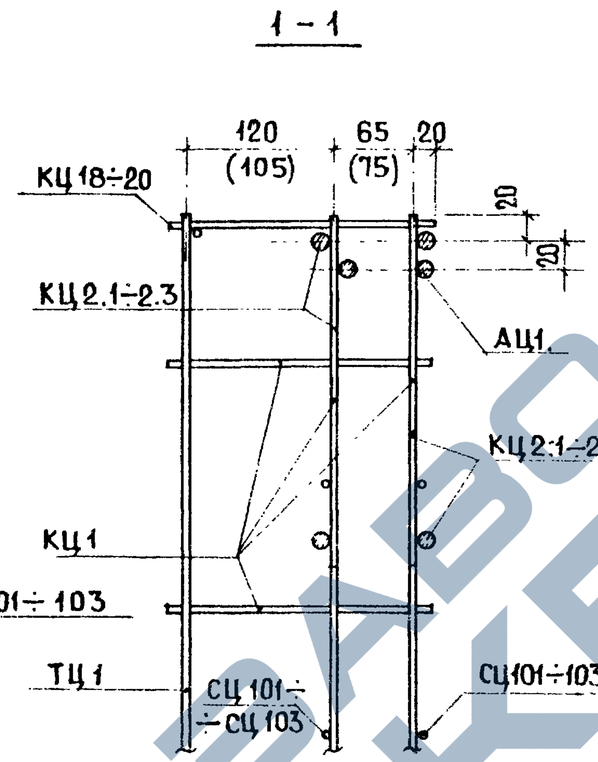
1 – 1
120
(105)
65
(75)
20
20
20
КЦ 18÷20
КЦ 2.1÷2.3
АЦ1
КЦ 2.1÷2.3
КЦ1
ТЦ1
СЦ 101÷
÷СЦ 103
СЦ101÷103

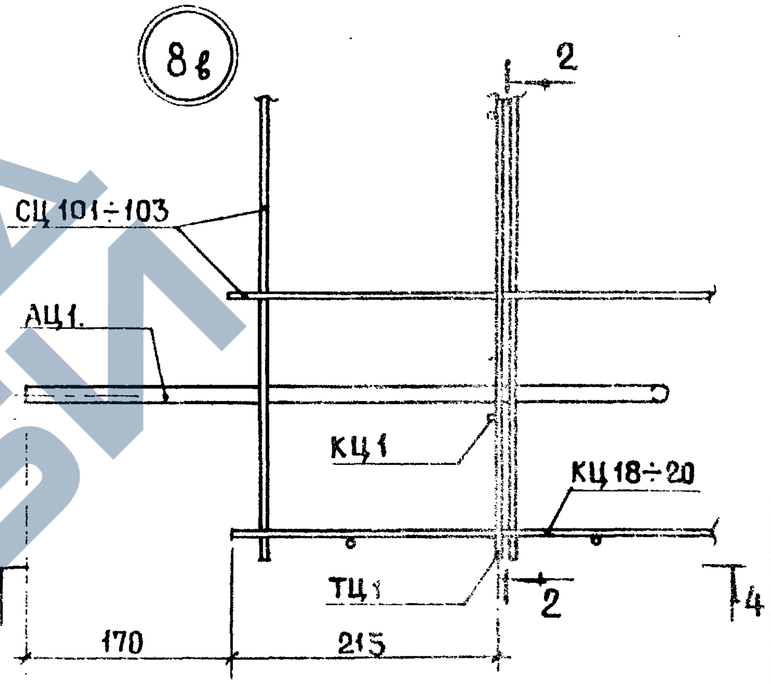
8в
2
СЦ 101÷103
АЦ1
КЦ1
КЦ 18÷20
ТЦ1
2
4
4
170
215

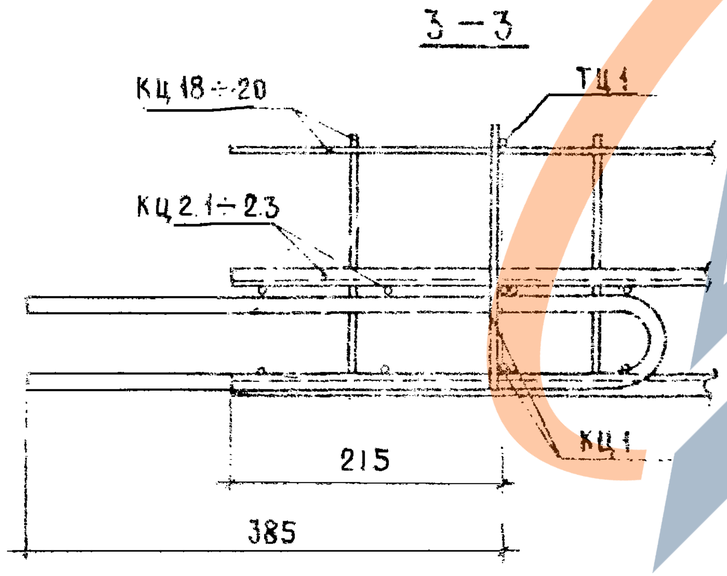
3 – 3
КЦ 18÷20
ТЦ1
КЦ 2.1÷2.3
КЦ1
215
385

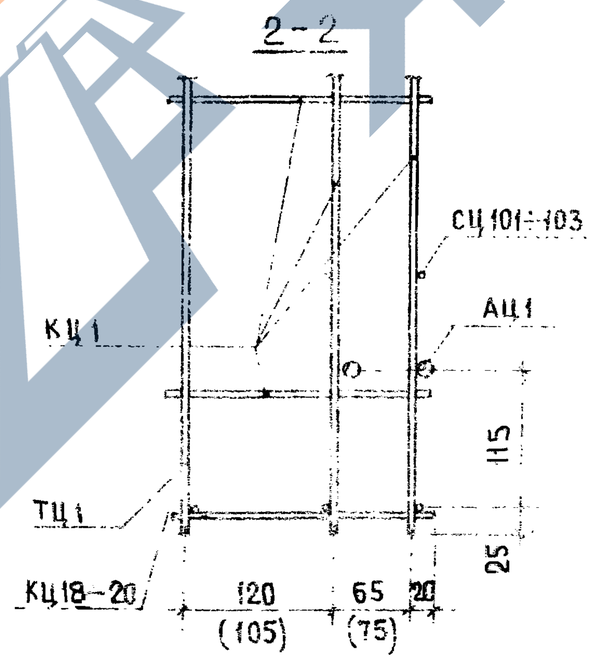
2 – 2
СЦ 101÷103
АЦ1
КЦ1
115
ТЦ1
25
КЦ18–20
120
(105)
65
(75)
20

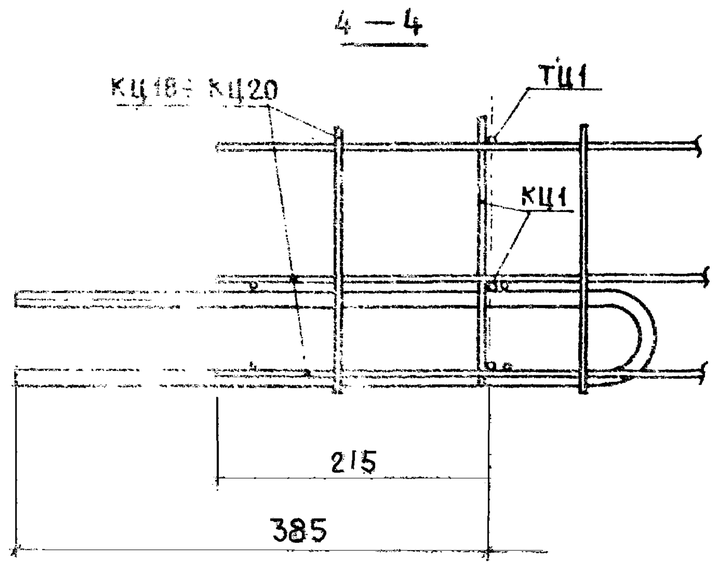
4 – 4
КЦ18÷ КЦ20
ТЦ1
КЦ1
215
385

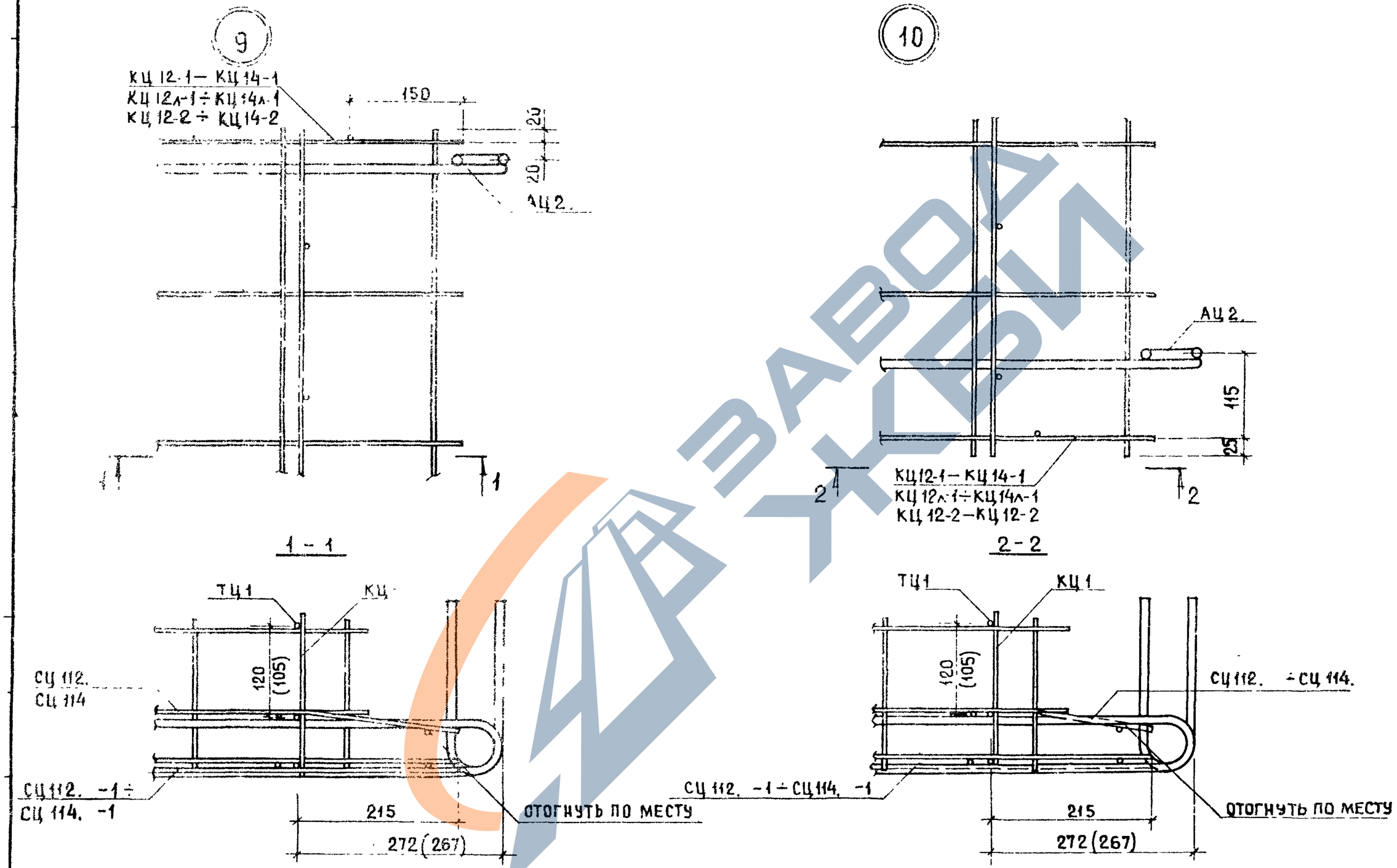

ТК 1978	Детали 9; 10	Серия 1.117-12с	
		Выпуск 3-1	Лист 21

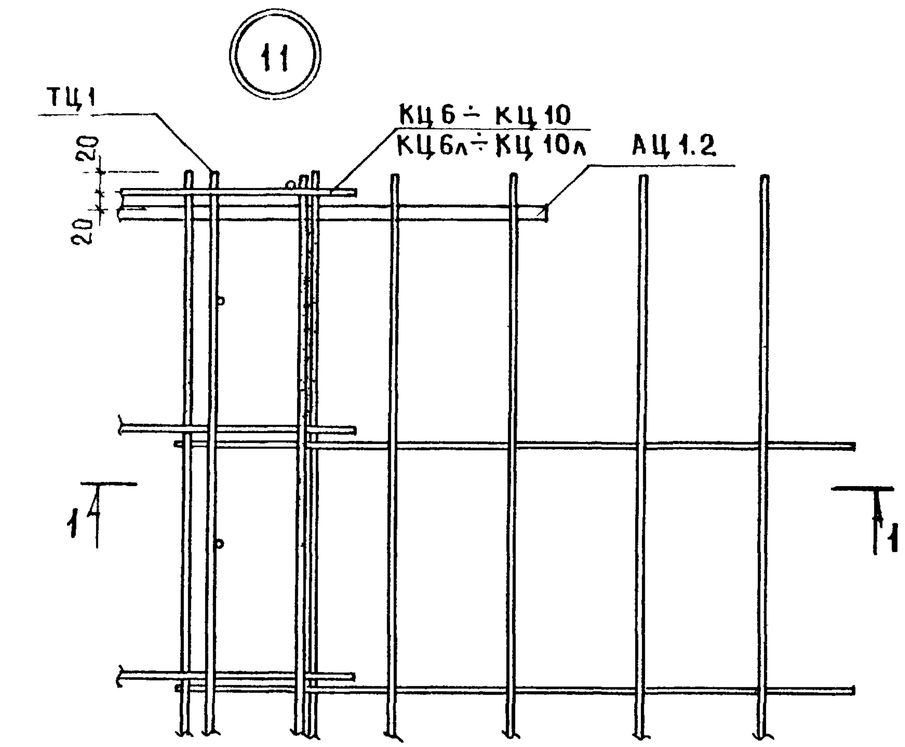

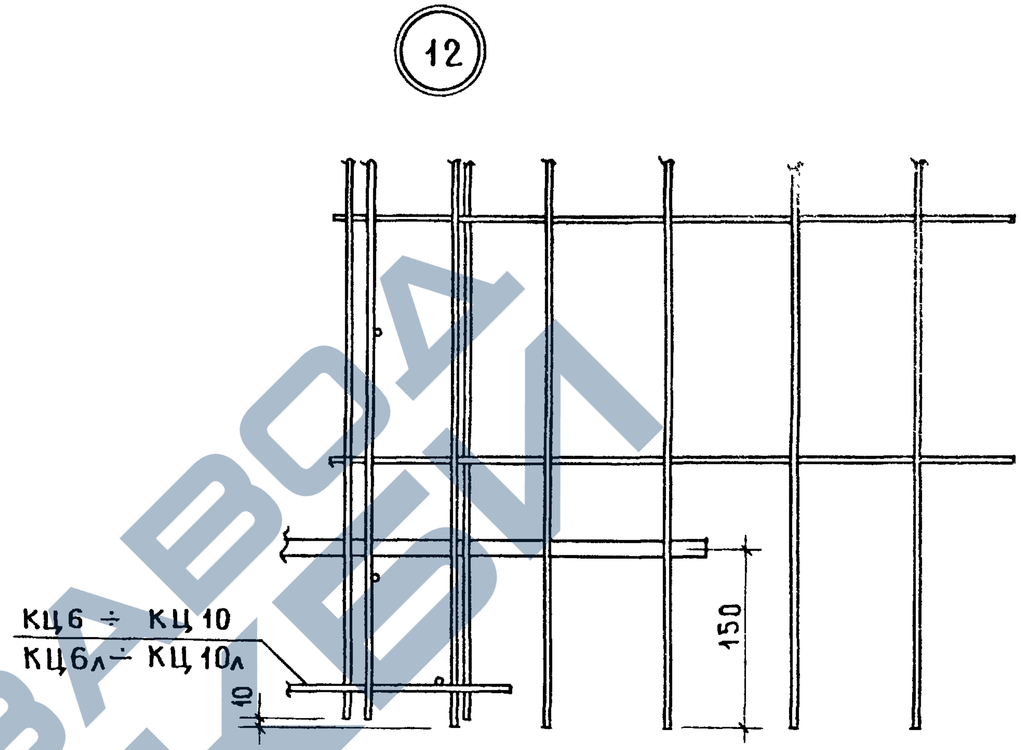

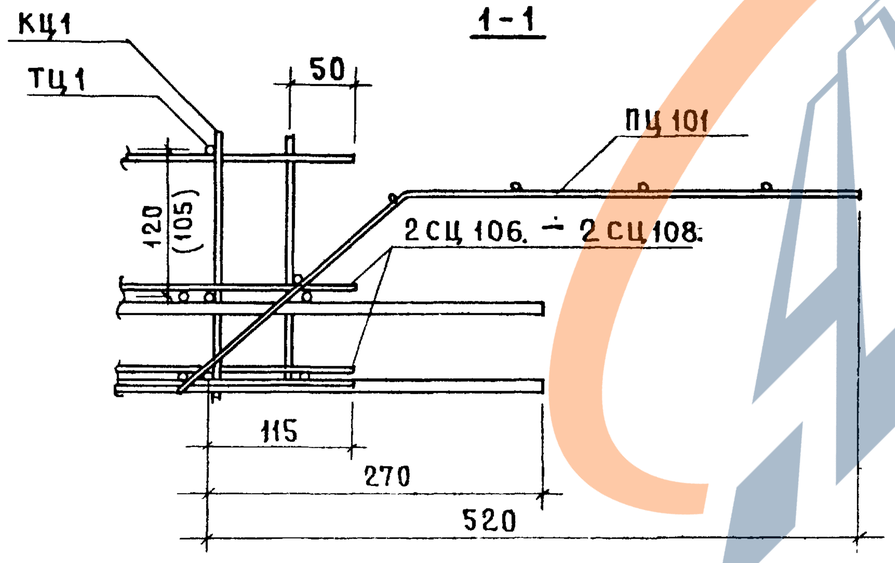

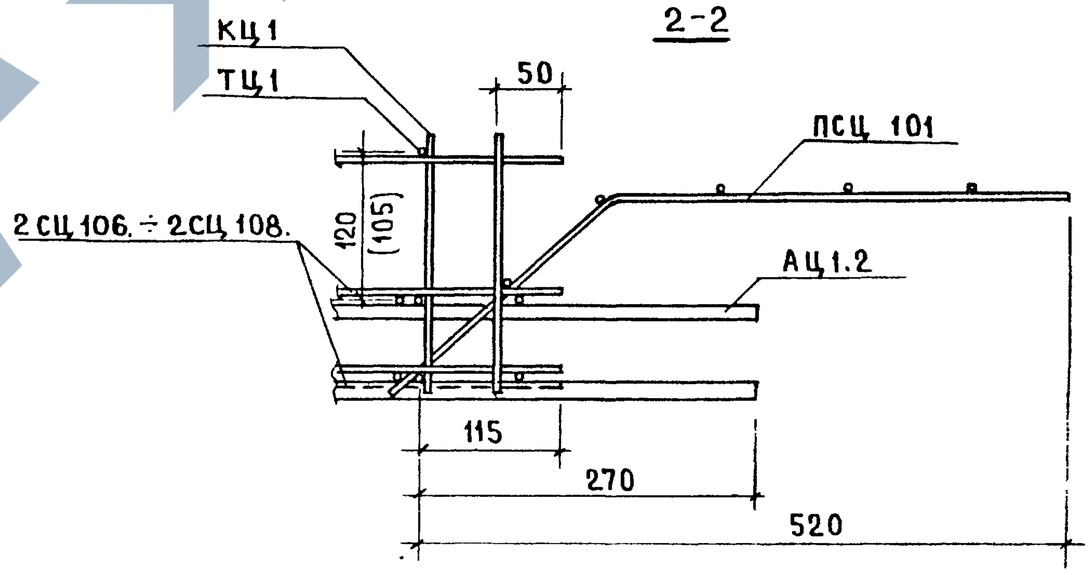

ИНВЕНТ №	ВЗАМЕН		
ПРОВЕРИЛ			
РУК. ГРУП		Горлова	
ГЛ. ИНЖ. ПР.	Н. Клепикова		
СТ. ИНЖЕН.	Н. Исар		

ЦНИИЭП ЖИЛИЩА

ТК 1978

ДЕТАЛИ 11, 12

СЕРИЯ 1.117-12с

Выпуск 3-1 | Лист 22

https://zavodjbi.com/

13

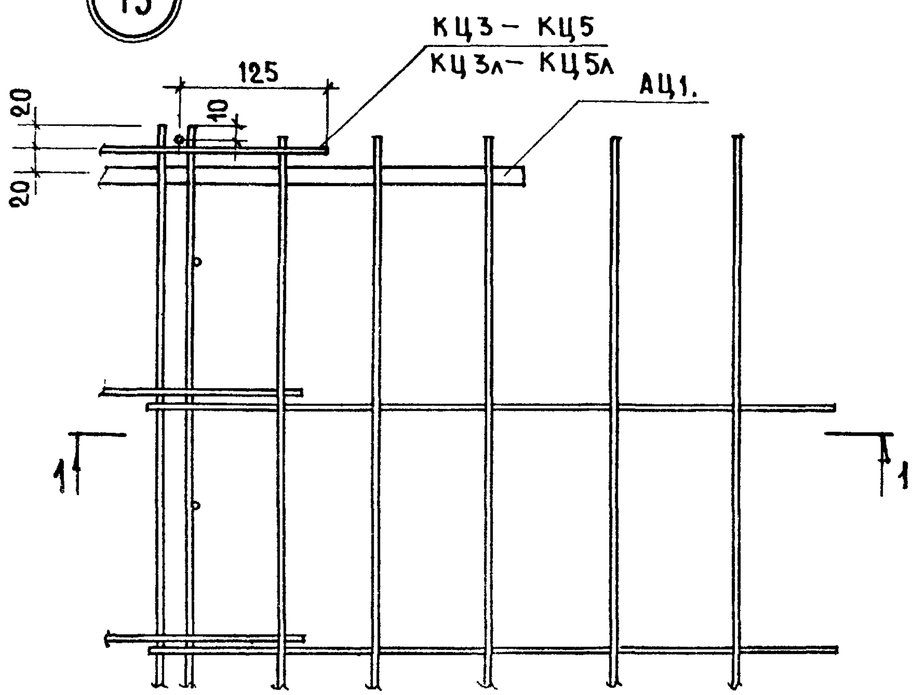

14

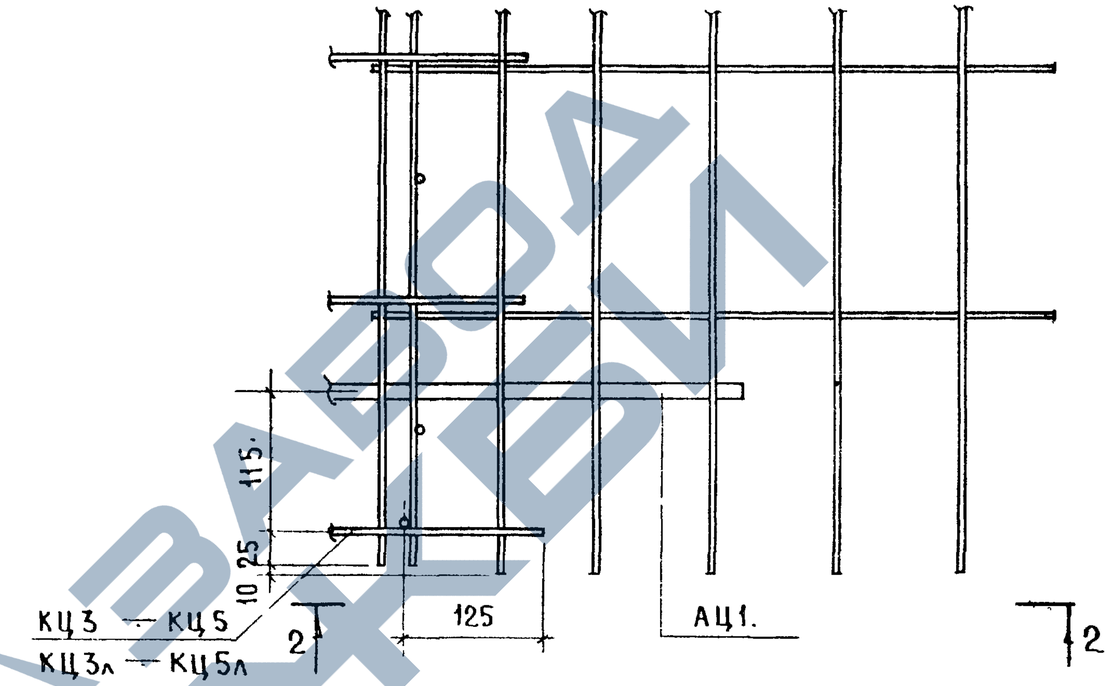

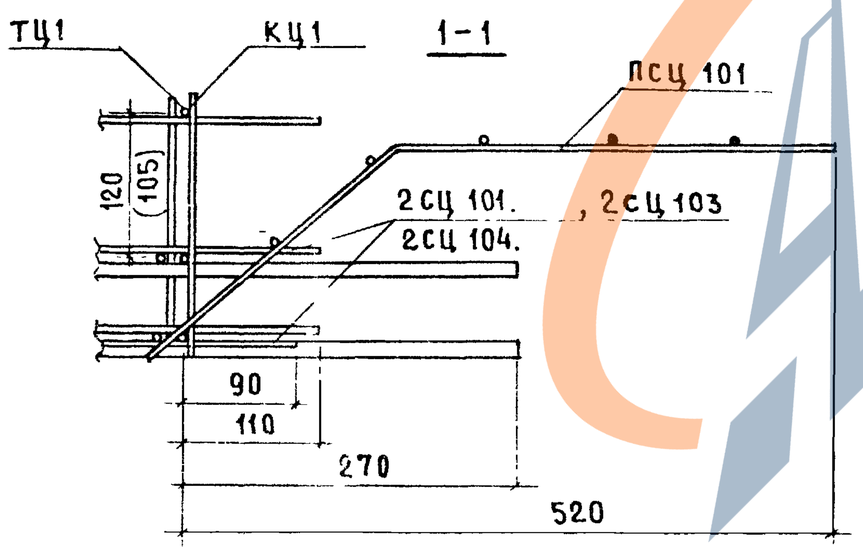

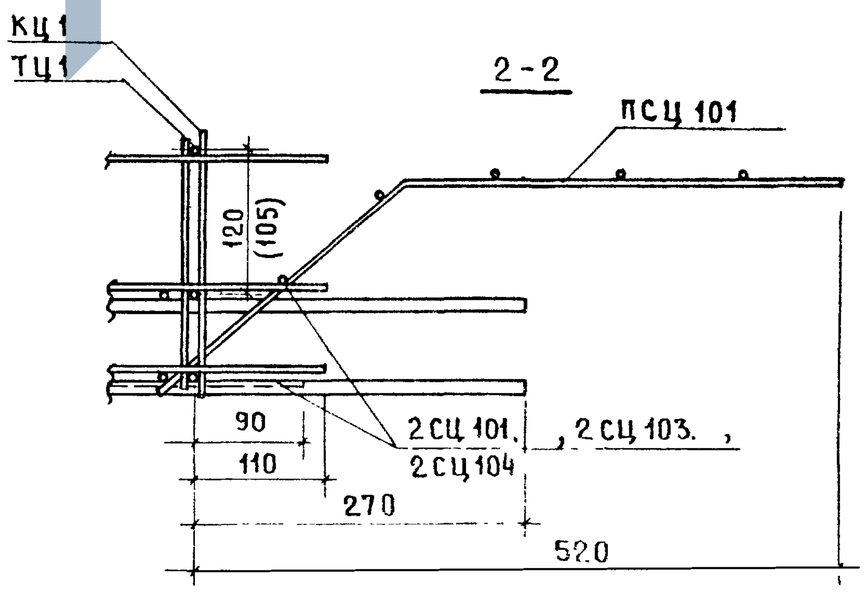

ТК 1978

ДЕТАЛИ 13, 14

СЕРИЯ 1 117-12с

ВЫПУСК 3-1 | ЛИСТ 23

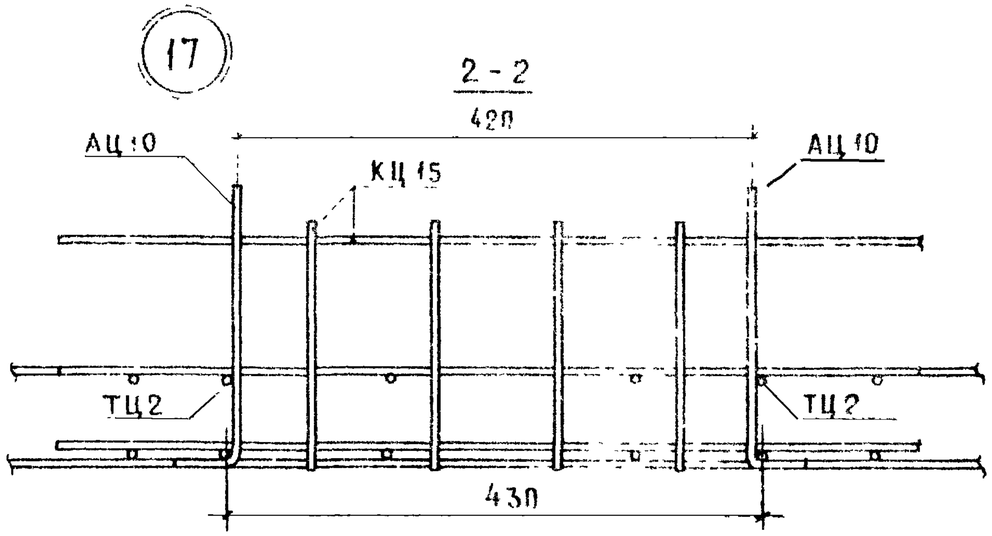

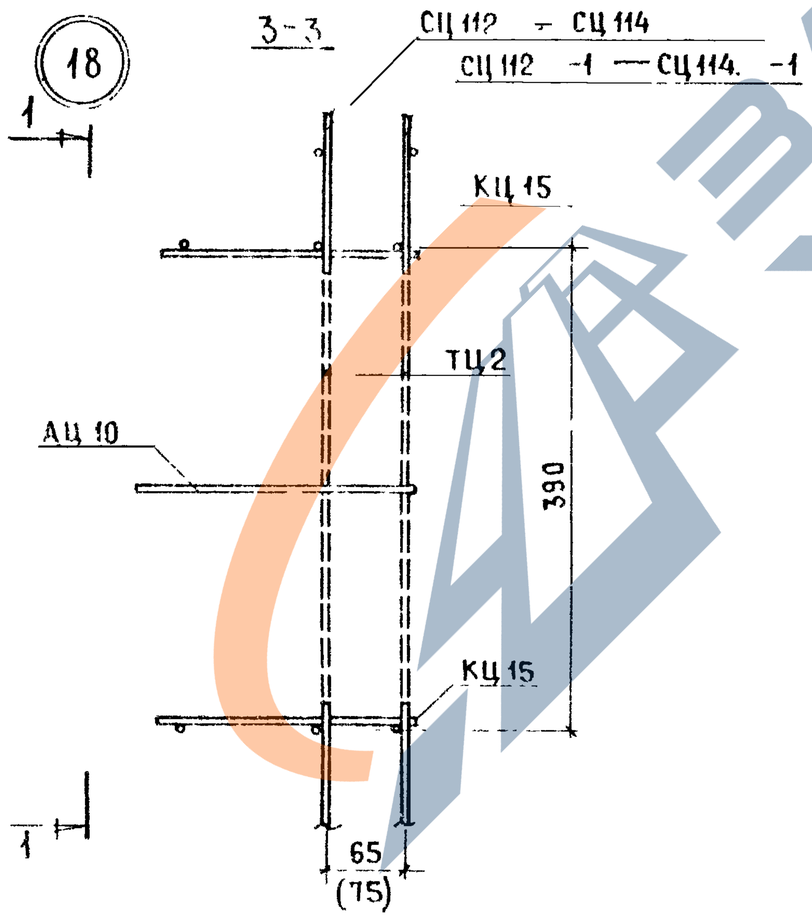

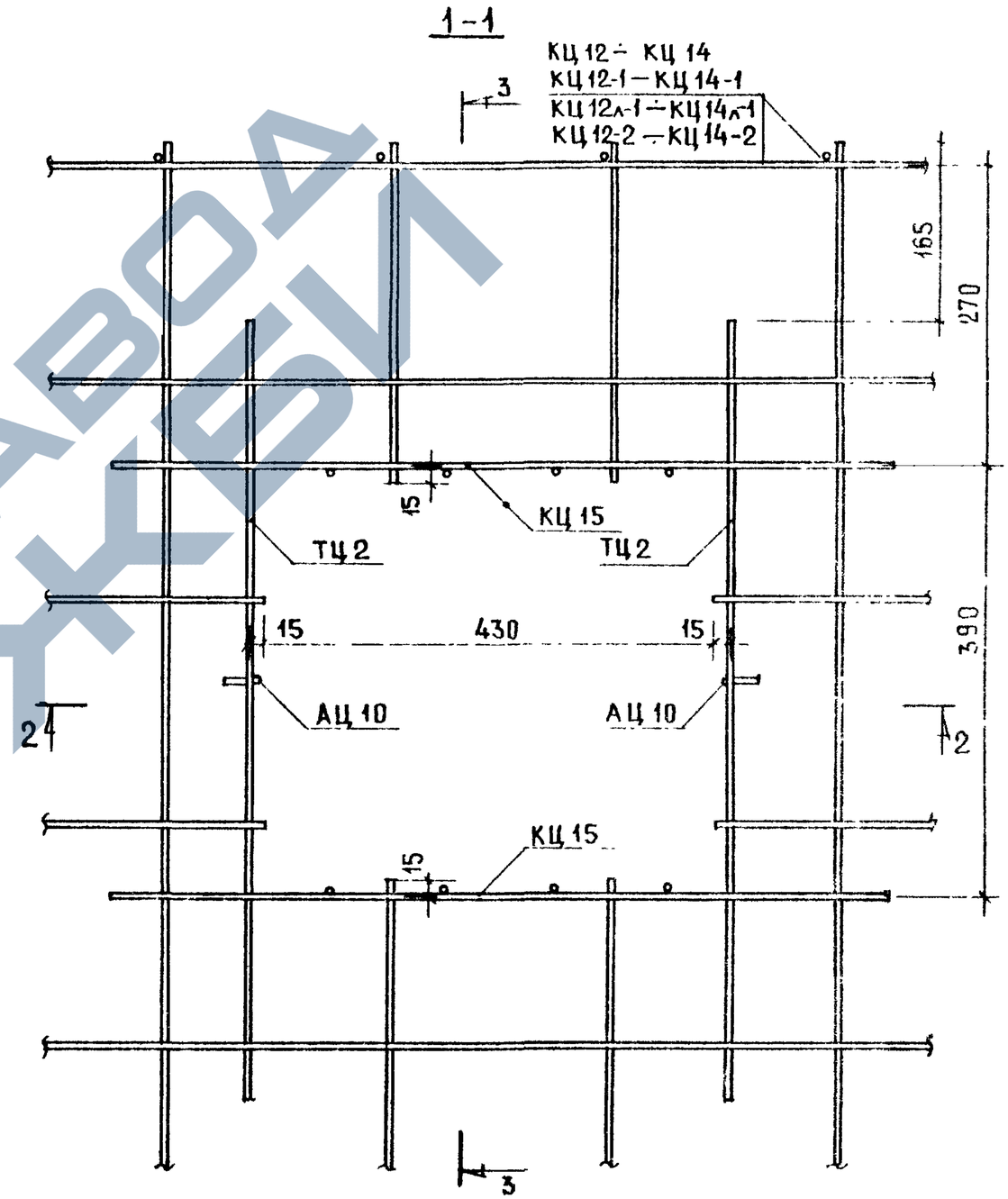

ВЗАМЕН			
ПРОВЕРИЛ	Рук группы		А Горлова
	Ст инжен		Н Исар
ЖИЛИЩА			

ТК 1978

ДЕТАЛИ 17; 18

СЕРИЯ 1.117-12с.
Выпуск 3-1 Лист 24

https://zavodjbi.com/

15в

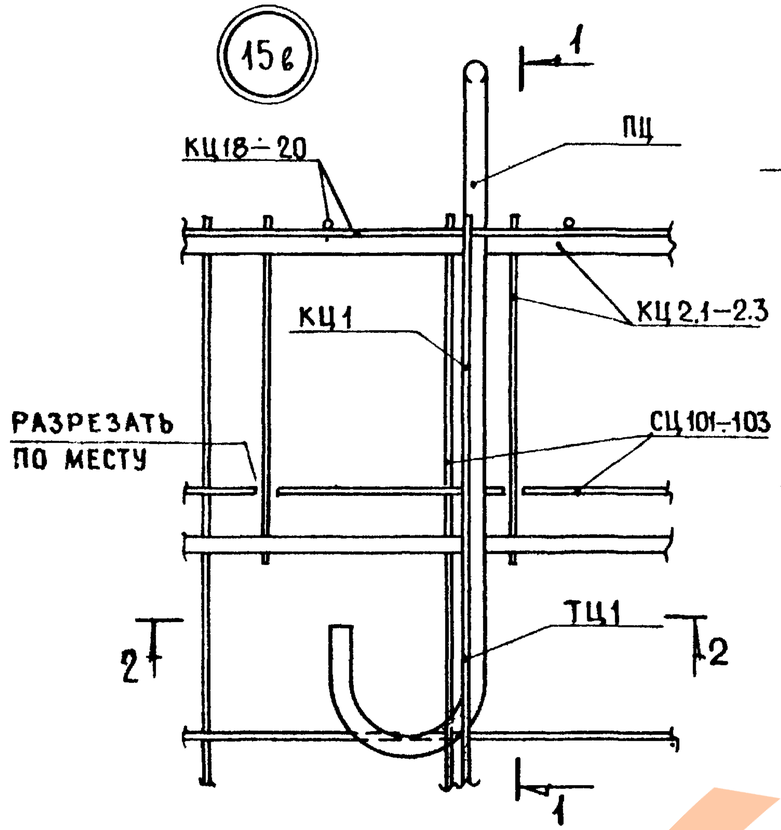

1 – 1

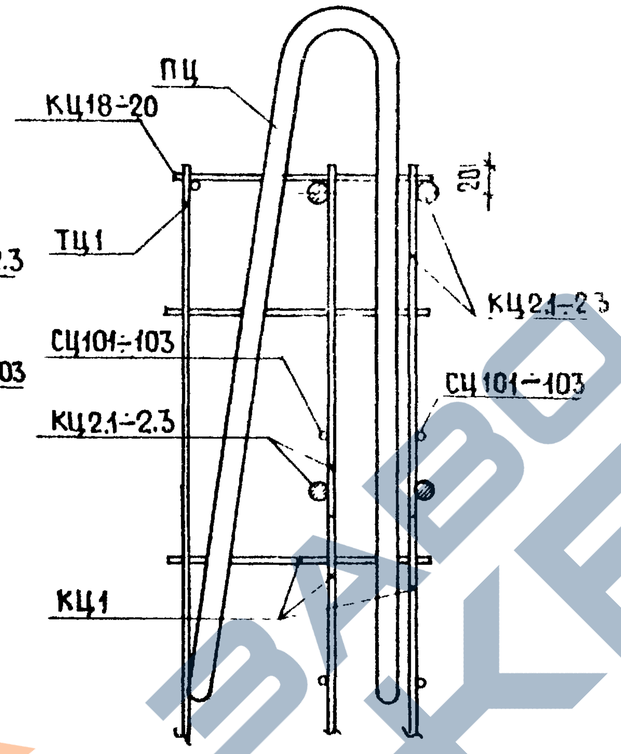

19

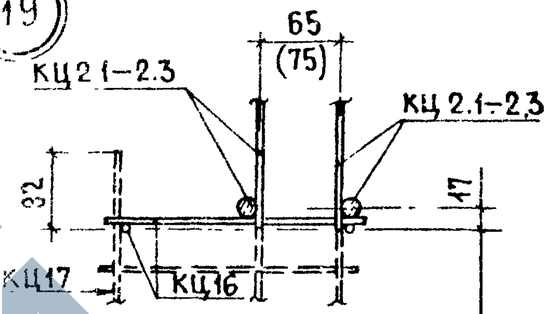

20

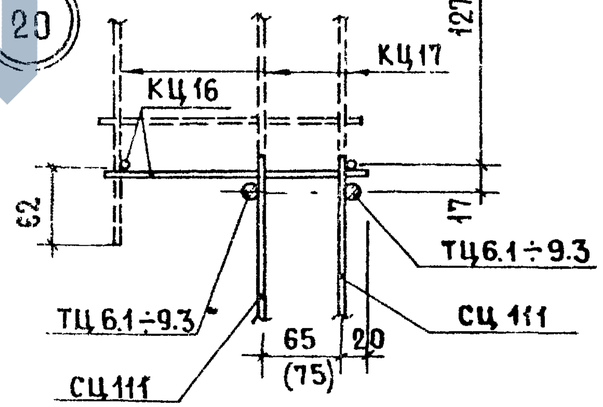

2 – 2

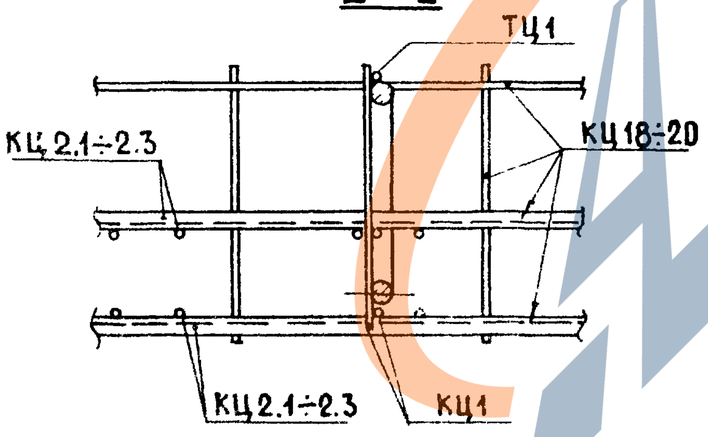

21

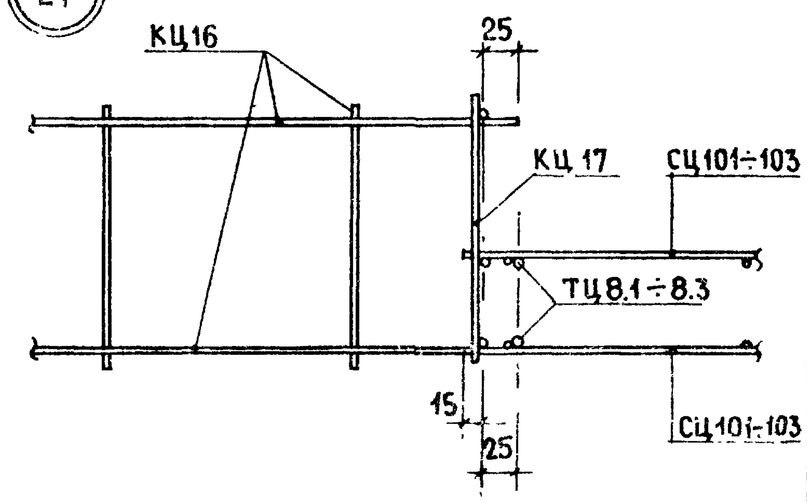

ТК 1978

ДЕТАЛИ 15в; 19;20;21

СЕРИЯ 1.1.7–	
ВЫПУСК 3-1	ЛИСТ 25

https://zavodjbi.com/

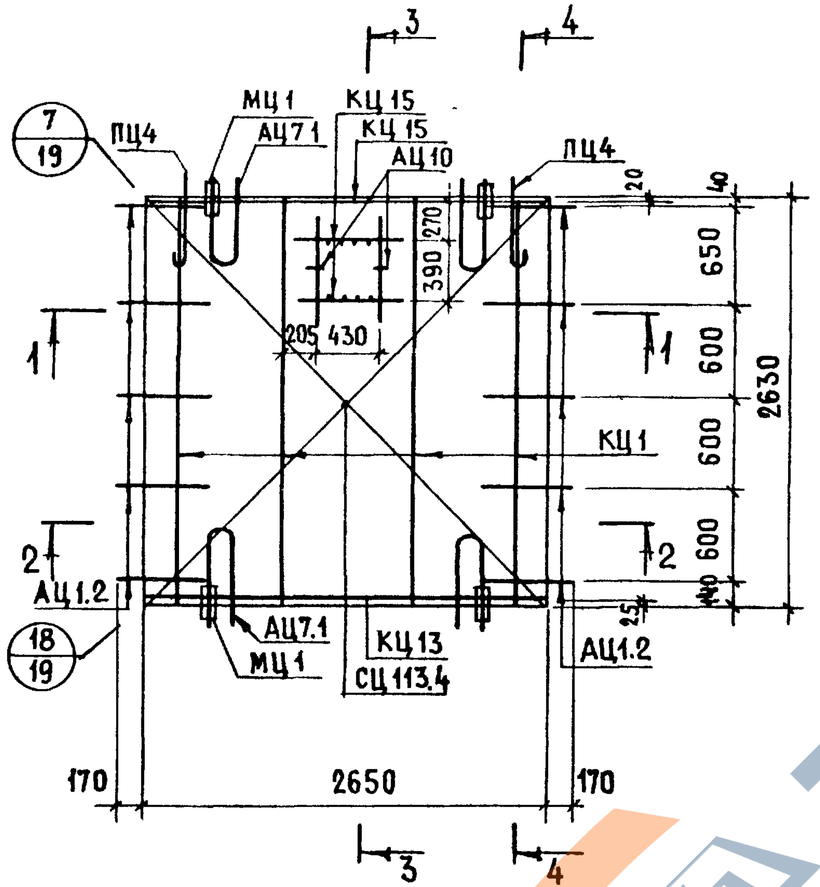

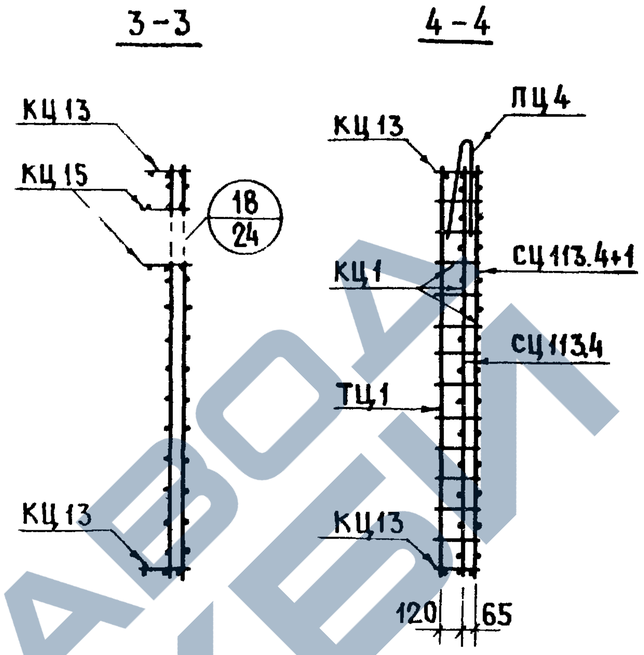

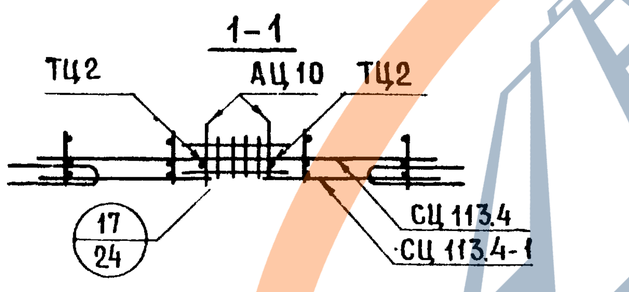

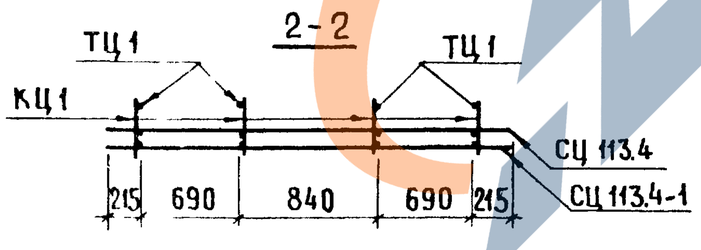

АРМАТУРНОЕ ИЗДЕЛИЕ	КОЛИЧЕСТВО	ЛИСТ ВЫПУСКА 2-1	АРМАТУРНОЕ ИЗДЕЛИЕ	КОЛИЧЕСТВО	ЛИСТ ВЫПУСКА 2-1
КЦ1	4	1	АЦ7.1	4	14
КЦ13	2	2	МЦ1	4	14
КЦ15	2	2			
СЦ113.4	1	8			
СЦ113.4-1	1	8			
ТЦ1	4	14			
ТЦ2	2	14			
АЦ10	2	14			
АЦ1.2	10	14			
ПЦ4	2	11			

ИНВЕНТ. № | ВЗАМЕН

ПРОВЕРИЛ А. ГОРЛОВА

Рук. группы

ГЛ. ИНЖ. ПР. Н. КЛЕПИКОВА

СТ. ИНЖЕНЕР Н. ИСАР

ЦНИИЭП ЖИЛИЩА

ТК 1978

АРМАТУРНЫЙ БЛОК АЦР1. (АЦР1-30. ЧЕРТЕЖ ПРИВЯЗЧИКА)

СЕРИЯ 1.117-12с

ВЫПУСК 3-1 | ЛИСТ 26

https://zavodjbi.com/

Марка блока	ГОСТ / Класс или марка стали / Диаметр, профиль, мм	6727-53* BI Ф4	6727-53* BI Ф5	Итого:	№ листа
1	2	3	4	5	6
АЦР1-18.12	Длина, м	8.46	101.36		
	Масса, кг	0.84	15.62	16.46	
АЦР1-24.12	Длина, м	16.94	158.42		
	Масса, кг	1.68	24.40	26.08	
АЦР1-30.12	Длина, м	18.16	192.20		
	Масса, кг	1.80	29.59	31.39	
АЦР1-36.12	Длина, м	19.40	225.98		
	Масса, кг	1.92	34.79	36.71	
АЦР4-23.12	Длина, м	16.94	158.42		
	Масса, кг	1.68	24.40	26.08	
АЦР4-29.12	Длина, м	18.16	192.20		
	Масса, кг	1.80	29.59	31.39	
АЦР4-35.12	Длина, м	19.40	225.98		
	Масса, кг	1.92	34.79	36.71	
АЦР5-22.12	Длина, м	16.94	158.42		
	Масса, кг	1.68	24.40	26.08	
АЦР5-28.12	Длина, м	18.16	192.20		
	Масса, кг	1.80	29.59	31.39	
АЦР5-34.12	Длина, м	19.40	225.98		
	Масса, кг	1.92	34.79	36.71	
АЦТ1-38.12 АЦТ1к-38.12	Длина, м	38.09	210.22		
	Масса, кг	3.77	32.38	36.15	

Марка блока	ГОСТ / Класс или марка стали / Диаметр, профиль, мм	6727-53* BI Ф4	6727-53* BI Ф5	Итого:	№ листа
1	2	3	4	5	6
АЦТ1-44.12 АЦТ1к-44.12	Длина, м	42.35	251.85		
	Масса, кг	4.17	38.80	42.97	
АЦТ1-50.12 АЦТ1к-50.12	Длина, м	43.57	285.63		
	Масса, кг	4.31	44.06	48.37	
АЦТ4-12.12 АЦТ4к-12.12	Длина, м	27.19	48.88		
	Масса, кг	2.69	7.38	10.07	
АЦТ4-18.12 АЦТ4к-18.12	Длина, м	28.41	81.66		
	Масса, кг	2.81	12.60	15.41	
АЦТ4-24.12 АЦТ4к-24.12	Длина, м	29.65	110.18		
	Масса, кг	2.94	17.78	20.72	
АЦР1-24.12-1	Длина, м	15.06	122.88		
	Масса, кг	1.50	18.90	20.40	
АЦР1-30.12-1	Длина, м	16.36	161.92		
	Масса, кг	1.64	24.90	26.54	
АЦР1-36.12-1	Длина, м	17.64	190.44		
	Масса, кг	1.76	29.34	31.10	

Выборка стали составлена для базисных арматурных блоков и включает расход стали только на вертикальные и горизонтальные каркасы и сетки. Для блоков, армирующих несущие слои панелей с оконными проемами, расход металла на каркасы перемычек и отдельные горизонтальные и вертикальные стержни, обрамляющие проемы, в выборке не учтен.

Марка блока	ГОСТ / Класс или марка стали / Диаметр, профиль, мм	6727-53* BI Ф4	6727-53* BI Ф5	5781-75 AIII Ф6	Итого:	№ листа
1	2	3	4	5	6	7
АЦР1-18.16	Длина, м	7.26	138.16/24.48	—/76.88	—	
	Масса, кг	0.72	21.28/3.78	—/17.06	22.00/21.56	
АЦР1-24.16	Длина, м	14.52	211.02/49.96	—/108.46		
	Масса, кг	1.44	32.52/7.72	—/24.07	33.96/33.23	
АЦР1-30.16	Длина, м	15.72	260.58/53.56	—/138.64		
	Масса, кг	1.52	40.14/8.26	—/30.77	41.60/40.55	
АЦР1-36.16	Длина, м	16.96	320.14/57.16	—/168.82		
	Масса, кг	1.66	47.78/8.82	—/37.47	49.44/47.95	
АЦР4-23.16	Длина, м	14.52	210.02/49.96	—/108.46		
	Масса, кг	1.44	32.52/7.72	—/24.07	33.96/33.23	
АЦР4-29.16	Длина, м	15.72	260.68/53.66	—/138.64		
	Масса, кг	1.52	40.14/8.26	—/30.77	41.66/40.55	
АЦР4-35.16	Длина, м	16.92	310.14/57.16	—/168.82		
	Масса, кг	1.66	47.78/8.82	—/37.47	49.44/47.95	
АЦР5-22.16	Длина, м	14.52	210.02/49.96	—/108.46		
	Масса, кг	1.44	32.52/7.72	—/24.07	33.96/33.23	
АЦР5-28.16	Длина, м	15.72	260.68/53.66	—/138.64		
	Масса, кг	1.52	40.14/8.26	—/30.77	41.66/40.55	
АЦР5-34.16	Длина, м	16.92	310.14/57.16	—/166.82		
	Масса, кг	1.66	47.78/8.82	—/37.47	49.44/47.95	
АЦТ1-38.16 АЦТ1л-38.16	Длина, м	35.67	294.38/30.46	—/159.76		
	Масса, кг	3.51	45.36/7.80	—/35.46	48.87/46.78	

Марка блока	ГОСТ / Класс или марка стали / Диаметр, профиль, мм	6727-53* BI Ф4	6727-53* BI Ф5	5781-75 AIII Ф6	Итого:	№ листа
1	2	3	4	5	6	7
АЦТ1-44.16 АЦТ1л-44.16	Длина, м	39.10	351.83/61.95	—/189.94		
	Масса, кг	3.85	54.20/9.56	—/42.16	58.05/55.57	
АЦТ1-50.16 АЦТ1л-50.16	Длина, м	40.30	401.39/65.55	—/220.12		
	Масса, кг	3.97	61.84/10.12	—/48.86	65.81/62.95	
АЦТ4-12.16 АЦТ4л-12.16	Длина, м	26.01	58.40/19.14	—/28.74		
	Масса, кг	2.57	9.00/2.96	—/6.38	11.57/11.91	
АЦТ4-18.16 АЦТ4л-18.16	Длина, м	27.21	107.96/22.74	—/58.92		
	Масса, кг	2.69	16.64/3.52	—/13.08	19.33/19.29	
АЦТ4-24.16 АЦТ4л-24.16	Длина, м	28.41	157.52/26.34	—/89.10		
	Масса, кг	2.81	24.26/4.06	—/19.78	27.07/26.65	
АЦР1-24.16-1	Длина, м	13.70	152.56/38.05	—/82.20		
	Масса, кг	1.34	23.48/5.85	—/18.24	24.82/25.84	
АЦР1-30.16-1	Длина, м	14.96	191.60/44.18	—/117.64		
	Масса, кг	1.46	89.52/6.82	—/26.12	30.98/34.40	
АЦР1-36.16-1	Длина, м	16.22	251.68/47.87	—/142.56		
	Масса, кг	1.58	38.76/7.38	—/31.64	40.34/40.60	

1. Выборка стали составлена для базисных арматурных блоков и включает расход стали только на вертикальные и горизонтальные каркасы и сетки. Для блоков, армирующих несущие слои панелей с оконными проемами, расход металла на каркасы перемычек и отдельные горизонтальные и вертикальные стержни, обрамляющие проемы, в выборке не учтен.

2. Для блоков, армирующих несущие слои толщиной 160мм, в выборках приведены два значения: в числителе – для сеток из стали Ф5BI, в знаменателе – из стали Ф6AIII.

Инвент. № | Взамен | Проверил А. Горлова | Рук. группы | Ст. инженер А. Горлова | Н. Исар | Рук. группы | Ст. инженер | Жилинца

ЦНИИЭП

ТК 1978

Выборка стали на базисные арматурные блоки панелей с несущим внутренним слоем 160 мм

Серия 1.117-12с | Выпуск 3-1 | Лист 28

32 — N листа