https://zavodjbi.com/

ТИПОВЫЕ КОНСТРУКЦИИ, ИЗДЕЛИЯ И УЗЛЫ ЗДАНИЙ И СООРУЖЕНИЙ

СЕРИЯ 1.020.1-4

КОНСТРУКЦИИ РАМНОГО КАРКАСА МЕЖВИДОВОГО ПРИМЕНЕНИЯ ДЛЯ МНОГОЭТАЖНЫХ ОБЩЕСТВЕННЫХ ЗДАНИЙ, ПРОИЗВОДСТВЕННЫХ И ВСПОМОГАТЕЛЬНЫХ ЗДАНИЙ ПРОМЫШЛЕННЫХ ПРЕДПРИЯТИЙ

Выпуск 2-3

Колонны

(Вариант армирования изделий сталью классов Ат-$\overline{\text{IV}}$С и Врп-$\overline{\text{I}}$)

Рабочие чертежи

Книга 2

стр. с 71÷141

ОКОНЧАНИЕ

24168-01

https://zavodjbi.com/

https://zavodjbi.com/

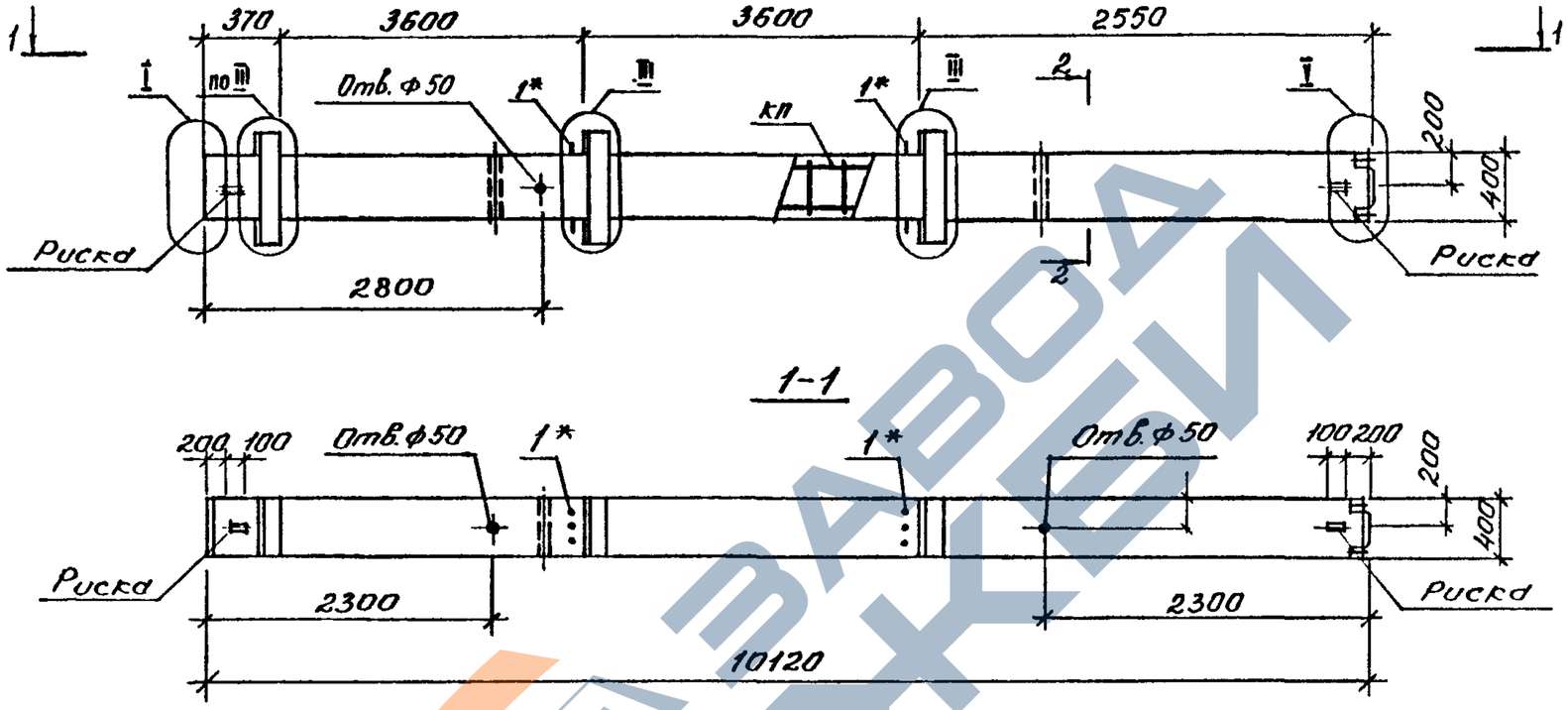

МАРКА КОЛОННЫ	МАССА Т	КЛАСС БЕТОНА	ОБЪЕМ БЕТОНА $м^3$	РАСХОД СТАЛИ КГ.	МАРКА АРМ. ИЗДЕЛИЯ	КОЛ. ШТ.	ОБОЗНАЧЕНИЕ ДОКУМЕНТА 1.020.1-4 2-4
3 КВД 36 - 101	4,18	В 22,5	1,67	252,0	КП-260	1	К 109
3 КВД 36 - 104		В 22,5		274,1	КП-261	1	К 109
3 КВД 36 - 116		В 22,5		410,3	КП-262	1	К 109

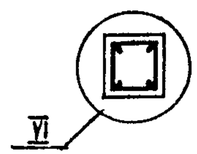

1. Узлы см. У
2. Технические требования см. ТТ
3. Ведомость расхода стали на элемент см РС
*Поз. 1 принимается в конкретном проекте в зависимости от несущей способности ригеля (см. ТТ табл. 1)

Нач.отд.	Язловицкий	
Н.контр.	Аксёнова	
Зав.гр.	Бродский	
Вед.инж.	Агеенко	
Исполнил	Агеенко	

1.020.1-4. 2-3 - К 61

Колонна 3 КВД 36 - 101, 104, 116

Стадия	Лист	Листов
Р		1

ГОССТРОЙ СССР ЛЕНИНГРАДСКИЙ ПРОМСТРОЙПРОЕКТ

Копировал 24168-01 72 Формат

https://zavodjbi.com/

https://zavodjbi.com/

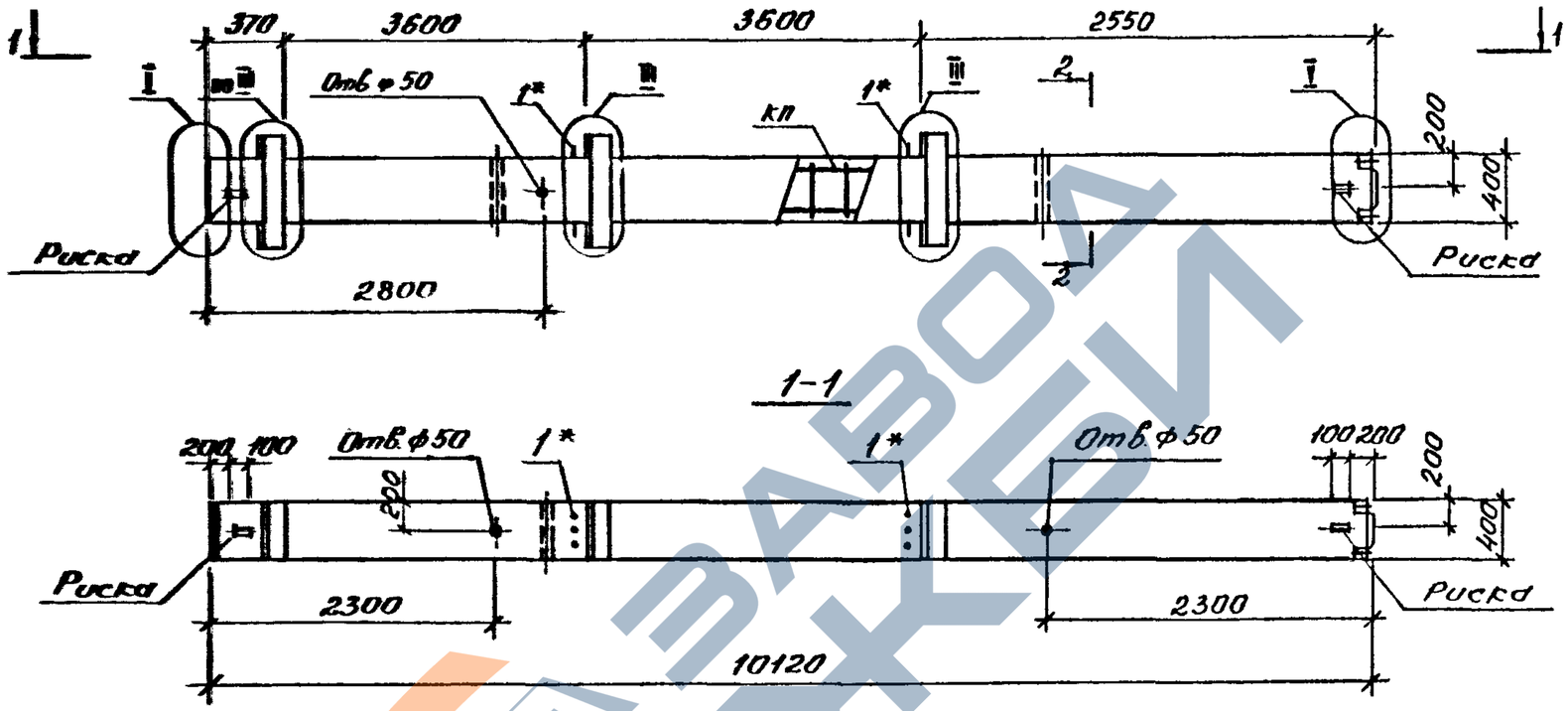

МАРКА КОЛОННЫ	МАССА Т	КЛАСС БЕТОНА	ОБЪЕМ БЕТОНА $м^3$	РАСХОД СТАЛИ КГ.	МАРКА АРМ. ИЗДЕЛИЯ	КОЛ. ШТ.	ОБОЗНАЧЕНИЕ ДОКУМЕНТА 1.020.1-4 2-4
3 КВД 36 - 125	4.18	В22,5	1.67	513,8	КП-263	1	К110

1. Узлы см. У
2. Технические требования см. ТТ
3. Ве[illegible] ость расхода стали на элемент см. РС
*Г [illegible] принимается в конкретном проекте в зависимости [illegible] есущей способности ригеля (см. ТТ табл. 1)

VII

Нач.отд.	Язловицкий		
Н.контр.	Аксёнова		
Зав.гр.	Бродский		
Вед.инж.	Агеенко		
Исполния	Агеенко		

1.020.1-4. 2-3 - К62

Колонна 3 КВД 36 - 125

Стадия	Лист	Листов
Р		1

ГОССТРОЙ СССР ЛЕНИНГРАДСКИЙ ПРОМСТРОЙПРОЕКТ

Копировал 24168-01 73 Формат

https://zavodjbi.com/

https://zavodjbi.com/

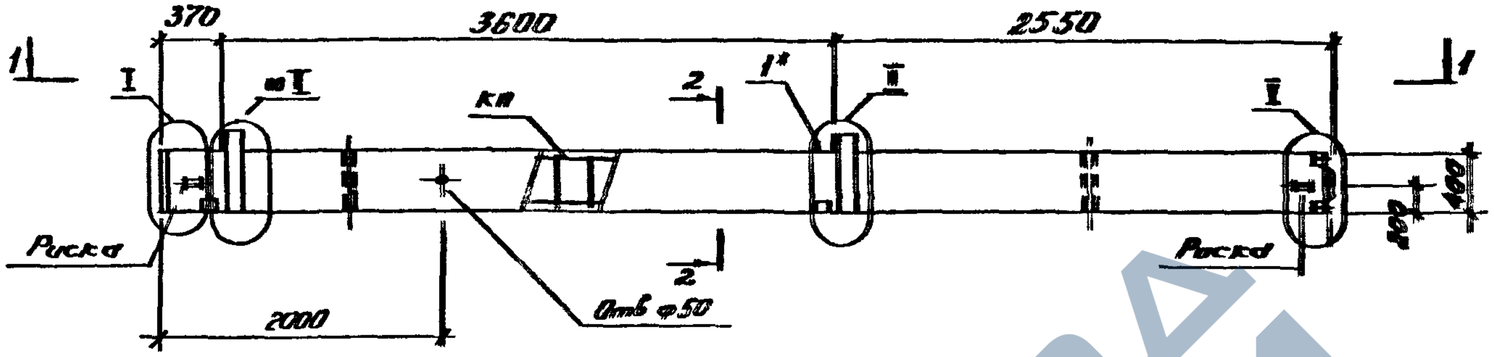

1-1

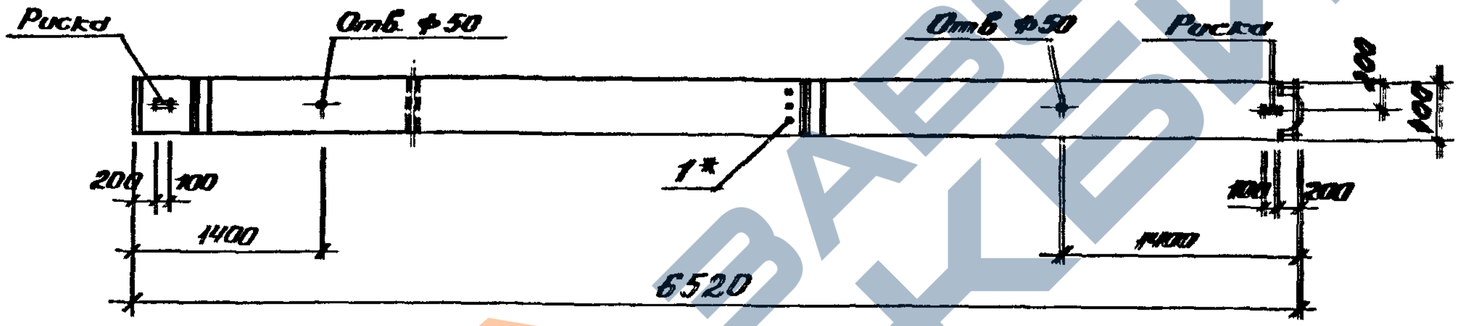

2-2

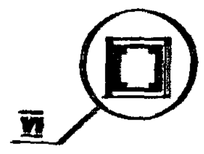

МАРКА КОЛОННЫ	МАССА, Т	КЛАСС БЕТОНА	ОБЪЕМ БЕТОНА, $м^3$	РАСХОД СТАЛИ, КГ.	МАРКА АРМ. ИЗДЕЛИЯ	КОЛ. ШТ.	ОБОЗНАЧЕНИЕ ДОКУМЕНТА 1.020.1-4 2-4
2КВО 36 - 110	2,65	В 22,5	1,06	214,7	КП-264	1	К111
2КВО 36 - 113		В 22,5		236,3	КП-265	1	К111
2КВО 36 - 116		В 22,5		276,4	КП-266	1	К112
2КВО 36 - 122		В 22,5		324,0	КП-267	1	К112
2КВО 36 - 123		В 30		324,0	КП-267	1	К112

1. Узлы см. У
2. Технические требования см ТТ
3. Ведомость расхода стали на элемент см РС
* Поз. 1 принимается в конкретном проекте в зависимости от несущей способности ригеля (см ТТ табл 1)

Нач. отд.	Колпащиков		
Н. контр.	Аксенова		
Зам. гл.	Цитцевский		
Вед. инж.	Алешина		
Исполнил	Иванова		

1.020.1-4. 2-3 – К63

Колонна 2КВО 36-110
113, 116, 122, 123

Стадия	Лист	Листов
Р		4

ГОССТРОЙ СССР
ЛЕНИНГРАДСКИЙ ПРОМСТРОЙНИИПРОЕКТ

Копировал 2468-01 ТЦ Формат

https://zavodjbi.com/

https://zavodjbi.com/

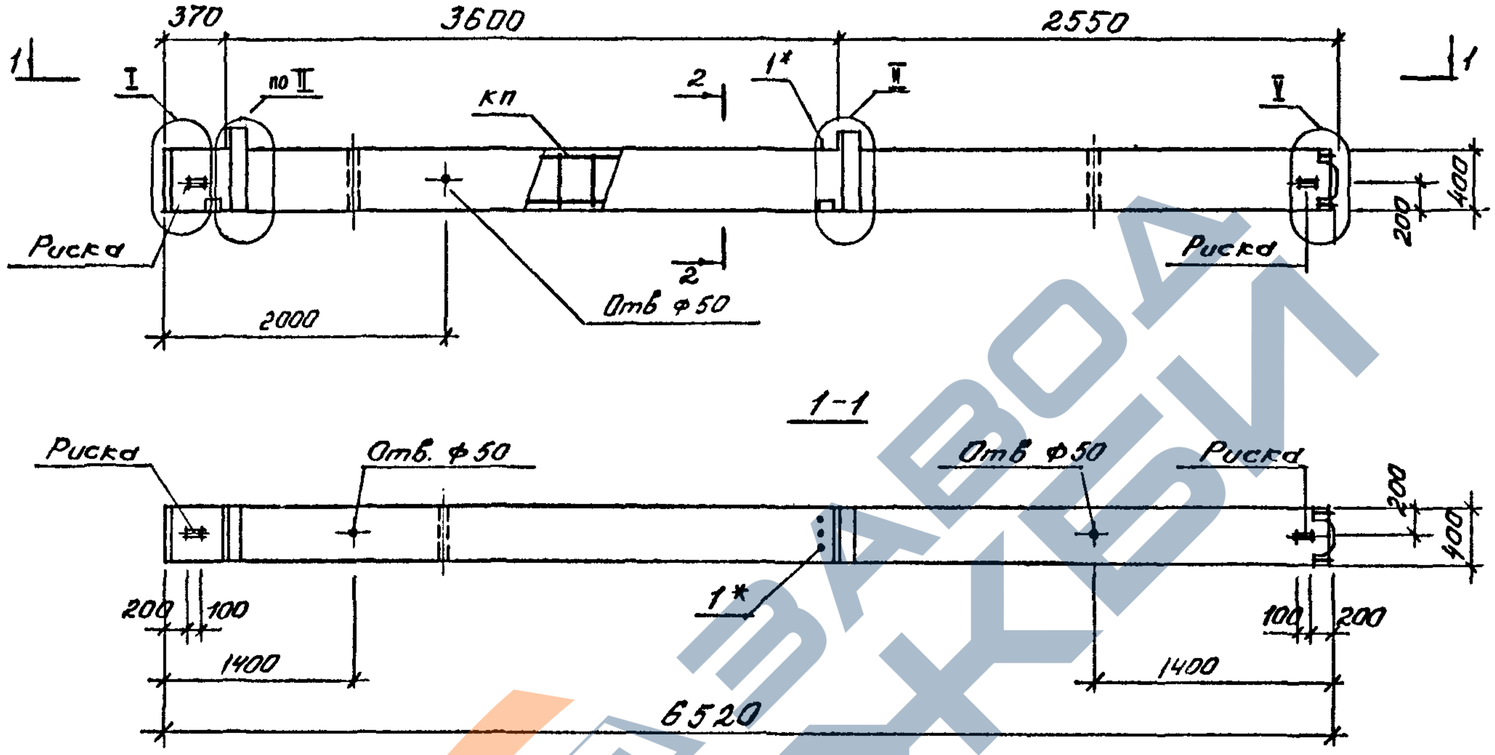

2-2

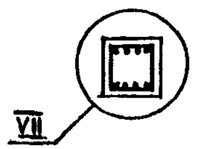

МАРКА КОЛОННЫ	МАССА, т	КЛАСС БЕТОНА	ОБЪЕМ БЕТОНА, м³	РАСХОД СТАЛИ, кг.	МАРКА АРМ. ИЗДЕЛИЯ	КОЛ. ШТ.	ОБОЗНАЧЕНИЕ ДОКУМЕНТА 1.020.1-4 2-4
2КВО 36 - 125	2,65	В22,5	1,06	343,6	КП-268	1	К113
3КВО 36 - 126		В30		343,6	КП-268	1	К113
2КВО36 - 129		В22,5		387,9	КП-269	1	К113

1. Узлы см У
2. Технические требования см. ТТ
3. Ведомость расхода стали на элемент см РС
* Поз. 1 принимается в конкретном проекте в зависимости от несущей способности ригеля (см. ТТ табл. 1)

Нач.отд.	Яловицкий	
Н.контр.	Аксёнова	
Зав.гр.	Бродский	
Вед.инж.	Агеенко	
Исполнил	Иняева	

1.020.1-4. 2-3 К 64

Колонна 2КВО36-125
125, 129

Стадия	Лист	Листов
Р		1

ГОССТРОЙ СССР
ЛЕНИНГРАДСКИЙ ПРОМСТРОЙПРОЕКТ

Копировал 24168-01 75 Формат

Взам. инв.№ | Подпись и дата | Инв.№ подл.

https://zavodjbi.com/

https://zavodjbi.com/

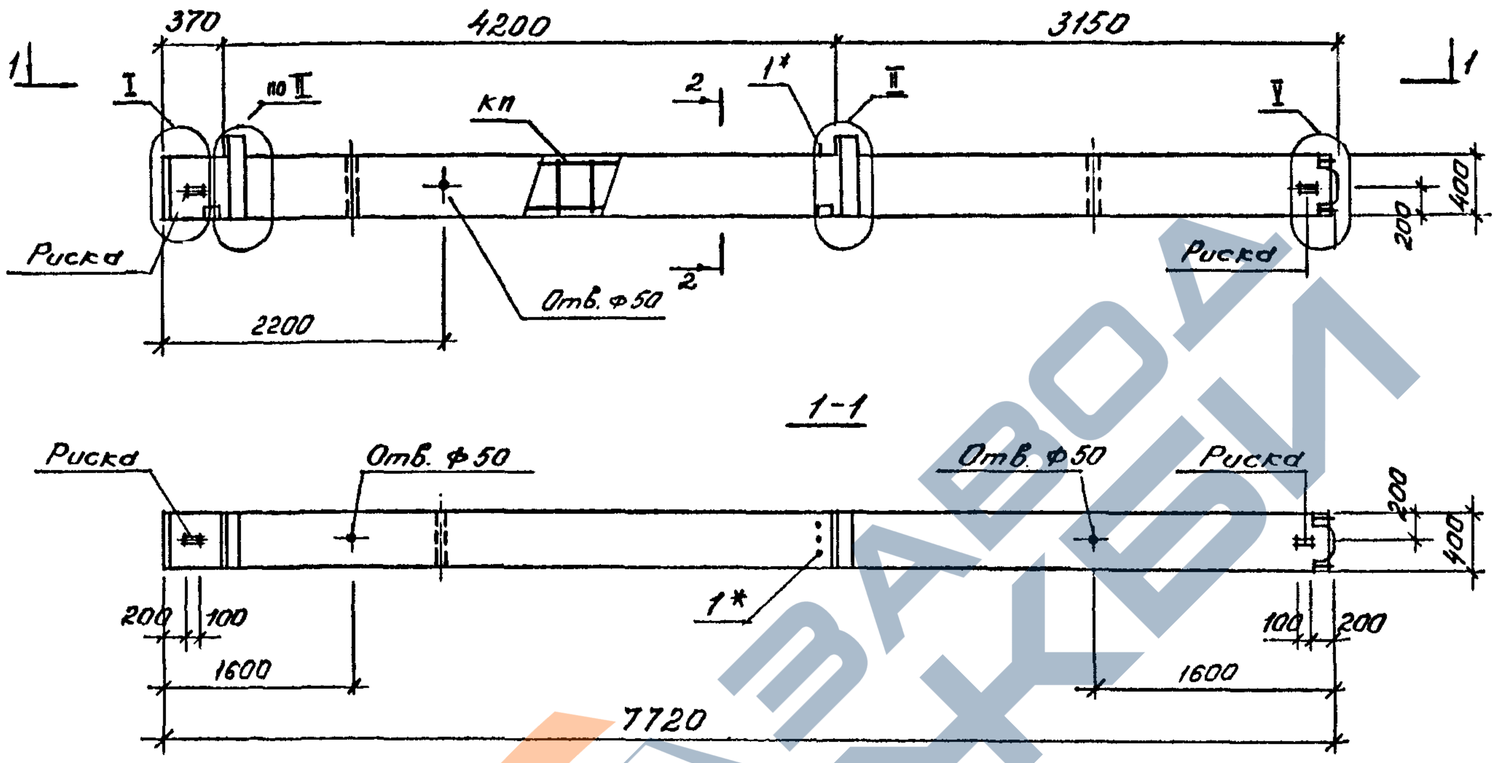

2-2

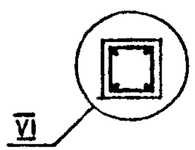

МАРКА КОЛОННЫ	МАССА Т	КЛАСС БЕТОНА	ОБЪЕМ БЕТОНА $м^3$	РАСХОД СТАЛИ КГ.	МАРКА АРМ. ИЗДЕЛИЯ	КОЛ. ШТ.	ОБОЗНАЧЕНИЕ ДОКУМЕНТА 1.020.1-4 2-4
2КВО 42 - 107	3,12	В 22,5	1,25	208,0	КП-270	1	К114
2КВО 42 - 110		В 22,5		234,3	КП-271	1	К114
2КВО 42 - 113		В 22,5		260,1	КП-272	1	К114
2КВО 42 - 116		В 22,5		304,9	КП-273	1	К115
2КВО 42 - 122		В 22,5		359,7	КП-274	1	К115

1. Узлы см. У
Технические требования см. ТТ
Ведомость расхода стали на элемент см. РС
Поз. 1 принимается в конкретном проекте в зависимости от несущей способности ригеля (см. ТТ табл. 1)

Нач.отд.	Язловицкий		
Н.контр.	Аксёнова		
Зав.гр.	Бродский		
Вед.инж.	Агеенко		
Исполнил	Иняева		

1.020.1-4. 2-3 - К 65

Колонна 2КВО 42 -107, 110, 113, 116, 122

Стадия	Лист	Листов
Р		1

ГОССТРОЙ СССР
ЛЕНИНГРАДСКИЙ ПРОМСТРОЙПРОЕКТ

Копировал 24168-01 76 Формат

https://zavodjbi.com/

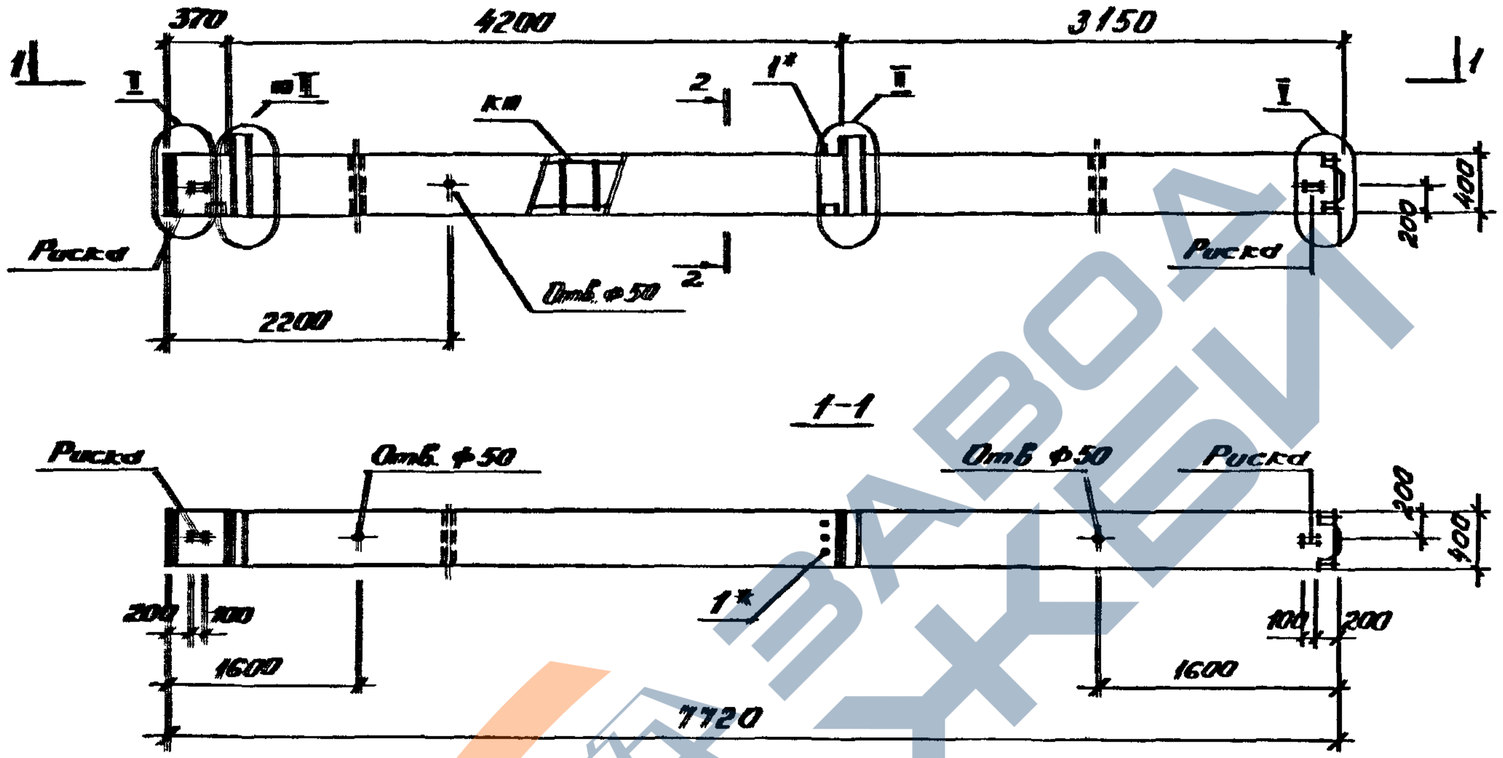

МАРКА КОЛОННЫ	МАССА, Т	КЛАСС БЕТОНА	ОБЪЕМ БЕТОНА, $м^3$	РАСХОД СТАЛИ, КГ.	МАРКА АРМ. ИЗДЕЛИЯ	КОЛ. ШТ.	ОБОЗНАЧЕНИЕ ДОКУМЕНТА 1.020.1-4 2-4
2КВ042 - 125	3,12	В22,5	1,25	383,9	КП-275	1	К116

1. Узлы см. У
2. Технические требования см. ТТ
3. Ведомость расхода стали на элемент см. РС

*Поз. 1 принимается в конкретном проекте в зависимости от несущей способности ригеля (см. ТТ табл. 1)

Нач. отд.	Изловицкий		
Н. контр.	Аксенова		
Зав. пр.	Бродский		
Вед. инж.	Алешина		
Исполнил	Ивеева		

1.020.1-4, 2-3 - К66

Колонна 2КВ042-125

Стадия	Лист	Листов
Р		1

ГОССТРОЙ СССР
ЛЕНИНГРАДСКИЙ ПРОМСТРОЙПРОЕКТ

Копировал 24168-01 77 Формат

https://zavodjbi.com/

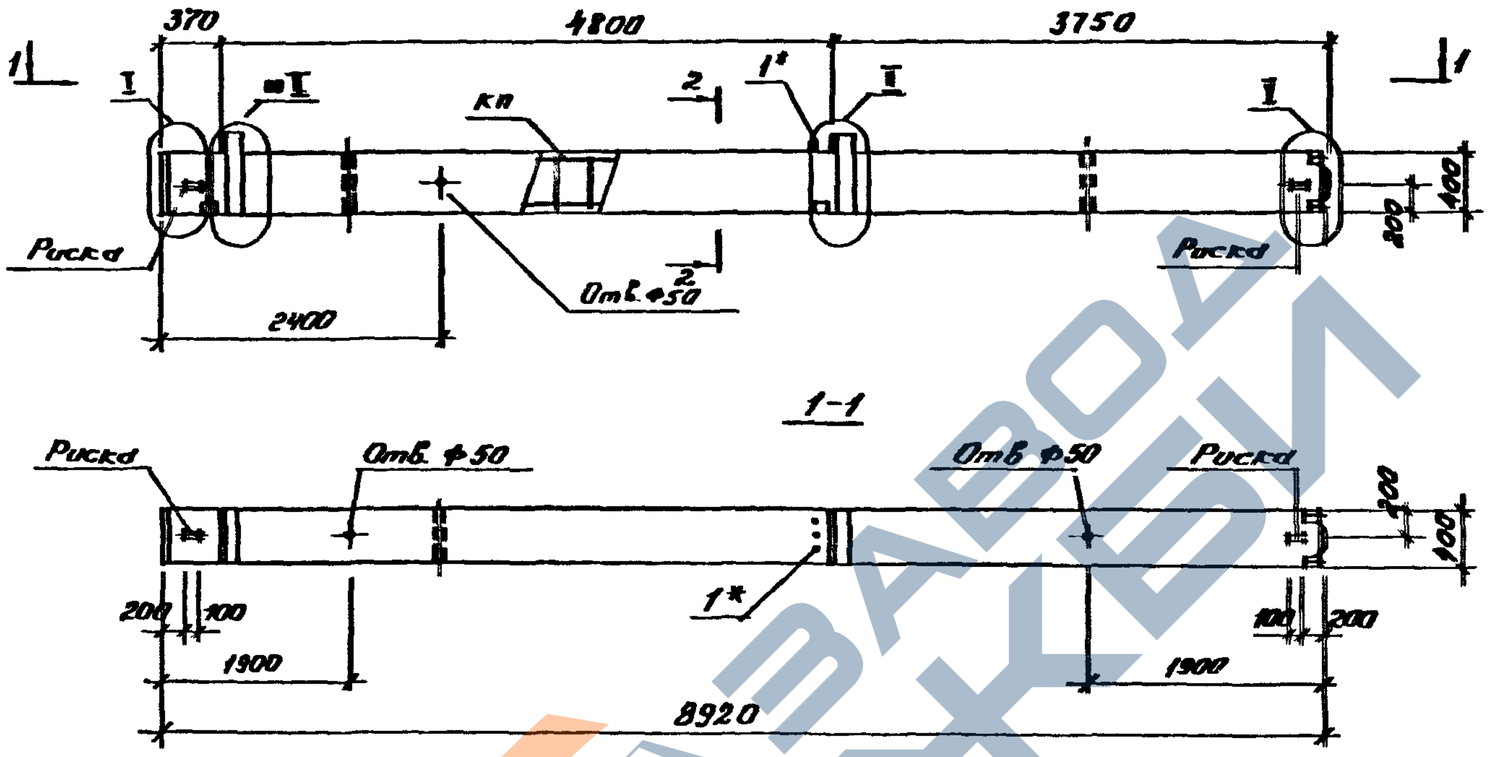

МАРКА КОЛОННЫ	МАССА, Т	КЛАСС БЕТОНА	ОБЪЕМ БЕТОНА, $м^3$	РАСХОД СТАЛИ, КГ.	МАРКА АРМ. ИЗДЕЛИЯ	КОЛ. ШТ.	ОБОЗНАЧЕНИЕ ДОКУМЕНТА 1.020.1-4. 2-4
2КВО 48 - 107	3,62	В 22,5	1,45	225,2	КП-276	1	К117
2КВО 48 - 110		В 22,5		254,0	КП-277	1	К117
2КВО 48 - 113		В 22,5		283,9	КП-278	1	К117
2КВО 48 - 116		В 22,5		333,5	КП-279	1	К118
2КВО 48 - 122		В 22,5		395,3	КП-280	1	К118

1. Узлы см. У
2. Технические требования см. ТТ
3. Ведомость расхода стали на элемент см. РС

*Поз.1 принимается в конкретном проекте в зависимости от несущей способности ригеля (см. ТТ табл.1)

Нач.отд.	Язловецкий	
Н.контр.	Аксёнова	
Зав.гр.	Бродский	
Вед.инж.	Агеенко	
Исполнил	Ямаева	

1.020.1-4. 2-3 - К67

Колонна 2КВО48-107
110, 113, 116, 122

Стадия	Лист	Листов
Р		1

ГОССТРОЙ СССР
ЛЕНИНГРАДСКИЙ ПРОМСТРОЙПРОЕКТ

Копировал 2468-01 78 Формат

https://zavodjbi.com/

https://zavodjbi.com/

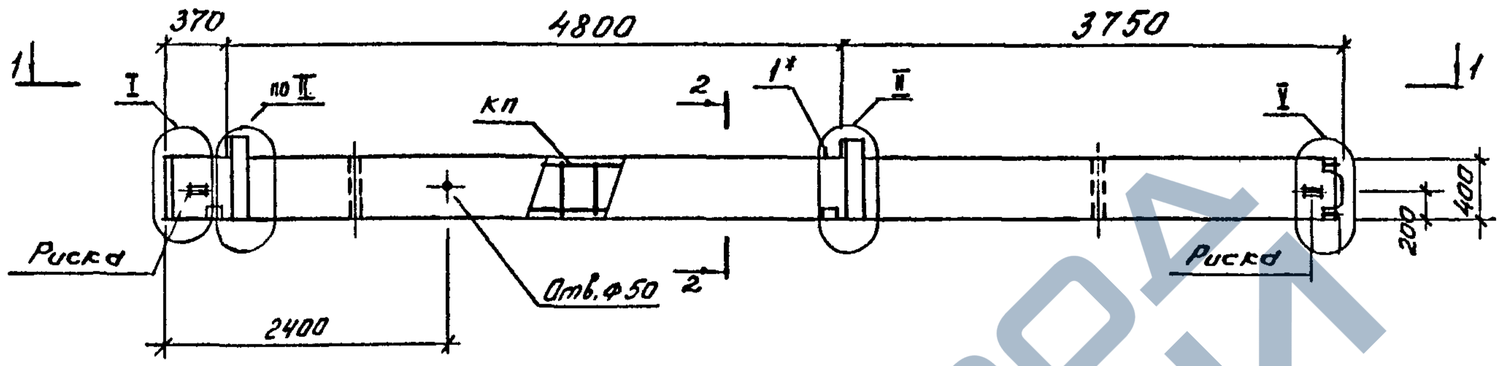

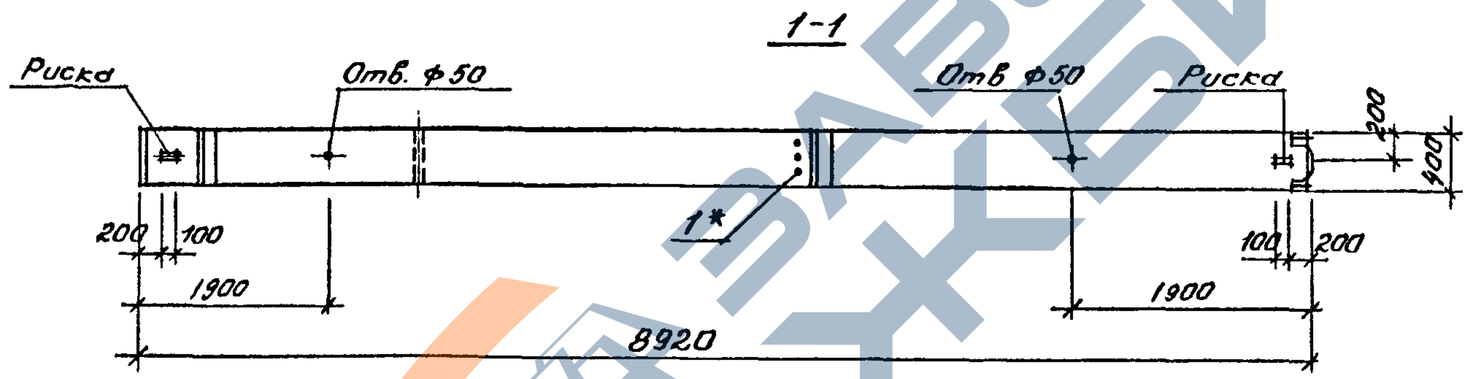

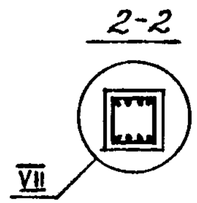

МАРКА КОЛОННЫ	МАССА, Т	КЛАСС БЕТОНА	ОБЪЕМ БЕТОНА, $м^3$	РАСХОД СТАЛИ, КГ.	МАРКА АРМ. ИЗДЕЛИЯ	КОЛ. ШТ.	ОБОЗНАЧЕНИЕ ДОКУМЕНТА 1.020.1-4 2-4
2КВО 48 – 125	3.62	В 22,5	1,45	424,3	КП-281	1	К119

1. Узлы см. У
2. Технические требования см. ТТ
3. Ведомость расхода стали на элемент см. РС

*Поз. 1 принимается в конкретном проекте в зависимости от несущей способности ригеля (см. ТТ табл. 1)

Нач.отд.	Язловицкий	
Н.контр.	Аксёнова	
Зав.гр.	Бродский	
Вед.инж.	Агеенко	
Исполния	Иняева	

1.020.1-4. 2-3 – К68

Колонна 2КВО48-125

Стадия	Лист	Листов
Р		1

ГОССТРОЙ СССР
ЛЕНИНГРАДСКИЙ ПРОМСТРОЙПРОЕКТ

Копировал 24168-01 79 Формат

https://zavodjbi.com/

https://zavodjbi.com/

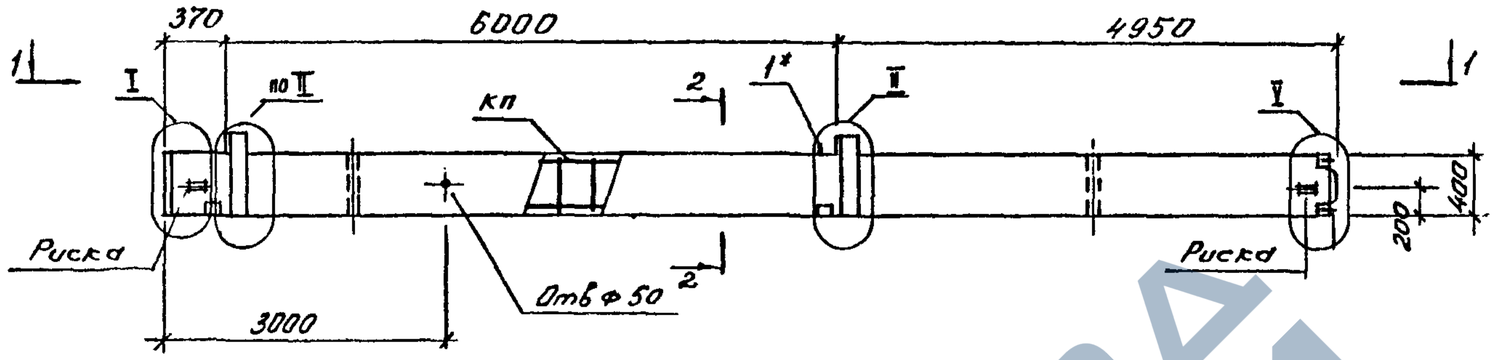

1-1

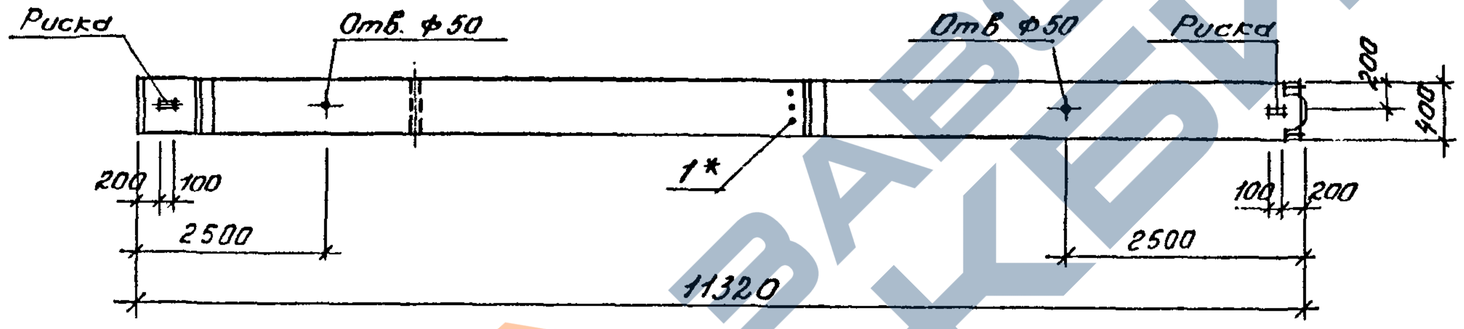

МАРКА КОЛОННЫ	МАССА т	КЛАСС БЕТОНА	ОБЪЕМ БЕТОНА м³	РАСХОД СТАЛИ КГ.	МАРКА АРМ. ИЗДЕЛИЯ	КОЛ. ШТ.	ОБОЗНАЧЕНИЕ ДОКУМЕНТА 1.020.1-4 2-4
2КВО 60 - 104	4.58	В 22,5	1.83	221,3	КП-282	1	К 120
2 КВО 60 - 107		В 22,5		241,5	КП-283	1	К 120
2КВО 60 - 110		В 22,5		275.3	КП-284	1	К 120
2КВО 60 - 113		В 22,5		313,5	КП-285	1	К 121
2КВО 60 - 116		В 22,5		372,5	КП-286	1	К 121
2КВО 60- 122		В 22,5		448,5	КП-287	1	К 121

2-2

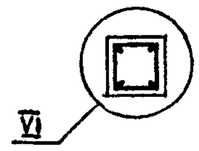

1. Узлы см. У
2. Технические требования см ТТ
3. Ведомость расхода стали на элемент см. РС

*Поз. 1 принимается в конкретном проекте в зависимости от несущей способности ригеля (см. ТТ табл 1)

Нач.отд.	Языловицкий		
Н.контр.	Аксёнова		
Зав.гр.	Бродский		
Вед.инж.	Агеенко		
Исполнил	Инаева		

1.020.1-4. 2-3 - К 69

Колонна 2КВО60-104, 107, 110, 113, 116, 122

Стадия	Лист	Листов
Р		1

ГОССТРОЙ СССР ЛЕНИНГРАДСКИЙ ПРОМСТРОЙПРОЕКТ

Копировал 24168-01 80 Формат

https://zavodjbi.com/

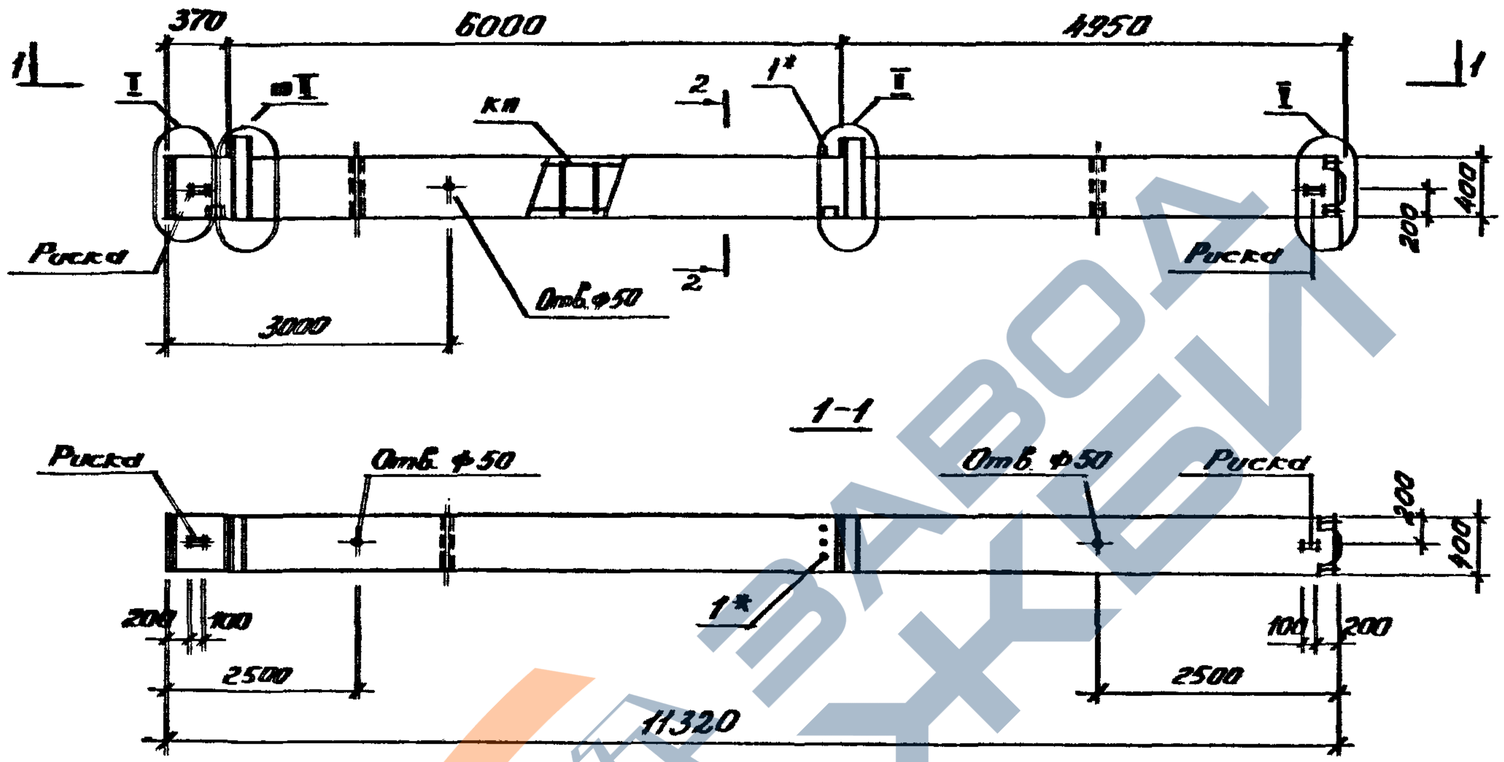

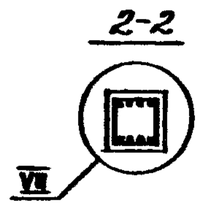

МАРКА КОЛОННЫ	МАССА Т	КЛАСС БЕТОНА	ОБЪЕМ БЕТОНА $м^3$	РАСХОД СТАЛИ КГ.	МАРКА АРМ. ИЗДЕЛИЯ	КОЛ. ШТ.	ОБОЗНАЧЕНИЕ ДОКУМЕНТА 1.020.1-4 2-4
2КВ060 - 125	4.58	В 22,5	1,83	487,0	КП-288	1	К122
2КВ060 - 126		В 30		487,0	КП-288	1	К122
2КВ060 - 129		В 22,5		559,7	КП-289	1	К122

1. Узлы см У
2. Технические требования см ТТ
3. Ведомость расхода стали на элемент см. РС
* Поз 1 принимается в конкретном проекте в зависимости от несущей способности ригеля (см ТТ табл 1)

Нач.отд.	Взлевицкий	
Н.контр.	Аксёнова	
Зав.гр.	Бредский	
Вед.инж.	Агеенко	
Исполнил	Ижева	

1.020.1-4. 2-3 - К70

Колонны 2КВ060 - 125, 126, 129

Стадия	Лист	Листов
Р		1

ГОССТРОЙ СССР ЛЕНИНГРАДСКИЙ ПРОМСТРОЙПРОЕКТ

Копировал 24168-01 81 Формат

https://zavodjbi.com/

https://zavodjbi.com/

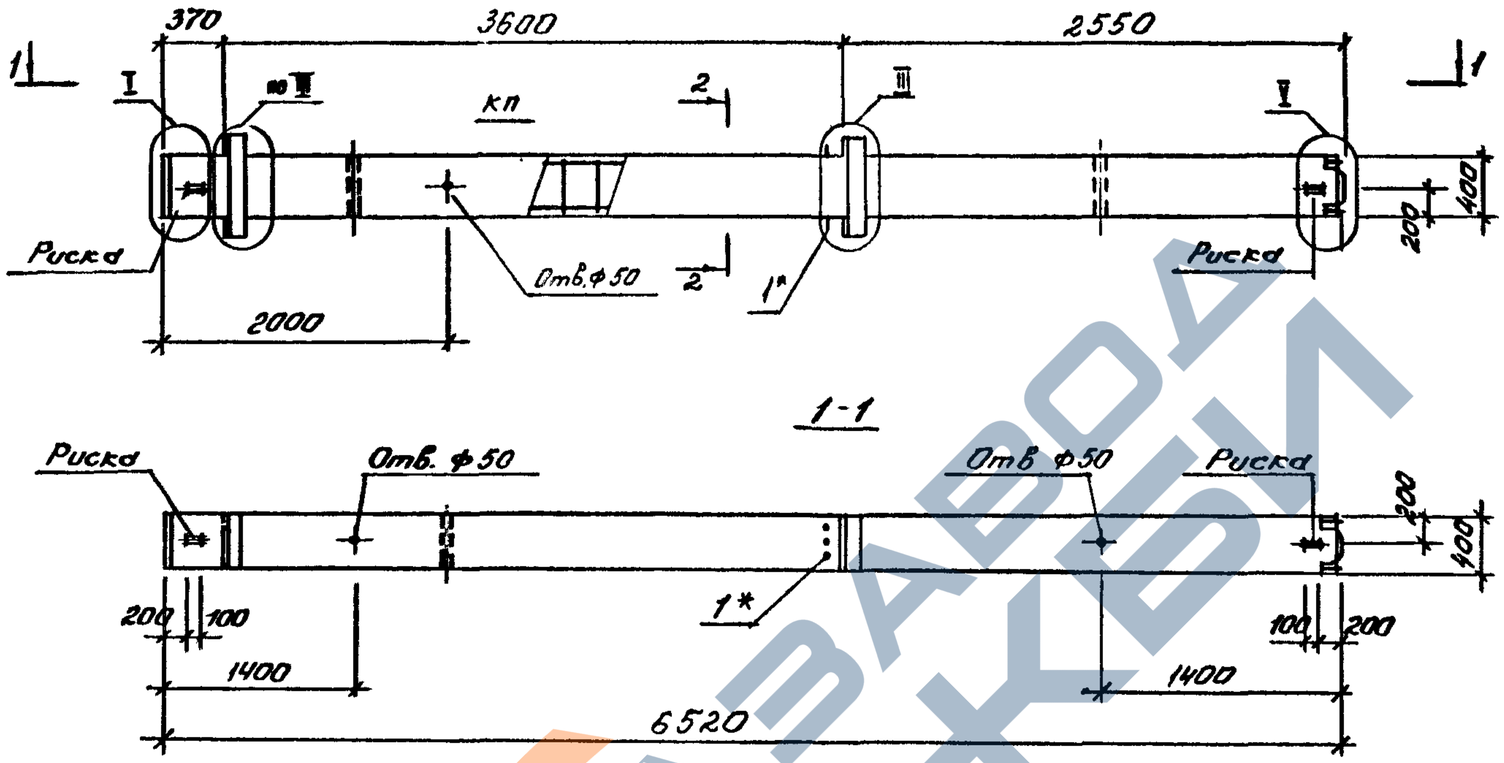

МАРКА КОЛОННЫ	МАССА, Т	КЛАСС БЕТОНА	ОБЪЕМ БЕТОНА, $м^3$	РАСХОД СТАЛИ КГ.	МАРКА АРМ. ИЗДЕЛИЯ	КОЛ. ШТ.	ОБОЗНАЧЕНИЕ ДОКУМЕНТА 1.020.1-4 2-4
2КВД 36 - 101	2,70	В22,5	1,08	172,0	КП-290	1	К123
2КВД 36 - 110		В22,5		223,1	КП-291	1	К123
2КВД 36 - 111		В30		223,1	КП-291	1	К123
2КВД 36 - 113		В22,5		244,7	КП-292	1	К124
2КВД 36 - 114		В30		244,7	КП-292	1	К124
2КВД 36 - 125		В22,5		352,2	КП-293	1	К127

1. Узлы см. У
2. Технические требования см. ТТ
3. Ведомость расхода стали на элемент см. РС
*Поз. 1 принимается в конкретном проекте в зависимости от несущей способности ригеля (см. ТТ табл. 1)

2-2

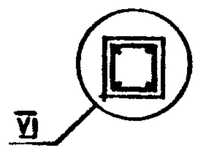

2-2
только для 2КВД 36-125

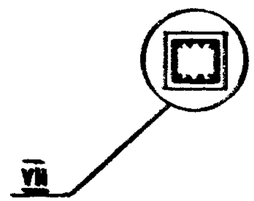

Нач.отд.	Язловецкий		
Н.контр.	Аксёнова		
Зав.гр.	Бродский		
Вед.инж.	Агеенко		
Исполнил	Инаева		

1.020.1-4. 2-3 - К71

Колонны 2КВД 36-101, 110, 111, 113, 114, 125

Стадия	Лист	Листов
Р		1

ГОССТРОЙ СССР
ЛЕНИНГРАДСКИЙ ПРОМСТРОЙПРОЕКТ

Копировал 24168-01 82 Формат

https://zavodjbi.com/

https://zavodjbi.com/

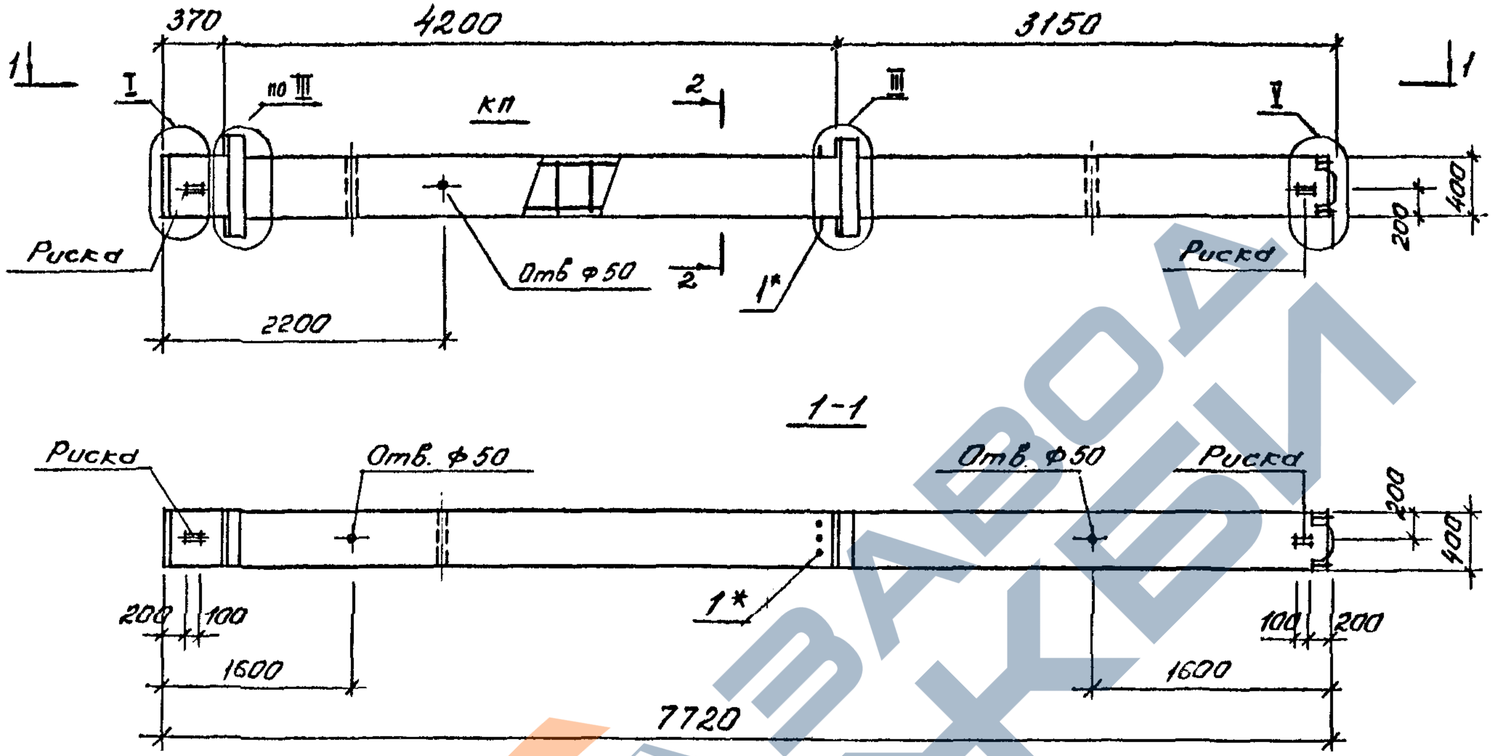

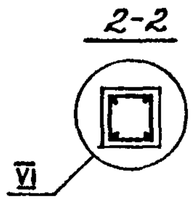

МАРКА КОЛОННЫ	МАССА Т	КЛАСС БЕТОНА	ОБЪЁМ БЕТОНА $м^3$	РАСХОД СТАЛИ КГ	МАРКА АРМ. ИЗДЕЛИЯ	КОЛ. ШТ.	ОБОЗНАЧЕНИЕ ДОКУМЕНТА 1.020.1-4 2-4
2КВД 42 - 101	3.18	В 22,5	1.27	184,9	КП-294	1	К125
2КВД 42 - 104		В 22,5		203,0	КП-295	1	К125
2КВД 42 - 107		В 22,5		216,5	КП-296	1	К125
2КВД 42 - 110		В 22,5		242,8	КП-297	1	К126
2КВД 42 - 113		В 22,5		268,6	КП-298	1	К126

1. Узлы см. У
2. Технические требования см. ТТ
3. Ведомость расхода стали на элемент см РС
* Поз. 1 принимается в конкретном проекте в зависимости от несущей способности ригеля (см. ТТ табл 1)

Нач.отд.	Язловицкий	
Н.контр.	Аксёнова	
Зав.гр.	Бродский	
Вед.инж.	Агевнко	
Исполнил	Иняева	

1.020.1-4, 2-3 - К72

Колонна 2КВД 42-101, 104, 107, 110, 113

Стадия	Лист	Листов
Р		1

ГОССТРОЙ СР
ЛЕНИНГРАДСКИЙ ПРОМСТРОЙПРОЕКТ

Копировал 24168-01 85 Формат

https://zavodjbi.com/

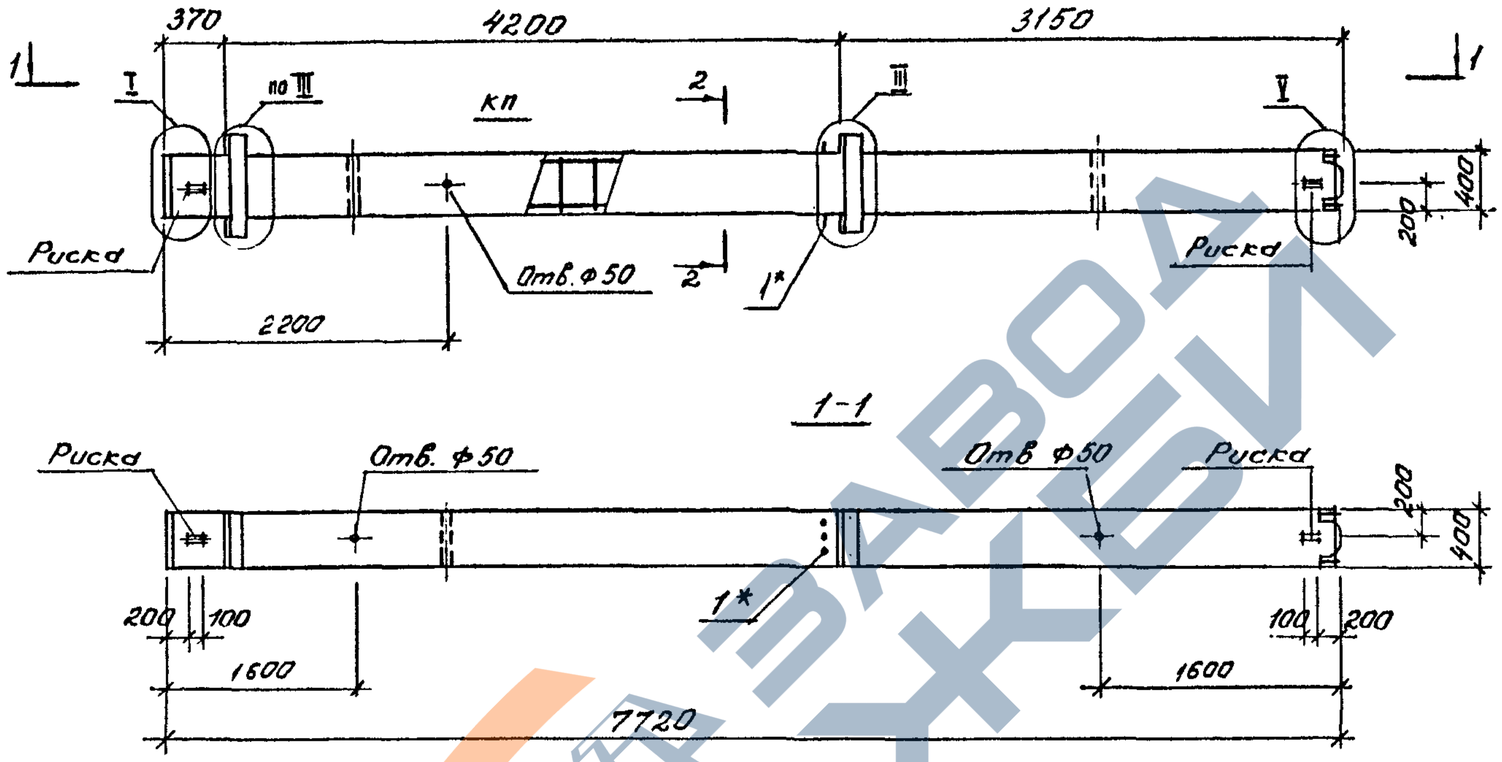

2-2

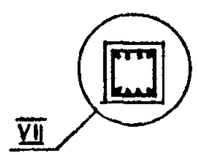

МАРКА КОЛОННЫ	МАССА, Т	КЛАСС БЕТОНА	ОБЪЕМ БЕТОНА, $м^3$	РАСХОД СТАЛИ, КГ.	МАРКА АРМ. ИЗДЕЛИЯ	КОЛ. ШТ.	ОБОЗНАЧЕНИЕ ДОКУМЕНТА 1.020.1-4 2-4
2КВД 42 - 125	3,18	В22,5	1,27	392,4	КП-299	1	К 127

1. Узел см. У
2. Технические требования см. ТТ
3. Ведомость расхода стали на элемент см. РС
* Поз. 1 принимается в конкретном проекте в зависимости от несущей способности ригеля (см ТТ табл. 1)

Нач.отд.	Язловицкий		
Н.контр.	Аксёнова		
Зав.гр.	Бродский		
Вед.инж.	Агевнко		
Исполнил	Ильева		

1.020.1-4. 2-3 К73

Колонна 2КВД 42 - 125

Стадия	Лист	Листов
Р		1

ГОССТРОЙ СССР
ЛЕНИНГРАДСКИЙ ПРОМСТРОЙПРОЕКТ

Копировал 24168-01 84 Формат

https://zavodjbi.com/

https://zavodjbi.com/

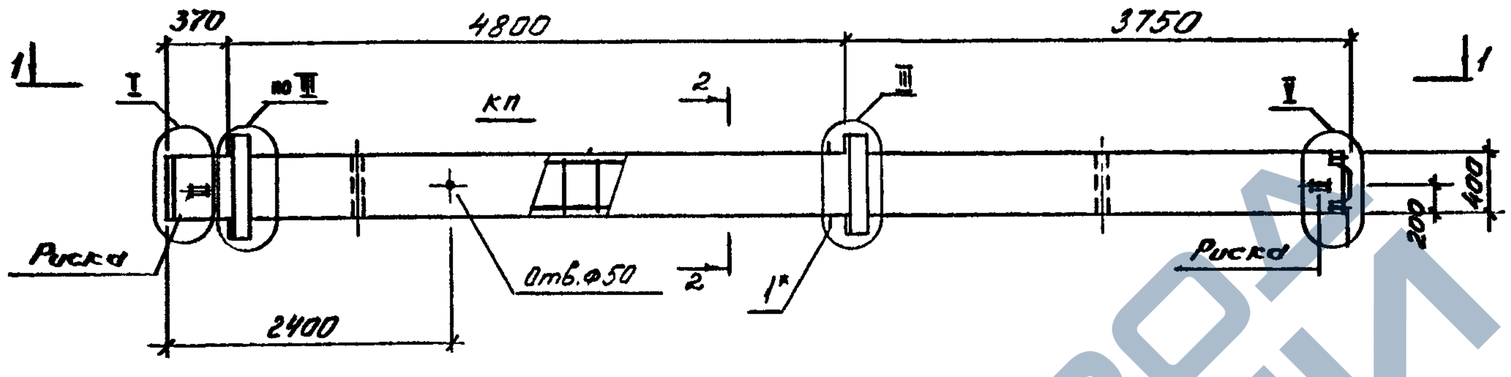

1-1

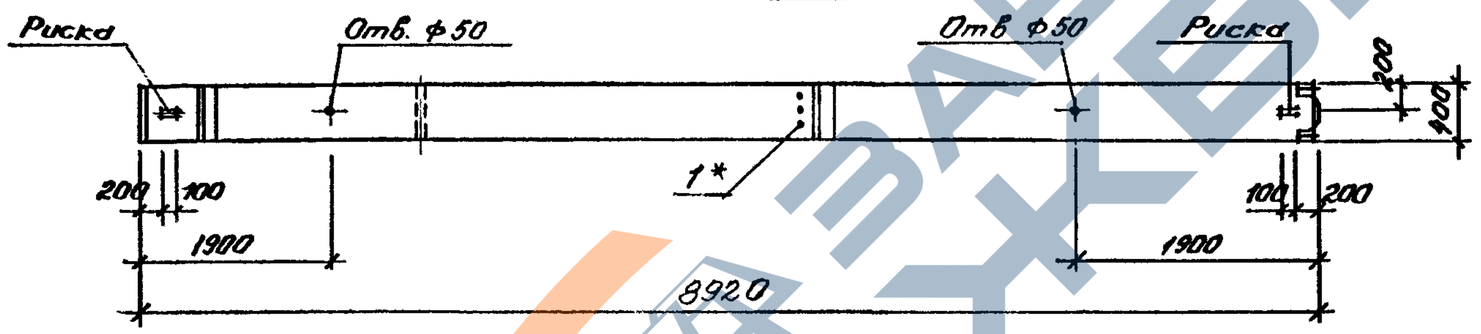

2-2

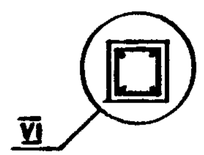

МАРКА КОЛОННЫ	МАССА Т	КЛАСС БЕТОНА	ОБЪЕМ БЕТОНА $м^3$	РАСХОД СТАЛИ КГ.	МАРКА АРМ. ИЗДЕЛИЯ	КОЛ. ШТ.	ОБОЗНАЧЕНИЕ ДОКУМЕНТА 1.020.1-4 2-4
2КВД 48 - 101	3,65	В 22,5	1,46	197,9	КП-300	1	К 128
2КВД 48 - 104		В 22,5		217,9	КП-301	1	К 128
2КВД 48 - 107		В 22,5		233,7	КП-302	1	К 128
2КВД 48 - 110		В 22,5		259,1	КП-303	1	К 129
2КВД 48 - 113		В 22,5		289,0	КП-304	1	К 129
2КВД 48 - 117		В 30		342,0	КП-305	1	К 129

1. Узел см. У
2. Технические требования см ТТ
3. Ведомость расхода стали на элемент см РС
* Поз. 1 принимается в конкретном проекте в зависимости от несущей способности ригеля (см. ТТ табл 1)

Нач отд.	Язловицкий	
Н контр.	Аксёнова	
Зав гр	Бродский	
Вед инж	Агеенко	
Исполнил	Княева	

1.020.1-4. 2-3 - К74

Колонна 2КВД 48-101, 104, 107, 110, 113, 117

Стадия	Лист	Листов
Р		1

ГОССТРОЙ СССР ЛЕНИНГРАДСКИЙ ПРОМСТРОЙПРОЕКТ

https://zavodjbi.com/

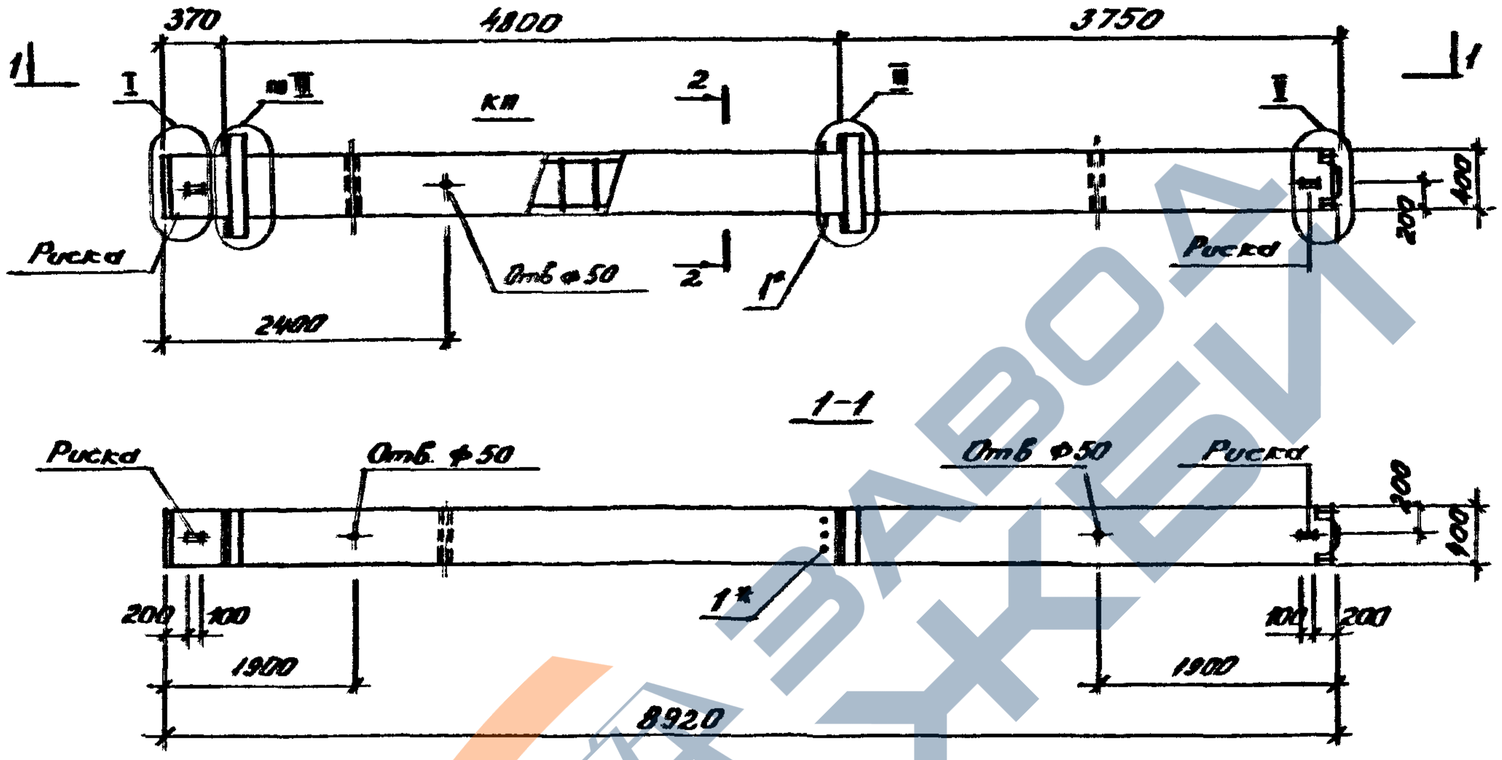

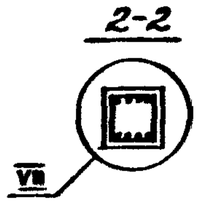

МАРКА КОЛОННЫ	МАССА Т	КЛАСС БЕТОНА	ОБЪЕМ БЕТОНА $м^3$	РАСХОД СТАЛИ КГ.	МАРКА АРМ. ИЗДЕЛИЯ	КОЛ. ШТ.	ОБОЗНАЧЕНИЕ ДОКУМЕНТА 1.020.1-4 2-4
2КВД 48 - 125		В 22,5	1,46	432,8	КП-306	1	К130

1. Узел см. У
2. Технические требования см ТТ
3. Ведомость расхода стали на элемент см. РС

*Поз. 1 принимается в конкретном проекте в зависимости от несущей способности ригеля (см. ТТ табл. 1)

Нач.отд.	Яловицкий		
Н.контр.	Аксёнова		
Зав.гр.	Бродский		
Вед.инж.	Агеенко		
Исполнил	Жилева		

1.020.1-4. 2-3 - К75

Колонна 2КВД 48-125

Стадия	Лист	Листов
Р		1

ГОССТРОЙ СССР
ЛЕНИНГРАДСКИЙ ПРОМСТРОЙПРОЕКТ

Копировал 24168-01 86 Формат

https://zavodjbi.com/

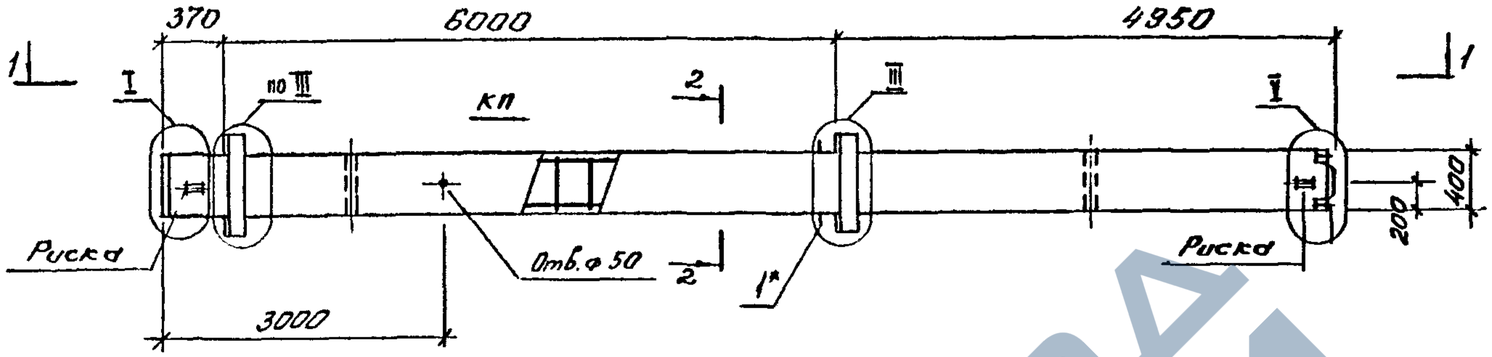

1-1

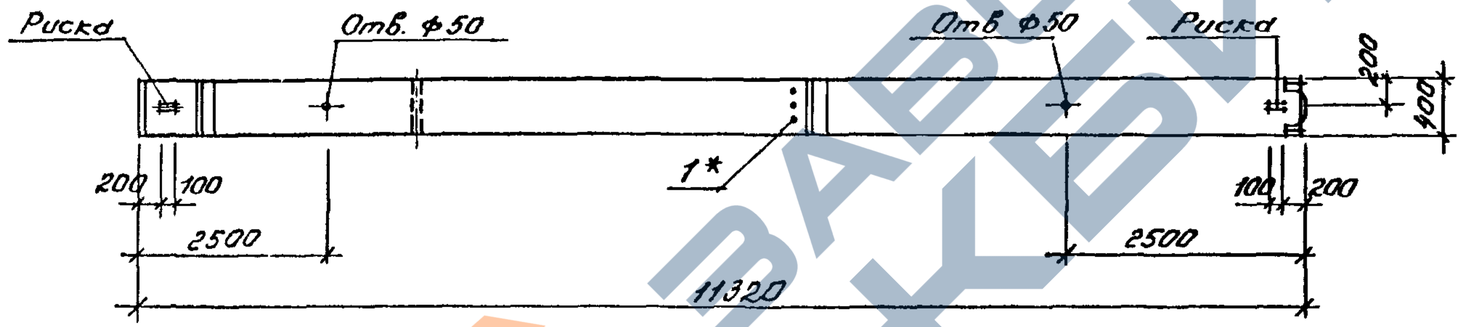

МАРКА КОЛОННЫ	МАССА Т	КЛАСС БЕТОНА	ОБЪЕМ БЕТОНА $м^3$	РАСХОД СТАЛИ КГ.	МАРКА АРМ. ИЗДЕЛИЯ	КОЛ. ШТ.	ОБОЗНАЧЕНИЕ ДОКУМЕНТА 1.020.1-4 2-4
2КВД 60 - 101	4,62	В 22,5	1,85	205,7	КП-307	1	К 131
2КВД 60 - 104		В 22,5		229,8	КП-308	1	К 131
2КВД 60 - 107		В 22,5		250,0	КП-309	1	К 131
2КВД 60 - 110		В 22,5		283,8	КП-310	1	К 132
2КВД 60 - 111		В 30		283,8	КП-310	1	К 132
2КВД 60 - 113		В 22,5		322,0	КП-311	1	К 132
2КВД 60 - 114		В 30		322,0	КП-311	1	К 132
2КВД 60 - 116		В 22,5		381,0	КП-312	1	К 132
2КВД 60 - 117		В 30		381,0	КП-312	1	К 132
2КВД 60 - 118		В 40		381,0	КП-312	1	К 132

2-2

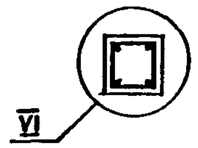

1. Узел см. У
2. Технические требования см. ТТ
3. Ведомость расхода стали на элемент см. РС

* Поз. 1 принимается в конкретном проекте в зависимости от несущей способности ригеля (см. ТТ табл. 1)

Нач.отд.	Языловицкий	
Н.контр.	Аксёнова	
Зав.гр.	Бродский	
Вед.инж.	Агеенко	
Исполнил	Инлева	

1.020.1-4. 2-3 - К76

Колонна 2КВД 60-101, 104, 107, 110, 111, 113, 114, 116, 117, 118

Стадия	Лист	Листов
Р		1

ГОССТРОЙ СССР
ЛЕНИНГРАДСКИЙ ПРОМСТРОЙПРОЕКТ

Копировал 24168-1

https://zavodjbi.com/

https://zavodjbi.com/

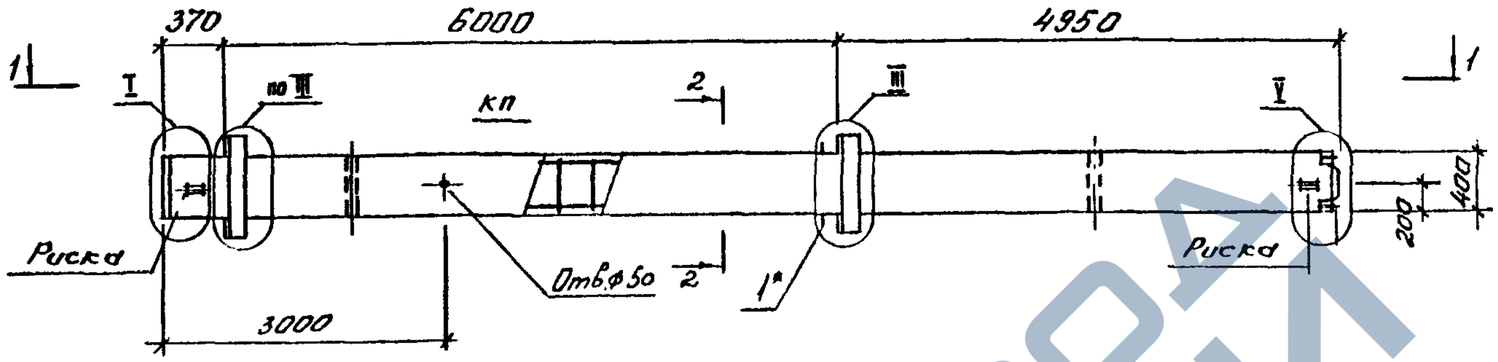

1-1

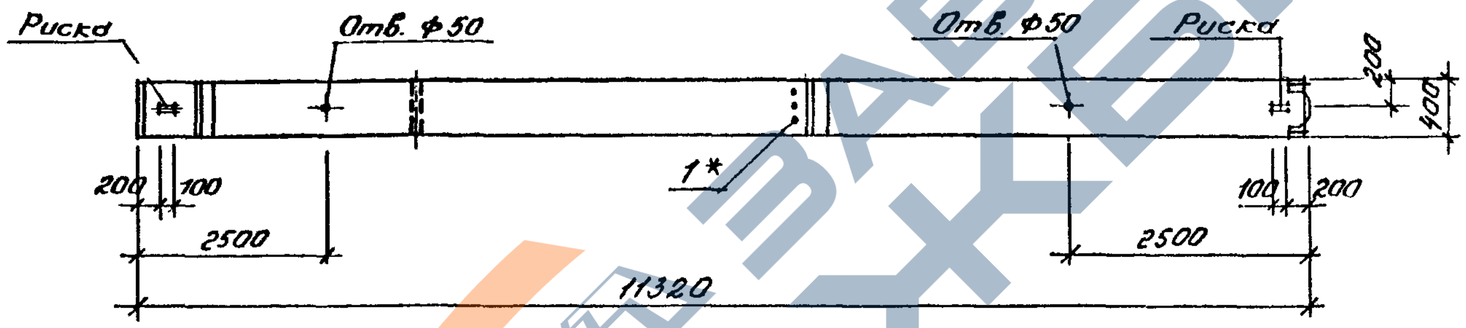

2-2

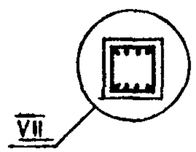

МАРКА КОЛОННЫ	МАССА т	КЛАСС БЕТОНА	ОБЪЕМ БЕТОНА м³	РАСХОД СТАЛИ кг.	МАРКА АРМ. ИЗДЕЛИЯ	КОЛ. ШТ.	ОБОЗНАЧЕНИЕ ДОКУМЕНТА 1.020.1-4 2-4
2КВД 60 - 126		В30	1,85	495,5	КП-313	1	К133

Узел см. У
Технические требования см. ТТ
Ведомость расхода стали на элемент см. РС
Поз. 1 принимается в конкретном проекте в зависи мости от несущей способности ригели (см. ТТ табл. 1)

Нач.отд.	Язловицкий		
Н.контр.	Аксёнова		
Зав.гр.	Бродский		
Вед.инж.	Агеенко		
Исполния	Иняева		

1.020.1-4. 2-3 - К77

Колонна 2КВД 60-126

Стадия	Лист	Листов
Р		1

ГОССТРОЙ СССР
ЛЕНИНГРАДСКИЙ ПРОМСТРОЙПРОЕКТ

Копировал 24168-01 53 Формат

https://zavodjbi.com/

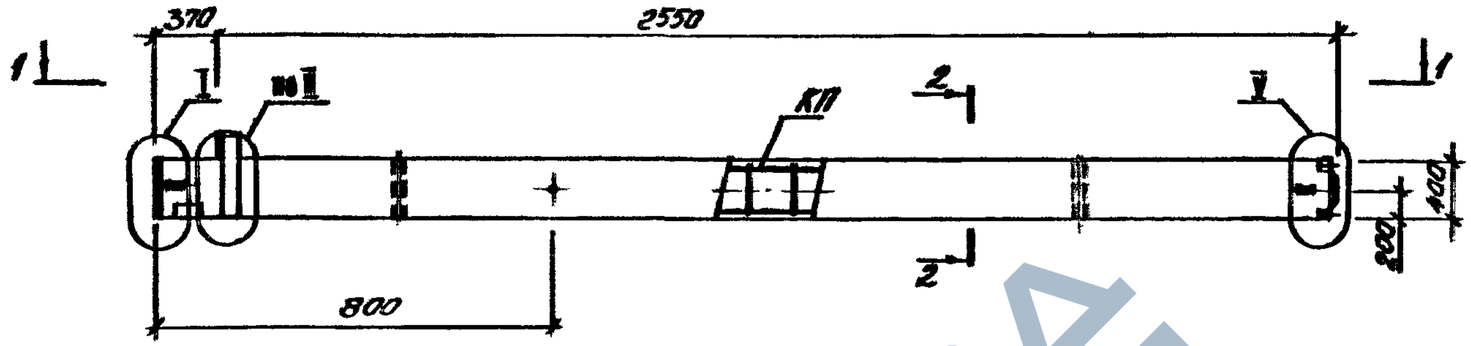

2-2

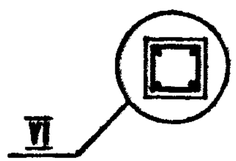

МАРКА КОЛОННЫ	МАССА Т	КЛАСС БЕТОНА	ОБЪЕМ БЕТОНА $м^3$	РАСХОД СТАЛИ КГ	МАРКА АРМ. ИЗДЕЛИЯ	КОЛ. ШТ.	ОБОЗНАЧЕНИЕ ДОКУМЕНТА 1.020.1-4 2-4
1 КВО 36 - 107	1,2	В 22,5	0.48	102,8	КП-314	1	К 134
1 КВО 36 - 110		В 22,5		119,2	КП-315	1	К 134
1 КВО 36 - 113		В 22,5		128,8	КП-316	1	К 134
1 КВО 36 - 116		В 22,5		155,3	КП-317	1	К 135
1 КВО 36 - 122		В 22,5		178,8	КП-318	1	К 135

1. Узлы см. У
2. Технические требования см ТТ
3. Ведомость расхода стали на элемент см РС

Нач. отд.	Язловецкий		
Н. контр.	Аксёнова		
Зав. гр.	Бродский		
Вед. инж.	Агеенко		
Исполнил	Агеенко		

1.020.1-4. 2-3 - К78

Колонна 1КВО 36-107
110, 113, 116, 122

Стадия	Лист	Листов
Р		1

ГОССТРОЙ СССР
ЛЕНИНГРАДСКИЙ
ПРОМСТРОЙПРОЕКТ

Копировал 24168-01 89 Формат

https://zavodjbi.com/

https://zavodjbi.com/

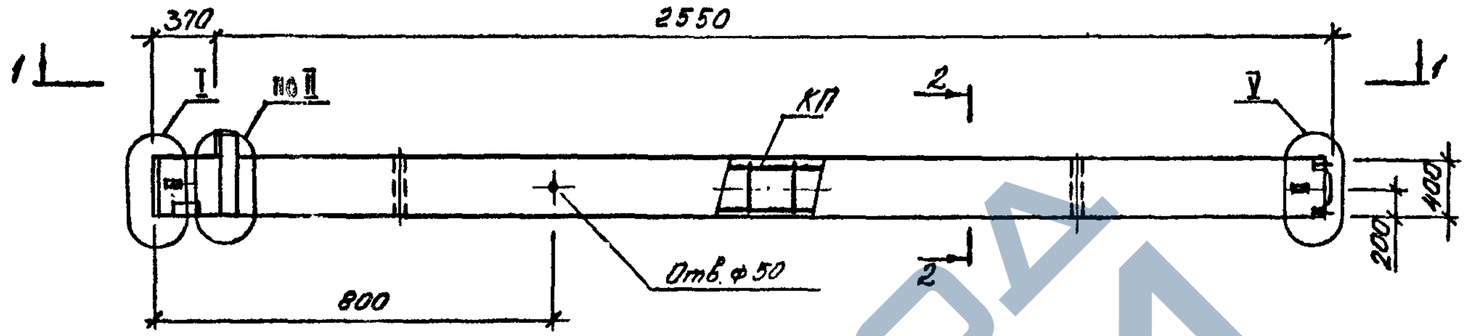

1-1

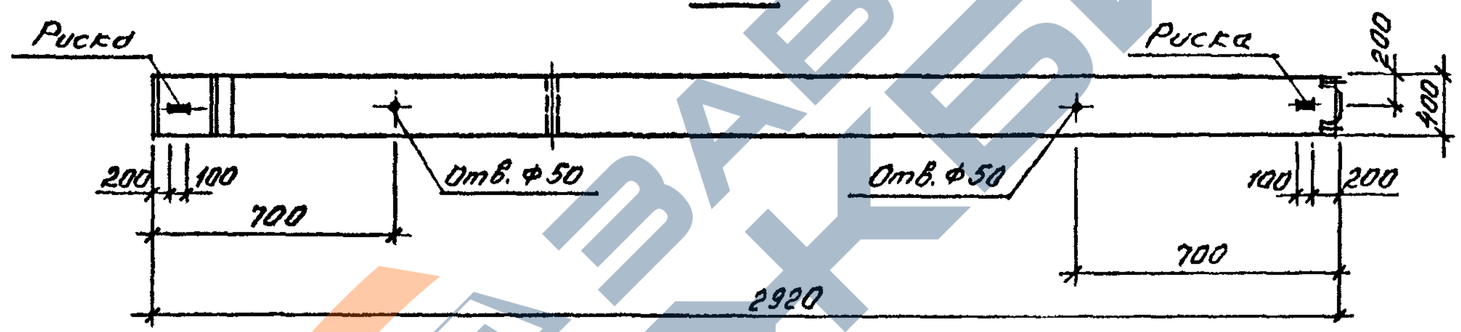

2-2

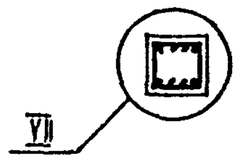

МАРКА КОЛОННЫ	МАССА Т	КЛАСС БЕТОНА	ОБЪЕМ БЕТОНА $м^3$	РАСХОД СТАЛИ КГ.	МАРКА АРМ. ИЗДЕЛИЯ	КОЛ. ШТ.	ОБОЗНАЧЕНИЕ ДОКУМЕНТА 1.020.1-4 2-4
1КВО 36-125	1,2	В22,5	0,48	187,0	КП-319	1	К136
1КВО 36-129		В22,5		207,1	КП-320	1	К136

1. Узлы см. У
2. Технические требования см. ТТ
3. Ведомость расхода стали на элемент см. РС

Нач.отд.	Язловецкий	
Н.контр.	Аксёнова	
Зав.гр.	Бродский	
Вед.инж	Агеенко	
Исполнил	Агеенко	

1.020.1-4, 2-3 – К79

Колонна 1КВО 36-125, 129

Стадия	Лист	Листов
Р		1

ГОССТРОЙ СССР ЛЕНИНГРАДСКИЙ ПРОМСТРОЙПРОЕКТ

Копировал 24168-01 90 Формат

https://zavodjbi.com/

https://zavodjbi.com/

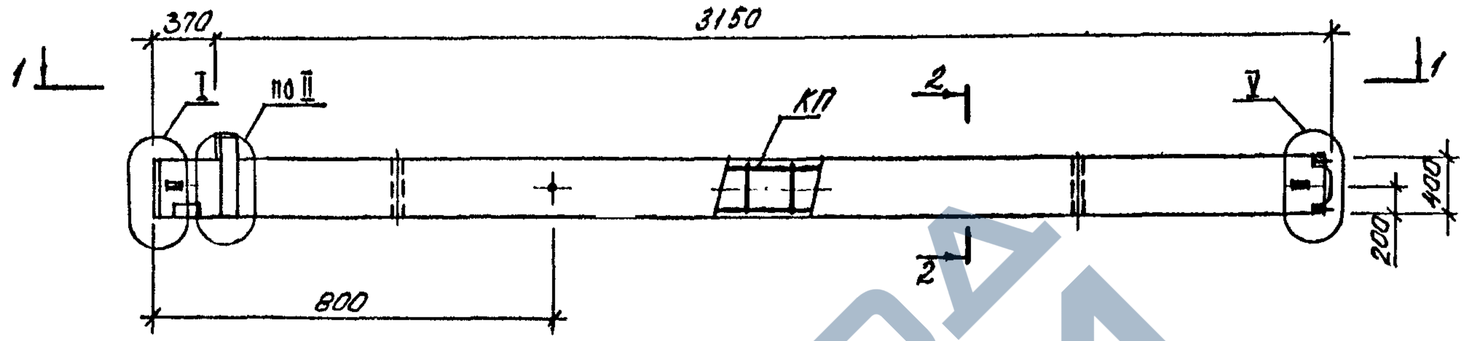

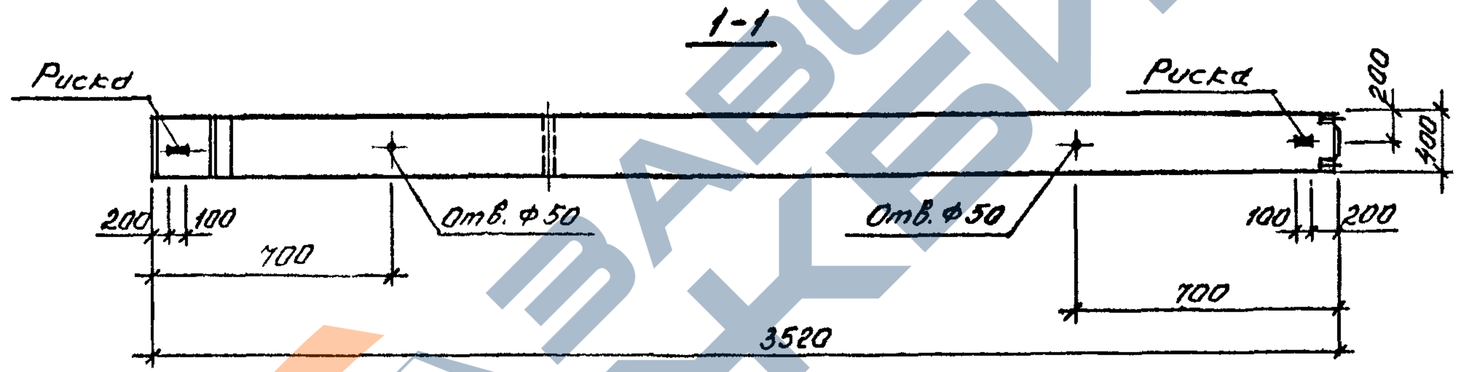

2-2

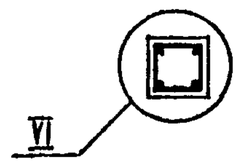

МАРКА КОЛОННЫ	МАССА т	КЛАСС БЕТОНА	ОБЪЕМ БЕТОНА $м^3$	РАСХОД СТАЛИ КГ.	МАРКА АРМ. ИЗДЕЛИЯ	КОЛ. ШТ.	ОБОЗНАЧЕНИЕ ДОКУМЕНТА 1.020.1-4 2-4
1 КВО 42 - 104	1.42	В22,5	0.57	105,3	КП-321	1	К137
1 КВО 42 - 107		В22,5		111,4	КП-322	1	К137
1 КВО 42 - 110		В22,5		129,0	КП-323	1	К137
1 КВО 42 - 113		В22.5		140,7	КП-324	1	К138
1 КВО 42 - 116		В22.5		169,6	КП-325	1	К138
КВО 42 - 122		В22.5		196,6	КП-326	1	К138

1. Узлы см. У
2. Технические требования см. ТТ
3. Ведомость расхода стали на элемент см. РС

Нач.отд.	Язловецкий	
Н.контр.	Аксёнова	
Зав.гр.	Бродский	
Вед.инж.	Агеенко	
Исполнил	Агеенко	

1.020.1-4. 2-3 - К80

Колонна 1КВО 42-104, 107, 110, 113, 116, 122

Стадия	Лист	Листов
Р		1

ГОССТРОЙ СССР ЛЕНИНГРАДСКИЙ ПРОМСТРОЙПРОЕКТ

Копировал 24168-01 91 Формат

https://zavodjbi.com/

https://zavodjbi.com/

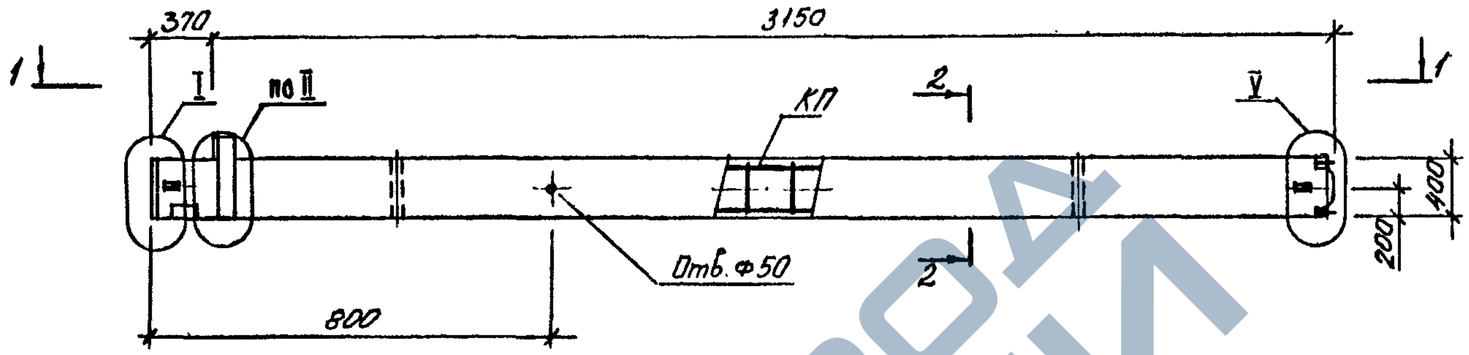

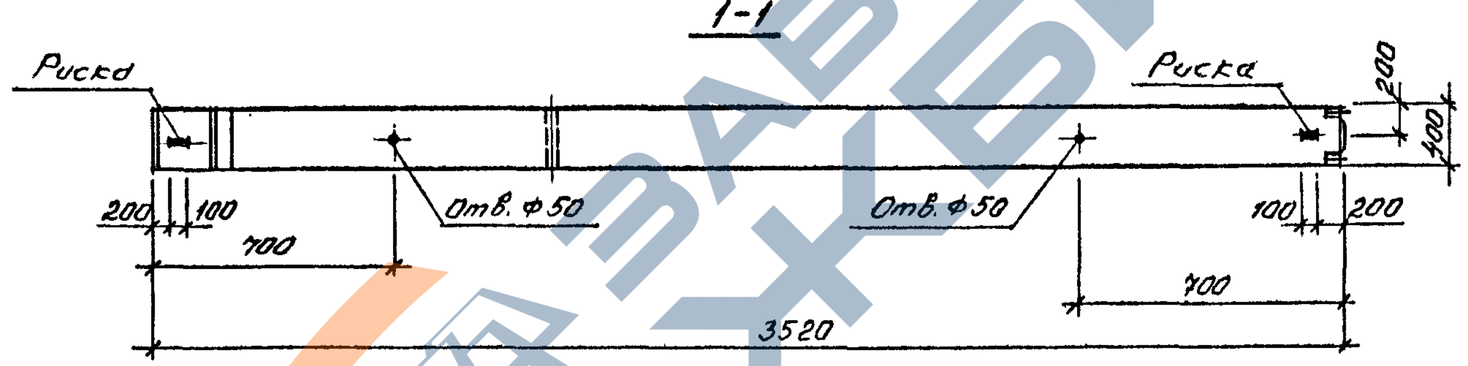

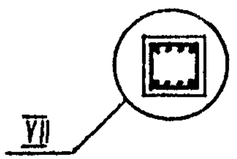

МАРКА КОЛОННЫ	МАССА т	КЛАСС БЕТОНА	ОБЪЁМ БЕТОНА $м^3$	РАСХОД СТАЛИ КГ.	МАРКА АРМ. ИЗДЕЛИЯ	КОЛ. ШТ.	ОБОЗНАЧЕНИЕ ДОКУМЕНТА 1.020.1-4 2-4
1 КВО 42 - 129	1.42	В 22,5	0.57	230,8	КП-327	1	К 139

1. Узлы см. У
2. Технические требования см. ТТ
3. Ведомость расхода стали на элемент см РС

Нач.отд.	Язловицкий		
Н.контр.	Аксёнова		
Зав.гр.	Бродский		
Вед.инж.	Агеенко		
Исполнил	Агеенко		

1.020.1-4. 2-3 - К81

Колонна 1КВ042-129

Стадия	Лист	Листов
Р		1

ГОССТРОЙ СССР
ЛЕНИНГРАДСКИЙ ПРОМСТРОЙПРОЕКТ

Копировал 24168-01 92 Формат

https://zavodjbi.com/

https://zavodjbi.com/

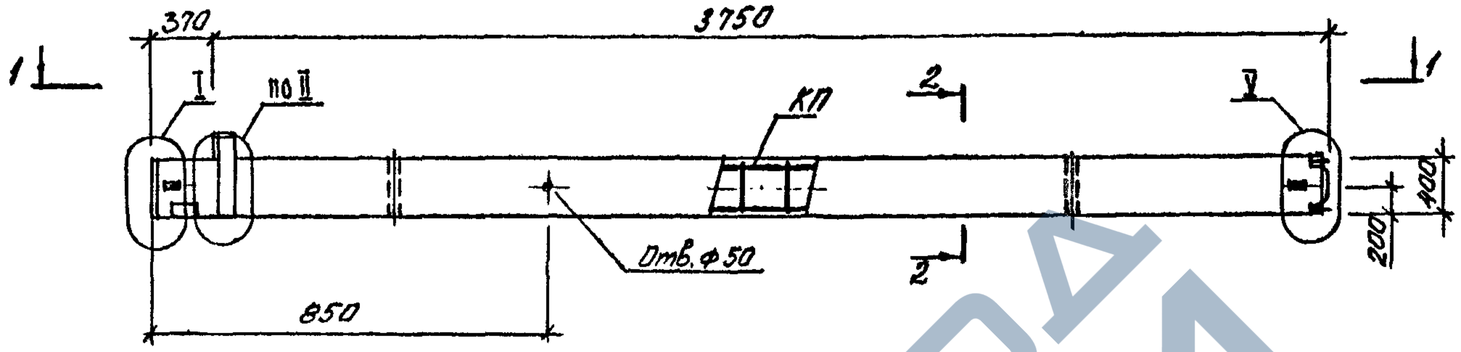

1-1

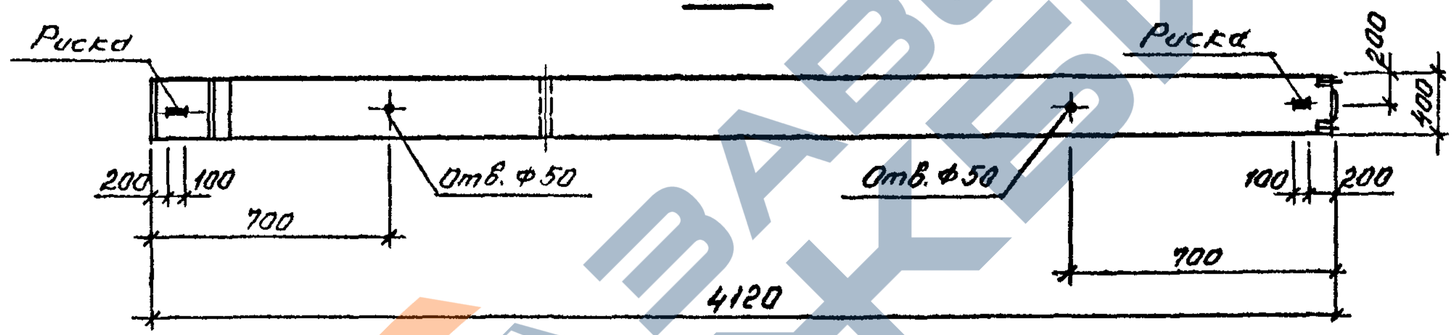

2-2

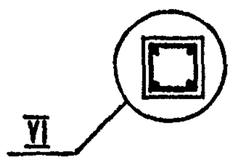

МАРКА КОЛОННЫ	МАССА Т	КЛАСС БЕТОНА	ОБЪЕМ БЕТОНА $м^3$	РАСХОД СТАЛИ КГ.	МАРКА АРМ. ИЗДЕЛИЯ	КОЛ. ШТ.	ОБОЗНАЧЕНИЕ ДОКУМЕНТА 1.020.1-4 2-4
1КВ048 - 104	1.68	В22,5	0.67	112,8	КП-328	1	К140
1КВ048 - 107		В22,5		120,0	КП-329	1	К140
1КВ048 - 110		В22,5		138,8	КП-330	1	К140
1КВ048 - 113		В22,5		152,6	КП-331	1	К141
1КВ048 - 116		В22,5		183,9	КП-332	1	К141
1КВ048 - 122		В22,5		214,4	КП-333	1	К141

1. Узлы см. У
2. Технические требования см. ТТ
3. Ведомость расхода стали на элемент см. РС

Нач.отд.	Язловецкий		
Н.контр.	Аксёнова		
Зав.гр.	Бродский		
Вед.инж.	Агеенко		
Исполнил	Агеенко		

1.020.1-4. 2-3 – К82

Колонны 1КВ048-104, 107, 110, 113, 116, 122

Стадия	Лист	Листов
Р		1

ГОССТРОЙ СССР ЛЕНИНГРАДСКИЙ ПРОМСТРОЙПРОЕКТ

Копировал 24168-01 93 Формат

https://zavodjbi.com/

https://zavodjbi.com/

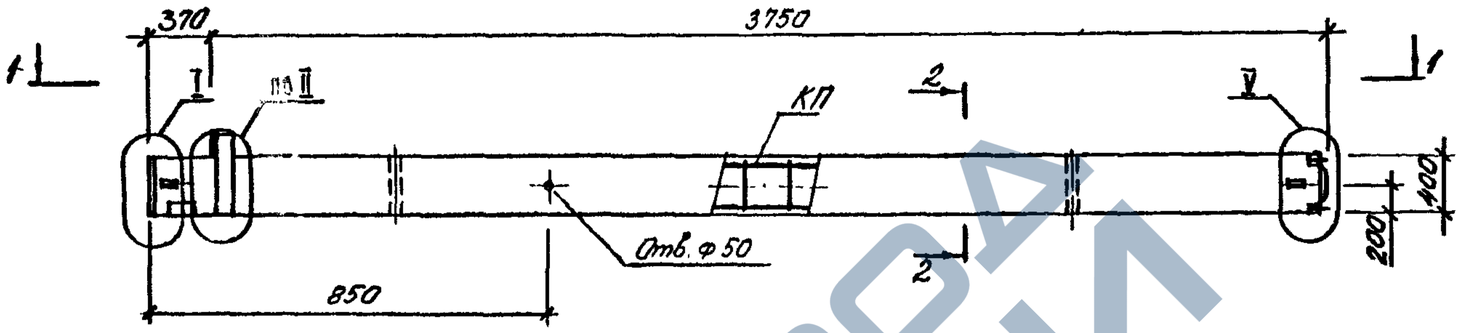

1-1

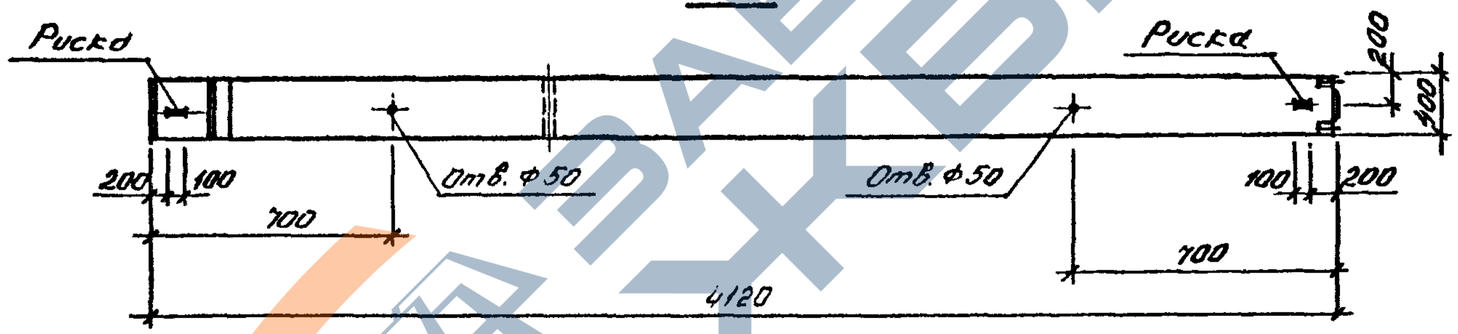

2-2

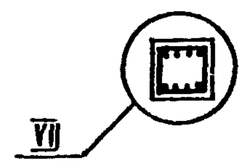

МАРКА КОЛОННЫ	МАССА т	КЛАСС БЕТОНА	ОБЪЕМ БЕТОНА $м^3$	РАСХОД СТАЛИ КГ.	МАРКА АРМ. ИЗДЕЛИЯ	КОЛ. ШТ.	ОБОЗНАЧЕНИЕ ДОКУМЕНТА 1.020.1-4 2-4
1 КВО 48 - 125	1.68	В 22,5	0,67	227,4	КП-334	1	К 142
1 КВО 48 - 129		В 22,5		251,5	КП-335	1	К 142

1. Узлы см. У
2. Технические требования см. ТТ
3. Ведомость расхода стали на элемент см РС

Нач.отд.	Язловицкий		
Н.контр.	Аксёнова		
Зав.гр.	Бродский		
Вед.инж.	Агеенко		
Исполнил	Агеенко		

1.020.1-4. 2-3 – К83

Колонна 1КВО 48-125.

Стадия	Лист	Листов
Р		1

ГОССТРОЙ СССР
ЛЕНИНГРАДСКИЙ ПРОМСТРОЙПРОЕКТ

Копировал 2468-01 94 Формат

Инв.№ подл. | Подпись и дата | Взам. инв.№

https://zavodjbi.com/

https://zavodjbi.com/

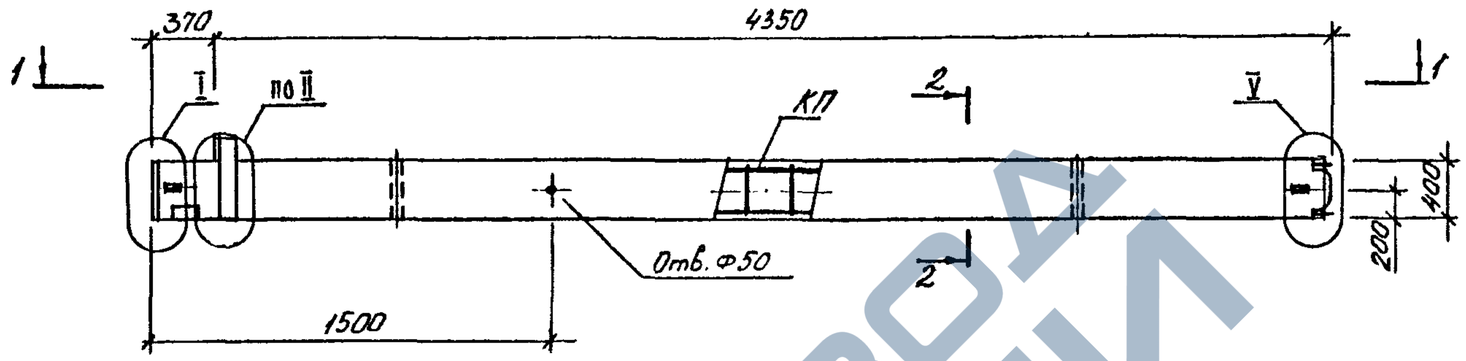

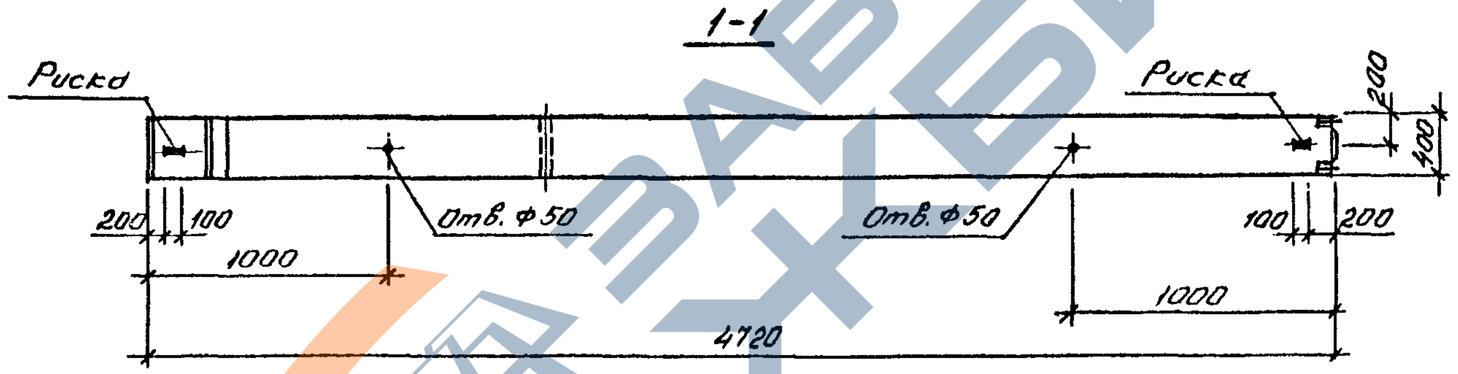

МАРКА КОЛОННЫ	МАССА т	КЛАСС БЕТОНА	ОБЪЕМ БЕТОНА $м^3$	РАСХОД СТАЛИ КГ.	МАРКА АРМ. ИЗДЕЛИЯ	КОЛ. ШТ.	ОБОЗНАЧЕНИЕ ДОКУМЕНТА 1.020.1-4 2-4
1КВО 54-107	1,90	В22,5	0,76	121,8	КП-336	1	К 143
1КВО 54-110		В22,5		141,9	КП-337	1	К 143
1КВО 54-113		В22,5		157,7	КП-338	1	К 143
1КВО 54-116		В22,5		191,3	КП-339	1	К 144
1КВО54-122		В22,5		225,4	КП-340	1	К 144

2-2

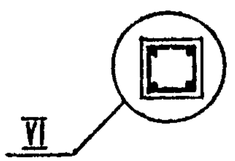

1. Узлы см. У
2. Технические требования см. ТТ
3 Ведомость расхода стали на элемент см. РС

Нач.отд.	Языловицкий		
Н.контр.	Аксёнова		
Зав.гр.	Бродский		
Вед.инж.	Агеенко		
Исполнил	Агеенко		

1.020.1-4. 2-3 – К84

Колонна 1КВО54-107, 110, 113, 116, 122

Стадия	Лист	Листов
Р		1

ГОССТРОЙ СССР ЛЕНИНГРАДСКИЙ ПРОМСТРОЙПРОЕКТ

Копировал 24168-01 95 Формат

Взам. инв.№ | Подпись и дата | Инв.№ подл.

https://zavodjbi.com/

https://zavodjbi.com/

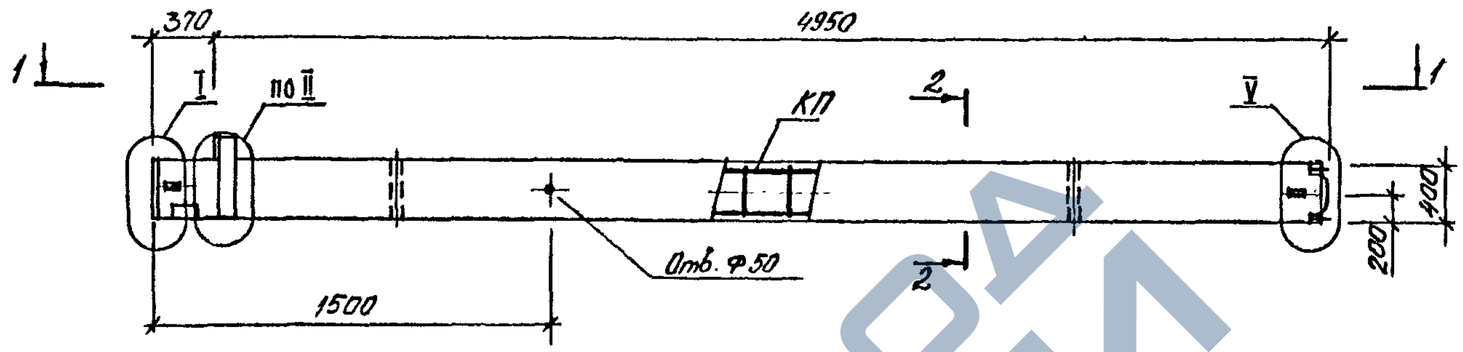

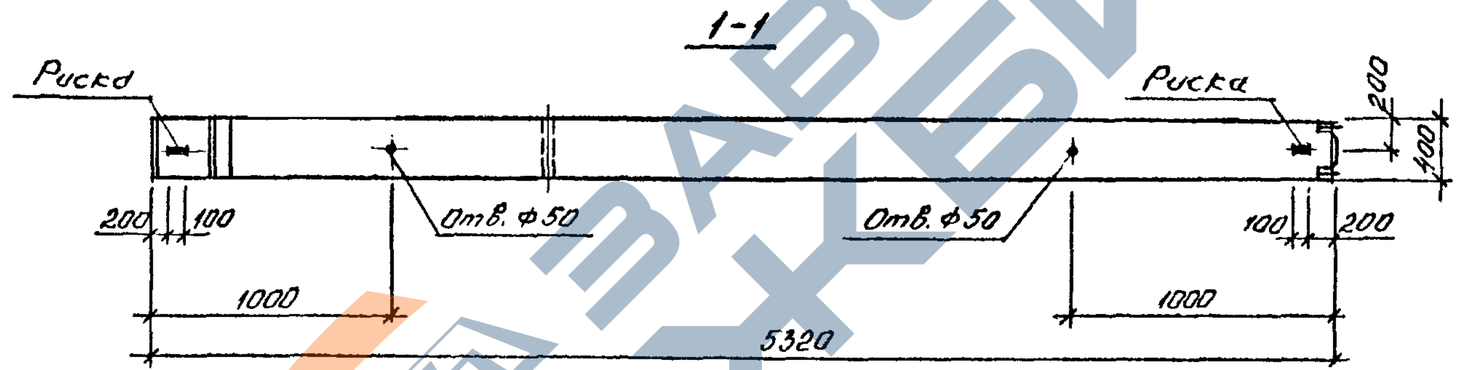

МАРКА КОЛОННЫ	МАССА Т	КЛАСС БЕТОНА	ОБЪЕМ БЕТОНА $м^3$	РАСХОД СТАЛИ кг.	МАРКА АРМ. ИЗДЕЛИЯ	КОЛ. ШТ.	ОБОЗНАЧЕНИЕ ДОКУМЕНТА 1.020.1-4 2-4
1КВО 60 - 101	2.15	В 22,5	0.86	105,9	КП-341	1	К145
1КВО 60 - 104		В 22,5		119,9	КП-342	1	К145
1КВО 60 - 107		В 22,5		129,4	КП-343	1	К145
1КВО 60 - 110		В 22,5		150,7	КП-344	1	К146
1КВО 60 - 113		В 22,5		168,6	КП-345	1	К146
1КВО 60 - 116		В 22,5		204,5	КП-346	1	К147
1КВО 60 - 122		В 22,5		242,2	КП-347	1	К147

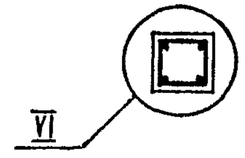

1. Узлы см У
2. Технические требования см ТТ
3. Ведомость расхода стали на элемент см РС

Нач.отд.	Язловицкий		
Н.контр.	Аксёнова		
Зав.гр.	Бродский		
Вед.инж.	Агеенко		
Исполнил	Агеенко		

1.020.1-4. 2-3 – К85

Колонна 1КВО 60-101, 104, 107, 110, 113, 116, 122

Стадия	Лист	Листов
Р		1

ГОССТРОЙ СССР ЛЕНИНГРАДСКИЙ ПРОМСТРОЙПРОЕКТ

https://zavodjbi.com/

https://zavodjbi.com/

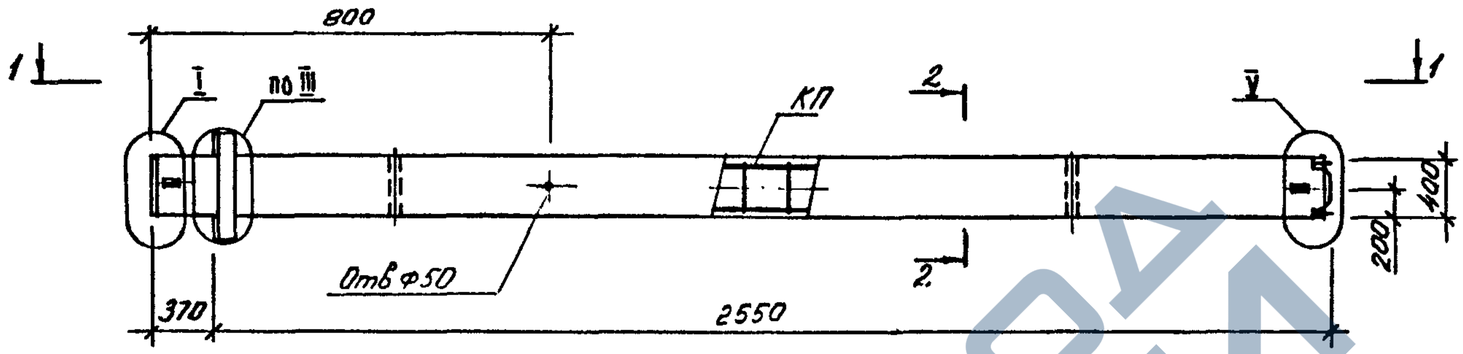

1-1

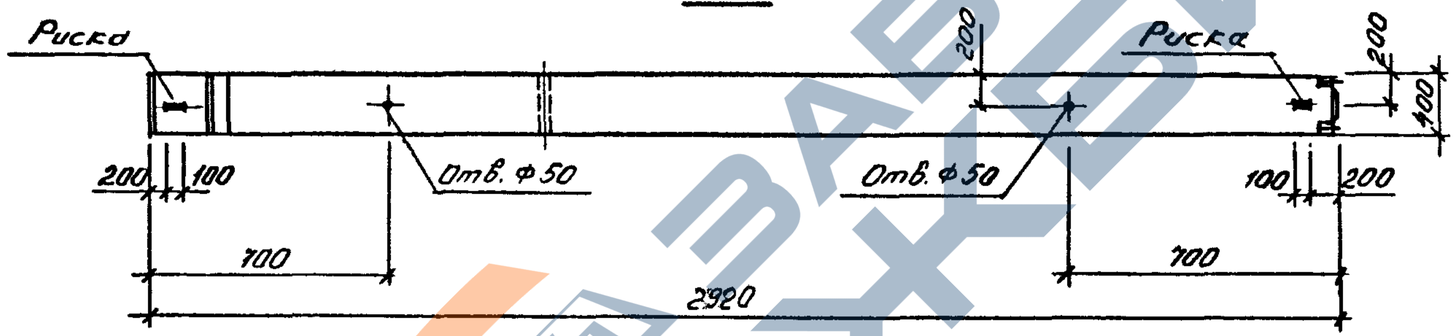

2-2

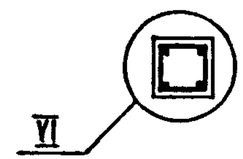

МАРКА КОЛОННЫ	МАССА Т	КЛАСС БЕТОНА	ОБЪЕМ БЕТОНА $м^3$	РАСХОД СТАЛИ КГ.	МАРКА АРМ. ИЗДЕЛИЯ	КОЛ. ШТ.	ОБОЗНАЧЕНИЕ ДОКУМЕНТА 1.020.1-4 2-4
1 КВД 36 - 101	1.22	В 22,5	0.49	94.7	КП- 348	1	К 148
1 КВД 36 - 104		В 22,5		102.1	КП- 349	1	К 148

1. Узлы см. У
2. Технические требования см. ТТ
3 Ведомость расхода стали на элемент см. РС

Гл.инж.отд.	Язловецкий		
Н.контр.	Аксёнова		
Зав.гр.	Бродский		
Вед.инж.	Агеенко		
Исполнил	Агеенко		

1.020.1-4. 2-3 - К86

Колонна 1 КВД 36 - 101
1 КВД 36 - 104

Стадия	Лист	Листов
Р		1

ГОССТРОЙ СССР
ЛЕНИНГРАДСКИЙ ПРОМСТРОЙПРОЕКТ

Копировал 24168-01 97 Формат

https://zavodjbi.com/

https://zavodjbi.com/

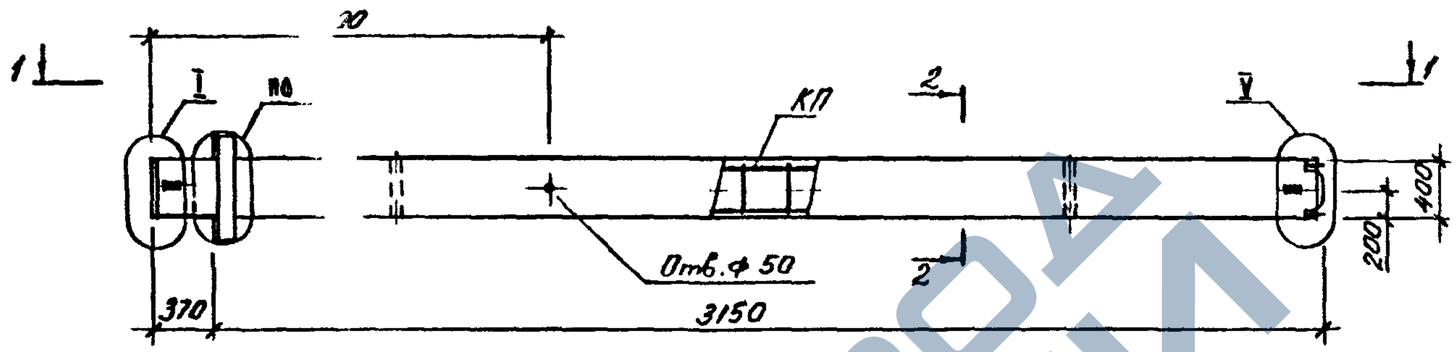

1-1

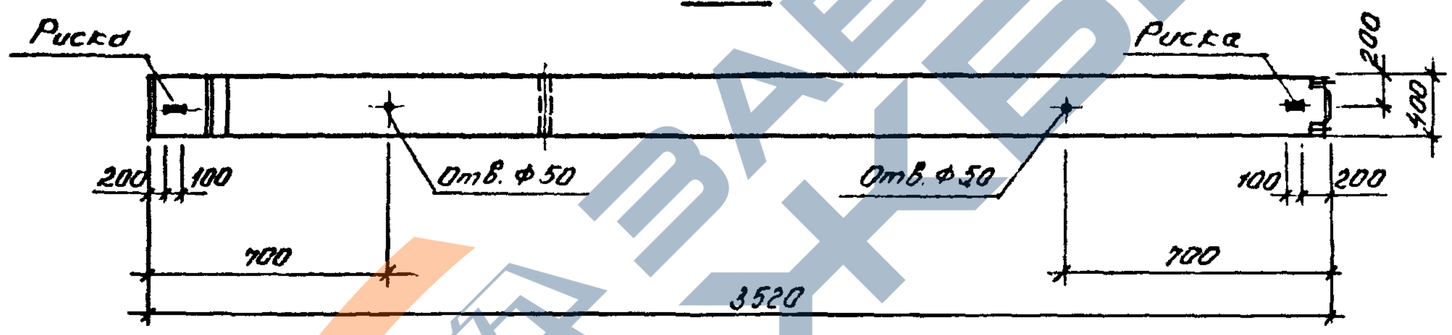

2-2

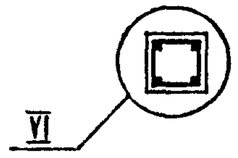

МАРКА КОЛОННЫ	МАССА т	КЛАСС БЕТОНА	ОБЪЕМ БЕТОНА м³	РАСХОД СТАЛИ КГ	МАРКА АРМ. ИЗДЕЛИЯ	КОЛ. ШТ.	ОБОЗНАЧЕНИЕ ДОКУМЕНТА 1.020.1-4 2-4
1КВД 42-101	1,45	В22,5	0,58	101,1	КП-350	1	К149
1КВД 42-104		В22,5		109,5	КП-351	1	К149
1КВД 42-107		В22,5		115,6	КП-352	1	К149

1. Узлы см. У
2. Технические требования см. ТТ
3. Ведомость расхода стали на элемент см. РС

Нач.отд.	Язловицкий		
Н.контр.	Аксёнова		
Зав.гр.	Бродский		
Вед.инж.	Агеенко		
Исполнил	Агеенко		

1.020.1-4. 2-3 — К87

Колонны 1КВД 42-101, 104, 107

Стадия	Лист	Листов
Р		1

ГОССТРОЙ СССР ЛЕНИНГРАДСКИЙ ПРОМСТРОЙПРОЕКТ

Копировал 24168-01 98 Формат

https://zavodjbi.com/

https://zavodjbi.com/

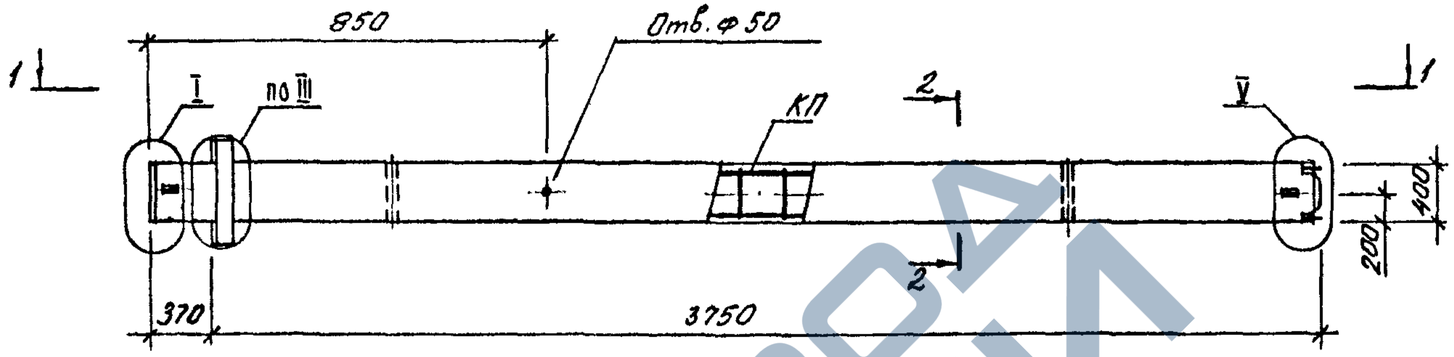

1-1

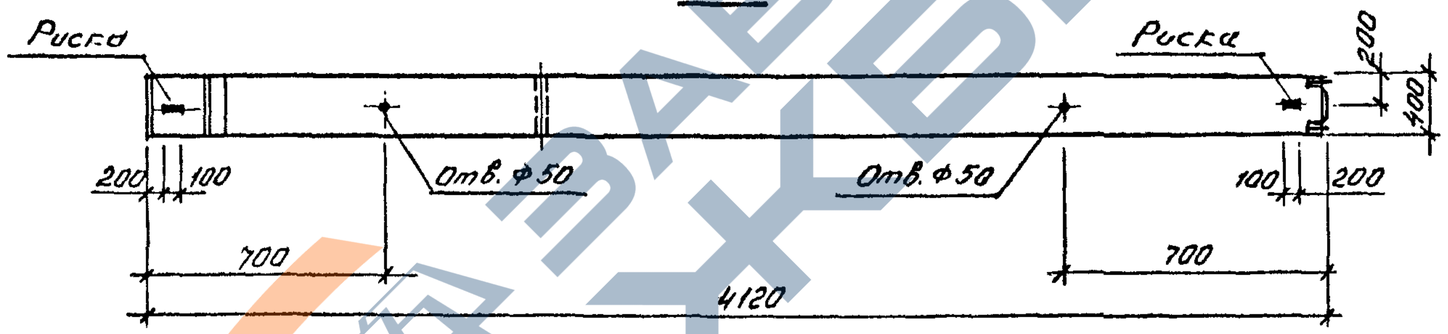

2-2

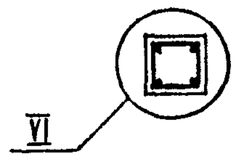

МАРКА КОЛОННЫ	МАССА Т	КЛАСС БЕТОНА	ОБЪЕМ БЕТОНА $м^3$	РАСХОД СТАЛИ КГ.	МАРКА АРМ. ИЗДЕЛИЯ	КОЛ. ШТ.	ОБОЗНАЧЕНИЕ ДОКУМЕНТА 1.020.1-4 2-4
1 КВД 48 - 101	1,70	В 22,5	0,68	105,0	КП-353	1	К 150
1 КВД 48 - 104		В 22,5		117,0	КП-354	1	К 150
1 КВД 48 - 107		В 22,5		124,2	КП-355	1	К 150

1. Узлы см. У
2. Технические требования см ТТ
3. Ведомость расхода стали на элемент см. РС

Нач.отд.	Язловецкий		
Н.контр.	Аксёнова		
Зав.гр.	Бродский		
Вед.инж.	Агеенко		
Исполнил	Агеенко		

1.020.1-4. 2-3 — К 88

Колонна 1КВД 48 - 101
104, 107

Стадия	Лист	Листов
Р		1

ГОССТРОЙ СССР
ЛЕНИНГРАДСКИЙ ПРОМСТРОЙПРОЕКТ

Инв.№ подл. | Подпись и дата | Взам.инв.№

Копировал 24168-01 99 Формат

https://zavodjbi.com/

https://zavodjbi.com/

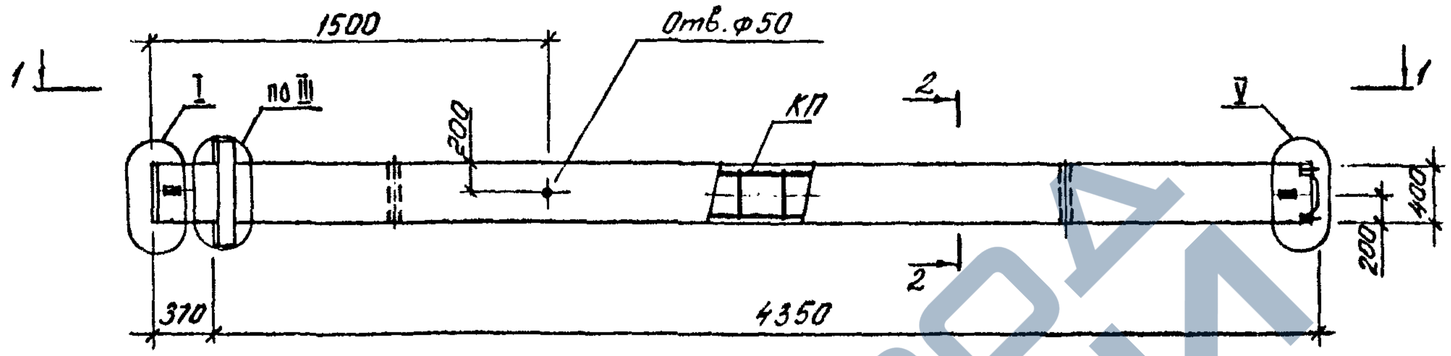

1-1

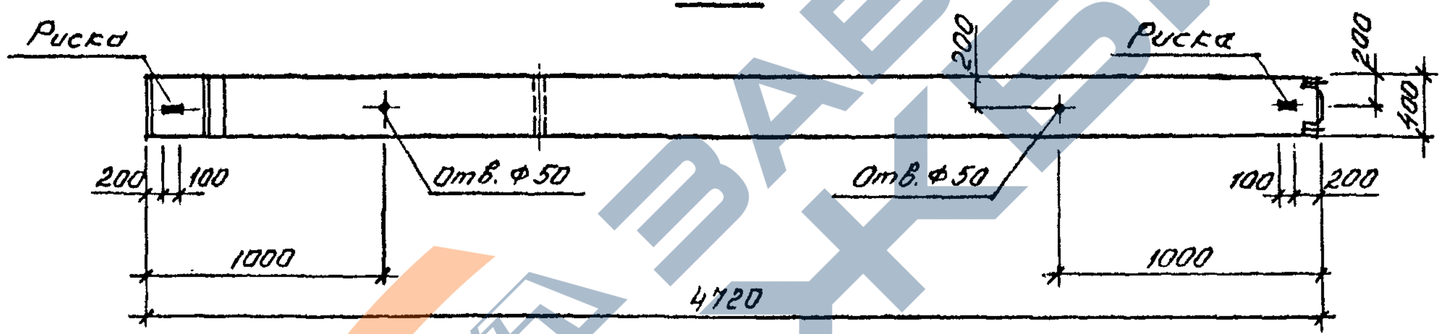

2-2

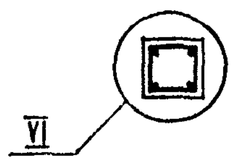

МАРКА КОЛОННЫ	МАССА Т	КЛАСС БЕТОНА	ОБЪЕМ БЕТОНА $м^3$	РАСХОД СТАЛИ КГ.	МАРКА АРМ. ИЗДЕЛИЯ	КОЛ. ШТ.	ОБОЗНАЧЕНИЕ ДОКУМЕНТА 1.020.1-4 2-4
КВД 54-101	1,92	В 22,5	0,77	104,6	КП-356	1	К 151
КВД 54-104		В 22,5		117,7	КП-357	1	К 151
КВД 54-107		В 22,5		126,0	КП-358	1	К 152
КВД 54-110		В 22,5		146,1	КП-359	1	К 152

1. Узлы см. У
2. Технические требования см. ТТ
3. Ведомость расхода стали на элемент см. РС

Нач.отд.	Языковицкий		
Н.контр.	Аксёнова		
Зав.гр.	Бродский		
Вед.инж.	Агеенко		
Исполнил	Агеенко		

1.020.1-4 2-3 – К89

Колонна 1КВД 54-101, 104, 107, 110

Стадия	Лист	Листов
Р		1

ГОССТРОЙ СССР ЛЕНИНГРАДСКИЙ ПРОМСТРОЙПРОЕКТ

Копировал 2416 8-01 100 Форм

https://zavodjbi.com/

https://zavodjbi.com/

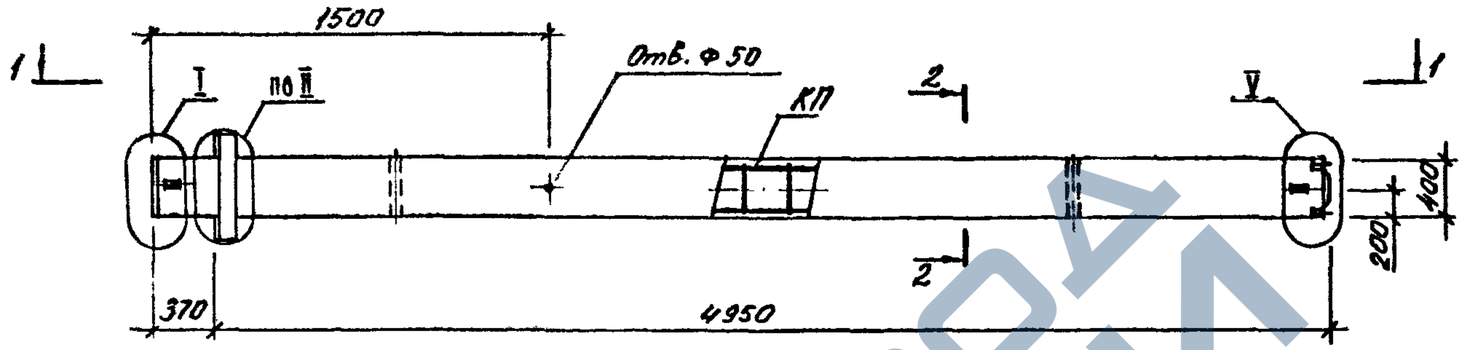

1-1

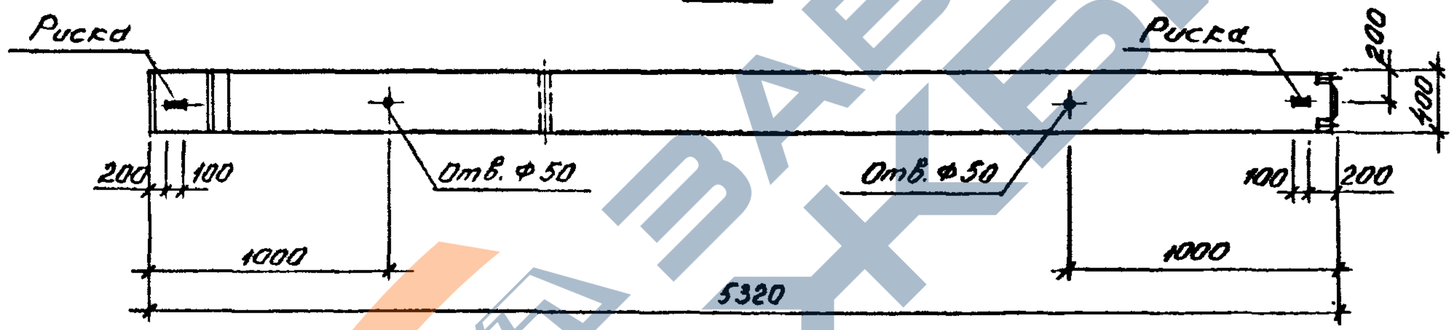

2-2

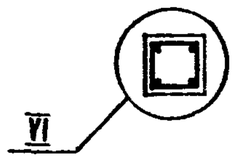

МАРКА КОЛОННЫ	МАССА т	КЛАСС БЕТОНА	ОБЪЕМ БЕТОНА м³	РАСХОД СТАЛИ КГ.	МАРКА АРМ. ИЗДЕЛИЯ	КОЛ. ШТ.	ОБОЗНАЧЕНИЕ ДОКУМЕНТА 1.020 1-4 2-4
1 КВД 60 - 101	2,18	В 22,5	0,87	110,1	КП-360	1	К 153
1 КВД 60 - 104		В 22,5		124,1	КП-361	1	К 153
1 КВД 60 - 107		В 22,5		133,6	КП-362	1	К 154
1 КВД 60 - 110		В 22,5		154,9	КП-363	1	К 154

1. Узлы см. У
2. Технические требования см. ТТ
3. Ведомость расхода стали на элемент см РС

Нач.отд.	Язловецкий		
Н.контр.	Аксёнова		
Зав.гр.	Бродский		
Вед.инж.	Агеенко		
Исполнил	Агеенко		

1.020.1-4. 2-3 – К90

Колонна 1КВД 60-101, 104, 107, 110

Стадия	Лист	Листов
Р		1

ГОССТРОЙ СССР ЛЕНИНГРАДСКИЙ ПРОМСТРОЙПРОЕКТ

Копировал 24108-01 101 Формат

https://zavodjbi.com/

https://zavodjbi.com/

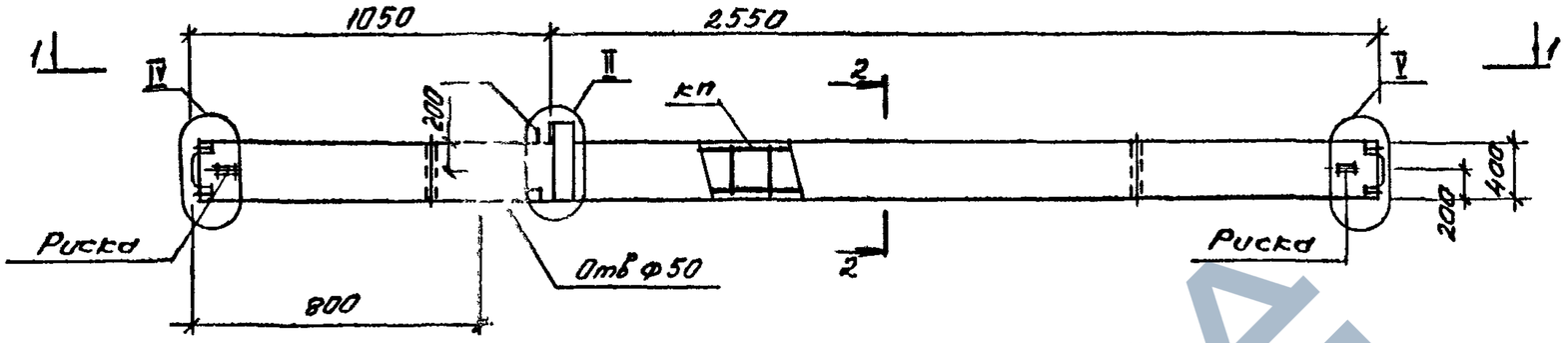

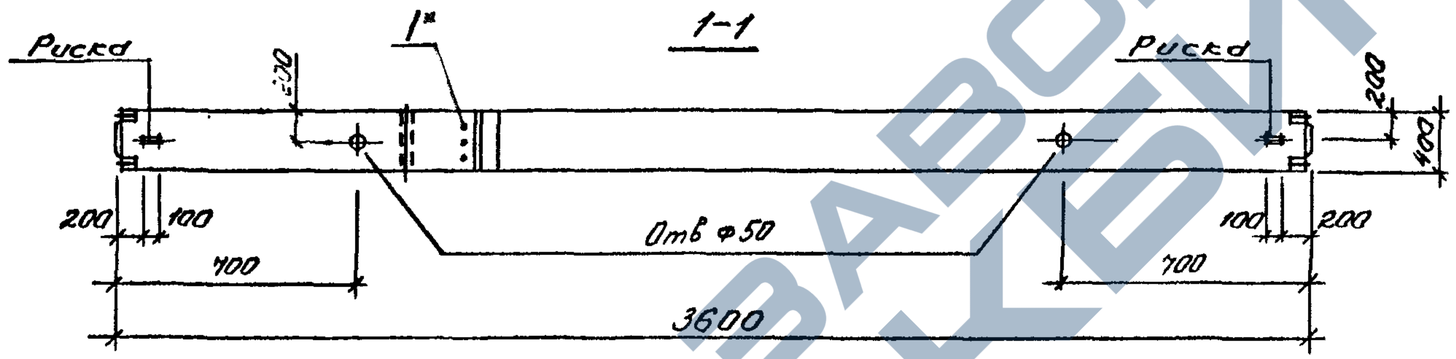

МАРКА КОЛОННЫ	МАССА, Т	КЛАСС БЕТОНА	ОБЪЕМ БЕТОНА, $м^3$	РАСХОД СТАЛИ КГ.	МАРКА АРМ. ИЗДЕЛИЯ	КОЛ. ШТ.	ОБОЗНАЧЕНИЕ ДОКУМЕНТА 1.020.1-4 2-4
1КСО 36 - 107	1,45	В 22,5	0,58	111,9	КП-364	1	К-155
1КСО 36 - 113		В 22,5		138,2	КП-365	1	К-155

2-2

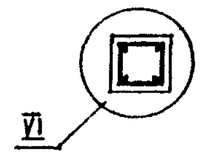

1. Узлы см. У
2. Технические требования см. ТТ
3. Ведомость расхода стали на элемент см. РС
* Поз.1 принимается в конкретном проекте в зависимости от несущей способности ригеля (см. ТТ табл.1)

Нач.отд.	Язловицкий		
Н.контр.	Аксёнова		
Зав.гр.	Бродский		
Вед.инж.	Агеенко		
Исполнил	Иняева		

1.020.1-4 2-3 — К91

Колонна 1КСО 36-107 113

Стадия	Лист	Листов
Р		1

ГОССТРОЙ СССР ЛЕНИНГРАДСКИЙ ПРОМСТРОЙПРОЕКТ

Копировал 24168-01 102 Формат

https://zavodjbi.com/

https://zavodjbi.com/

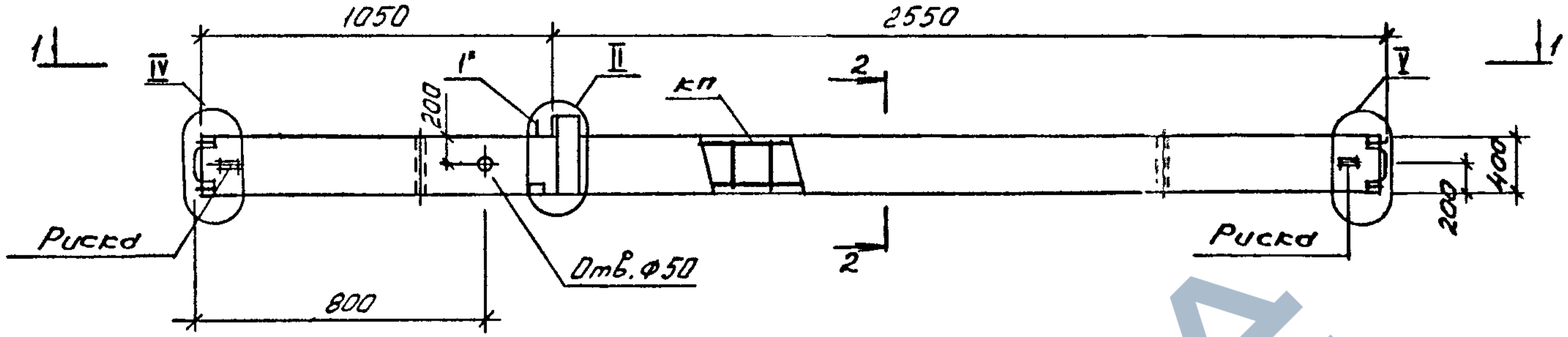

1-1

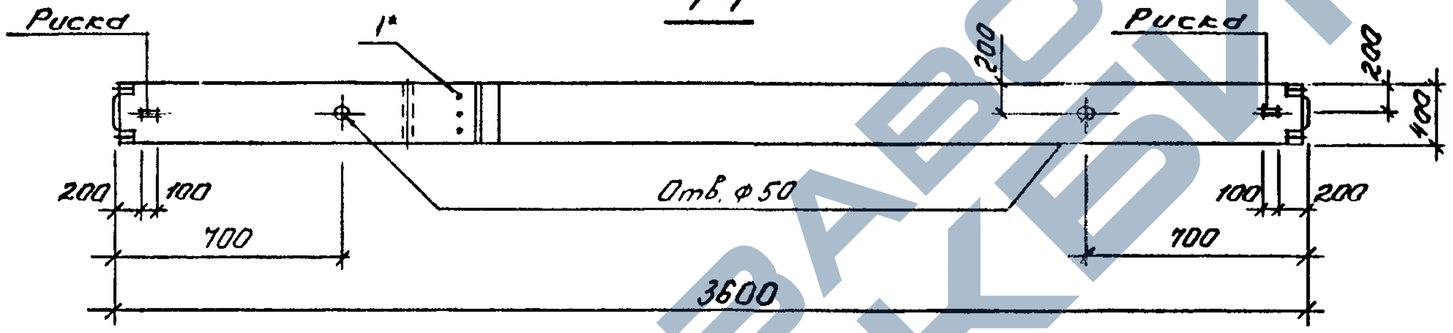

МАРКА КОЛОННЫ	МАССА, Т	КЛАСС БЕТОНА	ОБЪЕМ БЕТОНА, $м^3$	РАСХОД СТАЛИ КГ.	МАРКА АРМ. ИЗДЕЛИЯ	КОЛ. ШТ.	ОБОЗНАЧЕНИЕ ДОКУМЕНТА 1.020.1-4 2-4
1КСО 36 - 126	1,45	В 30	0,58	200,3	КП-366	1	К156
1КСО 36 - 129		В 22,5		224,6	КП-367	1	К156
1КСО 36 - 135		В 40		258,1	КП-368	1	К157

2-2

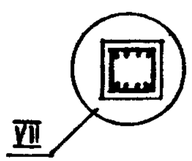

1. Узлы см. У
2. Технические требования см. ТТ
3. Ведомость расхода стали на элемент см РС

*Поз. 1 принимается в конкретном проекте в зависимости от несущей способности ригеля (см. ТТ табл. 1)

Инв.№ подл. | Подпись и дата | Взам. инв.№

Нач.отд.	Язловйцкий	
Н.контр.	Аксёнова	
Зав.гр.	Бродский	
Вед.инж.	Агевнко	
Исполнил	Иняева	

1.020.1-4. 2-3 - 92

Колонна 1КСО 36-126, 1КСО36-129, 1КСО36-135

Стадия	Лист	Листов
Р		1

ГОССТРОЙ СССР ЛЕНИНГРАДСКИЙ ПРОМСТРОЙПРОЕКТ

Копировал 24168-01 103 Формат

https://zavodjbi.com/

https://zavodjbi.com/

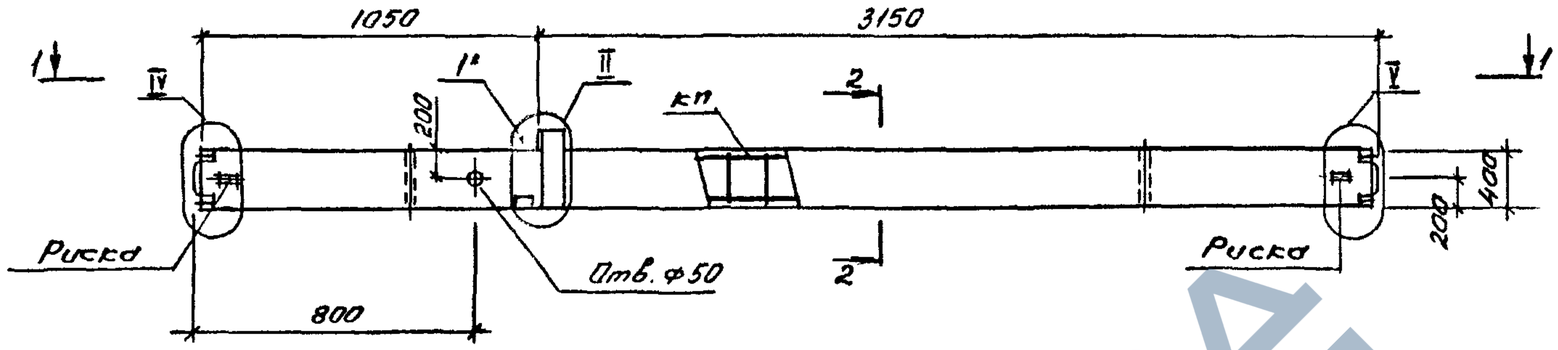

1-1

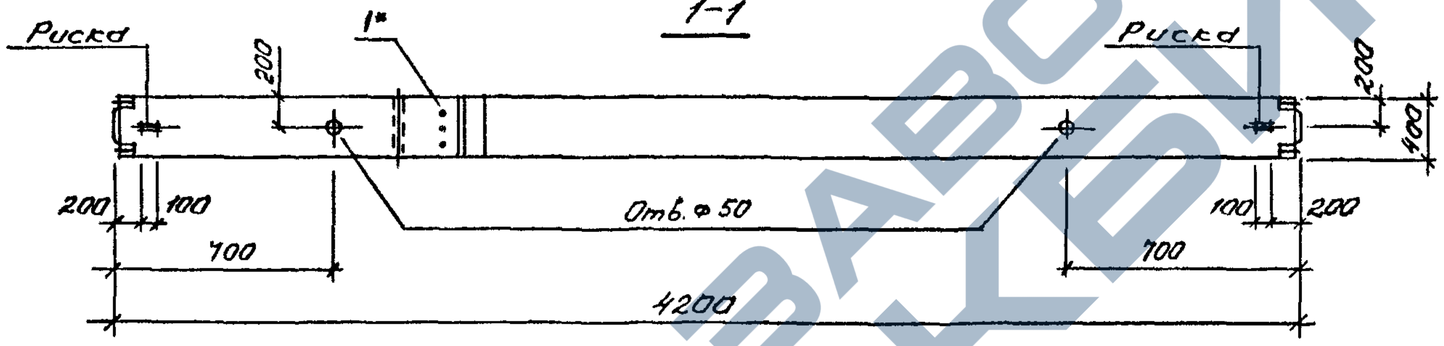

2-2

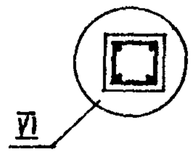

МАРКА КОЛОННЫ	МАССА, Т	КЛАСС БЕТОНА	ОБЪЕМ БЕТОНА, $м^3$	РАСХОД СТАЛИ КГ.	МАРКА АРМ. ИЗДЕЛИЯ	КОЛ. ШТ.	ОБОЗНАЧЕНИЕ ДОКУМЕНТА 1.020.1-4. 2-4
1КС 42 - 107	1,70	В 22,5	0,68	120,5	КП - 369	1	К 158
1КС 42 - 113		В 22,5		150,1	КП - 370	1	К 158
1КС 42 - 122		В 22,5		207,5	КП - 371	1	К 158
1КС 42 - 123		В 30		207,5	КП - 371	1	К 158

1. Узлы см. У
2. Технические требования см. ТТ
3. Ведомость расхода стали на элемент см. РС
4. Поз. 1 принимается в конкретном проекте в зависимости от несущей способности ригеля (см. ТТ табл. 1)

Нач.отд.	Язловецкий		
Н.контр.	Аксёнова		
Зав.гр.	Бродский		
Вед.инж.	Агеенко		
Исполнил	Инзева		

1.020.1-4, 2-3 — К 93

Колонна 1КС 42-107, 113, 122, 123.

Стадия	Лист	Листов
Р		1

ГОССТРОЙ СССР ЛЕНИНГРАДСКИЙ ПРОМСТРОЙПРОЕКТ

Копировал 24168-01 107 Формат

https://zavodjbi.com/

https://zavodjbi.com/

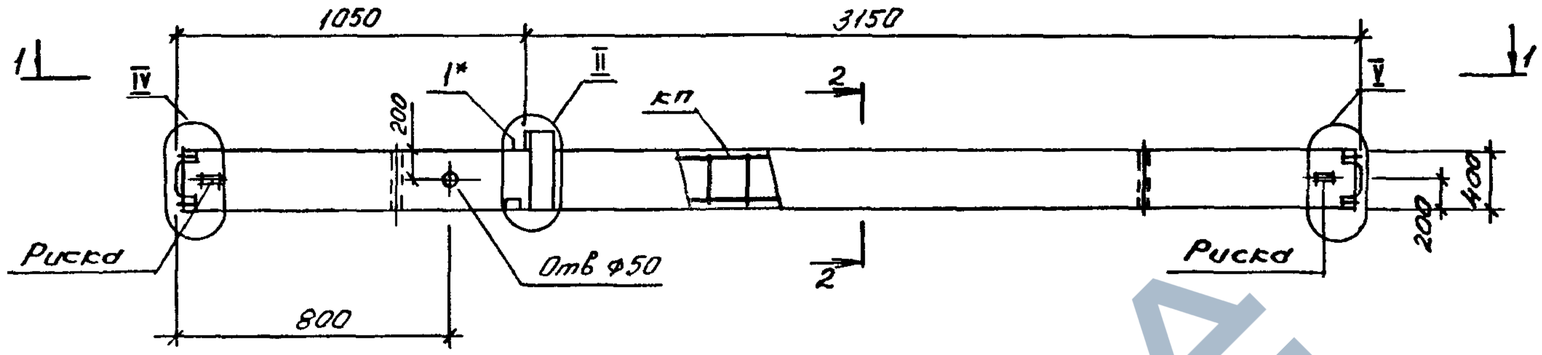

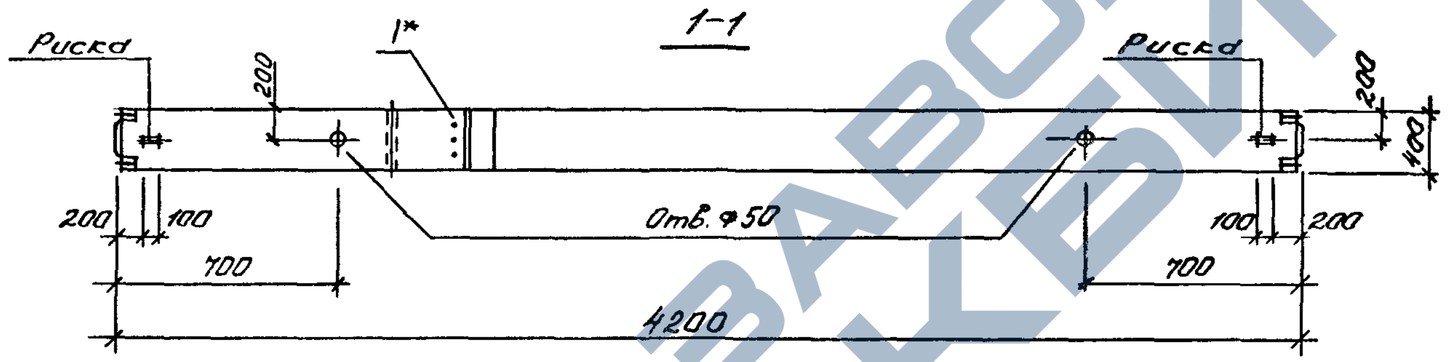

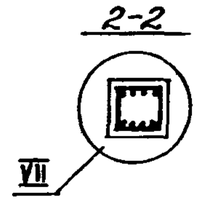

МАРКА КОЛОННЫ	МАССА, Т	КЛАСС БЕТОНА	ОБЪЕМ БЕТОНА, $м^3$	РАСХОД СТАЛИ КГ.	МАРКА АРМ. ИЗДЕЛИЯ	КОЛ. ШТ.	ОБОЗНАЧЕНИЕ ДОКУМЕНТА 1.020.1-4 2-4
1КСО 42 - 131	1.70	В 40	0,68	248,4	КП-372	1	К159

1. Узлы см. У
2. Технические требования см ТТ
3. Ведомость расхода стали на элемент см. РС
* Поз. 1 принимается в конкретном проекте в зависимости от несущей способности ригеля (см. ТТ табл. 1)

Нач.отд.	Язловицкий	
Н.контр.	Аксёнова	
Зав.гр.	Бродский	
Вед.инж.	Агеенко	
Исполнил	Инаева	

1.020.1-4. 2-3 – К94

Колонна 1КСО 42-131

Стадия	Лист	Листов
Р		1

ГОССТРОЙ СССР
ЛЕНИНГРАДСКИЙ ПРОМСТРОЙПРОЕКТ

Копировал 24168-01 105 Формат

Взам. инв. № | Подпись и дата | Инв. № подл.

https://zavodjbi.com/

https://zavodjbi.com/

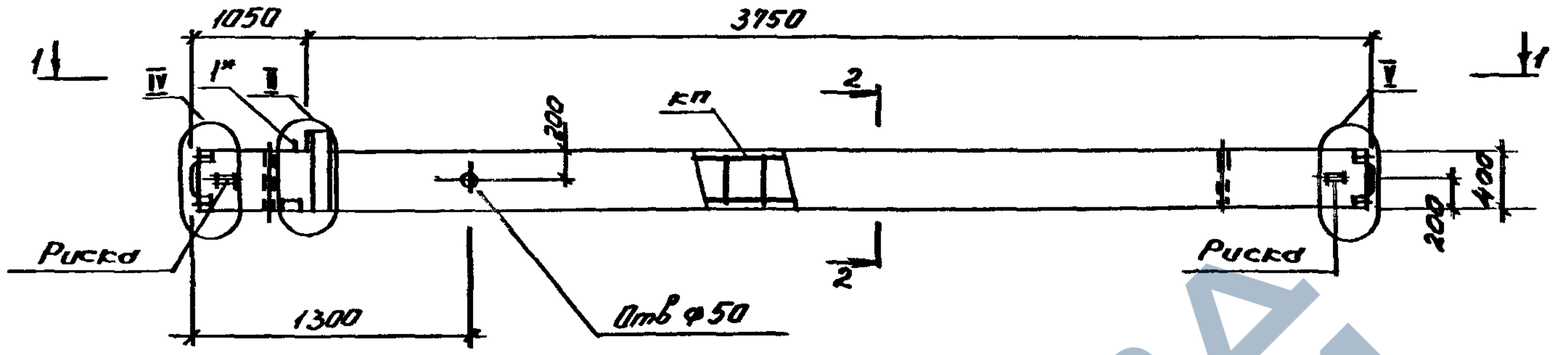

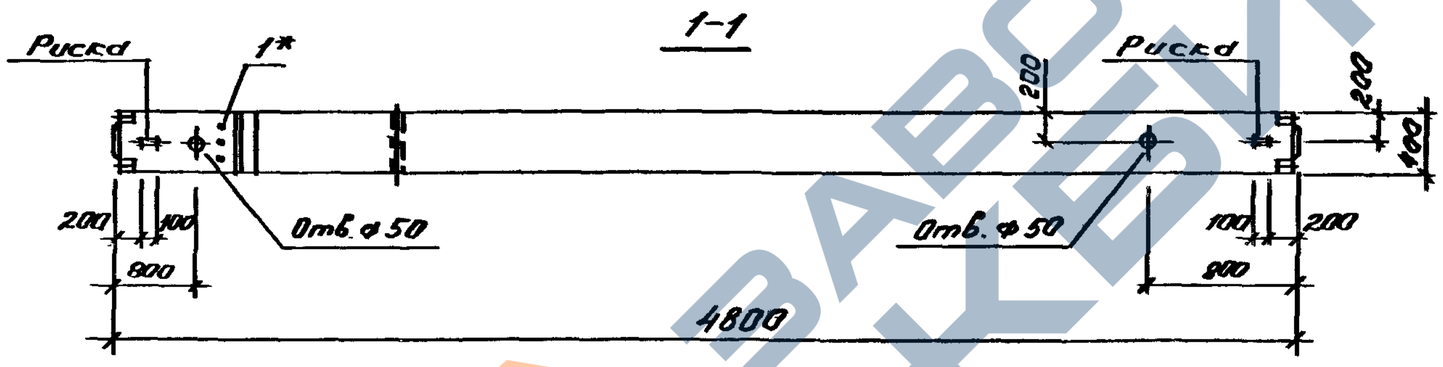

МАРКА КОЛОННЫ	МАССА Т	КЛАСС БЕТОНА	ОБЪЕМ БЕТОНА $м^3$	РАСХОД СТАЛИ КГ.	МАРКА АРМ. ИЗДЕЛИЯ	КОЛ. ШТ.	ОБОЗНАЧЕНИЕ ДОКУМЕНТА 1.020.1-4 2-4
1КСО 48 - 107	1,95	В 22,5	0,78	129,1	КП-373	1	К160
1КСО 48 - 113		В 22,5		162,1	КП-374	1	К160
1КСО 48 - 122		В 22,5		225,4	КП-375	1	К160
1КСО 48 - 123		В 30		225,4	КП-375	1	К160
1КСО 48 - 124		В 40		225,4	КП-375	1	К160

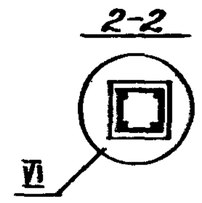

Узлы см. У

Технические требования см. ТТ

Ведомость расхода стали на элемент см. РС

* Поз. 1 принимается в конкретном проекте в зависимости от несущей способности ригеля (см. ТТ табл. 1)

Нач.отд.	Язловецкий		
Н.контр.	Аксёнова		
Зав.гр.	Бродский		
Вед.инж.	Агеенко		
Исполнил	Ильева		

1.020.1-4. 2-3 К95

Колонна 1КСО 48-107 113, 122, 123, 124

Стадия	Лист	Листов
Р		1

ГОССТРОЙ СССР ЛЕНИНГРАДСКИЙ ПРОМСТРОЙПРОЕКТ

Копировал 29168-01 106 Формат

https://zavodjbi.com/

https://zavodjbi.com/

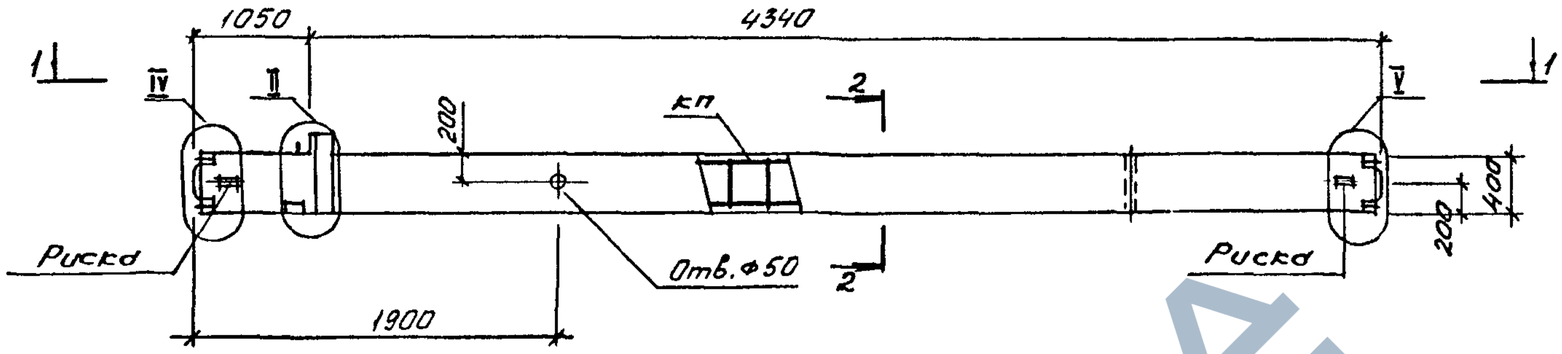

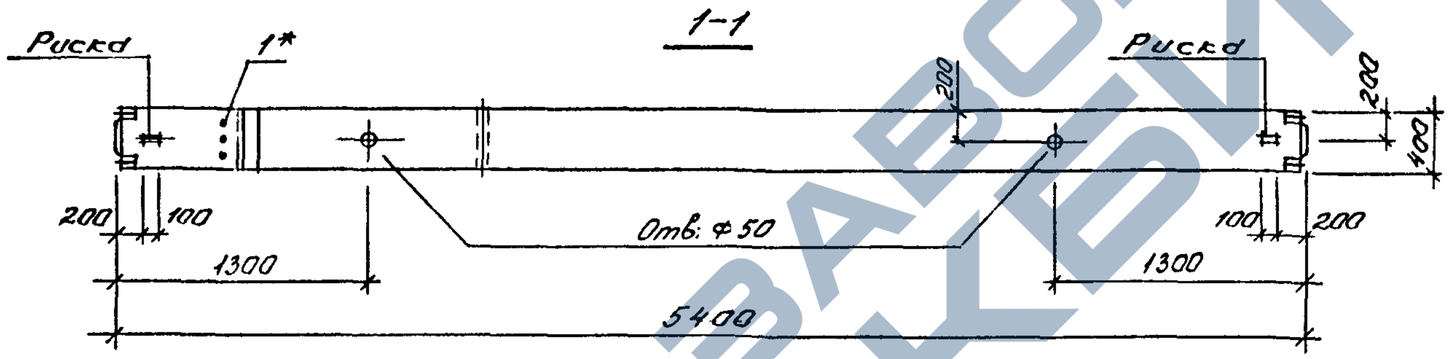

МАРКА КОЛОННЫ	МАССА, Т	КЛАСС БЕТОНА	ОБЪЕМ БЕТОНА, $м^3$	РАСХОД СТАЛИ КГ.	МАРКА АРМ. ИЗДЕЛИЯ	КОЛ. ШТ.	ОБОЗНАЧЕНИЕ ДОКУМЕНТА 1.020.1-4 2-4
1КС054-107	2,18	В 22,5	0,87	130,2	КП-376	1	К161
1КС054-113		В 22,5		159,8	КП-377	1	К161
1КС054-122		В 22,5		235,7	КП-378	1	К161
1КС054-123		В 30		235,7	КП-378	1	К161
1КС054-124		В 40		235,7	КП-378	1	К161

2-2

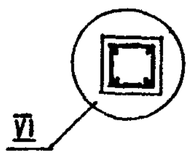

Узлы см. У
Технические требования см. ТТ
Ведомость расхода стали на элемент см. РС
*Поз. 1 принимается в конкретном проекте в зависимости от несущей способности ригеля (см ТТ табл 1)

Нач.отд.	Язловицкий		
Н.контр.	Аксёнова		
Зав.гр.	Бродский		
Вед.инж.	Агеенко		
Исполнил	Иняева		

1.020.1-4. 2-3 - К96

Колонна 1КС054-107, 113, 122, 123, 124

Стадия	Лист	Листов
Р		1

ГОССТРОЙ СР
ЛЕНИНГРАДСКИЙ ПРОМСТРОЙПРОЕКТ

Копировал 24168 01 107 Формат

https://zavodjbi.com/

https://zavodjbi.com/

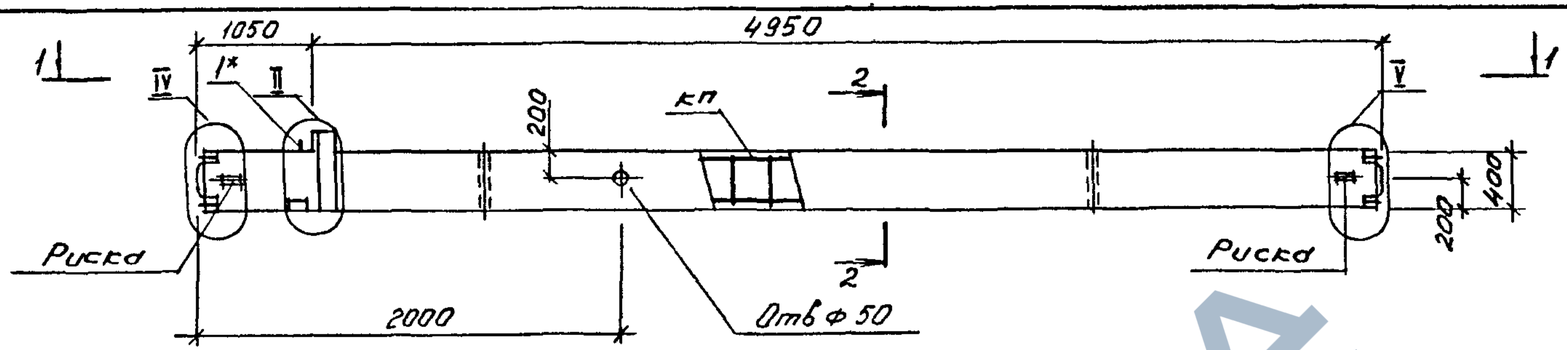

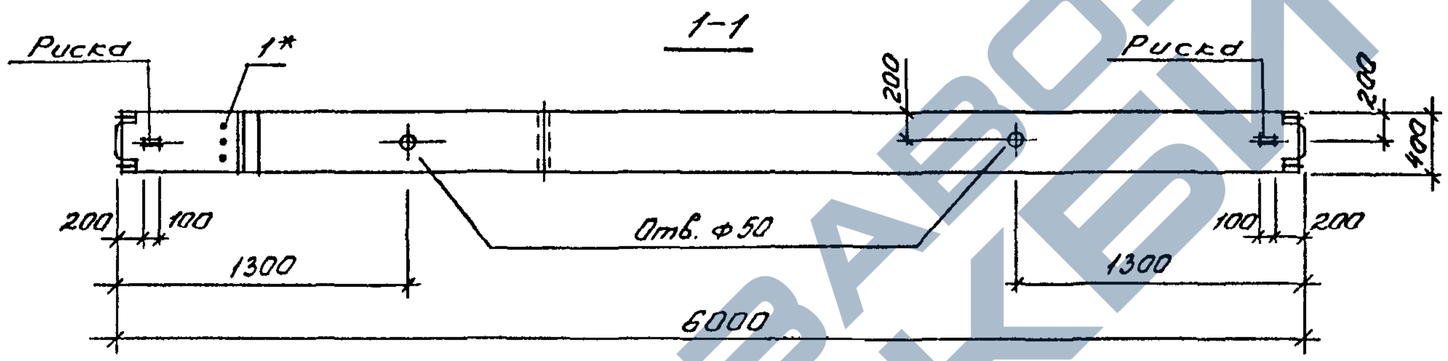

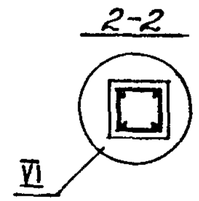

МАРКА КОЛОННЫ	МАССА, Т	КЛАСС БЕТОНА	ОБЪЕМ БЕТОНА, $м^3$	РАСХОД СТАЛИ КГ.	МАРКА АРМ. ИЗДЕЛИЯ	КОЛ. ШТ.	ОБОЗНАЧЕНИЕ ДОКУМЕНТА 1.020 1-4 2-4
1КС0 60 - 107	2,42	В 22,5	0,97	137,7	КП - 379	1	К 162
1КС0 60 - 113		В 22,5		177,4	КП - 380	1	К 162
1КС0 60 - 122		В 22,5		252,5	КП - 381	1	К 162
1КС0 60 - 123		В 30		252,5	КП - 381	1	К 162
1КС0 60 - 124		В 40		252,5	КП - 381	1	К 162

1. Узлы см. У
2. Технические требования см. ТТ
3. Ведомость расхода стали на элемент см. РС
*Поз. 1 принимается в конкретном проекте в зависимости от несущей способности ригеля (см. ТТ табл. 1)

Нач.отд.	Язловицкий	
Н.контр.	Аксёнова	
Зав.гр.	Бродский	
Вед.инж.	Агеенко	
Исполнил	Иняева	

1.020.1-4. 2-3 – К 97

Колонна 1КС0 60-107, 113, 122, 123, 124

Стадия	Лист	Листов
Р		1

ГОССТРОЙ СССР ЛЕНИНГРАДСКИЙ ПРОМСТРОЙПРОЕКТ

https://zavodjbi.com/

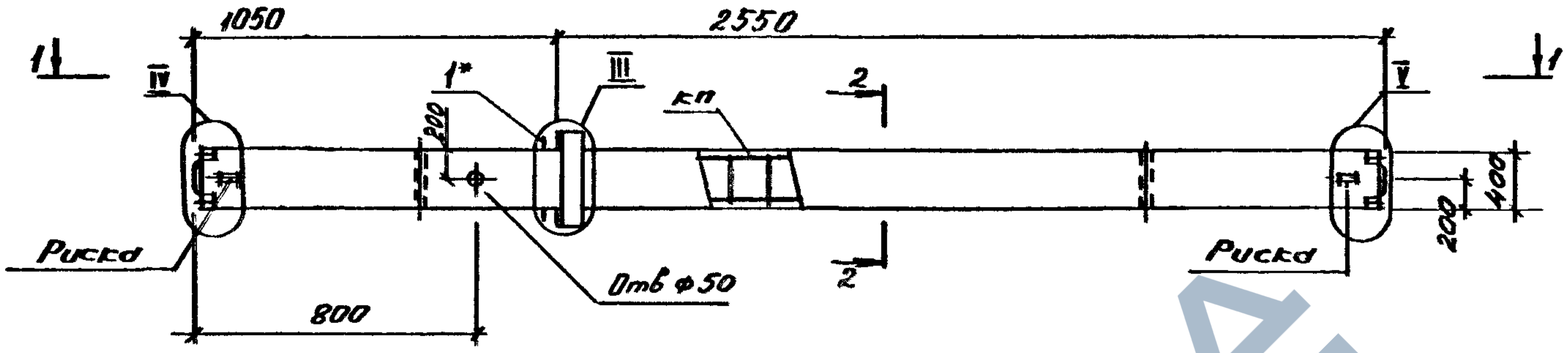

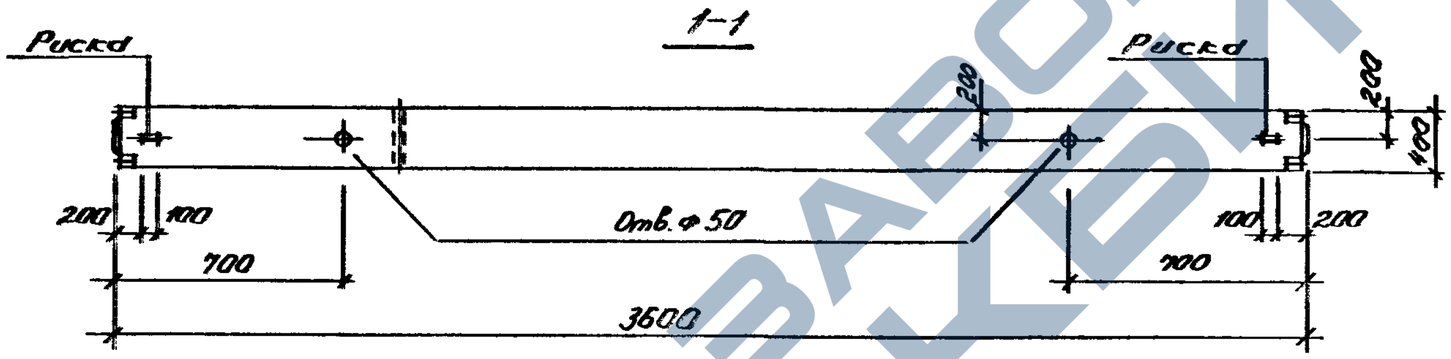

2-2

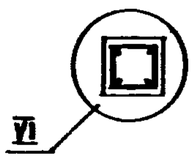

МАРКА КОЛОННЫ	МАССА, Т	КЛАСС БЕТОНА	ОБЪЕМ БЕТОНА, $м^3$	РАСХОД СТАЛИ КГ.	МАРКА АРМ. ИЗДЕЛИЯ	КОЛ. ШТ.	ОБОЗНАЧЕНИЕ ДОКУМЕНТА 1.020.1-4 2-4
1КСД 36 - 107	1.48	В 22,5	0,59	116,1	КП-382	1	К163
1КСД 36 - 116		В 22,5		162,9	КП-383	1	К163

1. Узлы см. У
2. Технические требования см. ТТ
3. Ведомость расхода стали на элемент см. РС
* Поз. 1 принимается в конкретном проекте в зависимости от несущей способности ригеля (см. ТТ табл. 1)

Нач.отд.	Языковицкий		
Н.контр.	Аксёнова		
Зав.гр.	Бродский		
Вед.инж.	Агеенко		
Исполнил	Иняева		

1.020.1-4. 2-3 — К98

Колонна 1КСД 36-107, 1КСД 36-116

Стадия	Лист	Листов
Р		1

ГОССТРОЙ СССР ЛЕНИНГРАДСКИЙ ПРОМСТРОЙПРОЕКТ

Копировал 24168-01 109 Формат

Подпись и дата | Взам. инв. №

https://zavodjbi.com/

https://zavodjbi.com/

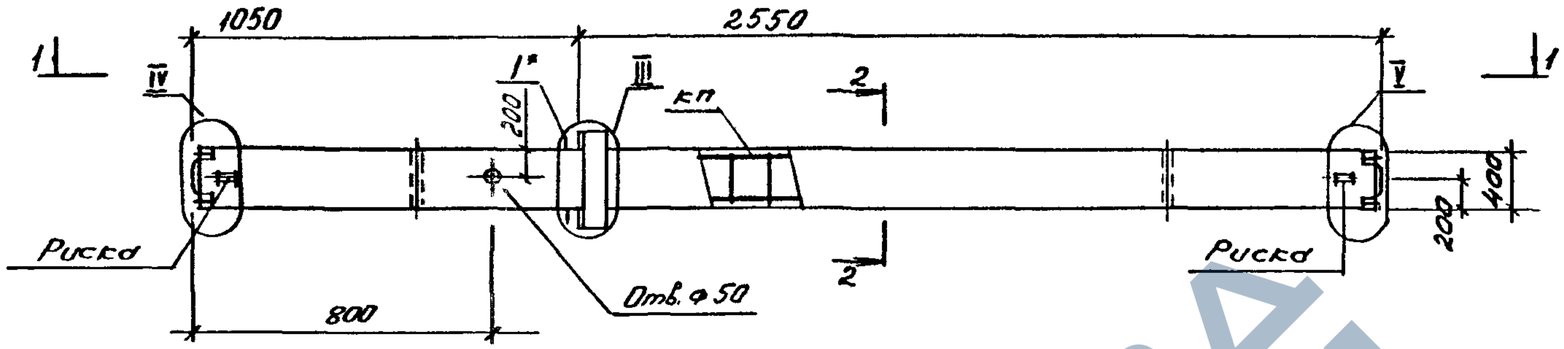

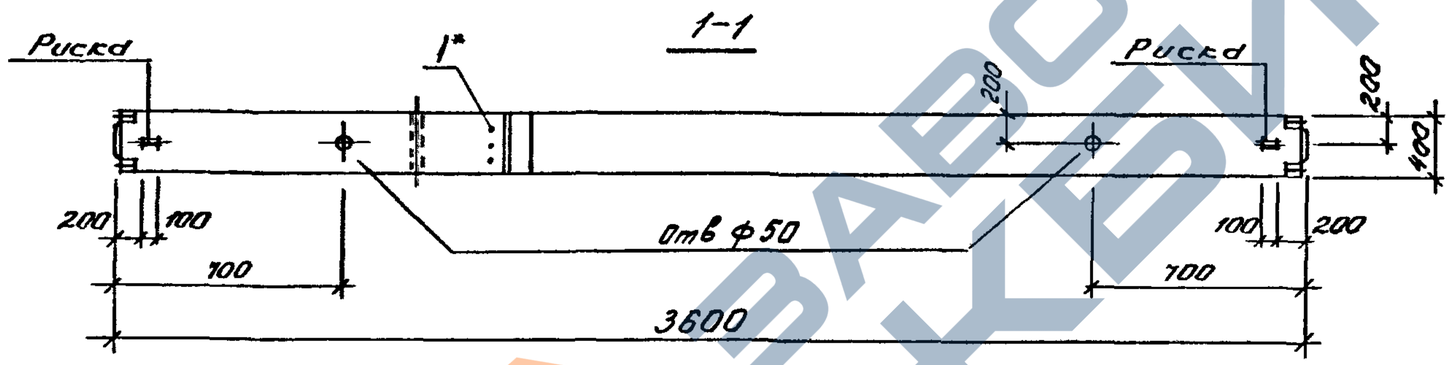

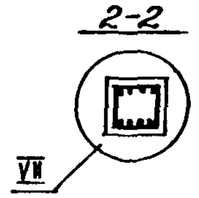

МАРКА КОЛОННЫ	МАССА Т	КЛАСС БЕТОНА	ОБЪЕМ БЕТОНА $м^3$	РАСХОД СТАЛИ КГ.	МАРКА АРМ. ИЗДЕЛИЯ	КОЛ. ШТ.	ОБОЗНАЧЕНИЕ ДОКУМЕНТА 1.020.1-4 2-4
1КСД 36 - 126	1.48	В 30	0,59	204.6	КП - 384	1	К164
1КСД 36 - 135		В40		263,6	КП - 385	1	К164
1КСД 36 - 136		В 45		263,6	КП - 385	1	К164

1. Узлы см. У
2. Технические требования см. ТТ
3. Ведомость расхода стали на элемент см. РС

*Поз. 1 принимается в конкретном проекте в зависимости от несущей способности ригеля (см. ТТ табл. 1)

Нач.отд.	Язловецкий		
Н.контр.	Аксёнова		
Зав.гр.	Бродский		
Вед.инж.	Агеенко		
Исполнил	Иняева		

1.020.1-4. 2-3 — К 99

Колонна 1КСД 36-126, 1КСД 36-135, 1КСД 36-136

Стадия	Лист	Листов
Р		1

ГОССТРОЙ СССР ЛЕНИНГРАДСКИЙ ПРОМСТРОЙПРОЕКТ

https://zavodjbi.com/

https://zavodjbi.com/

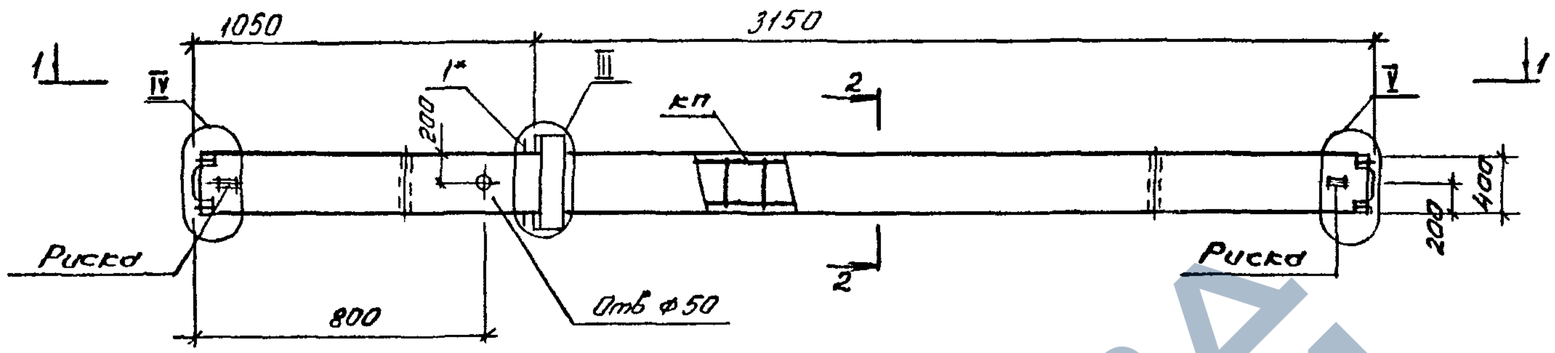

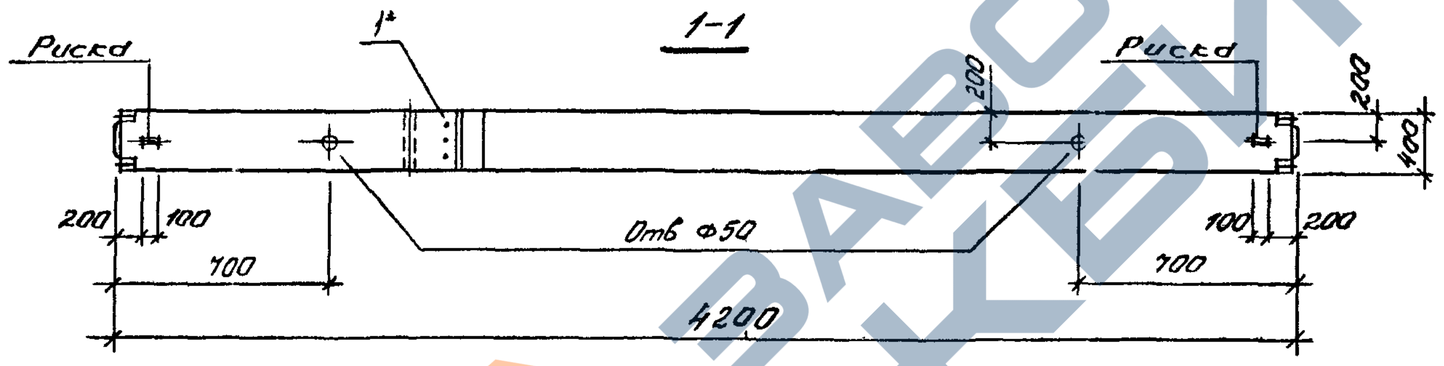

2-2

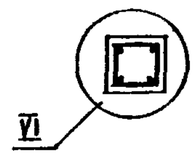

МАРКА КОЛОННЫ	МАССА Т	КЛАСС БЕТОНА	ОБЪЕМ БЕТОНА $м^3$	РАСХОД СТАЛИ КГ	МАРКА АРМ. ИЗДЕЛИЯ	КОЛ. ШТ.	ОБОЗНАЧЕНИЕ ДОКУМЕНТА 1.020.1-4. 2-4
1КСД 42 - 107	1.72	В22,5	0,69	124,7	КП-386	1	К 165
1КСД 42 - 116		В22,5		177,2	КП-387	1	К 165

1. Узлы см. У
2. Технические требования см ТТ
3. Ведомость расхода стали на элемент см. РС

*Поз. 1 принимается в конкретном проекте в зависимости от несущей способности ригеля (см. ТТ табл. 1)

Взам. инв. № | Подпись и дата | Инв. № подл.

Нач.отд.	Язловицкий	
Н.контр.	Аксёнова	
Зав.гр.	Бродский	
Вед.инж.	Агевнко	
Исполнил	Кияева	

1.020.1-4. 2-3 К 100

Колонна 1КСД 42-107 / 1КСД 42-116

Стадия	Лист	Листов
Р		1

ГОССТРОЙ СССР ЛЕНИНГРАДСКИЙ ПРОМСТРОЙПРОЕКТ

Копировал 24168-01 111 Формат

https://zavodjbi.com/

https://zavodjbi.com/

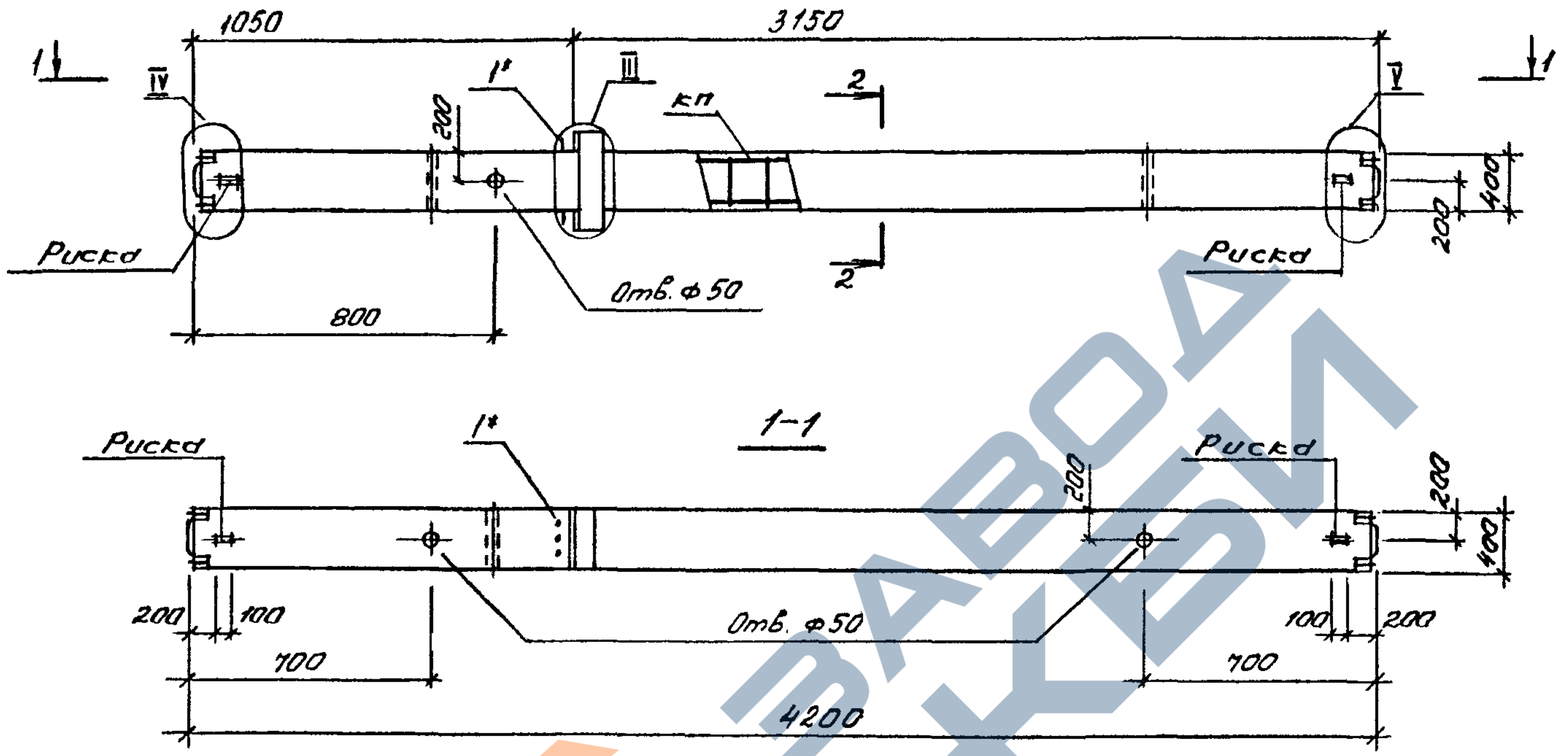

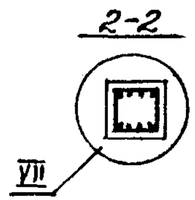

МАРКА КОЛОННЫ	МАССА, Т	КЛАСС БЕТОНА	ОБЪЕМ БЕТОНА, $м^3$	РАСХОД СТАЛИ КГ.	МАРКА АРМ. ИЗДЕЛИЯ	КОЛ. ШТ.	ОБОЗНАЧЕНИЕ ДОКУМЕНТА 1.020.1-4 2-4
1КСД 42 - 126	1,72	В 30	0,69	224,7	КП-388	1	К166
1КСД 42 - 135		В 40		293,0	КП-389	1	К166
1КСД 42 - 135		В 45		293,0	КП-389	1	К166

Узлы см. У
Технические требования см. ТТ
Ведомость расхода стали на элемент см. РС
Поз. 1 принимается в конкретном проекте в зависимости от несущей способности ригеля (см. ТТ табл. 1)

Нач.отд.	Язловецкий		
Н.контр.	Аксёнова		
Зав.гр.	Бродский		
Вед.инж.	Агеенко		
Исполния	Иняева		

1.020.1-4. 2-3 — К 101

Колонна 1КСД 42-126, 1КСД 42-135, 1КСД 42-135

Стадия	Лист	Листов
Р		1

ГОССТРОЙ СССР ЛЕНИНГРАДСКИЙ ПРОМСТРОЙПРОЕКТ

Копировал 24168-01 1:2 Формат

https://zavodjbi.com/

https://zavodjbi.com/

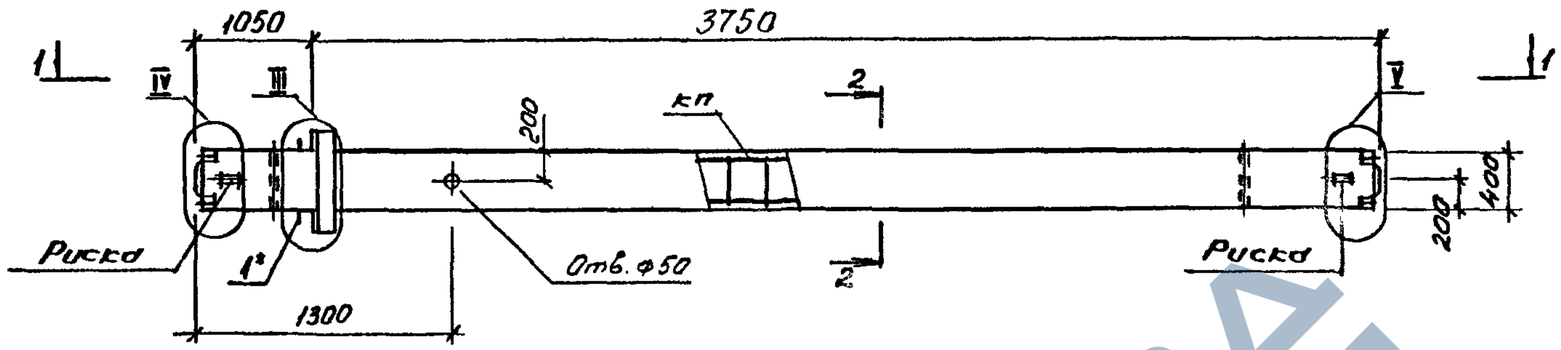

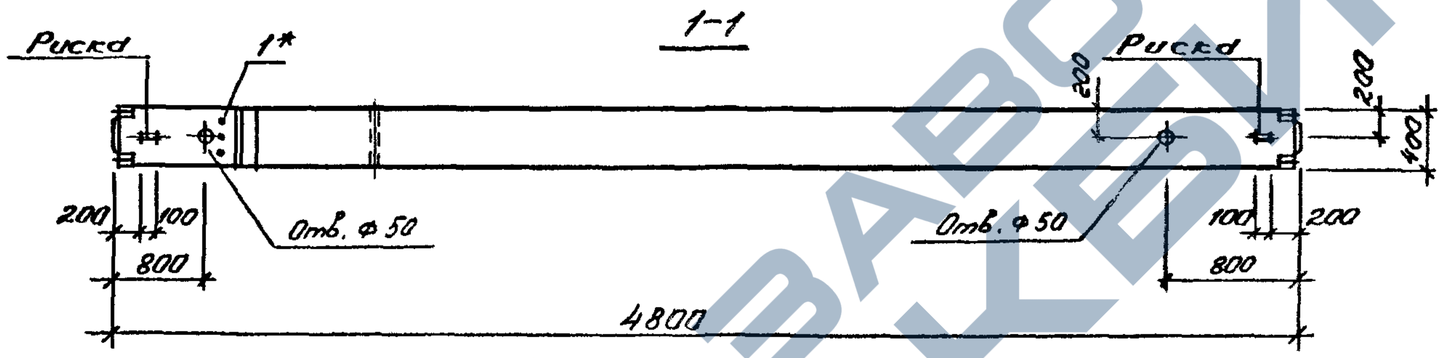

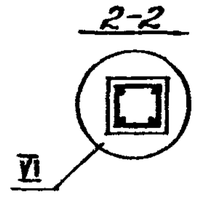

МАРКА КОЛОННЫ	МАССА Т	КЛАСС БЕТОНА	ОБЪЕМ БЕТОНА $м^3$	РАСХОД СТАЛИ КГ.	МАРКА АРМ. ИЗДЕЛИЯ	КОЛ. ШТ.	ОБОЗНАЧЕНИЕ ДОКУМЕНТА 1.020.1-4 2-4
1КСД 48 - 107	1,98	В 22,5	0,79	133,3	КП-390	1	К167
1КСД 48 - 122		В 22,5		230,8	КП-391	1	К167

1. Узлы см. У
2. Технические требования см. ТТ
3. Ведомость расхода стали на элемент см. РС
* Поз. 1 принимается в конкретном проекте в зависимости от несущей способности ригеля (см. ТТ табл 1)

Нач.отд.	Язловицкий		
Н.контр.	Аксёнова		
Зав.гр.	Бродский		
Вед.инж.	Агеенко		
Исполнил	Кияева		

1.020.1-4. 2-3 – К102

Колонна 1КСД 48-107
1КСД 48-122

Стадия	Лист	Листов
Р		1

ГОССТРОЙ СССР
ЛЕНИНГРАДСКИЙ ПРОМСТРОЙПРОЕКТ

Копировал 24168-01 113 Формат

Инв.№ подл. | Подпись и дата | Взам. инв.№

https://zavodjbi.com/

https://zavodjbi.com/

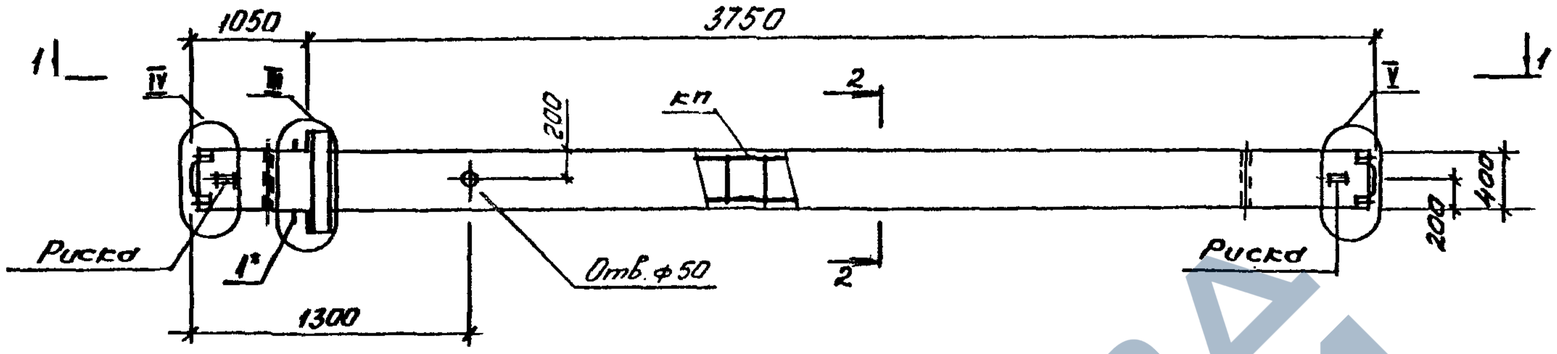

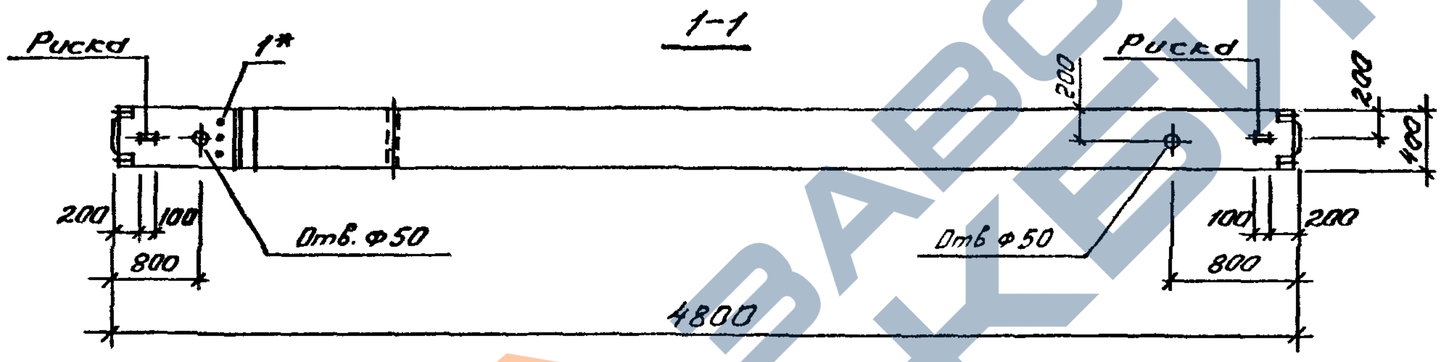

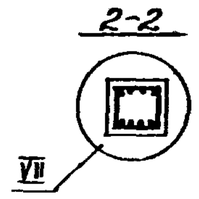

МАРКА КОЛОННЫ	МАССА, Т	КЛАСС БЕТОНА	ОБЪЕМ БЕТОНА, $м^3$	РАСХОД СТАЛИ КГ.	МАРКА АРМ. ИЗДЕЛИЯ	КОЛ. ШТ.	ОБОЗНАЧЕНИЕ ДОКУМЕНТА 1.020.1-4 2-4
1КСД 48 - 130	1,98	В 30	0,79	277,6	КП-392	1	К 168
1КСД 48 - 135		В 40		322,4	КП-393	1	К 168

1. Узлы см. У
2. Технические требования см. ТТ
3. Ведомость расхода стали на элемент см РС
   Поз. 1 принимается в конкретном проекте в зависимости от несущей способности ригеля (см ТТ табл 1)

Нач.отд.	Язловицкий	
Н.контр.	Аксёнова	
Зав.гр.	Бродский	
Вед.инж.	Агеенко	
Исполнил	Кияева	

1.020.1-4. 2-3 – К103

Колонна 1КСД 48-130, 1КСД 48-135

Стадия	Лист	Листов
Р		1

ГОССТРОЙ СССР ЛЕНИНГРАДСКИЙ ПРОМСТРОЙПРОЕКТ

Копировал 24168-01 114 Формат

https://zavodjbi.com/

https://zavodjbi.com/

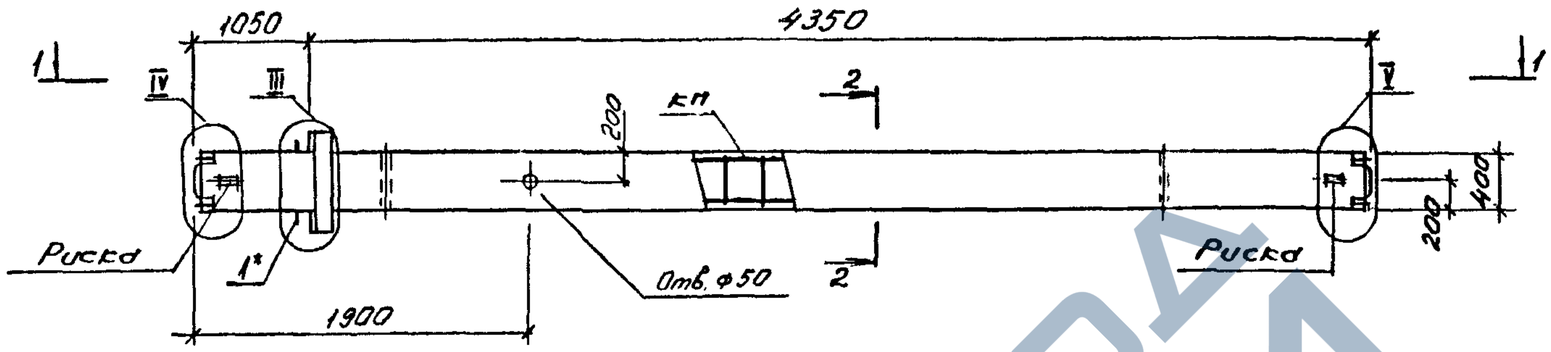

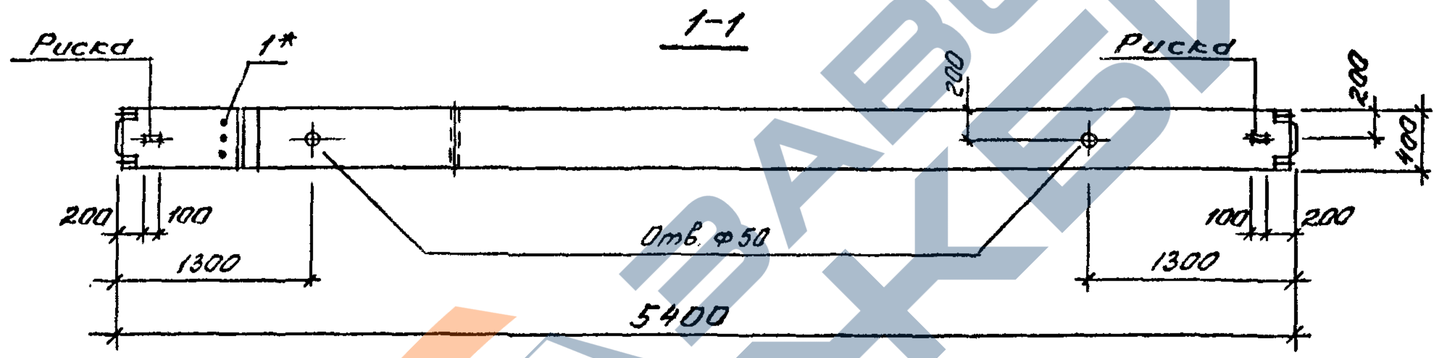

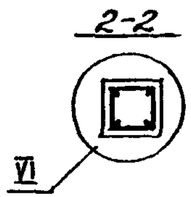

МАРКА КОЛОННЫ	МАССА, Т	КЛАСС БЕТОНА	ОБЪЕМ БЕТОНА, $м^3$	РАСХОД СТАЛИ, КГ.	МАРКА АРМ. ИЗДЕЛИЯ	КОЛ. ШТ.	ОБОЗНАЧЕНИЕ ДОКУМЕНТА 1.020.1-4 2-4
1КСД 54 - 107	2.20	В 22,5	0,88	134,4	КП-394	1	К169
1КСД 54 - 122		В 22,5		241,1	КП-395	1	К169

1. Узлы см. У
2. Технические требования см. ТТ
3. Ведомость расхода стали на элемент см. РС

*Поз. 1 принимается в конкретном проекте в зависимости от несущей способности ригеля (см ТТ табл. 1)

Нач.отд.	Язловицкий	
Н.контр.	Аксёнова	
Зав.гр.	Бродский	
Вед.инж.	Агевнко	
Исполнил	Инаева	

1.020.1-4. 2-3 — К 104

Колонна 1КСД 54-107, 1КСД 54-122

Стадия	Лист	Листов
Р		1

ГОССТРОЙ СССР ЛЕНИНГРАДСКИЙ ПРОМСТРОЙПРОЕКТ

Взам. инв.№ | Подпись и дата | Инв.№ подл.

Копировал 24168-01 115 Формат

https://zavodjbi.com/

https://zavodjbi.com/

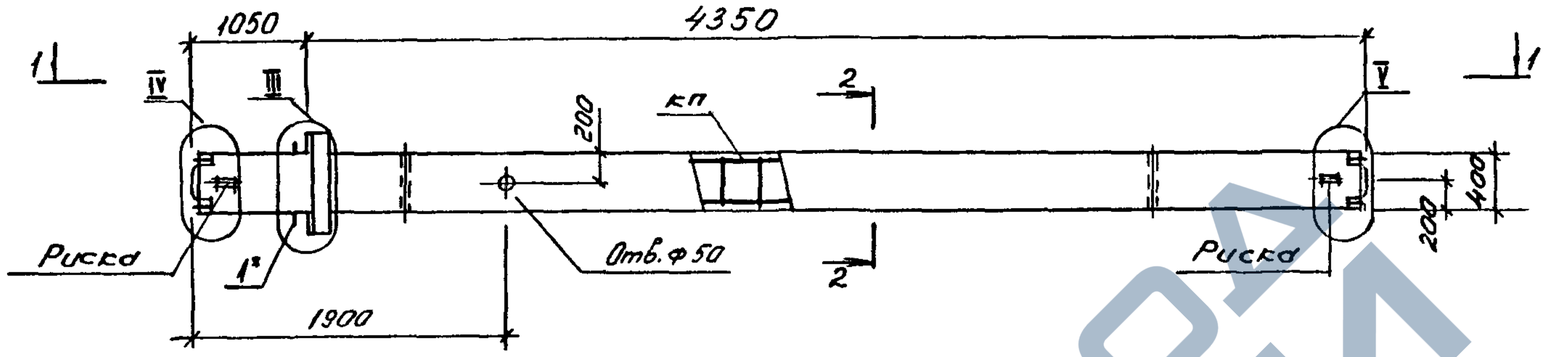

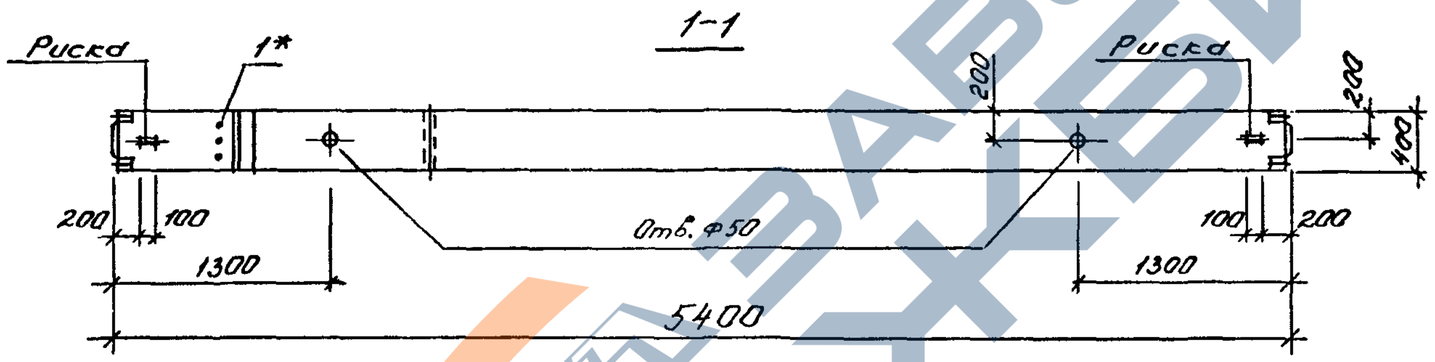

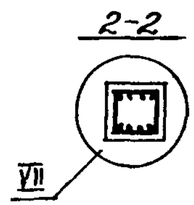

МАРКА КОЛОННЫ	МАССА, Т	КЛАСС БЕТОНА	ОБЪЕМ БЕТОНА, $м^3$	РАСХОД СТАЛИ, КГ.	МАРКА АРМ. ИЗДЕЛИЯ	КОЛ. ШТ.	ОБОЗНАЧЕНИЕ ДОКУМЕНТА 1.020.1-4 2-4
1КСД 54 - 130	2,20	В 30	0,88	293,8	КП-396	1	К170
2КСД 54 - 135		В 40		344,3	КП-397	1	К170

1. Узлы см. У
2. Технические требования см. ТТ
3. Ведомость расхода стали на элемент см. РС
Поз.1 принимается в конкретном проекте в зависимости от несущей способности ригеля (см. ТТ табл. 1)

Нач.отд.	Язловицкий	
Н контр.	Аксёнова	
Зав гр.	Бродский	
Вед.инж	Агеенко	
Исполния	Ильева	

1.020.1-4. 2-3- К105

Колонна 1КСД 54 - 130; 1КСД 54 - 135

Стадия	Лист	Листов
Р		1

ГОССТРОЙ СССР ЛЕНИНГРАДСКИЙ ПРОМСТРОЙПРОЕКТ

Копировал 24168-01 116 Формат

https://zavodjbi.com/

https://zavodjbi.com/

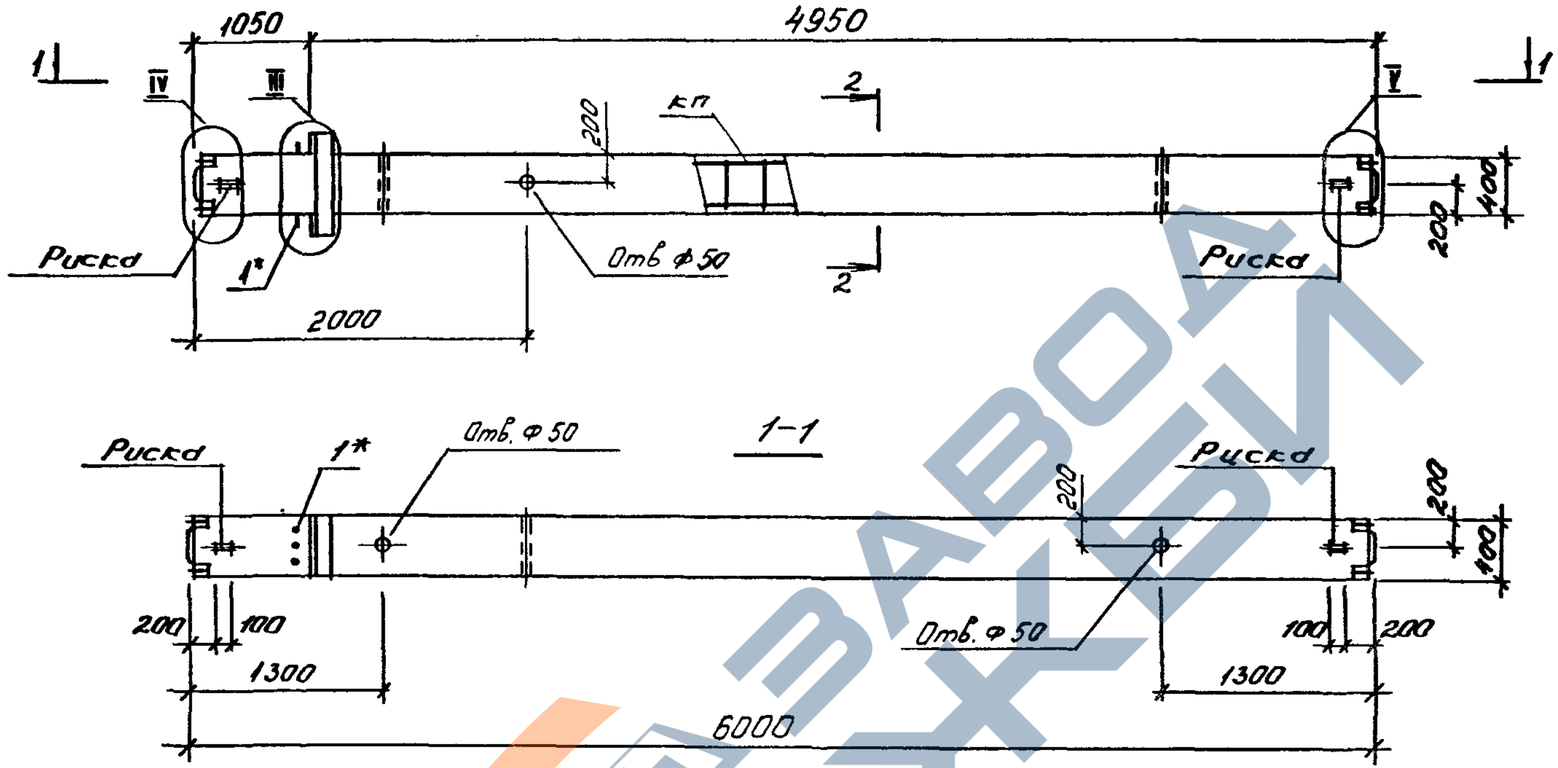

2-2

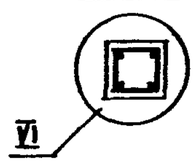

МАРКА КОЛОННЫ	МАССА, Т	КЛАСС БЕТОНА	ОБЪЕМ БЕТОНА, $м^3$	РАСХОД СТАЛИ КГ.	МАРКА АРМ. ИЗДЕЛИЯ	КОЛ. ШТ.	ОБОЗНАЧЕНИЕ ДОКУМЕНТА 1.020.1-4 2-4
1КСД 60 - 107	2.45	В22,5	0.98	142.0	КП-398	1	К171
1КСД 60 - 122		В22,5		258.0	КП-399	1	К171
1КСД 60 - 123		В30		258.0	КП-399	1	К171
1КСД 60 - 124		В40		258.0	КП-399	1	К171

Узлы см. У
Технические требования см. ТТ
Ведомость расхода стали на элемент см. РС
*Поз. 1 принимается в конкретном проекте в зависимости от несущей способности ригеля (см. ТТ табл. 1)

Взам. инв.№ | Подпись и дата | Инв.№ подл.

Нач.отд.	Язловецкий	
Н.контр.	Аксёнова	
Зав.гр.	Бродский	
Вед.инж.	Агеенко	
Исполнил	Индева	

1.020.1-4 2-3 – К103

Колонна 1КСД 60-107, 122, 123, 124

Стадия	Лист	Листов
Р		1

ГОССТРОЙ СССР ЛЕНИНГРАДСКИЙ ПРОМСТРОЙПРОЕКТ

Копировал 24168-01 11Г Формат

https://zavodjbi.com/

https://zavodjbi.com/

I

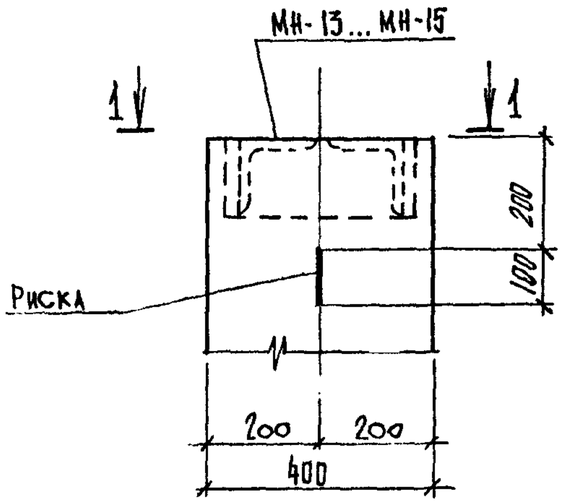

1 – 1

II

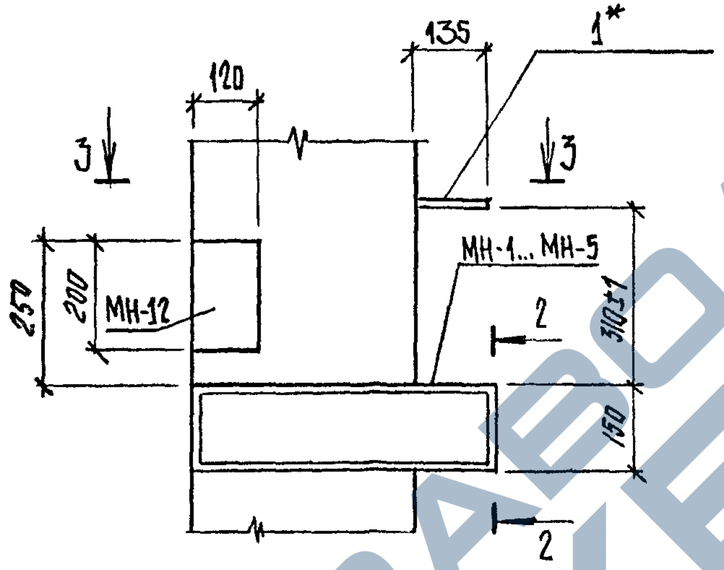

3 – 3

III

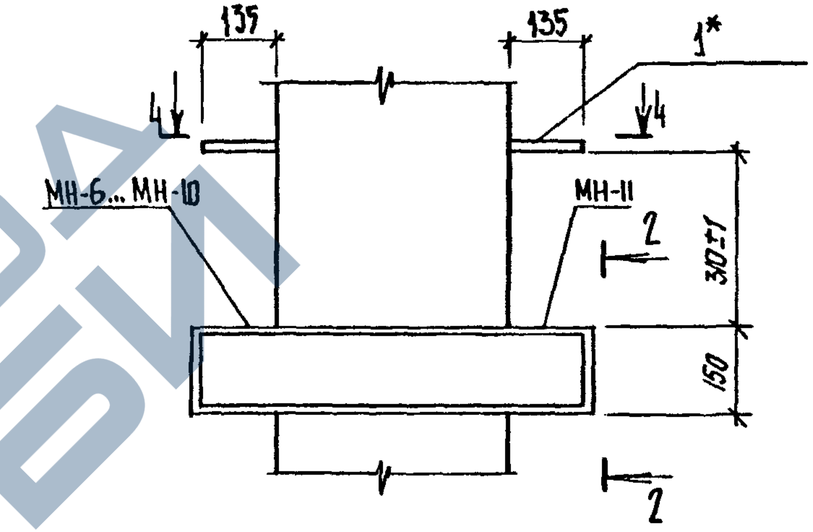

4 – 4

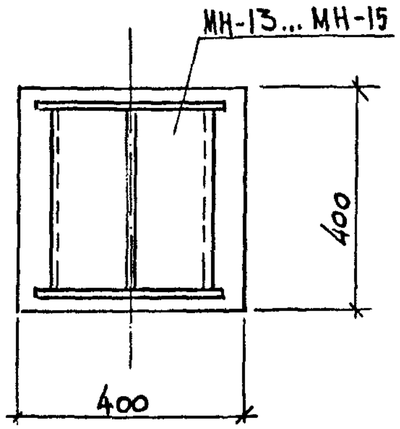

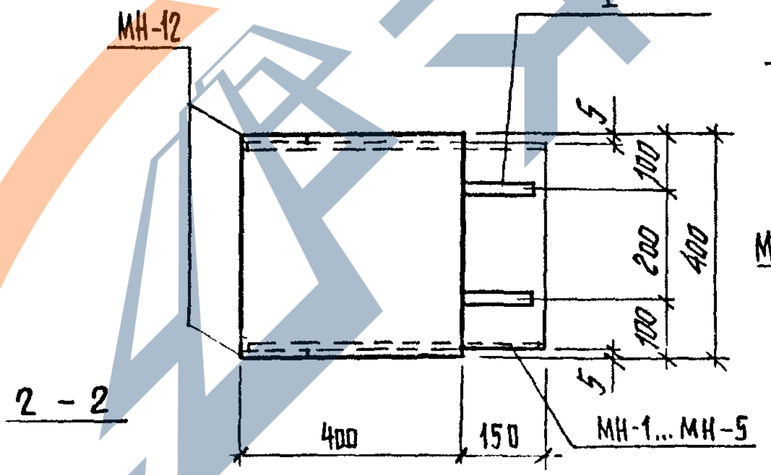

2 – 2

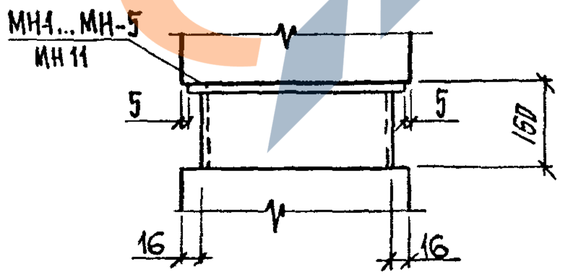

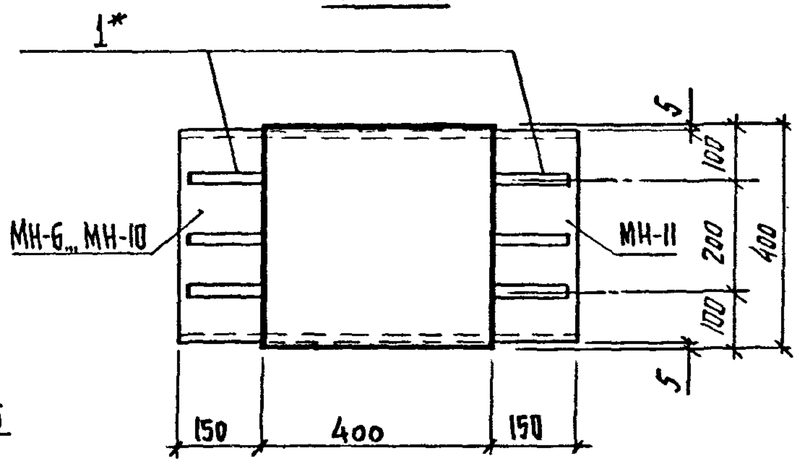

Нач.отд.	Язловицкий		
Н.контр.	Аксёнова		
Зав.гр.	Бродский		
Вед.инж.	Агевнко		
Исполнил	Бобович		

1.020.1-4. 2-3- У

Узел I ... VII

Стадия	Лист	Листов
Р	1	2

ГОССТРОЙ СССР
ЛЕНИНГРАДСКИЙ
ПРОМСТРОЙПРОЕКТ

Копировал 24168-01 118 Формат

https://zavodjbi.com/

https://zavodjbi.com/

IV

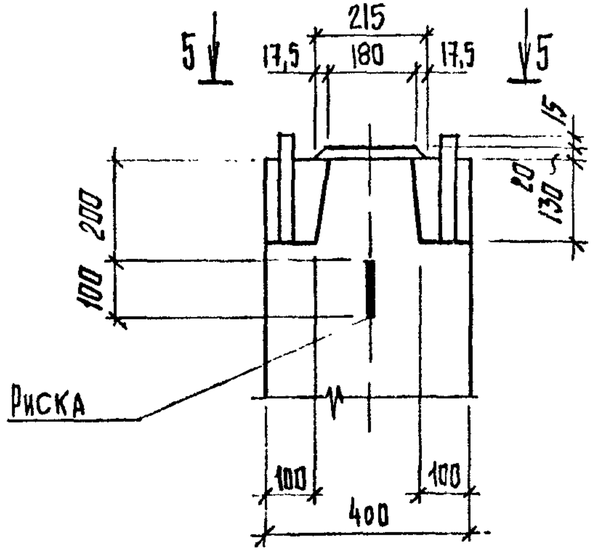

5 – 5

V

Зеркальное отражение узла IV

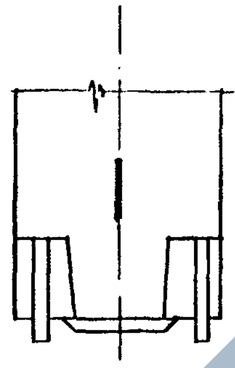

VI

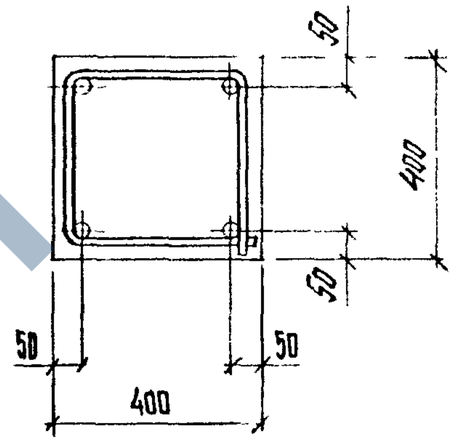

VII

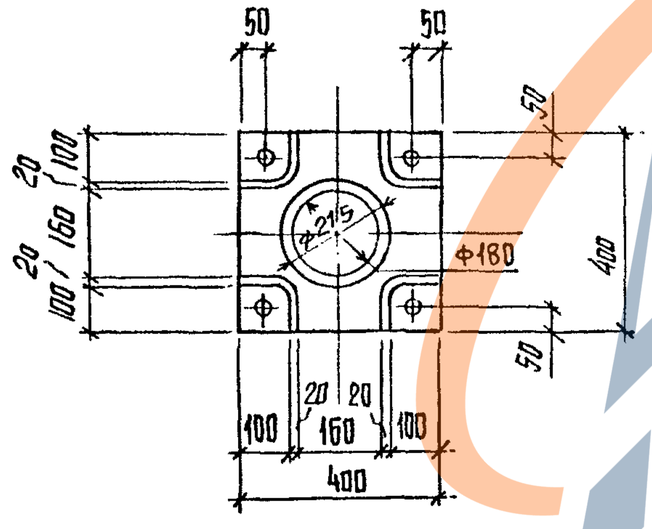

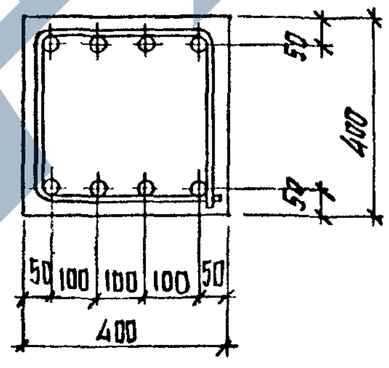

Инв. № подл. | Подпись и дата | Взам. инв. №

1.020.1-4.2-3-У

Лист 2

Копировал 24168-01 11g Формат

https://zavodjbi.com/

https://zavodjbi.com/

I

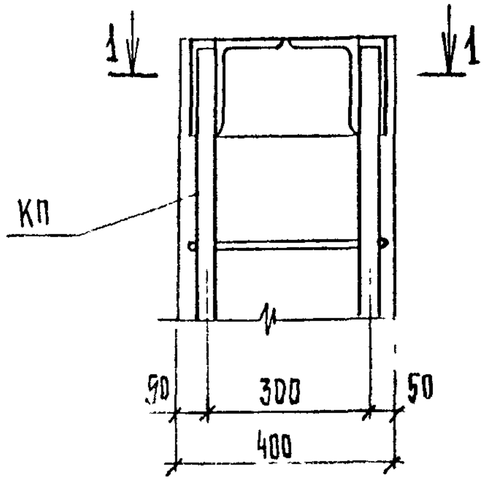

II

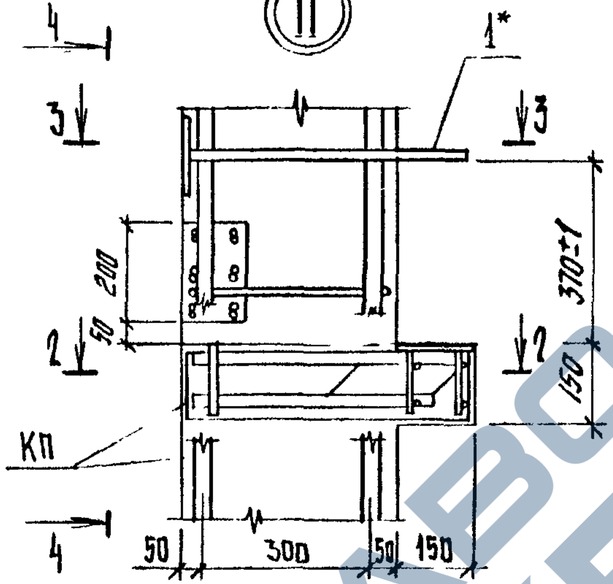

3 - 3

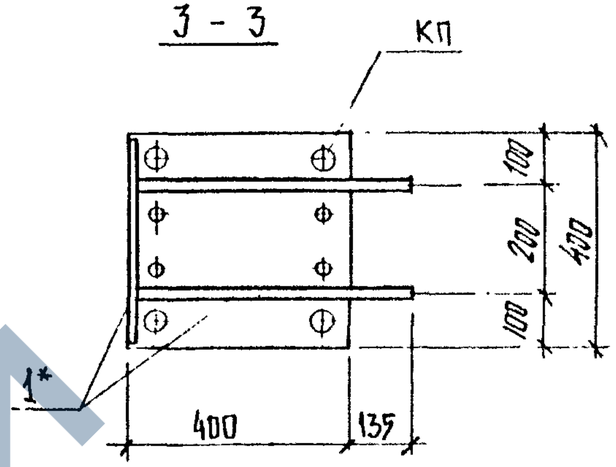

4 - 4

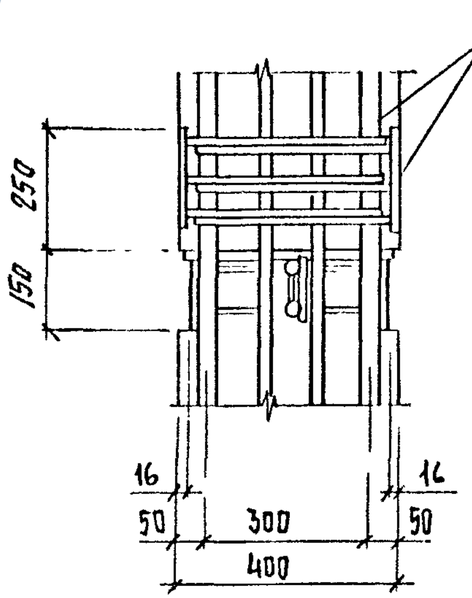

2 - 2

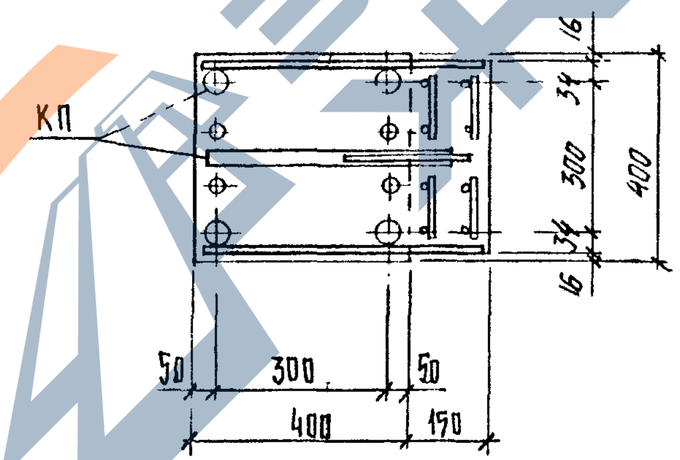

1 - 1

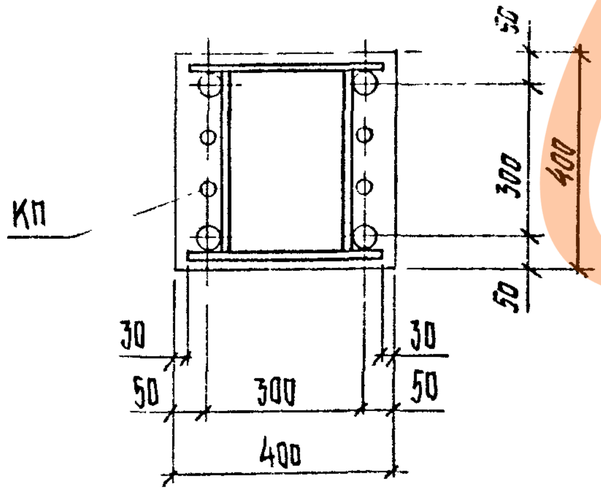

Нач.отд.	Язловицкий		
Н.контр.	Аксёнова		
Зав.гр.	Бродский		
Вед.инж.	Агеенко		
Исполнил	Бобович		

1.020.1-4, 2-3-УА

УЗЕЛ I ... IV
АРМИРОВАНИЕ

Стадия	Лист	Листов
Р	1	2

ГОССТРОЙ СССР
ЛЕНИНГРАДСКИЙ ПРОМСТРОЙПРОЕКТ

Копировал

24168-01 120 Формат

https://zavodjbi.com/

https://zavodjbi.com/

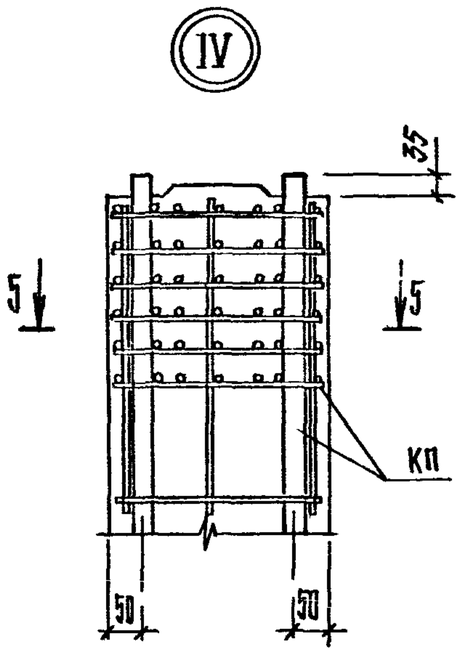

5 - 5

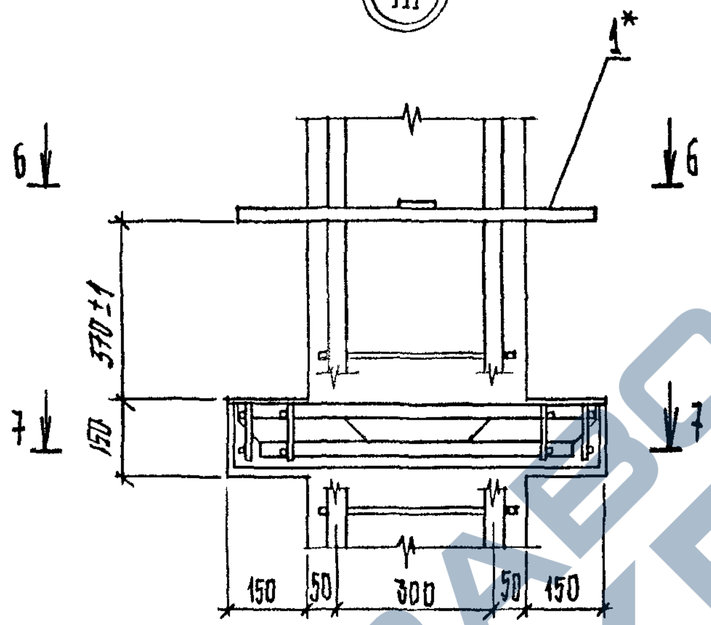

7 - 7

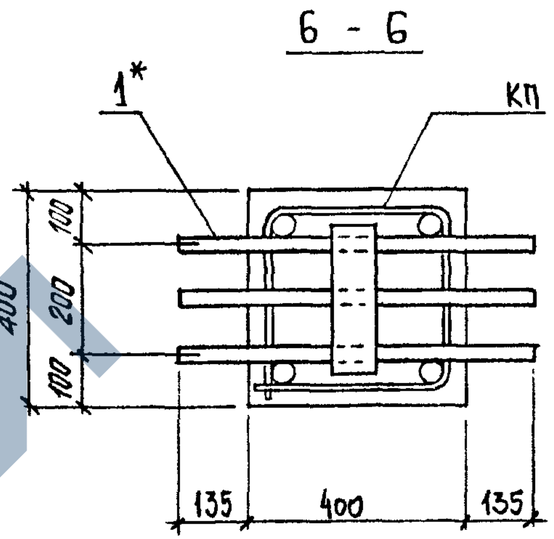

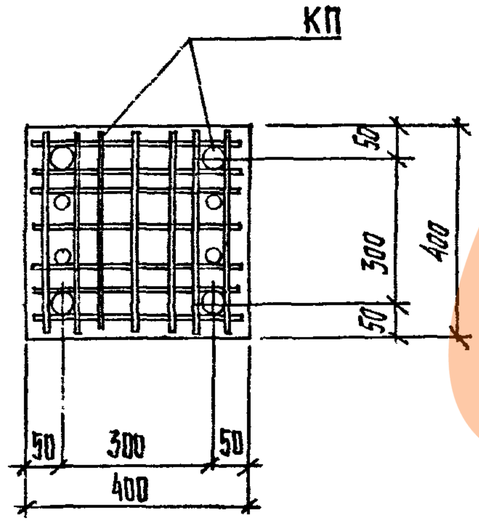

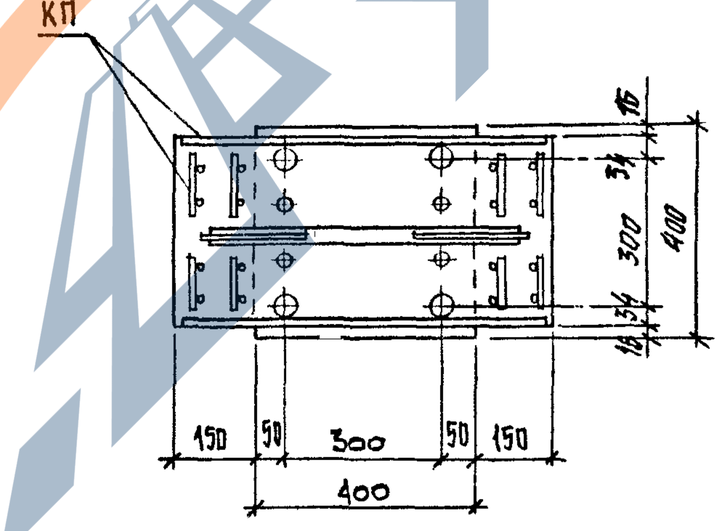

Взам. инв.№ | Подпись и дата | Подл.

1.010. 1-4. 2-3-УА

Копировал | 24168-01 121 Формат

https://zavodjbi.com/

Марка колонны	Изделия арматурные																	Всего	Изделия закладные												Общий расход
	Арматура класса																		Арматура класса	Прокат марки											
	А-I				А-II			А-IV С											А-III	ВСт3пс6-1											
	ГОСТ 5781-82							ГОСТ 10884-81											ГОСТ 5781-82	ГОСТ 19903-74						ГОСТ 8509-86					
	ф6	ф8	ф10	Итого	ф8	ф10	Итого	ф16	ф18	ф20	ф22	ф25	ф28	ф32	ф36	ф40	Итого		ф12	ф14	ф25	Итого	δ6	δ8	δ10	δ12	δ16	Итого	L110×8	L140×9	L180×11	Итого		
КБО 36-104	0,6		32,0	32,6		19,0	19,0		61,8								61,8	113,4	7,9	5,0	8,7	21,6		6,7	16,7	31,8		55,2	8,8			8,8	64,0	85,6	199,0
КБО 36-107	0,6		32,0	32,6		19,0	19,0			76,4							76,4	128,0	7,9	5,0	8,7	21,6		6,7	21,6	26,0		54,3	8,8			8,8	63,1	84,7	212,7
КБО 36-110	0,6		32,0	32,6		22,3	22,3				92,4						92,4	147,3	7,9	5,0	8,7	21,6		1,8	29,5	26,0		57,3		12,8		12,8	70,1	91,7	239,0
КБО 36-113	0,6		32,0	32,6		22,3	22,3					119,2					119,2	174,1	7,9	5,0	8,7	21,6		5,7	24,6	26,0		56,3		12,8		12,8	69,1	90,7	264,8
КБО 36-116	0,6		32,0	32,6		25,7	25,7						149,5				149,5	207,8	7,9	5,0	8,7	21,6	3,0	1,8	16,7	38,2		59,7			20,7	20,7	80,4	102,0	309,8
КБО 36-122	0,6		32,0	32,6		29,0	29,0							195,4			195,4	257,0	7,9	5,0	8,7	21,6		1,8	16,7	12,2	34,6	65,3			20,7	20,7	86,0	107,6	364,6
2КБО 36-126	0,6		32,0	32,6		29,0	29,0			76,4			149,5				225,9	287,5	7,9	5,0	8,7	21,6	3,0	1,8	16,7	38,2		59,7			20,7	20,7	80,4	102,0	389,5
2КБО 42-104	0,6		37,4	38,0		19,0	19,0		71,4								71,4	128,4	7,9	5,0	8,7	21,6		6,7	16,7	31,8		55,2	8,8			8,8	64,0	85,6	214,0
2КБО 42-107	0,6		37,4	38,0		19,0	19,0			88,2							88,2	145,2	7,9	5,0	8,7	21,6		6,7	21,6	26,0		54,3	8,8			8,8	63,1	84,7	229,9
2КБО 42-110	0,6		37,4	38,0		22,3	22,3				106,7						106,7	167,0	7,9	5,0	8,7	21,6		1,8	29,5	26,0		57,3		12,8		12,8	70,1	91,7	258,7
2КБО 42-113	0,6		37,4	38,0		22,3	22,3					137,1					137,1	199,0	7,9	5,0	8,7	21,6		5,7	24,6	26,0		56,3		12,8		12,8	69,1	90,7	289,7
2КБО 42-116	0,6		37,4	38,0		25,7	25,7						172,7				172,7	236,4	7,9	5,0	8,7	21,6	3,0	1,8	16,7	38,2		59,7			20,7	20,7	80,4	102,0	338,4
2КБО 42-122	0,6		37,4	38,0		29,0	29,0							225,6			225,6	292,6	7,9	5,0	8,7	21,6		1,8	16,7	12,2	34,6	65,3			20,7	20,7	86,0	107,6	400,2
2КБО 42-129	0,6		37,4	38,0		29,0	29,0				88,2			225,6			313,8	380,8	7,9	5,0	8,7	21,6		1,8	16,7	12,2	34,6	65,3			20,7	20,7	86,0	107,6	488,4
2КБО 48-101	0,6		42,7	43,3	10,5	2,2	12,7	64,0									64,0	120,0	7,9	5,0	8,7	21,6		6,7	16,7	31,8		55,2	8,8			8,8	64,0	85,6	205,6
2КБО 48-104	0,6		42,7	43,3		19,0	19,0		81,0								81,0	143,3	7,9	5,0	8,7	21,6		6,7	16,7	31,8		55,2	8,8			8,8	64,0	85,6	228,9
КБО 48-107	0,6		42,7	43,3		19,0	19,0			100,0							100,0	162,3	7,9	5,0	8,7	21,6		6,7	21,6	26,0		54,3	8,8			8,8	63,1	84,7	247,0
КБО 48-110	0,6		42,7	43,3		22,3	22,3				121,0						121,0	186,6	7,9	5,0	8,7	21,6		1,8	29,5	26,0		57,3		12,8		12,8	70,1	91,7	278,3
КБО 48-113	0,6		42,7	43,3		22,3	22,3					156,2					156,2	221,8	7,9	5,0	8,7	21,6		5,7	24,6	26,0		56,3		12,8		12,8	69,1	90,7	312,5
2КБО 48-116	0,6		42,7	43,3		25,7	25,7						195,9				195,9	264,9	7,9	5,0	8,7	21,6	3,0	1,8	16,7	38,2		59,7			20,7	20,7	80,4	102,0	366,9
2КБО 48-122	0,6		42,7	43,3		29,0	29,0							255,9			255,9	328,2	7,9	5,0	8,7	21,6		1,8	16,7	12,2	34,6	65,3			20,7	20,7	86,0	107,6	435,8
2КБО 48-125	0,6		42,7	43,3		29,0	29,0			100,0			195,9				295,9	368,2	7,9	5,0	8,7	21,6	3,0	1,8	16,7	38,2		59,7			20,7	20,7	80,4	102,0	470,2

Нач.отд.	Язловецкий	
Н.контр.	Аксёнова	
Зав.гр.	Брадский	
Вед.инж.	Агеенко	
Исполнил	Бабович	

1.020.1-4.2-3-РС

Ведомость расхода стали кг

Стадия	Лист	Листов
Р	1	21

ГОССТРОЙ СССР
ЛЕНИНГРАДСКИЙ ПРОМСТРОЙПРОЕКТ

Копировал 24168-01 122 Формат

https://zavodjbi.com/

https://zavodjbi.com/

Марка колонны	Изделия арматурные																	Изделия закладные												Общий расход
	Арматура класса																Всего	Арматура класса				Прокат марки							Всего	
	А-I				А-III			Ат-IVС										А-III				ВСт3 пс6-1								
	ГОСТ 5781-82							ГОСТ 10884-81										ГОСТ 5781-82				ГОСТ 19903-74				ГОСТ 8509-86				
	ф6	ф8	ф10	Итого	ф8	ф10	Итого	ф16	ф18	ф20	ф22	ф25	ф28	ф32	ф36	ф40	Итого	ф12	ф14	ф25	Итого	δ6	δ8	δ10	δ12	δ16	Итого	L110×8	L140×9	L180×11	Итого			
2КБО 60-101	0,6	33,0		33,6	10,5	2,2	12,7	79,2									79,2	125,5	7,9	5,0	8,7	21,6		6,7	16,7	31,8		55,2	8,8			8,8	64,0	85,6	211,1
2КБО 60-104	0,6	33,0		33,6		19,0	19,0		100,2								100,2	152,8	7,9	5,0	8,7	21,6		6,7	16,7	31,8		55,2	8,8			8,8	64,0	85,6	238,4
2КБО 60-107	0,6	33,0		33,6		19,0	19,0			123,7							123,7	176,3	7,9	5,0	8,7	21,6		6,7	21,6	26,0		54,3	8,8			8,8	63,1	84,7	261,0
2КБО 60-113	0,6	33,0		33,6		22,3	22,3					193,1					193,1	249,0	7,9	5,0	8,7	21,6		5,7	24,6	26,0		56,3		12,8		12,8	69,1	90,7	339,7
2КБО 60-116	0,6	33,0		33,6		25,7	25,7						242,3				242,3	301,6	7,9	5,0	8,7	21,6	3,0	1,8	16,7	38,2		59,7			20,7	20,7	80,4	102,0	403,6
2КБО 60-122	0,6	33,0		33,6		29,0	29,0							316,5			316,5	379,1	7,9	5,0	8,7	21,6		1,8	16,7	12,2	34,6	65,3			20,7	20,7	86,0	107,6	486,7
2КБО 60-125	0,6	33,0		33,6		29,0	29,0			123,7			242,3				366,0	428,6	7,9	5,0	8,7	21,6	3,0	1,8	16,7	38,2		59,7			20,7	20,7	80,4	102,0	530,6
2КБД 36-101	0,6		32,0	32,6	10,5	2,2	12,7	48,8									48,8	94,1		9,9	9,3	19,2		8,5	18,4	39,2		66,1	8,8			8,8	74,9	94,1	188,2
2КБД 36-104	0,6		32,0	32,6		19,0	19,0		61,8								61,8	113,4		9,9	9,3	19,2		8,5	18,4	39,2		66,1	8,8			8,8	74,9	94,1	207,5
2КБД 36-107	0,6		32,0	32,6		19,0	19,0			38,3							38,3	89,9		9,9	9,3	19,2		8,5	23,2	33,3		65,0	8,8			8,8	73,8	93,0	182,9
2КБД 36-110	0,6		32,0	32,6		22,3	22,3				92,6						92,6	147,5		9,9	9,3	19,2		3,5	31,2	33,3		68,0		12,8		12,8	80,8	100,0	247,5
2КБД 36-113	0,6		32,0	32,6		22,3	22,3					119,5					119,5	174,4		9,9	9,3	19,2		3,5	30,2	33,3		67,0		12,8		12,8	79,8	99,0	273,4
2КБД 42-101	0,6		37,4	38,0	10,5	2,2	12,7	56,6									56,6	107,3		9,9	9,3	19,2		8,5	18,4	39,2		66,1	8,8			8,8	74,9	94,1	201,4
2КБД 42-104	0,6		37,4	38,0		19,0	19,0		71,6								71,6	128,6		9,9	9,3	19,2		8,5	18,4	39,2		66,1	8,8			8,8	74,9	94,1	222,7
2КБД 42-110	0,6		37,4	38,0		22,3	22,3				107,0						107,0	167,3		9,9	9,3	19,2		3,5	31,2	33,3		68,0		12,8		12,8	80,8	100,0	267,3
2КБД 42-113	0,6		37,4	38,0		22,3	22,3					138,0					138,0	198,3		9,9	9,3	19,2		3,5	30,2	33,3		67,0		12,8		12,8	79,8	99,0	297,3
2КБД 48-101	0,6		42,7	43,3	10,5	2,2	12,7	64,0									64,0	120,0		9,9	9,3	19,2		8,5	18,4	39,2		66,1	8,8			8,8	74,9	94,1	214,1
2КБД 48-104	0,6		42,7	43,3		19,0	19,0		81,0								81,0	143,3		9,9	9,3	19,2		8,5	18,4	39,2		66,1	8,8			8,8	74,9	94,1	237,4
2КБД 48-107	0,6		42,7	43,3		19,0	19,0			100,0							100,0	162,3		9,9	9,3	19,2		8,5	23,2	33,3		65,0	8,8			8,8	73,8	93,0	255,3
2КБД 48-110	0,6		42,7	43,3		22,3	22,3				121,0						121,0	186,6		9,9	9,3	19,2		3,5	31,2	33,3		68,0		12,8		12,8	80,8	100,0	286,6
2КБД 48-113	0,6		42,7	43,3		22,3	22,3					156,2					156,2	221,8		9,9	9,3	19,2		3,5	30,2	33,3		67,0		12,8		12,8	79,8	99,0	320,8
2КБД 60-101	0,6	33,0		33,6	10,5	2,2	12,7	79,2									79,2	125,7		9,9	9,3	19,2		8,5	18,4	39,2		66,1	8,8			8,8	74,9	94,1	219,6
2КБД 60-104	0,6	33,0		33,6		19,0	19,0		100,2								100,2	152,8		9,9	9,3	19,2		8,5	18,4	39,2		66,1	8,8			8,8	74,9	94,1	246,9
2КБД 60-107	0,6	33,0		33,6		19,0	19,0			123,7							123,7	176,3		9,9	9,3	19,2		8,5	23,2	33,3		65,0	8,8			8,8	73,8	93,0	269,3
2КБД 60-113	0,6	33,0		33,6		22,3	22,3					193,2					193,2	249,1		9,9	9,3	19,2		3,5	30,2	33,3		67,0		12,8		12,8	79,8	99,0	348,1

Инв № подл | Подпись и дата | Взам. инв. №

https://zavodjbi.com/

https://zavodjbi.com/

Марка колонны	Изделия арматурные																	Изделия закладные											Общий расход
	Арматура класса																Всего	Арматура класса				Прокат марки						Всего	
	А-I				А-III			А-IV С										А-III				ВСт3 пс6-1							
	ГОСТ 5781-82							ГОСТ 10884-81										ГОСТ 5781-82				ГОСТ 19903-74				ГОСТ 8509-86		Итого	
	ф6	ф8	ф10	Итого	ф8	ф10	Итого	ф16	ф18	ф20	ф22	ф25	ф28	ф32	ф36	ф40	Итого	ф12	ф14	ф25	Итого	δ6	δ8	δ10	δ12	δ16	Итого	L110×8	L140×9	L180×11	Итого			
3КБО 36-107	0,6		48,1	48,7		20,0	20,0			111,8							111,8	180,5	11,9	7,4	13,0	32,3		7,6	32,4	38,9		78,9	8,8			8,8	87,7	120,0	300,5
3КБО 36-110	0,6		48,1	48,7		23,4	23,4				135,4						135,4	207,5	11,9	7,4	13,0	32,3		2,6	40,3	38,9		81,8		12,8		12,8	94,6	126,9	334,4
3КБО 36-113	0,6		48,1	48,7		23,4	23,4					174,6					174,6	246,7	11,9	7,4	13,0	32,3		8,5	33,0	38,9		80,4		12,8		12,8	93,2	125,5	372,2
3КБО 36-116	0,6		48,1	48,7		26,8	26,8						219,1				219,1	294,6	11,9	7,4	13,0	32,3	4,4	2,6	25,0	51,1		83,1			20,7	20,7	103,8	136,1	430,7
3КБО 36-122	0,6		48,1	48,7		30,1	30,1							286,2			286,2	365,0	11,9	7,4	13,0	32,3		2,6	25,0	12,2	51,9	91,7			20,7	20,7	112,4	144,7	509,7
3КБО 36-123	0,6		48,1	48,7		30,1	30,1							286,2			286,2	365,0	11,9	7,4	13,0	32,3		2,6	25,0	12,2	51,9	91,7			20,7	20,7	112,4	144,7	509,7
3КБО 36-125	0,6		48,1	48,7		30,1	30,1			111,8			219,1				330,9	409,7	11,9	7,4	13,0	32,3	4,4	2,6	25,0	51,1		83,1			20,7	20,7	103,8	135,1	545,8
3КБО 36-126	0,6		48,1	48,7		30,1	30,1			111,8			219,1				330,9	409,7	11,9	7,4	13,0	32,3	4,4	2,6	25,0	51,1		83,1			20,7	20,7	103,8	136,1	545,8
3КБО 36(48)-107	0,6		53,4	54,0		20,0	20,0			123,7							123,7	197,7	11,9	7,4	13,0	32,3		7,6	32,4	38,9		76,9	8,8			8,8	87,7	120,0	317,7
3КБО 36(48)-110	0,6		53,4	54,0		23,4	23,4				149,7						149,7	227,1	11,9	7,4	13,0	32,3		2,6	40,3	38,9		81,8		12,8		12,8	94,6	126,9	354,0
3КБО 36(48)-113	0,6		53,4	54,0		23,4	23,4					193,1					193,1	270,5	11,9	7,4	13,0	32,3		8,5	33,0	38,9		80,4		12,8		12,8	93,2	125,5	396,0
3КБО 36(48)-116	0,6		53,4	54,0		26,8	26,8						242,3				242,3	323,1	11,9	7,4	13,0	32,3	4,4	2,6	25,0	51,1		83,1			20,7	20,7	103,8	136,1	459,2
3КБО 36(48)-122	0,6		53,4	54,0		30,1	30,1							316,5			316,5	400,6	11,9	7,4	13,0	32,3		2,6	25,0	12,2	51,9	91,7			20,7	20,7	112,4	144,7	545,3
3КБО 36(48)-123	0,6		53,4	54,0		30,1	30,1							316,5			316,5	400,6	11,9	7,4	13,0	32,3		2,6	25,0	12,2	51,9	91,7			20,7	20,7	112,4	144,7	545,3
3КБО 36(48)-125	0,6		53,4	54,0		30,1	30,1			123,7			242,3				366,0	450,1	11,9	7,4	13,0	32,3	4,4	2,6	25,0	51,1		83,1			20,7	20,7	103,8	136,1	586,2
3КБО 36(48)-126	0,6		53,4	54,0		30,1	30,1			123,7			242,3				366,0	450,1	11,9	7,4	13,0	32,3	4,4	2,6	25,0	51,1		83,1			20,7	20,7	103,8	136,1	586,2
3КБД 36-101	0,6		48,1	48,7	10,5	3,2	13,7	71,6									71,6	134,0		14,9	14,0	28,9		10,3	27,5	58,7		96,5	8,8			8,8	105,3	134,2	268,2
3КБД 36-107	0,6		48,1	48,7		20,0	20,0			111,8							111,8	180,5		14,9	14,0	28,9		10,3	34,9	50,0		95,2	8,8			8,8	104,0	132,9	313,4
3КБД 36-111	0,6		48,1	48,7		23,4	23,4				135,4						135,4	207,5		14,9	14,0	28,9		5,3	42,8	50,0		98,1		12,8		12,8	112,9	139,8	343,3
3КБД 36-114	0,6		48,1	48,7		23,4	23,4					174,6					174,6	246,7		14,9	14,0	28,9		5,3	41,3	50,0		96,6		12,8		12,8	109,4	138,3	385,0
3КБД 36-117	0,6		48,1	48,7		26,8	26,8						219,1				219,1	294,6		14,9	14,0	28,9	4,4	5,3	27,5	62,2		99,4			20,7	20,7	120,1	149,0	443,6
3КБД 36-123	0,6		48,1	48,7		30,1	30,1							286,2			286,2	365,0		14,9	14,0	28,9		5,3	27,5	12,2	66,6	111,6			20,7	20,7	132,3	161,2	526,2
3КБД 36(48)-101	0,6		53,4	54,0	10,5	3,2	13,7	79,2									79,2	146,9		14,9	14,0	28,9		10,3	27,5	58,7		96,5	8,8			8,8	105,3	134,2	281,1
3КБД 36(48)-104	0,6		53,4	54,0		20,0	20,0		100,2								100,2	174,2		14,9	14,0	28,9		10,3	27,5	57,8		96,5	8,8			8,8	105,3	134,2	308,4
3КБД 36(48)-111	0,6		53,4	54,0		23,4	23,4				149,7						149,7	227,1		14,9	14,0	28,9		5,3	42,8	50,0		98,1		12,8		12,8	110,9	139,8	366,9
3КБД 36(48)-114	0,6		53,4	54,0		23,4	23,4					193,1					193,1	270,5		14,9	14,0	28,9		5,3	41,3	50,0		96,6		12,8		12,8	109,4	138,3	408,8

https://zavodjbi.com/

https://zavodjbi.com/

Марка колонны	Изделия арматурные																	Изделия закладные														Общий расход стали, кг
	Арматура класса																Всего	Арматура класса				Прокат марки										Всего	
	А-I				А-III			Ат-IVС										А-III				ВСт3 пс6-1											
	ГОСТ 5781-82							ГОСТ 10884-81										ГОСТ 5781-82				ГОСТ 19903-74					ГОСТ 8509-86			Итого		
	ф6	ф8	ф10	Итого	ф8	ф10	Итого	ф16	ф18	ф20	ф22	ф25	ф28	ф32	ф36	ф40	Итого	ф12	ф14	ф25	Итого	δ6	δ8	δ10	δ12	δ15	Итого	L140×8	L140×9	L180×11	Итого		
3КБД 36(48)-117	0,6		53,4	54,0		26,8	26,8						242,3				242,3	323,1		14,9	14,0	28,9	4,4	5,3	27,5	62,2		99,4			20,7	20,7	120,1	149,0	472,1
2КНО 42-107	1,1		38,3	39,4		32,4	32,4			95,2							95,2	167,0	7,9	5,0	8,7	21,6		1,8	21,6	26,0		49,4					49,4	71,0	238,6
2КНО 42-113	1,1		38,3	39,4		39,1	39,1					148,7					148,7	227,7	7,9	5,0	8,7	21,6		5,7	16,7	26,0		48,4					48,4	70,0	297,7
2КНО 42-114	1,1		38,3	39,4		39,1	39,1					148,7					148,7	227,2	7,9	5,0	8,7	21,6		5,7	16,7	26,0		48,4					48,4	70,0	297,2
2КНО 42-116	1,1		38,3	39,4		45,8	45,8						186,5				186,5	271,7	7,9	5,0	8,7	21,6	3,0	1,8	16,7	26,0		47,5					47,5	69,1	348,2
2КНО 42-117	1,1		38,3	39,4		45,8	45,8						186,5				186,5	271,7	7,9	5,0	8,7	21,6	3,0	1,8	16,7	26,0		47,5					47,5	69,1	348,2
2КНО 42-118	1,1		38,3	39,4		45,8	45,8						186,5				186,5	271,7	7,9	5,0	8,7	21,6	3,0	1,8	16,7	26,0		47,5					47,5	69,1	348,2
2КНО 42-122	1,1		38,3	39,4		52,6	52,6							243,7			243,7	335,7	7,9	5,0	8,7	21,6		1,8	16,7		34,6	53,1					53,1	74,7	413,2
2КНО 42-123	1,1		38,3	39,4		52,6	52,6							243,7			243,7	335,7	7,9	5,0	8,7	21,6		1,8	16,7		34,6	53,1					53,1	74,7	413,2
2КНО 42-124	1,1		38,3	39,4		52,6	52,6							243,7			243,7	335,7	7,9	5,0	8,7	21,6		1,8	16,7		34,6	53,1					53,1	74,7	413,2
2КНО 42-125	1,1		38,3	39,4		52,6	52,6			94,8			186,5				281,3	373,3	7,9	5,0	8,7	21,6	3,0	1,8	16,7	26,0		47,5					47,5	69,1	444,4
2КНО 42-126	1,1		38,3	39,4		52,6	52,6			94,8			186,5				281,3	373,3	7,9	5,0	8,7	21,6	3,0	1,8	16,7	26,0		47,5					47,5	69,1	444,4
2КНО 42-129	1,1		38,3	39,4		52,6	52,6			94,8				243,7			338,5	430,5	7,9	5,0	8,7	21,6		1,8	16,7	34,6		53,1					53,1	74,7	505,2
2КНО 42-131	1,1		38,3	39,4		52,6	52,6			94,8				243,7			338,5	430,5	7,9	5,0	8,7	21,6		1,8	16,7	34,6		53,1					53,1	74,7	505,2
2КНО 42-134	1,1		38,3	39,4		52,6	52,6						185,1	243,7			429,4	521,4	7,9	5,0	8,7	21,6		1,8	16,7	34,6		53,1					53,1	74,7	596,1
2КНО 48-101	1,1		43,6	44,7	18,8	2,2	21,0	68,5									68,5	134,2	7,9	5,0	8,7	21,6		1,8	16,7	31,8		50,3					50,3	71,9	206,1
2КНО 48-104	1,1		43,6	44,7		32,4	32,4		86,8								86,8	163,9	7,9	5,0	8,7	21,6		1,8	16,7	31,8		50,3					50,3	71,9	235,8
2КНО 48-107	1,1		43,6	44,7		32,4	32,4			107,1							107,1	184,2	7,9	5,0	8,7	21,6		1,8	21,6	26,0		49,4					49,4	71,0	255,2
2КНО 48-110	1,1		43,6	44,7		39,1	39,1				129,6						129,6	213,4	7,9	5,0	8,7	21,6		1,8	21,6	26,0		49,4					49,4	71,0	284,4
2КНО 48-111	1,1		43,6	44,7		39,1	39,1				129,6						129,6	213,4	7,9	5,0	8,7	21,6		1,8	21,6	26,0		49,4					49,4	71,0	284,4
2КНО 48-113	1,1		43,6	44,7		39,1	39,1					167,2					167,2	251,0	7,9	5,0	8,7	21,6		5,7	16,7	26,0		48,4					48,4	70,0	321,0
2КНО 48-114	1,1		43,6	44,7		39,1	39,1					167,2					167,2	251,0	7,9	5,0	8,7	21,6		5,7	16,7	26,0		48,4					48,4	70,0	321,0
2КНО 48-116	1,1		43,6	44,7		45,8	45,8						209,7				209,7	300,2	7,9	5,0	8,7	21,6	3,0	1,8	16,7	26,0		47,5					47,5	69,1	369,3
2КНО 48-117	1,1		43,6	44,7		45,8	45,8						209,7				209,7	300,2	7,9	5,0	8,7	21,6	3,0	1,8	16,7	26,0		47,5					47,5	69,1	369,3
2КНО 48-118	1,1		43,6	44,7		45,8	45,8						209,7				209,7	300,2	7,9	5,0	8,7	21,6	3,0	1,8	16,7	26,0		47,5					47,5	69,1	369,3
2КНО 48-122	1,1		43,6	44,7		52,6	52,6							274,0			274,0	371,3	7,9	5,0	8,7	21,6		1,8	16,7		34,6	53,1					53,1	74,7	446,1

Взам. инв. №

Подпись и дата

Инв. № подл.

1.020.1-4.2-3-РС

Лист 4

Копировал 24168-01 125 Формат

https://zavodjbi.com/

https://zavodjbi.com/

Марка колонны	Изделия арматурные																	Изделия закладные													Общий расход
	Арматура класса																Всего	Арматура класса	Прокат марки											Всего	
	А-I				А-III			Ат-IVС										А-III	ВСт3 пс6-1												
	ГОСТ 5781 - 82							ГОСТ 10884 - 81										ГОСТ 5781-82	ГОСТ 19903 - 74					ГОСТ 8509 - 86				Итого			
	ф6	ф8	ф10	Итого	ф8	ф10	Итого	ф16	ф18	ф20	ф22	ф25	ф28	ф32	ф36	ф40	Итого	ф12	ф14	ф25	Итого	δ6	δ8	δ10	δ12	δ16	Итого	L 110×8	L 140×9	L 180×11	Итого			
2КНО 48-123	1,1		43,6	44,7		52,6	52,6							274,0			274,0	371,3	7,9	5,0	8,7	21,6		1,8	16,7		34,6	53,1					53,1	74,7	446,0
2КНО 48-124	1,1		43,6	44,7		52,6	52,6							274,0			274,0	371,3	7,9	5,0	8,7	21,6		1,8	16,7		34,6	53,1					53,1	74,7	446,0
2КНО 48-125	1,1		43,6	44,7		52,6	52,6			106,6			209,7				316,3	413,6	7,9	5,0	8,7	21,6	3,0	1,8	16,7	26,0		47,5					47,5	69,1	482,7
2КНО 48-126	1,1		43,6	44,7		52,6	52,6			106,6			209,7				316,3	413,6	7,9	5,0	8,7	21,6	3,0	1,8	16,7	26,0		47,5					47,5	69,1	482,7
2КНО 48-127	1,1		43,6	44,7		52,6	52,6			106,6			209,7				316,3	413,6	7,9	5,0	8,7	21,6	3,0	1,8	16,7	26,0		47,5					47,5	69,1	482,7
2КНО 48-129	1,1		43,6	44,7		52,6	52,6			106,6				274,0			380,6	477,9	7,9	5,0	8,7	21,6		1,8	16,7		34,6	53,1					53,1	74,7	552,6
2КНО 48-131	1,1		43,6	44,7		52,6	52,6			106,6				274,0			380,6	477,9	7,9	5,0	8,7	21,6		1,8	16,7		34,6	53,1					53,1	74,7	552,6
2КНО 48(60)-101	1,1		49,0	50,1	18,8	2,2	21,0	76,1									76,1	147,2	7,9	5,0	8,7	21,6		1,8	16,7	31,8		50,3					50,3	71,9	219,1
2КНО 48(60)-104	1,1		49,0	50,1		32,4	32,4		96,4								96,4	178,9	7,9	5,0	8,7	21,6		1,8	16,7	31,8		50,3					50,3	71,9	250,8
2КНО 48(60)-107	1,1		49,0	50,1		32,4	32,4			118,9							118,9	201,4	7,9	5,0	8,7	21,6		1,8	21,6	26,0		49,4					49,4	71,0	272,4
2КНО 48(60)-113	1,1		49,0	50,1		39,1	39,1					185,6					185,6	274,8	7,9	5,0	8,7	21,6		5,7	16,7	26,0		48,4					48,4	70,0	344,8
2КНО 48(60)-114	1,1		49,0	50,1		39,1	39,1					185,6					185,6	274,8	7,9	5,0	8,7	21,6		5,7	16,7	26,0		48,4					48,4	70,0	344,8
2КНО 48(60)-116	1,1		49,0	50,1		45,8	45,8						232,9				232,9	328,8	7,9	5,0	8,7	21,6	3,0	1,8	16,7	26,0		47,5					47,5	69,1	397,9
2КНО 48(60)-117	1,1		49,0	50,1		45,8	45,8						232,9				232,9	328,8	7,9	5,0	8,7	21,6	3,0	1,8	16,7	26,0		47,5					47,5	69,1	397,9
2КНО 48(60)-122	1,1		49,0	50,1		52,6	52,6							304,3			304,3	407,0	7,9	5,0	8,7	21,6		1,8	16,7		34,6	53,1					53,1	74,7	481,7
2КНО 48(60)-123	1,1		49,0	50,1		52,6	52,6							304,3			304,3	407,0	7,9	5,0	8,7	21,6		1,8	16,7		34,6	53,1					53,1	74,7	481,7
2КНО 48(60)-124	1,1		49,0	50,1		52,6	52,6							304,3			304,3	407,0	7,9	5,0	8,7	21,6		1,8	16,7		34,6	53,1					53,1	74,7	481,7
2КНО 48(60)-130	1,1		49,0	50,1		52,6	52,6			118,5				304,3			422,8	525,5	7,9	5,0	8,7	21,6		1,8	16,7		34,6	53,1					53,1	74,7	600,2
2КНО 48(60)-131	1,1		49,0	50,1		52,6	52,6			118,5				304,3			422,8	525,5	7,9	5,0	8,7	21,6		1,8	16,7		34,6	53,1					53,1	74,7	600,2
2КНО 48(60)-132	1,1		49,0	50,1		52,6	52,6			118,5				304,3			422,8	525,5	7,9	5,0	8,7	21,6		1,8	16,7		34,6	53,1					53,1	74,7	600,2
2КНО 48(60)-135	1,1		49,0	50,1		52,6	52,6						232,0	232,9			464,9	567,6	7,9	5,0	8,7	21,6		1,8	16,7		34,6	53,1					53,1	74,7	642,3
2КНО 60-101	1,1	33,6		34,7	18,8	2,2	21,0	83,7									83,7	139,4	7,9	5,0	8,7	21,6		1,8	16,7	31,8		50,3					50,3	71,9	211,3
2КНО 60-104	1,1	33,6		34,7		32,4	32,4		105,9								105,9	173,0	7,9	5,0	8,7	21,6		1,8	16,7	31,8		50,3					50,3	71,9	244,9
2КНО 60-107	1,1	33,6		34,7		32,4	32,4			130,8							130,8	197,9	7,9	5,0	8,7	21,6		1,8	21,6	26,0		49,4					49,4	71,0	268,9
2КНО 60-110	1,1	33,6		34,7		39,1	39,1				158,2						158,2	232,0	7,9	5,0	8,7	21,6		1,8	21,6	26,0		49,4					49,4	71,0	303,0
2КНО 60-113	1,1	33,6		34,7		39,1	39,1					204,1					204,1	277,9	7,9	5,0	8,7	21,6		5,7	16,7	26,0		48,4					48,4	70,0	347,9

https://zavodjbi.com/

Марка колонны	Изделия арматурные																	Изделия закладные																	Общий расход
	Арматура класса																Всего	Арматура класса	Прокат марки															Всего		
	А-I				А-III			Ат-IVС										А-III	ВСт3 пс6-1																		
	ГОСТ 5781-82							ГОСТ 10884-81										ГОСТ 5781-82	ГОСТ 19903-74						ГОСТ 8509-86									Итого		
	ф6	ф8	ф10	Итого	ф8	ф10	Итого	ф16	ф18	ф20	ф22	ф25	ф28	ф32	ф36	ф40	Итого	ф12	ф14	ф25	Итого	δ6	δ8	δ10	δ12	δ16	Итого	L110×8	L140×9	L180×11	Итого				
2КНО 60-114	1,1	33,6		34,7		39,1	39,1					204,1					204,1	277,9	7,9	5,0	8,7	21,6		5,7	16,7	26,0		48,4					48,4	70,0	347,9
2КНО 60-116	1,1	33,6		34,7		45,8	45,8						256,1				256,1	336,6	7,9	5,0	8,7	21,6	3,0	1,8	16,7	26,0		47,5					47,5	69,1	405,7
2КНО 60-117	1,1	33,6		34,7		45,8	45,8						256,1				256,1	336,6	7,9	5,0	8,7	21,6	3,0	1,8	16,7	26,0		47,5					47,5	69,1	405,7
2КНО 60-118	1,1	33,6		34,7		45,8	45,8						256,1				256,1	336,6	7,9	5,0	8,7	21,6	3,0	1,8	16,7	26,0		47,5					47,5	69,1	405,7
2КНО 60-122	1,1	33,6		34,7		52,6	52,6							334,6			334,6	421,9	7,9	5,0	8,7	21,6		1,8	16,7		34,6	53,1					53,1	74,7	496,6
2КНО 60-123	1,1	33,6		34,7		52,6	52,6							334,6			334,6	421,9	7,9	5,0	8,7	21,6		1,8	16,7		34,6	53,1					53,1	74,7	496,6
2КНО 60-124	1,1	33,6		34,7		52,6	52,6							334,6			334,6	421,9	7,9	5,0	8,7	21,6		1,8	16,7		34,6	53,1					53,1	74,7	496,6
2КНО 60-127	1,1	33,6		34,7		52,6	52,6			129,2			256,1				385,3	472,6	7,9	5,0	8,7	21,6	3,0	1,8	16,7	26,0		47,5					47,5	69,1	541,7
2КНО 60-130	1,1	33,6		34,7		52,6	52,6			130,3				334,6			464,9	552,2	7,9	5,0	8,7	21,6		1,8	16,7		34,6	53,1					53,1	74,7	626,9
2КНО 60-131	1,1	33,6		34,7		52,6	52,6			130,3				334,6			464,9	552,2	7,9	5,0	8,7	21,6		1,8	16,7		34,6	53,1					53,1	74,7	626,9
2КНО 60-136	1,1	33,6		34,7		52,6	52,6						255,2	334,6			589,8	677,1	7,9	5,0	8,7	21,6		1,8	16,7		34,6	53,1					53,1	74,7	751,8
2КНО 60(72)-101	1,1	36,8		37,9	18,8	2,2	21,0	31,2									91,2	150,1	7,9	5,0	8,7	21,6		1,8	16,7	31,8		50,3					50,3	71,9	222,0
2КНО 60(72)-104	1,1	36,8		37,9		32,4	32,4		115,5								115,5	185,8	7,9	5,0	8,7	21,6		1,8	16,7	31,8		50,3					50,3	71,9	257,7
2КНО 60(72)-107	1,1	36,8		37,9		32,4	32,4			142,6							142,6	212,9	7,9	5,0	8,7	21,6		1,8	21,6	26,0		49,4					49,4	71,0	283,9
2КНО 60(72)-110	1,1	36,8		37,9		39,1	39,1				132,5						132,5	249,5	7,9	5,0	8,7	21,6		1,8	21,6	26,0		49,4					49,4	71,0	320,5
2КНО 60(72)-113	1,1	36,8		37,9		39,1	39,1					222,6					222,6	299,6	7,9	5,0	8,7	21,6		5,7	16,7	26,0		48,4					48,4	70,0	369,6
2КНО 60(72)-114	1,1	36,8		37,9		39,1	39,1					222,6					222,6	299,6	7,9	5,0	8,7	21,6		5,7	16,7	26,0		48,4					48,4	70,0	369,6
2КНО 60(72)-116	1,1	36,8		37,9		45,8	45,8						279,3				279,3	363,0	7,9	5,0	8,7	21,6	3,0	1,8	16,7	26,0		47,5					47,5	69,1	432,1
2КНО 60(72)-117	1,1	36,8		37,9		45,8	45,8						279,3				279,3	363,0	7,9	5,0	8,7	21,6	3,0	1,8	16,7	26,0		47,5					47,5	69,1	432,1
2КНО 60(72)-118	1,1	36,8		37,9		45,8	45,8						279,3				279,3	363,0	7,9	5,0	8,7	21,6	3,0	1,8	16,7	26,0		47,5					47,5	69,1	432,1
2КНО 60(72)-122	1,1	36,8		37,9		52,6	52,6							364,8			364,8	455,3	7,9	5,0	8,7	21,6		1,8	16,7		34,6	53,1					53,1	74,7	530,0
2КНО 60(72)-123	1,1	36,8		37,9		52,6	52,6							364,8			364,8	455,3	7,9	5,0	8,7	21,6		1,8	16,7		34,6	53,1					53,1	74,7	530,0
2КНО 60(72)-124	1,1	36,8		37,9		52,6	52,6							364,8			364,8	455,3	7,9	5,0	8,7	21,6		1,8	16,7		34,6	53,1					53,1	74,7	530,0
2КНО 60(72)-130	1,1	36,8		37,9		52,6	52,6			142,2				364,8			507,0	597,5	7,9	5,0	8,7	21,6		1,8	16,7		34,6	53,1					53,1	74,7	672,2
2КНО 60(72)-131	1,1	36,8		37,9		52,6	52,6			142,2				364,8			507,0	597,5	7,9	5,0	8,7	21,6		1,8	16,7		34,6	53,1					53,1	74,7	672,2

Инв. № подл. | Подпись и дата | Взам. инв. №

https://zavodjbi.com/

https://zavodjbi.com/

Марка колонны	Изделия арматурные																Всего	Изделия закладные											Всего	Общий расход
	Арматура класса																	Арматура класса	Прокат марки											
	А-I				А-III			Ат-IVС										А-III	Ст3 пс6-1											
	ГОСТ 5781-82							ГОСТ 10884-81										ГОСТ 5781-82	ГОСТ 19903-74					ГОСТ 8509-86				Итого		
	ф6	ф8	ф10	Итого	ф8	ф10	Итого	ф16	ф18	ф20	ф22	ф25	ф28	ф32	ф36	ф40	Итого	ф12	ф14	ф25	Итого	δ6	δ8	δ10	δ12	δ16	Итого	L110×8	L140×9	L180×11	Итого			
2КНД 60(72)-135	1,1	36,8		37,9		52,6	52,6						278,4	364,8			643,2	733,7	7,9	5,0	8,7	21,6		1,8	16,7		34,6	53,1					53,1	74,7	808,4
2КНД 60(72)-136	1,1	36,8		37,9		52,6	52,6						278,4	364,8			643,2	733,7	7,9	5,0	8,7	21,6		1,8	16,7		34,6	53,1					53,1	74,7	808,4
2КНД 42 -101	1,1		38,3	39,4	18,8	2,2	21,0	61,0									61,0	121,4		9,9	9,3	19,2		3,5	18,4	39,2		61,1					61,1	80,3	201,7
2КНД 42 -107	1,1		38,3	39,4		32,4	32,4			95,2							95,2	167,0		9,9	9,3	19,2		3,5	23,2	33,3		60,0					60,0	79,2	246,2
2КНД 42 -110	1,1		38,3	39,4		39,1	39,1				115,2						115,2	193,7		9,9	9,3	19,2		3,5	23,2	33,3		60,0					60,0	79,2	272,9
2КНД 42 -111	1,1		38,3	39,4		39,1	39,1				115,2						115,2	193,7		9,9	9,3	19,2		3,5	23,2	33,3		60,0					60,0	79,2	272,9
2КНД 42 -114	1,1		38,3	39,4		39,1	39,1					148,7					148,7	227,2		9,9	9,3	19,2		3,5	22,3	33,3		59,1					59,1	78,3	305,5
2КНД 42 -116	1,1		38,3	39,4		45,8	45,8						186,5				186,5	271,7		9,9	9,3	19,2	3,0	3,5	18,4	33,3		58,2					58,2	77,4	349,1
2КНД 42 -117	1,1		38,3	39,4		45,8	45,8						186,5				186,5	271,7		9,9	9,3	19,2	3,0	3,5	18,4	33,3		58,2					58,2	77,4	349,1
2КНД 42 -122	1,1		38,3	39,4		52,6	52,6							243,7			243,7	335,7		9,9	9,3	19,2		3,5	18,4		44,4	66,3					66,3	85,5	421,2
2КНД 42 -123	1,1		38,3	39,4		52,6	52,6							243,7			243,7	335,7		9,9	9,3	19,2		3,5	18,4		44,4	66,3					66,3	85,5	421,2
2КНД 42 -125	1,1		38,3	39,4		52,6	52,6			94,8			186,5				281,3	373,3		9,9	9,3	19,2	3,0	3,5	18,4	33,3		58,2					58,2	77,4	450,7
2КНД 42 -126	1,1		38,3	39,4		52,6	52,6			94,8			186,5				281,3	373,3		9,9	9,3	19,2	3,0	3,5	18,4	33,3		58,2					58,2	77,4	450,7
2КНД 42 -127	1,1		38,3	39,4		52,6	52,6			94,8			186,5				281,3	373,3		9,9	9,3	19,2	3,0	3,5	18,4	33,3		58,2					58,2	77,4	450,7
2КНД 42 -130	1,1		38,3	39,4		52,6	52,6			94,8				243,7			338,5	430,5		9,9	9,3	19,2		3,5	18,4		44,4	66,3					66,3	85,5	516,0
2КНД 42 -134	1,1		38,3	39,4		52,6	52,6						185,7	243,7			429,4	521,4		9,9	9,3	19,2		3,5	18,4		44,4	66,3					66,3	85,5	606,9
2КНД 42 -135	1,1		38,3	39,4		52,6	52,6						185,7	243,7			429,4	521,4		9,9	9,3	19,2		3,5	18,4		44,4	66,3					66,3	85,5	606,9
2КНД 48 -101	1,1		43,6	44,7	18,8	2,2	21,0	68,5									68,5	134,2		9,9	9,3	19,2		3,5	18,4	39,2		61,1					61,1	80,3	214,5
2КНД 48 -107	1,1		43,6	44,7		32,4	32,4			107,1							107,1	184,2		9,9	9,3	19,2		3,5	23,2	33,3		60,0					60,0	79,2	263,4
2КНД 48 -110	1,1		43,6	44,7		39,1	39,1				129,6						129,6	213,4		9,9	9,3	19,2		3,5	23,2	33,3		60,0					60,0	79,2	292,6
2КНД 48 -111	1,1		43,6	44,7		39,1	39,1				129,6						129,6	213,4		9,9	9,3	19,2		3,5	23,2	33,3		60,0					60,0	79,2	292,6
2КНД 48 -114	1,1		43,6	44,7		39,1	39,1					167,2					167,2	251,0		9,9	9,3	19,2		3,5	22,3	33,3		59,1					59,1	78,3	329,3
2КНД 48 -115	1,1		43,6	44,7		39,1	39,1					167,2					167,2	251,0		9,9	9,3	19,2		3,5	22,3	33,3		59,1					59,1	78,3	329,3
2КНД 48 -116	1,1		43,6	44,7		45,8	45,8						209,7				209,7	300,2		9,9	9,3	19,2	3,0	3,5	18,4	33,3		58,2					58,2	77,4	377,6
2КНД 48 -117	1,1		43,6	44,7		45,8	45,8						209,7				209,7	300,2		9,9	9,3	19,2	3,0	3,5	18,4	33,3		58,2					58,2	77,4	377,6
2КНД 48 -118	1,1		43,6	44,7		45,8	45,8						209,7				209,7	300,2		9,9	9,3	19,2	3,0	3,5	18,4	33,3		58,2					58,2	77,4	377,6

https://zavodjbi.com/

Марка колонны	Изделия арматурные																	Изделия закладные														Общий расход
	Арматура класса																Всего	Арматура класса	Прокат марки												Всего	
	А-I				А-III			Ат-IVС										А-III	В Ст 3 пс6-1													
	ГОСТ 5781-82							ГОСТ 10884-81										ГОСТ 5781-82	ГОСТ 19903-74					ГОСТ 8509-86				Итого				
	ф6	ф8	ф10	Итого	ф8	ф10	Итого	ф16	ф18	ф20	ф22	ф25	ф28	ф32	ф36	ф40	Итого		ф12	ф14	ф25	Итого	δ6	δ8	δ10	δ12	δ15	Итого	L140×8	L140×9	L180×11	Итого			
2КНД48-122	1,1		43,6	44,7		52,6	52,6							274,0			274,0	371,3		9,9	9,3	19,2		3,5	18,4		44,4	66,3					66,3	85,5	456,8
2КНД48-123	1,1		43,6	44,7		52,6	52,6							274,0			274,0	371,3		9,9	9,3	19,2		3,5	18,4		44,4	66,3					66,3	85,5	456,8
2КНД48-126	1,1		43,6	44,7		52,6	52,6			106,6			209,7				316,3	413,6		9,9	9,3	19,2	3,0	3,5	18,4	33,3		58,2					58,2	77,4	491,0
2КНД48-127	1,1		43,6	44,7		52,6	52,6			106,6			209,7				316,3	413,6		9,9	9,3	19,2	3,0	3,5	18,4	33,3		58,2					58,2	77,4	491,0
2КНД48-128	1,1		43,6	44,7		52,6	52,6			106,6			209,7				316,3	413,6		9,9	9,3	19,2	3,0	3,5	18,4	33,3		58,2					58,2	77,4	491,0
2КНД48-130	1,1		43,6	44,7		52,6	52,6			106,6			274,0				380,6	477,9		9,9	9,3	19,2		3,5	18,4		44,4	66,3					66,3	85,5	563,4
2КНД48-134	1,1		43,6	44,7		52,6	52,6						208,8	274,0			482,8	580,1		9,9	9,3	19,2		3,5	18,4		44,4	66,3					66,3	85,5	665,6
2КНД48-139	1,1		43,6	44,7		52,6	52,6							546,8			546,8	644,1		9,9	9,3	19,2		3,5	18,4		44,4	66,3					66,3	85,5	729,6
2КНД48(60)-101	1,1		49,0	50,1	18,8	2,2	21,0	76,1									76,1	147,2		9,9	9,3	19,2		3,5	18,4	39,2		61,1					61,1	80,3	227,5
2КНД48(60)-107	1,1		49,0	50,1		32,4	32,4			118,9							118,9	201,4		9,9	9,3	19,2		3,5	23,2	33,3		60,0					60,0	79,2	280,6
2КНД48(60)-108	1,1		49,0	50,1		32,4	32,4			118,9							118,9	201,4		9,9	9,3	19,2		3,5	23,2	33,3		60,0					60,0	79,2	280,6
2КНД48(60)-110	1,1		49,0	50,1		39,2	39,2				143,9						143,9	233,2		9,9	9,3	19,2		3,5	23,2	33,3		60,0					60,0	79,2	312,4
2КНД48(60)-113	1,1		49,0	50,1		39,2	39,2					185,6					185,6	274,9		9,9	9,3	19,2		3,44	18,36	33,3		59,1					59,1	78,3	353,2
2КНД48(60)-114	1,1		49,0	50,1		39,2	39,2					185,6					185,6	274,9		9,9	9,3	19,2		3,44	18,36	33,3		59,1					59,1	78,3	353,2
2КНД48(60)-115	1,1		49,0	50,1		39,2	39,2					185,6					185,6	274,9		9,9	9,3	19,2		3,44	18,36	33,3		59,1					59,1	78,3	353,2
2КНД48(60)-116	1,1		49,0	50,1		45,8	45,8						232,9				232,9	328,8		9,9	9,3	19,2	3,0	3,5	18,4	33,3		58,2					58,2	77,4	406,2
2КНД48(60)-117	1,1		49,0	50,1		45,8	45,8						232,9				232,9	328,8		9,9	9,3	19,2	3,0	3,5	18,4	33,3		58,2					58,2	77,4	406,2
2КНД48(60)-118	1,1		49,0	50,1		45,8	45,8						232,9				232,9	328,8		9,9	9,3	19,2	3,0	3,5	18,4	33,3		58,2					58,2	77,4	406,2
2КНД48(60)-122	1,1		49,0	50,1		52,6	52,6							304,3			304,3	407,0		9,9	9,3	19,2		3,5	18,4		44,4	66,3					66,3	85,5	492,5
2КНД48(60)-123	1,1		49,0	50,1		52,6	52,6							304,3			304,3	407,0		9,9	9,3	19,2		3,5	18,4		44,4	66,3					66,3	85,5	492,5
2КНД48(60)-124	1,1		49,0	50,1		52,6	52,6							304,3			304,3	407,0		9,9	9,3	19,2		3,5	18,4		44,4	66,3					66,3	85,5	492,5
2КНД48(60)-127	1,1		49,0	50,1		52,6	52,6			118,5			232,9				351,4	454,1		9,9	9,3	19,2	3,0	3,5	18,4	33,3		58,2					58,2	77,4	531,5
2КНД48(60)-131	1,1		49,0	50,1		52,6	52,6			118,5				304,3			422,8	525,5		9,9	9,3	19,2		3,5	18,4		44,4	66,3					66,3	85,5	611,0
2КНД48(60)-135	1,1		49,0	50,1		52,6	52,6						232,0	304,3			536,3	639,0		9,9	9,3	19,2		3,5	18,4		44,4	66,3					66,3	85,5	724,5
2КНД48(60)-136	1,1		49,0	50,1		52,6	52,6						232,0	304,3			536,3	639,0		9,9	9,3	19,2		3,5	18,4		44,4	66,3					66,3	85,5	724,5
2КНД48(60)-138	1,1		49,0	50,1		52,6	52,6							607,4			607,4	710,1		9,9	9,3	19,2		3,5	18,4		44,4	66,3					66,3	85,5	795,6
2КНД48(60)-139	1,1		49,0	50,1		52,6	52,6							607,4			607,4	710,1		9,9	9,3	19,2		3,5	18,4		44,4	66,3					66,3	85,5	795,6

Инв.№ подл. | Подпись и дата | Взам.инв.№

1.020.1-4.2-3-РС

Лист 8

Копировал

24168-01 129 Формат

https://zavodjbi.com/

https://zavodjbi.com/

Марка колонны	Изделия арматурные																Изделия закладные													Общий расход
	Арматура класса															Всего	Арматура класса	Прокат марки											Всего	
	А-I				А-III			А-IV С									А-III	В Ст 3 пс6-1												
	ГОСТ 5781-82							ГОСТ 10884-81									ГОСТ 5781-82	ГОСТ 19903-74					ГОСТ 8509-86				Итого			
	ф6	ф8	ф10	Итого	ф8	ф10	Итого	ф16	ф18	ф20	ф22	ф25	ф28	ф32	ф36	ф40	Итого	ф12	ф14	ф25	Итого	δ6	δ8	δ10	δ12	δ16	Итого	L110×8	L140×9	L180×11	Итого			
2КНД 60-101	1,1	33,6		34,7	18,8	2,2	21,0	83,7									83,7	139,4		9,9	9,3	19,2		3,5	18,4	39,2		61,1					61,1	80,3	219,7
2КНД 60-104	1,1	33,6		34,7		32,4	32,4		105,9								105,9	173,0		9,9	9,3	19,2		3,5	18,4	39,2		61,1					61,1	80,3	253,3
2КНД 60-110	1,1	33,6		34,7		39,1	39,1				158,2						158,2	232,0		9,9	9,3	19,2		3,5	23,2	33,3		60,0					60,0	79,2	311,2
2КНД 60-111	1,1	33,6		34,7		39,1	39,1				158,2						158,2	232,0		9,9	9,3	19,2		3,5	23,2	33,3		60,0					60,0	79,2	311,2
2КНД 60-113	1,1	33,6		34,7		39,1	39,1					204,1					204,1	277,8		9,9	9,3	19,2		3,5	22,3	33,3		59,1					59,1	78,3	356,2
2КНД 60-114	1,1	33,6		34,7		39,1	39,1					204,1					204,1	277,9		9,9	9,3	19,2		3,5	22,3	33,3		59,1					59,1	78,3	356,2
2КНД 60-115	1,1	33,6		34,7		39,1	39,1					204,1					204,1	277,9		9,9	9,3	19,2		3,5	22,3	33,3		59,1					59,1	78,3	356,2
2КНД 60-116	1,1	33,6		34,7		45,8	45,8						256,1				256,1	336,6		9,9	9,3	19,2	3,0	3,5	18,4	33,3		58,2					58,2	77,4	414,0
2КНД 60-117	1,1	33,6		34,7		45,8	45,8						256,1				256,1	336,6		9,9	9,3	19,2	3,0	3,5	18,4	33,3		58,2					58,2	77,4	414,0
2КНД 60-118	1,1	33,6		34,7		45,8	45,8						256,1				256,1	336,6		9,9	9,3	19,2	3,0	3,5	18,4	33,3		58,2					58,2	77,4	414,0
2КНД 60-122	1,1	33,6		34,7		52,6	52,6							334,6			334,6	421,9		9,9	9,3	19,2		3,5	18,4		44,4	66,3					66,3	85,5	507,4
2КНД 60-123	1,1	33,6		34,7		52,6	52,6							334,6			334,6	421,9		9,9	9,3	19,2		3,5	18,4		44,4	66,3					66,3	85,5	507,4
2КНД 60-126	1,1	33,6		34,7		52,6	52,6			130,3			256,1				386,4	473,7		9,9	9,3	19,2	3,0	3,5	18,4	33,3		58,2					58,2	77,4	551,1
2КНД 60-127	1,1	33,6		34,7		52,6	52,6			130,3			256,1				386,4	473,7		9,9	9,3	19,2	3,0	3,5	18,4	33,3		58,2					58,2	77,4	551,1
2КНД 60-131	1,1	33,6		34,7		52,6	52,6			130,3				334,6			464,9	552,2		9,9	9,3	19,2		3,5	18,4		44,4	66,3					66,3	85,5	637,7
2КНД 60-135	1,1	33,6		34,7		52,6	52,6						255,2	334,6			589,8	677,1		9,9	9,3	19,2		3,5	18,4		44,4	66,3					66,3	85,5	762,6
2КНД 60-136	1,1	33,6		34,7		52,6	52,6						255,2	334,6			589,8	677,1		9,9	9,3	19,2		3,5	18,4		44,4	66,3					66,3	85,5	762,6
2КНД 60-139	1,1	33,6		34,7		52,6	52,6							668,0			668,0	755,3		9,9	9,3	19,2		3,5	18,4		44,4	66,3					66,3	85,5	840,8
2КНД 60(72)-101	1,1	36,8		37,9	18,8	2,2	21,0	91,2									91,2	150,1		9,9	9,3	19,2		3,5	18,4	39,2		61,1					61,1	80,3	230,4
2КНД 60(72)-104	1,1	36,8		37,9		32,4	32,4		115,5								115,5	185,8		9,9	9,3	19,2		3,5	18,4	39,2		61,1					61,1	80,3	266,1
2КНД 60(72)-107	1,1	36,8		37,9		32,4	32,4			142,6							142,6	212,9		9,9	9,3	19,2		3,5	23,2	33,3		60,0					60,0	79,2	292,1
2КНД 60(72)-110	1,1	36,8		37,9		39,1	39,1				172,5						172,5	249,7		9,9	9,3	19,2		3,5	23,2	33,3		60,0					60,0	79,2	328,9
2КНД 60(72)-111	1,1	36,8		37,9		39,1	39,1				172,5						172,5	249,5		9,9	9,3	19,2		3,5	23,2	33,3		60,0					60,0	79,2	328,7
2КНД 60(72)-112	1,1	36,8		37,9		39,1	39,1				172,5						172,5	249,5		9,9	9,3	19,2		3,5	23,2	33,3		60,0					60,0	79,2	328,7
2КНД 60(72)-113	1,1	36,8		37,9		39,1	39,1					226,6					226,6	303,6		9,9	9,3	19,2		7,4	18,4	33,3		59,1					59,1	78,3	381,9
2КНД 60(72)-114	1,1	36,8		37,9		39,1	39,1					226,6					226,6	303,6		9,9	9,3	19,2		7,4	18,4	33,3		59,1					59,1	78,3	381,9

1.020. 1-4. 2-3-РС

Лист 9

Копировал 24168-01 130 Формат

https://zavodjbi.com/

https://zavodjbi.com/

Марка колонны	Изделия арматурные																	Изделия закладные												Всего	Общий расход
	Арматура класса																	Арматура класса	Прокат марки												
	А-I				А-III			Ат-IVС										А-III	ВСт3пс6-1												
	ГОСТ 5781-82				ГОСТ 10884-81													ГОСТ 5781-82	ГОСТ 19903-74				ГОСТ 8509-86								
	ф6	ф8	ф10	Итого	ф8	ф10	Итого	ф16	ф18	ф20	ф22	ф25	ф28	ф32	ф36	ф40	Итого	ф12	ф14	ф25	Итого	δ6	δ8	δ10	δ12	δ16	Итого	L140×8	L140×9	L180×11	Итого	Итого		
2КНД60(72)-116	1,1	36,8		37,9		45,8	45,8						219,3				219,3	363,0		9,9	9,3	19,2	3,0	3,5	18,4	33,3		58,2					58,2	77,4	440,4
2КНД60(72)-117	1,1	36,8		37,9		45,8	45,8						219,3				219,3	363,0		9,9	9,3	19,2	3,0	3,5	18,4	33,3		58,2					58,2	77,4	440,4
2КНД60(72)-118	1,1	36,8		37,9		45,8	45,8						219,3				219,3	363,0		9,9	9,3	19,2	3,0	3,5	18,4	33,3		58,2					58,2	77,4	440,4
2КНД60(72)-122	1,1	36,8		37,9		52,6	52,6							364,8			364,8	455,3		9,9	9,3	19,2		3,5	18,4		44,4	66,3					66,3	85,5	540,8
2КНД60(72)-123	1,1	36,8		37,9		52,6	52,6							364,8			364,8	455,3		9,9	9,3	19,2		3,5	18,4		44,4	66,3					66,3	85,5	540,8
2КНД60(72)-126	1,1	36,8		37,9		52,6	52,6			142,2			219,3				421,5	512,0		9,9	9,3	19,2	3,0	3,5	18,4	33,3		58,2					58,2	77,4	589,4
2КНД60(72)-127	1,1	36,8		37,9		52,6	52,6			142,2			219,3				421,5	512,0		9,9	9,3	19,2	3,0	3,5	18,4	33,3		58,2					58,2	77,4	589,4
2КНД60(72)-130	1,1	36,8		37,9		52,6	52,6			142,2				364,8			507,0	597,5		9,9	9,3	19,2		3,5	18,4		44,4	66,3					66,3	85,5	683,0
2КНД60(72)-131	1,1	36,8		37,9		52,6	52,6			142,2				364,8			507,0	597,5		9,9	9,3	19,2		3,5	18,4		44,4	66,3					66,3	85,5	683,0
2КНД60(72)-135	1,1	36,8		37,9		52,6	52,6						278,4	364,8			643,2	733,7		9,9	9,3	19,2		3,5	18,4		44,4	66,3					66,3	85,5	819,2
2КНД60(72)-136	1,1	36,8		37,9		52,6	52,6						278,4	364,8			643,2	733,7		9,9	9,3	19,2		3,5	18,4		44,4	66,3					66,3	85,5	819,2
2КНД60(72)-139	1,1	36,8		37,9		52,6	52,6							728,6			728,6	819,1		9,9	9,3	19,2		3,5	18,4		44,4	66,3					66,3	85,5	904,6
3КНО36-101	1,1		49,0	50,1	18,8	3,2	22,0	75,1									75,1	148,2	11,9	7,4	13,0	32,3		2,6	25,1	47,7		75,4					75,4	107,7	255,9
3КНО36-104	1,1		49,0	50,1		33,5	33,5		96,3								96,3	179,9	11,9	7,4	13,0	32,3		2,6	25,1	47,7		75,4					75,4	107,7	287,6
3КНО36-107	1,1		49,0	50,1		33,5	33,5			118,9							118,9	202,5	11,9	7,4	13,0	32,3		2,6	32,4	38,9		73,9					73,9	106,2	308,7
3КНО36-110	1,1		49,0	50,1		40,2	40,2				143,9						143,9	234,2	11,9	7,4	13,0	32,3		2,6	32,4	38,9		73,9					73,9	106,2	340,4
3КНО36-113	1,1		49,0	50,1		40,2	40,2					185,2					185,2	275,5	11,9	7,4	13,0	32,3		8,5	25,1	38,9		72,5					72,5	104,8	380,3
3КНО36-116	1,1		49,0	50,1		46,9	46,9						232,9				232,9	329,9	11,9	7,4	13,0	32,3	4,4	2,6	25,1	38,9		71,0					71,0	103,3	433,2
3КНО36-117	1,1		49,0	50,1		46,9	46,9						232,9				232,9	329,9	11,9	7,4	13,0	32,3	4,4	2,6	25,1	38,9		71,0					71,0	103,3	433,2
3КНО36-122	1,1		49,0	50,1		53,6	53,6							304,3			304,3	408,0	11,9	7,4	13,0	32,3		2,6	25,1		51,9	79,6					79,6	111,9	519,9
3КНО36-123	1,1		49,0	50,1		53,6	53,6							304,3			304,3	408,0	11,9	7,4	13,0	32,3		2,6	25,1		51,9	79,6					79,6	111,9	519,9
3КНО36-124	1,1		49,0	50,1		53,6	53,6							304,3			304,3	408,0	11,9	7,4	13,0	32,3		2,6	25,1		51,9	79,6					79,6	111,9	519,9
3КНО36-125	1,1		49,0	50,1		53,6	53,6			118,5			232,9				351,4	455,1	11,9	7,4	13,0	32,3	4,4	2,6	25,1	38,9		71,0					71,0	103,3	558,4
3КНО36-126	1,1		49,0	50,1		53,6	53,6			118,5			232,9				351,4	455,1	11,9	7,4	13,0	32,3	4,4	2,6	25,1	38,9		71,0					71,0	103,3	558,4
3КНО36-129	1,1		49,0	50,1		53,6	53,6			118,5				304,3			422,8	526,5	11,9	7,4	13,0	32,3		2,6	25,1		51,9	79,6					79,6	111,9	638,4
3КНО36-130	1,1		49,0	50,1		53,6	53,6			118,5				304,3			422,8	526,5	11,9	7,4	13,0	32,3		2,6	25,1		51,9	79,6					79,6	111,9	638,4

Инв. № подл. | Подпись и дата | Взам. инв. №

1.020.1-4.2-3-РС

Лист 10

Копировал 24168-01 131 Формат

https://zavodjbi.com/

https://zavodjbi.com/

Марка колонны	Изделия арматурные																Всего	Изделия закладные												Всего	Общий расход
	Арматура класса																	Арматура класса	Прокат марки												
	А-I				А-III			А-IV С										А-III	Вст3 пс6-1												
	ГОСТ 5781-82							ГОСТ 10884-81										ГОСТ 5781-82	ГОСТ 19903-74						ГОСТ 8509-86				Итого		
	ф6	ф8	ф10	Итого	ф8	ф10	Итого	ф16	ф18	ф20	ф22	ф25	ф28	ф32	ф36	ф40	Итого	ф12	ф14	ф25	Итого	δ6	δ8	δ10	δ12	δ16	Итого	L110×8	L140×9	L180×11	Итого			
3КНО 36-131	1,1		49,0	50,1		53,6	53,6			118,5				304,3			422,8	526,5	11,9	7,4	13,0	32,3		2,6	25,1		51,9	79,6					79,6	111,9	638,4
3КНО 36-133	1,1		49,0	50,1		53,6	53,6						232,0	304,3			536,3	640,0	11,9	7,4	13,0	32,3		2,6	25,1		51,9	79,6					79,6	111,9	751,9
3КНО 36-134	1,1		49,0	50,1		53,6	53,6						232,0	304,3			536,3	640,0	11,9	7,4	13,0	32,3		2,6	25,1		51,9	79,6					79,6	111,9	751,9
3КНО 36(48)-101	1,1		54,3	55,4		22,1	22,1	83,7									83,7	161,2	11,9	7,4	13,0	32,3		2,6	25,1	47,7		75,4					75,4	107,7	268,9
3КНО 36(48)-104	1,1		54,3	55,4		33,5	33,5		105,9								105,9	194,8	11,9	7,4	13,0	32,3		2,6	25,1	47,7		75,4					75,4	107,7	302,5
3КНО 36(48)-107	1,1		54,3	55,4		33,5	33,5			130,8							130,8	219,7	11,9	7,4	13,0	32,3		2,6	32,4	38,9		73,9					73,9	106,2	325,9
3КНО 36(48)-110	1,1		54,3	55,4		40,2	40,2				158,2						158,2	253,8	11,9	7,4	13,0	32,3		2,6	32,4	38,9		73,9					73,9	106,2	360,0
3КНО 36(48)-113	1,1		54,3	55,4		40,2	40,2					204,1					204,1	299,7	11,9	7,4	13,0	32,3		8,5	25,1	38,9		72,5					72,5	104,8	404,5
3КНО 36(48)-116	1,1		54,3	55,4		46,9	46,9						256,1				256,1	358,4	11,9	7,4	13,0	32,3	4,4	2,6	25,1	38,9		71,0					71,0	103,3	461,7
3КНО 36(48)-122	1,1		54,3	55,4		53,6	53,6							334,6			334,6	443,6	11,9	7,4	13,0	32,3		2,6	25,1		51,9	79,6					79,6	111,9	555,5
3КНО 36(48)-123	1,1		54,3	55,4		53,6	53,6							334,6			334,6	443,6	11,9	7,4	13,0	32,3		2,6	25,1		51,9	79,6					79,6	111,9	555,5
3КНО 36(48)-124	1,1		54,3	55,4		53,6	53,6							334,6			334,6	443,6	11,9	7,4	13,0	32,3		2,6	25,1		51,9	79,6					79,6	111,9	555,5
3КНО 36(48)-125	1,1		54,3	55,4		53,6	53,6			130,3			256,1				386,4	495,4	11,9	7,4	13,0	32,3	4,4	2,6	25,1	38,9		71,0					71,0	103,3	598,7
3КНО 36(48)-126	1,1		54,3	55,4		53,6	53,6			130,3			256,1				386,4	495,4	11,9	7,4	13,0	32,3	4,4	2,6	25,1	38,9		71,0					71,0	103,3	598,7
3КНО 36(48)-129	1,1		54,3	55,4		53,6	53,6			130,3				334,6			464,9	573,9	11,9	7,4	13,0	32,3		2,6	25,1		51,9	79,6					79,6	111,9	685,8
3КНО 36(48)-131	1,1		54,3	55,4		53,6	53,6			130,3				334,6			464,9	573,9	11,9	7,4	13,0	32,3		2,6	25,1		51,9	79,6					79,6	111,9	685,8
3КНО 36(48)-133	1,1		54,3	55,4		53,6	53,6						255,2	334,6			589,8	698,8	11,9	7,4	13,0	32,3		2,6	25,1		51,9	79,6					79,6	111,9	810,7
3КНО 36(48)-134	1,1		54,3	55,4		53,6	53,6						255,2	334,6			589,8	698,8	11,9	7,4	13,0	32,3		2,6	25,1		51,9	79,6					79,6	111,9	810,7
3КНД 36-101	1,1		49,0	50,1	18,8	3,2	22,0	76,1									76,1	148,2			14,9	14,0	28,9		5,3	27,5	58,7		91,5					91,5	120,4	268,6
3КНД 36-104	1,1		49,0	50,1		33,5	33,5		96,3								96,3	179,9			14,9	14,0	28,9		5,3	27,5	58,7		91,5					91,5	120,4	300,3
3КНД 36-107	1,1		49,0	50,1		33,5	33,5			118,9							118,9	202,5			14,9	14,0	28,9		5,3	34,9	50,0		90,2					90,2	119,1	321,6
3КНД 36-113	1,1		49,0	50,1		40,2	40,2					185,6					185,6	275,9			14,9	14,0	28,9		5,3	33,4	50,0		88,7					88,7	117,6	393,5
3КНД 36-116	1,1		49,0	50,1		46,9	46,9						232,9				232,9	329,9			14,9	14,0	28,9	4,4	5,3	27,5	50,0		87,2					87,2	116,1	446,0
3КНД 36-117	1,1		49,0	50,1		46,9	46,9						232,9				232,9	329,9			14,9	14,0	28,9	4,4	5,3	27,5	50,0		87,2					87,2	116,1	446,0
3КНД 36-122	1,1		49,0	50,1		53,6	53,6							304,3			304,3	408,0			14,9	14,0	28,9		5,3	27,5		66,6	99,4					99,4	128,3	536,3
3КНД 36-125	1,1		49,0	50,1		53,6	53,6			118,5			232,9				351,4	455,1			14,9	14,0	28,9	4,4	5,3	27,5	50,0		87,2					87,2	116,1	571,2

https://zavodjbi.com/

https://zavodjbi.com/

Марка колонны	Изделия арматурные																	Изделия закладные												Общий расход
	Арматура класса																Всего	Арматура класса	Прокат марки										Всего	
	А-I				А-III			А-IV С										А-III	ВСт3 пс6-1											
	ГОСТ 5781-82							ГОСТ 10884-81										ГОСТ 5781-82	ГОСТ 19903-74					ГОСТ 8509-86				Итого		
	ф6	ф8	ф10	Итого	ф8	ф10	Итого	ф16	ф18	ф20	ф22	ф25	ф28	ф32	ф36	ф40	Итого	ф12	ф14	ф25	Итого	δ6	δ8	δ10	δ12	δ15	Итого	L140x8	L140x9	L180x11	Итого			
3КНД36-126	1,1		49,0	50,1		53,6	53,6			118,5			232,9				351,4	455,1		14,9	14,0	28,9	4,4	5,3	27,5	50,0		87,2					87,2	116,1	571,2
3КНД36-129	1,1		49,0	50,1		53,6	53,6			118,5				304,3			422,8	526,5		14,9	14,0	28,9		5,3	27,5		66,6	99,4					99,4	128,3	654,8
3КНД36-130	1,1		49,0	50,1		53,6	53,6			118,5				304,3			422,8	526,5		14,9	14,0	28,9		5,3	27,5		66,6	99,4					99,4	128,3	654,8
3КНД36-131	1,1		49,0	50,1		53,6	53,6			118,5				304,3			422,8	526,5		14,9	14,0	28,9		5,3	27,5		66,6	99,4					99,4	128,3	654,8
3КНД36-134	1,1		49,0	50,1		53,6	53,6						232,0	304,3			536,3	640,0		14,9	14,0	28,9		5,3	27,5		66,6	99,4					99,4	128,3	768,3
3КНД36-135	1,1		49,0	50,1		53,6	53,6						232,0	304,3			536,3	640,0		14,9	14,0	28,9		5,3	27,5		66,6	99,4					99,4	128,3	768,3
3КНД36-139	1,1		49,0	50,1		53,6	53,6							607,4			607,4	711,1		14,9	14,0	28,9		5,3	27,5		66,6	99,4					99,4	128,3	839,4
3КНД36(48)-101	1,1		54,3	55,4	18,8	3,2	22,0	83,7									83,7	161,1		14,9	14,0	28,9		5,3	27,5	58,7		91,5					91,5	120,4	281,5
3КНД36(48)-104	1,1		54,3	55,4		33,5	33,5		105,9								105,9	194,8		14,9	14,0	28,9		5,3	27,5	58,7		91,5					91,5	120,4	315,2
3КНД36(48)-107	1,1		54,3	55,4		33,5	33,5			130,8							130,8	219,7		14,9	14,0	28,9		5,3	34,9	50,0		90,2					90,2	119,1	339
3КНД36(48)-110	1,1		54,3	55,4		40,2	40,2				158,2						158,2	253,8		14,9	14,0	28,9		5,3	34,9	50,0		90,2					90,2	119,1	372,9
3КНД36(48)-113	1,1		54,3	55,4		40,2	40,2					204,1					204,1	299,7		14,9	14,0	28,9		5,3	33,4	50,0		88,7					88,7	117,6	417,3
3КНД36(48)-116	1,1		54,3	55,4		46,9	46,9						256,1				256,1	358,4		14,9	14,0	28,9	4,4	5,3	27,5	50,0		87,2					87,2	116,1	474,5
3КНД36(48)-117	1,1		54,3	55,4		46,9	46,9						256,1				256,1	358,4		14,9	14,0	28,9	4,4	5,3	27,5	50,0		87,2					87,2	116,1	474,5
3КНД36(48)-122	1,1		54,3	55,4		53,6	53,6							334,6			334,6	443,6		14,9	14,0	28,9		5,3	27,5		66,6	99,4					99,4	128,3	571,9
3КНД36(48)-125	1,1		54,3	55,4		53,6	53,6		130,3				256,1				386,4	495,4		14,9	14,0	28,9	4,4	5,3	27,5	50,0		87,2					87,2	116,1	611,5
3КНД36(48)-126	1,1		54,3	55,4		53,6	53,6		130,3				256,1				386,4	495,4		14,9	14,0	28,9	4,4	5,3	27,5	50,0		87,2					87,2	116,1	611,5
3КНД36(48)-129	1,1		54,3	55,4		53,6	53,6		130,3					334,6			464,9	573,9		14,9	14,0	28,9		5,3	27,5		66,6	99,4					99,4	128,3	702,2
3КНД36(48)-130	1,1		54,3	55,4		53,6	53,6		130,3					334,6			464,9	573,9		14,9	14,0	28,9		5,3	27,5		66,6	99,4					99,4	128,3	702,2
3КНД36(48)-133	1,1		54,3	55,4		53,6	53,6						255,2	334,6			589,8	698,8		14,9	14,0	28,9		5,3	27,5		66,6	99,4					99,4	128,3	827,1
3КНД36(48)-134	1,1		54,3	55,4		53,6	53,6						255,2	334,6			589,8	698,8		14,9	14,0	28,9		5,3	27,5		66,6	99,4					99,4	128,3	827
3КНД36(48)-139	1,1		54,3	55,4		53,6	53,6							668,0			668,0	777,0		14,9	14,0	28,9		5,3	27,5		66,6	99,4					99,4	128,3	905,3
2КСО42-110	1,1		32,9	34,0		35,8	35,8				100,6						100,6	170,4	7,9	5,0	8,7	21,6		1,8	21,6	26,0		49,4					49,4	71,0	241,4
2КСО42-113	1,1		32,9	34,0		35,8	35,8					129,8					129,8	199,6	7,9	5,0	8,7	21,6		5,7	16,7	26,0		48,4					48,4	70,0	269,6
2КСО42-116	1,1		32,9	34,0		42,5	42,5						162,9				162,9	239,4	7,9	5,0	8,7	21,6	3,0	1,8	16,7	26,0		47,5					47,5	69,1	308,5
2КСО42-125	1,1		32,9	34,0		49,2	49,2			82,3			162,9				245,2	328,4	7,9	5,0	8,7	21,6	3,0	1,8	16,7	26,0		47,5					47,5	69,1	397,5

Взам. инв. №

1.020. 1-4, 2-3-РС

ПИС 12

Копировал

24168-01 133 Формат

https://zavodjbi.com/

https://zavodjbi.com/

Марка колонны	Изделия арматурные																	Изделия закладные												Общий расход
	Арматура класса																Всего	Арматура класса	Прокат марки									Всего		
	А-I				А-III			А-IVС										А-III	ВСт3пс6-1											
	ГОСТ 5781-82							ГОСТ 10884-81										ГОСТ 5781-82	ГОСТ 19903-74					ГОСТ 8509-86				Итого		
	ф6	ф8	ф10	Итого	ф8	ф10	Итого	ф16	ф18	ф20	ф22	ф25	ф28	ф32	ф36	ф40	Итого	ф12	ф14	ф25	Итого	δ6	δ8	δ10	δ12	δ16	Итого	L140×8	L140×9	L180×11	Итого			
2КС042-126	1,1		32,9	34,0		49,2	49,2			82,3			162,9				245,2	328,4	7,9	5,0	8,7	21,6	3,0	1,8	16,7	26,0		47,5					47,5	69,1	397,5
2КС042-129	1,1		32,9	34,0		49,2	49,2			82,3				212,8			295,1	378,3	7,9	5,0	8,7	21,6		1,8	16,7		34,6	53,1					53,1	74,7	453,0
2КС042-130	1,1		32,9	34,0		49,2	49,2			82,3				212,8			295,1	378,3	7,9	5,0	8,7	21,6		1,8	16,7		34,6	53,1					53,1	74,7	453,0
2КС042-133	1,1		32,9	34,0		49,2	49,2						161,1	212,8			373,9	457,1	7,9	5,0	8,7	21,6		1,8	16,7		34,6	53,1					53,1	74,7	531,8
2КС048-101	1,1		38,3	39,4	16,7	2,2	18,9	60,8									60,8	119,1	7,9	5,0	8,7	21,6		1,8	16,7	31,8		50,3					50,3	71,9	191,0
2КС048-104	1,1		38,3	39,4		29,0	29,0		77,0								77,0	145,4	7,9	5,0	8,7	21,6		1,8	16,7	31,8		50,3					50,3	71,9	217,3
2КС048-107	1,1		38,3	39,4		29,0	29,0			95,0							95,0	163,4	7,9	5,0	8,7	21,6		1,8	21,6	26,0		49,4					49,4	71,0	234,4
2КС048-110	1,1		38,3	39,4		35,8	35,8				115,0						115,0	190,2	7,9	5,0	8,7	21,6		1,8	21,6	26,0		49,4					49,4	71,0	261,2
2КС048-113	1,1		38,3	39,4		35,8	35,8					148,3					148,3	223,5	7,9	5,0	8,7	21,6		5,7	16,7	26,0		48,4					48,4	70,0	293,5
2КС048-116	1,1		38,3	39,4		42,5	42,5						186,0				186,0	267,9	7,9	5,0	8,7	21,6	3,0	1,8	16,7	26,0		47,5					47,5	69,1	337,0
2КС048-117	1,1		38,3	39,4		42,5	42,5						186,0				186,0	267,9	7,9	5,0	8,7	21,6	3,0	1,8	16,7	26,0		47,5					47,5	69,1	337,0
2КС048-122	1,1		38,3	39,4		49,2	49,2							243,0			243,0	331,6	7,9	5,0	8,7	21,6		1,8	16,7		34,6	53,1					53,1	74,7	406,3
2КС048-123	1,1		38,3	39,4		49,2	49,2							243,0			243,0	331,6	7,9	5,0	8,7	21,6		1,8	16,7		34,6	53,1					53,1	74,7	406,3
2КС048-126	1,1		38,3	39,4		49,2	49,2			94,1			186,0				280,1	368,7	7,9	5,0	8,7	21,6	3,0	1,8	16,7	26,0		47,5					47,5	69,1	437,8
2КС048-130	1,1		38,3	39,4		49,2	49,2			94,1				243,0			337,1	425,5	7,9	5,0	8,7	21,6		1,8	16,7		34,6	53,1					53,1	74,7	500,2
2КС060-104	1,1	30,2		31,3		29,0	29,0	96,2									96,2	156,5	7,9	5,0	8,7	21,6		1,8	16,7	31,8		50,3					50,3	71,9	278,1
2КС060-107	1,1	30,2		31,3		29,0	29,0			118,6							118,6	178,9	7,9	5,0	8,7	21,6		1,8	21,6	26,0		49,4					49,4	71,0	249,9
2КС060-110	1,1	30,2		31,3		35,8	35,8				143,6						143,6	210,7	7,9	5,0	8,7	21,6		1,8	21,6	26,0		49,4					49,4	71,0	281,7
2КС060-113	1,1	30,2		31,3		35,8	35,8					185,3					185,3	252,4	7,9	5,0	8,7	21,6		5,7	16,7	26,0		48,4					48,4	70,0	322,4
2КС060-114	1,1	30,2		31,3		35,8	35,8					185,3					185,3	252,4	7,9	5,0	8,7	21,6		5,7	16,7	26,0		48,4					48,4	70,0	322,4
2КС060-116	1,1	30,2		31,3		42,5	42,5						232,4				232,4	306,2	7,9	5,0	8,7	21,6	3,0	1,8	16,7	26,0		47,5					47,5	69,1	375,3
2КС060-117	1,1	30,2		31,3		42,5	42,5						232,4				232,4	306,2	7,9	5,0	8,7	21,6	3,0	1,8	16,7	26,0		47,5					47,5	69,1	375,3
2КС060-122	1,1	30,2		31,3		49,2	49,2							303,6			303,6	384,1	7,9	5,0	8,7	21,6		1,8	16,7		34,6	53,1					53,1	74,7	458,8
2КС060-123	1,1	30,2		31,3		49,2	49,2							303,6			303,6	384,1	7,9	5,0	8,7	21,6		1,8	16,7		34,6	53,1					53,1	74,7	458,8
2КС060-126	1,1	30,2		31,3		49,2	49,2			117,8			232,4				350,2	430,7	7,9	5,0	8,7	21,6	3,0	1,8	16,7	26,0		47,5					47,5	69,1	499,8
2КС060-130	1,1	30,2		31,3		49,2	49,2			117,8				303,6			421,4	501,9	7,9	5,0	8,7	21,6		1,8	16,7		34,6	53,1					53,1	74,7	576,6

https://zavodjbi.com/

Марка колонны	Изделия арматурные																	Изделия закладные												Общий расход
	Арматура класса																Всего	Арматура класса	Прокат марки										Всего	
	А-I				А-III			Ат-IVС										А-III	ВСт3 пс6-1											
	ГОСТ 5781-82							ГОСТ 10884-81										ГОСТ 5781-82	ГОСТ 19903-74					ГОСТ 8509-86				Итого		
	ф6	ф8	ф10	Итого	ф8	ф10	Итого	ф16	ф18	ф20	ф22	ф25	ф28	ф32	ф36	ф40	Итого	ф12	ф14	ф25	Итого	δ6	δ8	δ10	δ12	δ16	Итого	L140×8	L140×9	L180×11	Итого			
2КСО 60-134	1,1	30,2		31,3		49,2	49,2						230,7	303,6			534,3	614,8	7,9	5,0	8,7	21,6		1,8	16,7		34,6	53,1					53,4	74,7	689,5
2КСД 42-107	1,1		32,9	34,0		29,0	29,0			83,2							83,2	146,2		9,9	9,3	19,2		3,5	23,2	33,3		60,0					60,0	79,2	225,4
2КСД 42-111	1,1		32,9	34,0		35,8	35,8				100,6						100,6	170,4		9,9	9,3	19,2		3,5	23,2	33,3		60,0					60,0	79,2	249,6
2КСД 42-113	1,1		32,9	34,0		35,8	35,8					129,8					129,8	199,6		9,9	9,3	19,2		7,4	18,4	33,3		59,1					59,1	78,3	277,9
2КСД 42-116	1,1		32,9	34,0		42,5	42,5						162,9				162,9	239,4		9,9	9,3	19,2	3,0	3,5	18,4	33,3		58,2					58,2	77,4	316,8
2КСД 42-117	1,1		32,9	34,0		42,5	42,5						162,9				162,9	239,4		9,9	9,3	19,2	3,0	3,5	18,4	33,3		58,2					58,2	77,4	316,8
2КСД 42-122	1,1		32,9	34,0		49,2	49,2							212,8			212,8	296,0		9,9	9,3	19,2		3,5	18,4		44,4	66,3					66,3	85,5	381,5
2КСД 42-124	1,1		32,9	34,0		49,2	49,2							212,8			212,8	296,0		9,9	9,3	19,2		3,5	18,4		44,4	66,3					66,3	85,5	381,5
2КСД 42-126	1,1		32,9	34,0		49,2	49,2			82,3			162,9				245,2	328,4		9,9	9,3	19,2	3,0	3,5	18,4	33,3		58,2					58,2	77,4	405,8
2КСД 42-131	1,1		32,9	34,0		49,2	49,2			82,3				212,8			295,1	378,3		9,9	9,3	19,2		3,5	18,4		44,4	66,3					66,3	85,5	463,8
2КСД 48-101	1,1		38,3	39,4	16,7	2,2	18,9	50,8									60,8	118,1		9,9	9,3	19,2		3,5	18,4	39,2		61,1					61,1	80,3	199,4
2КСД 48-104	1,1		38,3	39,4		29,0	29,0		77,0								77,0	145,4		9,9	9,3	19,2		3,5	18,4	39,2		61,1					61,1	80,3	225,7
2КСД 48-107	1,1		38,3	39,4		29,0	29,0			95,0							95,0	163,4		9,9	9,3	19,2		3,5	23,2	33,3		60,0					60,0	79,2	242,6
2КСД 48-110	1,1		38,3	39,4		35,8	35,8				115,0						115,0	190,2		9,9	9,3	19,2		3,5	23,2	33,3		60,0					60,0	79,2	269,4
2КСД 48-111	1,1		38,3	39,4		35,8	35,8				115,0						115,0	190,2		9,9	9,3	19,2		3,5	23,2	33,3		60,0					60,0	79,2	269,4
2КСД 48-113	1,1		38,3	39,4		35,8	35,8					148,3					148,3	223,5		9,9	9,3	19,2		3,5	22,3	33,3		59,1					59,1	78,3	301,8
2КСД 48-114	1,1		38,3	39,4		35,8	35,8					148,3					148,3	223,5		9,9	9,3	19,2		3,5	22,3	33,3		59,1					59,1	78,3	301,8
2КСД 48-116	1,1		38,3	39,4		42,5	42,5						186,0				186,0	267,9		9,9	9,3	19,2	3,0	3,5	18,4	33,3		58,2					58,2	77,4	345,3
2КСД 48-117	1,1		38,3	39,4		42,5	42,5						186,0				186,0	267,9		9,9	9,3	19,2	3,0	3,5	18,4	33,3		58,2					58,2	77,4	345,3
2КСД 48-122	1,1		38,3	39,4		49,2	49,2							243,0			243,0	331,6		9,9	9,3	19,2		3,5	18,4		44,4	66,3					66,3	85,5	417,1
2КСД 48-124	1,1		38,3	39,4		49,2	49,2							243,0			243,0	331,6		9,9	9,3	19,2		3,5	18,4		44,4	66,3					66,3	85,5	417,1
2КСД 48-126	1,1		38,3	39,4		49,2	49,2			94,1			186,0				280,1	368,7		9,9	9,3	19,2	3,0	3,5	18,4	33,3		58,2					58,2	77,4	446,2
2КСД 48-130	1,1		38,3	39,4		49,2	49,2			94,1				243,0			337,1	425,7		9,9	9,3	19,2		3,5	18,4		44,4	66,3					66,3	85,5	511,2
2КСД 48-131	1,1		38,3	39,4		49,2	49,2			94,1				243,0			337,1	425,7		9,9	9,3	19,2		3,5	18,4		44,4	66,3					66,3	85,5	511,2
2КСД 60-101	1,1	30,2			16,7	2,2	18,9	75,9									75,9	126,1		9,9	9,3	19,2		3,5	18,4	39,2		61,1					61,1	80,3	206,4
2КСД 60-107	1,1	30,2				29,0	29,0			118,6							118,6	178,9		9,9	9,3	19,2		3,5	23,2	33,3		60,0					60,0	[illegible]	258,1

Инв. № подл. | Подпись и дата | Взам. инв. №

1.020.1-4.2-3-Г

Лист 14

Копировал

24168-01 135 Формат

https://zavodjbi.com/

Марка колонны	Изделия арматурные																	Изделия закладные														Общий расход
	Арматура класса																Всего	Арматура класса	Прокат марки											Всего		
	А-I				А-III		А-IV С											А-III	ВСт3 пс6-1													
	ГОСТ 5781-82						ГОСТ 10884-81											ГОСТ 5781-82	ГОСТ 19903-74					ГОСТ 8509-86				Итого				
	ф6	ф8	ф10	Итого	ф8	ф10	Итого	ф16	ф18	ф20	ф22	ф25	ф28	ф32	ф36	ф40	Итого	ф12	ф14	ф25	Итого	δ6	δ8	δ10	δ12	δ15	Итого	L110×8	L140×9	L180×11	Итого			
2КСД 60-111	1,1	30,2		31,3		35,8	35,8				143,6						143,6	210,7		9,9	9,3	19,2		3,5	23,2	33,3		60,0				60,0	79,2	289,9
2КСД 60-112	1,1	30,2		31,3		35,8	35,8				143,6						143,6	210,7		9,9	9,3	19,2		3,5	23,2	33,3		60,0				60,0	79,2	289,9
2КСД 60-113	1,1	30,2		31,3		35,8	35,8					185,3					185,3	252,4		9,9	9,3	19,2		3,5	22,3	33,3		59,1				59,1	78,3	330,7
2КСД 60-114	1,1	30,2		31,3		35,8	35,8					185,3					185,3	252,4		9,9	9,3	19,2		3,5	22,3	33,3		59,1				59,1	78,3	330,7
2КСД 60-115	1,1	30,2		31,3		35,8	35,8					185,3					185,3	252,4		9,9	9,3	19,2		3,5	22,3	33,3		59,1				59,1	78,3	330,7
2КСД 60-116	1,1	30,2		31,3		42,5	42,5						232,4				232,4	306,2		9,9	9,3	19,2	3,0	3,5	18,4	33,3		58,2				58,2	77,4	383,6
2КСД 60-117	1,1	30,2		31,3		42,5	42,5						232,4				232,4	306,2		9,9	9,3	19,2	3,0	3,5	18,4	33,3		58,2				58,2	77,4	383,6
2КСД 60-118	1,1	30,2		31,3		42,5	42,5						232,4				232,4	306,2		9,9	9,3	19,2	3,0	3,5	18,4	33,3		58,2				58,2	77,4	383,6
2КСД 60-122	1,1	30,2		31,3		49,2	49,2							303,6			303,6	384,1		9,9	9,3	19,2		3,5	18,4		44,4	66,3				66,3	85,5	469,6
2КСД 60-123	1,1	30,2		31,3		49,2	49,2							303,6			303,6	384,1		9,9	9,3	19,2		3,5	18,4		44,4	66,3				66,3	85,5	469,6
2КСД 60-127	1,1	30,2		31,3		49,2	49,2			117,8			232,4				350,2	430,7		9,9	9,3	19,2	3,0	3,5	18,4	33,3		58,2				58,2	77,4	508,1
2КСД 60-130	1,1	30,2		31,3		49,2	49,2			117,8			303,6				421,4	501,9		9,9	9,3	19,2		3,5	18,4		44,4	66,3				66,3	85,5	587,4
2КСД 60-131	1,1	30,2		31,3		49,2	49,2			117,8			303,6				421,4	501,9		9,9	9,3	19,2		3,5	18,4		44,4	66,3				66,3	85,5	587,4
2КСД 60-134	1,1	30,2		31,3		49,2	49,2						230,7	303,6			534,3	614,8		9,9	9,3	19,2		3,5	18,4		44,4	66,3				66,3	85,5	700,3
3КВО 36-110	0,6		41,8	42,4		20,0	20,0				120,7						120,7	183,1	11,9	7,4	13,0	32,3		2,6	40,3	38,9		81,8		12,8		12,8	94,6	126,9	310,0
3КВО 36-113	0,6		41,8	42,4		20,0	20,0					155,8					155,8	218,2	11,9	7,4	13,0	32,3		8,5	33,0	38,9		80,4		12,8		12,8	93,2	125,5	343,7
3КВО 36-116	0,6		41,8	42,4		23,4	23,4						195,4				195,4	261,2	11,9	7,4	13,0	32,3	4,4	2,6	25,0	51,1		83,1			20,7	20,7	103,8	136,1	397,3
3КВО 36-122	0,6		41,8	42,4		26,8	26,8							255,3			255,3	324,5	11,9	7,4	13,0	32,3		2,6	25,0	12,2	51,9	91,7			20,7	20,7	112,4	144,7	469,2
3КВО 36-125	0,6		41,8	42,4		26,8	26,8			99,3			195,4				294,7	363,9	11,9	7,4	13,0	32,3	4,4	2,6	25,0	51,1		83,1			20,7	20,7	103,8	136,1	500,0
3КВД 36-101	0,6		41,8	42,4	8,3	3,2	11,5	63,8									63,8	117,7		14,9	14,0	28,9		10,3	27,5	58,7		96,5	8,8			8,8	105,3	134,2	251,9
3КВД 36-104	0,6		41,8	42,4		16,7	16,7		80,8								80,8	139,9		14,9	14,0	28,9		10,3	27,5	58,7		96,5	8,8			8,8	105,3	134,2	274,1
3КВД 36-116	0,6		41,8	42,4		23,4	23,4						195,4				195,4	261,2		14,9	14,0	28,9	4,4	5,3	27,5	62,2		99,4			20,7	20,7	120,1	149,0	410,2
3КВД 36-125	0,6		41,8	42,4		26,8	26,8			99,3			195,4				294,7	363,9		14,9	14,0	28,9	4,4	5,3	27,5	62,2		99,4			20,7	20,7	120,1	149,0	512,9
2КВО 36-110	0,6		25,8	26,4		19,0	19,0				77,8						77,8	123,2	7,9	5,0	8,7	21,6		1,8	29,5	26,0		57,3		12,8		12,8	70,1	91,7	214,9
2КВО 36-113	0,6		25,8	26,4		19,0	19,0					100,3					100,3	145,7	7,9	5,0	8,7	21,6		5,7	24,6	26,0		56,3		12,8		12,8	69,1	90,7	236,4
2КВО 36-116	0,6		25,8	26,4		22,3	22,3						125,9				125,9	174,6	7,9	5,0	8,7	21,6	3,0	1,8	16,7	38,2		59,7			20,7	20,7	80,4	102,0	276,6

https://zavodjbi.com/

https://zavodjbi.com/

Марка колонны	Изделия арматурные																Изделия закладные												Общий расход
	Арматура класса															Всего	Арматура класса	Прокат марки										Всего	
	AI				AIII			AIV C									AIII	ВСт3 пс6-1											
	ГОСТ 5781-82							ГОСТ 10884-81									ГОСТ 5781-82	ГОСТ 19903-74					ГОСТ 8509-86			Итого			
	ф6	ф8	ф10	Итого	ф8	ф10	Итого	ф16	ф18	ф20	ф22	ф25	ф28	ф32	ф35	ф40	Итого	ф12	ф14	ф25	Итого	δ6	δ8	δ10	δ12	δ16	Итого	L140×8	L140×9	L180×11	Итого			
2КВО 36-122	0.6		25,8	26,4		25,7	25,7							164,4			164,4	216,5	7,9	5,0	8,7	21,6		1,8	16,7	12,2	34,6	65,3			20,7	20,7	86,0	107,6	324,1
2КВО 36-123	0,6		25,8	26,4		25,7	25,7							164,4			164,4	216,5	7,9	5,0	8,7	21,6		1,8	16,7	12,2	34,6	65,3			20,7	20,7	86,0	107,6	324,1
2КВО 36-125	0,6		25,8	26,4		25,7	25,7			63,8			125,9				189,7	241,8	7,9	5,0	8,7	21,6	3,0	1,8	16,7	38,2		59,7			20,7	20,7	80,4	102,0	343,8
2КВО 36-126	0,6		25,8	26,4		25,7	25,7			63,8			125,9				189,7	241,8	7,9	5,0	8,7	21,6	3,0	1,8	16,7	38,2		59,7			20,7	20,7	80,4	102,0	343,8
2КВО 36-129	0,6		25,8	26,4		25,7	25,7			63,8				164,4			228,2	280,3	7,9	5,0	8,7	21,6		1,8	16,7	12,2	34,6	65,3			20,7	20,7	86,0	107,6	387,9
2КВО 42-107	0,6		31,2	31,8		15,6	15,6			76,1							76,1	123,5	7,9	5,0	8,7	21,6		6,7	21,6	26,0		54,3	8,8			8,8	63,1	84,7	208,2
2КВО 42-110	0,6		31,2	31,8		19,0	19,0				92,1						92,1	142,9	7,9	5,0	8,7	21,6		1,8	29,5	26,0		57,3		12,8		12,8	70,1	91,7	234,6
2КВО 42-113	0,6		31,2	31,8		19,0	19,0					118,8					118,8	169,6	7,9	5,0	8,7	21,6		5,7	24,6	26,0		56,3		12,8		12,8	69,1	90,7	260,3
2КВО 42-116	0,6		31,2	31,8		22,3	22,3						149,0				149,0	203,1	7,9	5,0	8,7	21,6	3,0	1,8	16,7	38,2		59,7			20,7	20,7	80,4	102,0	305,1
2КВО 42-122	0,6		31,2	31,8		25,7	25,7							194,7			194,7	252,2	7,9	5,0	8,7	21,6		1,8	16,7	12,2	34,6	65,3			20,7	20,7	86,0	107,6	359,8
2КВО 42-125	0,6		31,2	31,8		25,7	25,7			75,6		149,0					224,6	282,1	7,9	5,0	8,7	21,6	3,0	1,8	16,7	38,2		59,7			20,7	20,7	80,4	102,0	384,1
2КВО 48-107	0,6		36,5	37,1		15,6	15,6			87,9							87,9	140,6	7,9	5,0	8,7	21,6		6,7	21,6	26,0		54,3	8,8			8,8	63,1	84,7	225,3
2КВО 48-110	0,6		36,5	37,1		19,0	19,0				106,4						106,4	162,5	7,9	5,0	8,7	21,6		1,8	29,5	26,0		57,3		12,8		12,8	70,1	91,7	254,2
2КВО 48-113	0,6		36,5	37,1		19,0	19,0					137,3					137,3	193,4	7,9	5,0	8,7	21,6		5,7	24,6	26,0		56,3		12,8		12,8	69,1	90,7	284,1
2КВО 48-116	0,6		36,5	37,1		22,3	22,3						172,2				172,4	234,8	7,9	5,0	8,7	21,6	3,0	1,8	16,7	38,2		59,7			20,7	20,7	80,4	102,0	333,8
2КВО 48-122	0,6		36,5	37,1		25,7	25,7							225,0			225,0	287,8	7,9	5,0	8,7	21,6		1,8	16,7	12,2	34,6	65,3			20,7	20,7	86,0	107,6	395,4
2КВО 48-125	0,6		36,5	37,1		25,7	25,7			87,5			172,2				259,7	322,5	7,9	5,0	8,7	21,6	3,0	1,8	16,7	38,2		59,7			20,7	20,7	80,4	102,0	424,5
2КВО 60-104	0,6	29,2		29,8		15,6	15,6		90,4								90,4	135,8	7,9	5,0	8,7	21,6		6,7	16,7	31,8		55,2	8,8			8,8	64,0	85,6	221,4
2КВО 60-107	0,6	29,2		29,8		15,6	15,6			111,6							111,6	157,0	7,9	5,0	8,7	21,6		6,7	21,6	26,0		54,3	8,8			8,8	63,1	84,7	241,7
2КВО 60-110	0,6	29,2		29,8		19,0	19,0				135,0						135,0	183,8	7,9	5,0	8,7	21,6		1,8	29,5	26,0		57,3		12,8		12,8	70,1	91,7	275,5
2КВО 60-113	0,6	29,2		29,8		19,0	19,0					174,2					174,2	223,0	7,9	5,0	8,7	21,6		5,7	24,6	26,0		56,3		12,8		12,8	69,1	90,7	313,7
2КВО 60-116	0,6	29,2		29,8		22,3	22,3						218,6				218,6	270,7	7,9	5,0	8,7	21,6	3,0	1,8	16,7	38,2		59,7			20,7	20,7	80,4	102,0	372,7
2КВО 60-122	0,6	29,2		29,8		25,7	25,7							285,6			285,6	341,1	7,9	5,0	8,7	21,6		1,8	16,7	12,2	34,6	65,3			20,7	20,7	86,0	107,6	448,7
2КВО 60-125	0,6	29,2		29,8		25,7	25,7			111,2			218,6				329,8	385,3	7,9	5,0	8,7	21,6	3,0	1,8	16,7	38,2		59,7			20,7	20,7	80,4	102,0	487,3
2КВО 60-126	0,6	29,2		29,8		25,7	25,7			111,2			218,6				329,8	385,3	7,9	5,0	8,7	21,6	3,0	1,8	16,7	38,2		59,7			20,7	20,7	80,4	102,0	487,3
2КВО 60-129	0,6	29,2		29,8		25,7	25,7			111,2				285,6			396,8	452,3	7,9	5,0	8,7	21,6		1,8	16,7	12,2	34,6	65,3			20,7	20,7	86,0	107,6	559,9

https://zavodjbi.com/

https://zavodjbi.com/

Марка колонны	Изделия арматурные																	Изделия закладные													Общий расход
	Арматура класса																Всего	Арматура класса	Прокат марки											Всего	
	А-I				А-III			Ат-IVС										А-III	В Ст 3 пс6-1												
	ГОСТ 5781-82							ГОСТ 10884-81										ГОСТ 5781-82	ГОСТ 19903-74					ГОСТ 8509-86				Итого			
	ф6	ф8	ф10	Итого	ф8	ф10	Итого	ф16	ф18	ф20	ф22	ф25	ф28	ф32	ф36	ф40	Итого	ф12	ф14	ф25	Итого	δ6	δ8	δ10	δ12	δ16	Итого	L110×8	L140×9	L180×11	Итого			
2КВД36-101	0,6		25,8	26,4	8,3	2,2	10,5	41,1									41,1	78,0		9,9	9,3	19,2		8,5	18,4	39,2		66,1	8,8			8,8	74,9	84,1	132,1
2КВД36-110	0,6		25,8	26,4		19,0	19,0				77,8						77,8	123,2		9,9	9,3	19,2		3,5	31,2	33,3		68,0		12,8		12,8	80,8	100,0	223,2
2КВД36-111	0,6		25,8	26,4		19,0	19,0				77,8						77,8	123,2		9,9	9,3	19,2		3,5	31,2	33,3		68,0		12,8		12,8	80,8	100,0	223,2
2КВД36-113	0,6		25,8	26,4		19,0	19,0					100,3					100,3	145,7		9,9	9,3	19,2		3,5	30,2	33,3		67,0		12,8		12,8	79,8	99,0	244,7
2КВД36-114	0,6		25,8	26,4		19,0	19,0					100,3					100,3	145,7		9,9	9,3	19,2		3,5	30,2	33,3		67,0		12,8		12,8	79,8	99,0	244,7
2КВД36-125	0,6		25,8	26,4		25,7	25,7			63,9			125,9				189,8	241,9		9,9	9,3	19,2	3,0	3,5	18,4	45,5		70,4			20,7	20,7	91,3	110,5	352,4
2КВД42-101	0,6		31,2	31,8	8,3	2,2	10,5	48,7									48,7	91,0		9,9	9,3	19,2		8,5	18,4	39,2		66,1	8,8			8,8	74,9	84,1	175,1
2КВД42-104	0,6		31,2	31,8		15,6	15,6		61,6								61,6	109,0		9,9	9,3	19,2		8,5	18,4	39,2		66,1	8,8			8,8	74,9	84,1	193,1
2КВД42-107	0,6		31,2	31,8		15,6	15,6			76,1							76,1	123,5		9,9	9,3	19,2		8,5	23,2	33,3		65,0	8,8			8,8	73,8	93,0	216,5
2КВД42-110	0,6		31,2	31,8		19,0	19,0				92,1						92,1	142,9		9,9	9,3	19,2		3,5	31,2	33,3		69,0		12,8		12,8	80,8	100,0	242,9
2КВД42-113	0,6		31,2	31,8		19,0	19,0					118,8					118,8	169,6		9,9	9,3	19,2		3,5	30,2	33,3		67,0		12,8		12,8	79,8	99,0	268,6
2КВД42-125	0,6		31,2	31,8		25,7	25,7			75,6			149,0				224,6	282,1		9,9	9,3	19,2	3,0	3,5	18,4	45,5		78,4			20,7	21,7	91,3	113,5	395,6
2КВД48-101	0,6		36,5	37,1	8,3	2,2	10,5	56,3									56,3	103,9		9,9	9,3	19,2		8,5	18,4	39,2		66,1	8,8			8,8	74,9	84,1	188,0
2КВД48-104	0,6		36,5	37,1		15,6	15,6		71,2								71,2	123,9		9,9	9,3	19,2		8,5	18,4	39,2		66,1	8,8			8,8	74,9	84,1	208,0
2КВД48-107	0,6		36,5	37,1		15,6	15,6			87,9							87,9	140,6		9,9	9,3	19,2		8,5	23,2	33,3		65,0	8,8			8,8	73,8	93,0	233,6
2КВД48-110	0,6		36,5	37,1		15,6	15,6				106,4						106,4	159,1		9,9	9,3	19,2		3,5	31,2	33,3		69,0		12,8		12,8	80,8	100,0	259,1
2КВД48-113	0,6		36,5	37,1		15,6	15,6					133,3					133,3	190,0		9,9	9,3	19,2		3,5	30,2	33,3		67,0		12,8		12,8	79,8	99,0	289,0
2КВД48-117	0,6		36,5	37,1		22,3	22,3						172,2				172,2	231,6		9,9	9,3	19,2	3,0	3,5	18,4	45,5		70,4			20,7	20,7	91,1	111,8	343,4
2КВД48-125	0,6		36,5	37,1		25,7	25,7			87,5			172,2				259,7	322,5		9,9	9,3	19,2	3,0	3,5	18,4	45,5		70,4			20,7	20,7	91,1	111,8	434,3
2КВД60-101	0,6	29,2		29,8	8,3	2,2	10,5	71,4									71,4	111,7		9,9	9,3	19,2		8,5	18,4	39,2		66,1	8,8			8,8	74,9	84,1	195,8
2КВД60-104	0,6	29,2		29,8		15,6	15,6		90,4								90,4	135,8		9,9	9,3	19,2		8,5	18,4	39,2		66,1	8,8			8,8	74,9	84,1	220,9
2КВД60-107	0,6	29,2		29,8		15,6	15,6			111,6							111,6	157,0		9,9	9,3	19,2		8,5	23,2	33,3		65,0	8,8			8,8	73,8	93,0	250,0
2КВД60-110	0,6	29,2		29,8		19,0	19,0				135,0						135,0	183,8		9,9	9,3	19,2		3,5	31,2	33,3		68,0		12,8		12,8	80,8	100,0	283,8
2КВД60-111	0,6	29,2		29,8		19,0	19,0				135,0						135,0	183,8		9,9	9,3	19,2		3,5	31,2	33,3		68,0		12,8		12,8	80,8	100,0	283,8
2КВД60-113	0,6	29,2		29,8		19,0	19,0					174,2					174,2	223,0		9,9	9,3	19,2		3,5	30,2	33,3		67,0		12,8		12,8	79,8	99,0	322,0
2КВД60-114	0,6	29,2		29,8		19,0	19,0					174,2					174,2	223,0		9,9	9,3	19,2		3,5	30,2	33,3		67,0		12,8		12,8	79,8	99,0	322,0
2КВД60-122	0,6		47,2	47,8		25,7	25,7							285,6			285,6	359,1		9,9	9,3	19,2		3,5	30,6		44,4	78,5			20,7	20,7	99,2	18,4	477,5

1.020.1-4.2-3-РС

Лист 47

Копировал

24168-01 138 Формат

https://zavodjbi.com/

Марка колонны	Изделия арматурные																	Изделия закладные											Всего	Общий расход
	Арматура класса																Всего	Арматура класса	Прокат марки									Всего		
	А-I				А-III			Ат-IVС										А-III	ВСт3пс6-1											
	ГОСТ 5781-82							ГОСТ 10884-81										ГОСТ 5781-82	ГОСТ 19903-74				ГОСТ 8509-86				Итого			
	ф6	ф8	ф10	Итого	ф8	ф10	Итого	ф16	ф18	ф20	ф22	ф25	ф28	ф32	ф36	ф40	Итого	ф12	ф14	ф25	Итого	δ6	δ8	δ10	δ12	δ16	Итого	L140×8	L140×9	L180×11	Итого			
2КВД60-116	0,6	29,2		29,8		22,3	22,3						218,6				218,6	270,7		9,9	9,3	19,2	3,0	3,5	18,4	45,5		70,4			20,7	20,7	91,1	110,3	381,0
2КВД60-117	0,6	29,2		29,8		22,3	22,3						218,6				218,6	270,7		9,9	9,3	19,2	3,0	3,5	18,4	45,5		70,4			20,7	20,7	91,1	110,3	381,0
2КВД60-118	0,6	29,2		29,8		22,3	22,3						218,6				218,6	270,7		9,9	9,3	19,2	3,0	3,5	18,4	45,5		70,4			20,7	20,7	91,1	110,3	381,0
2КВД60-126	0,6	29,2		29,8		25,7	25,7			111,2			218,6				329,8	385,3		9,9	9,3	19,2	3,0	3,5	18,4	45,5		70,4			20,7	20,7	91,1	110,3	495,6
1КВ036-107	0,6		9,8	10,4		14,5	14,5			28,8							28,8	53,7	4,0	2,5	4,3	10,8		5,9	10,8	13,0		29,7	8,8			8,8	38,5	49,3	103,0
1КВ036-110	0,6		9,8	10,4		17,9	17,9				34,8						34,8	63,1	4,0	2,5	4,3	10,8		0,9	13,7	13,0		32,6		12,8		12,8	45,4	56,2	119,3
1КВ036-113	0,6		9,8	10,4		17,9	17,9					44,9					44,9	73,2	4,0	2,5	4,3	10,8		2,9	16,3	13,0		32,1		12,8		12,8	44,9	55,7	128,9
1КВ036-116	0,6		9,8	10,4		21,2	21,2						56,3				56,3	87,9	4,0	2,5	4,3	10,8	1,5	0,9	8,4	25,2		36,0			20,7	20,7	56,7	67,5	155,4
1КВ036-122	0,6		9,8	10,4		24,6	24,6							73,6			73,6	108,6	4,0	2,5	4,3	10,8		0,9	8,4	12,2	17,3	38,8			20,7	20,7	59,5	70,3	178,9
1КВ036-125	0,6		9,8	10,4		24,6	24,6			28,3			56,3				84,6	119,6	4,0	2,5	4,3	10,8	1,5	0,9	8,4	25,2		36,0			20,7	20,7	56,7	67,5	187,1
1КВ036-129	0,6		9,8	10,4		24,6	24,6			28,3				73,6			101,9	136,9	4,0	2,5	4,3	10,8		0,9	8,4	12,2	17,3	38,8			20,7	20,7	59,5	70,3	201,2
1КВО42-104	0,6		12,5	13,1		14,5	14,5		28,1								28,1	55,7	4,0	2,5	4,3	10,8		5,9	8,4	15,9		30,2	8,8			8,8	39,0	49,8	105,5
1КВО42-107	0,6		12,5	13,1		14,5	14,5			34,7							34,7	62,3	4,0	2,5	4,3	10,8		5,9	10,8	13,0		29,7	8,8			8,8	38,5	49,3	111,6
КВО42-110	0,6		12,5	13,1		17,9	17,9				42,0						42,0	73,0	4,0	2,5	4,3	10,8		0,9	13,7	13,0		32,6		12,8		12,8	45,4	56,2	129,2
КВО42-113	0,6		12,5	13,1		17,9	17,9					54,1					54,1	85,1	4,0	2,5	4,3	10,8		2,9	16,3	13,0		32,1		12,8		12,8	44,9	55,7	140,8
КВО42-116	0,6		12,5	13,1		21,2	21,2						67,5				67,5	102,2	4,0	2,5	4,3	10,8	1,5	0,9	8,4	25,2		36,0			20,7	20,7	56,7	67,5	169,7
КВО42-122	0,6		12,5	13,1		24,6	24,6							88,7			88,7	126,4	4,0	2,5	4,3	10,8		0,9	8,4	12,2	17,3	38,8			20,7	20,7	59,5	70,3	196,7
КВО42-129	0,6		12,5	13,1		24,6	24,6			34,2				88,7			122,9	158,8	4,0	2,5	4,3	10,8		0,9	8,4	12,2	17,3	38,8			20,7	20,7	59,5	70,3	230,9
1КВО48-104	0,6		15,1	15,7		14,5	14,5		32,9								32,9	63,1	4,0	2,5	4,3	10,8		5,9	8,4	15,9		30,2	8,8			8,8	39,0	49,8	112,9
1КВО48-107	0,6		15,1	15,7		14,5	14,5			40,6							40,6	70,8	4,0	2,5	4,3	10,8		5,9	10,8	13,0		29,7	8,8			8,8	38,5	49,3	120,1
1КВО48-110	0,6		15,1	15,7		17,9	17,9				49,1						49,1	82,7	4,0	2,5	4,3	10,8		0,9	13,7	13,0		32,6		12,8		12,8	45,4	56,2	138,9
1КВО48-113	0,6		15,1	15,7		17,9	17,9					62,4					62,4	95,0	4,0	2,5	4,3	10,8		2,9	16,3	13,0		32,1		12,8		12,8	44,9	55,7	152,7
1КВО48-116	0,6		15,1	15,7		21,2	21,2						79,5				79,5	116,4	4,0	2,5	4,3	10,8	1,5	0,9	8,4	25,2		36,0			20,7	20,7	56,7	67,5	183,9
1КВО48-122	0,6		15,1	15,7		24,6	24,6							103,8			103,8	144,1	4,0	2,5	4,3	10,8		0,9	8,4	12,2	17,3	38,8			20,7	20,7	59,5	70,3	214,4
1КВО48-125	0,6		15,1	15,7		24,6	24,6			40,2			79,5				119,7	159,8	4,0	2,5	4,3	10,8	1,5	0,9	8,4	25,2		36,0			20,7	20,7	56,7	67,5	227,3
1КВО48-129	0,6		15,1	15,7		24,6	24,6			40,2				103,8			144,0	184,8	4,0	2,5	4,3	10,8		0,9	8,4	12,2	17,3	38,8			20,7	20,7	59,5	70,3	254,6

1.020.1-4.2-3 С

Лист 18

https://zavodjbi.com/

Марка колонны	Изделия арматурные																	Изделия закладные												Общий расход
	Арматура класса																Всего	Арматура класса	Прокат марки										Всего	
	А-I				А-III			Ат-IVС										А-III	ВСт3 пс6-1											
	ГОСТ 5781-82							ГОСТ 10884-81										ГОСТ 5781-82	ГОСТ 19903-74				ГОСТ 8509-86			Итого				
	ф6	ф8	ф10	Итого	ф8	ф10	Итого	ф16	ф18	ф20	ф22	ф25	ф28	ф32	ф36	ф40	Итого	ф12	ф14	ф25	Итого	δ6	δ8	δ10	δ12	δ16	Итого	L110×8	L140×9	L180×11	Итого			
1КВО54-107	0,6	11,0		11,6		14,5	14,5			46,5							46,5	72,6	4,0	2,5	4,3	10,8		5,9	10,8	13,0		29,7	8,8			8,8	38,5	49,3	121,9
1КВО54-110	0,6	11,0		11,6		17,9	17,9				56,3						56,3	85,8	4,0	2,5	4,3	10,8		0,9	18,7	13,0		32,6		12,8		12,8	45,4	56,2	142,0
1КВО54-113	0,6	11,0		11,6		17,9	17,9					72,6					72,6	102,1	4,0	2,5	4,3	10,8		2,8	16,3	13,0		32,1		12,8		12,8	44,9	55,7	157,8
1КВО54-116	0,6	11,0		11,6		21,2	21,2						91,1				91,1	123,9	4,0	2,5	4,3	10,8	1,5	0,9	8,4	25,2		36,0			20,7	20,7	56,7	67,0	191,4
1КВО54-122	0,6	11,0		11,6		24,6	24,6							119,0			119,0	155,2	4,0	2,5	4,3	10,8		0,9	8,4	12,2	17,3	38,8			20,7	20,7	59,5	70,3	225,5
1КВО60-101	0,6	12,7		13,3	8,3	1,1	9,4	33,6									33,6	56,3	4,0	2,5	4,3	10,8		5,9	8,4	15,9		30,2	8,8			8,8	39,0	49,8	106,1
1КВО60-104	0,6	12,7		13,3		14,5	14,5		42,5								42,5	70,3	4,0	2,5	4,3	10,8		5,9	8,4	15,9		30,2	8,8			8,8	39,0	49,8	120,1
1КВО60-107	0,6	12,7		13,3		14,5	14,5			52,4							52,4	80,2	4,0	2,5	4,3	10,8		5,9	10,8	13,0		29,7	8,8			8,8	38,5	49,3	129,5
1КВО60-110	0,6	12,7		13,3		17,9	17,9				63,4						63,4	94,6	4,0	2,5	4,3	10,8		0,9	18,7	13,0		32,6		12,8		12,8	45,4	56,2	150,8
1КВО60-113	0,6	12,7		13,3		17,9	17,9					81,8					81,8	113,0	4,0	2,5	4,3	10,8		2,8	16,3	13,0		32,1		12,8		12,8	44,9	55,7	168,7
1КВО60-116	0,6	12,7		13,3		21,2	21,2						102,7				102,7	133,2	4,0	2,5	4,3	10,8	1,5	0,9	8,4	25,2		36,0			20,7	20,7	56,7	67,5	204,7
1КВО60-122	0,6	12,7		13,3		24,6	24,6							134,2			134,2	172,0	4,0	2,5	4,3	10,8		0,9	8,4	12,2	17,3	38,8			20,7	20,7	59,5	70,3	242,4
КВД36-101	0,6		9,8	10,4	10,9	1,1	12,0	18,4									18,4	40,8		5,0	4,7	9,7		6,7	9,2	19,6		35,5	8,8			8,8	44,3	54,0	94,8
КВД36-104	0,6		9,8	10,4		14,5	14,5		23,3								23,3	48,2		5,0	4,7	9,7		6,7	9,2	19,6		35,5	8,8			8,8	44,3	54,0	101,2
КВД42-101	0,6		12,5	13,1	10,9	1,1	12,0	22,2									22,2	43,3		5,0	4,7	9,7		6,7	9,2	19,6		35,5	8,8			8,8	44,3	54,0	101,3
1КВД42-104	0,6		12,5	13,1		14,5	14,5		28,1								28,1	55,7		5,0	4,7	9,7		6,7	9,2	19,6		35,5	8,8			8,8	44,3	54,0	109,7
1КВД42-107	0,6		12,5	13,1		14,5	14,5			34,7							34,7	62,3		5,0	4,7	9,7		6,7	11,6	16,7		35,0	8,8			8,8	43,8	53,5	115,8
КВД48-101	0,6		15,1	15,7	8,3	1,1	9,4	26,0									26,0	51,1		5,0	4,7	9,7		6,7	9,2	19,6		35,5	8,8			8,8	44,3	54,0	105,1
КВД48-104	0,6		15,1	15,7		14,5	14,5		32,9								32,9	63,1		5,0	4,7	9,7		6,7	9,2	19,6		35,5	8,8			8,8	44,3	54,0	117,1
1КВД48-107	0,6		15,1	15,7		14,5	14,5			40,6							40,6	70,8		5,0	4,7	9,7		6,7	11,6	16,7		35,0	8,8			8,8	43,8	53,5	121,3
КВД54-101	0,6	11,0		11,6	8,3	1,1	9,4	29,8									29,8	50,8		5,0	4,7	9,7		6,7	9,2	19,6		35,5	8,8			8,8	44,3	54,0	104,8
КВД54-104	0,6	11,0		11,6		14,5	14,5		37,7								37,7	63,8		5,0	4,7	9,7		6,7	9,2	19,6		35,5	8,8			8,8	44,3	54,0	117,8
1КВД54-107	0,6	11,0		11,6		14,5	14,5			46,5							46,5	72,6		5,0	4,7	9,7		6,7	11,6	16,7		35,0	8,8			8,8	43,8	53,5	126,1
1КВД54-110	0,6	11,0		11,6		17,9	17,9				56,3						56,3	85,8		5,0	4,7	9,7		1,8	19,5	16,7		38,0		12,8		12,8	50,8	60,5	146,3
1КВД60-101	0,6	12,7		13,3	8,3	1,1	9,4	33,6									33,6	56,3		5,0	4,7	9,7		6,7	9,2	19,6		35,5	8,8			8,8	44,3	54,0	110,3
1КВД60-104	0,6	12,7		13,3		14,5	14,5		42,5								42,5	70,3		5,0	4,7	9,7		6,7	9,2	19,6		35,5	8,8			8,8	44,3	54,0	124,3

https://zavodjbi.com/

https://zavodjbi.com/

Марка колонны	Изделия арматурные																	Изделия закладные												Общий расход
	Арматура класса																Всего	Арматура класса	Прокат марки										Всего	
	А-I				А-III			Ат-IVС										А-III	ВСт3 пс6-1											
	ГОСТ 5781-82							ГОСТ 10884-81										ГОСТ 5781-82	ГОСТ 19903-74					ГОСТ 8509-86			Итого			
	ф6	ф8	ф10	Итого	ф8	ф10	Итого	ф16	ф18	ф20	ф22	ф25	ф28	ф32	ф36	ф40	Итого	ф12	ф14	ф25	Итого	δ6	δ8	δ10	δ12	δ16	Итого	L140×8	L140×9	L180×11	Итого			
1КЭД 50-107	0,6	12,7		13,3		14,5	14,5			52,4							52,4	80,2		5,0	4,7	9,7		6,7	11,6	16,7		35,0	8,8			8,8	43,8	53,5	133,7
1КВД 60-110	0,6	12,7		13,3		17,9	17,9				63,4						63,4	94,6		5,0	4,7	9,7		1,8	19,5	16,7		38,0		12,8		12,8	50,8	60,5	155,1
1КСО 36-107	1,1		11,6	12,7		23,0	28,0			35,8							35,8	76,5	4,0	2,5	4,3	10,8		0,9	10,8	13,0		24,7					24,7	35,5	112,0
1КСО 36-113	1,1		11,6	12,7		34,7	34,7					55,9					55,9	103,4	4,0	2,5	4,3	10,8		2,8	8,4	13,0		24,2					24,2	35,0	138,3
1КСО 36-126	1,1		11,6	12,7		48,1	48,1			34,9			70,1				105,0	165,8	4,0	2,5	4,3	10,8	1,5	0,9	8,4	13,0		23,8					23,8	34,6	200,4
1КСО 36-129	1,1		11,6	12,7		48,1	48,1			34,9				91,6			126,5	187,3	4,0	2,5	4,3	10,8		0,9	8,4		17,3	26,6					26,6	37,4	224,7
1КСО 36-135	1,1		11,6	12,7		48,1	48,1						68,4	91,6			160,0	220,8	4,0	2,5	4,3	10,8		0,9	8,4		17,3	26,6					26,6	37,4	258,2
1КСО 42-107	1,1		14,2	15,3		28,0	28,0			41,7							41,7	85,0	4,0	2,5	4,3	10,8		0,9	10,8	13,0		24,7					24,7	35,5	120,5
1КСО 42-113	1,1		14,2	15,3		34,7	34,7					65,1					65,1	115,1	4,0	2,5	4,3	10,8		2,8	8,4	13,0		24,2					24,2	35,0	150,1
1КСО 42-122	1,1		14,2	15,3		48,1	48,1							106,8			106,8	170,2	4,0	2,5	4,3	10,8		0,9	8,4		17,3	26,6					26,6	37,4	207,6
1КСО 42-123	1,1		14,2	15,3		48,1	48,1							106,8			106,8	170,2	4,0	2,5	4,3	10,8		0,9	8,4		17,3	26,6					26,6	37,4	207,6
1КСО 42-131	1,1		14,2	15,3		48,1	48,1			40,8				106,6			147,6	211,0	4,0	2,5	4,3	10,8		0,9	8,4		17,3	26,6					26,6	37,4	248,4
1КСО 48-107	1,1		16,9	18,0		28,0	28,0			47,6							47,6	93,6	4,0	2,5	4,3	10,8		0,9	10,8	13,0		24,7					24,7	35,5	129,1
1КСО 48-113	1,1		16,9	18,0		34,7	34,7					74,4					74,4	127,1	4,0	2,5	4,3	10,8		2,8	8,4	13,0		24,2					24,2	35,0	162,1
1КСО 48-122	1,1		16,9	18,0		48,1	48,1							121,9			121,9	188,0	4,0	2,5	4,3	10,8		0,9	8,4		17,3	26,6					26,6	37,4	225,4
1КСО 48-123	1,1		16,9	18,0		48,1	48,1							121,9			121,9	188,0	4,0	2,5	4,3	10,8		0,9	8,4		17,3	26,6					26,6	37,4	225,4
1КСО 48-124	1,1		16,9	18,0		48,1	48,1							121,9			121,9	188,0	4,0	2,5	4,3	10,8		0,9	8,4		17,3	26,6					26,6	37,4	225,4
1КСО 54-107	1,1	12,1		13,2		28,0	28,0			53,6							53,6	94,8	4,0	2,5	4,3	10,8		0,9	10,8	13,0		24,7					24,7	35,5	130,3
1КСО 54-113	1,1	12,1		13,2		28,0	28,0					83,6					83,6	124,8	4,0	2,5	4,3	10,8		2,8	8,4	13,0		24,2					24,2	35,0	159,8
1КСО 54-122	1,1	12,1		13,2		48,1	48,1							137,0			137,0	198,3	4,0	2,5	4,3	10,8		0,9	8,4		17,3	26,6					26,6	37,4	235,7
1КСО 54-123	1,1	12,1		13,2		48,1	48,1							137,0			137,0	198,3	4,0	2,5	4,3	10,8		0,9	8,4		17,3	26,6					26,6	37,4	235,7
1КСО 54-124	1,1	12,1		13,2		48,1	48,1							137,0			137,0	198,3	4,0	2,5	4,3	10,8		0,9	8,4		17,3	26,6					26,6	37,4	235,7
1КСО 60-107	1,1	13,8		14,9		28,0	28,0			59,5							59,5	102,4	4,0	2,5	4,3	10,8		0,9	10,8	13,0		24,7					24,7	35,5	137,9
1КСО 60-113	1,1	13,8		14,9		34,7	34,7					92,9					92,9	142,5	4,0	2,5	4,3	10,8		2,8	8,4	13,0		24,2					24,2	35,0	177,5
1КСО 60-122	1,1	13,8		14,9		48,1	48,1							152,2			152,2	215,2	4,0	2,5	4,3	10,8		0,9	8,4		17,3	26,6					26,6	37,4	252,6
1КСО 60-123	1,1	13,8		14,9		48,1	48,1							152,2			152,2	215,2	4,0	2,5	4,3	10,8		0,9	8,4		17,3	26,6					26,6	37,4	252,6

https://zavodjbi.com/

https://zavodjbi.com/

Марка колонны	Изделия арматурные																	Изделия закладные													Общий расход
	Арматура класса																Всего	Арматура класса	Прокат марки											Всего	
	А-I				А-III			А-IV С										А-III	В Ст 3 пс 6-1												
	ГОСТ 5781-82							ГОСТ 10884-81										ГОСТ 5781-82	ГОСТ 19903-74					ГОСТ 8509-86			Итого				
	ф6	ф8	ф10	Итого	ф8	ф10	Итого	ф16	ф18	ф20	ф22	ф25	ф28	ф32	ф36	ф40	Итого		ф12	ф14	ф25	Итого	δ6	δ8	δ10	δ12	δ16	Итого	L140×8	L140×9	L180×11	Итого			
1КСД 60-124	1.1	13,8		14,9		48,1	48,1							152,2			152,2	215,2	4,0	2,5	4,3	10,8		0,9	8,4		17,3	26,6					26,6	37,4	252,6
1КСД 36-107	1,1		11,6	12,7		28,0	28,0			35,8							35,8	76,5		5,0	4,7	9,7		1,8	11,6	16,7		30,1					30,1	39,8	116,3
1КСД 36-116	1,1		11,6	12,7		41,4	41,4						70,1				70,1	124,2		5,0	4,7	9,7	1,5	1,8	9,2	16,7		29,2					29,2	38,9	163,1
1КСД 36-126	1,1		11,6	12,7		48,1	48,1			34,9			70,1				105,0	165,8		5,0	4,7	9,7	1,5	1,8	9,2	16,7		29,2					29,2	38,9	204,7
1КСД 36-135	1,1		11,6	12,7		48,1	48,1						68,4	91,6			160,0	220,8		5,0	4,7	9,7		1,8	9,2		22,2	33,2					33,2	42,9	263,7
1КСД 36-136	1,1		11,6	12,7		48,1	48,1						68,4	91,6			160,0	220,8		5,0	4,7	9,7		1,8	9,2		22,2	33,2					33,2	42,9	263,7
1КСД 42-107	1,1		14,2	15,3		28,0	28,0			41,7							41,7	85,0		5,0	4,7	9,7		1,8	11,6	16,7		30,1					30,1	39,8	124,8
1КСД 42-116	1,1		14,2	15,3		41,4	41,4						81,7				81,7	138,4		5,0	4,7	9,7	1,5	1,8	9,2	16,7		29,2					29,2	38,9	177,3
1КСД 42-126	1,1		14,2	15,3		48,1	48,1			40,8			81,7				122,5	185,9		5,0	4,7	9,7	1,5	1,8	9,2	16,7		29,2					29,2	38,9	224,8
1КСД 42-135	1,1		14,2	15,3		48,1	48,1						80,0	106,8			186,8	250,2		5,0	4,7	9,7		1,8	9,2		22,2	33,2					33,2	42,9	293,1
1КСД 42-136	1,1		14,2	15,3		48,1	48,1						80,0	106,8			186,8	250,2		5,0	4,7	9,7		1,8	9,2		22,2	33,2					33,2	42,9	293,1
1КСД 48-107	1,1		16,9	18,0		28,0	28,0			47,6							47,6	93,6		5,0	4,7	9,7		1,8	11,6	16,7		30,1					30,1	39,8	133,4
1КСД 48-122	1,1		16,9	18,0		48,1	48,1							121,9			121,9	188,0		5,0	4,7	9,7		1,8	9,2		22,2	33,2					33,2	42,9	230,9
1КСД 48-130	1,1		16,9	18,0		48,1	48,1			46,8				121,9			168,7	234,8		5,0	4,7	9,7		1,8	9,2		22,2	33,2					33,2	42,9	277,7
1КСД 48-135	1,1		16,9	18,0		48,1	48,1						91,6	121,9			213,5	279,6		5,0	4,7	9,7		1,8	9,2		22,2	33,2					33,2	42,9	322,5
1КСД 54-107	1,1	12,1		13,2		28,0	28,0			53,6							53,6	94,8		5,0	4,7	9,7		1,8	11,6	16,7		30,1					30,1	39,8	134,6
1КСД 54-122	1,1	12,1		13,2		48,1	48,1							137,0			137,0	198,3		5,0	4,7	9,7		1,8	9,2		22,2	33,2					33,2	42,9	241,2
1КСД 54-130	1,1	12,1		13,2		48,1	48,1			52,7				137,0			189,7	251,0		5,0	4,7	9,7		1,8	9,2		22,2	33,2					33,2	42,9	293,9
1КСД 54-135	1,1	12,1		13,2		48,1	48,1						103,2	137,0			240,2	301,5		5,0	4,7	9,7		1,8	9,2		22,2	33,2					33,2	42,9	344,4
1КСД 60-107	1,1	13,8		14,9		28,0	28,0			59,5							59,5	102,4		5,0	4,7	9,7		1,8	11,6	16,7		30,1					30,1	39,8	142,2
1КСД 60-122	1,1	13,8		14,9		48,1	48,1							152,2			152,2	215,2		5,0	4,7	9,7		1,8	9,2		22,2	33,2					33,2	42,9	258,1
1КСД 60-123	1,1	13,8		14,9		48,1	48,1							152,2			152,2	215,2		5,0	4,7	9,7		1,8	9,2		22,2	33,2					33,2	42,9	258,1
1КСД 60-124	1,1	13,8		14,9		48,1	48,1							152,2			152,2	215,2		5,0	4,7	9,7		1,8	9,2		22,2	33,2					33,2	42,9	258,1

Взам инв №

Подпись и дата

Инв № подл

1.020.1-4.2-3-РС

Лист 21

https://zavodjbi.com/