https://zavodjbi.com/

ТИПОВЫЕ КОНСТРУКЦИИ, ИЗДЕЛИЯ И УЗЛЫ ЗДАНИЙ И СООРУЖЕНИЙ

СЕРИЯ 1.424.1–5

КОЛОННЫ ЖЕЛЕЗОБЕТОННЫЕ ПРЯМОУГОЛЬНОГО СЕЧЕНИЯ ДЛЯ ОДНОЭТАЖНЫХ ПРОИЗВОДСТВЕННЫХ ЗДАНИЙ ВЫСОТОЙ 8,4–14,4м, ОБОРУДОВАННЫХ МОСТОВЫМИ ОПОРНЫМИ КРАНАМИ ГРУЗОПОДЪЕМНОСТЬЮ ДО 32 ТОНН

ВЫПУСК 3

АРМАТУРНЫЕ ИЗДЕЛИЯ КОЛОНН ДЛЯ ЗДАНИЙ ВЫСОТОЙ 8,4; 9,6 и 10,8 м

РАБОЧИЕ ЧЕРТЕЖИ

19135-05
ЦЕНА 2-70

https://zavodjbi.com/

https://zavodjbi.com/

ЦЕНТРАЛЬНЫЙ ИНСТИТУТ ТИПОВОГО ПРОЕКТИРОВАНИЯ
ГОССТРОЯ СССР

Москва, А-445, Смольная ул., 22

Сдано в печать VI 1984 года

Заказ № 7690а Тираж 3.550 экз

https://zavodjbi.com/

https://zavodjbi.com/

ТИПОВЫЕ КОНСТРУКЦИИ, ИЗДЕЛИЯ И УЗЛЫ ЗДАНИЙ И СООРУЖЕНИЙ

СЕРИЯ 1.424.1–5

КОЛОННЫ ЖЕЛЕЗОБЕТОННЫЕ ПРЯМОУГОЛЬНОГО СЕЧЕНИЯ ДЛЯ ОДНОЭТАЖНЫХ ПРОИЗВОДСТВЕННЫХ ЗДАНИЙ ВЫСОТОЙ 8,4–14,4м, ОБОРУДОВАННЫХ МОСТОВЫМИ ОПОРНЫМИ КРАНАМИ ГРУЗОПОДЪЕМНОСТЬЮ ДО 32 ТОНН

ВЫПУСК 3

АРМАТУРНЫЕ ИЗДЕЛИЯ КОЛОНН ДЛЯ ЗДАНИЙ ВЫСОТОЙ 8,4; 9,6 и 10,8 М

РАБОЧИЕ ЧЕРТЕЖИ

РАЗРАБОТАНЫ

ГПИ ПРОМСТРОЙПРОЕКТ

ГЛ. ИНЖЕНЕР ИНСТИТУТА В.И. КОРОЛЕВ

НАЧАЛЬНИК СКО–1 К.М. МАТВЕЕВ

ГЛ. ИНЖЕНЕР ПРОЕКТА Н.И. ГРИГОРЬЕВ

РУК. БРИГАДЫ К.В. АКИШИНА

НИИЖБ

ЗАМ. ДИРЕКТОРА Н.Н. КОРОВИН

РУК.ЛАБОРАТОРИИ А.П. ВАСИЛЬЕВ

УТВЕРЖДЕНЫ

И ВВЕДЕНЫ В ДЕЙСТВИЕ

С 1 АПРЕЛЯ 1984г.

ПОСТАНОВЛЕНИЕМ ГОССТРОЯ СССР

ОТ 28 ОКТЯБРЯ 1983г. № 291

https://zavodjbi.com/

Обозначение	Наименование	Стр.
1.424.1-5.3-0.0.0 ТО	Техническое описание	4
1.424.1-5.3-1.0.0	Каркас пространственный КП (КП1... КП37)	5-6
1.424.1-5.3-1.0.0 СБ	Каркас пространственный КП (КП1... КП37)	
	Сборочный чертеж	7-8
1.424.1-5.3-2.0.0	Каркас пространственный КП (КП38... КП65)	8-10
1.424.1-5.3-2.0.0 СБ	Каркас пространственный КП (КП38... КП65)	
	Сборочный чертеж	11-12
1.424.1-5.3-3.0.0	Каркас пространственный КП (КП66... КП114)	12-15
1.424.1-5.3-3.0.0 СБ	Каркас пространственный КП (КП66... КП114)	
	Сборочный чертеж	16-17
1.424.1-5.3-4.0.0	Каркас пространственный КП (КП115... КП152)	17-19
1.424.1-5.3-4.0.0 СБ	Каркас пространственный КП (КП115... КП152)	
	Сборочный чертеж	20,21
1.424.1-5.3-5.0.0	Каркас пространственный КП (КП153... КП173)	21,22
1.424.1-5.3-5.0.0 СБ	Каркас пространственный КП (КП153... КП173)	
	Сборочный чертеж	23,24
1.424.1-5.3-6.0.0	Каркас пространственный КП (КП174... КП253)	24-26
1.424.1-5.3-6.0.0 СБ	Каркас пространственный КП (КП174... КП253)	
	Сборочный чертеж	27-29
1.424.1-5.3-7.0.0	Каркас пространственный КП (КП254... КП281)	30,31
1.424.1-5.3-7.0.0 СБ	Каркас пространственный КП (КП254... КП281)	
	Сборочный чертеж	32,33
1.424.1-5.3-8.0.0	Каркас пространственный КП (КП282... КП339)	34,35
1.424.1-5.3-8.0.0 СБ	Каркас пространственный КП (КП282... КП339)	
	Сборочный чертеж	36,37
1.424.1-5.3-9.0.0	Каркас пространственный КП (КП340... КП364)	38,39
1.424.1-5.3-9.0.0 СБ	Каркас пространственный КП (КП340... КП364)	
	Сборочный чертеж	40,41
1.424.1-5.3-0.1.0	Каркас плоский КР (КР11... КР21; КР26; КР31... КР35; КР37... КР71; КР73... КР81)	42,43
1.424.1-5.3-0.1.0 СБ	Каркас плоский КР (КР11... КР21; КР26; КР31... КР35; КР37... КР71; КР73... КР81)	
	Сборочный чертеж	44,45
1.424.1-5.3-0.2.0	Каркас плоский КР (КР86... КР95; КР97; КР98; КР100; КР101; КР103... КР109; КР111... КР116; КР119... КР123)	46,47
1.424.1-5.3-0.2.0 СБ	Каркас плоский КР (КР86... КР95; КР97; КР98; КР100; КР101; КР103... КР109; КР111... КР116; КР119... КР123)	
	Сборочный чертеж	47,48
1.424.1-5.3-0.3.0	Каркас плоский КР (КР127; КР128; КР132... КР134; КР136... КР139; КР141... КР147; КР149... КР152; КР155... КР200; КР203... КР205; КР207... КР218; КР220... КР223; КР225; КР226; КР228; КР230... КР240; КР262... КР284; КР290, КР293... КР296; КР298... КР304)	48-52

Взам. инв. № | Подпись и дата | Инв. № подл.

Нач. СКО-1	Власкин		
Н. контр.	Ускова		
Гл. инж. пр.	Григорьев		
Рук. бриг.	Акишина		
Инженер	Ускова		

1.424.1-5.3-0.0.0

Содержание

Стадия	Лист	Листов
Р	1	4

Промстройпроект

Взам. инв. № | Подпись и дата | Инв. № подл.

1.424.1-5.3-0.0.0

Лист 2

https://zavodjbi.com/

Обозначение	Наименование	Стр.
1.424.1-5.3-0.3.0 СБ	Каркас плоский КР(КР127;КР128;КР132...КР134;	
	КР136...КР139; КР141...КР147; КР149...КР152;	
	КР155...КР200; КР203...КР205;	
	КР207...КР218; КР220...КР223; КР225; КР226;	
	КР228; КР230...КР240; КР262...КР284; КР290;	
	КР293...КР296; КР298...КР304)	
	Сборочный чертеж	53-55
1.424.1-5.3-0.4.0	Каркас плоский КР(КР241...КР246; КР250)	56
1.424.1-5.3-0.4.0 СБ	Каркас плоский КР(КР241...КР246; КР250)	
	Сборочный чертеж	57
1.424.1-5.3-0.5.0	Каркас плоский КР(КР247...КР249;	
	КР256...КР261)	57,58
1.424.1-5.3-0.5.0 СБ	Каркас плоский КР(КР247...КР249;	
	КР256...КР261)	
	Сборочный чертеж	58
1.424.1-5.3-0.6.0	Каркас плоский КР(КР5; КР6; КР8...КР10;	
	КР83...КР85)	59
1.424.1-5.3-0.6.0 СБ	Каркас плоский КР(КР5; КР6; КР8...КР10;	
	КР83...КР85)	
	Сборочный чертеж	59
1.424.1-5.3-0.7.0	Каркас плоский КР(КР1...КР4; КР7)	60
1.424.1-5.3-0.7.0 СБ	Каркас плоский КР(КР1...КР4; КР7)	
	Сборочный чертеж	60
1.424.1-5.3-0.8.0	Сетка С (С1...С5; С13)	61
1.424.1-5.3-0.8.0 СБ	Сетка С (С1...С5; С13)	
	Сборочный чертеж	61
1424.1-5.3-09.0	Сетка С (С6...С12)	62
1.424.1-5.3-0.9.0 СБ	Сетка С (С6...С12)	
	Сборочный чертеж	63
1.424.1-5.3-0.0.2	Полоса	63
1.424.1-5.3-0.0.1	Стержень арматурный	64-68
1.424.1-5.3-10.0 0	Схема установки связей жесткости в вя-	
	заном пространственном каркасе	69

Инв.№ подл. | Подпись и дата | Взам.инв.№

Выпуск 3 серии содержит рабочие чертежи арматурных изделий для железобетонных колонн, разработанных в выпуске I настоящей серии. Состав серии приведен в выпуске 0.

Арматурные изделия должны удовлетворять требованиям ГОСТ 10922-75, ГОСТ 19293-73, ГОСТ 14098-68 и "Инструкции по сварке соединений арматуры и закладных деталей железобетонных конструкций" (СН393-78).

Стыкование стержней при заготовке арматуры следует производить контактной стыковой сваркой.

Плоские каркасы и сетки следует изготовлять с помощью контактной точечной сварки. Сварку каркасов производить во всех точках пересечения стержней. При изготовлении сеток сварке подлежат все узлы пересечений двух крайних стержней по периметру сетки.

Пространственные арматурные каркасы колонн образуются из плоских сварных каркасов одним из следующих способов соединения:

приварка поперечных соединительных стержней к поперечным стержням плоских каркасов контактной точечной сваркой с помощью сварочных клещей.

при несоосности поперечных стержней плоских каркасов допускается соединение с помощью полушпилек, привариваемых к поперечным стержням одного из плоских каркасов (с продольными стержнями меньшего диаметра) и привязываемых к продольным стержням другого каркаса (см. рис. 1)

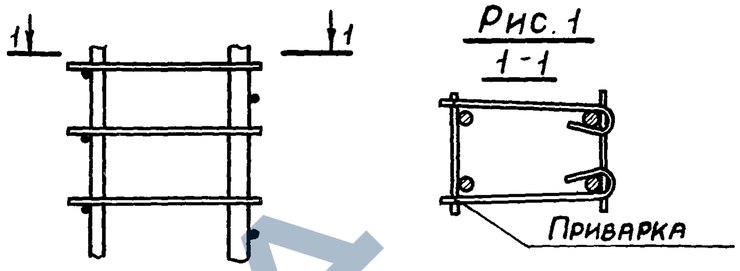

Рис. 1

приварка поперечных соединительных стержней к продольным стержням плоских каркасов контактной точечной сваркой с помощью сварочных клещей.

допускается объединять плоские каркасы шпильками (стержнями с крюками на концах), располагая их с тем же шагом, что и соединительные стержни, и привязывая к продольной арматуре вязальной проволокой. В этом случае для придания каркасу необходимой жесткости при транспортировании должны быть предусмотрены связи, устанавливаемые не реже, чем через 6 м и не менее двух на каркас (см. документ 1.424.1-5.3-10.0.0)

Сетки оголовка и консолей, а также горизонтальная арматура консолей должны быть привязаны вязальной проволокой к продольным стержням каркаса.

Размеры сеток и каркасов даны по осям и торцам стержней.

В арматурных изделиях КР1-КР4 (документ 1.424.1-5.3-0.10) тавровые соединения анкерных стержней к пластинам следует выполнять дуговой сваркой под флюсом. Допускается эти соединения выполнять ручной дуговой сваркой в раззенкованных отверстиях. Приварка стержней к пластинам в раззенкованных отверстиях обязательна для закладных изделий КР5-КР10 и КР83-КР85 (документ 1.424.1-5.3-0.6.0).

Испытания соединений арматурных изделий и оценку их качества производить по ГОСТ 10922-75.

Взам. инв. № | Подпись и дата | Инв. № подл.

				1.424.1-5.3-0.0.0ТО	
Нач. СКО-1	Власкин			Техническое описание	Стадия: Р; Лист: 1; Листов: 2
Гл. инж. пр.	Григорьев				Промстройпроект

Взам. инв. № | Подпись и дата | Инв. № подл.

Формат	Зона	Поз	Обозначение	Наименование	Кол.	Примечание
				Документация		
А4			1.424.1-5.3-0.0.ОТО	Техническое описание		
А3			1.424.1-5.3-1.0.ОСБ	Сборочный чертеж		
				Сборочные единицы		
А4		1	1.424.1-5.3-0.8.0-00	Сетка С1	4	
А4		2	-03	Сетка С4	1	
А4		3	1.424.1-5.3-0.9.0-00	Сетка С6	1	
А4		4	1.424.1-5.3-0.7.0-00	Каркас КР1	1	
				Детали		
А4		5	1.424.1-5.3-0.0.1-256	Стержень арматурный	4	

Формат	Зона	Для исполнения с порядковым номером [1]	Обозначение	Кол.	Примечание
		Переменные данные			
		Сборочные единицы			
		Поз. 6 Каркас плоский КР14... КР17;			
		КР127; КР136... КР138; КР151; КР152			
А4		-13	1.424.1-5.3-0.1.0-03	1	КР14
А4		-00; -01; -14...-16	-04	1	КР15
А4		-02; -03; -17	-05	1	КР16

[1] Основное исполнение, не имеющее порядкового номера, обозначено „00"

Нач СКО-1	Власкин		1.424.1-5.3-1.0.0
Н. контр.	Михеева		Каркас пространственный КП (КП1 ... КП37)
Гл инж пр	Григорьев		Стадия: Р; Лист: 1; Листов: 4
Рук бр	Акишина		Проистройпроект
Проверил	Михеева		

Формат	Зона	Для исполнения с порядковым номером	Обозначение	Кол.	Примечание
А4		-04; -18; -19	1.424.1-5.3-0.1.0-06	1	КР17
А4		-05	1.424.1-5.3-0.3.0-001	1	КР127
А4		-06; -20	-007	1	КР136
А4		-07...-09; -12; -21...-24	-008	1	КР137
А4		-10; -11; -25; -26	-009	1	КР138
А4		-31; -33	-020	1	КР151
А4		-27...-30; -32; -34...-36	-021	1	КР152
		Поз. 7 Каркас плоский КР33... КР35; КР39...			
		КР41; КР44... КР46; КР49... КР51; КР91; КР101;			
		КР166... КР169; КР173... КР175; КР180... КР182;			
		КР187... КР189			
А4		-06	1.424.1-5.3-0.1.0-18	1	КР33
А4		-07	-19	1	КР34
А4		-08	-20	1	КР35
А4		-00; -27	-23	1	КР39
А4		-01; -02; -28	-24	1	КР40
А4		-03; -29	-25	1	КР41
А4		-20	-28	1	КР44
А4		-21	-29	1	КР45
А4		-22	-30	1	КР46
А4		-13	-33	1	КР49
А4		-14	-34	1	КР50
А4		-15	-35	1	КР51
А4		-30	1.424.1-5.3-0.2.0-05	1	КР91
А4		-23	-14	1	КР101
А4		-04; -31; -32	1.424.1-5.3-0.3.0-033	1	КР166
А4		-05; -33; -34	-034	1	КР167
А4		-35	-035	1	КР168
А4		-36	-036	1	КР169

Взам. инв. № | Подпись и дата | Инв. № подл.

1.424.1-5.3-1.0.0 Лист 2

ЗАВОД ЖБИ

Формат	Зона	Для исполнения с порядковым номером	Обозначение	Кол.	Примечание
А4		-09;-10	1.424.1-5.3-0.3.0-040	1	КР173
А4		-11	-041	1	КР174
А4		-12	-042	1	КР175
А4		-24	-047	1	КР180
А4		-25	-048	1	КР181
А4		-26	-049	1	КР182
А4		-16;-17	-054	1	КР187
А4		-18	-055	1	КР188
А4		-19	-056	1	КР189
		Поз. 8 Каркас плоский КР60... КР62;			
		КР65... КР67; КР198... КР200; КР208... КР212;			
		КР276; КР278... КР283; КР293			
А4		-00;-06	1.424.1.5.3-0.1.0-44	1	КР60
А4		-01;-02;-07	-45	1	КР61
А4		-03;-08	-46	1	КР62
А4		-13;-20;-27	-49	1	КР65
А4		-14;-21;-28	-50	1	КР66
А4		-15;-22;-29	-51	1	КР67
А4		-04	1.424.1-5.3-0.3.0-065	1	КР198
А4		-05	-066	1	КР199
А4		-12	-067	1	КР200
А4		-16;-17	-072	1	КР208
А4		-18	-073	1	КР209
А4		-19	-074	1	КР210
А4		-36	-075	1	КР211
А4		-23;-30	-076	1	КР212
А4		-09;-10	-115	1	КР276
А4		-24	-117	1	КР278
А4		-25	-118	1	КР279

Взам. инв. № | Подпись и дата | Инв. № подл.

Формат	Зона	Для исполнения с порядковым номером	Обозначение	Кол.	Примечание
А4		-26	1.424.1-5.3-0.3.0-119	1	КР280
А4		-31;-32	-120	1	КР281
А4		-33;-34	-121	1	КР282
А4		-35	-122	1	КР283
А4		-11	-125	1	КР293
		Детали			
		Поз. 9 Стержень арматурный			
А4		-02	1.424.1-5.3-0.0.1-000	14	
А4		-00;-01;-05;-07;-14;-16;-17;-21	-000	16	
А4		-06;-09;-13;-20;-24	-000	18	
А4		-23	-000	22	
А4		-03;-18;-19	-005	14	
А4		-04;-08;-11;-12;-15;22;-25;-26	-005	16	
А4		-10	-005	18	
А4		-33	-005	20	
А4		-31	-005	22	
А4		-36	-010	16	
А4		-28;-29;-34;-35	-010	20	
А4		-27;-32	-010	22	
А4		-30	-010	26	
		Поз. 10 Стержень арматурный			
А4		-07;-11	1.424.1-5.3-0.0.1-002	24	
А4		-01;-02;-05;-06;-09;-10;-28;-33;-34	-002	28	
А4		-21;-25	-002	30	
А4		-00;-04;-27;-31;-32	-002	32	
А4		-14;-18	-002	34	
А4		-20;-24;-30	-002	36	
А4		-13;-16;-17	-002	38	
А4		-23	-002	40	
А4		-08;-12	-007	24	
А4		-03;-29;-35	-007	28	
А4		-22;-26	-007	30	
А4		-15;-19	-007	34	
А4		-36	-012	22	

Взам. инв. № | Подпись и дата | Инв. № подл.

https://zavodjbi.com/

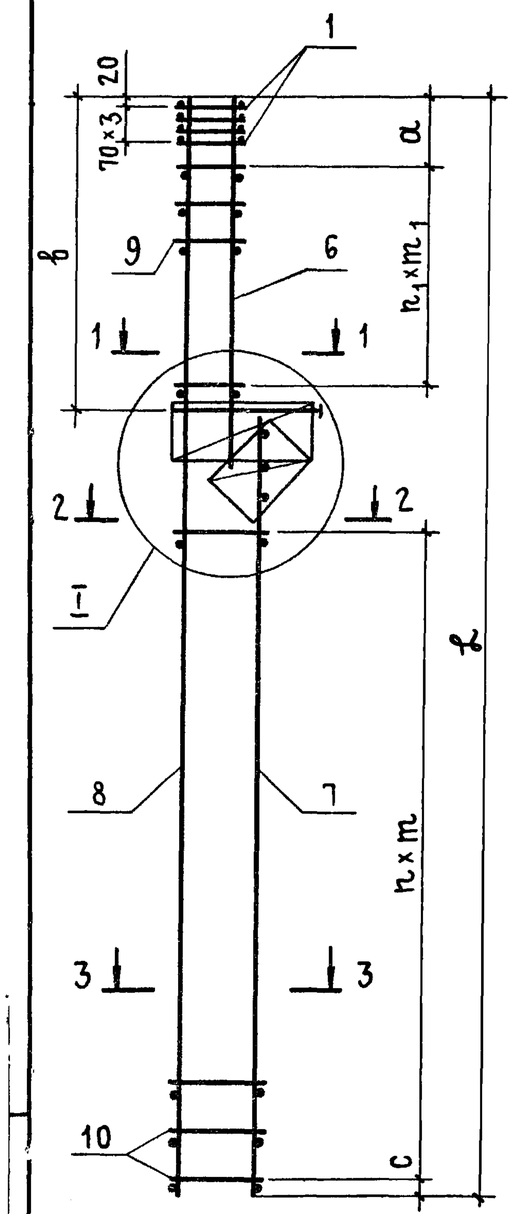

Рис. 1
2-2, 3-3

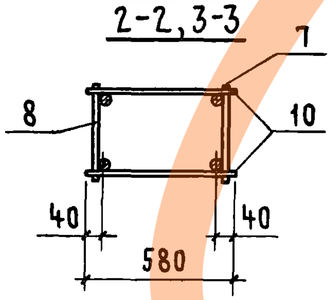

Рис. 2
2-2, 3-3

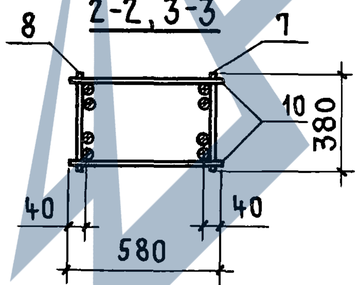

Рис. 3
1 - 1

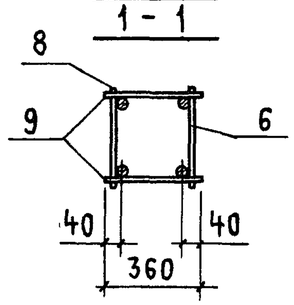

Рис. 4
1 - 1

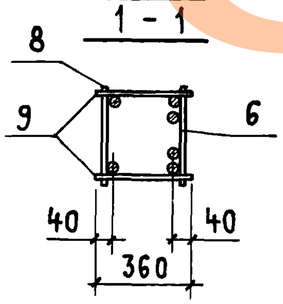

Рис. 5
1 - 1

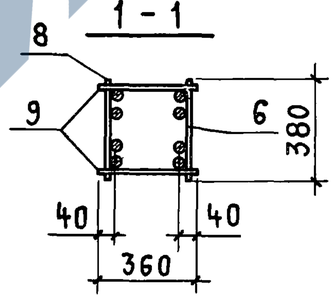

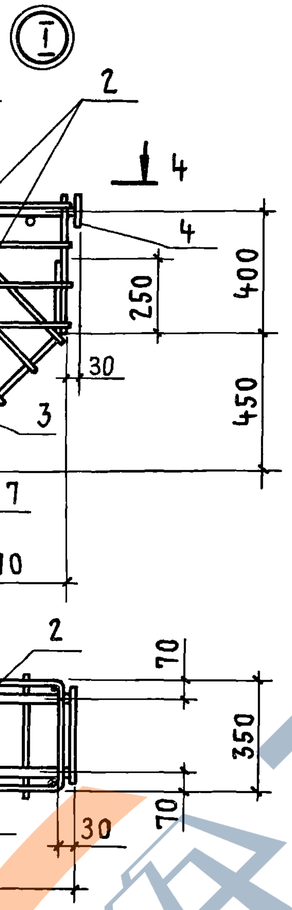

4 - 4

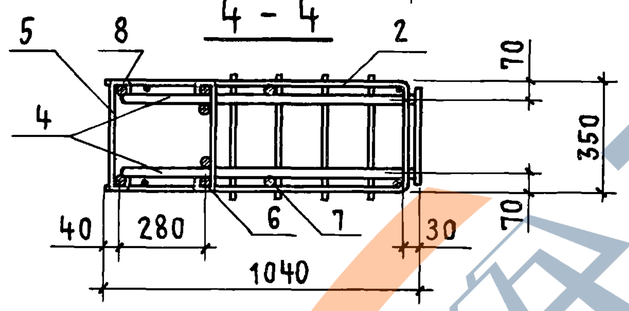

Обозначение	Марка	Рис.	Размеры, мм								Масса, кг
			a	b	c	n	m	n_1	m_1	l	
1.424.1-5.3-1.0.0	КП1	3,1,1	360	2910	100	15	350	7	350	9250	106,1
-01	КП2	3,1,1	360	2910	100	13	400	7	350	9250	120,1
-02	КП3	3,1,1	360	2910	100	13	400	6	400	9250	123,5
-03	КП4	3,1,1	360	2910	100	13	400	6	400	9250	142,7
-04	КП5	3,1,2	360	2910	100	15	350	7	350	9250	143,9
-05	КП6	4,1,2	360	2910	100	13	400	7	350	9250	166,3
-06	КП7	4,1,1	360	3510	110	13	350	8	350	9250	117,2
-07	КП8	4,1,1	360	3510	110	11	400	7	400	9250	137,6
-08	КП9	4,1,1	360	3510	110	11	400	7	400	9250	155,9
-09	КП10	4,1,2	360	3510	110	13	350	8	350	9250	152,3
-10	КП11	4,1,2	360	3510	110	13	350	8	350	9250	161,0
-11	КП12	4,1,2	360	3510	110	11	400	7	400	9250	181,0
-12	КП13	4,1,2	360	3510	110	11	400	7	400	9250	198,0
-13	КП14	3,1,1	400	2910	60	18	350	8	300	10450	113,6
-14	КП15	3,1,1	360	2910	100	16	400	7	350	10450	132,6
-15	КП16	3,1,1	360	2910	100	16	400	7	350	10450	154,8
-16	КП17	3,1,2	360	2910	60	18	350	7	350	10450	149,3
-17	КП18	3,1,2	360	2910	60	18	350	7	350	10450	152,8

В таблице исполнений последовательность номеров рисунков указана соответственно для сечений 1-1; 2-2 и 3-3.

Нач.СКО1	Власкин		
Н.контр	Злова		
Гл.инж.пр	Григорьев		
Рук. бр	Акишина		
Ст.инж.	Поляков		
Инженер	Злова		

1.424.1-5.3-1.0.0 СБ

Каркас пространственный КП (КП1... КП37) Сборочный чертеж

Стадия	Масса	Масштаб
Р	См. табл.	—
Лист 1	Листов 2	

Промстройпроект

19135-05 8

Обозначение	Марка	Рис.	Размеры, мм								Масса, кг
			a	в	c	n	m	n_1	m_1	ℓ	
1.424.1-5.3-1.0.0-18	КП 19	3,1,2	360	2910	100	16	400	6	400	10450	181,2
–19	КП20	3,1,2	360	2910	100	16	400	6	400	10450	211,6
–20	КП 21	4,1,1	360	3510	100	17	350	8	350	10450	127,8
–21	КП 22	4,1,1	360	3510	110	14	400	7	400	10450	150,1
–22	КП 23	4,1,1	360	3510	110	14	400	7	400	10450	171,5
–23	КП 24	5,2,2	400	3510	100	19	300	10	300	10450	172,8
–24	КП 25	4,1,2	360	3510	100	17	350	8	350	10450	166,3
–25	КП 26	4,1,2	360	3510	110	14	400	7	400	10450	197,5
–26	КП 27	4,1,2	360	3510	110	14	400	7	400	10450	226,8
–27	КП 28	4,1,1	360	4110	100	15	350	10	350	10450	164,3
–28	КП 29	4,1,1	360	4110	100	13	400	9	400	10450	179,0
–29	КП 30	4,1,1	360	4110	100	13	400	9	400	10450	199,0
–30	КП 31	5,2,2	360	4110	100	17	300	12	300	10450	201,1
–31	КП 32	4,1,2	360	4110	100	15	350	10	350	10450	177,2
–32	КП 33	4,1,2	360	4110	100	15	350	10	350	10450	194,1
–33	КП 34	4,1,2	360	4110	100	13	400	9	400	10450	199,0
–34	КП 35	4,1,2	360	4110	100	13	400	9	400	10450	215,8
–35	КП 36	4,1,2	360	4110	100	13	400	9	400	10450	243,4
–36	КП 37	4,1,2	360	4110	100	10	500	7	500	10450	287,2

Взам. инв. № | Подпись и дата | Инв. № подл.

1.424.1-5.3-1.0.0СБ | Лист 2

Формат	Зона	Поз.	Обозначение	Наименование	Кол.	Примечание
				Документация		
А4			1.424.1-5.3-0.0.ОТО	Техническое описание		
А3			1.424.1-5.3-2.0.0СБ	Сборочный чертеж		
				Сборочные единицы		
А4		1	1.424.1-5.3-0.8.0-03	Сетка С4	1	
А4		2	1.424.1-5.3-0.9.0-01	Сетка С7	1	
А4		3	1.424.1-5.3-0.8.0-00	Сетка С1	4	
А4		4	1.424.1-5.3-0.7.0-00	Каркас КР1	1	
				Детали		
А4		5	1.424.1-5.3-0.0.1-256	Стержень арматурный	4	

Формат	Зона	Для исполнения с порядковым номером 1	Обозначение	Кол	Примечание
		Переменные данные			
		Сборочные единицы			
		Поз. 6 Каркас плоский КР70; КР71; КР217; КР218; КР220...КР223; КР239; КР240; КР262; КР263; КР266...КР268			
А4		-00; -06; -07; -16; -17	1.424.1-5.3-0.1.0-54	1	КР70
А4		-01; -08; -18; -19	-55	1	КР71
А4		-04	1.424.1-5.3-0.3.0-81	1	КР217
А4		-05	-82	1	КР218

1 Основное исполнение, не имеющее порядкового номера, обозначено „00"

Взам. инв. № | Подпись и дата | Инв. № подл.

Нач. СКО	Власкин	
Н. контр.	Никонова	
Гл. инж. пр.	Григорьев	
Рук. бр.	Акишина	
Инж.	Никонова	
Проверил	Васильева	

1.424.1-5.3-2.0.0

Каркас пространственный КП (КП38 ... КП65)

Стадия	Лист	Листов
Р	1	5

ПРОМСТРОЙПРОЕКТ

Формат	Зона	Для исполнения с порядковым номером	Обозначение	Кол	Примечание
А4		– 02	1.424.1-5.3-0.3.0-083	1	КР220
А4		– 03	– 084	1	КР221
А4		– 20	– 085	1	КР222
А4		– 21; -22	– 086	1	КР223
А4		– 09; -10	– 099	1	КР239
А4		– 11; -12	– 100	1	КР240
А4		– 13; -14	– 101	1	КР262
А4		– 15	– 102	1	КР263
А4		– 23; -24	– 105	1	КР266
А4		– 25; -26	– 106	1	КР267
А4		– 27	– 107	1	КР268
		Поз. 7 Каркас плоский КР15 ... КР17;			
		КР136... КР139; КР150... КР152			
А4		– 00; -01	1.424.1-5.3-0.1.0 – 04	1	КР15
А4		– 02	– 05	1	КР16
А4		– 03...-05	– 06	1	КР17
А4		– 06	1.424.1-5.3-0.3.0-007	1	КР136
А4		– 08; -09; -11; -13; -15	– 008	1	КР137
А4		– 07; -10; -12	– 009	1	КР138
А4		– 14	– 010	1	КР139
А4		– 16	– 019	1	КР150
А4		– 18; -20; -21; -23; -25; -27	– 020	1	КР151
А4		– 17; -19; -22; -24; -26	– 021	1	КР152

Формат	Зона	Для исполнения с порядковым номером	Обозначение	Кол.	Примечание
		Поз. 8 Каркас плоский КР52; КР53; КР55;			
		КР56; КР58; КР59; КР108; КР109; КР115; КР116;			
		КР122; КР123; КР190... КР192; КР237; КР238;			
		КР264; КР265			
А4		– 16; -17	1.424.1-5.3-0.1.0-36	1	КР52
А4		– 18; -19	– 37	1	КР53
А4		– 06; 07	– 39	1	КР55
А4		– 08	– 40	1	КР56
А4		– 00	– 42	1	КР58
А4		– 01	– 43	1	КР59
А4		– 20	1.424.1-5.3-0.2.0-20	1	КР108
А4		– 21; -22	– 21	1	КР109
А4		– 09; -10	– 26	1	КР115
А4		– 11; -12	– 27	1	КР116
А4		– 03	– 31	1	КР122
А4		– 02	– 32	1	КР123
А4		– 23; -24	1.424.1-5.3-0.3.0-057	1	КР190
А4		– 25; -26	– 058	1	КР191
А4		– 27	– 059	1	КР192
А4		– 04	– 097	1	КР237
А4		– 05	– 098	1	КР238
А4		– 13; -14	– 103	1	КР264
А4		– 15	– 104	1	КР265

Взам. инв. № | Подпись и дата | Инв. № подл.

Формат	Зона	Для исполнения с порядковым номером	Обозначение	Кол.	Примечание
		Поз. 9 Каркас плоский КР77 ... КР79			
А4		-00 ...-05	1.424.1-5.3-0.10-60	1	КР 77
А4		-06 ...-15	-61	1	КР 78
А4		-16 ...-27	-62	1	КР 79
		Детали			
		Поз. 10 Стержень арматурный			
А4		-16;-17;-23;-24	1.424.1-5.3-0.0.1-003	36	
А4		-06;-07;-13;-14	-003	38	
А4		-21;-22	-003	40	
А4		-00;-04	-003	42	
А4		-11;-12	-003	44	
А4		-03;-20	-003	46	
А4		-09;-10	-003	50	
А4		-02	-003	54	
А4		-18;-19;-25;-26	-008	36	
А4		-08;-15	-008	38	
А4		-01;-05	-008	42	
А4		-27	-013	28	

Взам. инв. № | Подпись и дата | Инв. № подл.

Формат	Зона	Для исполнения с порядковым номером	Обозначение	Кол.	Примечание
		Поз. 11 Стержень арматурный			
А4		-00;-13	1.424.1-5.3-0.0.1-000	16	
А4		-02	-000	18	
А4		-06;-11;-16	-000	20	
А4		-09	-000	22	
А4		-04;-05	-005	14	
А4		-01;-03;-07;-08;-15	-005	16	
А4		-12;-18;-23;-25	-005	20	
А4		-10;-21	-005	22	
А4		-20	-005	26	
А4		-14	-010	16	
А4		-17;-19;-24;-26;-27	-010	20	
А4		-22	-010	22	

Взам. инв. № | Подпись и дата | Инв. № подл.

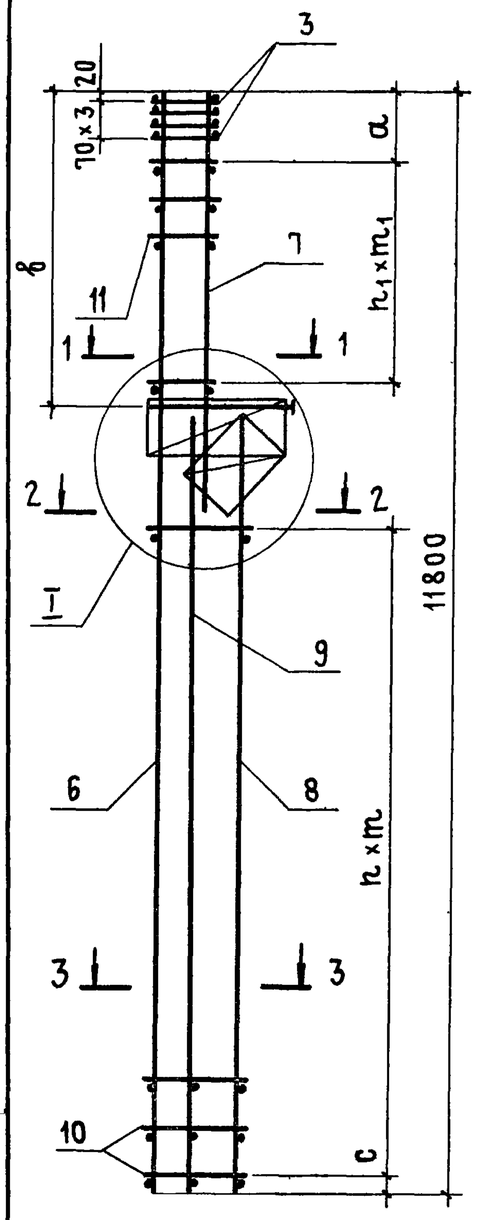

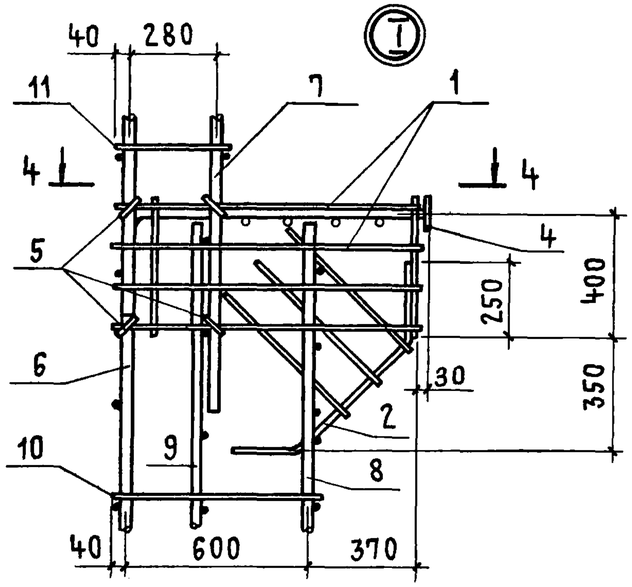

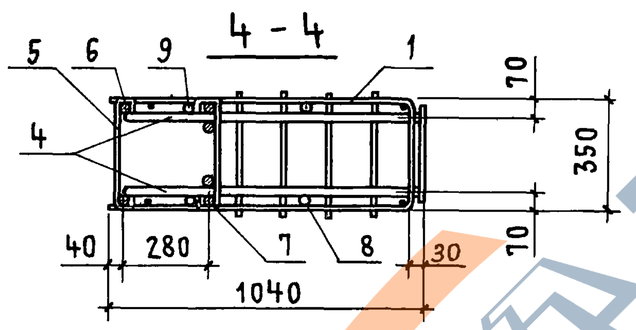

Обозначение	Марка	Рис.	Размеры, мм								Масса, кг
			a	в	c	h	m	n_1	m_1		
1.424.1-5.3-2.00	КП38	3,1,1	310	2910	100	20	400	7	350		163,4
-01	КП39	3,1,1	310	2910	100	20	400	7	350		189,4
-02	КП40	6,2,2	310	2910	50	26	300	8	300		189,9
-03	КП41	6,2,2	350	2910	110	22	350	7	350		226,1
-04	КП42	3,1,2	350	2910	100	20	400	6	400		216,3
-05	КП43	3,1,2	350	2910	100	20	400	6	400		251,3
-06	КП44	4,1,1	280	3510	100	18	400	9	350		172,9
-07	КП45	4,1,1	260	3510	100	18	400	7	400		188,4
-08	КП46	4,1,1	260	3510	100	18	400	7	400		204,8
-09	КП47	5,2,2	260	3510	50	24	300	10	300		200,1
-10	КП48	5,2,2	260	3510	50	24	300	10	300		209,0
-11	КП49	5,2,2	280	3510	50	21	350	9	350		230,5
-12	КП50	5,2,2	280	3510	50	21	350	9	350		239,3
-13	КП51	4,1,2	260	3510	50	18	400	7	400		222,9
-14	КП52	4,1,2	260	3510	50	18	400	7	400		246,6

В таблице исполнений последовательность номеров рисунков указана соответственно для сечений 1-1; 2-2 и 3-3.

Рис. 1
2-2, 3-3

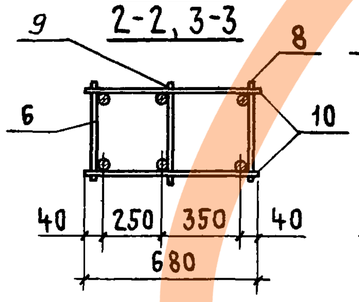

Рис. 2
2-2, 3-3

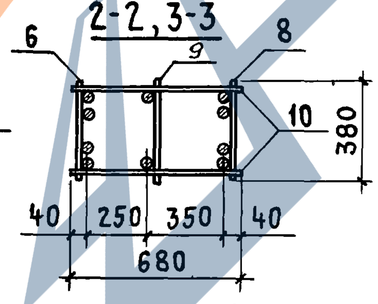

Рис. 3
1-1

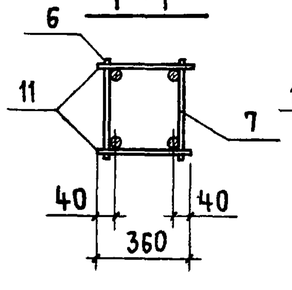

Рис. 4
1-1

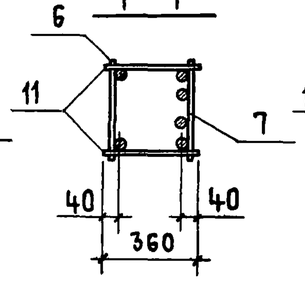

Рис. 5
1-1

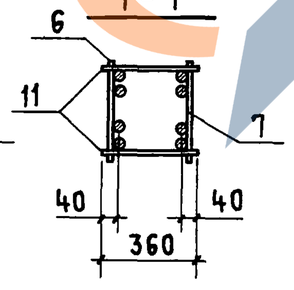

Рис. 6
1-1

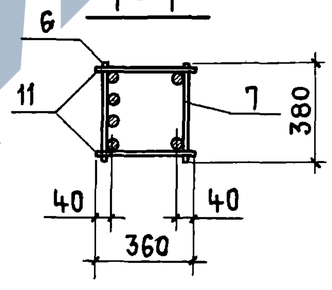

Нач.СКО1	Власкин		
Н. контр.	Григорян		
Гл.инж.пр.	Григорьев		
Рук. бр.	Акишина		
Ст. инж.	Муханова		
Инженер	Михеева		

1.424.1-5.3-2.0.0.СБ

Каркас пространственный КП (КП38...КП65) Сборочный чертеж

Стадия	Масса	Масштаб
Р	См. табл.	—
Лист 1	Листов 2	

ПРОМСТРОЙПРОЕКТ

19135-05 12

https://zavodjbi.com/

Обозначение	Марка	Рис.	Размеры, мм								Масса, кг
			a	в	c	n	m	n_1	m_1		
1.424.1-5.3-2.00-15	КП 53	4,1,2	260	3510	50	18	400	7	400		257,1
-16	КП 54	4,1,1	360	4110	100	17	400	9	400		180,6
-17	КП 55	4,1,1	360	4110	100	17	400	9	400		207,4
-18	КП 56	4,1,1	360	4110	100	17	400	9	400		214,5
-19	КП 57	4,1,1	360	4110	100	17	400	9	400		231,3
-20	КП 58	5,2,2	260	4110	50	22	300	12	300		208,2
-21	КП 59	5,2,2	360	4110	60	19	350	10	350		237,0
-22	КП 60	5,2,2	360	4110	60	19	350	10	350		253,9
-23	КП 61	4,1,2	360	4110	100	17	400	9	400		231,8
-24	КП 62	4,1,2	360	4110	100	17	400	9	400		248,6
-25	КП 63	4,1,2	360	4110	100	17	400	9	400		264,3
-26	КП 64	4,1,2	360	4110	100	17	400	9	400		281,1
-27	КП 65	4,1,2	360	4110	60	13	500	9	400		317,5

Формат	Зона	Поз.	Обозначение	Наименование	Кол.	Примечание
				Документация		
А4			1.424.1-5.3-0.0.ОТО	Техническое описание		
А3			1.424.1-5.3-3.0.ОСБ	Сборочный чертеж		
				Сборочные единицы		
А4		1	1.424.1-5.3-0.8.0-04	Сетка С5	1	
А4		2	1.424.1-5.3-0.9.0-02	Сетка С8	1	
А4		3	1.424.1-5.3-0.8.0-01	Сетка С2	4	
				Детали		
А4		4	1.424.1-5.3-0.0.1-256	Стержень арматурный	6	

Формат	Зона	Для исполнения с порядковым номером [1]	Обозначение	Кол.	Примечание
		Переменные данные			
		Сборочные единицы			
		Поз. 5 Каркас плоский КР2...КР4			
А4		-00...-06; -13...-18	1.424.1-5.3-0.7.0-01	1	КР2
А4		-07...-12; -19...-27	-02	1	КР3
А4		-28...-48	-03	1	КР4

[1] Основное исполнение, не имеющее порядкового номера, обозначено „00"

Нач.СКО	Власкин		1.424.1-5.3-3.0.0
Н контр.	Никонова		
Гл.инж.пр.	Григорьев		Каркас пространственный КП (КП66...КП114)
Рук.бр.	Акишина		Стадия Р; Лист 1; Листов 7
Инженер	Никонова		Проистройпроект
Проверил	Клевцова		

Взам. инв. № | Подпись и дата | Инв. № подл.

1.424.1-5.3-2.0.ОСБ — Лист 2

19135-05 13

https://zavodjbi.com/

Формат	Зона	Для исполнения с порядковым номером	Обозначение	Кол.	Примечание
		Поз. 6 Каркас плоский КР63; КР64; КР68...			
		КР71; КР203...КР205; КР207; КР213...КР216;			
		КР235; КР266; КР267; КР269...КР274; КР277;			
		КР284, КР290; КР294...КР296			
А4		-00	1.424.1-5.3-0.1.0-47	1	КР63
А4		-01; -07	-48	1	КР64
А4		-13; -19	-52	1	КР68
А4		-14; -20; -28	-53	1	КР69
А4		-36; -37	-54	1	КР70
А4		-38; -39	-55	1	КР71
А4		-08	1.424.1-5.3-0.3.0-068	1	КР203
А4		-09; -10	-069	1	КР204
А4		-11; -12	-070	1	КР205
А4		-02; -03	-071	1	КР207
А4		-23	-077	1	КР213
А4		-24	-078	1	КР214
А4		-25; -26	-079	1	КР215
А4		-21; -22; -29	-080	1	КР216
А4		-27	-095	1	КР235
А4		-45; -46	-105	1	КР266
А4		-47; -48	-106	1	КР267
А4		-16	-108	1	КР269
А4		-17	-109	1	КР270
А4		-18	-110	1	КР271
А4		-30; -31	-111	1	КР272
А4		-32; -33	-112	1	КР273

Формат	Зона	Для исполнения с порядковым номером	Обозначение	Кол.	Примечание
А4		-34	1.424.1-5.3-0.3.0-113	1	КР274
А4		-35	-116	1	КР277
А4		-15	-123	1	КР284
А4		-40...-44	-124	1	КР290
А4		-04	-125	1	КР294
А4		-05	-127	1	КР295
А4		-06	-128	1	КР296
		Поз. 7 Каркас плоский КР19...КР21;			
		КР128; КР141...КР144; КР150...КР152; КР157; КР158			
А4		-00; -13; -14	1.424.1-5.3-0.1.0-08	1	КР19
А4		-01; -02; -15	-09	1	КР20
А4		-16; -17	-10	1	КР21
А4		-03...-06; -18	1.424.1-5.3-0.3.0-002	1	КР128
А4		-19	-011	1	КР141
А4		-20; -21	-012	1	КР142
А4		-07...-09; -11; -22...-25	-013	1	КР143
А4		-10; -12; -26; -27	-014	1	КР144
А4		-42	-019	1	КР150
А4		-36; -38; -40; -43; -45; -47	-020	1	КР151
А4		-37; -39; -41; -44; -46; -48	-021	1	КР152
А4		-28...-30; -32	-024	1	КР157
А4		-31; -33...-35	-025	1	КР158

Инв. № подл. | Подпись и дата | Взам. инв. №

Формат	Зона	Для исполнения с порядковым номером	Обозначение	Кол.	Примечание
		Поз. 8 Каркас плоский КР32; КР37; КР38;			
		КР42; КР43; КР47; КР48; КР52; КР53; КР86; КР87;			
		КР98; КР104; КР108; КР109; КР162...КР165; КР170...			
		КР172; КР176...КР179; КР183...КР185; КР190; КР191			
А4		-07	1.424.1-5.3-0.1.0-17	1	КР32
А4		-00	-21	1	КР37
А4		-01; -28	-22	1	КР38
А4		-19	-26	1	КР42
А4		-20	-27	1	КР43
А4		-13	-31	1	КР47
А4		-14	-32	1	КР48
А4		-36; -37	-36	1	КР52
А4		-38; -39	-37	1	КР53
А4		-02	1.424.1-5.3-0.2.0-00	1	КР86
А4		-03; -29	-01	1	КР87
А4		-21; -22	-12	1	КР98
А4		-15	-16	1	КР104
А4		-40; -41	-20	1	КР108
А4		-42; -43; -44	-21	1	КР109
А4		-04; -30; -31	1.424.1-5.3-0.3.0-029	1	КР162
А4		-05; -32; -33	-030	1	КР163
А4		-06; -34	-031	1	КР164
А4		-35	-032	1	КР165
А4		-08	-037	1	КР170
А4		-09; -10	-038	1	КР171

Инв.№ подл. | Подпись и дата | Взам.инв.№

Формат	Зона	Для исполнения с порядковым номером	Обозначение	Кол	Примечание
А4		-11; -12	1.424.1-5.3-0.3.0-039	1	КР172
А4		-23	-043	1	КР176
А4		-24	-044	1	КР177
А4		-25; -26	-045	1	КР178
А4		-27	-046	1	КР179
А4		-16	-050	1	КР183
А4		-17	-051	1	КР184
А4		-18	-052	1	КР185
А4		-45; -46	-057	1	КР190
А4		-47; -48	-058	1	КР191
		Поз. 9 Каркас плоский КР73...КР76; КР79			
А4		-00...-06; -28...-35	1.424.1-5.3-0.1.0-56	1	КР73
А4		-07...-12	-57	1	КР74
А4		-13...-18	-58	1	КР75
А4		-19...-27	-59	1	КР76
А4		-36...-48	-62	1	КР79

Инв.№ подл. | Подпись и дата | Взам.инв.№

Копировал Углева 19135-05 15. Формат А4

Формат	Зона	Для исполнения с порядковым номером	Обозначение	Кол.	Примечание
		Детали			
		Поз. 10 Стержень арматурный			
А4		-00; -02; -03; -04; -13; -15	1.424.1-5.3-0.0.1 -002	18	
А4		-19; -21; -42	-002	22	
А4		-16; -17; -01	-007	16	
А4		-05; -07...-09; -14; -20; -23; -24	-007	18	
А4		-36; -38; -45; -47	-007	20	
А4		-22; -40; -43	-007	22	
А4		-12	-012	14	
А4		-26; -27	-012	16	
А4		-06; -18; -25; -34; -35; -10; -11	-012	18	
А4		-39; -46; -37; -48	-012	20	
А4		-28; -30; -31; -32; -33; -41; -44	-012	22	
А4		-29	-012	24	
		Поз. 11 Стержень арматурный			
А4		-12	1.424.1-5.3-0.0.1 -003	18	
А4		-08	-003	22	
А4		-00; -04; -30; -31	-003	26	
А4		-03; -19; -23; -29	-003	28	
А4		-13; -16; -21; -22	-003	32	
А4		-02; -36; -37; -45; -46	-003	34	
А4		-15	-003	36	
А4		-42; -43; -44	-003	38	

Формат	Зона	Для исполнения с порядковым номером	Обозначение	Кол.	Примечание
А4		-40; -41	1.424.1-5.3-0.0.1 -003	44	
А4		-07; -09; -10	-008	22	
А4		-05; -28; -32; -33; -01	-008	26	
А4		-20; -24	-008	28	
А4		-14; -17	-008	32	
А4		-38; -39; -47; -48	-008	34	
А4		-11	-013	18	
А4		-06; -34; -35	-013	20	
А4		-25; -26; -27	-013	22	
А4		-18	-013	26	

Инв. № подл. | Подпись и дата | Взам. инв. №

Копировал Углеев 19135-05 16

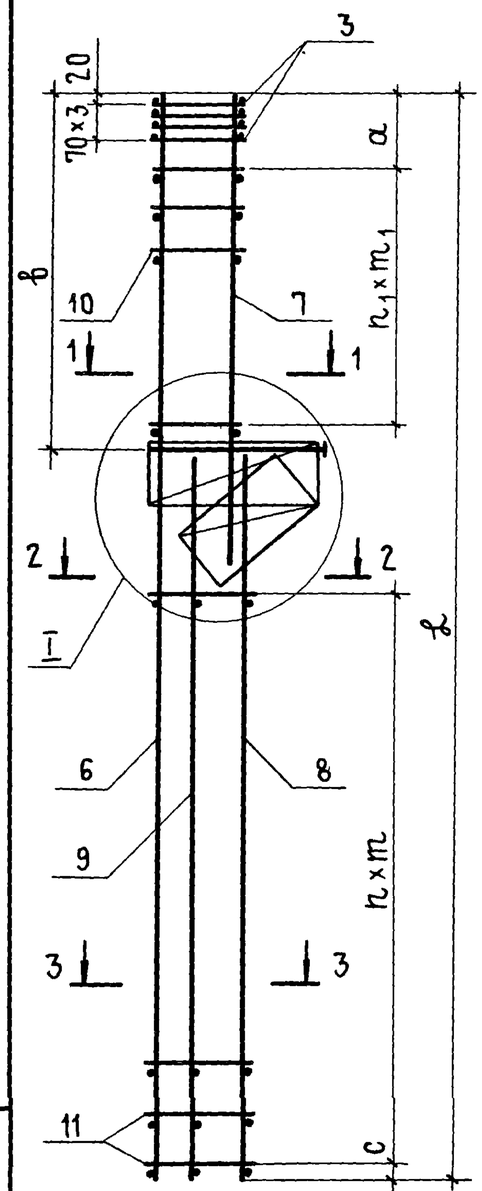

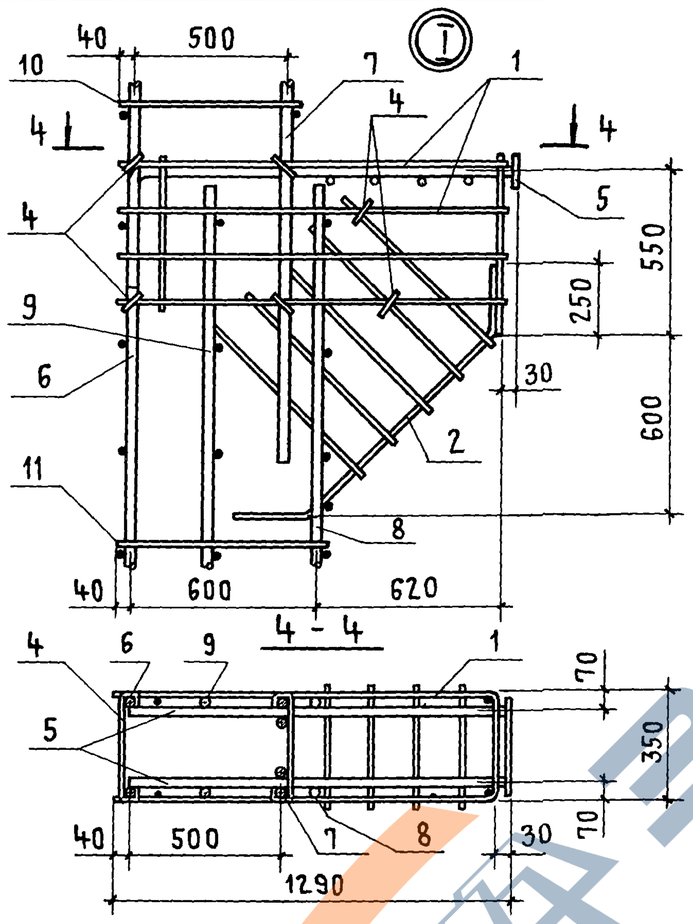

Рис. 1
2-2, 3-3

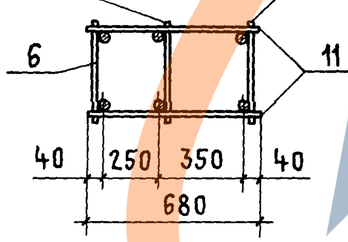

Рис. 2
2-2, 3-3

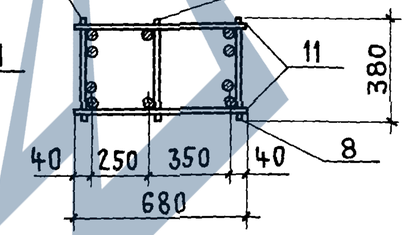

Рис. 3
1 - 1

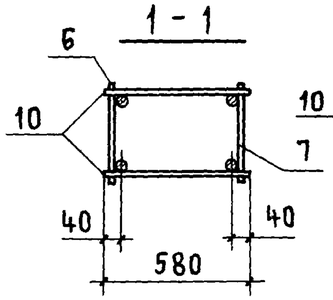

Рис. 4
1 - 1

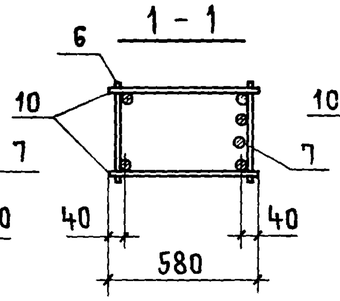

Рис. 5
1 - 1

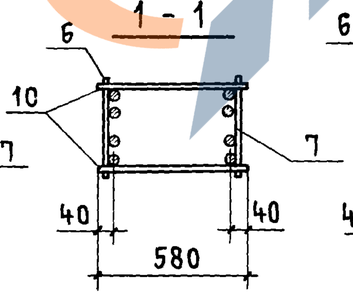

Рис. 6
1 - 1

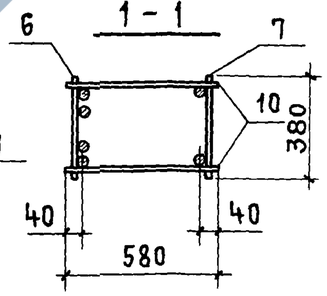

Обозначение	Марка	Рис.	Размеры, мм								Масса, кг
			a	b	c	n	m	n_1	m_1	ℓ	
1.424.1-5.3-3.0.0	КП66	3,1,1	360	3310	100	12	400	8	350	9400	139,7
-01	КП67	3,1,1	360	3310	100	12	400	7	400	9400	162,9
-02	КП68	6,2,2	360	3310	100	16	300	8	350	9400	170,3
-03	КП69	5,2,2	360	3310	110	13	350	8	350	9400	187,5
-04	КП70	4,1,2	360	3310	100	12	400	8	350	9400	186,5
-05	КП71	4,1,2	260	3310	100	12	400	8	350	9400	213,7
-06	КП72	4,1,2	260	3310	100	9	500	8	350	9400	257,7
-07	КП73	4,1,1	360	3910	100	10	400	8	400	9400	189,5
-08	КП74	4,1,2	360	3910	100	10	400	8	400	9400	205,8
-09	КП75	4,1,2	360	3910	100	10	400	8	400	9400	230,5
-10	КП76	4,1,2	460	3910	100	10	400	8	400	9400	246,5
-11	КП77	4,1,2	460	3910	100	8	500	8	400	9400	272,6
-12	КП78	4,1,2	460	3910	100	8	500	6	500	9400	286,8
-13	КП79	3,1,1	360	3310	100	15	400	8	350	10600	154,9
-14	КП80	3,1,1	360	3310	100	15	400	8	350	10600	177,4
-15	КП81	6,2,2	360	3310	100	17	350	8	350	10600	209,9
-16	КП82	3,1,2	360	3310	100	15	400	7	400	10600	203,7
-17	КП83	3,1,2	360	3310	100	15	400	7	400	10600	233,9
-18	КП84	4,1,2	360	3310	100	12	500	8	350	10600	287,0
-19	КП85	4,1,1	260	3910	100	13	400	10	350	10600	169,4
-20	КП86	4,1,1	360	3910	100	13	400	8	400	10600	198,4
-21	КП87	5,2,2	260	3910	100	15	350	10	350	10600	226,3
-22	КП88	5,2,2	260	3910	100	15	350	10	350	10600	236,4

В таблице исполнений последовательность номеров рисунков указана соответственно для сечений 1-1; 2-2 и 3-3.

Нач. СКО-1	Власкин		
Н. контр.	Акишина		
Гл. инж. пр.	Григорьев		
Рук. БР	Акишина		
Ст. инж.	Поляков		
Инженер	Зпова		
Инженер	Михеева		

1.424.1-5.3-3.0.0СБ

Каркас пространственный КП (КП66... КП114) Сборочный чертеж

Стадия	Масса	Масштаб
Р	См. табл.	—
Лист 1	Листов 2	

Промстройпроект

Инв. № подл. | Подпись и дата | Взам. инв. №

Обозначение	Марка	Рис.	Размеры, мм								Масса, кг
			a	в	c	n	m	n_1	m_1	ℓ	
1.424.1-5.3-3.0.0-23	КП 89	4,1,2	360	3910	100	13	400	8	400	10600	224,5
-24	КП 90	4,1,2	360	3910	100	13	400	8	400	10600	253,3
-25	КП 91	4,1,2	360	3910	60	10	500	8	400	10600	301,3
-26	КП 92	4,1,2	260	3910	60	10	500	7	500	10600	316,0
-27	КП 93	4,1,2	260	3910	60	10	500	7	500	10600	365,7
-28	КП 94	4,1,1	360	4510	100	12	400	10	400	10600	230,3
-29	КП 95	5,2,2	360	4510	110	13	350	11	350	10600	257,5
-30	КП 96	4,1,2	360	4510	100	12	400	10	400	10600	245,7
-31	КП 97	4,1,2	360	4510	100	12	400	10	400	10600	265,2
-32	КП 98	4,1,2	360	4510	100	12	400	10	400	10600	273,5
-33	КП 99	4,1,2	360	4510	100	12	400	10	400	10600	293,0
-34	КП100	4,1,2	360	4510	100	9	500	8	500	10600	336,4
-35	КП101	4,1,2	360	4510	100	9	500	8	500	10600	383,9
-36	КП102	4,1,1	360	4110	100	16	400	9	400	11800	204,8
-37	КП103	4,1,1	360	4110	100	16	400	9	400	11800	222,4
-38	КП104	4,1,1	360	4110	100	16	400	9	400	11800	228,6
-39	КП105	4,1,1	360	4110	100	16	400	9	400	11800	246,2
-40	КП106	5,2,2	360	4110	60	21	300	10	350	11800	249,3
-41	КП107	5,2,2	360	4110	60	21	300	10	350	11800	267,1
-42	КП108	5,2,2	360	4110	100	18	350	10	350	11800	251,1
-43	КП109	5,2,2	360	4110	100	18	350	10	350	11800	261,6
-44	КП110	5,2,2	360	4110	100	18	350	10	350	11800	279,3
-45	КП111	4,1,2	360	4110	100	16	400	9	400	11800	246,1
-46	КП112	4,1,2	360	4110	100	16	400	9	400	11800	263,7
-47	КП113	4,1,2	360	4110	100	16	400	9	400	11800	278,4
-48	КП114	4,1,2	360	4110	100	16	400	9	400	11800	296,0

В таблице исполнений последовательность номеров рисунков указана соответственно для сечений 1-1; 2-2 и 3-3.

Формат	Зона	Поз.	Обозначение	Наименование.	Кол.	Примечание
				Документация		
А4			1.424.1-5.3-0.0.0ТО	Техническое описание		
А3			1.424.1-5.3-4.0.0СБ	Сборочный чертеж		
				Сборочные единицы		
А4		1	1.424.1-5.3-0.8.0-04	Сетка С5	1	
А4		2	1.424.1-5.3-0.9.0-03	Сетка С9	1	
А4		3	1.424.1-5.3-0.8.0-01	Сетка С2	4	
				Детали		
А4		4	1.424.1-5.3-0.0.1-256	Стержень арматурный	4	

Формат	Зона	Для исполнения с порядковым номером 1	Обозначение	Кол.	Примечание
		Переменные данные			
		Сборочные единицы			
		Поз. 5 Каркас плоский КР2; КР3; КР7			
А4		-00...-05	1.424.1-5.3-0.7.0-01	1	КР2
А4		-06...-17	-02	1	КР3
А4		-18...-37	-04	1	КР7
		1 Основное исполнение, не имеющее порядкового номера, обозначено „00"			

Взам. инв. № | Подпись и дата | Инв. № подл.

Нач. СКО1	Власкин		1.424.1-5.3-4.0.0
Н. контр.	Никонова		
Гл. инж. пр.	Григорьев		Каркас пространственный КП (КП115...КП152)
Рук. бр.	Акишина		Стадия: Р; Лист: 1; Листов: 5
Инж.	Никонова		Промстройпроект
Проверил	Михеева		

ЗАВОД КВИ

Формат	Зона	Для исполнения с порядковым номером	Обозначение	Кол.	Примечание
		Поз. 6 Каркас плоский КР71; КР225; КР226;			
		КР228; КР230...КР232; КР236; КР298...КР304			
А4		-06; -07; -18; -19; -20	1.424.1-5.3-0.1.0-55	1	КР71
А4		-03	1.424.1-5.3-0.3.0-087	1	КР225
А4		-04	-088	1	КР226
А4		-08; -09	-089	1	КР228
А4		-00	-090	1	КР230
А4		-01	-091	1	КР231
А4		-02	-092	1	КР232
А4		-10; -11	-096	1	КР236
А4		-12; -13; -14	-129	1	КР298
А4		-15; -16	-130	1	КР299
А4		-05; -17	-131	1	КР300
А4		-21...-27	-132	1	КР301
А4		-28...-31	-133	1	КР302
А4		-32; -33; -36; -37	-134	1	КР303
А4		-34; -35	-135	1	КР304
		Поз. 7 Каркас плоский КР19...КР21; КР26,			
		КР128; КР142...КР144; КР156...КР160			
А4		-00	1.424.1-5.3-0.1.0-08	1	КР19
А4		-01; -02	-09	1	КР20
А4		-03	-10	1	КР21
А4		-06	-15	1	КР26

Инв. № подл. | Подпись и дата | Взам. инв. №

Формат	Зона	Для исполнения с порядковым номером	Обозначение	Кол.	Примечание
А4		-04; -05	1.424.1-5.3-0.3.0-002	1	КР128
А4		-08; -10; -12	-012	1	КР142
А4		-07; -09; -11; -13; -15; -17	-013	1	КР143
А4		-14; -16	-014	1	КР144
А4		-18; -22; -24; -28	-023	1	КР156
А4		-19; -23; -25; -29; -32	1.424.1-5.3-0.3.0-024	1	КР157
А4		-21; -26; -30; -33; -34	-025	1	КР158
А4		-20; -27; -31; -35; -37	-026	1	КР159
А4		-36	-027	1	КР160
		Поз. 8 Каркас плоский КР48; КР54; КР103...			
		КР105; КР112; КР113; КР119...КР121; КР184...КР186;			
		КР193...КР197; КР275			
А4		-18...-20	1.424.1-5.3-0.1.0-32	1	КР48
А4		-06; -07	-38	1	КР54
А4		-21	1.424.1-5.3-0.2.0-15	1	КР103
А4		-22; -23	-16	1	КР104
А4		-24...-27	-17	1	КР105
А4		-08; -09	-23	1	КР112
А4		-10; -11	-24	1	КР113
А4		-00	-28	1	КР119
А4		-01	-29	1	КР120
А4		-02	-30	1	КР121

Инв. № подл. | Подпись и дата | Взам. инв. №

Копировал Углева 19135-05 19 Формат А4

Формат	Зона	Для исполнения с порядковым номером	Обозначение	Кол.	Примечание
А4		-28 ..-31	1.424.1-5.3-0.3.0-051	1	КР184
А4		-32; -33	-052	1	КР185
А4		-34; -35	-053	1	КР186
А4		-12; -13; -14	-060	1	КР193
А4		-15; -16	-061	1	КР194
А4		-17	-062	1	КР195
А4		-03	-063	1	КР196
А4		-04	-064	1	КР197
А4		-05	-114	1	КР275
		Поз. 9 Каркас плоский КР75; КР80; КР81			
А4		-18...-37	1.424.1-5.3-0.1.0-58	1	КР75
А4		-00...-05	-63	1	КР80
А4		-06 ..-17	-64	1	КР81
		Детали			
		Поз. 10 Стержень арматурный			
А4		-02	1.424.1-5.3-0.0.1-002	16	
А4		-01; -10	-002	18	
А4		-00	-002	20	
А4		-08	-002	22	
А4		-03	-007	16	
А4		-06; -07; -11...-13	-007	18	
А4		-09; -18; -22; 24; -28	-007	22	
А4		-16	-012	16	
А4		-04; -05; -14; -15; -17; -32...-37	-012	18	
А4		-19...-21; -23; -25 ..-27; -29...-31	-012	22	

Формат	Зона	Для исполнения с порядковым номером	Обозначение	Кол	Примечание
		Поз. 11 Стержень арматурный			
А4		-24...-27	1424.1-5.3-0.0.1-004	32	
А4		-10; -11	-004	34	
А4		-22; -23	-004	36	
А4		-02	-004	38	
А4		-08; -09	-004	40	
А4		-01; -21	-004	42	
А4		-00	-004	50	
А4		-18...-20; -28...-31	-009	32	
А4		-06; -07; -12...-14	-009	34	
А4		-03	-009	38	
А4		-32...-37	-014	26	
А4		-15...-17	-014	28	
А4		-04; -05	-014	30	

Инв.№ подл. | Подпись и дата | Взам.инв.№

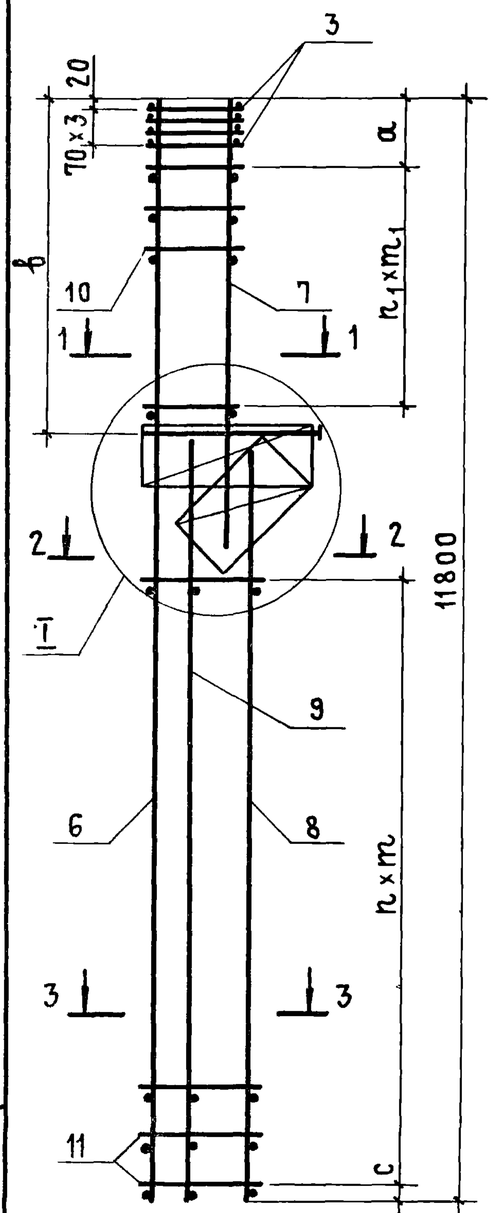

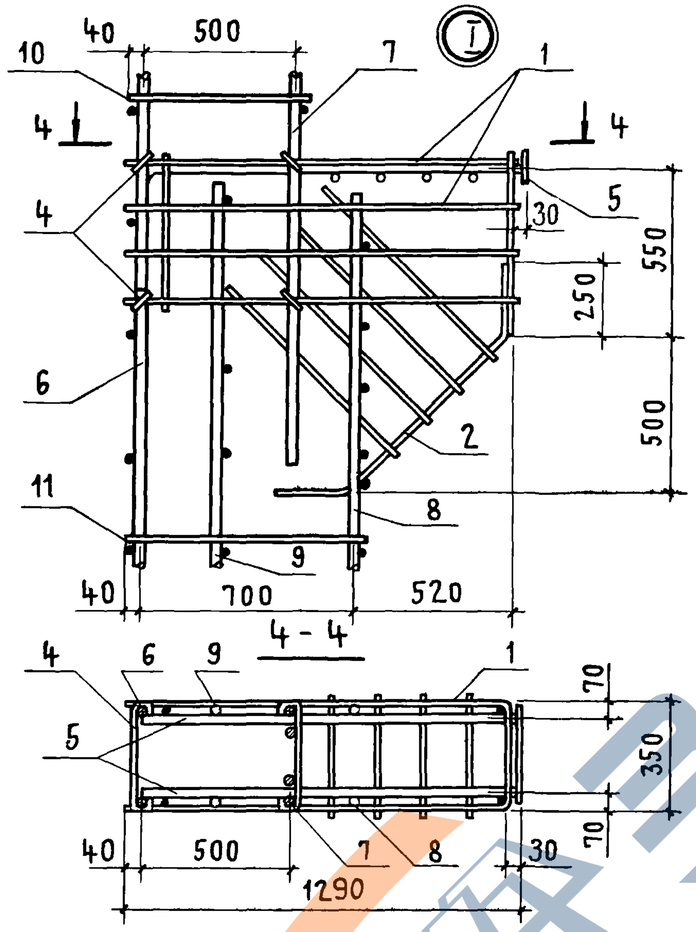

Рис. 1
2-2, 3-3

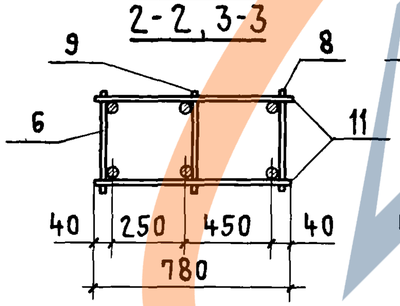

Рис. 2
2-2, 3-3

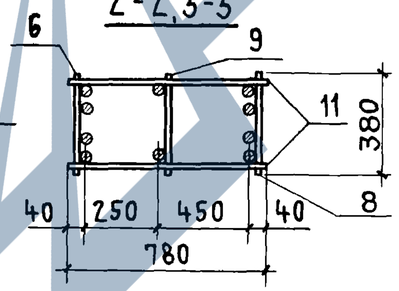

Рис. 3
1 - 1

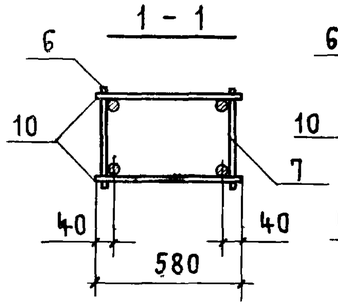

Рис. 4
1 - 1

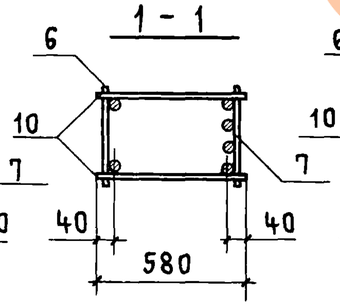

Рис. 5
1 - 1

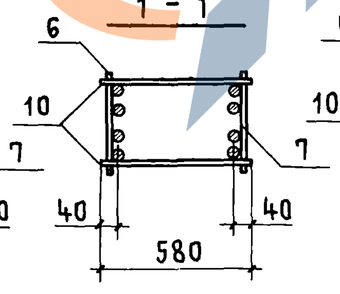

Рис. 6
1 - 1

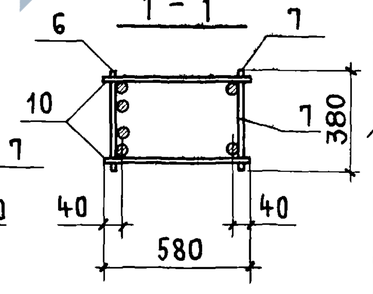

Обозначение	Марка	Рис.	Размеры, мм							Масса, кг
			a	b	c	n	m	n_1	m_1	
1.424.1-5.3-4.0.0	КП115	6,2,2	260	3310	100	24	300	9	300	196,1
-01	КП116	6,2,2	300	3310	100	20	350	8	350	245,0
-02	КП117	6,2,2	300	3310	100	18	400	7	400	259,9
-03	КП118	3,1,2	260	3310	100	18	400	7	400	256,3
-04	КП119	4,1,2	340	3310	100	14	500	8	350	315,7
-05	КП120	4,1,2	340	3310	100	14	500	8	350	371,6
-06	КП121	3,1,1	260	3910	100	16	400	8	400	205,7
-07	КП122	4,1,1	260	3910	100	16	400	8	400	225,0
-08	КП123	5,2,2	300	3910	60	19	350	10	350	248,8
-09	КП124	5,2,2	300	3910	60	19	350	10	350	258,9
-10	КП125	5,2,2	260	3910	100	16	400	8	400	272,1
-11	КП126	5,2,2	260	3910	100	16	400	8	400	282,0
-12	КП127	4,1,2	260	3910	100	16	400	8	400	266,6
-13	КП128	4,1,2	260	3910	100	16	400	8	400	275,6
-14	КП129	4,1,2	260	3910	100	16	400	8	400	292,6
-15	КП130	4,1,2	320	3910	60	13	500	8	400	330,7
-16	КП131	4,1,2	320	3910	60	13	500	7	500	345,3
-17	КП132	4,1,2	320	3910	60	13	500	8	400	386,6

В таблице исполнений последовательность номеров рисунков указана соответственно для сечений 1-1; 2-2 и 3-3.

Нач.СКО-1	Власкин	
Н.контр	Акишина	
Гл.инж.пр.	Григорьев	
Рук.бр.	Акишина	
Ст. инж.	Муханова	
Инженер	Михеева	

1.424.1-5.3-4.0.0СБ

Каркас пространственный КП (КП115 ... КП152) Сборочный чертеж

Стадия	Масса	Масштаб
Р	См. табл	—
Лист 1	Листов 2	

Промстройпроект

Инв. № подл. | Подпись и дата | Взам. инв. №

19135-05 21

Обозначение	Марка	Рис	Размеры, мм a	b	c	n	m	n₁	m₁	Масса, кг
1424.1-5.3-4.0.0-18	КП133	4,1,1	260	4510	100	15	400	10	400	230,5
– 19	КП134	4,1,1	260	4510	100	15	400	10	400	249,4
– 20	КП135	4,1,1	300	4510	100	15	400	10	400	287,3
– 21	КП136	5,2,2	320	4510	100	20	300	10	400	309,3
– 22	КП137	5,2,2	260	4510	100	17	350	10	400	282,6
– 23	КП138	5,2,2	260	4510	100	17	350	10	400	301,4
– 24	КП139	5,2,2	260	4510	100	15	400	10	400	295,6
– 25	КП140	5,2,2	260	4510	100	15	400	10	400	314,4
– 26	КП141	5,2,2	320	4510	100	15	400	10	400	333,9
– 27	КП142	5,2,2	300	4510	100	15	400	10	400	352,3
– 28	КП143	4,1,2	260	4510	100	15	400	10	400	278,7
– 29	КП144	4,1,2	260	4510	100	15	400	10	400	297,5
– 30	КП145	4,1,2	320	4510	100	15	400	10	400	317,0
– 31	КП146	4,1,2	300	4510	100	15	400	10	400	335,4
– 32	КП147	4,1,2	320	4510	100	12	500	8	500	347,9
– 33	КП148	4,1,2	320	4510	100	12	500	8	500	367,4
– 34	КП149	4,1,2	320	4510	100	12	500	8	500	421,3
– 35	КП150	4,1,2	320	4510	100	12	500	8	500	439,7
– 36	КП151	4,1,2	320	4510	100	12	500	8	500	397,4
– 37	КП152	4,1,2	320	4510	100	12	500	8	500	385,8

Формат	Зона	Поз.	Обозначение	Наименование	Кол.	Примечание
				Документация		
А4			1.424.1-5.3-0.0 ОТО	Техническое описание		
А3			1.424.1-5.3-5.0.ОСБ	Сборочный чертеж		
				Сборочные единицы		
А4		1	1.424.1-5.3-0.8.0-05	Сетка С13	2	
А4		2	1.424.1-5.3-0.9.0-04	Сетка С10	2	
А4		3	1.424.1-5.3-0.8.0-01	Сетка С2	4	
				Детали		
А4		4	1.424.1-5.3-0.0.1-256	Стержень арматурный	8	

Формат	Зона	Для исполнения с порядковым номером [1]	Обозначение	Кол.	Примечание
		Переменные данные			
		Сборочные единицы			
		Поз.5 Каркас плоский КР10; КР83; КР84			
А4		-00...-03; -08...-11	1.424.1-5.3-0.6.0-05	1	КР10
А4		-04...-07; -12...-16	-06	1	КР83
А4		-17...-20	-07	1	КР84
		[1] Основное исполнение, не имеющее порядкового номера, обозначено „00"			

Взам инв № | Подпись и дата | Инв. № подл.

Нач СКО1	Власкин		1.424.1-5.3-5.0.0
Н. контр.	Никонова		Каркас пространственный КП (КП153...КП173)
Гл. инж пр	Григорьев		Стадия Р; Лист 1; Листов 3
Рук. бр.	Акишина		Промстройпроект
Инж	Никонова		
Проверил	Клевцова		

https://zavodjbi.com/

Формат	Зона	Для исполнения с порядковым номером	Обозначение	Кол	Примечание
		Поз.6 Каркас плоский КР60...КР62;			
		КР65...КР67; КР198; КР208; КР233; КР234; КР248;			
		КР249; КР256...КР261			
А4		-00	1.424.1-5.3-0.1.0-44	2	КР60
А4		-01	-45	2	КР61
А4		-02; -04	-46	2	КР62
А4		-08	-49	2	КР65
А4		-09; -12	-50	2	КР66
А4		-10; -13	-51	2	КР67
А4		-03	1.424.1-5.3-0.3.0-065	2	КР198
А4		-11	-072	2	КР208
А4		-06	-093	2	КР233
А4		-15	-094	2	КР234
А4		-17	1.424.1-5.3-0.5.0-01	2	КР248
А4		-19	-02	2	КР249
А4		-05	-03	2	КР256
А4		-07	-04	2	КР257
А4		-14	-05	2	КР258
А4		-16	-06	2	КР259
А4		-20	-07	2	КР260
А4		-18	-08	2	КР261

Взам. инв. № | Подпись и дата | Инв. № подл.

Формат	Зона	Для исполнения с порядковым номером	Обозначение	Кол.	Примечание
		Детали			
		Поз.7 Стержень арматурный			
А4		-07	1.424.1-5.3-0.0.1-002	38	
А4		-01	-002	40	
А4		-12; -16	-002	44	
А4		-00; -03; 05; -06; -09; -17; -18	-002	46	
А4		-14; -15	-002	50	
А4		-08; -11	-002	52	
А4		-04	-007	38	
А4		-02	-007	40	
А4		-13	-007	44	
А4		-10; -19; -20	-007	46	

Взам. инв. № | Подпись и дата | Инв. № подл.

https://zavodjbi.com/

https://zavodjbi.com/

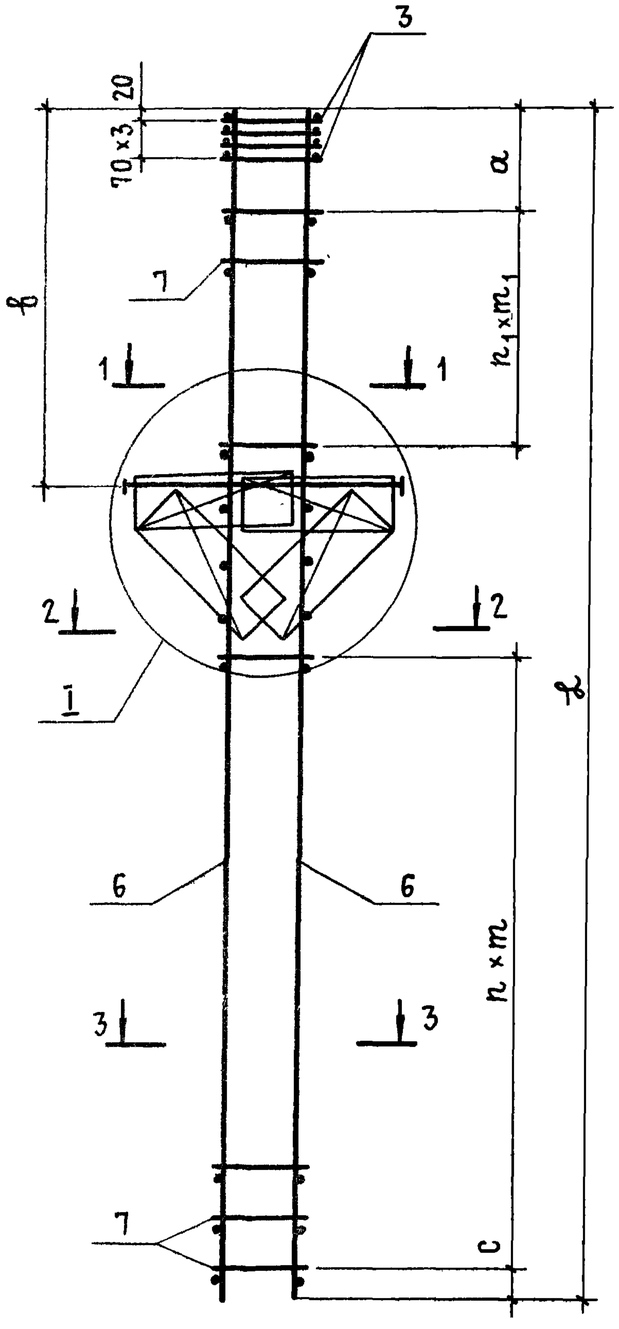

Рис. 1

1-1, 2-2, 3-3

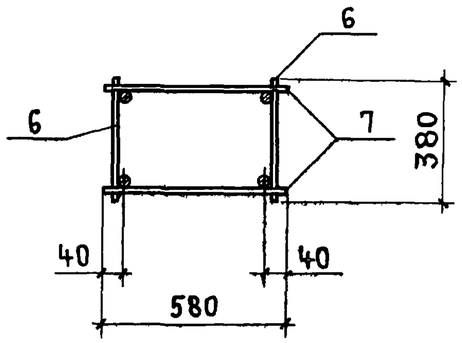

Рис. 2

1-1, 2-2, 3-3

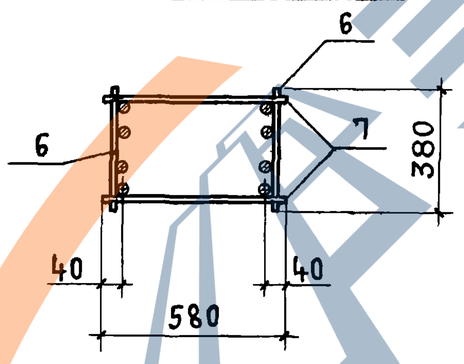

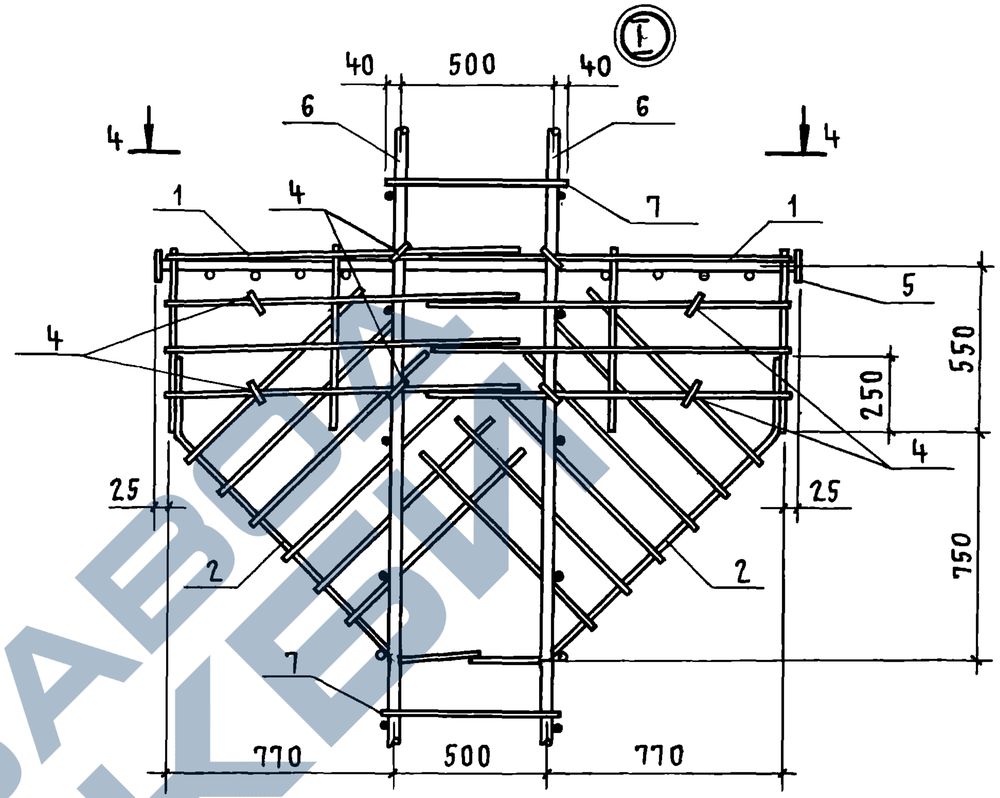

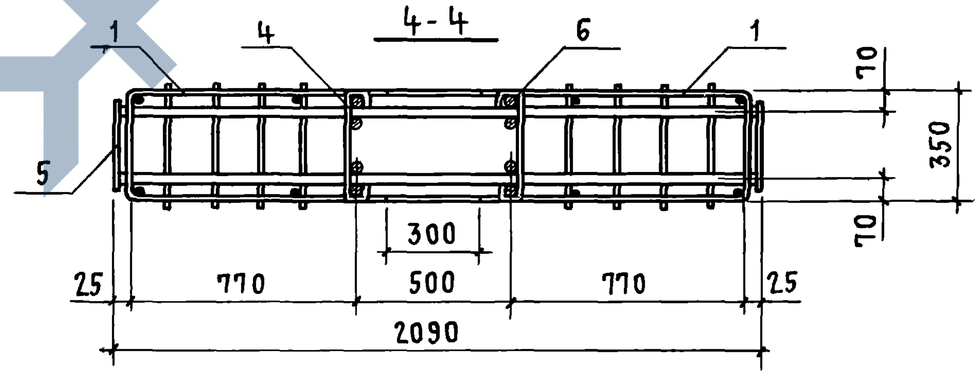

				1.424.1-5.3-5.0.0 СБ	
Нач.СКО	Власкин			Каркас пространственный КП (КП 153... КП 173) Сборочный чертеж	Стадия: Р; Масса: См. табл.; Масштаб: —
Н.контр.	Акишина				Лист 1; Листов 2
Гл.инж.пр.	Григорьев				Промстройпроект
Рук. бр.	Акишина				
Ст. инж.	Муханова				
Инженер	Михеева				

19135-05 ВМ

https://zavodjbi.com/

Обозначение	Марка	Рис.	a	в	c	n	m	n_1	m_1	ℓ	кг
1.424.1-5.3-5.0.0	КП153	1,1,1	260	2910	90	14	350	7	350	9250	135,2
–01	КП154	1,1,1	260	2910	90	12	400	6	400	9250	151,7
–02	КП155	1,1,1	260	2910	90	12	400	6	400	9250	174,3
–03	КП156	1,1,2	260	2910	90	14	350	7	350	9250	165,0
–04	КП157	1,1,1	300	3510	90	10	400	7	400	9250	176,2
–05	КП158	2,1,2	260	3510	90	12	350	9	350	9250	189,8
–06	КП159	2,2,2	300	3510	90	12	350	9	350	9250	203,2
–07	КП160	2,1,2	300	3510	90	10	400	7	400	9250	219,9
–08	КП161	1,1,1	320	2910	90	17	350	7	350	10450	145,7
–09	КП162	1,1,1	320	2910	90	15	400	6	400	10450	164,2
–10	КП163	1,1,1	320	2910	90	15	400	6	400	10450	189,9
–11	КП164	1,1,2	320	2910	90	17	350	7	350	10450	178,7
–12	КП165	1,1,1	300	3510	90	13	400	7	400	10450	166,2
–13	КП166	1,1,1	300	3510	90	13	400	7	400	10450	191,8
–14	КП167	2,1,2	320	3510	90	15	350	8	350	10450	203,3
–15	КП168	2,2,2	320	3510	90	15	350	8	350	10450	223,1
–16	КП169	2,1,2	300	3510	90	13	400	7	400	10450	236,6
–17	КП170	2,1,1	260	4110	90	12	400	9	400	10450	209,3
–18	КП171	2,1,2	260	4110	90	12	400	9	400	10450	246,3
–19	КП172	2,1,1	260	4110	90	12	400	9	400	10450	235,0
–20	КП173	2,1,2	260	4110	90	12	400	9	400	10450	287,4

В таблице исполнений последовательность номеров рисунков указана соответственно для сечений 1-1; 2-2 и 3-3.

Взам. инв. № | Подпись и дата | Инв. № подл.

Формат	Зона	Поз.	Обозначение	Наименование	Кол.	Примечание
				Документация		
А4			1.424.1-5.3-0.0.0ТО	Техническое описание		
А3			1.424.1-5.3-6.0.0СБ	Сборочный чертеж		
				Сборочные единицы		
А4		1	1.424.1-5.3-0.8.0-01	Сетка С2	4	
А4		2	1.424.1-5.3-0.9.0-05	Сетка С11	2	
А4		3	1.424.1-5.3-0.8.0-05	Сетка С13	2	
				Детали		
А4		4	1.424.1-5.3-0.0.1-256	Стержень арматурный	8	

Формат	Зона	Для исполнения с порядковым номером [1]	Обозначение	Кол.	Примечание
			Переменные данные		
			Сборочные единицы		
		Поз. 5 Каркас плоский КР5; КР6; КР8; КР85			
А4		–00...–08; –25...32; –63...–65	1.424.1-5.3-0.6.0-00	1	КР5
А4		–66...–69	–01	1	КР6
А4		–09...–24; –33...–46	–02	1	КР8
А4		–47...–62; –70...–79	–04	1	КР85
		[1] Основное исполнение, не имеющее порядкового номера, обозначено „00"			

Взам. инв. № | Подпись и дата | Инв. № подл.

Нач. СКО-1	Власкин	
Н. контр.	Никонова	
Гл. инж. пр.	Григорьев	
Рук. в-р.	Акишина	
Инж.	Никонова	
Проверил	Васильева	

1.424.1-5.3-6.0.0

Каркас пространственный КП (КП174... КП253)

Стадия	Лист	Листов
Р	1	5

ПРОМСТРОЙПРОЕКТ

https://zavodjbi.com/

Формат	Зона	Для исполнения с порядковым номером	Обозначение	Кол.	Примечание
		Поз.6 Каркас плоский КР15; КР16; КР19...			
		КР21; КР25; КР128; КР136; КР137; КР141... КР144;			
		КР149... КР152; КР156... КР159			
А4		-63; -64	1.424.1-5.3.-0.1.0-04	2	КР15
А4		-65	-05	2	КР16
А4		-00; -25; -27	-08	2	КР19
А4		-02; -05; -28; -30; -31	-09	2	КР20
А4		-01; -04; -08; -26	-10	2	КР21
А4		-66	-65	2	КР25
А4		-03; -06; -07; -29; -32	1.424.1-5.3-0.3.0-002	2	КР128
А4		-68; -69	-007	2	КР136
А4		-67	-008	2	КР137
А4		-33	-011	2	КР141
А4		-09; -13; -14; -16; -18; -21; -34; -35;			
А4		-37; -38; -41; -43; -45	1.424.1-5.3-0.3.0-012	2	КР142
А4		-10; -11; -15; -17; -19; -22... -24;			
А4		-36; -39; -42; -44; -46	1.424.1-5.3-0.3.0-013	2	КР143
А4		-12; -20; -40	-014	2	КР144
А4		-73	-136	2	КР149
А4		-70; -74; -77	-019	2	КР150
А4		-71; -75; -78; -79	-020	2	КР151
А4		-72; -76	-021	2	КР152
А4		-47; -51; -54	-023	2	КР156
А4		-50; -52; -55; -59; -61; 62	-024	2	КР157
А4		-48; -49; -53; -56; -57; -60	-025	2	КР158
А4		-58	-026	2	КР159
		Поз. 7 Каркас плоский КР31; КР32; КР37; КР38;			
		КР42; КР43; КР47; КР48; КР52; КР53; КР55; КР56;			
		КР58; КР59; КР86... КР90; КР92... КР95; КР100; КР103;			
		КР109; КР116; КР122; КР162; КР163; КР170... КР172;			

Формат	Зона	Для исполнения с порядковым номером	Обозначение	Кол.	Примечание
		КР97; КР98; КР176; КР177; КР183; КР190; КР241; КР250			
А4		-09; -10	1.424.1-5.3-0.1.0-16	2	КР31
А4		-11; -12	-17	2	КР32
А4		-00; -01	-21	2	КР37
А4		-02; -03; -47; -48	-22	2	КР38
А4		-33; -34	-26	2	КР42
А4		-35; -36	-27	2	КР43
А4		-25; -26	-31	2	КР47
А4		-27... -29	-32	2	КР48
А4		-70... -72	-36	2	КР52
А4		-73... -76	-37	2	КР53
А4		-66; -67	-39	2	КР55
А4		-68	-40	2	КР56
А4		-63	-42	2	КР58
А4		-64	-43	2	КР59
А4		-04; -50	1.424.1-5.3-0.2.0-00	2	КР86
А4		-05; -06; -51; -52; -53	-01	2	КР87
А4		-08; -54... -56	-02	2	КР88
А4		-61	-03	2	КР89
А4		-62	-04	2	КР90
А4		-13	-06	2	КР92
А4		-14; -15	-07	2	КР93
А4		-18... -20	-08	2	КР94
А4		-23	-09	2	КР95
А4		-37	-11	2	КР97
А4		-38; -39; -40	-12	2	КР98
А4		-45; -46	-13	2	КР100
А4		-30	-15	2	КР103
А4		-77; -78	-21	2	КР109
А4		-69	-27	2	КР116

Взам. инв. № | Подпись и дата | Инв. № подл.

Формат	Зона	Для исполнения с порядковым номером	Обозначение	Кол.	Примечание
А4		-65	1.424.1-5.3-0.2.0-31	2	КР 122
А4		-07	1.424.1-5.3-0.3.0 -029	2	КР 162
А4		-59;-60	-030	2	КР 163
А4		-16;-17	-037	2	КР 170
А4		-21;-22	-038	2	КР 171
А4		-24	-039	2	КР 172
А4		-41;-42	-043	2	КР 176
А4		-43;-44	-044	2	КР 177
А4		-31;-32	-050	2	КР 183
А4		-79	-057	2	КР 190
А4		-49	1.424.1-5.3-0.4.0 -00	2	КР 241
А4		-57;-58	-06	2	КР 250
		Поз. 8 Каркас плоский КР 73... КР 79			
А4		-00...-08;-47...-62	1.424.1-5.3-0.10-56	1	КР 73
А4		-09...-24	-57	1	КР 74
А4		-25...-32	-58	1	КР 75
А4		-33...-46	-59	1	КР 76
А4		-63...-65	-60	1	КР 77
А4		-66..-69	-61	1	КР 78
А4		-70...79	-62	1	КР 79
		Детали			
		Поз. 9 Стержень арматурный			
А4		-65	1.424.1-5.3-0.0.1-002	14	
А4		-02;-05;-28;-30;-31;-63;-64;-67	-002	16	
А4		-00;-03;-06;-07;-09;-13;-14;-16;			
А4		-18;-21;-25;-27;-29;-32;-34;-35;			
А4		-37;-38;-41;-43;-45;-68;-69	1.424.1-5.3-0.0.1-002	18	
А4		-70;-74;-77	-002	20	

Взам. инв. № | Подпись и дата | Инв. № подл.

Формат	Зона	Для исполнения с порядковым номером	Обозначение	Кол.	Примечание
А4		-33,-73	1.424.1-5.3-0.0.1-002	22	
А4		-01;-04;-08;-26;-66	-007	16	
А4		-10;11;-15;-17;-19;-22...-24;-36;-39;			
А4		-42;-44;-46	-007	18	
А4		-71;-75;-78;-79	-007	20	
А4		-47;-51;-54	-007	22	
А4		-12;-20;-40	-012	14	
А4		-50;-52;-55;-59;-61;-62;-72;-76	-012	16	
А4		-48;-49;-53;-56...-58;-60	-012	18	
		Поз. 10 Стержень арматурный			
А4		-09;-10;-16...-20	1.424.1-5.3-0.0.1-003	22	
А4		-00;-01;-07;-08;-54...-56	-003	24	
А4		-14;-15	-003	26	
А4		-05;-06;-13;-33;-34;-41;-42;-51...-53	-003	28	
А4		-25;-26;-31;-32	-003	30	
А4		-04;-38...-40;-50;-70...-72;-79	-003	32	
А4		-37;-66;-67	-003	36	
А4		-63;-77;-78	-003	38	
А4		-30	-003	40	
А4		-69	-003	42	
А4		-65	-003	44	
А4		-11;-12;-21...-23	-008	22	
А4		-02;-03;-47...-49;-59...-61	-008	24	
А4		-35;-36;-43...-46	-008	28	
А4		-27...-29	-008	30	
А4		-73...-76	-008	32	
А4		-68	-008	36	
А4		-64	-008	38	
А4		-24	-013	18	
А4		-57;-58;-62	-013	20	

Взам. инв. № | Подпись и дата | Инв. № подл.

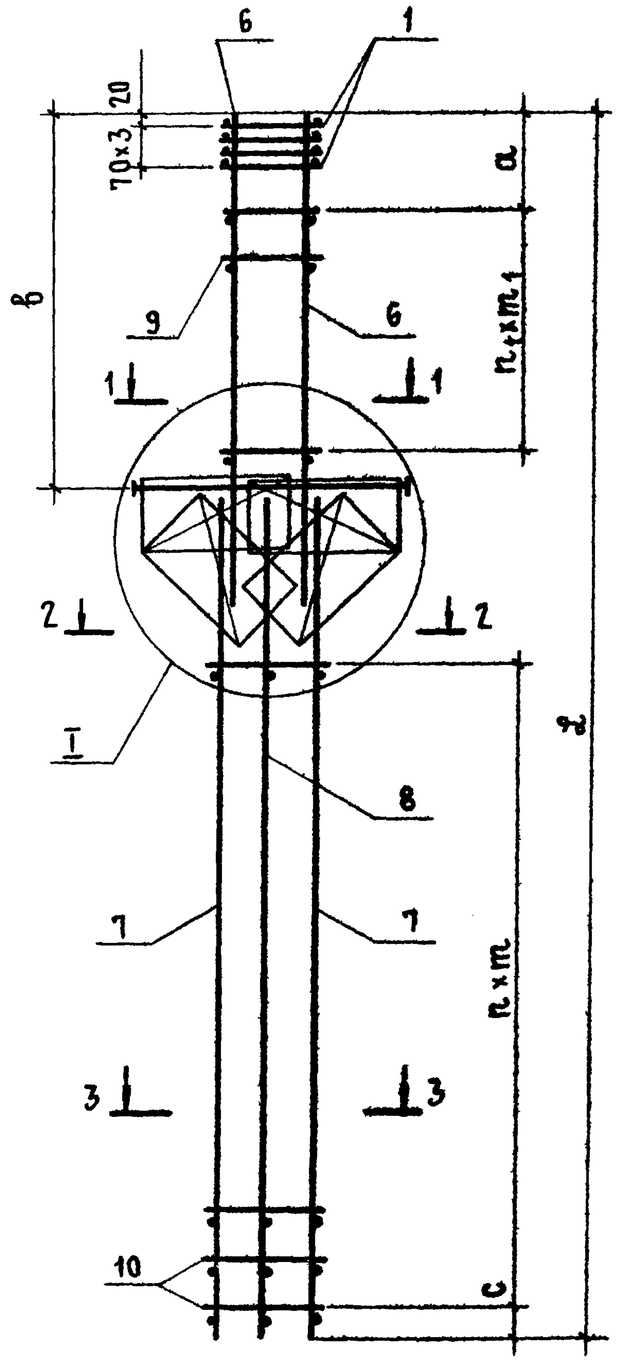

Рис 1
1 - 1

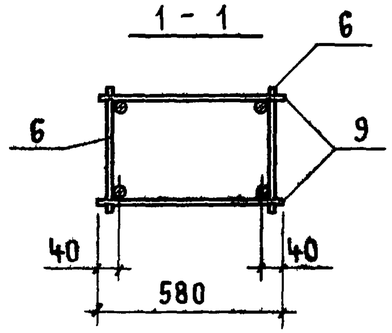

Рис. 2
1 - 1

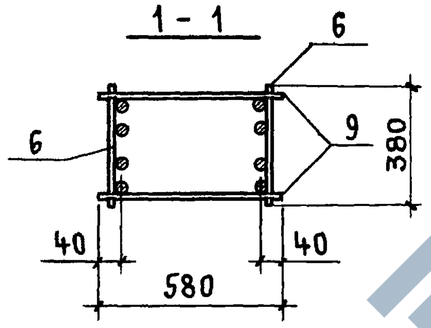

Рис. 3
2-2, 3-3

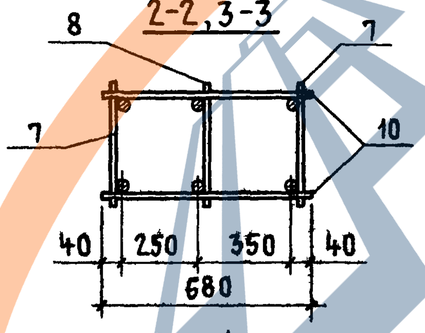

Рис. 4
2-2, 3-3

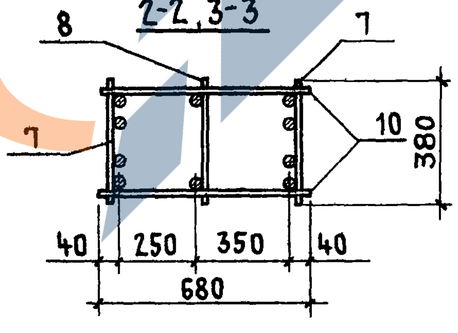

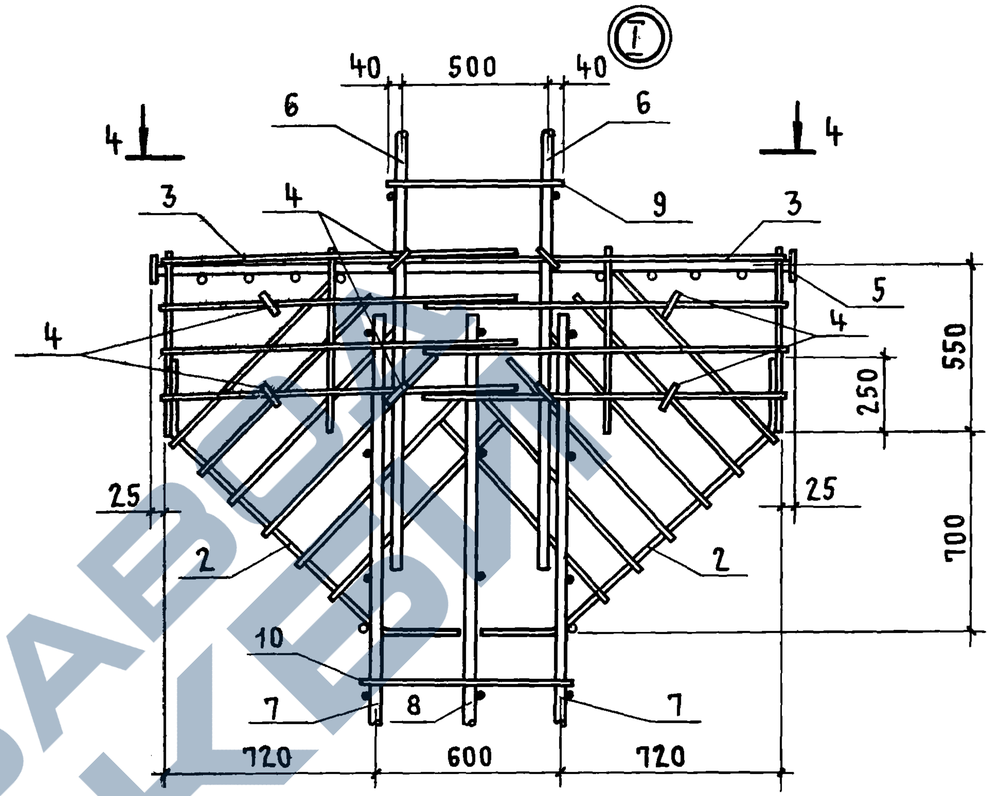

4 - 4

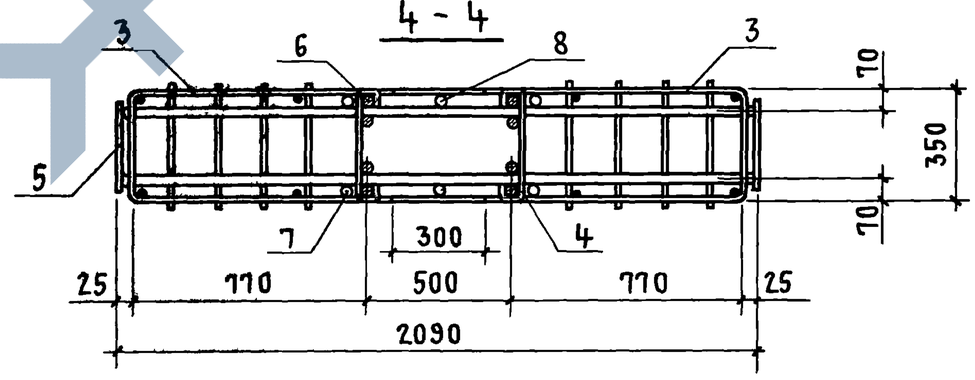

Нач.СКО-1	Власкин		
Н.контр.	Акишина		
Гл.инж.пр.	Григорьев		
Рук.бриг.	Акишина		
Рук.бриг.	Григорян		
Инженер	Михеева		

1.424.1-5.3-6.0.0СБ

Каркас пространственный КП
(КП174... КП253)
Сборочный чертеж

Стадия	Масса	Масштаб
Р	См. табл.	—
Лист 1	Листов 5	

Промстройпроект

Обозначение	Марка	Рис.	Размеры, мм								Масса, кг
			a	в	c	n	m	n_1	m_1	ℓ	
1.424.1-5.3-6.0.0	КП174	1,3,3	350	3310	100	11	400	8	350	9400	163,2
-01	КП175	1,3,3	370	3310	100	11	400	7	400	9400	182,1
-02	КП176	1,3,3	350	3310	100	11	400	7	400	9400	185,1
-03	КП177	2,3,3	350	3310	100	11	400	8	350	9400	200,0
-04	КП178	1,4,4	370	3310	100	15	300	7	400	9400	198,6
-05	КП179	1,4,4	350	3310	40	13	350	7	400	9400	208,4
-06	КП180	2,4,4	350	3310	40	13	350	8	350	9400	222,7
-07	КП181	2,3,4	350	3310	100	11	400	8	350	9400	220,8
-08	КП182	1,4,4	370	3310	100	11	400	7	400	9400	240,7
-09	КП183	2,3,3	400	3910	50	10	400	8	400	9400	208,8
-10	КП184	2,3,3	400	3910	50	10	400	8	400	9400	227,7
-11	КП185	2,3,3	400	3910	50	10	400	8	400	9400	241,2
-12	КП186	2,3,3	640	3910	50	10	400	6	500	9400	272,3
-13	КП187	2,4,4	400	3910	100	13	300	8	400	9400	225,3
-14	КП188	2,4,4	400	3910	50	12	350	8	400	9400	243,1
-15	КП189	2,4,4	400	3910	50	12	350	8	400	9400	262.0
-16	КП190	2,3,4	400	3910	50	10	400	8	400	9400	243,2
-17	КП191	2,3,4	400	3910	50	10	400	8	400	9400	262,1
-18	КП192	2,4,4	400	3910	50	10	400	8	400	9400	263,4
-19	КП193	2,4,4	400	3910	50	10	400	8	400	9400	282,3
-20	КП194	2,4,4	640	3910	50	10	400	6	500	9400	313,9
-21	КП195	2,3,4	400	3910	50	10	400	8	400	9400	263,5
-22	КП196	2,3,4	400	3910	50	10	400	8	400	9400	282,4
-23	КП197	2,4,4	400	3910	50	10	400	8	400	9400	306,8
-24	КП198	2,3,4	400	3910	50	8	500	8	400	9400	315,8

В таблице исполнений последовательность номеров рисунков указана соответственно для сечений 1-1; 2-2 и 3-3.

Взам. инв. № | Подпись и дата | Инв. № подл.

Обозначение	Марка	Рис.	Размеры, мм								Масса, кг
			a	в	c	n	m	n_1	m_1	ℓ	
1.424.1-5.3-6.0.0-25	КП199	1,3,3	350	3310	100	14	400	8	350	10600	178,3
-26	КП200	1,3,3	370	3310	100	14	400	7	400	10600	195,8
-27	КП201	1,3,3	350	3310	100	14	400	8	350	10600	196,3
-28	КП202	1,3,3	350	3310	100	14	400	7	400	10600	203,6
-29	КП203	2,3,3	350	3310	100	14	400	8	350	10600	217,9
-30	КП204	1,4,4	350	3310	100	19	300	7	400	10600	207,1
-31	КП205	1,3,4	350	3310	100	14	400	7	400	10600	225,4
-32	КП206	2,3,4	350	3310	100	14	400	8	350	10600	239,7
-33	КП207	2,3,3	300	3910	50	13	400	10	350	10600	209,0
-34	КП208	2,3,3	400	3910	50	13	400	8	400	10600	223,8
-35	КП209	2,3,3	400	3910	50	13	400	8	400	10600	240,5
-36	КП210	2,3,3	400	3910	50	13	400	8	400	10600	259,4
-37	КП211	2,4,4	400	3910	100	17	300	8	400	10600	242,5
-38	КП212	2,4,4	400	3910	70	15	350	8	400	10600	265,6
-39	КП213	2,4,4	400	3910	70	15	350	8	400	10600	284,5
-40	КП214	2,4,4	640	3910	70	15	350	6	500	10600	315,6
-41	КП215	2,3,4	400	3910	70	13	400	8	400	10600	261,8
-42	КП216	2,3,4	400	3910	70	13	400	8	400	10600	280,7
-43	КП217	2,3,4	400	3910	50	13	400	8	400	10600	286,3
-44	КП218	2,3,4	400	3910	50	13	400	8	400	10600	305,2
-45	КП219	2,4,4	400	3910	50	13	400	8	400	10600	320,5
-46	КП220	2,4,4	400	3910	50	13	400	8	400	10600	339,4
-47	КП221	2,3,3	280	4510	100	11	400	10	400	10600	265,5
-48	КП222	2,3,3	310	4510	100	11	400	8	500	10600	338,9
-49	КП223	2,4,3	310	4510	100	11	400	8	500	10600	371,7

Взам. инв. № | Подпись и дата | Инв. № подл.

Обозначение	Марка	Рис.	Размеры, мм								Масса, кг
			a	в	c	n	m	n_1	m_1	$\mathcal{L}$	
1.424.1-5.3-6.0.0-50	КП224	2,4,4	640	4510	100	15	300	7	500	10600	302,4
-51	КП225	2,4,4	280	4510	40	13	350	10	400	10600	288,4
-52	КП226	2,4,4	640	4510	40	13	350	7	500	10600	322,4
-53	КП227	2,4,4	310	4510	40	13	350	8	500	10600	361,8
-54	КП228	2,4,4	280	4510	100	11	400	10	400	10600	310,5
-55	КП229	2,4,4	640	4510	100	11	400	7	500	10600	344,5
-56	КП230	2,4,4	310	4510	100	11	400	8	500	10600	383,9
-57	КП231	2,4,3	310	4510	100	9	500	8	500	10600	440,3
-58	КП232	2,4,3	300	4510	100	9	500	8	500	10600	477,1
-59	КП233	2,3,4	640	4510	100	11	400	7	500	10600	343,1
-60	КП234	2,3,4	310	4510	100	11	400	8	500	10600	382,5
-61	КП235	2,4,4	640	4510	100	11	400	7	500	10600	372,3
-62	КП236	2,4,4	640	4510	100	9	500	7	500	10600	417,1
-63	КП237	1,3,3	300	2910	100	18	400	7	350	11800	194,7
-64	КП238	1,3,3	300	2910	100	18	400	7	350	11800	216,8
-65	КП239	1,4,4	300	2910	40	21	350	6	400	11800	256,9
-66	КП240	1,3,3	350	3510	40	17	400	7	400	11800	212,9
-67	КП241	2,3,3	350	3510	40	17	400	7	400	11800	231,3
-68	КП242	2,3,3	350	3510	40	17	400	8	350	11800	238,0
-69	КП243	2,4,4	350	3510	40	20	350	8	350	11800	269,0
-70	КП244	2,3,3	370	4110	100	15	400	9	400	11800	242,5
-71	КП245	2,3,3	370	4110	100	15	400	9	400	11800	262,3

Обозначение	Марка	Рис.	Размеры, мм								Масса, кг
			a	в	c	n	m	n_1	m_1	$\mathcal{L}$	
1.424.1-5,3-6.0.0-72	КП246	2,3,3	270	4110	100	15	400	7	500	11800	294,6
-73	КП247	2,3,3	300	4110	100	15	400	10	350	11800	246,2
-74	КП248	2,3,3	370	4110	100	15	400	9	400	11800	261,6
-75	КП249	2,3,3	370	4110	100	15	400	9	400	11800	281,4
-76	КП250	2,3,3	270	4110	100	15	400	7	500	11800	313,7
-77	КП251	2,4,4	370	4110	40	18	350	9	400	11800	290,4
-78	КП252	2,4,4	370	4110	40	18	350	9	400	11800	310,0
-79	КП253	2,3,4	370	4110	100	15	400	9	400	11800	303,5

Инв. № подл. | Подпись и дата | Взам. инв. №

Формат	Зона	Поз.	Обозначение	Наименование	Кол.	Примечание
				Документация		
А4			1.424.1-5.3-0.0.ОТО	Техническое описание		
А3			1.424.1-5.3-7.0.ОСБ	Сборочный чертеж		
				Сборочные единицы		
А4		1	1.424.1-5.3-0.8.0-05	Сетка С13	2	
А4		2	1.424.1-5.3-0.9.0-05	Сетка С11	2	
А4		3	1.424.1-5.3-0.8.0-02	Сетка С3	8	
				Детали		
А4		4	1.424.1-5.3-0.0.1-256	Стержень арматурный	4	

Формат	Зона	Для исполнения с порядковым номером [1]	Обозначение	Кол.	Примечание
		Переменные данные			
		Сборочные единицы			
		Поз. 5 Каркас плоский КР5; КР8; КР85			
А4		-00...-03; -12...-14	1.424.1-5.3-0.6.0-00	1	КР5
А4		-04...-11; -15...-21	-02	1	КР8
А4		-22...-27	-04	1	КР85

[1] Основное исполнение, не имеющее порядкового номера, обозначено „00"

Формат	Зона	Для исполнения с порядковым номером	Обозначение	Кол.	Примечание
		Поз. 6 Каркас плоский КР11; КР128; КР132; КР133; КР144; КР145			
А4		-00...-03; -12...-14	1.424.1-5.3-0.1.0-00	2	КР11
А4		-21	1.424.1-5.3-0.3.0-002	2	КР128
А4		-04; -06; -08; -15; -17...-20	-003	2	КР132
А4		-05; -07; -09; -10; -11; -16	-004	2	КР133
А4		-22; -24; -25; -27	-014	2	КР144
А4		-23; -26	-015	2	КР145
		Поз. 7 Каркас плоский КР31; КР32; КР37; КР38; КР42; КР47; КР48; КР87; КР93; КР97; КР100; КР162...КР164; КР170...КР172; КР176...КР178; КР183			
А4		-04	1.424.1-5.3-0.1.0-16	2	КР31
А4		-05	-17	2	КР32
А4		-00	-21	2	КР37
А4		-01; -22; -23	-22	2	КР38
А4		-15; -16	-26	2	КР42
А4		-12	-31	2	КР47
А4		-13	-32	2	КР48
А4		-02; -24	1.424.1-5.3-0.2.0-01	2	КР87
А4		-06; -07	-07	2	КР93
А4		-17	-11	2	КР97
А4		-20	-13	2	КР100
А4		-03	1.424.1-5.3-0.3.0-029	2	КР162
А4		-25; -26	-030	2	КР163
А4		-27	-031	2	КР164
А4		-08; -09	-037	2	КР170

Взам. инв. № | Подпись и дата | Инв. № подл.

Нач. СКО-1	Власкин		1.424.1-5.3-7.0.0
Н. контр.	Никонова		
Гл. инж. пр.	Григорьев		Каркас пространственный КП (КП254... КП 281)
Рук. бр.	Акишина		Стадия Р; Лист 1; Листов 4
Инж.	Никонова		Промстройпроект
Проверил	Клевцова		

1.424.1-5.3-7.0.0 Лист 2

Формат	Зона	Для исполнения с порядковым номером	Обозначение	Кол.	Примечание
А4		-10	1.424.1-5.3-0.3.0-038	2	КР171
А4		-11	-039	2	КР172
А4		-18	-043	2	КР175
А4		-19	-044	2	КР177
А4		-21	-045	2	КР178
А4		-14	-050	2	КР183
		Поз. 8 Каркас плоский КР73...КР76			
А4		-00...-03; -22...-27	1.424.1-5.3-0.1.0-56	1	КР73
А4		-04...-11	-57	1	КР74
А4		-12...-14	-58	1	КР75
А4		-15...-21	-59	1	КР76
		Детали			
		Поз. 9 Стержень арматурный			
А4		-00...-03; -12...-14	1.424.1-5.3-0.0.1-002	14	
А4		-04; -06; -08; -15; -17...-20	-002	16	
А4		-21	-002	18	
А4		-05; -07; -09...-11; -16	-007	16	
А4		-22...-27	-012	14	
		Поз. 10 Стержень арматурный			
А4		-04; -08; -09	1.424.1-5.3-0.0.1-003	22	
А4		-00; -03; -06; -07	-003	24	
А4		-02; -15; -16; -18; -24	-003	28	
А4		-12; -14	-003	30	

Формат	Зона	Для исполнения с порядковым номером	Обозначение	Кол.	Примечание
А4		-17	1.424.1-5.3-0.0.1-003	36	
А4		-05; -10	-008	22	
А4		-01; -22; -23; -25; -26	-008	24	
А4		-19; -20	-008	28	
А4		-13	-008	30	
А4		-11	-013	18	
А4		-27	-013	20	
А4		-21	-013	22	

Инв.№ подл | Подпись и дата | Взам.инв.№

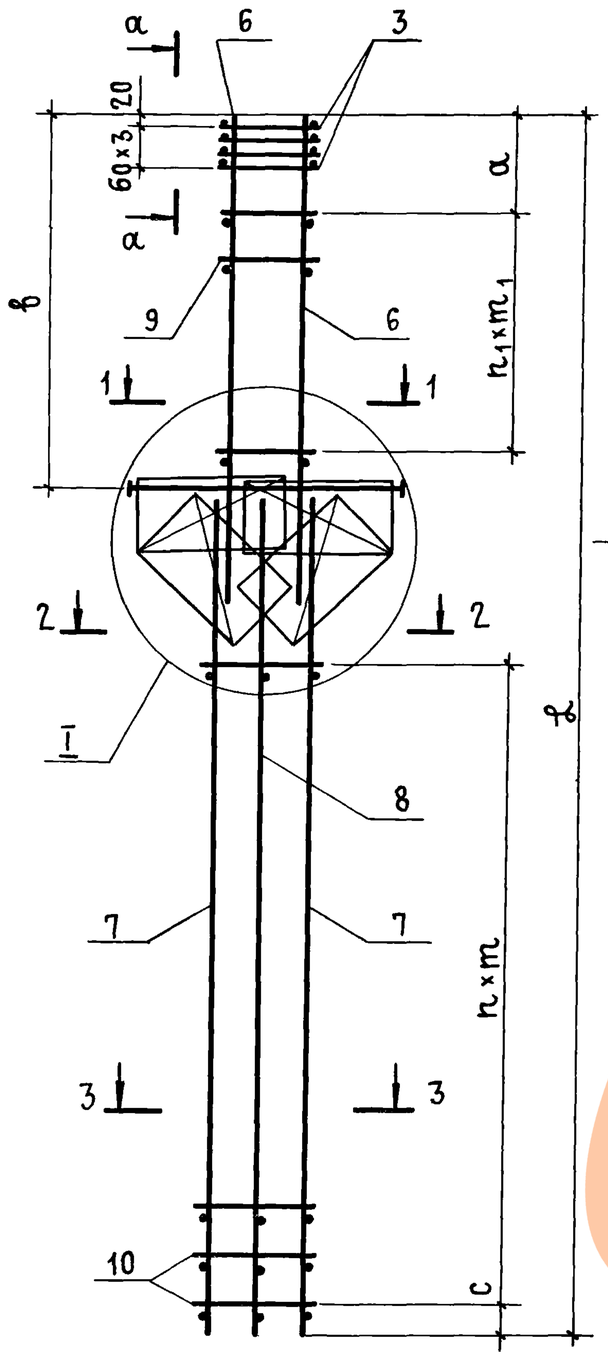

а - а

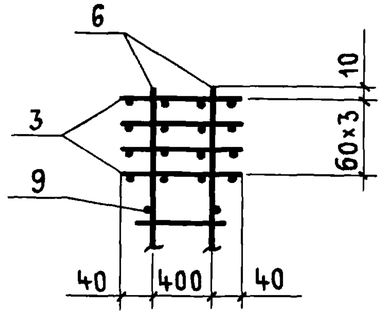

Рис. 1
1 - 1

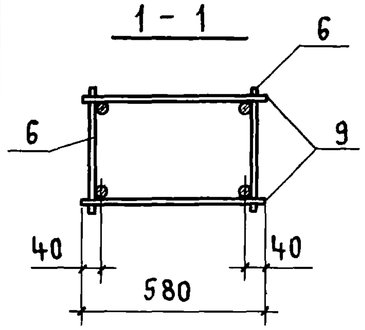

Рис. 2
1 - 1

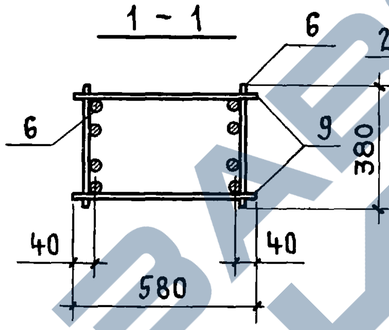

Рис. 3
2-2, 3-3

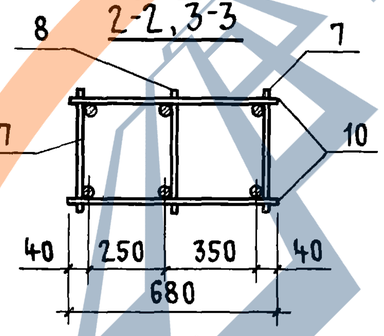

Рис. 4
2-2, 3-3

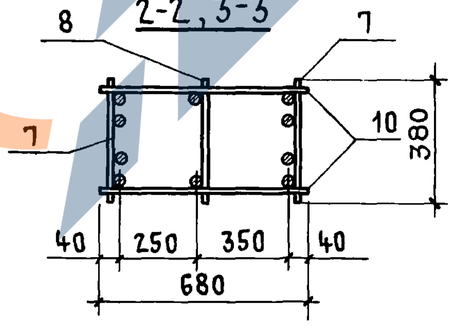

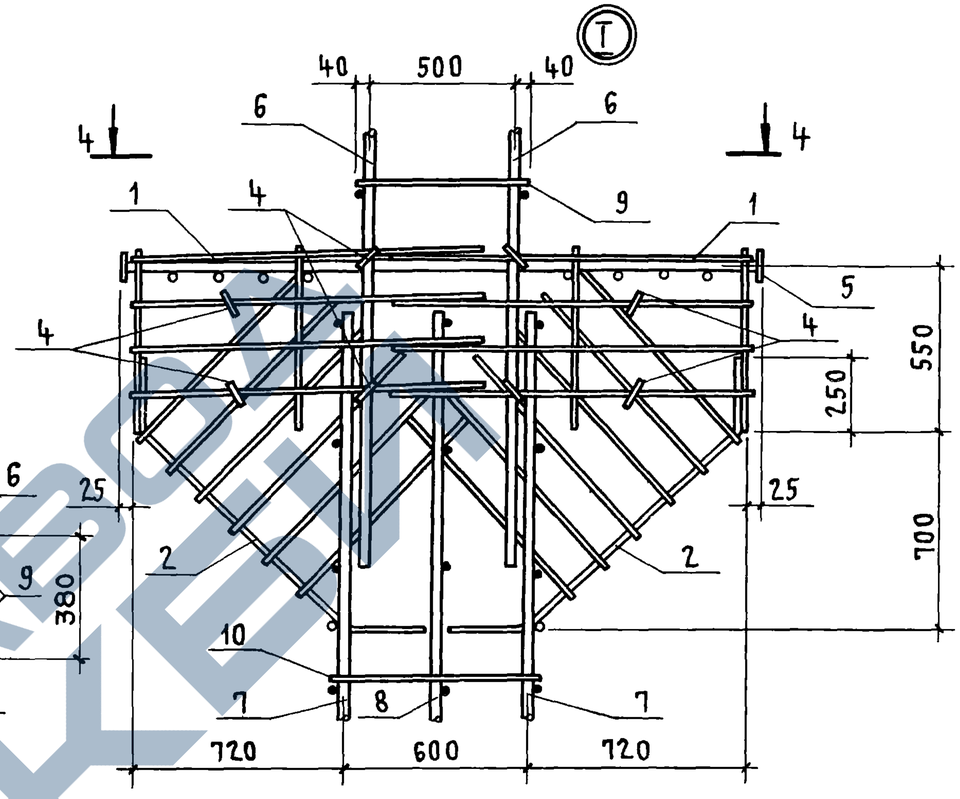

4 - 4

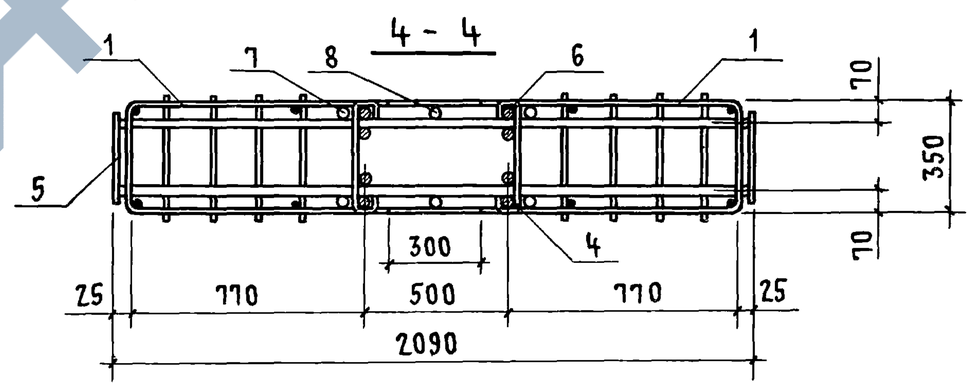

Нач.СКО-1	Власкин		
Н.контр.	Акишина		
Гл.инж.пр.	Григорьев		
Рук бриг.	Акишина		
Рук бриг	Григорян		
Инженер	Михеева		

1.424.1-5.3-7.0.0СБ

Каркас пространственный КП (КП254...КП281) сборочный чертеж

Стадия	Масса	Масштаб
Р	См. табл.	—
Лист 1	Листов 3	

ПРОМСТРОЙПРОЕКТ

Инв.№ подл. | Подпись и дата | Взам.инв.№

19135-05 33

Обозначение	Марка	Рис	Размеры, мм								Масса, кг
			a	b	c	h	m	h_1	m_1	L	
1424.1-5.3-7.00	КП254	1,3,3	300	2710	100	11	400	6	350	8730	159,7
-01	КП255	1,3,3	300	2710	100	11	400	6	350	8730	174,7
-02	КП256	1,4,4	300	2710	40	13	350	6	350	8730	197,6
-03	КП257	1,3,4	300	2710	100	11	400	6	350	8730	195,7
-04	КП258	2,3,3	370	3310	50	10	400	7	400	8730	200,0
-05	КП259	2,3,3	370	3310	50	10	400	7	400	8730	231,2
-06	КП260	2,4,4	370	3310	50	11	350	7	400	8730	234,9
-07	КП261	2,4,4	370	3310	50	11	350	7	400	8730	251,7
-08	КП262	2,3,4	370	3310	50	10	400	7	400	8730	235,1
-09	КП263	2,3,4	370	3310	50	10	400	7	400	8730	252,1
-10	КП264	2,3,4	370	3310	50	10	400	7	400	8730	272,4
-11	КП265	2,3,4	370	3310	50	8	500	7	400	8730	305,8
-12	КП266	1,3,3	300	2710	100	14	400	6	350	9930	174,8
-13	КП267	1,3,3	300	2710	100	14	400	6	350	9930	192,8
-14	КП268	1,3,4	300	2710	100	14	400	6	350	9930	214,6
-15	КП269	2,3,3	370	3310	50	13	400	7	400	9930	215,7
-16	КП270	2,3,3	370	3310	50	13	400	7	400	9930	232,7
-17	КП271	2,4,4	370	3310	100	17	300	7	400	9930	235,6
-18	КП272	2,3,4	370	3310	70	13	400	7	400	9930	253,7
-19	КП273	2,3,4	370	3310	50	13	400	7	400	9930	278,2
-20	КП274	2,4,4	370	3310	50	13	400	7	400	9930	312,4
-21	КП275	2,3,4	350	3310	50	10	500	8	350	9930	304,4
-22	КП276	2,3,3	300	3910	100	11	400	7	500	9930	285,6
-23	КП277	2,3,3	640	3910	100	11	400	6	500	9930	321,0
-24	КП278	2,4,4	640	3910	40	13	350	6	500	9930	308,5
-25	КП279	2,3,4	640	3910	100	11	400	6	500	9930	329,2
-26	КП280	2,3,4	640	3910	100	11	400	6	500	9930	364,6
-27	КП281	2,3,4	640	3910	100	9	500	6	500	9930	365,6

В таблице исполнений последовательность номеров рисунков указана соответственно для сечений 1-1; 2-2 и 3-3.

1.424.1-5.3-7.0.0 СБ

Лист 2

Инв.№ подл. | Подпись и дата | Взам. инв.№

Лист

Формат	Зона	Поз.	Обозначение	Наименование	Кол.	Примечание
				Документация		
А4			1.424.1-5.3-0.0.ОТО	Техническое описание		
А3			1.424.1-5.3-8.0.ОСБ	Сборочный чертеж		
				Сборочные единицы		
А4		1	1.424.1-5.3-0.8.0-05	Сетка С13	2	
А4		2	1.424.1-5.3-0.9.0-06	Сетка С12	2	
А4		3	1.424.1-5.3-0.8.0-01	Сетка С2	4	
				Детали		
А4		4	1.424.1-5.3-0.0.1-256	Стержень арматурный	8	

Формат	Зона	Для исполнения с порядковым номером[1]	Обозначение	Кол.	Примечание
		Переменные данные			
		Сборочные единицы			
		Поз. 5 Каркас плоский КР5; КР8; КР9			
А4		-00...-09	1.424.1-5.3-0.6.0-00	1	КР5
А4		-10...-25	-02	1	КР8
А4		-26...-57	-03	1	КР9
		[1] Основное исполнение, не имеющее порядкового номера, обозначено „00"			

Нач. СКО.1	Власкин		1.424.1-5.3-8.0.0
Н. контр.	Ускова		
Гл инж. пр.	Григорьев		Каркас пространственный КП (КП282...КП339)
Рук. бр.	Акишина		
Инж.	Никонова		
Проверил	Ускова		

Стадия	Лист	Листов
Р	1	4

ПРОМСТРОЙПРОЕКТ

Взам. инв. № | Подпись и дата | Инв. № подл.

Формат	Зона	Для исполнения с порядковым номером	Обозначение	Кол.	Примечание
		Поз. 6 Каркас плоский КР19...КР21; КР26; КР128; КР141...КР146; КР155...КР161; КР132			
А4		-02	1.424.1-5.3-0.1.0-08	2	КР19
А4		-03; -05; -08	-09	2	КР20
А4		-04; -07	-10	2	КР21
А4		-10	-15	2	КР26
А4		-00; -06; -09	1.424.1-5.3-0.3.0-002	2	КР128
А4		-01	-003	2	КР132
А4		-12	-011	2	КР141
А4		-13; -18; -21	-012	2	КР142
А4		-14; -19; -22	-013	2	КР143
А4		-15; -20; -23; -25	-014	2	КР144
А4		-11; -16; -24	-015	2	КР145
А4		-17	-016	2	КР146
А4		-31	-022	2	КР155
А4		-32; -38; -43	-023	2	КР156
А4		-27; -33; -39; -44; -50; -52; -55	-024	2	КР157
А4		-28; -34; -35; -40; -45; -51; -53; -56	-025	2	КР158
А4		-26; -29; -36; -41; -46; -54; -57	-026	2	КР159
А4		-30; -37; -42; -47; -48	-027	2	КР160
А4		-49	-028	2	КР161
		Поз. 7 Каркас плоский КР48; КР54; КР57; КР103...КР107; КР111...КР114; КР119...КР121; КР184; КР185; КР196; КР242...КР246.			
А4		-26	1.424.1-5.3-0.1.0-32	2	КР48
А4		-10	-38	2	КР54
А4		-00; -01	-41	2	КР57

1.424.1-5.3-8.0.0

Лист 2

Взам. инв. № | Подпись и дата | Инв. № подл.

ЗАВОД КБИ

Формат	Зона	Для исполнения с порядковым номером	Обозначение	Кол.	Примечание
А4		-31...-34	1.424.1-5.3-0.2.0-15	2	КР103
А4		-38...-42	-16	2	КР104
А4		-43...-47	-17	2	КР105
А4		-52...-54	-18	2	КР106
А4		-56; -57	-19	2	КР107
А4		-12...-15	-22	2	КР111
А4		-18...-20	-23	2	КР112
А4		-21...-24	-24	2	КР113
А4		-25	-25	2	КР114
А4		-02...-04	-28	2	КР119
А4		-05; -06	-29	2	КР120
А4		-07	-30	2	КР121
А4		-50; -51	1.424.1-5.3-0.3.0-051	2	КР184
А4		-55	-052	2	КР185
А4		-08; -09	-063	2	КР196
А4		-27...-30	1.424.1-5.3-0.4.0-01	2	КР242
А4		-35...-37	-02	2	КР243
А4		-48; -49	-03	2	КР244
А4		-11	-04	2	КР245
А4		-16; -17	-05	2	КР246
		Поз. 8 Каркас плоский КР75; КР80; КР81			
А4		-26...-57	1.424.1-5.3-0.1.0-58	1	КР75
А4		-00...-09	-63	1	КР80
А4		-10...-25	-64	1	КР81

Формат	Зона	Для исполнения с порядковым номером	Обозначение	Кол.	Примечание
		Детали			
		Поз. 9 Стержень арматурный			
А4		-01; -03; -05; -08	1.424.1-5.3-0.01-002	16	
А4		-00; -02; -06; -09; -13; -18; -21	-002	18	
А4		-12; -31	-002	22	
А4		-04; -07	-007	16	
А4		-10; -14; -19; -22	-007	18	
А4		-32; -38; -43	-007	22	
А4		-11; -16; -15; -20	-012	14	
А4		-17; -23...-25	-012	16	
А4		-26...-30; -33...-37; -39...-42;			
А4		-44...-48; -50...-57	-012	18	
А4		-49	-016	18	
		Поз. 10 Стержень арматурный			
А4		-43...-47	1.424.1-5.3-0.0.1-004	30	
А4		-21...-24; -38...-42	-004	34	
А4		-07	-004	36	
А4		-18...-20	-004	38	
А4		-31...-34	-004	40	
А4		-05; -06	-004	42	
А4		-12...-15	-004	44	
А4		-02...-04	-004	48	
А4		-26...-30; -50...-54	-009	30	
А4		-10; -11; -25	-009	34	
А4		-00; -01; -08; -09	-009	36	
А4		35...-37; -48; -49; -55...-57	-014	24	
А4		-16; -17	-014	26	

Взам. инв. № | Подпись и дата | Инв. № подл.

https://zavodjbi.com/

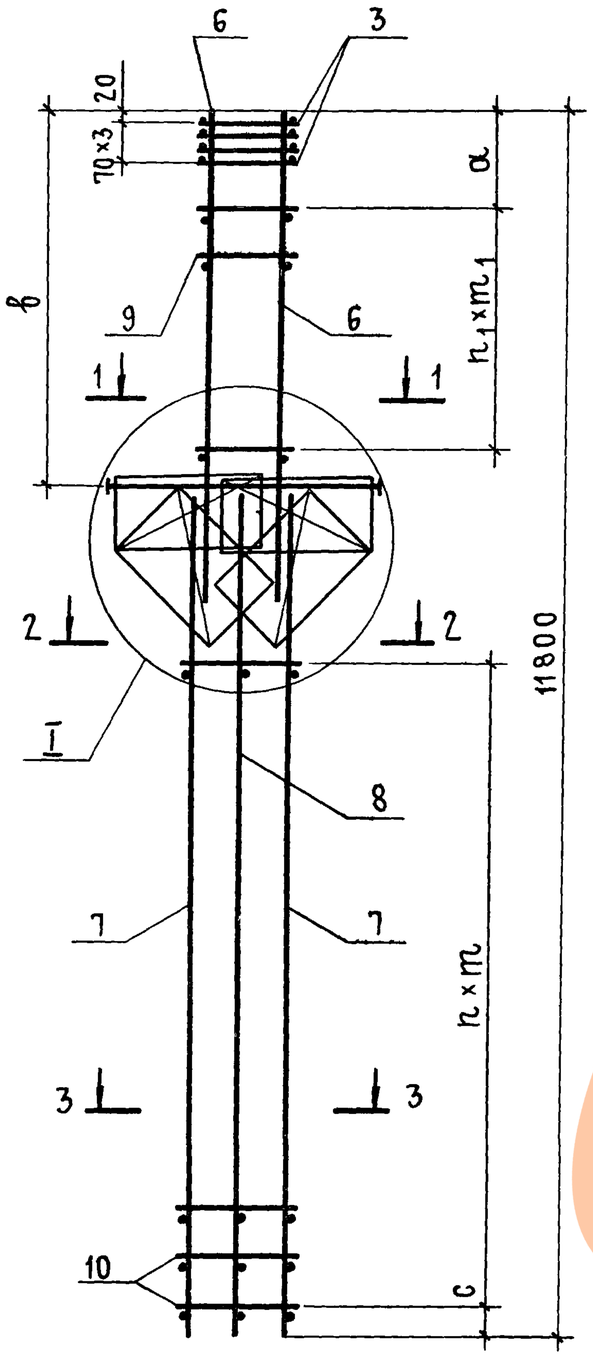

Рис. 1
1 – 1

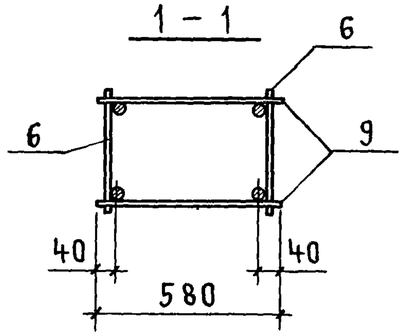

Рис. 2
1 – 1

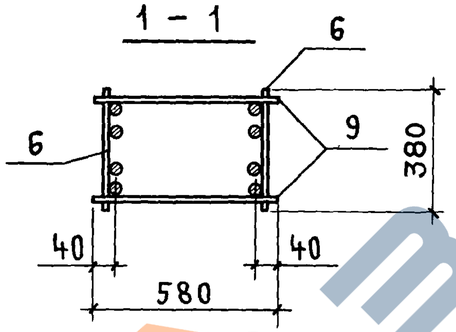

Рис. 3
2-2, 3-3

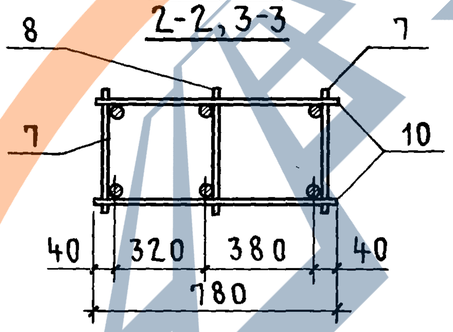

Рис. 4
2-2, 3-3

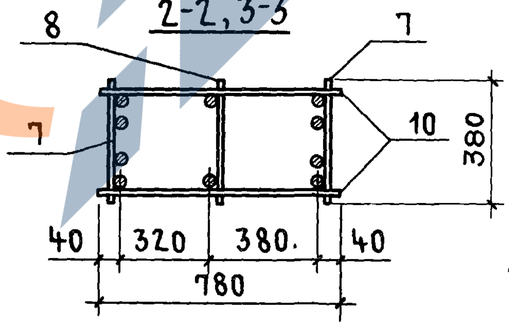

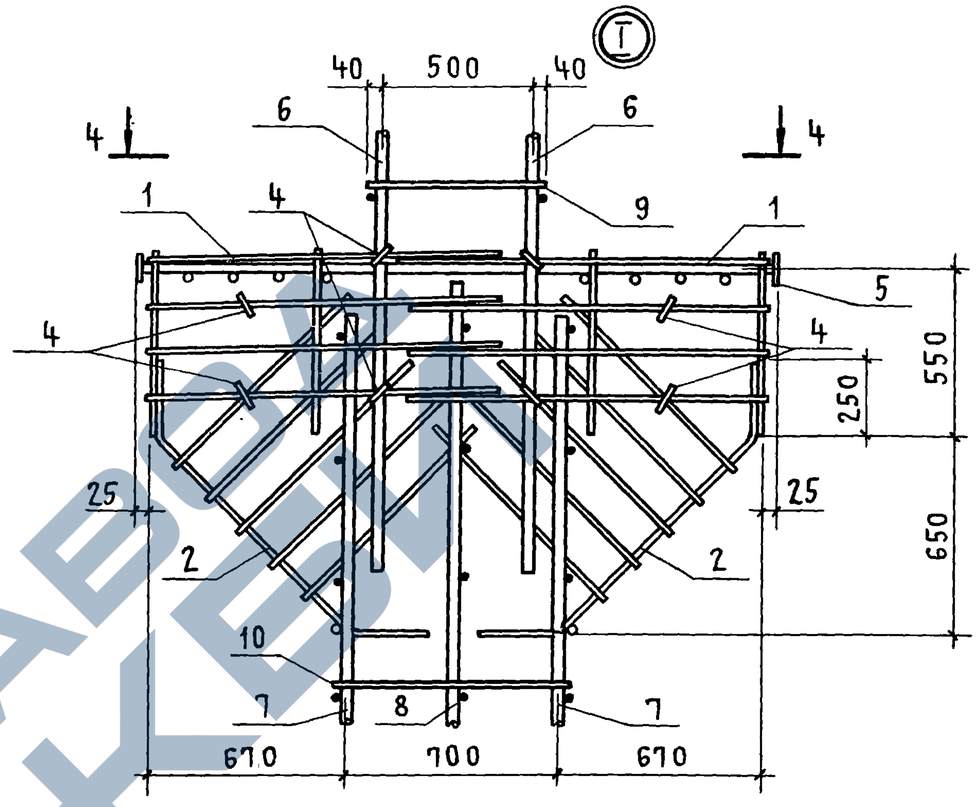

4 – 4

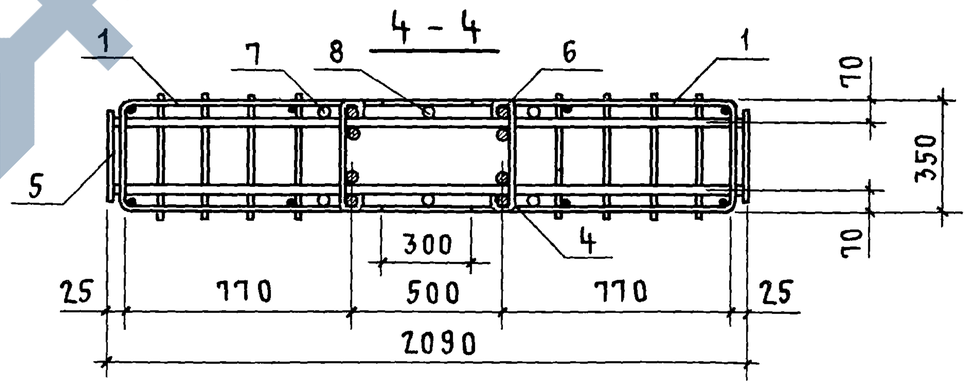

В ТАБЛИЦЕ ИСПОЛНЕНИЙ ПОСЛЕДОВАТЕЛЬНОСТЬ НОМЕРОВ РИСУНКОВ УКАЗАНА СООТВЕТСТВЕННО ДЛЯ СЕЧЕНИЙ 1-1; 2-2 И 3-3

Нач. СКО-1	Власкин		
Н. контр.	Акишина		
Гл. инж. пр.	Григорьев		
Рук. бр.	Акишина		
Рук. бр	Кумков		
Инженер	Михеева		

1.424.1-5.3-8.0.0СБ

Каркас пространственный КП (КП282... КП339)
Сборочный чертеж

Стадия	Масса	Масштаб
Р	См. табл.	—
Лист 1	Листов 3	

ПРОМСТРОЙПРОЕКТ

Инв. № подл. | Подпись и дата | Взам. инв. №

Обозначение	Марка	Рис.	Размеры, мм							Масса, кг
			a	в	c	n	m	n_1	m_1	
1.424.1-5.3-8.0.0	КП282	2,3,3	260	3310	100	17	400	8	350	234,5
-01	КП283	2,3,3	300	3310	100	17	400	7	400	247,5
-02	КП284	1,4,4	260	3310	100	23	300	8	350	217,0
-03	КП285	1,4,4	300	3310	100	23	300	7	400	224,2
-04	КП286	1,4,4	275	3310	100	23	300	7	400	234,4
-05	КП287	1,4,4	300	3310	100	20	350	7	400	252,0
-06	КП288	2,4,4	260	3310	100	20	350	8	350	266,5
-07	КП289	1,4,4	275	3310	100	17	400	7	400	293,1
-08	КП290	1,3,4	300	3310	100	17	400	7	400	272,9
-09	КП291	2,3,4	260	3310	100	17	400	8	350	287,3
-10	КП292	1,3,3	300	3910	50	16	400	8	400	237,1
-11	КП293	2,4,3	300	3910	50	16	400	6	500	382,0
-12	КП294	2,4,4	300	3910	100	21	300	10	350	246,2
-13	КП295	2,4,4	300	3910	100	21	300	8	400	261,1
-14	КП296	2,4,4	300	3910	100	21	300	8	400	280,0
-15	КП297	2,4,4	300	3910	100	21	300	6	500	311,1
-16	КП298	2,4,3	300	3910	250	12	500	6	500	424,5
-17	КП299	2,4,3	360	3910	50	12	500	7	500	457,5
-18	КП300	2,4,4	300	3910	50	18	350	8	400	286,4
-19	КП301	2,4,4	300	3910	50	18	350	8	400	305,3
-20	КП302	2,4,4	300	3910	50	18	350	6	500	336,4
-21	КП303	2,4,4	300	3910	50	16	400	8	400	315,2
-22	КП304	2,4,4	300	3910	50	16	400	8	400	334,1
-23	КП305	2,4,4	360	3910	50	16	400	7	500	365,6
-24	КП306	2,4,4	360	3910	50	16	400	7	500	401,0
-25	КП307	2,4,4	300	3910	50	16	400	7	500	401,6
-26	КП308	2,3,3	300	4510	100	14	400	8	500	396,0
-27	КП309	2,4,3	300	4510	100	14	400	8	500	358,0
-28	КП310	2,4,3	360	4510	100	14	400	8	500	397,0

Обозначение	Марка	Рис.	Размеры, мм							Масса, кг
			a	в	c	n	m	n_1	m_1	
1.424.1-5.3-8.0.0-29	КП311	2,4,3	300	4510	100	14	400	8	500	433,8
-30	КП312	2,4,3	300	4510	100	14	400	8	500	457,0
-31	КП313	2,4,4	360	4510	100	19	300	10	400	268,2
-32	КП314	2,4,4	360	4510	100	19	300	10	400	289,5
-33	КП315	2,4,4	300	4510	100	19	300	8	500	323,9
-34	КП316	2,4,4	360	4510	100	19	300	8	500	362,9
-35	КП317	2,4,3	360	4510	50	11	500	8	500	436,6
-36	КП318	2,4,3	300	4510	50	11	500	8	500	473,4
-37	КП319	2,4,3	300	4510	50	11	500	8	500	496,6
-38	КП320	2,4,4	360	4510	50	16	350	10	400	313,2
-39	КП321	2,4,4	300	4510	50	16	350	8	500	347,6
-40	КП322	2,4,4	360	4510	50	16	350	8	500	386,6
-41	КП323	2,4,4	300	4510	50	16	350	8	500	423,4
-42	КП324	2,4,4	300	4510	50	16	350	8	500	446,6
-43	КП325	2,4,4	360	4510	100	14	400	10	400	339,8
-44	КП326	2,4,4	300	4510	100	14	400	8	500	374,2
-45	КП327	2,4,4	360	4510	100	14	400	8	500	413,2
-46	КП328	2,4,4	300	4510	100	14	400	8	500	450,0
-47	КП329	2,4,4	300	4510	100	14	400	8	500	473,2
-48	КП330	2,4,3	300	4510	50	11	500	8	500	537,8
-49	КП331	2,4,3	300	4510	50	11	500	8	500	585,0
-50	КП332	2,3,4	300	4510	100	14	400	8	500	368,5
-51	КП333	2,3,4	360	4510	100	14	400	8	500	407,5
-52	КП334	2,4,4	300	4510	100	14	400	8	500	407,5
-53	КП335	2,4,4	360	4510	100	14	400	8	500	446,5
-54	КП336	2,4,4	300	4510	100	14	400	8	500	483,3
-55	КП337	2,3,4	300	4510	50	11	500	8	500	411,3
-56	КП338	2,4,4	360	4510	50	11	500	8	500	500,1
-57	КП339	2,4,4	300	4510	50	11	500	8	500	536,9

Взам. инв. №

Подпись и дата

Инв. № подл.

Формат	Зона	Поз.	Обозначение	Наименование	Кол	Примечание
				Документация		
А4			1.424.1-5.3-0.0.ОТО	Техническое описание		
А3			1.424.1-5.3-9.0.0 СБ	Сборочный чертеж		
			Сборочные единицы			
А4		1	1.424.1-5.3-0.8.0-05	Сетка С13	2	
А4		2	1.424.1-5.3-0.9.0-06	Сетка С12	2	
А4		3	1.424.1-5.3-0.8.0-02	Сетка С3	4	
			Детали			
А4		4	1.424.1-5.3-0.0.1-256	Стержень арматурный	8	

Формат	Зона	Для исполнения с порядковым номером[1]	Обозначение	Кол	Примечание
		Переменные данные			
		Сборочные единицы			
		Поз. 5 Каркас плоский КР5; КР8; КР9			
А4		-00 ... -02	1.424.1-5.3-0.6.0-00	1	КР5
А4		-03 ... -09	-02	1	КР8
А4		-10 ... -24	-03	1	КР9
		[1] Основное исполнение, не имеющее порядкового номера, обозначено „00"			

Нач. СКО-1	Власкин		1.424.1-5.3-9.0.0
Н. контр.	Ускова		
Гл. инж. пр.	Григорьев		Каркас пространственный КП (КП340... КП364)
Рук. бр.	Акишина		Стадия: Р; Лист: 1; Листов: 4
Инж.	Никонова		ПРОМСТРОЙПРОЕКТ
Проверил	Ускова		

Инв. № подл. | Подпись и дата | Взам. инв. №

Формат	Зона	Для исполнения с порядковым номером	Обозначение	Кол.	Примечание
		Поз. 6 Каркас плоский КР11 ... КР13; КР128; КР132... КР134; КР142 ... КР147			
А4		-00	1.424.1-5.3-0.1.0-00	2	КР11
А4		-01	-01	2	КР12
А4		-02	-02	2	КР13
А4		-03	1.424.1-5.3-0.3.0-002	2	КР128
А4		-05; -06	-003	2	КР132
А4		-04; -07	-004	2	КР133
А4		-08; -09	-005	2	КР134
А4		-10	-012	2	КР142
А4		-13; -16	-013	2	КР143
А4		-14; -17; -20; -22	-014	2	КР144
А4		-11; -15; -18; -21; -23	-015	2	КР145
А4		-19; -24	-016	2	КР146
А4		-12	-017	2	КР147
		Поз. 7 Каркас плоский КР48; КР54; КР103 ... КР106; КР111... КР113; КР119; КР120; КР184; КР196; КР242			
А4		-10	1.424.1-5.3-0.1.0-32	2	КР48
А4		-03; -04	-38	2	КР54
А4		-13; -14; -15	1.424.1-5.3-0.2.0-15	2	КР103
А4		-16 ... -19	-16	2	КР104
А4		-20; -21	-17	2	КР105
А4		-23; -24	-18	2	КР106
А4		-05	-22	2	КР111
А4		-06... -08	-23	2	КР112
А4		-09	-24	2	КР113
А4		-00	-28	2	КР119
А4		-01	-29	2	КР120

Инв. № подл. | Подпись и дата | Взам. инв. №

1.424.1-5.3-9.0.0 Лист 2

Формат	Зона	Для исполнения с порядковым номером	Обозначение	Кол.	Примечание
А4		-22	1.424.1-5.3-0.3.0-051	2	КР184
А4		-02	-063	2	КР196
А4		-11; -12	1.424.1-5.3-0.4.0-01	2	КР242
		Поз. 8 Каркас плоский КР75; КР80; КР81			
А4		-10...-24	1.424.1-5.3-0.1.0-58	1	КР75
А4		-00...-02	-63	1	КР80
А4		-03...-09	-64	1	КР81
		Детали			
		Поз. 9 Стержень арматурный			
А4		-01	1.424.1-5.3-0.0.1-002	12	
А4		-00	-002	14	
А4		-05; -06	-002	16	
А4		-03; -10	-002	18	
А4		-02	-007	12	
А4		-04; -07	-007	16	
А4		-13; -16	-007	18	
А4		-08; -09	-012	12	
А4		-11; -14; -15; -17; -18; -20...-23	-012	14	
А4		-12; -19; -24	012	16	
		Поз. 10 Стержень арматурный			
А4		-20; -21	1.424.1-5.3-0.0.1-004	30	
А4		-09	-004	34	
А4		-16...-19	-004	36	
А4		-06...-08	-004	38	
А4		-13...-15	-004	40	

Формат	Зона	Для исполнения с порядковым номером	Обозначение	Кол.	Примечание
А4		-01	1.424.1-5.3-0.0.1-004	42	
А4		-05	-004	44	
А4		-00	-004	48	
А4		-10...-12; -22...-24	-009	30	
А4		-03; -04	-009	34	
А4		-02	-009	36	

Инв. № подл. | Подпись и дата | Взам. инв. №

Копировал Углева 19135-05 40 Формат А4

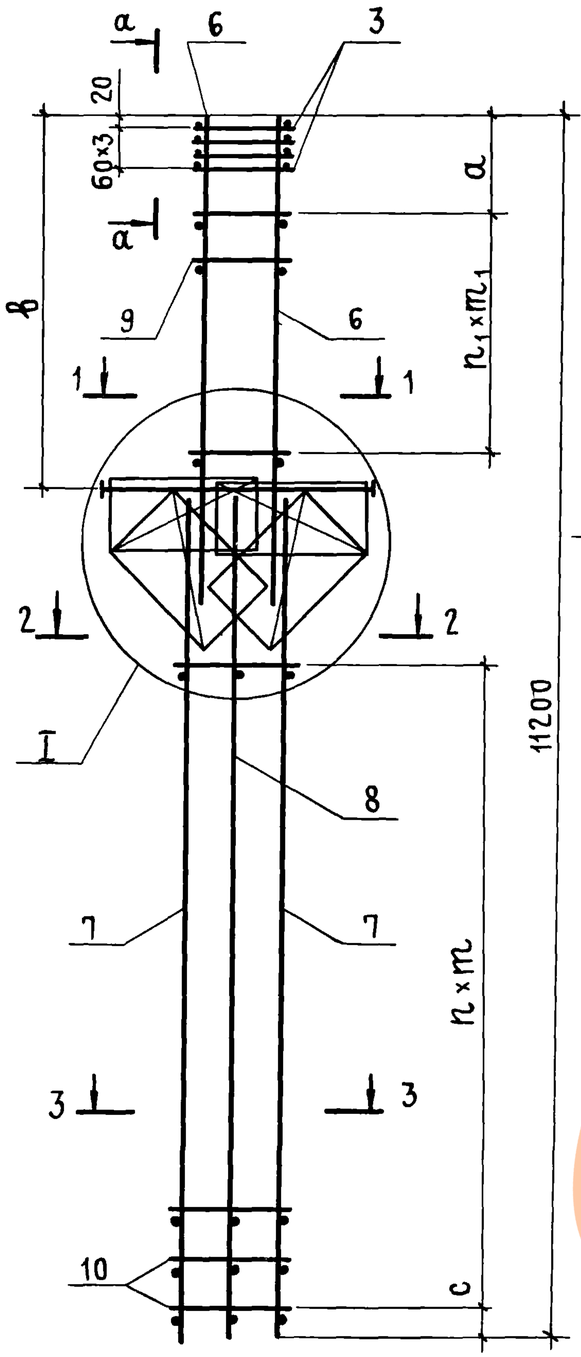

а - а

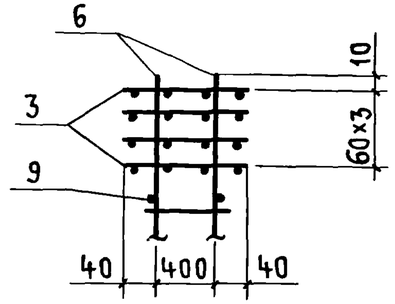

Рис. 1

1 - 1

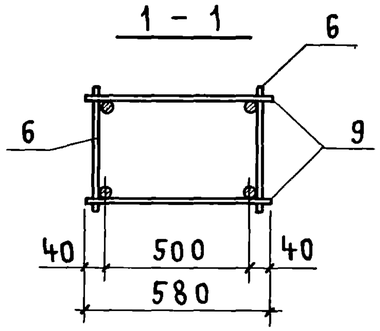

Рис. 2

1 - 1

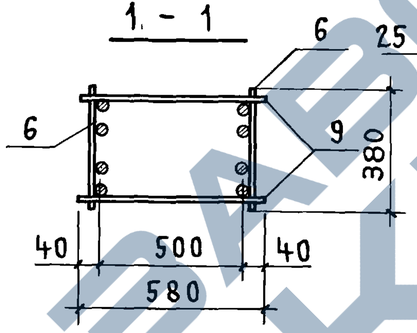

Рис. 3

2-2, 3-3

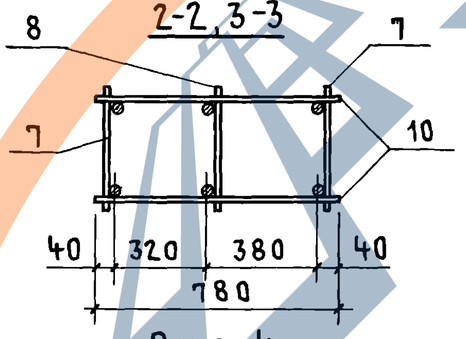

Рис. 4

2-2, 3-3

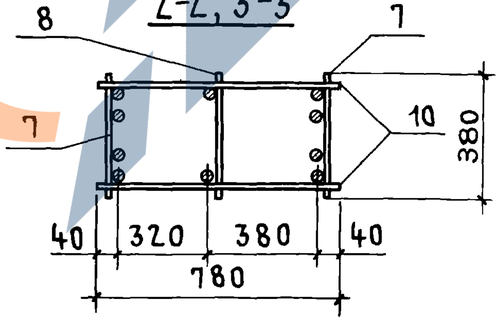

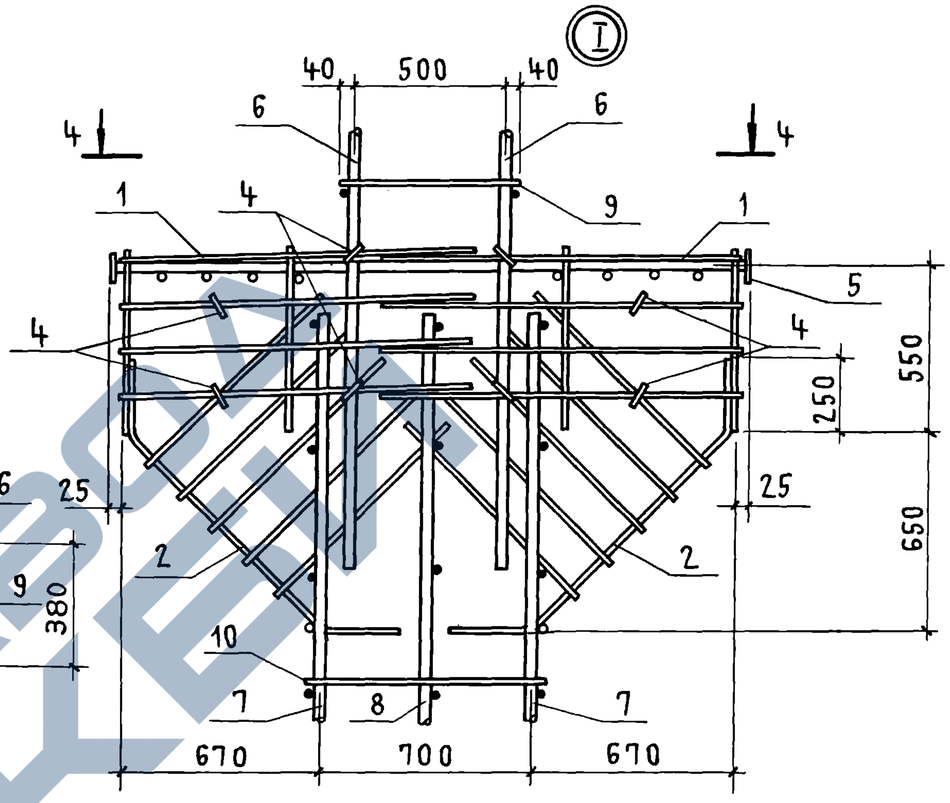

4 - 4

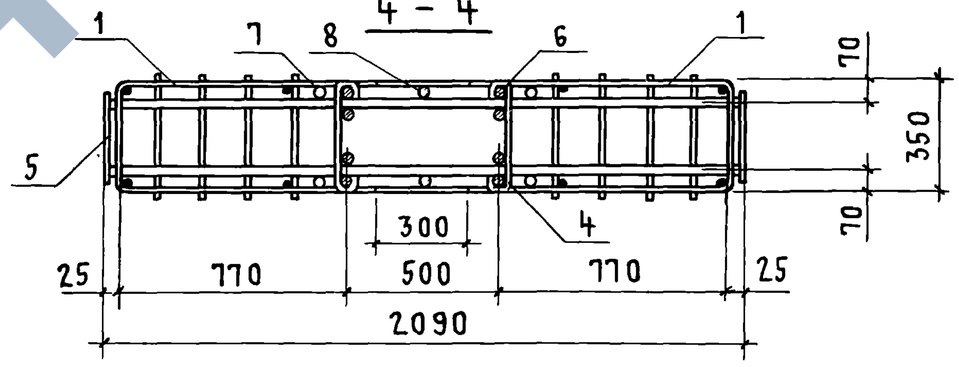

Нач.СКО-1	Власкин		
Н контр.	Акишина		
Гл.инж.пр.	Григорьев		
Рук. бриг.	Акишина		
Ст. инж.	Муханова		
Инженер	Михеева		

1.424.1-5.3-9.0.0СБ

Каркас пространственный КП (КП340... КП364) Сборочный чертеж

Стадия	Масса	Масштаб
Р	См. табл.	—

Лист 1 Листов 2

ПРОМСТРОЙПРОЕКТ

Инв. № подл. | Подпись и дата | Взам. инв. №

Обозначение	Марка	Рис.	Размеры, мм								Масса, кг
			a	b	c	h	m	n_1	m_1		
1.424.1-5.3-9.0.0	КП340	1,4,4	300	2710	90	23	300	6	350		213,4
-01	КП341	1,4,4	300	2710	90	20	350	5	400		247,6
-02	КП342	1,3,4	300	2710	90	17	400	5	400		277,1
-03	КП343	2,3,3	260	3310	90	16	400	8	350		235,6
-04	КП344	2,3,3	260	3310	90	16	400	7	400		265,6
-05	КП345	2,4,4	300	3310	90	21	300	7	400		252,8
-06	КП346	2,4,4	300	3310	50	18	350	7	400		278,2
-07	КП347	2,4,4	260	3310	50	18	350	7	400		295,3
-08	КП348	2,4,4	400	3310	50	18	350	5	500		322,3
-09	КП349	2,4,4	400	3310	90	16	400	5	500		351,0
-10	КП350	2,3,3	300	3910	90	14	400	8	400		255,9
-11	КП351	2,4,3	270	3910	90	14	400	7	500		379,1
-12	КП352	2,4,3	270	3910	90	14	400	7	500		433,0
-13	КП353	2,4,4	300	3910	90	19	300	8	400		278,5
-14	КП354	2,4,4	270	3910	90	19	300	7	500		309,6
-15	КП355	2,4,4	270	3910	90	19	300	7	500		345,0
-16	КП356	2,4,4	300	3910	90	17	350	8	400		302,4
-17	КП357	2,4,4	270	3910	90	17	350	7	500		335,5
-18	КП358	2,4,4	270	3910	90	17	350	7	500		368,9
-19	КП359	2,4,4	270	3910	90	17	350	7	500		402,0
-20	КП360	2,4,4	270	3910	90	14	400	7	500		359,9
-21	КП361	2,4,4	270	3910	90	14	400	7	500		395,3
-22	КП362	2,3,4	270	3910	90	14	400	7	500		354,1
-23	КП363	2,4,4	270	3910	90	14	400	7	500		428,5
-24	КП364	2,4,4	270	3910	90	14	400	7	500		461,6

В таблице исполнений последовательность номеров рисунков указана соответственно для сечений 1-1; 2-2 и 3-3.

Инв № подл. | Подпись и дата | Взам. инв. №

Формат	Зона	Поз.	Обозначение	Наименование	Кол.	Примечание
				Документация		
А4			1.424.1-5.3-0.0.0 ТО	Техническое описание		
А4			1.424.1-5.3-0.1.0 СБ	Сборочный чертеж		

Формат	Зона	Для исполнения с порядковым номером [1]	Обозначение	Кол	Примечание
		Переменные данные			
		Детали			
		Поз. 1 Стержень арматурный			
А4		-57	1.424.1-5.3-0.0.1-017	2	
А4		-56	-018	2	
А4		-59	-019	2	
А4		-58	-020	2	
А4		-62	-021	2	
А4		-64	-022	2	
А4		-61	-023	2	
А4		-63	-024	2	
А4		-60	-025	2	
А4		-03	-029	2	
А4		-07	-030	2	
А4		-00	-059	2	
А4		-04	-061	2	
А4		-08	-064	2	

[1] Основное исполнение, не имеющее порядкового номера, обозначено „00"

Нач.СКО-1	Власкин		
Н.контр.	Ускова		
Гл.инж.пр.	Григорьев		
Рук.бр.	Акишина		
Инж	Никонова		
Провер	Ускова		

1.424.1-5.3-0.1.0

Каркас плоский КР (КР11...КР21; КР26; КР31... КР35; КР37...КР71; КР73...КР81)

Стадия	Лист	Листов
Р	1	4

ПРОМСТРОЙПРОЕКТ

Инв.№ подл. | Подпись и дата | Взам.инв.№

Формат	Зона	Для исполнения с порядковым номером	Обозначение	Кол.	Примечание
А4		-18	1.424.1-5.3-0.0.1-071	2	
А4		-23	-073	2	
А4		-28	-075	2	
А4		-33	-077	2	
А4		-44	-086	2	
А4		-49	-091	2	
А4		-01	-102	2	
А4		-05	-104	2	
А4		-09	-110	2	
А4		-16	-121	2	
А4		-19	-122	2	
А4		-21	-123	2	
А4		-24	-124	2	
А4		-26	-125	2	
А4		-29	-126	2	
А4		-31	-127	2	
А4		-34	-128	2	
А4		-36	-129	2	
А4		-39	-132	2	
А4		-42	-135	2	
А4		-45	-137	2	
А4		-47	-138	2	
А4		-50	-139	2	
А4		-52	-140	2	
А4		-54	-141	2	
А4		-02	-148	2	
А4		-06	-151	2	
А4		-10	-155	2	
А4		-15	-162	2	
А4		-17	-166	2	

Инв.№ подл. | Подпись и дата | Взам.инв.№

1.424.1-5.3-0.1.0 Лист 2

Формат	Зона	Для исполнения с порядковым номером	Обозначение	Кол.	Примечание
А4		-20	1.424.1-5.3-0.0.1-167	2	
А4		-22	-168	2	
А4		-25	-169	2	
А4		-27	-170	2	
А4		-30	-171	2	
А4		-32	-172	2	
А4		-35	-173	2	
А4		-37	-174	2	
А4		-38	-175	2	
А4		-40	-176	2	
А4		-41	-177	2	
А4		-43	-178	2	
А4		-46	-179	2	
А4		-48	-180	2	
А4		-51	-181	2	
А4		-53	-182	2	
А4		-55	-183	2	
А4		-65	-157	2	
		Поз. 2 Стержень арматурный			
А4		-01	1.424.1-5.3-0.0.1-001	6	
А4		-00; -05	-001	7	
А4		-04; -09	-001	8	
А4		-03; -08	001	9	
А4		-07	-001	10	
А4		-16; -57	-001	14	
А4		-19	-001	15	
А4		-21; -24; -56	-001	16	
А4		-18; -26; -59	-001	17	
А4		-29	-001	18	

Формат	Зона	Для исполнения с порядковым номером	Обозначение	Кол.	Примечание
А4		-23; -31; -34; -58	1.424.1-5.3-0.01-001	19	
А4		-28; -36; -62; 64	-001	20	
А4		-39; -61	-001	21	
А4		-33; -63	-001	22	
А4		-42; -45; -47; -60	-001	23	
А4		-44; -50; -52	-001	26	
А4		-54	-001	29	
А4		-49	-001	30	
А4		-02	-006	6	
А4		-06	-006	7	
А4		-10; -65	-006	8	
А4		-15	-006	9	
А4		-17	-006	14	
А4		-20	-006	15	
А4		-22; -25	-006	16	
А4		-27	-006	17	
А4		-30	-006	18	
А4		-32; -35	-006	19	
А4		-37; -38	-006	20	
А4		-40	-006	21	
А4		-41	-006	22	
А4		-43; -46; -48	-006	23	
А4		-51; -53	-006	26	
А4		-55	-006	29	

Инв. № подл. | Подпись и дата | Взам. инв. №

https://zavodjbi.com/

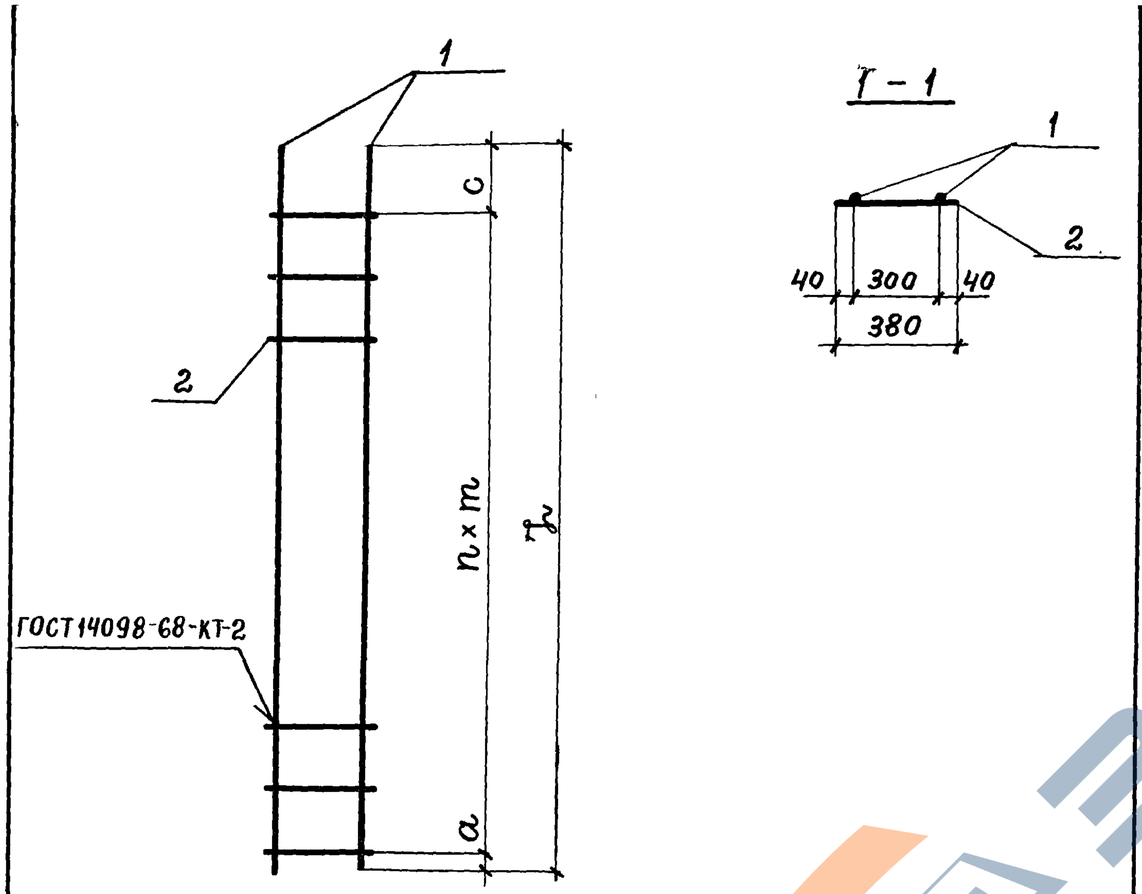

Обозначение	Марка	Размеры, мм						Масса, кг
		a	c	n	m	L		
1.424.1-5.3-0.1.0	КР11	720	400	6	350	3220		13,2
-01	КР12	820	460	5	400	3280		16,5
-02	КР13	830	520	5	400	3350		20,5
-03	КР14	620	340	8	300	3360		11,1
-04	КР15	720	250	7	350	3420		14,1

Обозначение	Марка	Размеры, мм						Масса, кг
		a	c	n	m	L		
1.424.1-5.3-0.1.0 -05	КР16	820	260	6	400	3480		17,6
-06	КР17	820	320	6	400	3540		21,7
-07	КР18	620	440	9	300	3760		12,4
-08	КР19	720	300	8	350	3820		15,8
-09	КР20	820	260	7	400	3880		19,5
-10	КР21	825	315	7	400	3940		24,2
-15	КР26	825	515	8	400	4540		27,8
-16	КР31	150	150	13	400	5500		27,8
-17	КР32	150	150	13	400	5500		33,9
-18	КР33	75	75	16	350	5750		23,8
-19	КР34	75	75	14	400	5750		29,2
-20	КР35	75	75	14	400	5750		35,5
-21	КР37	50	50	15	400	6100		30,9
-22	КР38	50	50	15	400	6100		37,7
-23	КР39	25	25	18	350	6350		26,4
-24	КР40	175	175	15	400	6350		32,2
-25	КР41	175	175	15	400	6350		39,2
-26	КР42	150	150	16	400	6700		33,9
-27	КР43	150	150	16	400	6700		41,4
-28	КР44	150	150	19	350	6950		28,8
-29	КР45	75	75	17	400	6950		35,2
-30	КР46	75	75	17	400	6950		42,9
-31	КР47	50	50	18	400	7300		37,0
-32	КР48	50	50	18	400	7300		45,1

Взам. инв. № | Подпись и дата | Инв. № подл.

Нач СКО-1	Власкин	[signature]
Н контр.	Ускова	[signature]
Гл. инж пр	Григорьев	[signature]
Рук бриг.	Акишина	[signature]
Инженер	Никонова	[signature]
Проверил	Ускова	[signature]

1.424.1-5.3-0.1.0 СБ

Каркас плоский КР (КР11...КР21; КР26; КР31...КР35; КР37...КР71; КР73...КР81) Сборочный чертеж

Стадия	Масса	Масштаб
Р	см. табл.	
Лист 1	Листов 4	

ПРОМСТРОЙПРОЕКТ

Взам. инв. № | Подпись и дата | Инв. № подл.

1.424.1-5.3-0.1.0 СБ

Лист 2

19135-05 45

Обозначение	Марка	Размеры, мм						Масса, кг
		a	c	n	m	L		
1.424.1-5.3-0.1.0-33	КР49	100	100	21	350	7550		31,3
-34	КР50	175	175	18	400	7550		38,3
-35	КР51	175	175	18	400	7550		46,6
-36	КР52	50	50	19	400	7700		39,0
-37	КР53	50	50	19	400	7700		47,6
-38	КР54	150	150	19	400	7900		48,8
-39	КР55	150	150	20	400	8300		42,1
-40	КР56	150	150	20	400	8300		51,3
-41	КР57	50	50	21	400	8500		52,6
-42	КР58	50	50	22	400	8900		45,1
-43	КР59	50	50	22	400	8900		55,0
-44	КР60	20	480	25	350	9250		38,3
-45	КР61	20	430	22	400	9250		46,8
-46	КР62	25	425	22	400	9250		57,1
-47	КР63	20	580	22	400	9400		47,6
-48	КР64	25	575	22	400	9400		58,0
-49	КР65	20	280	29	350	10450		43,3
-50	КР66	20	430	25	400	10450		52,8
-51	КР67	25	425	25	400	10450		64,5
-52	КР68	20	580	25	400	10600		53,6
-53	КР69	25	575	25	400	10600		65,3
-54	КР70	20	580	28	400	11800		59,7
-55	КР71	25	575	28	400	11800		72,8
-56	КР73	75	75	15	400	6150		11,7
-57	КР74	175	175	13	400	5550		10,6
-58	КР75	75	75	18	400	7350		14,1
-59	КР76	175	175	16	400	6750		12,9
-60	КР77	75	75	22	400	8950		17,1

Обозначение	Марка	Размеры, мм						Масса, кг
		a	c	n	m	L		
1.424.1-5.3-0.1.0-61	КР78	175	175	20	400	8350		15,9
-62	КР79	75	75	19	400	7750		14,8
-63	КР80	75	75	21	400	8550		16,3
-64	КР81	175	175	19	400	7950		15,1
-65	КР25	820	520	7	400	4140		25,4

Инв.№ подл | Подпись и дата | Взам. инв.№

Формат	Зона	Поз.	Обозначение	Наименование	Кол.	Примечание
				Документация		
А4			1.424.1-5.3-0.0.ОТО	Техническое описание		
А4			1.424.1-5.3-0.2.0 СБ	Сборочный чертеж		

Формат	Зона	Для исполнения с порядковым номером[1]	Обозначение	Кол.	Примечание
		Переменные данные			
		Детали			
		Поз. 1 Стержень арматурный			
А4		-06	1.424.1-5.3-0.0.1-032	4	
А4		-00	-034	4	
А4		-05	-036	4	
А4		-11	-037	4	
А4		-14	-038	4	
А4		-15	-039	4	
А4		-20	-040	4	
А4		-22	-041	4	
А4		-26	-043	4	
А4		-28	-044	4	
А4		-32	-046	4	

[1] Основное исполнение, не имеющее порядкового номера, обозначено „00"

Инв. № подл.	Подпись и дата	Взам. инв. №

Нач. СКО-1	Власкин	
Н. контр.	Акишина	
Гл. инж. пр.	Григорьев	
Рук. бр.	Акишина	
Инженер	Никонова	
Проверил	Ускова	

1.424.1-5.3-0.2.0

Каркас плоский КР (КР86... КР95; КР97; КР98; КР100; КР101; КР103... КР109; КР111... КР116; КР119... КР123)

Стадия	Лист	Листов
Р	1	3

ПРОМСТРОЙПРОЕКТ

Формат	Зона	Для исполнения с порядковым номером	Обозначение	Кол.	Примечание
А4		-07	1.424.1-5.3-0.0.1-070	4	
А4		-01	-072	4	
А4		-12	-074	4	
А4		-16	-076	4	
А4		-21	-078	4	
А4		-23	-079	4	
А4		-27	-081	4	
А4		-29	-082	4	
А4		-31	-084	4	
А4		-08	-121	4	
А4		-02	-123	4	
А4		-17	-127	4	
А4		-24	-130	4	
А4		-30	-133	4	
А4		-09	-166	4	
А4		-03	-168	4	
А4		-13	-170	4	
А4		-18	-172	4	
А4		-25	-175	4	
А4		-04	-201	4	
А4		-19	-204	4	
		Поз. 2 Стержень арматурный			
А4		-08	1.424.1-5.3-0.0.1-001	14	
А4		-02; -07	-001	16	
А4		-01	-001	18	
А4		-06; -17	-001	19	
А4		-12; -24	-001	20	
А4		-00; -16	-001	21	

Инв. № подл.	Подпись и дата	Взам. инв. №

https://zavodpi.com/

Формат	Зона	Для исполнения с порядковым номером	Обозначение	Кол.	Примечание
А4		-05; -21; -30	1.424.1-5.3-0.0.1-001	22	
А4		-11; -23	-001	23	
А4		-14; -27	-001	24	
А4		-15; -29	-001	25	
А4		-20; -31	-001	26	
А4		-22	-001	27	
А4		-26	-001	28	
А4		-28	-001	29	
А4		-32	-001	30	
А4		-09	-006	14	
А4		-03	-006	16	
А4		-13	-006	17	
А4		-18	-006	19	
А4		-25	-006	20	
А4		-04	-011	13	
А4		-19	-011	15	

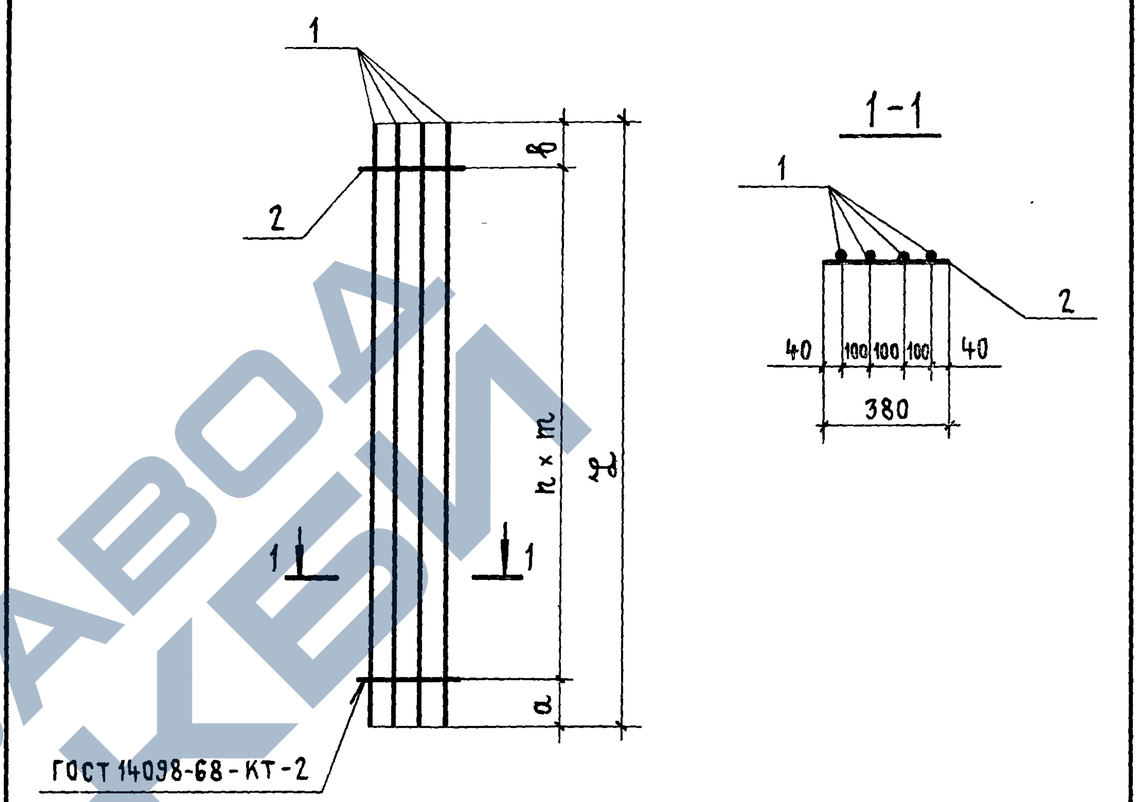

Обозначение	Марка	Размеры, мм						Масса, кг
		а	в	n	m	ℓ		
1.424.1-5.3-0.2.0	КР 86	50	50	20	300	6100		39,5
-01	КР 87	75	75	17	350	6100		49,7
-02	КР 88	50	50	15	400	6100		60,9
-03	КР 89	50	50	15	400	6100		74,1

Взам. инв. № | Подпись и дата | Инв. № подл.

Нач. СКО-1	Власкин	
Н. контр.	Ускова	
Гл. инж. пр.	Григорьев	
Рук. бриг.	Акишина	
Инженер	Никонова	
Проверил	Ускова	

1.424.1-5.3-0.2.0СБ

Каркас плоский КР (КР86...КР95; КР97; КР98; КР100; КР101; КР103...КР109; КР111...КР116; КР119...КР123) Сборочный чертеж

Стадия	Масса	Масштаб
Р	см. табл.	—
Лист 1	Листов 2	

ПРОМСТРОЙПРОЕКТ

Обозначение	Марка	Размеры, мм a	b	n	m	L		Масса, кг
1.424.1-5.3-0.20-04	КР 90	50	50	12	500	6100		95,6
-05	КР 91	25	25	21	300	6350		41,2
-06	КР 92	50	50	18	300	5500		35,8
-07	КР 93	125	125	15	350	5500		44,8
-08	КР 94	150	150	13	400	5500		55,1
-09	КР 95	150	150	13	400	5500		66,7
-11	КР 97	50	50	22	300	6700		43,5
-12	КР 98	25	25	19	350	6700		54,6
-13	КР 100	150	150	16	400	6700		81,4
-14	КР 101	25	25	23	300	6950		45,2
-15	КР 103	50	50	24	300	7300		47,3
-16	КР 104	150	150	20	350	7300		59,5
-17	КР 105	50	50	18	400	7300		73,0
-18	КР 106	50	50	18	400	7300		88,7
-19	КР 107	150	150	14	500	7300		114,3
-20	КР 108	100	100	25	300	7700		49,9
-21	КР 109	175	175	21	350	7700		62,7
-22	КР 111	50	50	26	300	7900		51,4
-23	КР 112	100	100	22	350	7900		64,4
-24	КР 113	150	150	19	400	7900		79,0
-25	КР 114	150	150	19	400	7900		96,0
-26	КР 115	100	100	28	300	8300		53,8
-27	КР 116	125	125	23	350	8300		67,6
-28	КР 119	50	50	28	300	8500		55,1
-29	КР 120	50	50	24	350	8500		69,3
-30	КР 121	50	50	21	400	8500		85,1
-31	КР 122	75	75	25	350	8900		72,5
-32	КР 123	100	100	29	300	8900		57,7

Взам. инв. № | Подпись и дата | Инв. № подл.

1.424.1-5.3-0.20 СБ — Лист 2

Формат	Зона	Поз.	Обозначение	Наименование	Кол	Примечание
				Документация		
А4			1.424.1-5.3-0.0 ТО	Техническое описание		
А4			1.424.1-5.3-0.3.0 СБ	Сборочный чертеж		

Формат	Зона	Для исполнения с порядковым номером [1]	Обозначение	Кол.	Примечание
		Переменные данные			
		Детали			
		Поз. 1 Стержень арматурный			
А4		- 016	1.424.1-5.3-0.0.1 - 049	2	
А4		- 001	- 061	2	
А4		- 002	- 064	2	
А4		- 007	- 066	2	
А4		- 011	- 068	2	
А4		- 040	- 071	2	
А4		- 033	- 073	2	
А4		- 047	- 075	2	
А4		- 054	- 077	2	
А4		- 065; - 093; - 115	- 086	2	
А4		- 071	- 087	2	
А4		- 072; - 094; - 117; - 120	- 091	2	
А4		- 080; - 123	- 092	2	
		[1] Основное исполнение, не имеющее порядкового номера, обозначено „00"			

Взам. инв. № | Подпись и дата | Инв. № подл.

Нач СКО-1	Власкин		
Н. контр.	Ускова		
Гл. инж. пр.	Григорьев		
Рук. бр.	Акишина		
Провер.	Ускова		

1.424.1-5.3-0.3.0

Каркас плоский КР (КР127; КР128; КР132... КР134; КР136... КР139; КР141... КР147; КР149... КР152; КР155... КР200; КР203... КР205; КР207... КР218; КР220... КР223; КР225; КР226; КР228; КР230... КР240; КР262... КР284; КР290; КР293... КР296; КР298... КР304)

Стадия	Лист	Листов
Р	1	9

Промстройпроект

Формат	Зона	Для исполнения с порядковым номером	Обозначение	Кол.	Примечание
А4		-084; -086; -089; -091; -100; -124	1.424.1-5.3-0.0.1-094	2	
А4		-003	-110	2	
А4		-008	-113	2	
А4		-012	-117	2	
А4		-019	-119	2	
А4		-022	-120	2	
А4		-037	-121	2	
А4		-041	-122	2	
А4		-029	-123	2	
А4		-034	-124	2	
А4		-043	-125	2	
А4		-048	-126	2	
А4		-050	-127	2	
А4		-055	-128	2	
А4		-057	-129	2	
А4		-103	-132	2	
А4		-097	-135	2	
А4		-066; -125	-137	2	
А4		-068; -126	-138	2	
А4		-073; -118; -121	-139	2	
А4		-077; -108; -111	-140	2	
А4		-081; -092; -096; -101; -105; -132	-141	2	
А4		-004	-155	2	
А4		-009	-157	2	
А4		-013	-162	2	
А4		-020	-164	2	
А4		-023	-165	2	
А4		-038	-166	2	
А4		-042	-167	2	
А4		-030	-168	2	

Формат	Зона	Для исполнения с порядковым номером	Обозначение	Кол	Примечание
А4		-035	1.424.1-5.3-0.0.1-169	2	
А4		-044	-170	2	
А4		-049	-171	2	
А4		-051	-172	2	
А4		-056	-173	2	
А4		-058	-174	2	
А4		-060	-175	2	
А4		-104	-176	2	
А4		-063	-177	2	
А4		-098	-178	2	
А4		-067	-179	2	
А4		-069; -127	-180	2	
А4		-074; -119; -122	-181	2	
А4		-078; -109; -112	-182	2	
А4		-082; -087; -102; -106; -129; -133	-183	2	
А4		-005	-193	2	
А4		-010	-195	2	
А4		-014	-197	2	
А4		-021	-198	2	
А4		-024	-199	2	
А4		-039	-200	2	
А4		-031	-201	2	
А4		-036	-202	2	
А4		-045	-203	2	
А4		-052	-204	2	
А4		-059	-205	2	
А4		-061	-206	2	
А4		-064	-207	2	
А4		-070; -128	-208	2	
А4		-075	-209	2	

Взам. инв. № | Подпись и дата | Инв. № подл

Формат	Зона	Для исполнения с порядковым номером	Обозначение	Кол.	Примечание
А4		-079; -110; -113	1.424.1-5.3-0.0.1-210	2	
А4		-088; -107; -130; -134	-211	2	
А4		-015	-222	2	
А4		-025	-223	2	
А4		-032	-224	2	
А4		-046	-225	2	
А4		-053	-226	2	
А4		-062	-227	2	
А4		-095; -116	-228	2	
А4		-131; -135	-229	2	
А4		-016; -017	-232	2	
А4		-026; -027	-233	2	
А4		-028	-235	2	
А4		-083; -085; -090; -099	-237	2	
А4		-114	-261	2	
А4		-136	-069	2	
		Поз. 2 Стержень арматурный			
А4		-085	1.424.1-5.3-0.0.1-042	2	
А4		-099	-045	2	
А4		-076; -083	-048	2	
А4		-090	-050	2	
А4		-001	-052	2	
А4		-002	-054	2	
А4		-007	-055	2	
А4		-011	-057	2	
А4		-136	-060	2	
А4		-040; -115	-062	2	
А4		-033; -065; -120	-063	2	

Взам. инв. № | Подпись и дата | Инв. № подл.

Формат	Зона	Для исполнения с порядковым номером	Обозначение	Кол.	Примечание
А4		-047; -117	1.424.1-5.3-0.0.1-065	2	
А4		-054; -072	-067	2	
А4		-071	-074	2	
А4		-086; -093	-080	2	
А4		-100	-083	2	
А4		-091	-085	2	
А4		-094	-088	2	
А4		-084	-089	2	
А4		-080; -123	-090	2	
А4		-089; -124	-093	2	
А4		-003	-097	2	
А4		-008	-098	2	
А4		-012	-100	2	
А4		-019	-103	2	
А4		-037; -068	-104	2	
А4		-041; -125	-105	2	
А4		-022	-106	2	
А4		-029; -111; -126	-107	2	
А4		-034; -066; -121	-108	2	
А4		-043; -077	-109	2	
А4		-048; -118	-111	2	
А4		-050; -108	-112	2	
А4		-055; -073	-114	2	
А4		-057; -105	-115	2	
А4		-101; -103	-116	2	
А4		-081; -097	-118	2	
А4		-096	-134	2	
А4		-092	-136	2	
А4		-132	-140	2	
А4		-004	-144	2	

Взам. инв. № | Подпись и дата | Инв. № подл.

Формат	Зона	Для исполнения с порядковым номером	Обозначение	Кол.	Примечание
А4		-009	1.424.1-5.3-0.0.1-145	2	
А4		-013	-147	2	
А4		-020	-149	2	
А4		-038; -069	-150	2	
А4		-042; -067	-151	2	
А4		-023; -030; -112; -127	-152	2	
А4		-035; -122	-153	2	
А4		-044; -078	-154	2	
А4		-049; -119	-155	2	
А4		-051; -109; -133	-156	2	
А4		-056; -074	-157	2	
А4		-058; -106	-158	2	
А4		-060; -129	-159	2	
А4		-102; -104	-160	2	
А4		-063; -087	-161	2	
А4		-082; -098	-163	2	
А4		-005	-184	2	
А4		-010	-185	2	
А4		-014	-187	2	
А4		-039; -070	-188	2	
А4		-021	-189	2	
А4		-031; -036; -113; -128	-190	2	
А4		-024; -075	-191	2	
А4		-045; -079	-192	2	
А4		-052; -110; -134	-193	2	
А4		-059; -107	-194	2	
А4		-061; -130	-195	2	
А4		-064; -088	-196	2	
А4		-015	-214	2	
А4		-016	-215	2	

Формат	Зона	Для исполнения с порядковым номером	Обозначение	Кол.	Примечание
А4		-032; -116	1.424.1-5.3-0.0.1-216	2	
А4		-025	-217	2	
А4		-046; -095	-218	2	
А4		-026	-219	2	
А4		-053; -135	-220	2	
А4		-062; -131	-221	2	
А4		-017	-230	2	
А4		-027	-231	2	
А4		-028	-234	2	
А4		-114	-262	2	
		Поз. 3 Стержень арматурный			
А4		-001; -003; -008	1.424.1-5.3-0.0.1-001	8	
А4		-002; -007; -012	-001	9	
А4		-011; -019	-001	10	
А4		-022; -136	-001	11	
А4		-037	-001	14	
А4		-041	-001	15	
А4		-029; -034	-001	16	
А4		-040; -043	-001	17	
А4		-048	-001	18	
А4		-033; -050; -055; -056	-001	19	
А4		-047; -057	-001	20	
А4		-103	-001	21	
А4		-054; -066; -068	-001	22	
А4		-097; -125; -126	-001	23	
А4		-065; -073; -077; -093; -108; -111; -115			
А4		-118; -121	1.424.1-5.3-0.0.1-001	26	
А4		-071	-001	27	

Инв.№ подл. | Подпись и дата | Взам.инв.№

19135-05 52

https://zavodjbi.com/

https://zavodjbi.com/

Формат	Зона	Для исполнения с порядковым номером	Обозначение	Кол.	Примечание
А4		-081; -092; -096; -101; -105; -132	1.424.1-5.3-0.0.1 -001	29	
А4		-072; -080; -094; -117; -120; -123	-001	30	
А4		-084; -086; -089; -091; -100; -124	-001	33	
А4		-076	-001	34	
А4		-083; -085; -090; -099	-001	39	
А4		-004; -009	-006	8	
А4		-013	-006	9	
А4		-020	-006	10	
А4		-038	-006	14	
А4		-042	-006	15	
А4		-030; -035	-006	16	
А4		-044	-006	17	
А4		-049	-006	18	
А4		-051	-006	19	
А4		-058; -060	-006	20	
А4		-104	-006	21	
А4		-063; -067; -069	-006	22	
А4		-098; -127	-006	23	
А4		-074; -078; -109; -112; -119; -122	-006	26	
А4		-082; -087; -102; -106; -129; -133	-006	29	
А4		-005; -010; -023	-011	6	
А4		-014; -015	-011	7	
А4		-016; -017; -021; -024	-011	8	
А4		-025; -026; -027	-011	9	
А4		-039	-011	11	

Инв. № подл. | Подпись и дата | Взам. инв. №

Формат	Зона	Для исполнения с порядковым номером	Обозначение	Кол.	Примечание
А4		-031; -032; -036	1.424.1-5.3-0.0.1-011	13	
А4		-045; -046	-011	14	
А4		-052; -053	-011	15	
А4		-059; -061; -062	-011	16	
А4		-064; -114	-011	17	
А4		-070	-011	18	
А4		-128	-011	19	
А4		-075; -079; -095; -110; -113; -116	-011	21	
А4		-088; -107; -130; -131; -134; -135	-011	24	
А4		-028	-015	9	

Инв. № подл. | Подпись и дата | Взам. инв. №

https://zavodjbi.com/

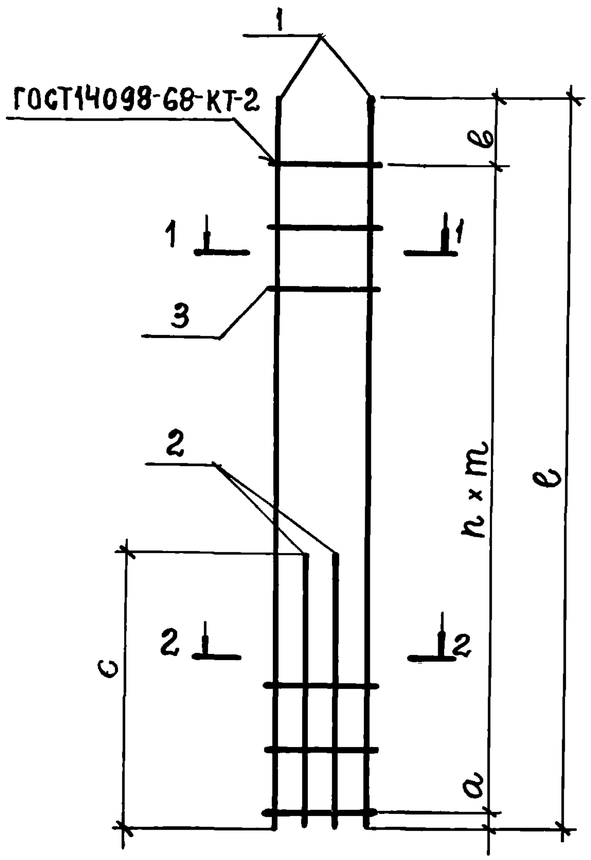

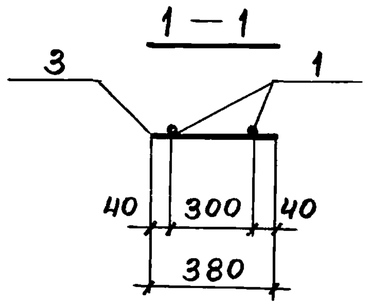

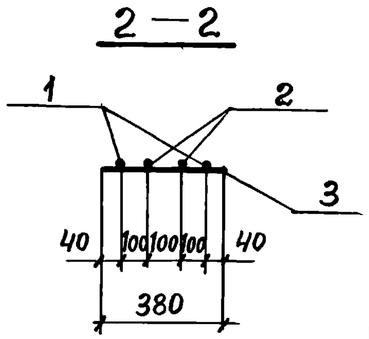

Обозначение	Марка	Размеры, мм						Масса, кг
		а	в	с	n	m	е	
1.424.1-5.3-0.3.0 -001	КР 127	720	250	2420	7	350	3420	23,7
-002	КР 128	720	300	2720	8	350	3820	26,6
-003	КР 132	820	260	2780	7	400	3880	33,2

Нач.СКО-1	Власкин	
Н контр	Акишина	
Гл.инж.пр	Григорьев	
Рук бриг	Акишина	
Инжен	Никонова	
Провер	Ускова	

1.424.1-5.3-0.3.0 СБ

Каркас плоский КР (КР127; КР128; КР132... КР134; КР136... КР139; КР141... КР147; КР149... КР152; КР155... КР200; КР203... КР205; КР207... КР218; КР220... КР223; КР225; КР226; КР228; КР230... КР240; КР262... КР284; КР290; КР293... КР296; КР298... КР304)

Сборочный чертеж

Стадия	Масса	Масштаб
Р	См. табл.	—
Лист 1	Листов 6	

Госгражданпроект

Обозначение	Марка	Размеры, мм						Масса, кг
		а	в	с	n	m	е	
1.424.1-5.3-0.3.0-004	КР 133	820	320	2780	7	400	3940	41,1
-005	КР 134	1050	500	2930	5	500	4050	54,5
-007	КР 136	720	500	2870	8	350	4020	28,0
-008	КР 137	820	460	2930	7	400	4080	35,0
-009	КР 138	820	520	2990	7	400	4140	43,2
-010	КР 139	1050	700	3080	5	500	4250	57,2
-011	КР 141	720	550	3120	9	350	4420	30,6
-012	КР 142	820	460	3180	8	400	4480	38,2
-013	КР 143	820	520	3240	8	400	4540	47,2
-014	КР 144	1030	600	3350	6	500	4630	62,3
-015	КР 145	1030	680	3410	6	500	4710	80,0
-016	КР 146	1040	290	3530	7	500	4830	96,3
-017	КР 147	1040	290	3530	7	500	4830	106,7
-019	КР 150	820	260	3330	9	400	4680	40,0
-020	КР 151	820	320	3390	9	400	4740	49,4
-021	КР 152	1030	300	3480	7	500	4830	65,0
-022	КР 155	820	260	3580	10	400	5080	43,3
-023	КР 156	820	320	3650	10	400	5140	53,4
-024	КР 157	1030	700	3730	7	500	5230	70,0
-025	КР 158	1030	280	3810	8	500	5310	89,5
-026	КР 159	1040	390	3930	8	500	5430	107,9
-027	КР 160	1040	390	3930	8	500	5430	119,5
-028	КР 161	1040	510	4050	8	500	5550	141,9
-029	КР 162	50	50	3650	15	400	6100	48,9
-030	КР 163	50	50	3650	15	400	6100	59,5
-031	КР 164	50	50	3650	12	500	6100	76,8
-032	КР 165	50	50	3650	12	500	6100	96,1
-033	КР 166	25	25	3730	18	350	6350	41,2

Взам. инв. № | Подпись и дата | Инв. № подл.

1.424.1-5.3-0.3.0 СБ

Лист 2

19135-05 54

Обозначение	Марка	Размеры, мм						Масса, кг
		a	b	c	n	m	ℓ	
1.424.1-5.3-0.3.0-034	КР 167	175	175	3730	15	400	6350	50,5
-035	КР 168	175	175	3730	15	400	6350	61,4
-036	КР 169	175	175	3730	12	500	6350	78,8
-037	КР 170	150	150	3480	13	400	5500	45,0
-038	КР 171	150	150	3450	13	400	5500	54,5
-039	КР 172	250	250	3450	10	500	5500	70,4
-040	КР 173	75	75	3530	16	350	5750	37,9
-041	КР 174	75	75	3530	14	400	5750	46,5
-042	КР 175	75	75	3540	14	400	5750	56,6
-043	КР 176	150	150	3850	16	400	6700	52,9
-044	КР 177	150	150	3850	16	400	6700	64,3
-045	КР 178	100	100	3850	13	500	6700	83,1
-046	КР 179	100	100	3850	13	500	6700	104,0
-047	КР 180	150	150	3930	19	350	6950	44,5
-048	КР 181	75	75	3930	17	400	6950	54,4
-049	КР 182	75	75	3940	17	400	6950	66,4
-050	КР 183	50	50	4050	18	400	7300	56,9
-051	КР 184	50	50	4050	18	400	7300	69,2
-052	КР 185	150	150	4050	14	500	7300	89,4
-053	КР 186	150	150	4050	14	500	7300	111,9
-054	КР 187	100	100	4130	21	350	7550	47,8
-055	КР 188	175	175	4130	18	400	7550	58,6
-056	КР 189	175	175	4140	18	400	7550	71,4
-057	КР 190	50	50	4180	19	400	7700	59,6
-058	КР 191	50	50	4180	19	400	7700	72,5
-059	КР 192	100	100	4180	15	500	7700	93,6
-060	КР 193	150	150	4250	19	400	7900	74,1
-061	КР 194	200	200	4250	15	500	7900	95,7

Инв.№ подл. | Подпись и дата | Взам.инв.№

Обозначение	Марка	Размеры, мм						Масса, кг
		a	b	c	n	m	ℓ	
1.424.1-5.3-0.3.0-062	КР 195	200	200	4250	15	500	7900	119,8
-063	КР 196	50	50	4450	21	400	8500	79,0
-064	КР 197	250	250	4450	16	500	8500	102,0
-065	КР 198	20	480	3730	25	350	9250	53,2
-066	КР 199	20	430	3730	22	400	9250	65,1
-067	КР 200	25	425	3540	22	400	9250	78,1
-068	КР 203	20	580	3480	22	400	9400	64,6
-069	КР 204	25	575	3450	22	400	9400	78,5
-070	КР 205	25	375	3450	18	500	9400	101,4
-071	КР 207	20	280	6700	26	350	9400	65,6
-072	КР 208	20	280	4130	29	350	10450	59,8
-073	КР 209	20	430	4130	25	400	10450	73,2
-074	КР 210	25	425	4140	25	400	10450	89,1
-075	КР 211	25	425	3730	20	500	10450	112,1
-076	КР 212	20	530	9410	33	300	10450	64,4
-077	КР 213	20	580	3850	25	400	10600	72,6
-078	КР 214	25	575	3850	25	400	10600	88,3
-079	КР 215	25	575	3850	20	500	10600	114,0
-080	КР 216	20	430	9500	29	350	10600	81,8
-081	КР 217	20	580	4580	28	400	11800	82,2
-082	КР 218	25	575	4580	28	400	11800	100,0
-083	КР 220	20	380	9410	38	300	11800	68,9
-084	КР 221	20	580	9470	32	350	11800	86,6
-085	КР 222	20	380	8210	38	300	11800	65,0
-086	КР 223	20	580	8250	32	350	11800	81,8
-087	КР 225	25	575	4450	28	400	11800	99,3
-088	КР 226	25	275	4450	23	500	11800	128,4
-089	КР 228	20	580	10800	32	350	11800	91,9

Инв.№ подл. | Подпись и дата | Взам.инв.№

Обозначение	Марка	Размеры, мм						Масса, кг
		a	в	c	n	m	e	
1.424.1-5.3-0.3.0-090	КР230	20	380	10700	38	300	11800	72,9
-091	КР231	20	580	9070	32	350	11800	85,0
-092	КР232	25	575	9130	28	400	11800	104,6
-093	КР233	20	480	8250	25	350	9250	71,2
-094	КР234	20	280	9450	29	350	10450	81,0
-095	КР235	30	570	3850	20	500	10600	142,8
-096	КР236	25	575	8530	28	400	11800	101,7
-097	КР237	50	50	4580	22	400	8900	67,6
-098	КР238	50	50	4580	22	400	8900	82,3
-099	КР239	20	380	8810	38	300	11800	67,0
-100	КР240	20	580	8870	32	350	11800	84,2
-101	КР262	20	580	4380	28	400	11800	81,3
-102	КР263	25	575	4380	28	400	11800	98,9
-103	КР264	150	150	4380	20	400	8300	63,7
-104	КР265	150	150	4380	20	400	8300	77,5
-105	КР266	20	580	4180	28	400	11800	80,3
-106	КР267	25	575	4180	28	400	11800	97,7
-107	КР268	25	275	4180	23	500	11800	126,4
-108	КР269	30	580	4050	25	400	10600	73,5
-109	КР270	25	575	4050	25	400	10600	89,5
-110	КР271	25	575	4050	20	500	10600	115,8
-111	КР272	20	580	3650	25	400	10600	71,5
-112	КР273	25	575	3650	25	400	10600	87,1
-113	КР274	25	575	3650	20	500	10600	112,6
-114	КР275	250	250	4450	16	500	8500	127,8
-115	КР276	25	475	3530	25	350	9250	52,4
-116	КР277	30	570	3650	20	500	10600	140,8
-117	КР278	20	280	3930	29	350	10450	59,1

Обозначение	Марка	Размеры, мм						Масса, кг
		a	в	c	n	m	ℓ	
1.424.1-5.3-0.3.0-118	КР279	20	430	3930	25	400	10450	72,3
-119	КР280	25	425	3940	25	400	10450	88,1
-120	КР281	20	280	3730	29	350	10450	58,3
-121	КР282	20	430	3730	25	400	10450	71,3
-122	КР283	25	425	3730	25	400	10450	86,7
-123	КР284	20	430	9500	29	350	10600	81,9
-124	КР290	20	580	10800	32	350	11800	92,1
-125	КР293	30	420	3530	22	400	9250	64,2
-126	КР294	20	580	3650	22	400	9400	65,6
-127	КР295	25	575	3650	22	400	9400	79,7
-128	КР296	25	375	3650	18	500	9400	103,1
-129	КР298	25	575	4250	28	400	11800	98,1
-130	КР299	25	275	4250	23	500	11800	126,8
-131	КР300	30	270	4250	23	500	11800	158,6
-132	КР301	25	575	10600	28	400	11800	111,9
-133	КР302	25	575	4050	28	400	11800	96,9
-134	КР303	25	275	4050	23	500	11800	125,4
-135	КР304	30	270	4050	23	500	11800	156,8
-136	КР149	730	400	3270	10	350	4620	32,2

Инв. № подл. | Подпись и дата | Взам. инв. №

Формат	Зона	Поз.	Обозначение	Наименование	Кол.	Примечание
				Документация		
А4			1.424.1-5.3-0.0.0ТО	Техническое описание		
А4			1.424.1-5.3-0.4.0СБ	Сборочный чертеж		

Формат	Зона	Для исполнения с порядковым номером[1]	Обозначение	Кол.	Примечание
		Переменные данные			
		Детали			
		Поз. 1 Стержень арматурный			
А4		-00	1.424.1-5.3-0.0.1-168	2	
А4		-01	-172	2	
А4		-04	-175	2	
А4		-02	-204	2	
А4		-05	-206	2	
А4		-06	-224	2	
А4		-03	-226	2	
		Поз. 2 Стержень арматурный			
А4		-00	1.424.1-5.3-0.0.1-143	2	
А4		-01	-146	2	
А4		-04	-148	2	
		[1] Основное исполнение, не имеющее порядкового номера, обозначено „00"			

Инв.№ подл.	Подпись и дата	Взам.инв.№

Нач.СКО-1	Власкин	
Н.контр.	Ускова	
Гл.инж.пр.	Григорьев	
Рук.бр.	Акишина	
Инженер	Никонова	
Проверил	Ускова	

1.424.1-5.3-0.4.0

Каркас плоский КР (КР241...КР246; КР250)

Стадия	Лист	Листов
Р	1	2

Промстройпроект

Формат	Зона	Для исполнения с порядковым номером	Обозначение	Кол.	Примечание
А4		-02	1.424.1-5.3-0.0.1-186	2	
А4		-05	-187	2	
А4		-06	-212	2	
А4		-03	-213	2	
		Поз. 3 Стержень арматурный			
А4		-00	1.424.1-5.3-0.0.1-006	16	
А4		-01	-006	19	
А4		-04	-006	20	
А4		-06	-011	13	
А4		-03; -02	-011	15	
А4		-05	-011	16	

Инв.№ подл.	Подпись и дата	Взам.инв.№

1.424.1-5.3-0.4.0

Лист 2

ГОСТ 14098-68-КТ-2

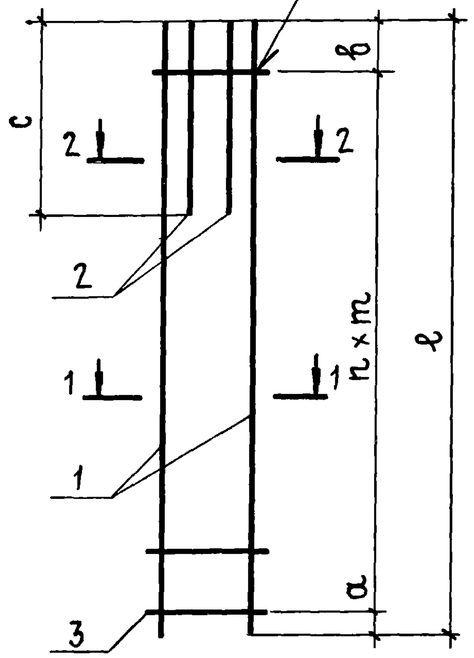

1 – 1

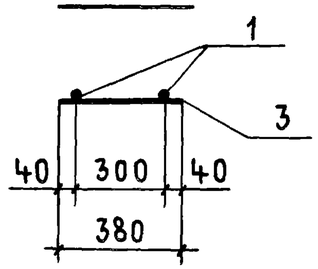

2 – 2

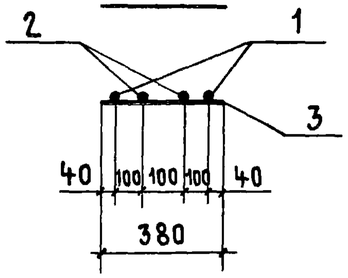

Обозначение	Марка	Размеры, мм						Масса, кг
		а	в	с	n	m	ℓ	
1.424.1-5.3-0.4.0	КР241	50	50	2750	15	400	6100	54,2
-01	КР242	50	50	3150	18	400	7300	64,0
-02	КР243	150	150	3150	14	500	7300	82,8
-03	КР244	150	150	3150	14	500	7300	103,2
-04	КР245	150	150	3350	19	400	7900	68,7
-05	КР246	200	200	3350	15	500	7900	88,4
-06	КР250	50	50	2750	12	500	6100	87,5

Нач. СКО-1	Власкин		
Н. контр.	Ускова		
Гл. инж. пр.	Григорьев		
Рук. бр.	Акишина		
Инженер	Никонова		
Проверил	Ускова		

1.424.1-5.3-0.4.0 СБ

Каркас плоский КР (КР241... КР246; КР250) Сборочный чертеж

Стадия	Масса	Масштаб
Р	См. табл.	—
Лист	Листов 1	

ПРОМСТРОЙПРОЕКТ

Формат	Зона	Поз.	Обозначение	Наименование	Кол.	Примечание
				Документация		
А4			1.424.1-5.3-0.0.0 ТО	Техническое описание		
А4			1.424.1-5.3-0.5.0 СБ	Сборочный чертеж		

Формат	Зона	Для исполнения с порядковым номером [1]	Обозначение	Кол.	Примечание
		Переменные данные			
		Детали			
		Поз. 1 Стержень арматурный			
А4		-03	1.424.1-5.3-0.0.1-086	2	
А4		-05	-091	2	
А4		-00; -04	-137	2	
А4		-01; -06; -08	-139	2	
А4		-02; -07	-181	2	
		Поз. 2 Стержень арматурный			
А4		-03; -05	1.424.1-5.3-0.0.1-056	2	
А4		-00; -04; -06	-100	2	
А4		-01; -02; -08	-108	2	
А4		-07	-153	2	

[1] Основное исполнение, не имеющее порядкового номера, обозначено „00"

Инв. № подл. | Подпись и дата | Взам. инв. №

Нач. СКО-1	Власкин		
Н. контр.	Ускова		
Гл. инж. пр.	Григорьев		
Рук. бр.	Акишина		
Инженер	Никонова		
Проверил	Ускова		

1.424.1-5.3-0.5.0

Каркас плоский КР (КР247... КР249; КР256... КР261)

Стадия	Лист	Листов
Р	1	2

ПРОМСТРОЙПРОЕКТ

Формат	Зона	Для исполнения с порядковым номером	Обозначение	Кол.	Примечание
		Поз. 3 Стержень арматурный			
А4		-00; -04	1.424.1-5.3-0.0.1-001	23	
А4		-01; -03; -06; -08	-001	26	
А4		-05	-001	30	
А4		-02; -07	-006	26	
		Поз. 4 Стержень арматурный			
А4		-03	1.424.1-5.3-0.0.1-062	2	
А4		-05	-065	2	
А4		-04	-105	2	
А4		-08	-108	2	
А4		-06	-111	2	
А4		-07	-153	2	

Рис. 1

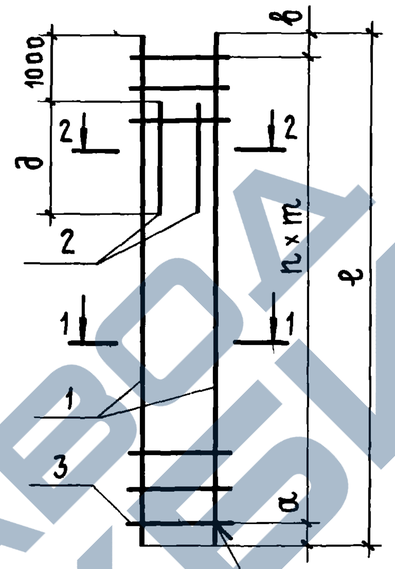

Рис. 2

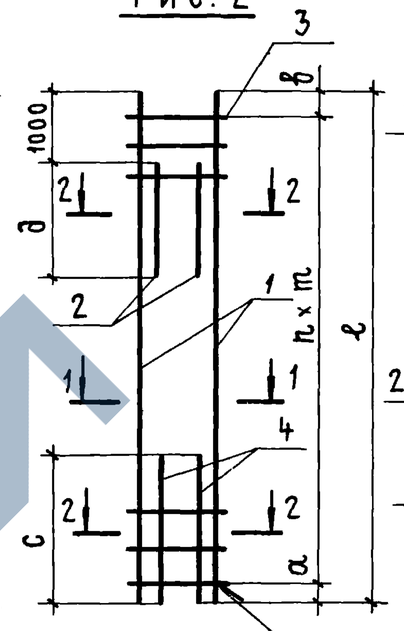

1-1

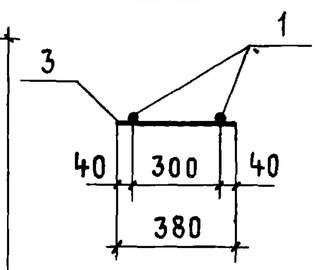

2-2

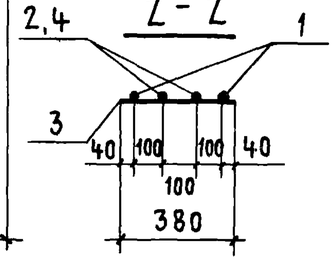

Обозначение	Марка	Рис.	Размеры, мм a	b	c	d	n	m	l	Масса, кг
1.424.1-5.3-0.5.0	КР 247	1	20	430	—	3180	22	400	9250	62,5
-01	КР 248					3730	25		10450	71,2
-02	КР 249		25	425						82,9
-03	КР 256	2	20	480	3530	3020	22	350	9250	64,5
-04	КР 257			430		3180		400		79,9
-05	КР 258			280	3930	3020	29	350	10450	71,1
-06	КР 259			430		3180	25	400		88,0
-07	КР 260		25	425	3730	3730				109,1
-08	КР 261		20	430						89,7

Нач.СКО-1	Власкин	
Н.контр	Ускова	
Гл.инж.пр.	Григорьев	
Рук бр.	Акишина	
Инженер	Никонова	
Проверил	Ускова	

1.424.1-5.3-0.5.0 СБ

Каркас плоский КР (КР 247... КР 249 КР 259... КР 261) Сборочный чертеж

Стадия	Масса	Масштаб
Р	См. табл.	—
Лист	Листов 1	

Промстройпроект

1.424.1-5.3-0.5.0

Лист 2

Инв.№ подл. | Подпись и дата | Взам. инв.№

Формат	Зона	Поз.	Обозначение	Наименование	Кол.	Примечание
				Документация		
А4			1.424.1-5.3-0.0.0 ТО	Техническое описание		
А4			1.424.1-5.3-0.6.0 СБ	Сборочный чертеж		
				Детали		
А4		1	1.424.1-5.3-0.0.1-238	Стержень арматурный	8	

Формат	Зона	Для исполнения с порядковым номером [1]	Обозначение	Кол.	Примечание
		Переменные данные			
		Детали			
		Поз.2 Стержень арматурный			
А4		-00; -05	1.424.1-5.3-0.0.1-026	2	
А4		-04	-095	3	
А4		-02; -07	-142	2	
А4		-03	-142	3	
А4		-01; -06	-242	2	
		Поз. 3 Полоса			
А4		-00; -05	1.424.1-5.3-0.0.2-03	2	
А4		-01; -06	-04	2	
А4		-02; -07	-05	2	
А4		-03	-07	2	
А4		-04	-08	2	
		[1] Основное исполнение, не имеющее порядкового номера, обозначено „00"			

Нач.СКО-1	Власкин		1.424.1-5.3-0.6.0
Н.контр.	Михеева		Каркас плоский КР (КР5, КР6, КР8... КР10, КР83... КР85)
Гл.инж.пр	Григорьев		Стадия: Р; Лист: ; Листов: 1
Рук.бр.	Акишина		Промстройпроект
Инженер	Ускова		
Проверил	Михеева		

Рис.1

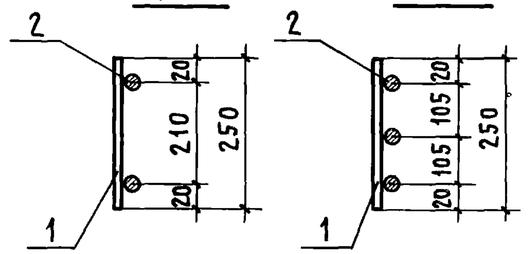

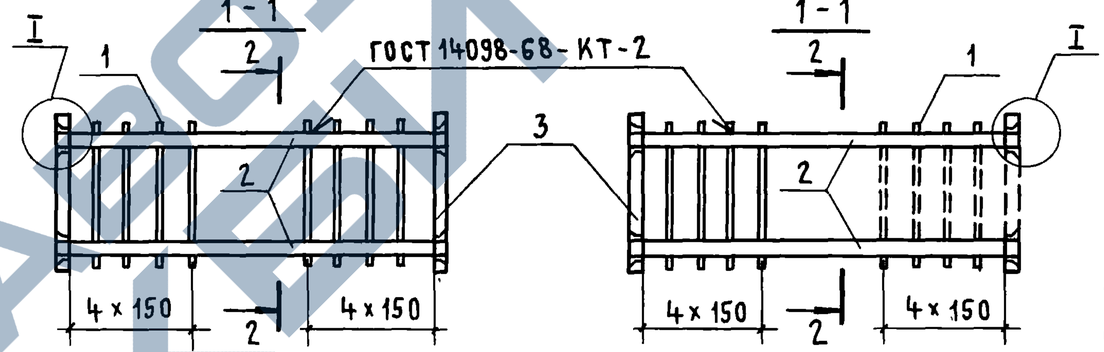

Рис.3

Обозначение	Марка	Рис.	Масса, кг
1.424.1-5.3-0.6.0	КР5	1	10,4
-01	КР6		12,6
-02	КР8		18,7
-03	КР9	2	25,0
-04	КР85		21,0
-05	КР10	3	10,4
-06	КР83		12,6
-07	КР84		18,7

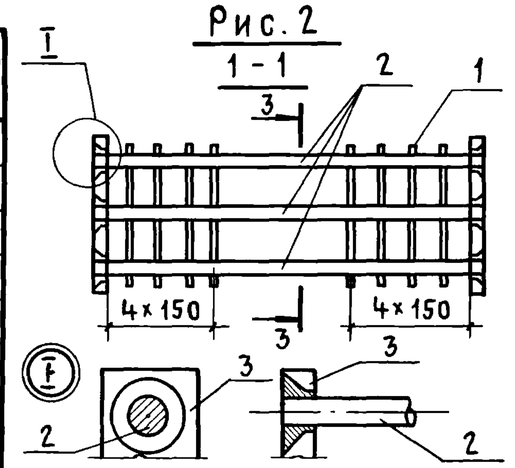

Рис.2

Приварку упорной пластины со второй стороны и приварку поперечных стержней (показанные пунктиром) осуществлять на укрупнительной сборке, после заведения стержней поз.2 между продольными стержнями колонны.

Нач.СКО-1	Власкин		1.424.1-5.3-0.6.0 СБ
Н.контр.	Михеева		Каркас плоский КР (КР5, КР6, КР8... КР10, КР83... КР85) Сборочный чертеж
Гл.инж.пр	Григорьев		Стадия: Р; Масса: См. табл.; Масштаб: —
Рук.бр.	Акишина		Лист: ; Листов 1
Инженер	Ускова		Промстройпроект
Проверил	Михеева		

Инв.№ подл. | Подпись и дата | Взам.инв.№

Формат	Зона	Поз.	Обозначение	Наименование	Кол.	Примечание
				Документация		
А4			1.424.1-5.3-0.0.0 ТО	Техническое описание		
А4			1.424.1-5.3-0.7.0 СБ	Сборочный чертеж		
				Детали		
А4		1	1.424.1-5.3-0.0.1-238	Стержень арматурный	4	

Формат	Зона	Для исполнения с порядковым номером[1]	Обозначение	Кол.	Примечание
		Переменные данные			
		Детали			
		Поз. 2 Стержень арматурный			
А4		-00	1.424.1-5.3-0.0.1-257	2	
А4		-01	-258	2	
А4		-02	-259	2	
А4		-03	-260	2	
А4		-04	-259	3	
		Поз. 3 Полоса			
А4		-00; -01	1.424.1-5.3-0.0.2-00	1	
А4		-02; -04	-01	1	
А4		-03	-02	1	

[1] Основное исполнение, не имеющее порядкового номера, обозначено „00"

Нач.СКО-1	Власкин	
Н.контр.	Михеева	
Гл.инж.пр.	Григорьев	
Рук. бр.	Акишина	
Инженер	Ускова	
Проверил	Михеева	

1.424.1-5.3-0.7.0

Каркас плоский КР (КР1... КР4, КР7)

Стадия	Лист	Листов
Р		1

ПРОМСТРОЙПРОЕКТ

Инв.№ подл. | Подпись и дата | Взам.инв.№

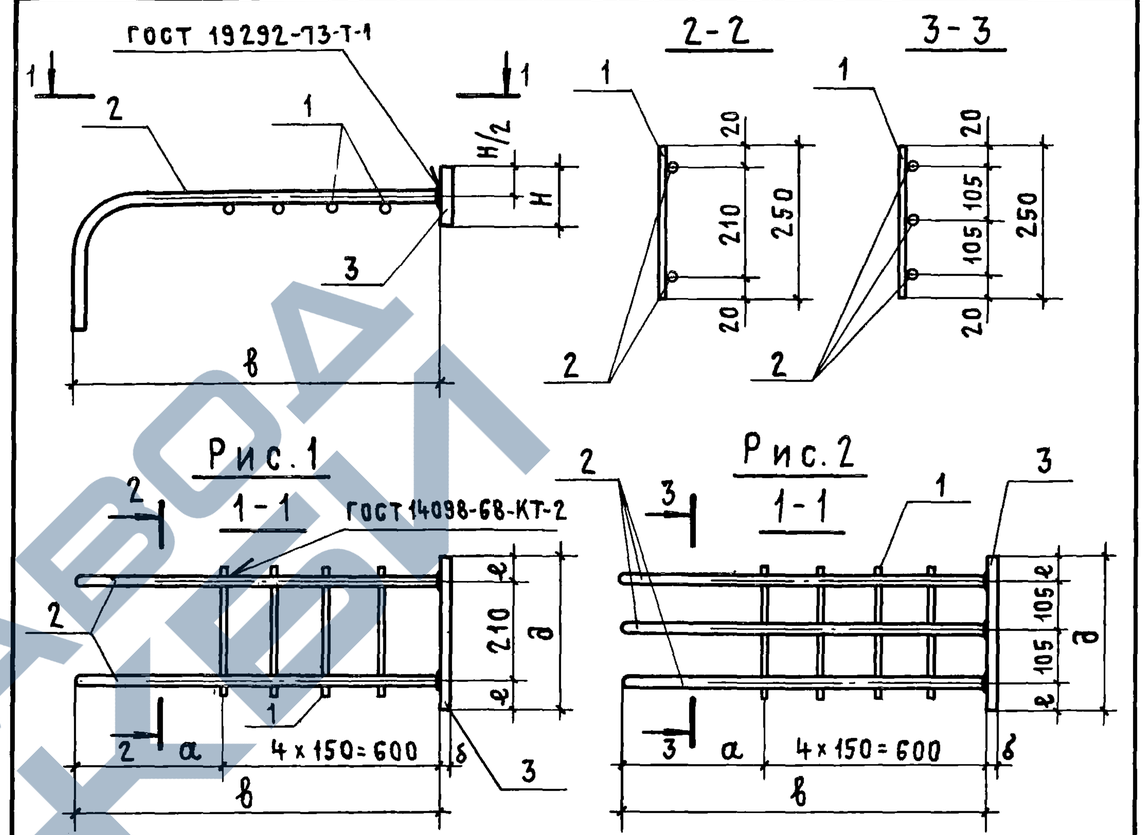

Обозначение	Марка	Рис.	Размеры, мм							Масса, кг
			а	б	в	е	д	н		
1.424.1-5.3-0.7.0	КР1	1	400	12	1000	35	280	65		6,5
-01	КР2		650		1250					6,6
-02	КР3			14		40	290	80		10,7
-03	КР4					45	300	90		12,9
-04	КР7	2				40	290	80		14,5

Нач.СКО-1	Власкин	
Н.контр.	Михеева	
Гл.инж.пр.	Григорьев	
Рук. бр.	Акишина	
Инженер	Ускова	
Проверил	Михеева	

1.424.1-5.3-0.7.0 СБ

Каркас плоский КР (КР1... КР4, КР7) Сборочный чертеж

Стадия	Масса	Масштаб
Р	См. табл.	—
Лист	Листов 1	

ПРОМСТРОЙПРОЕКТ

Инв.№ подл. | Подпись и дата | Взам.инв.№

Формат	Зона	Поз	Обозначение	Наименование	Кол.	Примечание
				Документация		
А4			1.424.1-5.3-0.0.0ТО	Техническое описание		
А4			1.424.1-5.3-0.8.0СБ	Сборочный чертеж		

Формат	Зона	Для исполнения с порядковым номером [1]	Обозначение	Кол.	Примечание
		Переменные данные			
		Детали			
		Поз. 1 Стержень арматурный			
А4		-00	1.424.1-5.3-0.0.1-005	7	
А4		-01; -02	-007	6	
А4		-03	-253	4	
А4		-04	-254	4	
А4		-05	-255	4	
		Поз. 2 Стержень арматурный			
А4		-00	1.424.1-5.3-0.0.1-006	6	
А4		-01	-006	8	
А4		-02	-236	8	
А4		-03	-240	4	
А4		-04; -05	-241	4	
		[1] Основное исполнение, не имеющее порядкового номера, обозначено „00"			

Нач.СКО-1	Власкин	
Н.контр.	Михеева	
Гл.инж.пр.	Григорьев	
Рук. бр.	Акишина	
Проверил	Михеева	

1.424.1-5.3-0.8.0

Сетка С (С1... С5; С13)

Стадия	Лист	Листов
Р		1

ПРОМСТРОЙПРОЕКТ

Рис. 1

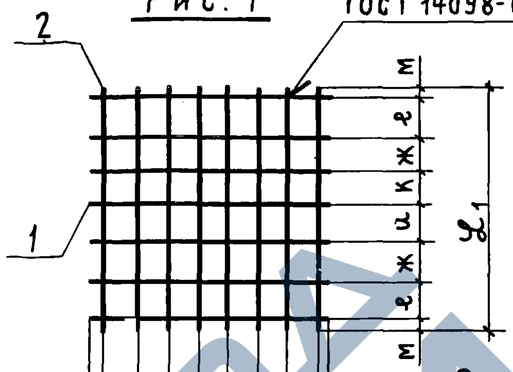

Рис. 2

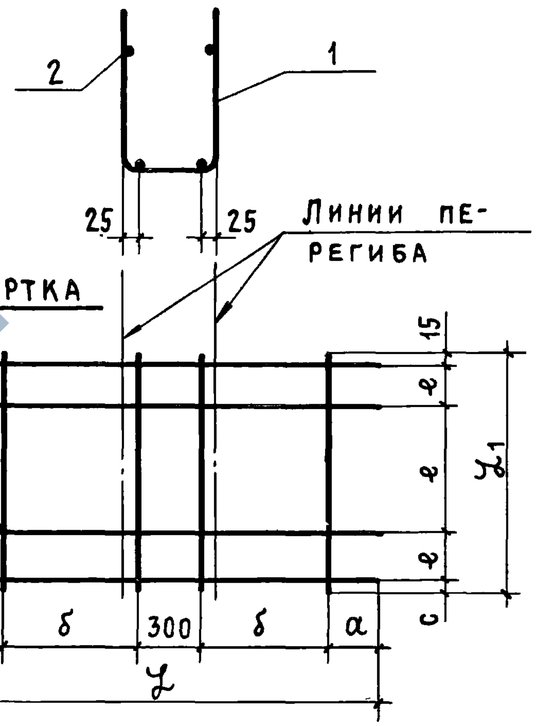

Обозначение	Марка	Рис.	Размеры, мм											Масса, кг
			а	м	б	с	g	е	ж	и	к	l	l_1	
1.424.1-5.3-0.8.0	С1	1	10	15	65	—	80	60	60	55	55	360	380	1,0
-01	С2		10	10	80	90	60	60	80	80		580	380	1,4
-02	С3		10	10	80	80	80	110	80	80		580	480	1,9
-03	С4	2	125		900	15		130				2350	420	7,3
-04	С5				1150	115		150				2850	580	9,1
-05	С13		625		600							2750		8,9

Взам.инв.№

Подпись и дата

Инв.№ подл.

Нач.СКО-1	Власкин	
Н.контр.	Михеева	
Гл.инж.пр.	Григорьев	
Рук. бр.	Акишина	
Инженер	Фомичева	
Проверил	Михеева	

1.424.1-5.3-0.8.0 СБ

Сетка С (С1... С5; С13) Сборочный чертеж

Стадия	Масса	Масштаб
Р	См. табл.	—
Лист	Листов 1	

ПРОМСТРОЙПРОЕКТ

19135-05 62

https://zavodjbi.com/

Формат	Зона	Поз.	Обозначение	Наименование	Кол.	Примечание
				Документация		
А4			1.424.1-5.3-0.0.0 ТО	Техническое описание		
А4			1.424.1-5.3-0.9.0 СБ	Сборочный чертеж		

Формат	Зона	Для исполнения с порядковым номером[1]	Обозначение	Кол.	Примечание
		Переменные данные			
		Детали			
		Поз. 1 Стержень арматурный			
А4		-00	1.424.1-5.3-0.0.1-243	4	
А4		-01	-243	3	
А4		-02	-244	5	
А4		-03	-245	4	
А4		-04; -05	-245	6	
А4		-06	-245	5	
		Поз. 2 Стержень арматурный			
А4		-00	1.424.1-5.3-0.0.1-246	2	
А4		-01	-247	2	
А4		-02	-248	2	
А4		-03	-249	2	

[1] Основное исполнение, не имеющее порядкового номера, обозначено „00"

Формат	Зона	Для исполнения с порядковым номером	Обозначение	Кол.	Примечание
А4		-04	1.424.1-5.3-0.0.1-250	2	
А4		-05	-251	2	
А4		-06	-252	2	
		Поз. 3 Стержень арматурный			
А4		-00...-06	1.424.1-5.3-0.0.1-239	1	

Нач.СКО-1	Власкин		1.424.1-5.3-0.9.0
Н. контр.	Михеева		
Гл.инж.пр.	Григорьев		
Рук. бр.	Акишина		Сетка С (С6 ... С12)
Проверил	Михеева		

Стадия	Лист	Листов
Р	1	2

Промстройпроект

Инв. № подл. | Подпись и дата | Взам. инв. №

РАЗВЕРТКА

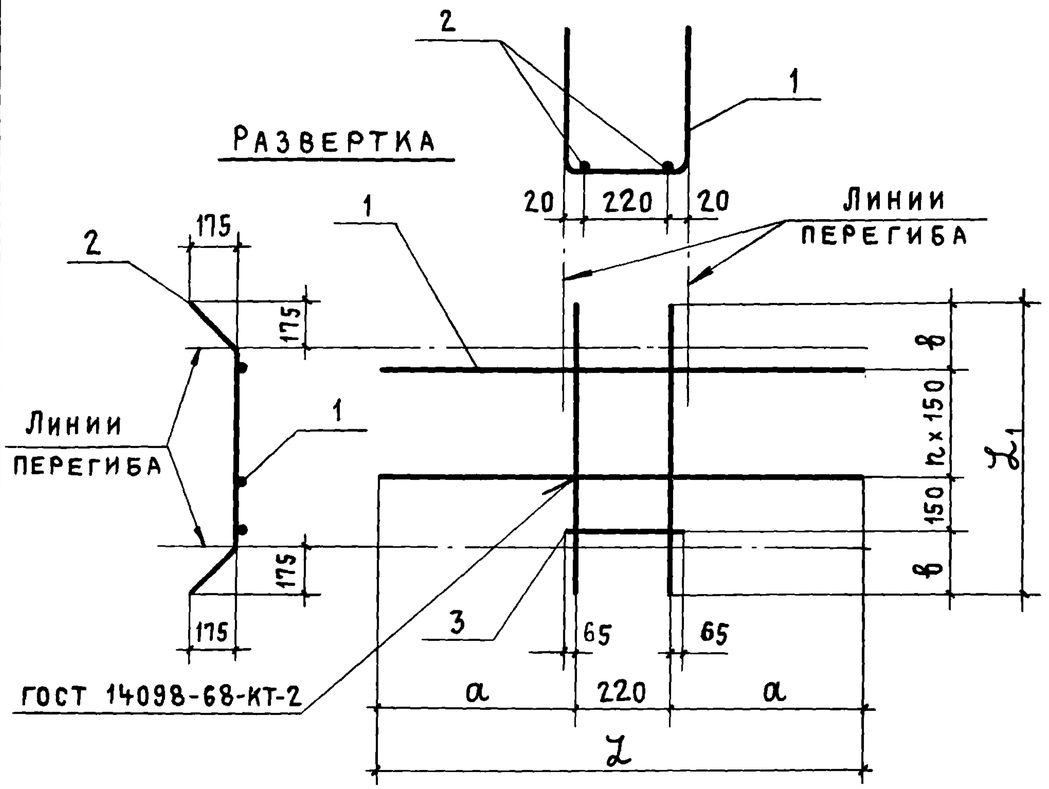

Обозначение	Марка	Размеры, мм a	b	n	L	L1			Масса, кг
1.424.1-5.3-0.9.0	С6	610	280	3	1440	1160			5,8
-01	С7		290	2		1030			4,7
-02	С8	810	325	4	1840	1400			8,4
-03	С9	860	350	3	1940	1300			7,3
-04	С10		400	5		1700			10,4
-05	С11		335			1570			10,2
-06	С12		415	4		1580			9,0

Нач.СКО-1	Власкин		
Н.контр.	Михеева		
Гл.инж.пр.	Григорьев		
Рук.бр.	Акишина		
Инженер	Фомичева		
Проверил	Михеева		

1.424.1-5.3-0.9.0 С6

Сетка С (С6... С12)
Сборочный чертеж

Стадия	Масса	Масштаб
Р	См. табл.	—
Лист	Листов 1	

ПРОМСТРОЙПРОЕКТ

Рис. 1

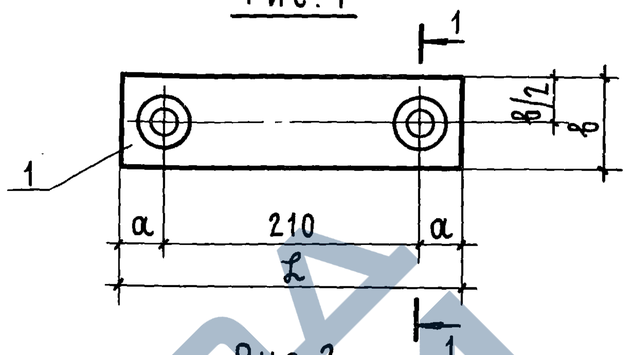

Рис. 2

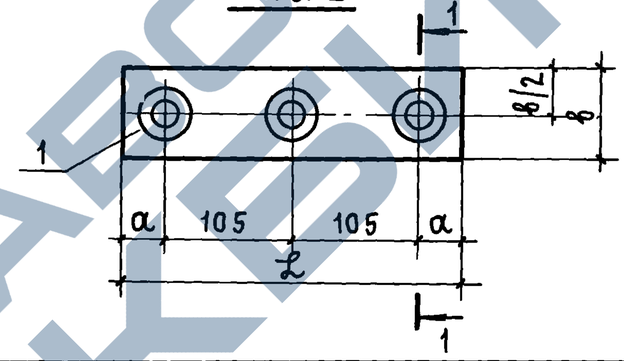

1 - 1

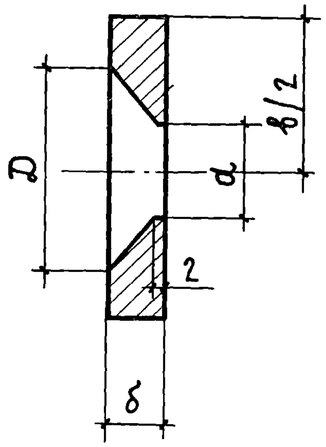

Обозначение	Рис.	Размеры, мм a	b	*d	D	L	δ	Масса, кг
1.424.1-5.3-0.0.2	Б Ч	—	65	—	—	280	12	1,7
-01			80			290	14	2,6
-02			90			300		2,9
-03	1	35	65	22	46	280	12	1,7
-04			70	24	48			1,9
-05		45	90	28	58	300	14	2,9
-06		35	80	26	56	290		2,6
-07	2	45	90	28	58	300		2,9
-08		35	80	26	56	290		2,6

Взам. инв. № | Подпись и дата | Инв. № подл.

Нач.СКО-1	Власкин		
Н.контр.	Михеева		
Гл.инж.пр.	Григорьев		
Рук.бр.	Акишина		
Инженер	Михеева		
Проверил	Акишина		

1.424.1-5.3-0.0.2

Полоса

Стадия	Масса	Масштаб
Р	См. табл.	—
Лист	Листов 1	

ВСт3кп2-1
ТУ 14-1-3023-80

ПРОМСТРОЙПРОЕКТ

Обозначение	ф, мм и класс стали	Длина ℓ, мм	Масса, кг	Примечание
1.424.1-5.3-0.0.1	5Вр I	360	0,05	Рис.5 ГОСТ 6727-80
-001	5Вр I	380	0,05	
-002	5Вр I	580	0,08	
-003	5Вр I	680	0,09	
-004	5Вр I	780	0,11	
-005	6А I	360	0,08	Рис.5 ГОСТ 5781-82
-006	6А I	380	0,08	
-007	6А I	580	0,13	
-008	6А I	680	0,15	
-009	6А I	780	0,17	
-010	8А I	360	0,14	
-011	8А I	380	0,15	
-012	8А I	580	0,23	
-013	8А I	680	0,27	
-014	8А I	780	0,31	
-015	10А I	380	0,23	
-016	10А I	580	0,36	
-017	12А III	5550	4,93	
-018	12А III	6150	5,46	
-019	12А III	6750	5,99	
-020	12А III	7350	6,53	
-021	12А III	7750	6,88	
-022	12А III	7950	7,06	
-023	12А III	8350	7,42	
-024	12А III	8550	7,59	

Взам. инв. № | Подпись и дата | Инв. № подл.

Нач.СКО-1	Власкин	
Н.контр.	Фомичева	
Гл.инж.пр.	Григорьев	
Рук. бр.	Акишина	
Рук. бр.	Григорян	
Проверил	Фомичева	

1.424.1-5.3-0.0.1

Стержень арматурный

Стадия	Лист	Листов
Р	1	10

Промстройпроект

Обозначение	ф, мм и класс стали	Длина ℓ, мм	Масса, кг	Примечание
1.424.1-5.3-0.0.1-025	12А III	8950	7,95	Рис. 5 ГОСТ 5781-82
-026	16А III	2090	3,30	
-027	16А III	2360	3,72	
-028	16А III	2810	4,43	
-029	16А III	3360	5,30	
-030	16А III	3760	5,93	
-031	16А III	3960	6,25	
-032	16А III	5500	8,68	
-033	16А III	5750	9,07	
-034	16А III	6100	9,63	
-035	16А III	6280	9,91	
-036	16А III	6350	10,02	
-037	16А III	6700	10,57	
-038	16А III	6950	10,97	
-039	16А III	7300	11,52	
-040	16А III	7700	12,15	
-041	16А III	7900	12,47	
-042	16А III	8210	12,95	
-043	16А III	8300	13,10	
-044	16А III	8500	13,41	
-045	16А III	8810	13,90	
-046	16А III	8900	14,04	
-047	16А III	9250	14,60	
-048	16А III	9410	14,85	
-049	16А III	10450	16,49	
-050	16А III	10700	16,89	
-051	16А III	10800	17,04	
-052	18А III	2420	4,83	

Взам. инв. № | Подпись и дата | Инв. № подл.

1.424.1-5.3-0.0.1

Лист 2

19135-05 65

https://zavodjbi.com/

Обозначение	ф, мм и класс стали	Длина ℓ, мм	Масса, кг	Примечание
1.424.1-5.3-0.0.1-053	18А III	3530	7,05	
-054	18А III	2720	5,43	
-055	18А III	2870	5,73	
-056	18А III	3020	6,03	
-057	18А III	3120	6,23	
-058	18А III	3030	6,05	
-059	18А III	3220	6,43	
-060	18А III	3270	6,53	
-061	18А III	3420	6,83	
-062	18А III	3530	7,05	
-063	18А III	3730	7,45	
-064	18А III	3820	7,63	
-065	18А III	3930	7,85	Рис.5 ГОСТ 5781-82
-066	18А III	4020	8,03	
-067	18А III	4130	8,25	
-068	18А III	4420	8,83	
-069	18А III	4620	9,23	
-070	18А III	5500	10,99	
-071	18А III	5750	11,49	
-072	18А III	6100	12,19	
-073	18А III	6350	12,69	
-074	18А III	6700	13,39	
-075	18А III	6950	13,89	
-076	18А III	7300	14,58	
-077	18А III	7550	15,09	
-078	18А III	7700	15,39	
-079	18А III	7900	15,78	
-080	18А III	8250	16,48	

Обозначение	ф, мм и класс стали	Длина ℓ, мм	Масса, кг	Примечание
1.424.1-5.3-0.0.1-081	18А III	8300	16,58	
-082	18А III	8500	16,98	
-083	18А III	8870	17,72	
-084	18А III	8900	17,78	
-085	18А III	9070	18,12	
-086	18А III	9250	18,48	
-087	18А III	9400	18,78	
-088	18А III	9450	18,88	
-089	18А III	9470	18,92	
-090	18А III	9500	18,98	
-091	18А III	10450	20,88	
-092	18А III	10600	21,18	
-093	18А III	10800	21,58	Рис.5 ГОСТ 5781-82
-094	18А III	11800	23,58	
-095	20А III	2090	5,15	
-096	20А III	3530	8,7	
-097	20А III	2780	6,85	
-098	20А III	2930	7,22	
-099	20А III	3080	7,59	
-100	20А III	3180	7,84	
-101	20А III	3100	7,64	
-102	20А III	3280	8,09	
-103	20А III	3330	8,21	
-104	20А III	3480	8,58	
-105	20А III	3530	8,71	
-106	20А III	3580	8,83	
-107	20А III	3650	9,00	
-108	20А III	3730	9,20	

Инв.№ подл. | Подпись и дата | Взам. инв.№

Обозначение	ф, мм и класс стали	Длина ℓ, мм	Масса, кг	Примечание
1.424.1-5.3-0.0.1 - 109	20 A III	3850	9,49	
- 110	20 A III	3880	9,57	
- 111	20 A III	3930	9,69	
- 112	20 A III	4050	9,99	
- 113	20 A III	4080	10,06	
- 114	20 A III	4130	10,18	
- 115	20 A III	4180	10,31	
- 116	20 A III	4380	10,80	
- 117	20 A III	4480	11,05	
- 118	20 A III	4580	11,29	
- 119	20 A III	4680	11,54	
- 120	20 A III	5080	12,53	
- 121	20 A III	5500	13,56	Рис. 5 ГОСТ 5781-82
- 122	20 A III	5750	14,18	
- 123	20 A III	6100	15,04	
- 124	20 A III	6350	15,66	
- 125	20 A III	6700	16,52	
- 126	20 A III	6950	17,14	
- 127	20 A III	7300	18,00	
- 128	20 A III	7550	18,62	
- 129	20 A III	7700	18,99	
- 130	20 A III	7900	19,48	
- 131	20 A III	7930	19,55	
- 132	20 A III	8300	20,47	
- 133	20 A III	8500	20,96	
- 134	20 A III	8530	21,03	
- 135	20 A III	8900	21,95	
- 136	20 A III	9130	22,51	

Взам. инв. №

Подпись и дата

Инв. № подл.

Обозначение	ф, мм и класс стали	Длина ℓ, мм	Масса, кг	Примечание
1.424.1-5.3-0.0.1 - 137	20 A III	9250	22,81	
- 138	20 A III	9400	23,18	
- 139	20 A III	10450	25,77	
- 140	20 A III	10600	26,14	
- 141	20 A III	11800	29,10	
- 142	22 A III	2090	6,24	
- 143	22 A III	2750	8,21	
- 144	22 A III	2840	8,47	
- 145	22 A III	2990	8,92	
- 146	22 A III	3150	9,40	
- 147	22 A III	3240	9,67	
- 148	22 A III	3350	10,00	
- 149	22 A III	3390	10,12	Рис. 5 ГОСТ 5781-82
- 150	22 A III	3450	10,29	
- 151	22 A III	3540	10,56	
- 152	22 A III	3650	10,89	
- 153	22 A III	3730	11,13	
- 154	22 A III	3850	11,49	
- 155	22 A III	3940	11,76	
- 156	22 A III	4050	12,08	
- 157	22 A III	4140	12,35	
- 158	22 A III	4180	12,47	
- 159	22 A III	4250	12,68	
- 160	22 A III	4380	13,07	
- 161	22 A III	4450	13,28	
- 162	22 A III	4540	13,55	
- 163	22 A III	4580	13,67	
- 164	22 A III	4740	14,14	

Взам. инв. №

Подпись и дата

Инв. № подл.

Обозначение	ф, мм и класс стали	Длина ℓ, мм	Масса, кг	Примечание
1.424.1-5.3-0.0.1-165	22 A III	5140	15,34	Рис.5 ГОСТ 5781-82
-166	22 A III	5500	16,41	
-167	22 A III	5750	17,16	
-168	22 A III	6100	18,20	
-169	22 A III	6350	18,95	
-170	22 A III	6700	19,99	
-171	22 A III	6950	20,74	
-172	22 A III	7300	21,78	
-173	22 A III	7550	22,53	
-174	22 A III	7700	22,98	
-175	22 A III	7900	23,57	
-176	22 A III	8300	24,77	
-177	22 A III	8500	25,36	
-178	22 A III	8900	26,56	
-179	22 A III	9250	27,60	
-180	22 A III	9400	28,05	
-181	22 A III	10450	31,18	
-182	22 A III	10600	31,63	
-183	22 A III	11800	35,21	
-184	25 A III	2930	11,25	
-185	25 A III	3080	11,83	
-186	25 A III	3150	12,10	
-187	25 A III	3350	12,86	
-188	25 A III	3450	13,25	
-189	25 A III	3480	13,36	
-190	25 A III	3650	14,02	
-191	25 A III	3730	14,32	
-192	25 A III	3850	14,78	

Обозначение	ф, мм и класс стали	Длина ℓ, мм	Масса, кг	Примечание
1.424.1-5.3-0.0.1-193	25 A III	4050	15,55	Рис.5 ГОСТ 5781-82
-194	25 A III	4180	16,05	
-195	25 A III	4250	16,32	
-196	25 A III	4450	17,09	
-197	25 A III	4630	17,78	
-198	25 A III	4830	18,55	
-199	25 A III	5230	20,08	
-200	25 A III	5500	21,12	
-201	25 A III	6100	23,42	
-202	25 A III	6350	24,38	
-203	25 A III	6700	25,73	
-204	25 A III	7300	28,03	
-205	25 A III	7700	29,57	
-206	25 A III	7900	30,34	
-207	25 A III	8500	32,64	
-208	25 A III	9400	36,10	
-209	25 A III	10450	40,13	
-210	25 A III	10600	40,70	
-211	25 A III	11800	45,31	
-212	28 A III	2750	13,28	
-213	28 A III	3150	15,21	
-214	28 A III	3410	16,47	
-215	28 A III	3530	17,05	
-216	28 A III	3650	17,63	
-217	28 A III	3810	18,40	
-218	28 A III	3850	18,60	
-219	28 A III	3930	18,98	
-220	28 A III	4050	19,56	

Инв.№ подл. | Подпись и дата | Взам. инв.№

19135-05 68

https://zavodjbi.com/

Обозначение	Ф, мм и класс стали	Длина, мм	Масса, кг	Примечание
1.424.1-5.3-0.01-221	28А III	4250	20,53	
-222	28А III	4710	22,75	
-223	28А III	5310	25,65	
-224	28А III	6100	29,46	
-225	28А III	6700	32,36	
-226	28А III	7300	35,26	
-227	28А III	7900	38,16	
-228	28А III	10600	51,20	
-229	28А III	11800	56,99	
-230	32А III	3530	22,27	
-231	32А III	3930	24,80	
-232	32А III	4830	30,48	
-233	32А III	5430	34,26	Рис. 5 ГОСТ 5781-82
-234	32А III	4050	25,56	
-235	36А III	5550	44,34	
-236	6А I	480	0,11	
-237	16А III	11800	18,62	
-238	6А I	250	0,06	
-239	10А I	350	0,22	
-240	12А III	420	0,37	
-241	12А III	580	0,52	
-242	18А III	2090	4,18	
-261	28А III	8500	41,1	
-262	28А III	4450	21,5	

Взам. инв. № | Подпись и дата | Инв. № подл.

Рис 1

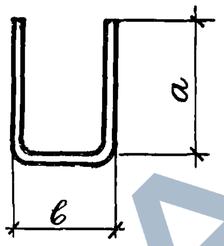

Рис. 2

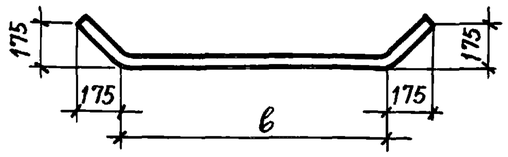

Рис 4

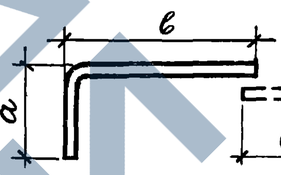

Рис. 3

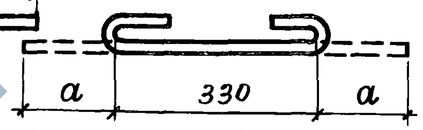

Рис. 5

Обозначение	Рис.	Ф, мм	Размеры, мм а	Размеры, мм в	Длина, мм	Масса, кг	Примечание
1.424.1-5.3-0.01-243	1	10А III	570	300	1440	0,89	
-244		10А III	770		1840	1,14	
-245		10А III	820		1940	1,20	
-246	2	12А III	—	660	1160	1,03	ГОСТ 5781-82
-247		12А III		530	1030	0,91	
-248		12А III		900	1400	1,24	
-249		12А III		800	1300	1,15	
-250		12А III		1200	1700	1,51	
-251		12А III		1070	1570	1,39	
-252		12А III		1080	1580	1,40	
-253	1	10А III	1000	350	2350	1,45	
-254		10А III	1250		2850	1,76	
-255		10А III	1200		2750	1,7	
-256	3	5ВрI	60	—	450	0,07	ГОСТ 6727-80
-257	4	16А III	450	1000	1450	2,29	ГОСТ 5781-82
-258		16А III	230	1250	1480	2,34	
-259		20А III	350		1600	3,95	
-260		22А III	400		1650	4,92	

Взам. инв. № | Подпись и дата | Инв. № подл.

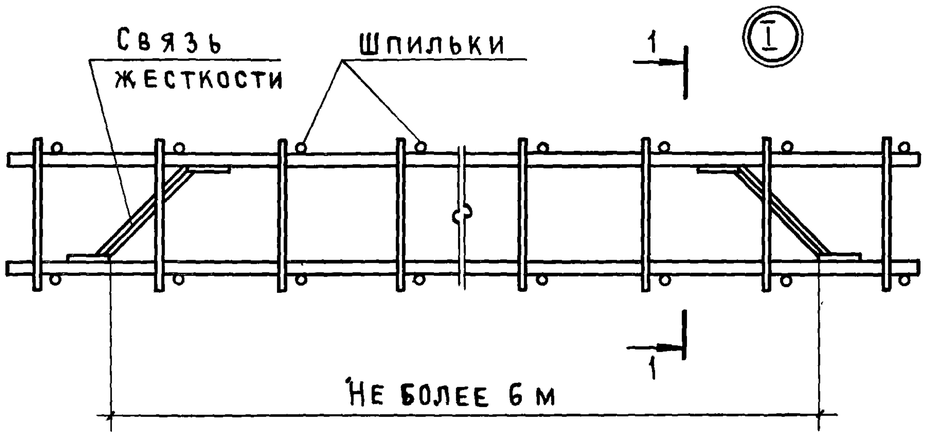

1 - 1

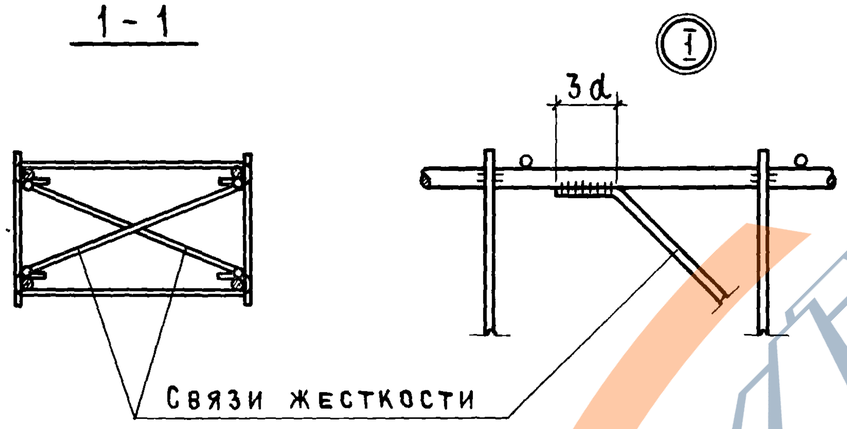

			1.424.1-5.3-10.0.0
Нач.СКО-1	Власкин		Схема установки связей жесткости в вязаном пространственном каркасе
Гл инж.пр	Григорьев		Стадия: Р; Лист: ; Листов: 1
Рук. брига	Акишина		Промстройпроект
Инженер	Михеева		