ТИПОВАЯ ДОКУМЕНТАЦИЯ НА СТРОИТЕЛЬНЫЕ СИСТЕМЫ И ИЗДЕЛИЯ ЗДАНИЙ И СООРУЖЕНИЙ

СЕРИЯ 3.501.1-124

ПОЛЫЕ КРУГЛЫЕ СВАИ И СВАИ-ОБОЛОЧКИ ДИАМЕТРОМ 0,4-3,0 М ИЗ ПРЕДНАПРЯЖЕННОГО И ОБЫЧНОГО ЖЕЛЕЗ БЕТОНА ДЛЯ ОПОР МОСТОВ

ВЫПУСК 2. ЗАКЛАДНЫЕ ДЕТАЛИ СВАЙ И СВАЙ-ОБОЛОЧЕК

СВЕТОКОПИИ СООТВЕТСТВУЮТ
ОРИГИНАЛАМ
РУКОВОДИТЕЛЬ ПРОЕКТА А.И. СЕРЕБ[illegible]ИЙ

УТВЕРЖДЕНЫ ПРИКАЗОМ
МИНТРАНССТРОЯ ОТ 14.05.80 Г NA-562
И ВВЕДЕНЫ В ДЕЙСТВИЕ С 01.01.81 Г.

РАЗРАБОТАНЫ
ЛЕНГИПРОТРАНСМОСТОМ
МИНТРАНССТРОЯ

ГЛАВНЫЙ ИНЖЕНЕР ИНСТИТУТА А.К. ВАСИН
НАЧАЛЬНИК ОТДЕЛА ТИПОВОГО ПРОЕКТИРОВАНИЯ С.С. ТКАЧЕНКО
РУКОВОДИТЕЛЬ ПРОЕКТА А.И. СЕРЕБРЯНСКИЙ

ЗАВОД ЖБИ

Обозначение	Наименование	стр.
	Содержание	
3.501.1-124.2 0.0.ПЗ	Техническое описание	3-5
3.501.1-124.2 1.0.1	Фланец плоский	6
3.501.1-124.2 1.1.0	Фланец коробчатый	7-9
3.501.1-124.2 1.2.0	Фланец сварного стыка	9-12
3.501.1-124.2 2.0.1	Фланец плоский	13
3.501.1-124.2 2.1.0	Фланец коробчатый	13-16
3.501.1-124.2 2.2.0	Фланец сварного стыка	16-18
3.501.1-124.2 3.0.1.0	Фланец плоский	19-20
3.501.1-124.2 3.1.0	Фланец коробчатый	20-24
3.501.1-124.2 3.2.0	Фланец сварного стыка	25-29
3.501.1-124.2 4.0.1.0	Фланец плоский	30-31
3.501.1-124.2 4.1.0	Фланец коробчатый	31-34
3.501.1-124.2 4.2.0	Фланец сварного стыка	34-36
3.501.1-124.2 5.0.1.0	Фланец плоский	36-37

Обозначение	Наименование	стр.
3.501.1-124.2 5.1.0	Фланец коробчатый	37-39
3.501.1-124.2 1.3.0	Нож	40-42
3.501.1-124.2 2.3.0	Нож	42-44
3.501.1-124.2 3.3.0	Нож	44-48
3.501.1-124.2 4.3.0	Нож	48-50
3.501.1-124.2 5.3.0	Нож	51-53
3.501.1-124.2 3.4.0	Нож для слабых грунтов	53-55
3.501.1-124.2 4.4.0	Нож для слабых грунтов	55-56
3.501.1-124.2 5.4.0	Нож для слабых грунтов	57-58
3.501.1-124.2 3.5.0	Нож для скальных грунтов	58-60
3.501.1-124.2 4.5.0	Нож для скальных грунтов	61-62
3.501.1-124.2 5.5.0	Нож для скальных грунтов	61,63
3.501.1-124.2 0.0.1	Шайба	64
3.501.1-124.2 0.0.2	Шайба-прокладка	64

Инв.№ подл. | Подпись и дата | Взам.инв.№ | Инв.№ дубл. | Подпись и дата

Копир. Формат 12

1. Введение.

1.1. Проект разработан в соответствии с действующими нормами проектирования, перечень которых приведен на листах „Ведомости ссылочных документов" в выпуске 0.

1.2. В составе проекта приведены фланцы и ножи-закладные детали и металлоконструкции для полых круглых свай и свай-оболочек диаметром 0,4-3,0м из предварительно напряженного и обычного железобетона для опор мостов, применяемых в обычных условиях и в Северной СК3.

1.3. Фланцы предназначены для стыкования секций полых круглых свай и свай-оболочек, ножи-для усиления нижних концов свай и свай-оболочек при их погружении.

2. Технические требования.

2.1. Фланцы и ножи, их сборочные единицы и детали должны соответствовать требованиям настоящих технических условий и комплекта документации согласно проекту типовых конструкций серии 3.501.1-124.2 0.0.0., разработанному Ленгипротрансмостом, а также требованиям „Общих технических условий на продукцию машиностроения Минтрансстроя" ОСТ 35-03-74, ГОСТ 19804-0-78 и соответствующих СНиП и ГОСТ, входящих в систему стандартов безопасности труда.

2.2. Отступление от требований технической документации при изготовлении допускается на основании извещения об изменении, выпущенного в соответствии с ГОСТ 2.503-74.

2.3. Фланцы и ножи должны изготавливаться для свай диаметром 0,4м; 0,6м и свай-оболочек диаметром 1,2м; 1,6м с болтовыми и сварными стыками, а для свай-оболочек диаметром 3,0м-только с болтовыми стыками. Основные параметры, размеры и допуски при изготовлении фланцев и ножей должны соответствовать серии 3.501.1-124.2 0.0.0 и приведены на соответствующих сборочных чертежах этого проекта.

2.4. В условиях Северной СК3 материалом для изготовления металлоконструкций фланцев, выполняемых с применением сварных соединений, является низколегированная конструкционная сталь марки 10Г2С1Д категории 14 по ГОСТ 19281-73 и ГОСТ 19282-73 или сталь марки 15ХСНД категории 2 по ГОСТ 6713-75.*
Для металлоконструкций фланцев свай и свай-оболочек, используемых в обычных условиях, применяются:
при болтовых стыках-сталь 15ХСНД категории 1 по ГОСТ 6713-75*;
при сварных стыках-сталь 16Д по ГОСТ 6713-75.*
Ножи изготавливаются из стали 16Д по ГОСТ 6713-75.*

Материалом для анкеров сварных стыков в обычных условиях является сталь класса АII пс ГОСТ 5781-75 марки ВСт.5сп2 по ГОСТ 380-71,* в условиях Северной строительно-климатической зоны-сталь класса АII марки 10ГТ по ГОСТ 5781-75.

Болты, гайки и шайбы в стыках свай и свай-оболочек из обычного железобетона выполняются из стали марки 09Г2С, 09Г2 категории 14 по ГОСТ 19281-73, гайки свай и свай-оболочек из предварительно напряженного железобетона-из стали марки 40Х по ГОСТ 4543-71.*

Гайки должны соответствовать ГОСТ 5915-70*, болты-ГОСТ 7798-70.*
Сварка должна производиться в соответствии с указаниями на сварочных чертежах проекта.

2.5. Допуски на изготовление фланцев свай и свай-оболочек:
по наружному диаметру фланцев свай +0, -3мм;
по наружному диаметру фланцев свай-оболочек +0, -3мм;
по ширине фланцев +2, -0мм;
по радиусу осевой линии болтовых отверстий 1мм;
смешение болтовых отверстий +1, -0мм;
перекос торцевого кольца металлического стыкового элемента-не более 0,0025Д, где Д-наружный диаметр сваи;
волнообразность фланцевого кольца 1,5мм.

2.6. Комплект поставки определяется заказом в каждом конкретном случае в зависимости от требуемого количества и типов свай или свай-оболочек.

2.7. Места клеймения и маркировка фланцев (и их содержание) устанавливаются заводом-изготовителем.

2.8. Фланцы, ножи и их элементы должны изготавливаться на предприятиях, имеющих необходимые условия для обеспечения их качества.

		1241/3	4
		3.501.1-124.2 0.0.0 ТО	
Нач.отд.	Ткаченко	Техническое описание	Стадия: Р; Лист: 1; Листов: 3
Рук. пр.	Середрянский		
Рук. гр.	Суворов		Ленгипротрансмост

Копир. Лев

Формат 12

3. Требования безопасности.

При изготовлении, транспортировании и хранении фланцев и ножей для сборных унифицированных свай и свай-оболочек диаметром 0,4-3,0м из предварительного и обычного железобетона необходимо соблюдать следующие требования:

— „Правила техники безопасности и производственной санитарии при сооружении мостов и труб", утвержденные ЦК профсоюза рабочих ж.-д. транспорта и Минтрансстроем в 1968 году;

— „Техника безопасности в строительстве" СНиП III.-4-79, утвержденные Госстроем СССР в 1979 году.

— „Правила устройства и безопасной эксплуатации грузоподъемных кранов", ЦТ/3106, утвержденные Минтрансстроем в 1973 году.

4. Правила приемки.

4.1. Приемка деталей и сборочных единиц фланцев и ножей выполняется в соответствии с ОСТ 35-03-74.

4.2. Все элементы фланцев и ножей до отправки их с завода-изготовителя должны быть освидетельствованы и приняты отделом технического контроля.

5. Методы контроля.

5.1. Контроль качества фланцев и ножей осуществляется в соответствии с требованиями ОСТ 35-03-74 и требованиями технических условий на их изготовление.

5.2 Контроль качества изготовления фланцев и ножей должен осуществляться производственно-техническим персоналом завода, ОТК завода, заводской инспекцией и представителем заказчика.

5.3. Контроль производится:

— внешним осмотром;

— измерением элементов сварных швов;

— сборкой между собой элементов фланцев с установкой болтов и гаек;

— сборкой фланцев с ножами с установкой болтов и гаек;

— сопряжением элементов фланцев и ножей, предназначенных к соединению сваркой;

— проверкой комплекта поставки.

6. Транспортирование и хранение.

6.1. Транспортирование фланцев и ножей производится любым видом транспорта.

Для удобства транспортирования элементов фланцев и ножей рекомендуется производить в деревянных ящиках по ГОСТ 2991-76 „Ящики дощатые неразборные для грузов весом до 200кг. Типы. Общие технические требования"; по ГОСТ 10198-78 „Ящики дощатые для грузов весом свыше 200кг до 10000кг. Типы. Размеры деталей. Общие технические требования."

6.2. Хранение элементов фланцев и ножей производится в ящиках или без упаковки на открытой площадке.

7. Гарантии поставщика.

7.1. Фланцы и ножи для сборных унифицированных свай и свай-оболочек диаметром 0,4-3,0м из предварительного и обычного железобетона должны быть приняты техническим контролем завода-изготовителя и заводской инспекцией.

7.2. Завод-изготовитель гарантирует соответствие фланцев и ножей требованиям технических условий при соблюдении потребителем условий хранения и транспортирования, установленных техническими условиями.

Перечень
стандартов и других документов, на которые даны ссылки в настоящем техническом описании

Приложение.

Наименование документа	Обозначение
Общие технические условия на продукцию машиностроения Минтрансстроя.	ОСТ 35-03-74
Сваи забивные железобетонные. Общие технические условия.	ГОСТ 19804.0-78
ЕСКД. Технические условия. Правила построения, изложения и оформления.	ГОСТ 2.114-70
ГСС. Порядок разработки и согласования требований безопасности в стандартах и технических условиях.	ГОСТ 1.26-77
ЕСКД. Правила внесения изменений	ГОСТ 2.503-74
Правила устройства и безопасной эксплуатации грузоподъемных кранов	ЦТ/3106
Сталь низколегированная сортовая и фасонная	ГОСТ 19281-73
Сталь углеродистая и низколегированная конструкционная для мостостроения. Марки и технические требования.	ГОСТ 6713-75*
Болты с шестигранной головкой (нормальной точности) Конструкция и размеры.	ГОСТ 7798-70*
Гайки шестигранные (нормальной точности) Конструкция и размеры.	ГОСТ 5915-70*
Правила техники безопасности и производственной санитарии при сооружении мостов и труб.	
Техника безопасности в строительстве	СНиП III-4-79

Наименование документа	Обозначение
Ящики дощатые нераздорные для грузов весом до 200кг. Типы. Общие технические требования.	ГОСТ 2991-76
Ящики дощатые для грузов весом свыше 200кг до 1000кг. Типы. Размеры деталей. Общие технические требования	ГОСТ 10198-78

3.501.1-124.2 1.0.1

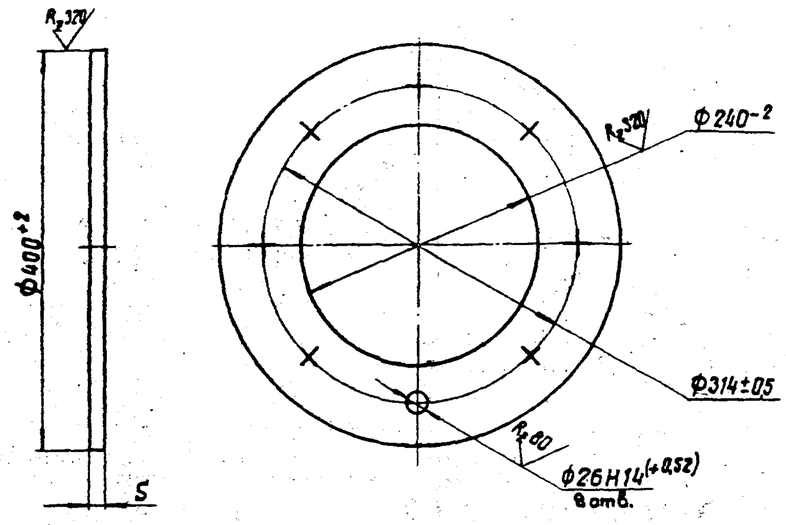

Обозначение	S, мм	Масса, кг
3.501.1-124.2 1.0.1	12	7
-01	16	9,5

Разрешается сварить из двух частей.

Изм.	Кол. уч.	Лист	№ док.	Подпись	Дата
Нач. отд.	Ткаченко				
Рук. пр.	Серебрянский				
Рук. гр.	Суворов				
Ст. инж.	Самсонов				
Инженер	Бабровский				

3.501.1-124.2 1.0.1

Фланец плоский

Стадия	Масса	Масштаб
Р	См. табл.	1:5
Лист	Листов 1	

Лист Б-ПН-S ГОСТ 19903-74*
15ХСНД ГОСТ 6713-75*

Ленгипротрансмост

Копир. Лев

Формат 11

Инв. N подлин. | Подпись и дата | Взамен инв. N | Инв. N дубл. | Подпись и дата

Формат	Зона	Поз.	Обозначение	Наименование	Кол.	Примечание
				Документация		
12			3.501.1-124.2 1.1.0 СБ	Сборочный чертеж		
				Детали		
11		1	3.501.1-124.2 1.1.1.	Кольцо	1	
11		2	3.501.1-124.2 1.1.2	Обечайка	1	
11		3	3.501.1-124.2 1.1.3	Ребро	8	
		4	3.501.1-124.2 1.0.1	Фланец плоский	1	
			Переменные данные	для исполнителей		
				3.501.1-124.2 1.1.0-01		
				Детали		
11		1	3.501.1-124.2 1.1.1-01	Кольцо	1	
11		4	3.501.1-124.2 1.0.1-01	Фланец плоский	1	

1241/3 | 7

Изм.	Кол. уч.	Лист	№ док.	Подпись	Дата
Нач. отд.	Ткаченко				
Рук. пр.	Серебрянский				
Рук. гр.	Суворов				
Ст. инж.	Самсонов				
Инженер	Бабровский				

3.501.1-124.2 1.1.0

Каркасный фланец

Стадия	Лист	Листов
Р		1

Ленгипротрансмост

Копир. Лев

Формат 11

https://zavodpi.com/

3.501.1-124.2 1.1.0СБ

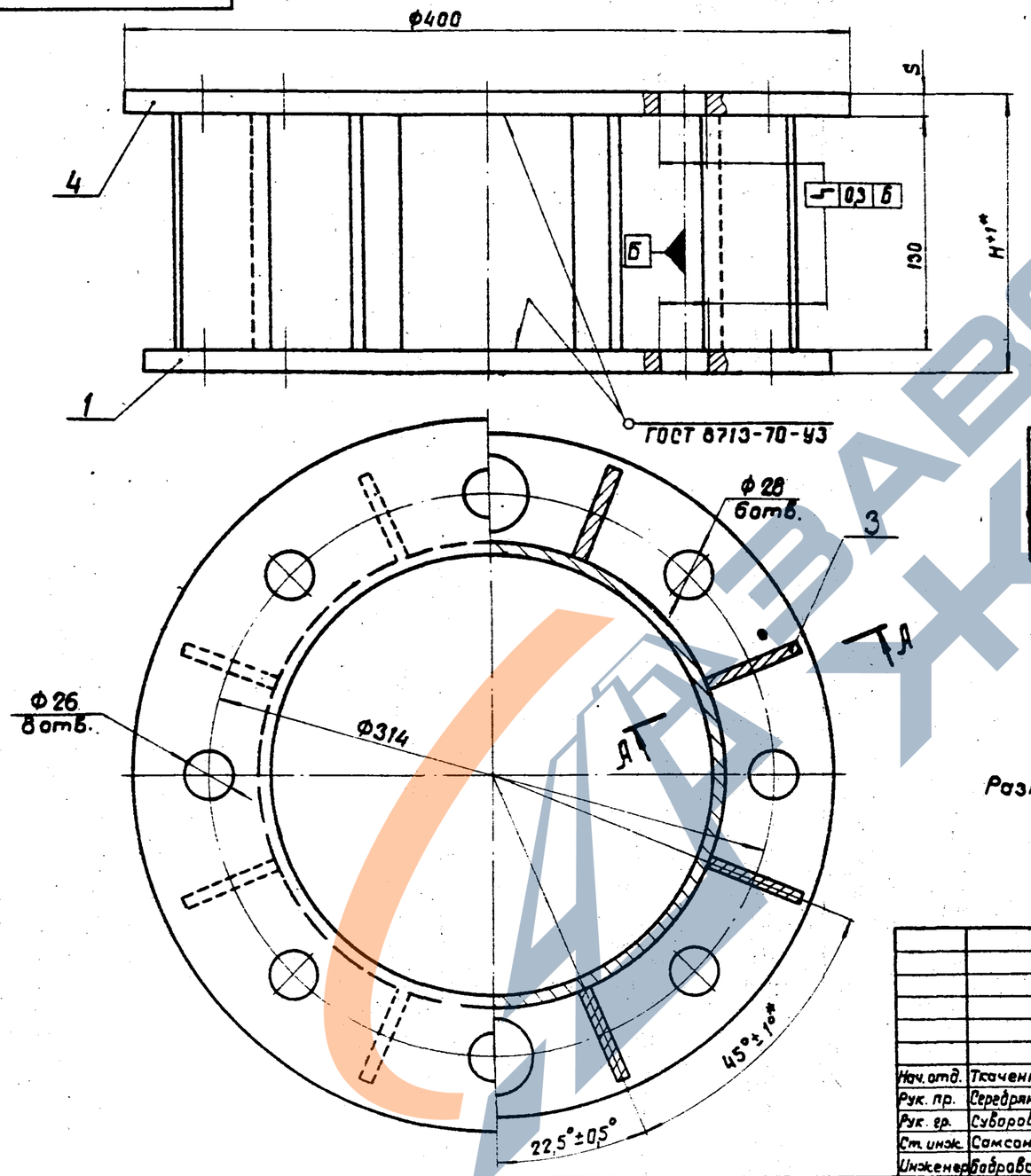

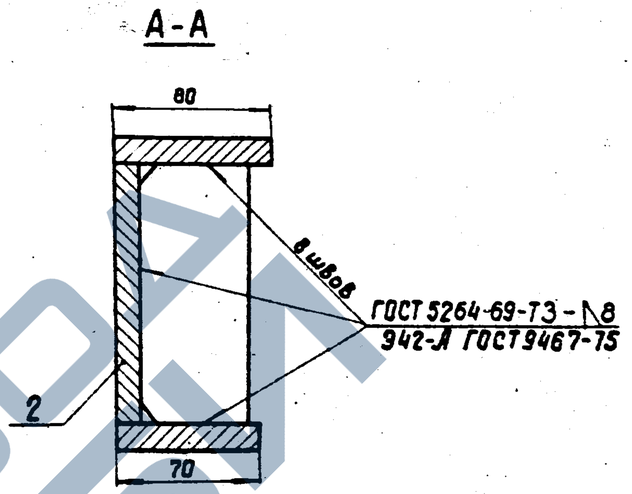

Обозначение	S мм	H мм	Масса, кг
3.501.1-124.2 1.1.0	12	154	27
-01	16	162	33

Размер для справок, кроме обозначенных*.

1241/3	8		
3.501.1-124.2 1.1.0СБ			
Фланец коробчатый	Стадия	Масса	Масштаб
	Р	См. табл.	1:25
	Лист	Листов 1	
	Ленгипротрансмост		

Нач. отд.	Ткаченко	
Рук. пр.	Серебрянский	
Рук. гр.	Суворов	
Ст. инж.	Самсонов	
Инженер	Бобровский	

Инв. N подлин. | Подпись и дата | Взамен инв. N | Инв. N дубл. | Подпись и дата

Копир. Лев.

Формат 12

3.501.1-124.2 1.1.2

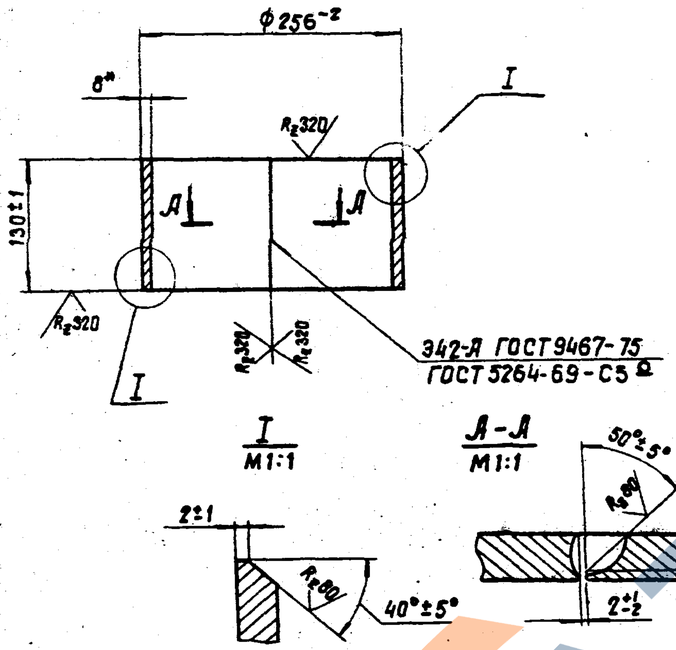

* Размер для справок

Нач. отд.	Ткаченко		
Рук. пр.	Середрянский		
Рук. гр.	Суворов		
Ст. инж.	Самсонов		
Инженер	Бабровский		

3.501.1-124.2 1.1.2

Обечайка

Стадия	Масса	Масштаб
Р	6,6	1:5
Лист	Листов 1	

Лист Б-ПН-8 ГОСТ 19903-74*
15ХСНД ГОСТ 6713-75*

Ленгипротрансмост

Копир. Лев. Формат 11

Подпись и дата | Инв. N дубл. | Подпись и дата | Взамен инв. N | Инв. N подл.

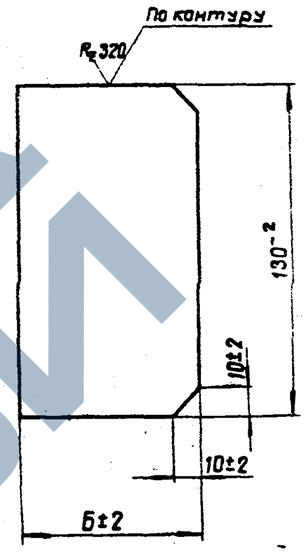

Обозначение	Б, мм	Масса, кг
3.501.1-124.2 1.1.3.	57	0,4
-01	72	0,6

1241/3 | 9

Нач. отд.	Ткаченко		
Рук. пр.	Середрянский		
Рук. гр.	Суворов		
Ст. инж.	Самсонов		
Инженер	Бабровский		

3.501.1-124.2 1.1.3

Ребро

Стадия	Масса	Масштаб
Р	См. табл.	1:2
Лист	Листов 1	

Лист Б-ПН-8 ГОСТ 19903-74*
15ХСНД ГОСТ 6713-75*

Ленгипротрансмост

Копир. Лев. Формат 11

Подпись и дата | Инв. N дубл. | Подпись и дата | Взамен инв. N | Инв. N подл.

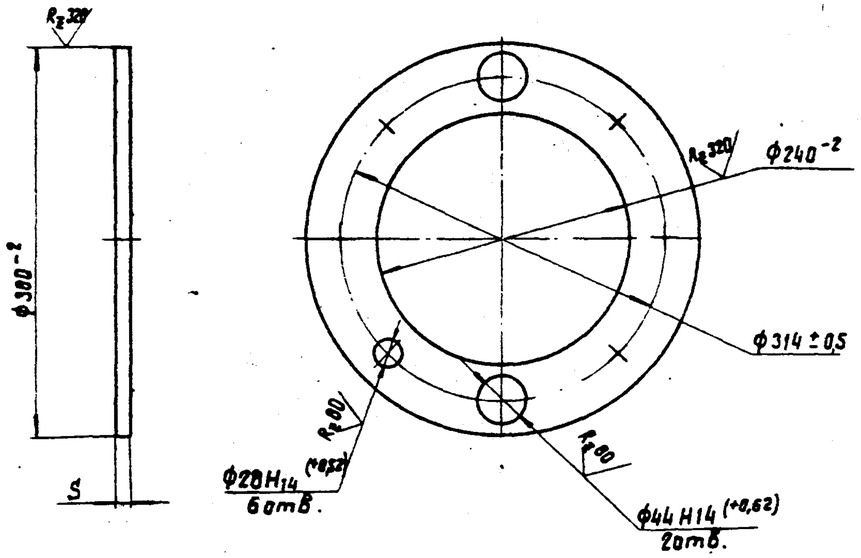

Обозначение	S,мм	Масса, кг
3.501.1-124.2 1.1.1	12	6,4
-01	16	8,6

Разрешается сварить из двух частей.

Изм.	Кол.уч.	Лист	№ док.	Подпись	Дата
Нач.отд.	Ткаченко				
Рук. пр.	Середрянский				
Рук. гр.	Суворов				
Ст. инж.	Самсонов				
Инженер	Бодровский				

3.501.1-124.2 1.1.1

Кольцо

Стадия	Масса	Масштаб
Р	См. тадл.	1:5
Лист	Листов 1	

Лист Б-ПН-5 ГОСТ 19903-74* / 15ХСНД ГОСТ 6713-75*

Ленгипротрансмост

Копир. Лев

Формат 11

Формат	Зона	Поз.	Обозначение	Наименование	Кол.	Примечание
				Документация		
12			3.501.1-124.2 1.2.0 СБ	Сварочный чертеж.		
				Детали		
11		1	3.501.1-124.2 1.2.1	Обечайка	1	
11		2	3.501.1-124.2 1.2.2	Бортик	1	
11		3	3.501.1-124.2 1.2.3	Кольца	1	
11		4	3.501.1-124.2 1.2.4	Анкер	8	

1241/3 10

Изм.	Кол.уч.	Лист	№ док.	Подпись	Дата
Нач.отд.	Ткаченко				
Рук. пр.	Середрянский				
Рук. гр.	Суворов				
Ст. инж.	Самсонов				
Инженер	Бодровский				

3.501.1-124.2 1.2.0

Фланец сварного стыка

Стадия	Лист	Листов
Р		1

Ленгипротрансмост

Копир. Лев

Формат 11

ЗАВОД ЖБИ

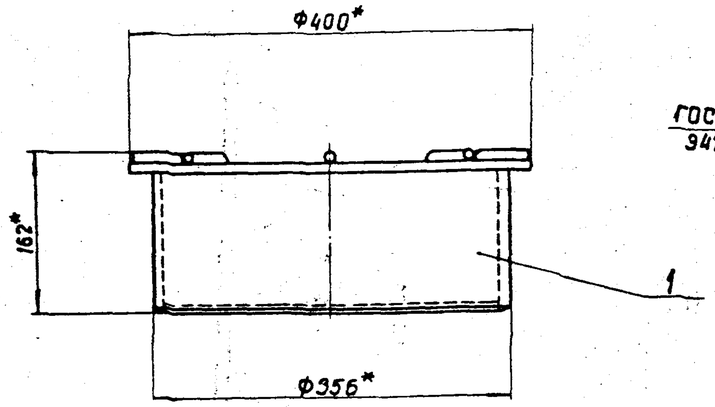

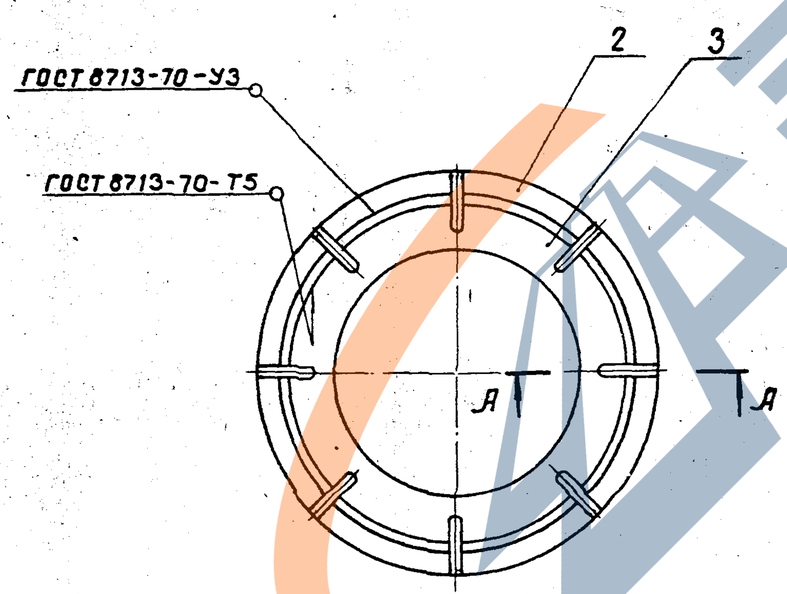

А - А

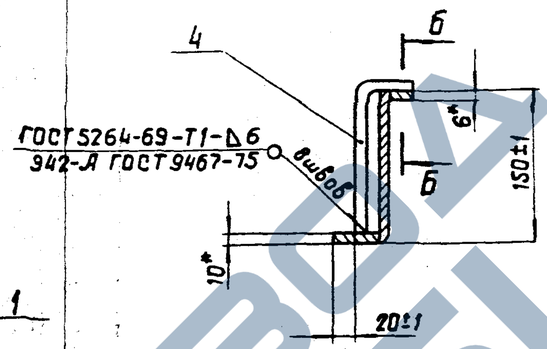

Б - Б

М 1:1

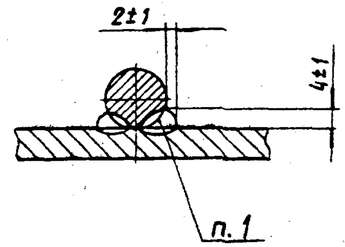

1. Сварка ручная дуговая.
2.* Размеры для справок.

		1241/3	11

		3.501.1-124.2 1.2.0 СБ	
Нач. отд.	Ткаченко	Фланец сварного стыка	Стадия: Р; Масса: 194; Масштаб: 1:5
Рук. пр.	Середрянский		Лист; Листов 1
Рук. гр.	Суворов		
Ст. инж.	Самсонов		Ленеипротрансмост
Инженер	Бадровский		

Инв. N подлин. | Подпись и дата | Взамен инв. N | Инв. N дубл. | Подпись и дата

Копир. Лео

Формат 12

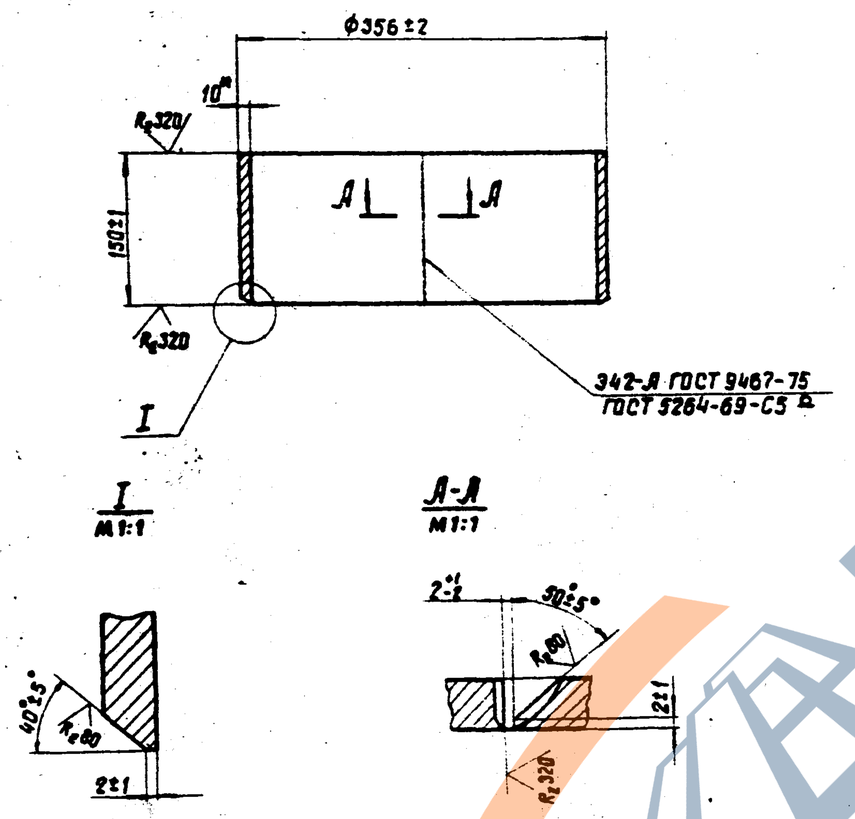

1. * Размер для справок.
2. Материал для Северной СКЗ см. 3.501.1-124.2 0.0.0 ТО лист 1.

Нач. отд.	Ткаченко		3.501.1-124.2 1.2.1			
Рук. пр.	Середрянский		Обечайка	Стадия	Масса	Масштаб
Рук. гр.	Суворов			Р	12.8	1:5
Ст. инж.	Самсонов			Лист	Листов 1	
Инженер	Бобровский		Лист 6-ПН-10 ГОСТ 19903-74* / 16Д ГОСТ 6713-75*	Ленгипротрансмост		

Копир. Лев. Формат 11

Инв. N подлин. | Подпись и дата | Взамен инв. N | Инв. N дубл. | Подпись и дата

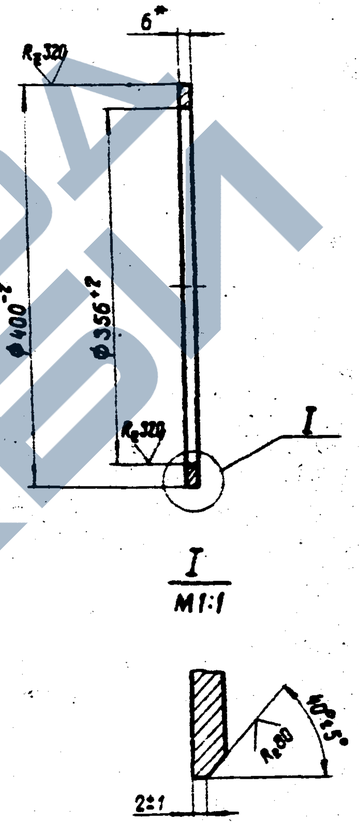

1. * Размер для справок.
2. Материал для Северной СКЗ см. 3.501.1-124.2 0.0.0 ТО лист 1.

1241/3 | 12

Нач. отд.	Ткаченко		3.501.1-124.2 1.2.2			
Рук. пр.	Середрянский		Бортик	Стадия	Масса	Масштаб
Рук. гр.	Суворов			Р	1.2	1:5
Ст. инж.	Самсонов			Лист	Листов 1	
Инженер	Бобровский		Лист 6-ПН-6 ГОСТ 19903-74* / 16Д ГОСТ 6713-75*	Ленгипротрансмост		

Копир. Лев. Формат 11

Инв. N подлин. | Подпись и дата | Взамен инв. N | Инв. N дубл. | Подпись и дата

ЗАВОД ЖБИ

3.501.1-124.2 1.2.3

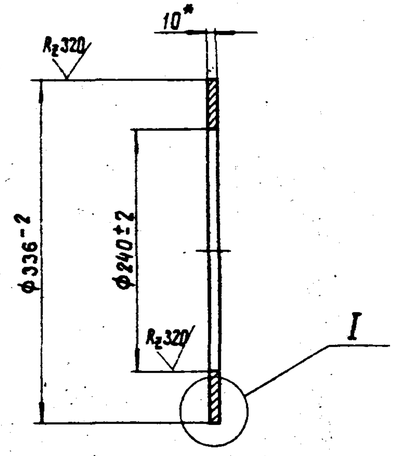

I
М 1:1

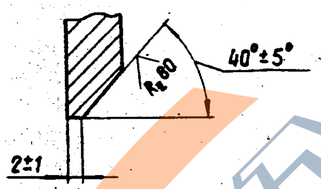

1. * Размер для справок.
2. Материал для Северной СКЗ см. 3.501.1-124.2 0.0.0 ТО лист 1.

Нач. отд.	Ткаченко		3.501.1-124.2 1.2.3		
Рук. пр.	Серебрянский				
Рук. гр.	Суворов		Кольцо	Стадия	Масса	Масштаб
Ст. инж.	Самсонов			Р	3,4	1:5
Инженер	Бобровский			Лист	Листов 1
			Лист: Б-ПН-10 ГОСТ 19903-74* / Ст. 16Д ГОСТ 6713-75	Ленгипротрансмост	

Копир. Лео. Формат 11

3.501.1-124.2 1.2.4

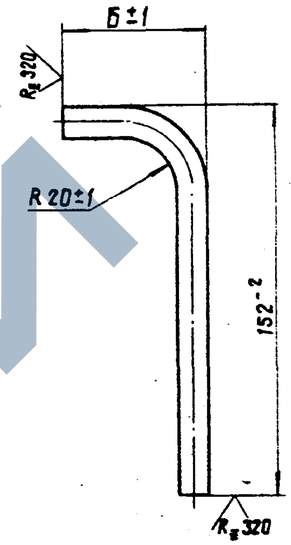

Обозначение	Б, мм	Масса, мм
3.501.1-124.2 1.2.4	55	0,2
-01	80	0,23

Материал для Северной СКЗ см. 3.501.1-124.2 0.0.0 ТО лист 1.

1241/3 | 13

Нач. отд.	Ткаченко		3.501.1-124.2 1.2.4		
Рук. пр.	Серебрянский				
Рук. гр.	Суворов		Анкер	Стадия	Масса	Масштаб
Ст. инж.	Самсонов			Р	0,2	1:2
Инженер	Бобровский			Лист	Листов 1
			12 А II ГОСТ 5781-75 / В Ст. 5 сп 2 ГОСТ 380-71*	Ленгипротрансмост	

Копир. Лео. Формат 11

Подпись и дата | Взам. инв. № | Инв. № дубл. | Подпись и дата | Инв. № подл.

ЗАВОД ЖБИ

https://zavodjbi.com/

3.501.1-124.2 2.0.1

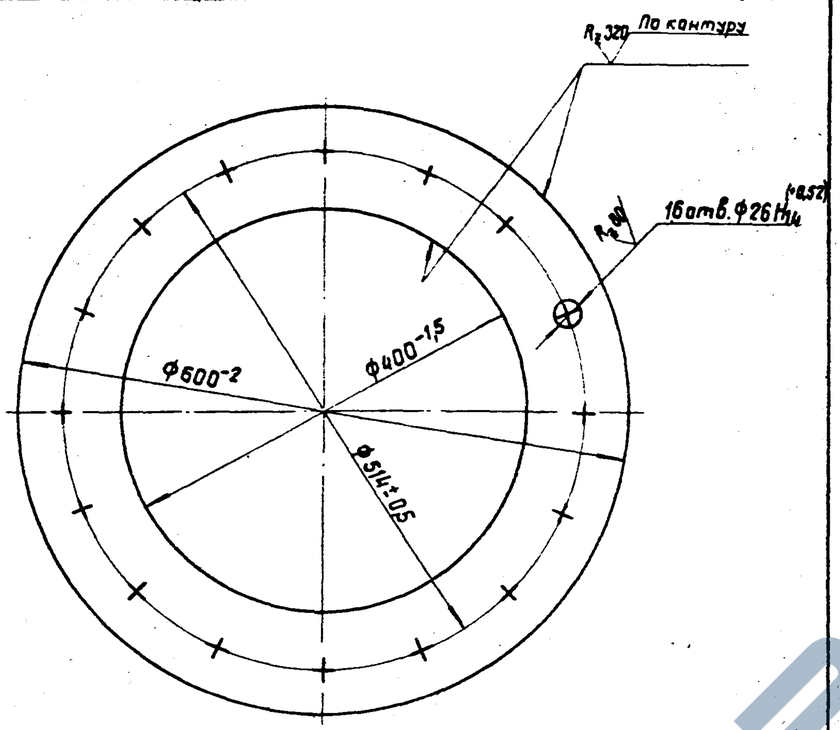

Обозначение	S, мм	Масса, кг
3.501.1-124.2 2.0.1	12	14,30
-01	16	19,73

Разрешается сварить из двух частей.

Нач.отд.	Ткаченко		3.501.1-124.2 2.0.1		
Рук.пр.	Серебрянский		Фланец плоский	Стадия: Р; Масса: См. табл.; Масштаб: 1:5	
Рук.гр.	Суворов			Лист; Листов 1	
Ст.инж.	Самсонов		Лист 6-ПН-S ГОСТ 19903-74* 15ХСНД ГОСТ 6713-75*	Ленгипротрансмост	
Инженер	Бодровский				

Инв.№ подл. | Подпись и дата | Взам.инв.№ | Инв.№ дубл. | Подпись и дата

Копир. Лист Формат 11

13

Формат	Зона	Поз.	Обозначение	Наименование	Кол.	Примечание
				Документация		
12			3.501.1-124.2 2.1.0 СБ	Сборочный чертеж.		
				Детали		
11		1	3.501.1-124.2 2.1.1	Обечайка	1	
11		2	3.501.1-124.2 2.1.2	Кольцо	1	
11		3	3.501.1-124.2 2.0.1	Фланец плоский	1	
		4	3.501.1-124.2 1.1.3 -01	Ребро	16	
				Переменные данные для исполнений		
				3.501.1-124.2 2.1.0 -01		
11		2	3.501.1-124.2 2.12 -01	Кольцо		
11		4	3.501.1-124.2 2.0.1 -01	Фланец плоский		

1241/3 | 14

Нач.отд.	Ткаченко		3.501.1-124.2 2.1.0		
Рук.пр.	Серебрянский		Фланец коробчатый	Стадия: Р; Лист; Листов: 1	
Рук.гр.	Суворов			Ленгипротрансмост	
Ст.инж.	Самсонов				
Инженер	Бодровский				

Инв.№ подл. | Подпись и дата | Взам.инв.№ | Инв.№ дубл. | Подпись и дата

Копир. Лист Формат 11

https://zavodjbi.com/

3.501.1-124.2 2.1.0 СБ

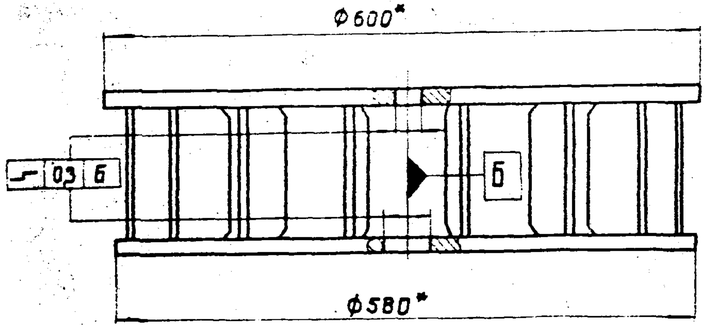

А-А (повернуто)

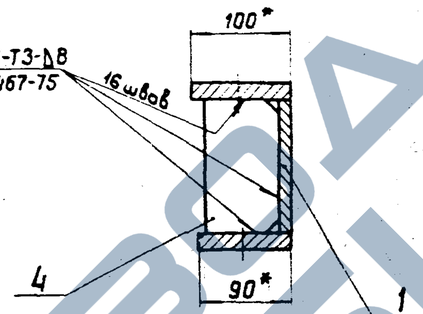

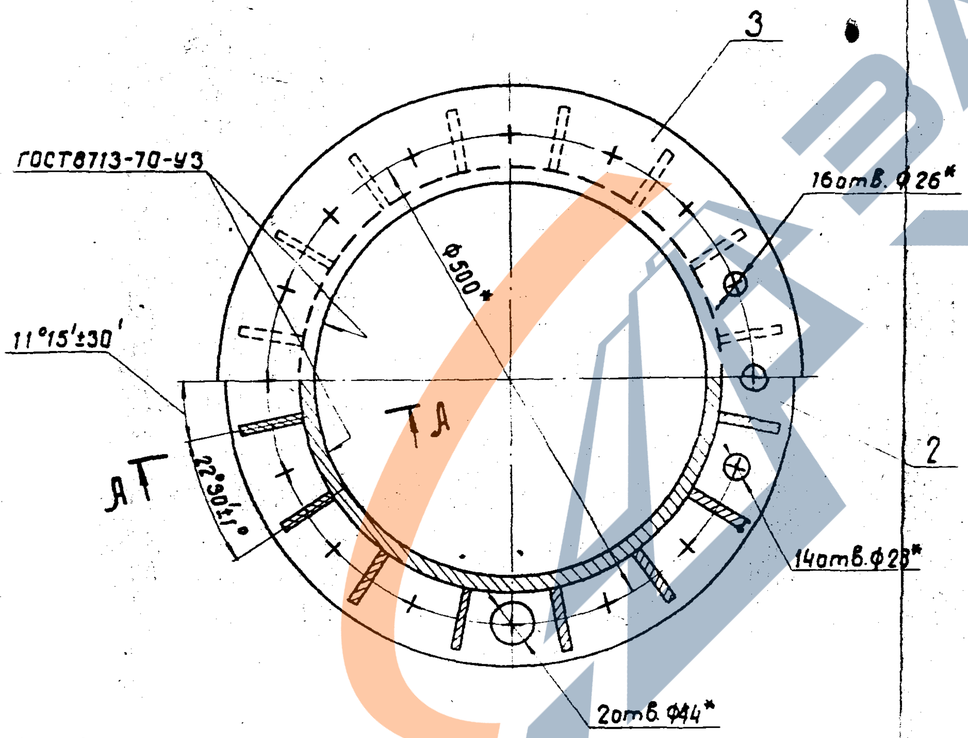

Обозначение	H, мм	Масса, кг
3.501.1-124.2 2.1.0	154	48
-01	162	59

* Размеры для справок.

Инв.№подл.	Подпись и дата	Взам.инв.№	Инв.№ дубл.	Подпись и дата

Нач.отд.	Ткаченко		
Рук.пр.	Серебрянский		
Рук.гр.	Суворов		
Ст.инж.	Самсонов		
Инженер	Бобравский		

3.501.1-124.2 2.1.0 СБ

Фланец коробчатый

Стадия	Масса	Масштаб
Р	См. табл.	1:5
Лист	Листов 1	

Ленгипротрансмост

1241/3 | 15

Копир. Лев

Формат 11

https://zavodjbi.com/

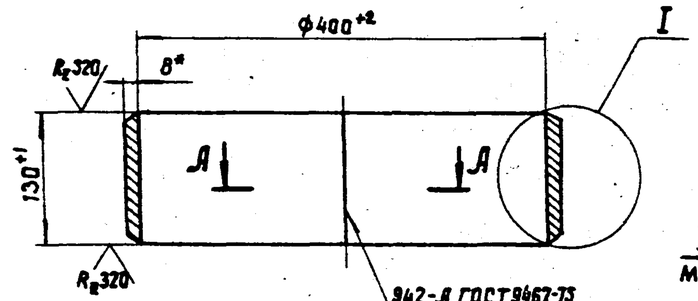

I
М 1:1

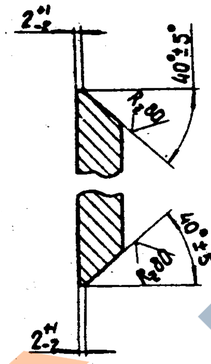

А-А
М 1:1

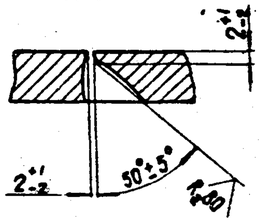

* Размер для справок.

Нач. отд.	Ткаченко		
Рук. пр.	Серебрянский		
Рук. гр.	Суворов		
Ст. инж.	Самсонов		
Инженер	Бобровский		

3.501.1-124.2 2.1.1

Обечайка

Стадия	Масса	Масштаб
Р	10,5	1:5

Лист | Листов 1

Лист 6-ПН-6 ГОСТ 19903-74*
15ХСНД ГОСТ 6713-75*

Ленгипротрансмост

Копир. Лео

Формат 11

Подпись и дата | Взамен инв.№ | Инв.№ подл.

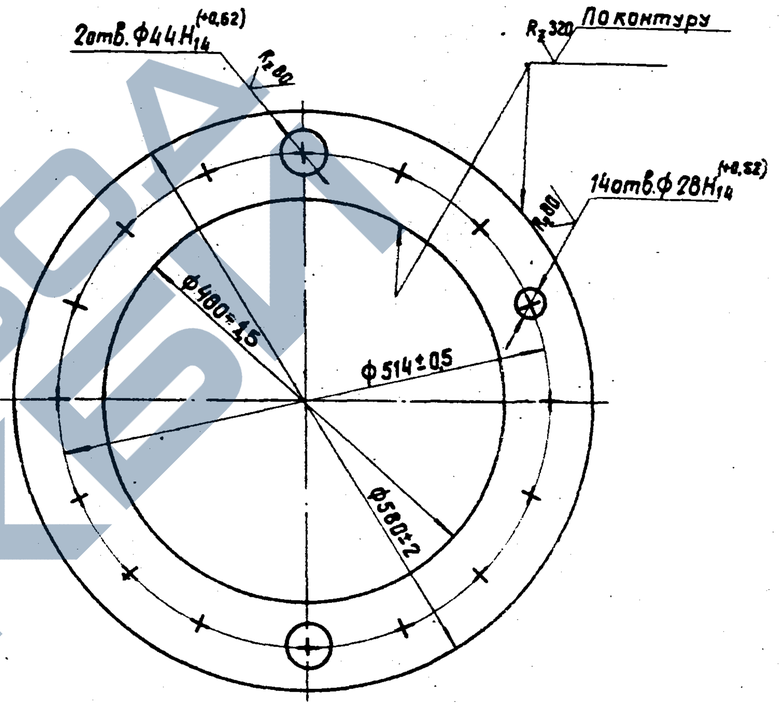

Обозначение	S, мм	Масса, кг
3.501.1-124.2 2.1.2	12	13,05
-01	16	17,40

Разрешается сварить из двух частей.

1241/3 | 16

Нач. отд.	Ткаченко		
Рук. пр.	Серебрянский		
Рук. гр.	Суворов		
Ст. инж.	Самсонов		
Инженер	Бобровский		

3.501.1-124.2 2.1.2

Кольцо

Стадия	Масса	Масштаб
Р	См. табл.	1:5

Лист | Листов 1

Лист 6-ПН-5 ГОСТ 19903-74*
15ХСНД ГОСТ 6713-75*

Ленгипротрансмост

Копир. Лео

Формат 11

Подпись и дата | Взамен инв.№ | Инв.№ подл.

https://zavodjbi.com/

3.501.1-124.2 2.2.1

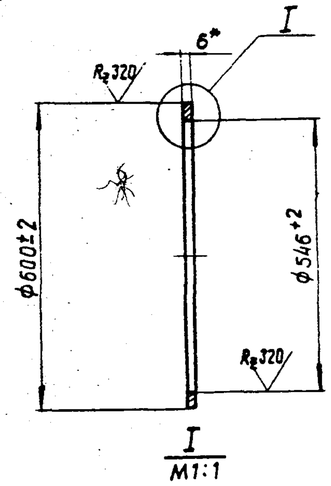

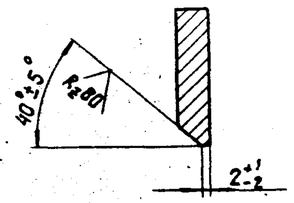

1. * Размер для справок.
2. Разрешается сварить из двух частей.
3. Материал для Северной СКЗ см. 3.501.1-124.2 0.0. ТО лист 1.

Инв.N подл. | Подпись и дата | Взам.инв.N | Инв.N дубл. | Подпись и дата

Нач.отд.	Ткаченко		
Рук.пр.	Серебрянский		
Рук.гр.	Суворов		
Ст.инж.	Самсонов		
Инженер	Бобровский		

3.501.1-124.2 2.2.1

Бортик

Стадия	Масса	Масштаб
Р	2,3	1:10
Лист	Листов 1	

Лист Б-ПН-6 ГОСТ 19903-74*
Б Д ГОСТ 6713-75*

Ленгипротрансмост

Формат А1

Формат	Зона	Поз.	Обозначение	Наименование	Кол.	Примечание
				Документация		
12			3.501.1-124.2 2.2.0 СБ	Сборочный чертеж		
				Детали		
11		1	3.501.1-124.2 2.2.1	Бортик	1	
11		2	3.501.1-124.2 2.2.2	Кольцо	1	
11		3	3.501.1-124.2 2.2.3	Обечайка	1	
11		4	3.501.1-124.2 1.2.4-01	Анкер	16	

Инв.N подл. | Подпись и дата | Взам.инв.N | Инв.N дубл. | Подпись и дата

1241/3 | 17

3.501.1-124.2 2.2.0

Нач.отд.	Ткаченко		
Рук.пр.	Серебрянский		
Рук.гр.	Суворов		
Ст.инж.	Самсонов		
Инженер	Бобровский		

Фланец сварного стыка

Стадия	Лист	Листов
Р		1

Ленгипротрансмост

Копир. Лев. Формат А1

ЗАВОД ЖБИ
https://zavodjbi.com/

3.501.1-124.2 2.2.0СБ

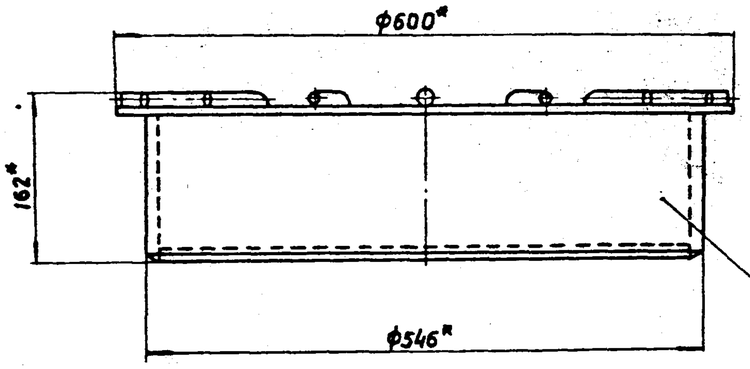

А-А

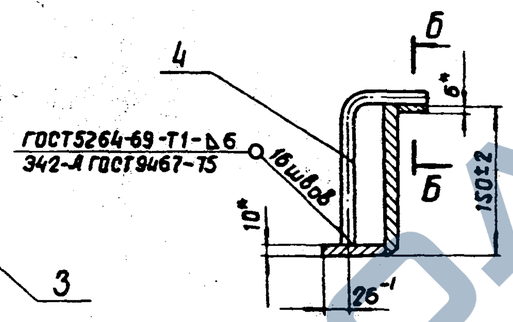

Б-Б

М1:1

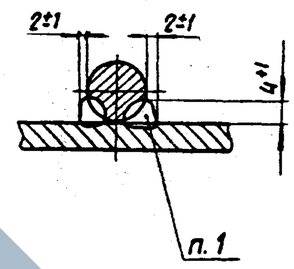

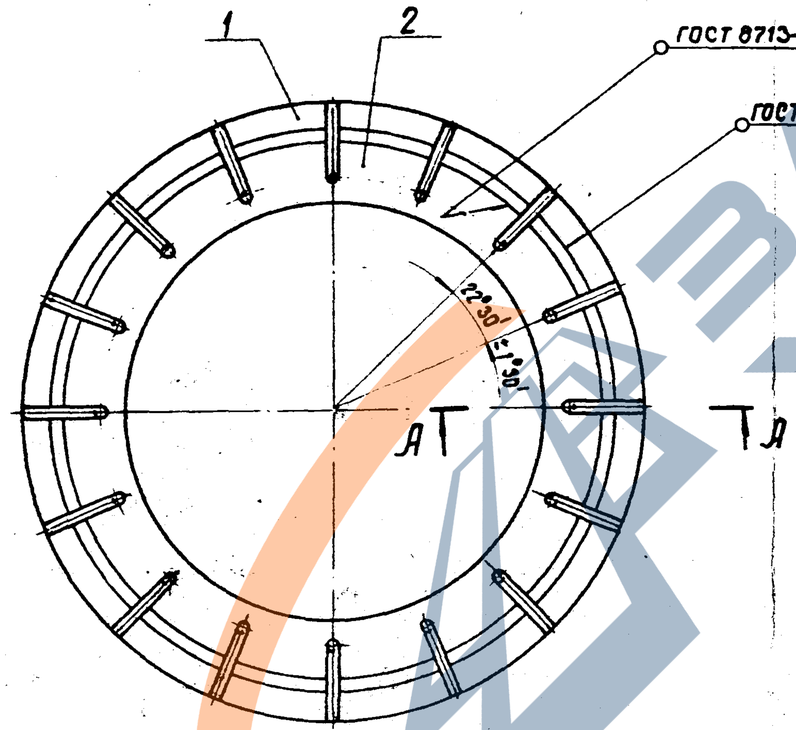

1. Сварка ручная дуговая.
2.* Размеры для справок.

Нач.отд.	Ткаченко		
Рук.пр.	Середрянский		
Рук.гр.	Суворов		
Ст.инж.	Самсонов		
Инженер	Бобравский		

1241/3 | 18

3.501.1-124.2 2.2.0 СБ

Фланец сварного стыка

Стадия	Масса	Масштаб
Р	37,3	1:5
Лист	Листов 1	

Ленгипротрансмост

Инв.N подл. | Подпись и дата | Взамен инв.N | Инв.N дубл. | Подпись и дата

Копир Лев

Формат А1

3.501.1-124.2 2.2.2

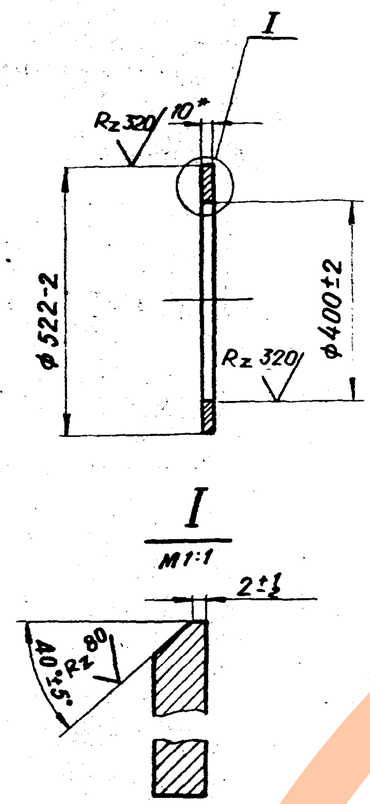

1.* Размер для справок
2. Разрешается сварить из двух частей.
3. Материал для Северной СКЗ см. 3.501.1-124.2.0.0.0 ТО
лист 1

Нач. отд.	Ткаченко		
Рук. пр.	Серебрянский		
Рук. гр.	Суборов		
Ст. инж.	Самсонов		
Инженер	Бобровский		

3.501.1-124.2 2.2.2

Кольцо

Стадия	Масса	Масштаб
Р	6.9	1:10

Лист | Листов 1

Лист Б-ПН-10 ГОСТ 19903-74* / 16 Д ГОСТ 6713-75

ЛЕНГИПРОТРАНСМОСТ

Копир. Формат 11

3.501.1-124.2 2.2.3

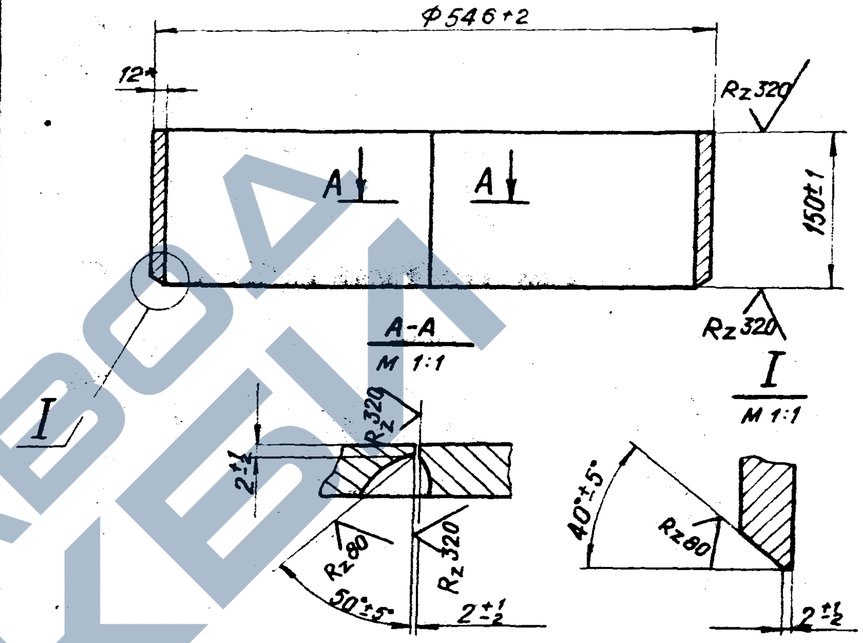

1.* Размер для справок
2. Материал для Северной СКЗ см. 3.501.1-124.2 0.0.0 ТО
лист 1

1241/3 | 19

Нач. отд.	Ткаченко		
Рук. пр.	Серебрянский		
Рук. гр.	Суборов		
Ст. инж.	Самсонов		
Инженер	Бобровский		

3.501.1-124.2 2.2.3

Обечайка

Стадия	Масса	Масштаб
Р	23.7	1:5

Лист | Листов 1

Лист Б-ПН-12 ГОСТ 19903-74* / 16 Д ГОСТ 6713-75

ЛЕНГИПРОТРАНСМОСТ

Формат 11

ЗАВОД ЖБИ

https://zavodjbi.com/

3501-1-124.2 3.0.10СБ

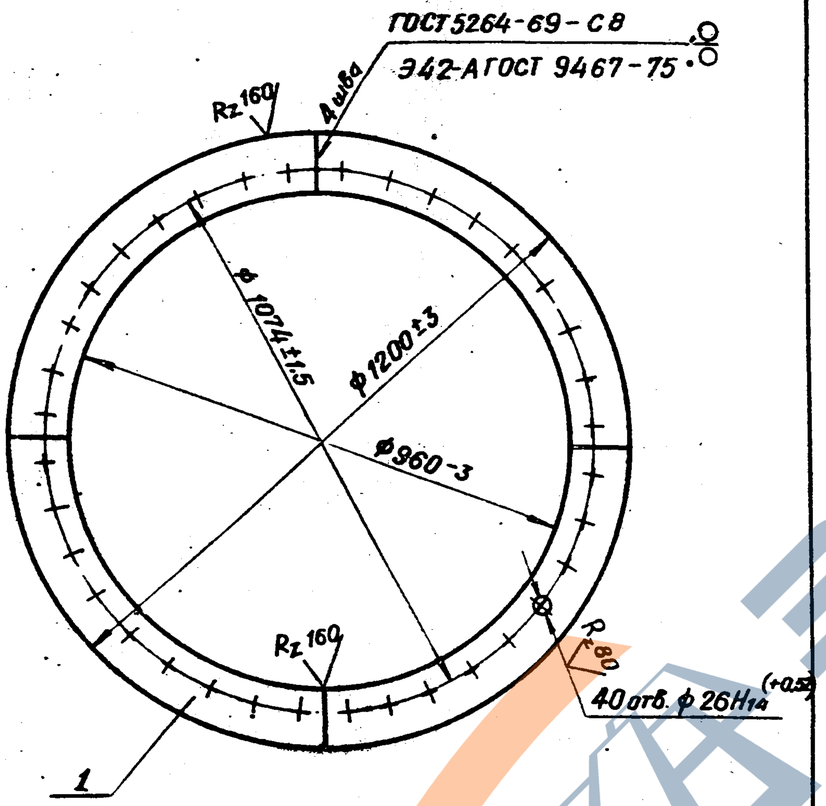

Инв. № подл.	Подпись и дата	Взам. инв. №	Инв. № дубл.	Подпись и дата

Нач. отд.	Ткаченко		
Рук. пр.	Серебрянский		
Рук. гр.	Суворов		
Ст. инж.	Самсонов		
Инженер	Бобровский		

3.501.1-124.2 3.0.1.0 СБ

фланец плоский

Стадия	Масса	Масштаб
Р	51,1	1:10
Лист	Листов 1	

ЛЕНГИПРОТРАНСМОСТ

Копир.

Формат 11

Формат	Зона	Поз.	Обозначение	Наименование	Кол.	Примечан.
				Документация		
11			3.501.1-124.2 3.0.1.0СБ	Сборочный чертеж		
				Детали		
11		1	3.501.1-124.2 3.0.1.1	Сектор	4	

Инв. № подл.	Подпись и дата	Взам. инв. №	Инв. № дубл.	Подпись и дата

1241/3 20

Нач. отд.	Ткаченко		
Рук. пр.	Серебрянский		
Рук. гр.	Суворов		
Ст. инж.	Самсонов		
Инженер	Бобровский		

3.501.1-124.2 3.0.1.0

Фланец плоский

Стадия	Лист	Листов
Р		1

ЛЕНГИПРОТРАНСМОСТ

https://zavodjbi.com/

https://zavodjbi.com/

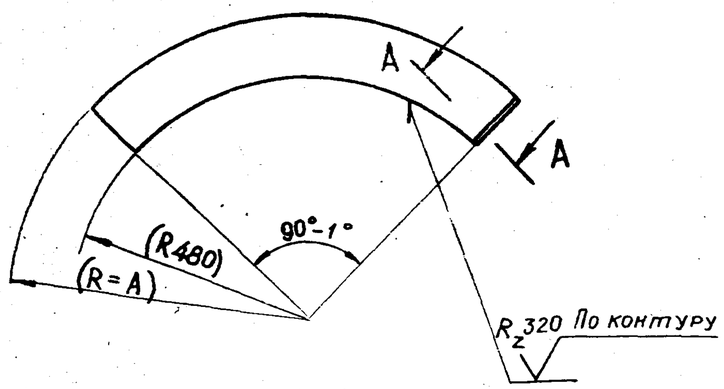

А-А повернуто
М 1:2

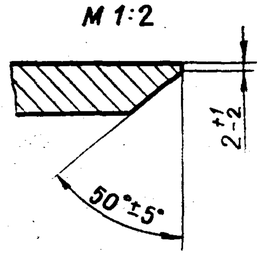

Обозначение	А,мм	масса,кг
3.501.1-124.2 3.0.1.1	600	12.7
-01	590	11.6

Инв.№ подл. | Подпись и дата | Взам.инв.№ | Инв.№ дубл. | Подп. и дата

Нач.отд.	Ткаченко	
Рук.пр.	Серебрянский	
Рук.гр.	Суворов	
Ст.инж.	Самсонов	
Инженер	Бобровский	

3.501.1-124.2 3.0.1.1

Сектор

Стадия	Масса	Масштаб
Р	см. табл.	1:10
Лист	Листов 1	

Лист — Б-ПН-16 ГОСТ 19903-74*
15ХСНД ГОСТ 6713-75*

ЛЕНГИПРОТРАНСМОСТ

Копир

Формат А1

Формат	Зона	Поз.	Обозначение	Наименование	Кол.	Примечан.
				Документация		
12			3.501.1-124.2 3.1.0СБ	Сборочный чертеж		
				Сборочные единицы		
11		1	3.501.1-124.2 3.1.4.0	Кольцо	1	
11		2	3.501.1-124.2 3.0.1.0	Фланец плоский	1	
				Детали		
11		3	3.501.1-124.2 3.1.1	Обечайка	1	
11		4	3.501.1-124.2 3.1.2	Ребро	20	
				Переменные данные для исполнений		
				3.501.1-124.2 3.1.0-01		
11		5	3.501.1-124.2 3.1.3	Ребро	20	

Инв.№ подл. | Подпись и дата | Взам.инв.№ | Инв.№ дубл. | Подп. и дата

1241/3 | 21

3.501.1-124.2 3.1.0

Нач.отд.	Ткаченко	
Рук.пр.	Серебрянский	
Рук.гр.	Суворов	
Ст.инж.	Самсонов	
Инженер	Бобровский	

Фланец коробчатый

Стадия	Лист	Листов
Р		1

ЛЕНГИПРОТРАНСМОСТ

Копир

Формат А1

3.501.1-124.2 3.1.0СБ

Рис. 1

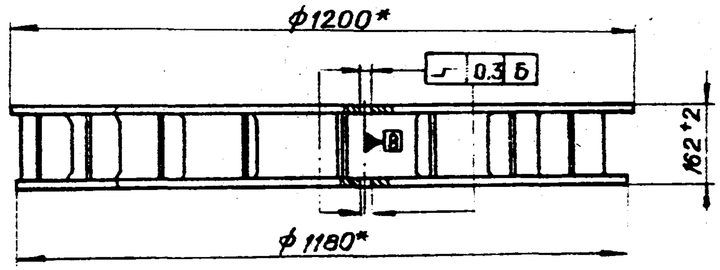

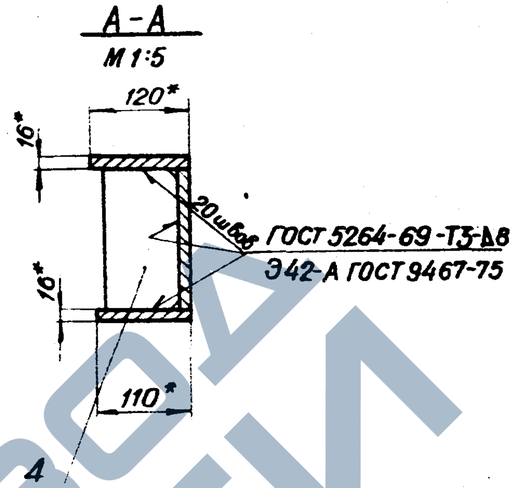

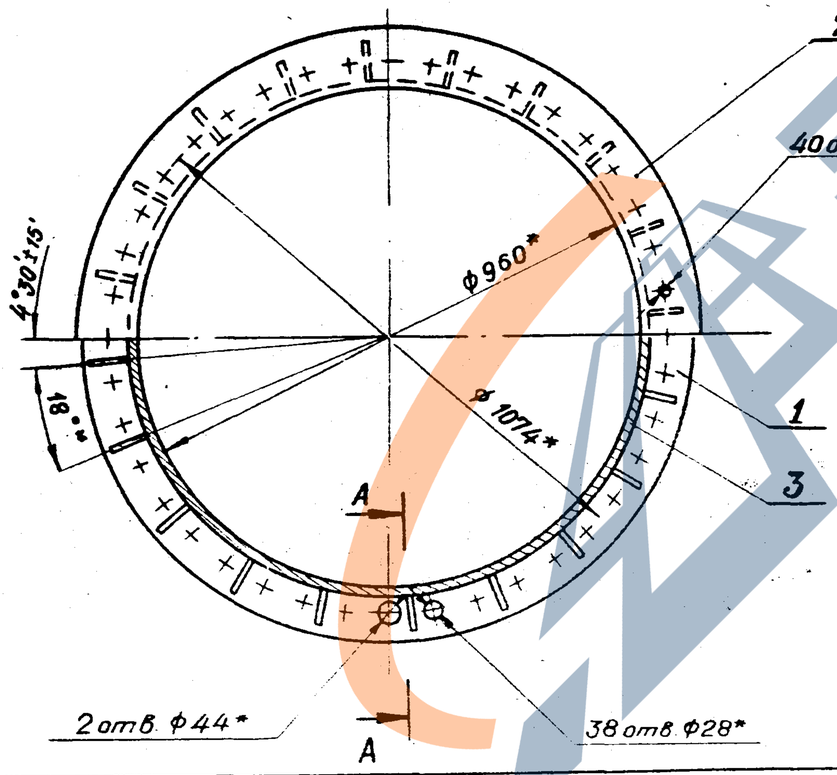

Обозначение	Рис.	Масса, кг
3.501.1-124.2 3.1.0	1	147.7
-01	2	156.1

* Размеры для справок

		1241/3	22
		3.501.1-124.2 3.1.0 СБ	
Нач. отд.	Ткаченко	Фланец коробчатый	Стадия: Р; Масса: см. табл.; Масштаб: 1:10
Рук. пр.	Серебрянский		Лист 1; Листов 2
Рук. гр.	Суворов		ЛЕНГИПРОТРАНСМОСТ
Ст. инж.	Самсонов		
Инженер	Бобровский		

Инв. № подл. | Подпись и дата | Взам. инв. № | Инв. № дубл. | Подпись и дата

Копировал

Формат 12

https://zavodjbi.com/

Рис. 2

Остальное см. рис. 1

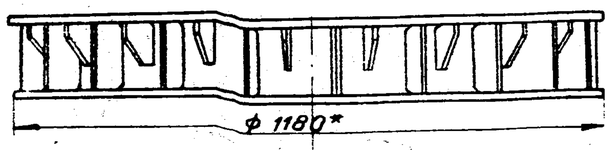

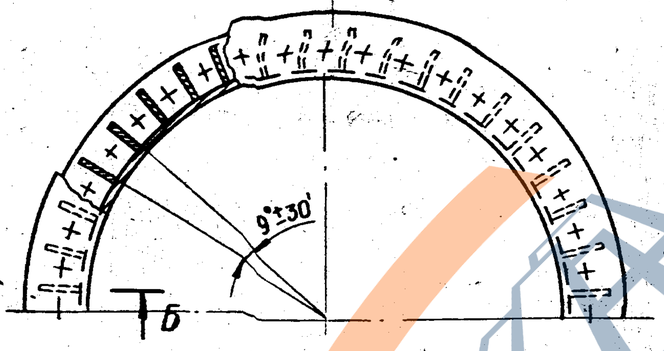

Б-Б повернуто

М 1:5

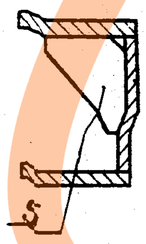

Инв. № подл. | Подпись и дата | Взам. инв. № | Инв. № дубл. | Подпись и дата

Изм.	Лист	№ докум.	Подп.	Дата	3.501.1-124.2 3.1.0СБ	Лист 2

Копир. Формат 11

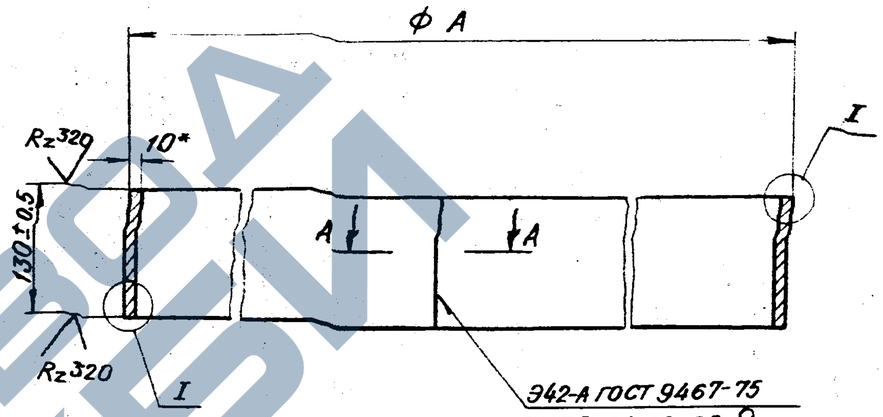

I

М 1:1

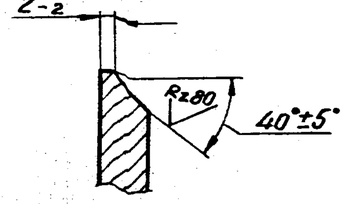

А-А

М 1:1

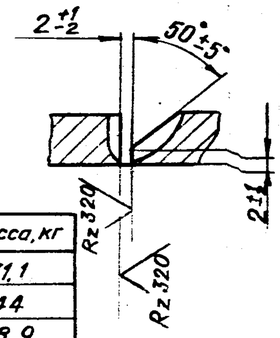

Обозначение	А, мм	Масса, кг
3.501.1-124.2 3.1.1	1200±3	31,1
-01	1600±3	44
-02	3000±5	88,9

* размер для справок

1241/3 | 23

Инв. № подл. | Подпись и дата | Взам. инв. № | Инв. № дубл. | Подпись и дата

Нач. отд.	Ткаченко		
Рук. пр.	Серебрянская		
Рук. гр.	Суворов		
Ст. инж.	Самсонов		
Инженер	Бобровский		

3.501.1-124.2 3.1.1

Обечайка

Стадия	Масса	Масштаб
Р	см. табл.	1:5
Лист	Листов 1	

Лист Б-ПН-10 ГОСТ 19903-74*
15ХСНД ГОСТ 6713-75**

ЛЕНГИПРОТРАНСМОСТ

Копир. Формат 11

https://zavodjbi.com/

https://zavodjbi.com/

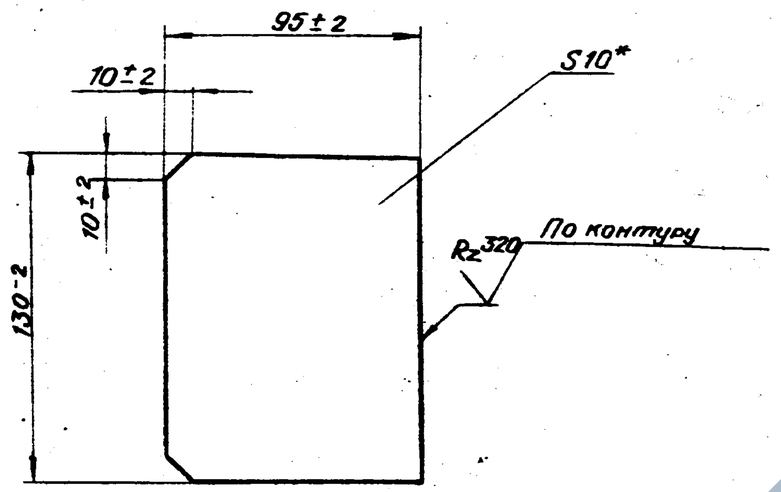

*Размер для справок

Инв.№ подл.	Подпись и дата	Взам.инв.№	Инв.№ дубл.	Подпись и дата	

Нач.отд.	Ткаченко		
Рук.пр.	Серебрянский		
Рук.гр.	Суворов		
Ст.инж.	Самсонов		
Инженер	Бобровский		

3.501.1-124.2 3.1.2

Ребро

Стадия	Масса	Масштаб
Р	0.97	1:2
Лист	Листов 1	

Лист: Б-ПН-10 ГОСТ 19903-74* / 15ХСНД ГОСТ 6713-75*

ЛЕНГИПРОТРАНСМОСТ

Копир. Формат 11

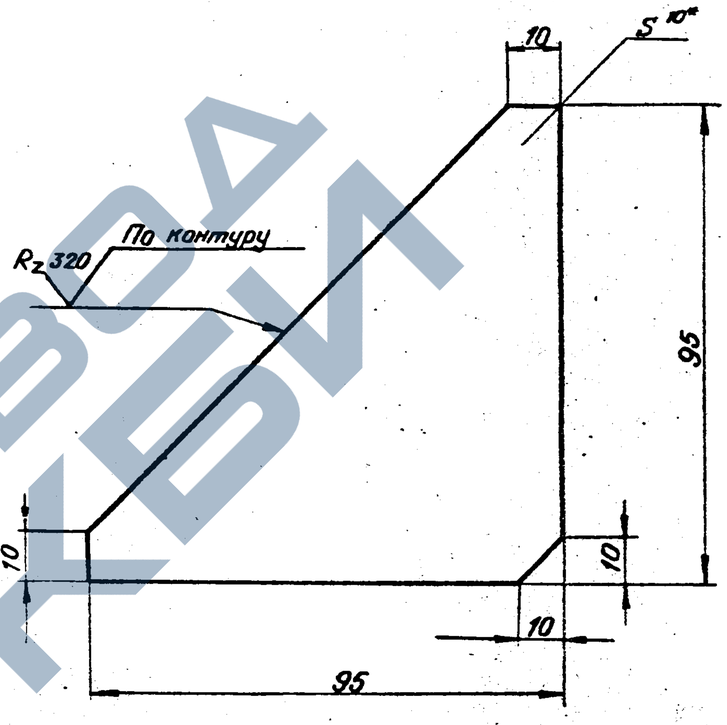

1.* Размер для справок.

2. Неуказанные предельные отклонения размеров -±t3/2.

Инв.№ подл.	Подпись и дата	Взам.инв.№	Инв.№ дубл.	Подпись и дата	

Нач.отд.	Ткаченко		
Рук.пр.	Серебрянский		
Рук.гр.	Суворов		
Ст.инж.	Самсонов		
Инженер	Бобровский		

1241/3 | 24

3.501.1-124.2 3.1.3

Ребро

Стадия	Масса	Масштаб
Р	0.42	1:1
Лист	Листов 1	

Лист: Б-ПН-10 ГОСТ 19903-74* / 15ХСНД ГОСТ 6713-75*

ЛЕНГИПРОТРАНСМОСТ

Копир. Формат 11

https://zavodjbi.com/

3.501.1-124.2 3.1.4.0 СБ

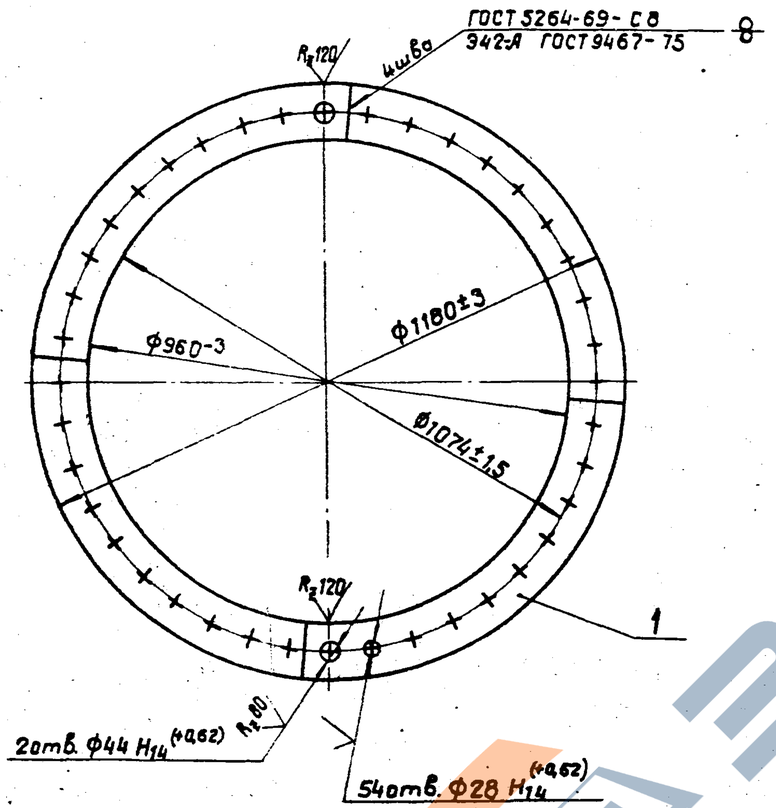

Формат	Зона	Поз.	Обозначение	Наименование	Кол.	Примечание
				Документация		
11			3.501.1-124.2 3.1.4.0 СБ	Сборочный чертеж		
				Детали		
11		1	3.501.1-124.2 3.0.1.1-01	Сектор	4	

Подпись и дата | Инв. N подл. | Подпись и дата взам инв. N | Инв. N дубл.

Нач. отд.	Ткаченко		
Рук. пр.	Серебрянский		
Рук. гр.	Суворов		
Ст. инж.	Самсонов		
Инженер	Бобровский		

3.501.1-124.2 3.1.4.0 СБ

Кольцо

Стадия	Масса	Масштаб
Р	464	1:10
Лист	Листов 1	

Ленгипротрансмост

Копир. Лев

Формат 11

1241/3 | 25

3.501.1-124.2 3.1.4.0

Нач. отд.	Ткаченко		
Рук. пр.	Серебрянский		
Рук. гр.	Суворов		
Ст. инж.	Самсонов		
Инженер	Бобровский		

Кольцо

Стадия	Лист	Листов
Р		1

Ленгипротрансмост

Копир. Лев

Формат 11

https://zavodbi.com/

https://zavodjbi.com/

3501.1-124.2 3.2.1

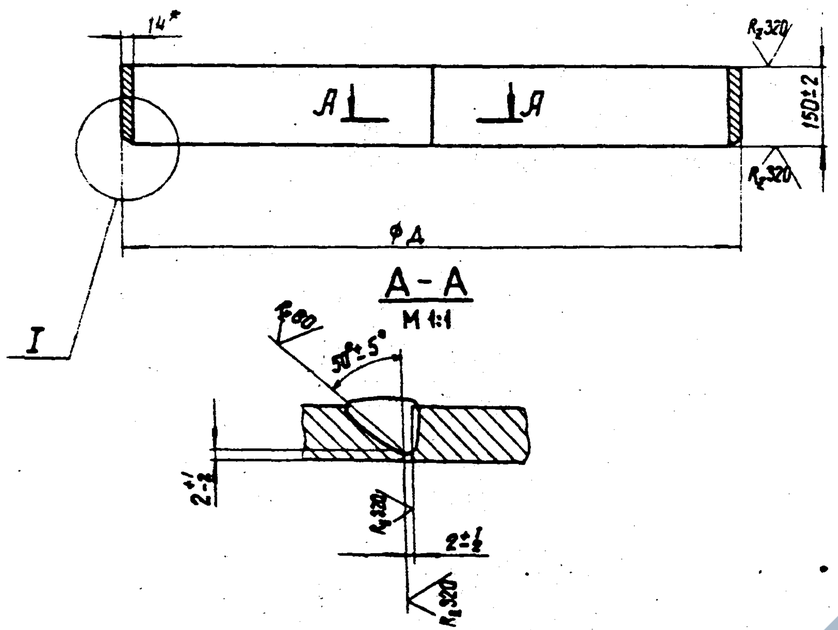

Обозначение	Д, мм	Масса, кг
3.501.1-124.2 3.2.1	1124±2	57,7
-01	1524±2	78,1

1.* Размер для справок.

2. Материал для Северной СКЗ см. 3.501.1-124.2 0.0.0 ТО лист 1.

Инв. N подл. | Подпись и дата | Взамен инв. N | Инв. N дубл. | Подпись и дата

Нач. отд.	Ткаченко		
Рук. пр.	Серебрянский		
Рук. гр.	Суворов		
Ст. инж.	Самсонов		
Инженер	Бобровский		

3.501.1-124.2 3.2.1

Обечайка

Стадия	Масса	Масштаб
Р	См. табл.	1:10

Лист | Листов 1

Лист Б-ПН-14 ГОСТ 19903-74*
16Д ГОСТ 6713-75*

Ленгипротрансмост

Копир. Лев | Формат 11

Формат	Зона	Поз.	Обозначение	Наименование	Кол.	Примечание
				Документация		
12			3.501.1-124.2 3.2.0 СБ	Сборочный чертеж		
				Сборочные единицы		
11		1	3.501.1-124.2 3.2.3.0	Бортик	1	
11		2	3.501.1-124.2 3.2.4.0	Кольцо	1	
				Детали		
11		3	3.501.1-124.2 3.2.1	Обечайка	1	
11		4	3.501.1-124.2 3.2.2	Анкер	40	

Инв. N подл. | Подпись и дата | Взамен инв. N | Инв. N дубл. | Подпись и дата

1241/3 | 26

3.501.1-124.2 3.2.0

Нач. отд.	Ткаченко		
Рук. пр.	Серебрянский		
Рук. гр.	Суворов		
Ст. инж.	Самсонов		
Инженер	Бобровский		

Фланец сварного стыка

Стадия	Лист	Листов
Р		1

Ленгипротрансмост

Копир. Лев | Формат 11

ЗАВОД ЖБИ

3.501.1-124.2 3.2.0 СБ

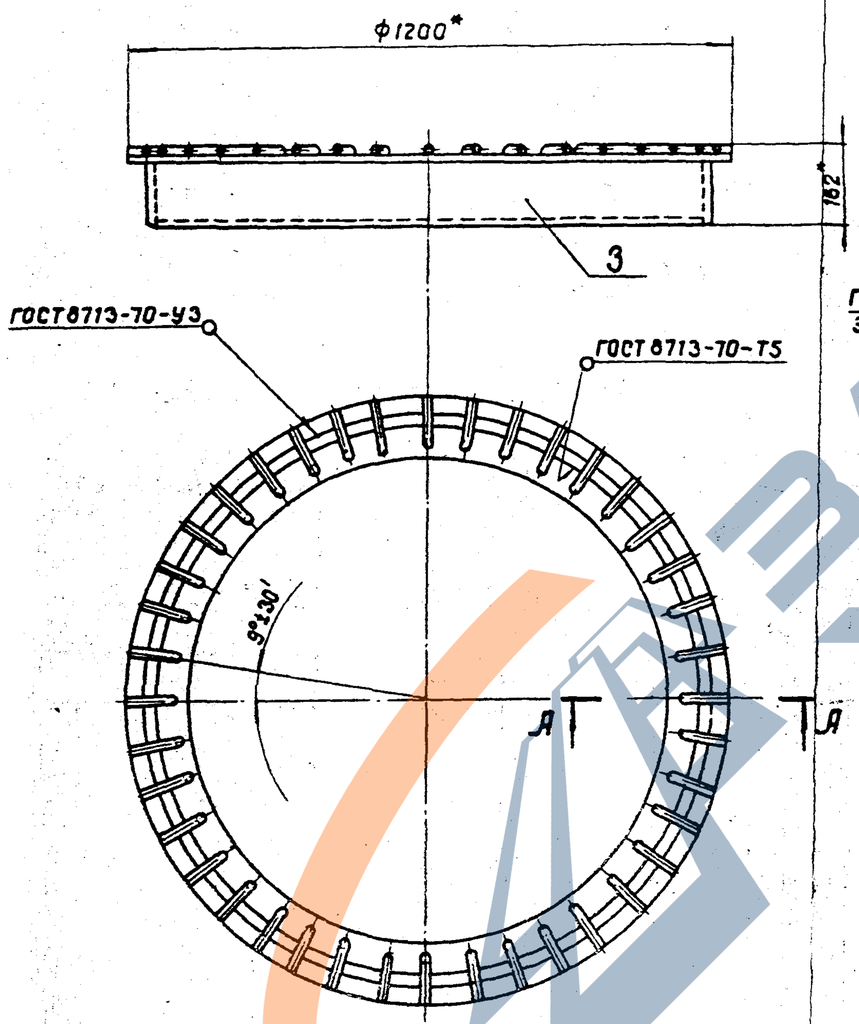

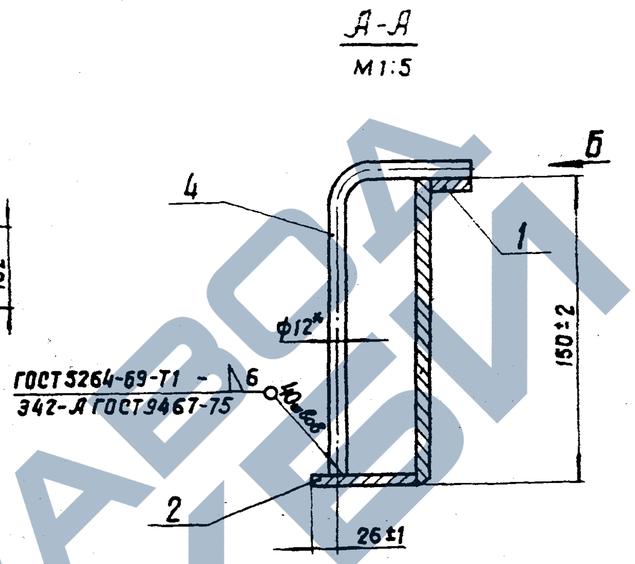

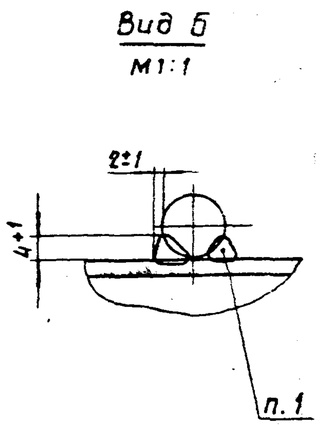

1.* Сварка ручная дуговая.
2.* Размеры для справок.

				1241/3		27
				3.501.1-124.2 3.2.0 СБ		
				Фланец сварного стыка	Стадия	Масса	Масштаб
					Р		1:10
Нач. отд.	Ткаченко				Лист	Листов 1
Рук. пр.	Серебрянский					
Рук. гр.	Суворов					
Ст. инж.	Самсонов					
Инженер	Бобровский				Ленгипротрансмост	

Инв. N подл. | Подпись и дата | Взамен инв. N | Инв. N дубл. | Подпись и дата

https://zavodjbi.com/

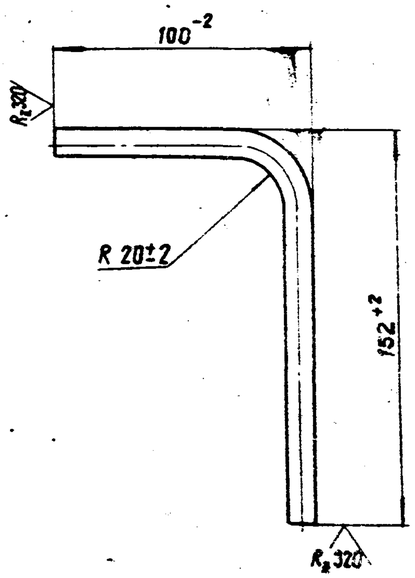

Материал для Северной СКЗ см. 3.501.1-124.2 0.0.0 ТО лист 1.

Формат	Зона	Поз.	Обозначение	Наименование	Кол.	Примечание
				Документация		
11			3.501.1-124.2 3.2.3.0 СБ	Сварочный чертеж		
				Детали		
11		1	3.501.1-124.2 3.2.3.1	Сектор	8	
			Переменные данные	для исполнений		
				3.501.1-124.2 3.2.3.0-01		
		1	3.501.1-124.2 3.2.3.1-02	Сектор	8	

Нач. отд.	Ткаченко		
Рук. пр.	Серебрянский		
Рук. гр.	Суворов		
Ст. инж.	Самсонов		
Инженер	Бобравский		

3.501.1-124.2 3.2.2

Анкер

Стадия	Масса	Масштаб
Р	0,14	1:2
Лист	Листов 1	

12 А II ГОСТ 5781-75
Вст. Сп2 ГОСТ 380-71*

Ленгипротрансмост

Копир. Лев

Формат 11

Нач. отд.	Ткаченко		
Рук. пр.	Серебрянский		
Рук. гр.	Суворов		
Ст. инж.	Самсонов		
Инженер	Водровский		

1241/3 | 28

3.501.1-124.2 3.2.3.0

Бортик

Стадия	Лист	Листов
Р		1

Ленгипротрансмост

Копир. Лев

Формат 11

Инв. N подл. | Подпись и дата | Взам. инв. N | Инв. N дубл. | Подпись и дата

https://zavodjbi.com/

https://zavodjbi.com/

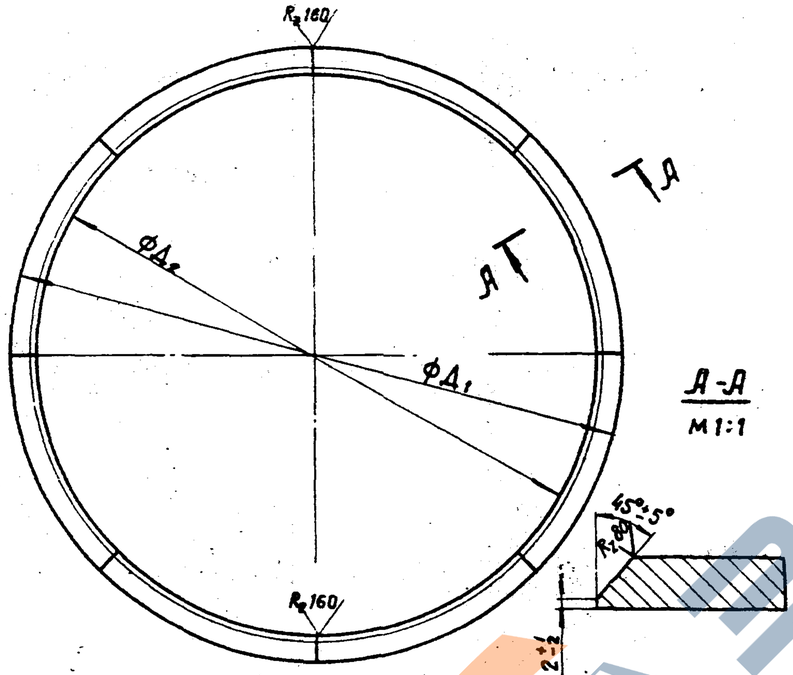

Обозначение	Д1, мм	Д2, мм	Масса, кг
3.501.1-124.2 3.2.3.0	1200±2	1124+2	10,3
-01	1600	1524+2	15,5

Инв.№подл. | Подпись и дата | Взамен инв.№ | Инв.№ дубл. | Подпись и дата

Нач. отд.	Ткаченко	
Рук. пр.	Серебрянский	
Рук. гр.	Суворов	
Ст. инж.	Самсонов	
Инженер	Бабровский	

3.501.1-124.2 3.2.3.0 СБ

Бортик

Стадия	Масса	Масштаб
Р	См. табл.	1:10
Лист	Листов	

Ленгипротрансмост

Копир. Лев

Формат 11

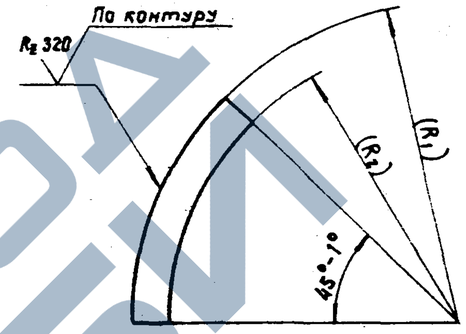

Обозначение	R1, мм	R2, мм	Масса, мм
3.501.1-124.2 3.2.3.1	600+2	562-2	1,28
-01	548-2	480±2	2,22
-02	800+2	762-2	1,93
-03	748-2	680±2	3,03

1. Размеры в скобках после сварки.
2. Материал для Северной СКЗ см. 3.501.1-124.2 0.0.0 ТО лист 1.

1241/3 | 29

Инв.№подл. | Подпись и дата | Взамен инв.№ | Инв.№ дубл. | Подпись и дата

Нач. отд.	Ткаченко	
Рук. пр.	Серебрянский	
Рук. гр.	Суворов	
Ст. инж.	Самсонов	
Инженер	Бабровский	

3.501.1-124.2 3.2.3.1

Сектор

Стадия	Масса	Масштаб
Р	См. табл.	1:10
Лист	Листов 1	

Лист Б-ПН-10 ГОСТ 19903-74* / 16Д ГОСТ 6713-75*

Ленгипротрансмост

Копир. Лев

Формат 11

https://zavodjbi.com/

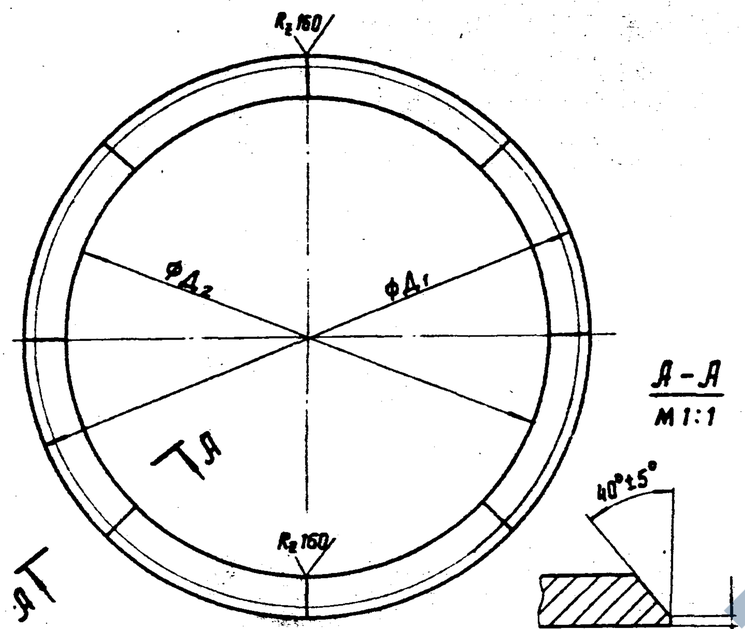

Обозначение	$Д_1$, мм	$Д_2$, мм	Масса, кг
3.501.1-124.2 3.2.4.0	1096^{-2}	960±2	17,8
-01	1496^{-2}	1360±2	24,3

Инв.№ подл.	Подпись и дата	Взам.инв.№	Подпись и дата

Нач.отд.	Ткаченко	
Рук. пр.	Середрянский	
Рук. гр.	Суворов	
Ст. инж.	Самсонов	
Инженер	Бобровский	

3.501.1-124.2 3.2.4.0 СБ

Кольцо

Стадия	Масса	Масштаб
Р	См. табл.	1:10
Лист	Листов 1	

Ленгипротрансмост

Копир. Лев

Формат 11

Формат	Зона	Поз.	Обозначение	Наименование	Кол.	Примечание
				Документация		
11			3.501.1-124.2 3.2.4.0 СБ	Сборочный чертеж		
				Детали		
		1	3.501.1-124.2 3.2.3.1 -01	Сектор	8	
				Переменные данные для исполнений		
				3.501.1-124.2 3.2.4.0 -01		
		1	3.501.1-124.2 3.2.3.1 -03	Сектор	8	

Инв.№ подл.	Подпись и дата	Взам.инв.№	Подпись и дата

1241/3 | 30

Нач.отд.	Ткаченко	
Рук. пр.	Середрянский	
Рук. гр.	Суворов	
Ст. инж.	Самсонов	
Инженер	Бобровский	

3.501.1-124.2 3.2.4.0

Кольцо

Стадия	Лист	Листов
Р		1

Ленгипротрансмост

Копир. Лев

Формат 11

https://zavodjbi.com/

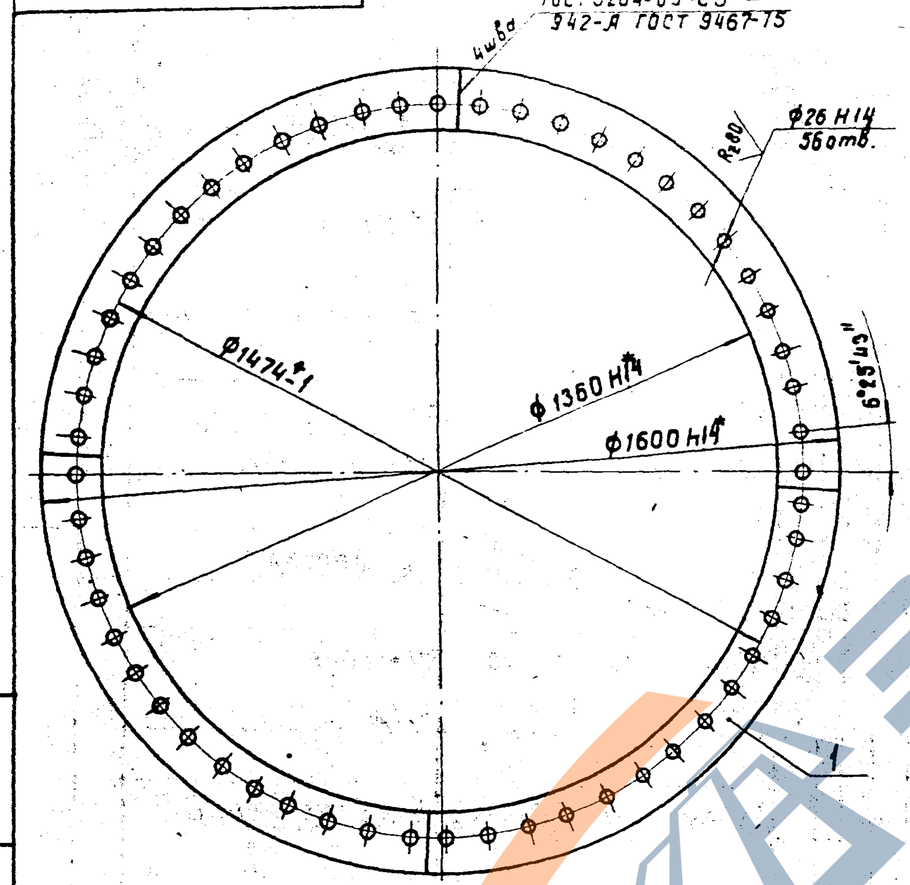

* Размеры для справок.

Нач.отд.	Ткаченко		3.501.1-124.2 4.0.1.0 СБ		
Рук.пр.	Середрянский		Фланец плоский	Стадия	Масса	Масштаб
Рук.вр.	Суворов			Р	70	1:10
Ст.инж.	Самсонов			Лист	Листов
Инженер	Бобровский				
			Ленгипротрансмост		

Копир. Лев — Формат 11

Формат	Зона	Поз.	Обозначение	Наименование	Кол.	Примечание
				Документация		
11			3.501.1-124.2 4.0.1.0 СБ	Сварочный чертеж		
				Детали		
11		1	3.501.1-124.2 4.0.1.1	Сектор	4	

Нач.отд.	Ткаченко		3.501.1-124.2 4.0.1.0		
Рук.пр.	Середрянский		Фланец плоский	Стадия	Лист	Листов
Рук.гр.	Суворов			Р		1
Ст.инж.	Самсонов				
Инженер	Бобровский		Ленгипротрансмост		

Копир. Лев — Формат 11

https://zavodjbi.com/

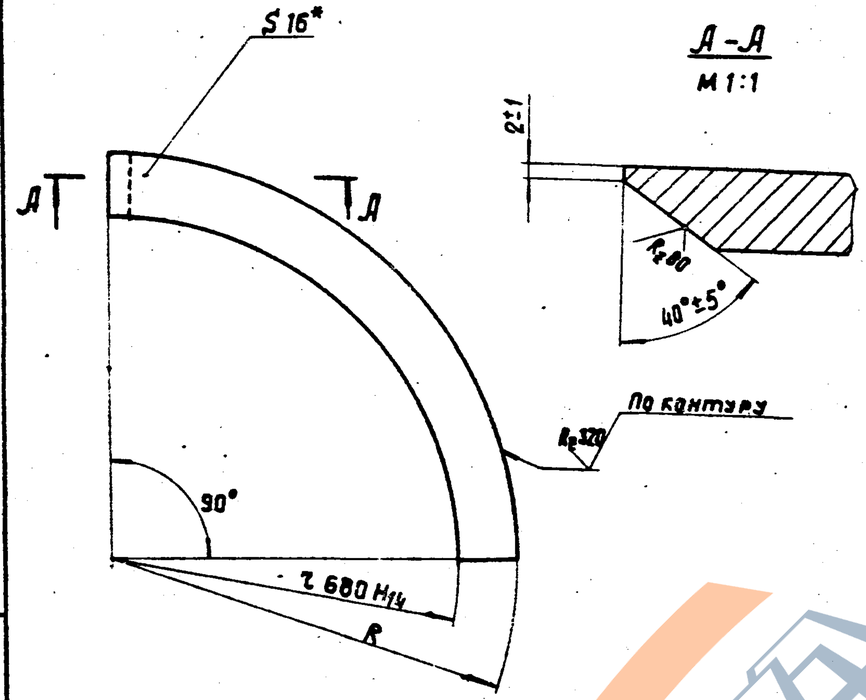

Обозначение	RH14, мм	Масса, кг
3.501.1-124.2 4.0.1.1	800	17.5
-01	790	16

* Размер для справок.

Формат	Зона	Поз.	Обозначение	Наименование	Кол.	Примечание
				Документация		
12			3.501.1-124.2 4.1.0 СБ	Сварочный чертеж		
				Сварочные единицы		
11		1	3.501.1-124.2 4.1.1.0	Кольцо	1	
11		2	3.501.1-124.2 4.0.1.0	Фланец плоский	1	
				Детали		
		3.	3.501.1-124.2 3.1.1 -01	Обечайка	1	
		4	3.501.1-124.2 3.1.2	Ребро	28	
				Переменные данные для исполнений		
				3.501.1-124.2 4.1.0 -01		
		5	3.501.1-124.2 3.1.3	Ребро	28	

Инв. N подл. | Подпись и дата | Взамен инв. N | Инв. N дубл. | Подпись и дата

Нач. отд.	Ткаченко	
Рук. пр.	Серебрянский	
Рук. гр.	Суворов	
Ст. инж.	Самсонов	
Инженер	Бобравский	

3.501.1-124.2 4.0.1.1

Сектор

Стадия	Масса	Масштаб
Р	См. табл.	—
Лист	Листов 1	

Лист 6-ПН-16 ГОСТ 19903-74*
15ХСНД ГОСТ 6713-75*

Ленгипротрансмост

Копир. Лев

Формат 11

1241/3 | 32

3.501.1-124.2 4.1.0

Нач. отд.	Ткаченко	
Рук. пр.	Серебрянский	
Рук. гр.	Суворов	
Ст. инж.	Самсонов	
Инженер	Бобравский	

Фланец коробчатый

Стадия	Лист	Листов
Р		1

Ленгипротрансмост

Копир. Лев

Формат 11

3.501.1-124.2 4.1.0СБ

Рис.1

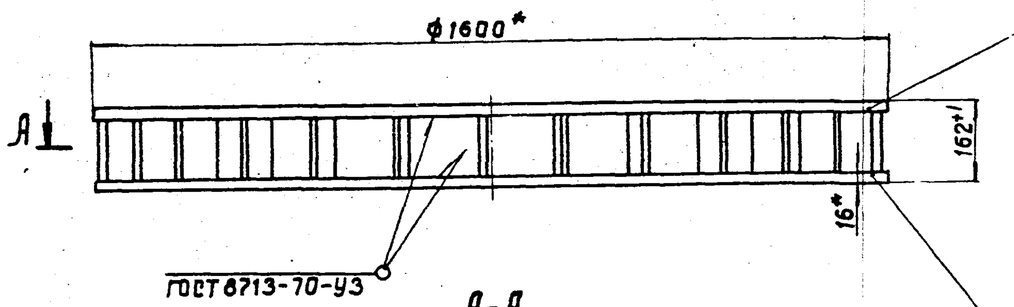

А-А

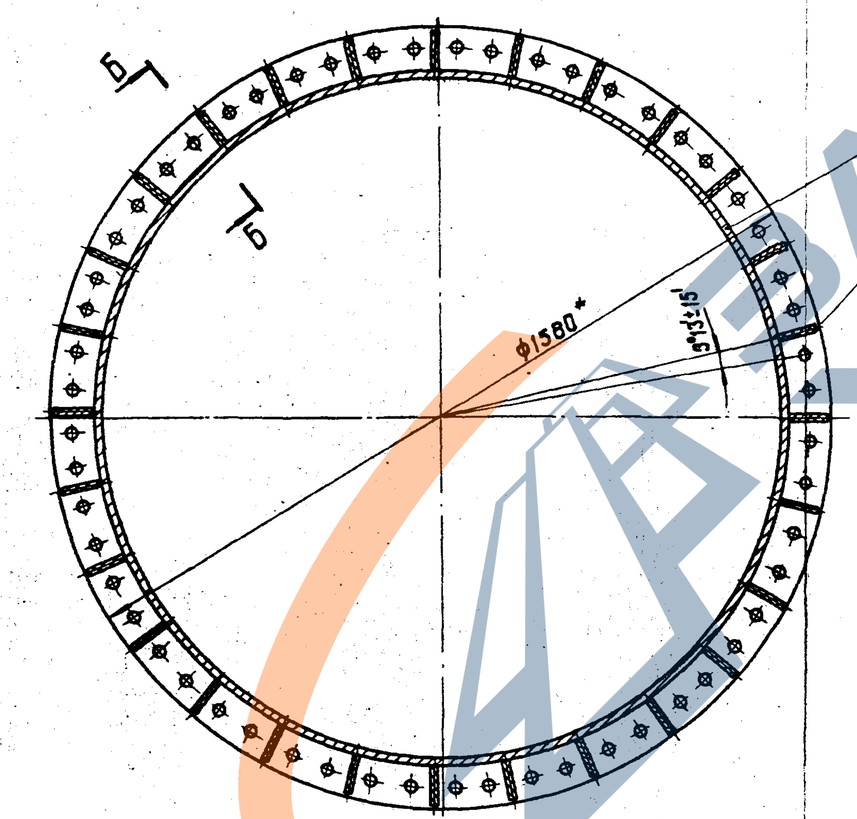

Б-Б
М1:5

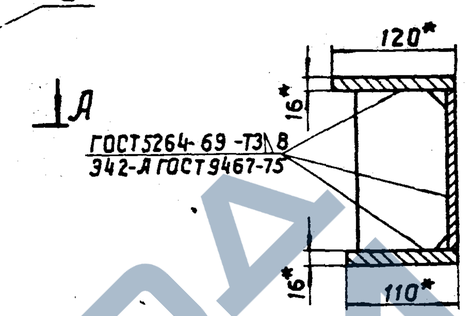

Обозначение	Рис.	Масса, кг
3.501.1-124.2 4.1.0	1	210
-01	2	223

* Размеры для справок.

1241/3		33	
3.501.1-124.2 4.1.0 СБ			
Фланец коробчатый	Стадия	Масса	Масштаб
	Р	См. табл.	1:10
	Лист	Листов 2	
	Ленгипротрансмост		

Нач. отд.	Ткаченко	
Рук. пр.	Серебрянский	
Рук. гр.	Суворов	
Ст. инж.	Самсонов	
Инженер	Добровский	

Подпись и дата | Взамен инв. № | Инв. № дубл. | Подпись и дата | Инв. № подл.

Копир. Лев.

Формат 12

https://zavodgbi.com/

https://zavodjbi.com/

3501.1-124.2 4.5.0 СБ

Рис.2

остальное см. рис.1

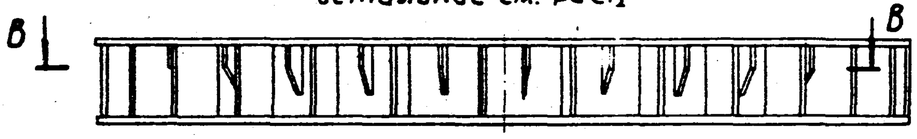

В-В

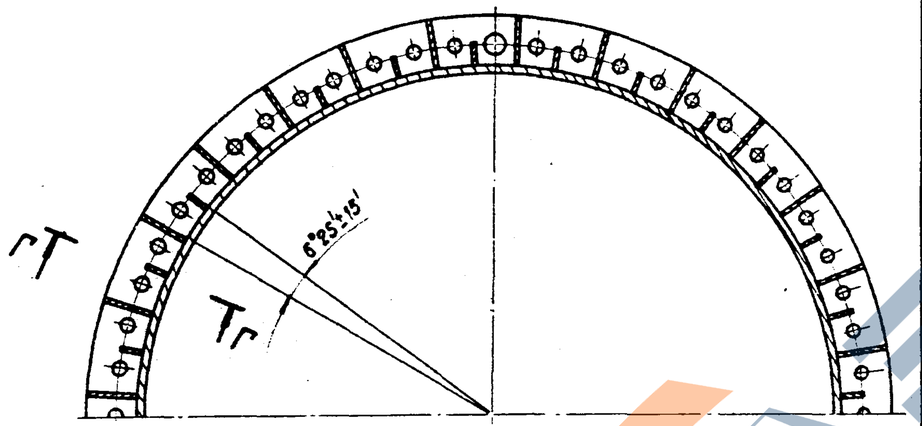

Г - Г

М 1:5

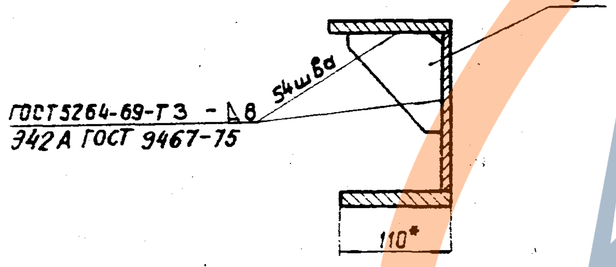

Изм.	Лист	N докум.	Подпись	Дата	3.501.1-124.2 4.1.0 СБ	Лист 2

Копир. Лео

Формат 11

Инв. N подл. | Подпись и дата | Взам. инв. N | Инв. N дубл. | Подпись и дата

33

Формат	Зона	Поз.	Обозначение	Наименование	Кол.	Примечание
				Документация		
11			3.501.1-124.2 4.1.1.0 СБ	Сборочный чертеж		
				Детали		
			3.501.1-124.2 4.0.1.1 - 01	Сектор	4	

1241/3 | 34

Нач. отд.	Ткаченка		3.501.1-124.2 4.1.0
Рук. пр.	Середрянский		
Рук. гр.	Суворов		Стадия: Р; Лист: ; Листов: 1
Ст. инж.	Самсонов		Кольцо
Инженер	Бабровский		Ленгипротрансмост

Инв. N подл. | Подпись и дата | Взам. инв. N | Инв. N дубл. | Подпись и дата

Копир. Лео

Формат 11

https://zavodjbi.com/

https://zavodjbi.com/

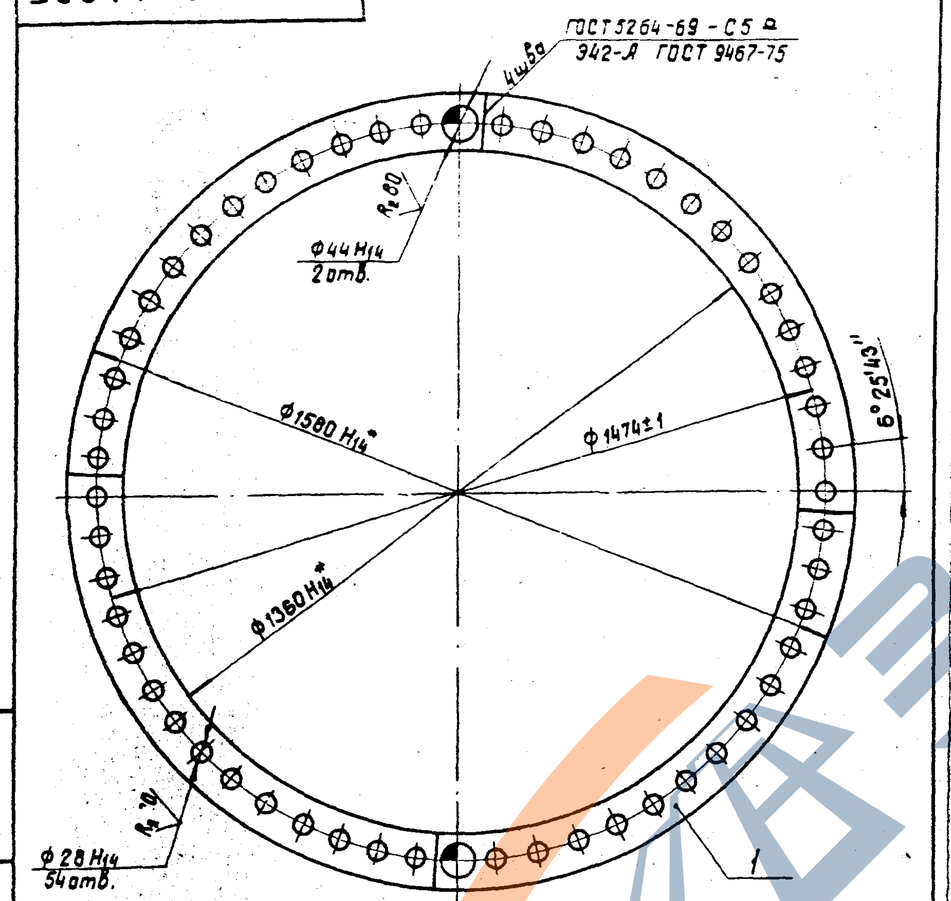

* Размеры для справок.

Инв. N подл.	Подпись и дата	Взамен инв. N	Инв. N дубл.	Подпись и дата

Нач. отд.	Ткаченко		
Рук. пр.	Середрянский		
Рук. гр.	Суворов		
Ст. инж.	Самсонов		
Инженер	Бобровский		

3.501.1-124.2 4.1.1.0 СБ

Кольцо

Стадия	Масса	Масштаб
Р	64	1:10
Лист	Листов 1	

Ленгипротрансмост

Копир. Лев

Формат 11

Формат	Зона	Поз.	Обозначение	Наименование	Кол.	Примечание
				Документация		
12			3.501.1-124.2 4.2.0 СБ	Сборочный чертеж		
				Сборочные единицы		
		1	3.501.1-124.2 3.2.3.0 - 01	Бортик	1	
		2	3.501.1-124.2 3.2.4.0 - 01	Кольцо	1	
				Детали		
		3	3.501.1-124.2 3.2.1 -01	Обечайка	1	
		4	3.501.1-124.2 3.2.2	Анкер	56	

1241/3 | 35

Инв. N подл.	Подпись и дата	Взамен инв. N	Инв. N дубл.	Подпись и дата

Нач. отд.	Ткаченко		
Рук. пр.	Середрянский		
Рук. гр.	Суворов		
Ст. инж.	Самсонов		
Инженер	Бобровский		

3.501.1-124.2 4.2.0

Фланец сварного стыка

Стадия	Лист	Листов
Р		1

Ленгипротрансмост

Копир. Лев

Формат 11

https://zavodjbi.com/

3.501.1-124.2.4.2.0 СБ

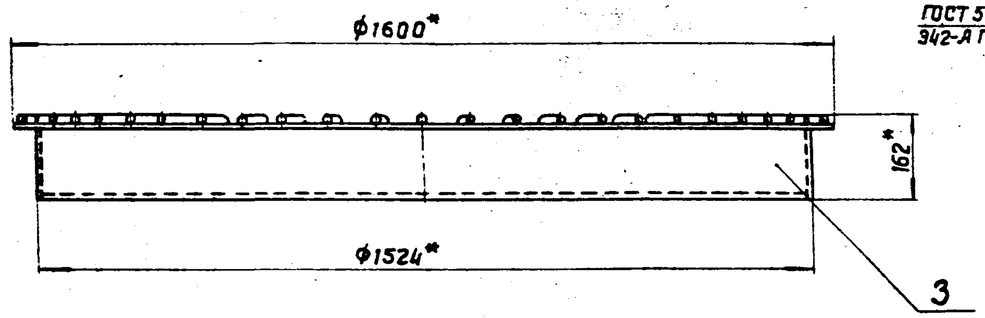

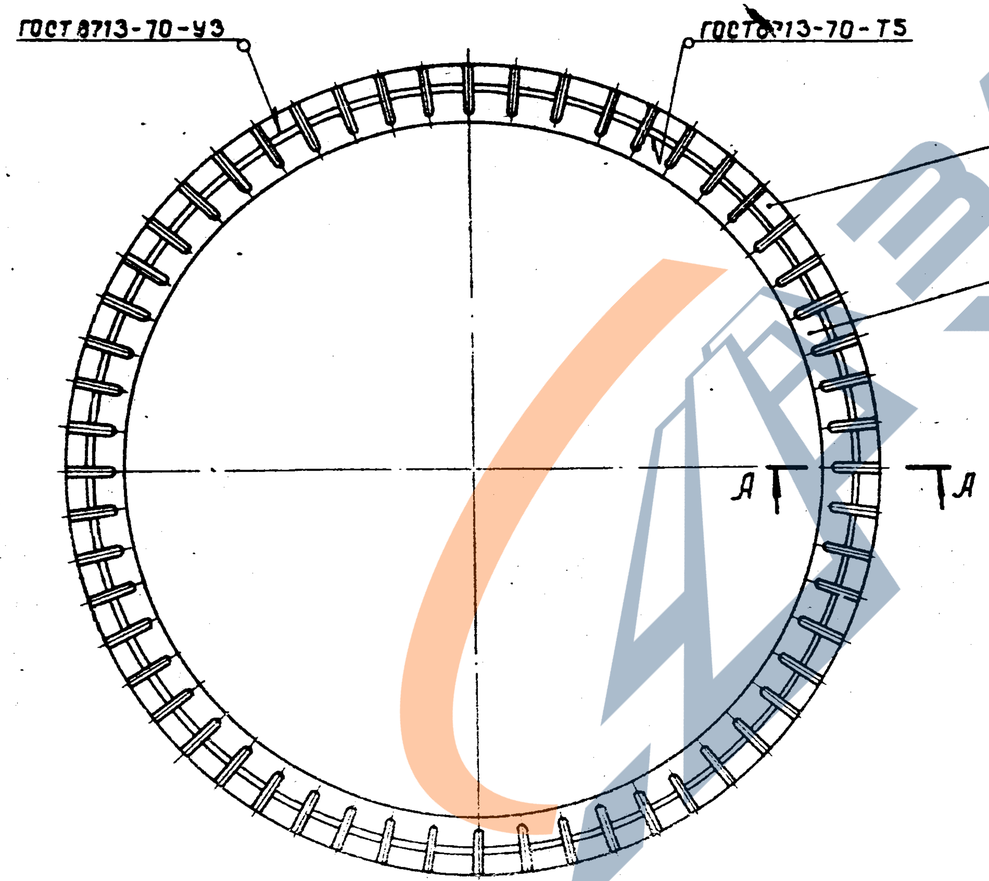

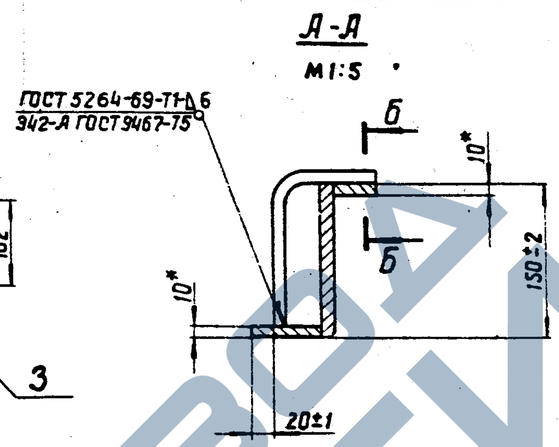

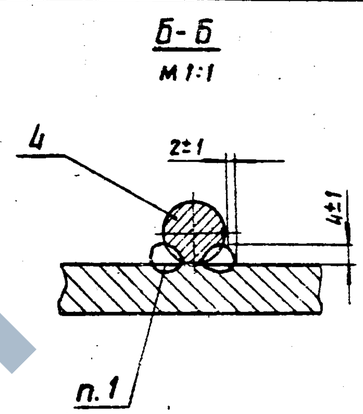

1. Сварка ручная дуговая.
2. * Размеры для справок.

Инв. N подл.	Подпись и дата	Взам. инв. N	Инв. N дубл.	Подпись и дата

			3.501.1-124.2 4.2.0 СБ	
Нач. отд.	Ткаченко		Фланец сварного стыка	Стадия: Р; Масса: ; Масштаб: 1:10
Рук. пр.	Серебрянский			Лист; Листов 1
Рук. гр.	Суваров			Ленгипротрансмост
Ст. инж.	Самсонов			
Инженер	Бодровский			

1241/3 | 36

Копир. Ле

Формат 12

https://zavodjbi.com/

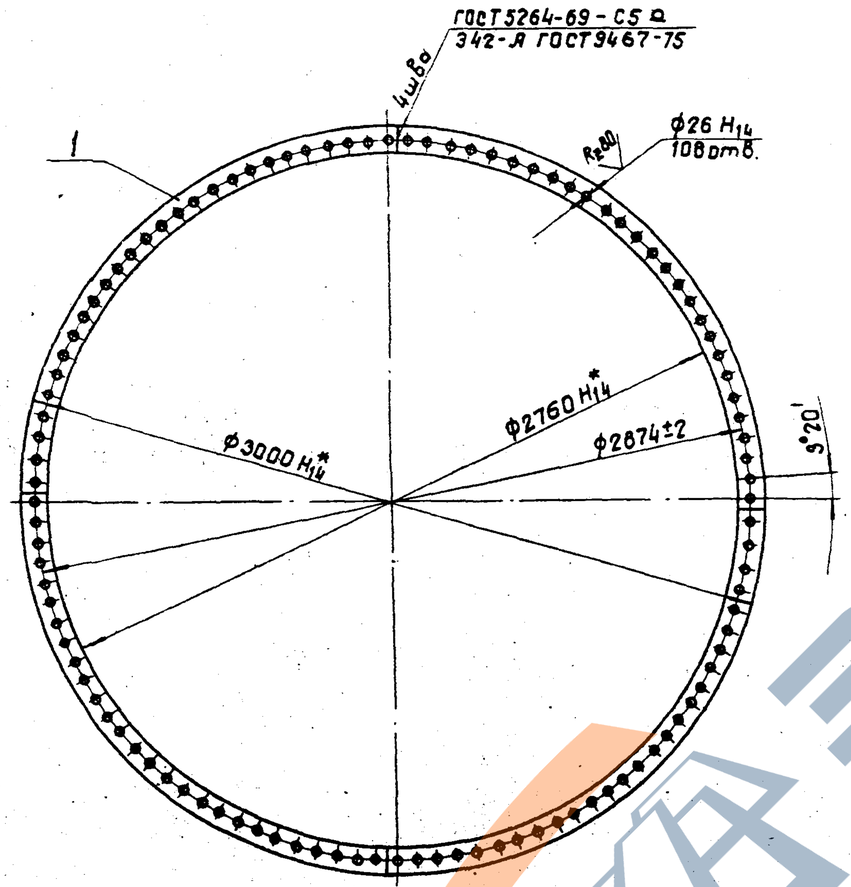

* Размеры для справок.

Инв.№подл.	Подпись и дата	Взам.инв.№	Инв.№дубл.	Подпись и дата

Нач.отд.	Ткаченко		
Рук.пр.	Серебрянский		
Рук.гр.	Субаров		
Ст.инж.	Самсонов		
Инженер	Бобровский		

3.501.1-124.2 5.0.1.0 СБ

Фланец плоский

Стадия	Масса	Масштаб
Р	136	1:20

Лист Листов 1

Ленгипротрансмост

Копир. Лев

Формат А1

Формат	Зона	Поз.	Обозначение	Наименование	Кол.	Примечание
				Документация		
А1			3.501.1-124.2 5.0.1.0 СБ	Сборочный чертеж		
				Детали		
А1		1	3.501.1-124.2 5.0.1.1	Сектор	4	

Инв.№подл.	Подпись и дата	Взам.инв.№	Инв.№дубл.	Подпись и дата

1241/3 | 37

Нач.отд.	Ткаченко		
Рук.пр.	Серебрянский		
Рук.гр.	Субараб		
Ст.инж.	Самсонав		
Инженер	Бобровский		

3.501.1-124.2 5.0.1.0

Фланец плоский

Стадия	Лист	Листов
Р		1

Ленгипротрансмост

Копир. Лев

Формат А1

https://zavodjbi.com/

3.501.1-124.2 5.0.11

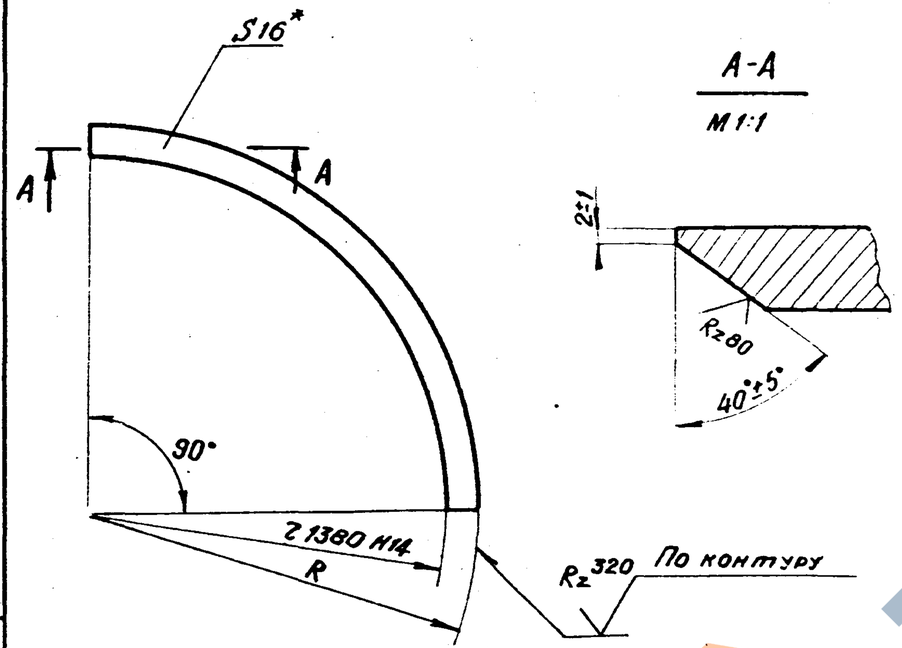

Обозначение	Rh14, мм	Масса, кг
3.501.1-124.2 5.0.11	1500	34
-01	1490	31

* Размер для справок

Изм.	Кол. уч.	Лист	№ докум.	Подпись	Дата
Нач. отд			Ткаченко		
Рук. пр.			Серебрянский		
Рук. гр.			Суборов		
Ст. инж.			Самсонов		
Инженер			Бобровский		

3.501.1-124.2 5.0.11

Сектор

Стадия	Масса	Масштаб
Р	см. табл.	-
Лист	Листов 1	

Лист: Б-ПН-16 ГОСТ 19903-74*
15ХСНД ГОСТ 6713-75*

ЛЕНГИПРОТРАНСМОСТ

Копир. Формат 12

Формат	Зона	Поз.	Обозначение	Наименование	Кол.	Примечание
				Документация		
12			3.501.1-124.2 5.1.0 СБ	Сборочный чертеж		
				Сборочные единицы		
11		1	3.501.1-124.2 5.1.1.0	Кольцо	1	
11		2	3.501.1-124.2 5.0.1.0	Фланец плоский	1	
				Детали		
11		3	3.501.1-124.2 3.1.1.-02	Обечайка	1	
11		4	3.501.1-124.2 3.1.2	Ребро	52	

1241/3 | 38

Изм.	Кол. уч.	Лист	№ докум.	Подпись	Дата
Нач. отд			Ткаченко		
Рук. пр.			Серебрянский		
Рук. гр.			Суборов		
Ст. инж.			Самсонов		
Инженер			Бобровский		

3.501.1-124.2 5.1.0

Фланец коробчатый

Стадия	Лист	Листов
Р		1

ЛЕНГИПРОТРАНСМОСТ

Копир. Формат 11

https://zavodjbi.com/

3.501.1-124.2 5.1.0 СБ

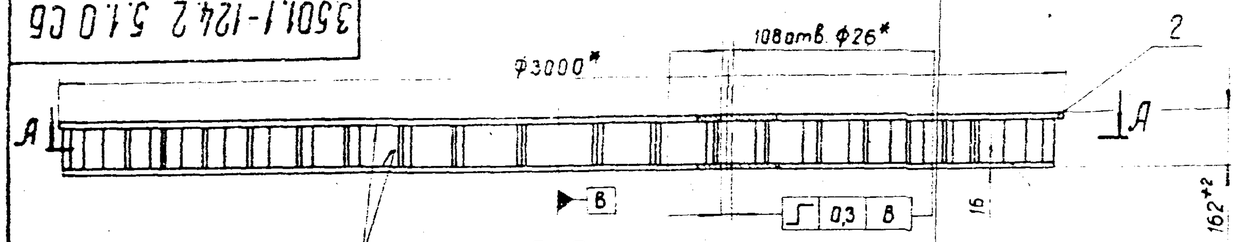

А-А

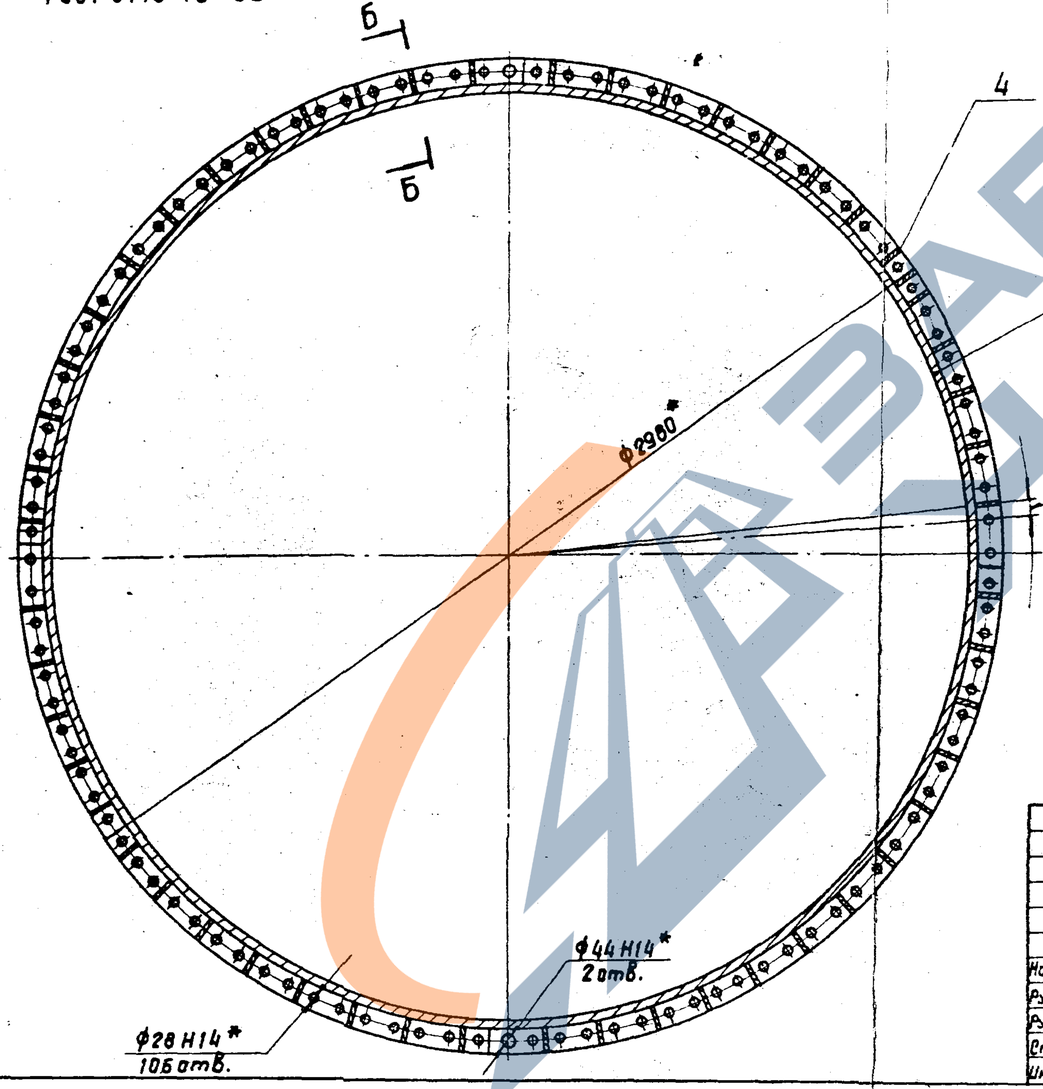

Б - Б (повернуто)

М1:5

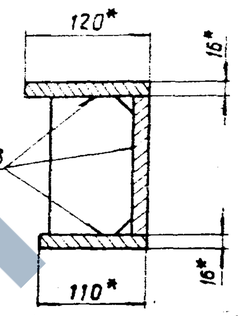

* Размеры для справок.

Нач.отд.	Ткаченко		
Рук. пр.	Середрянский		
Рук. гр.	Суворов		
Ст. инж.	Самсонов		
Инженер	Бодровский		

1241/3 | 39

3.501.1-124.2 5.1.0 СБ

Фланец коробчатый

Стадия	Масса	Масштаб
Р	406	1:15
Лист	Листов 1	

Ленгипротрансмост

Инв.№ подл. | Подпись и дата | Взамен инв.№ | Инв.№ дубл. | Подпись и дата

Копир. Лев.

Формат 12

https://zavodjbi.com/

https://zavodjbi.com/

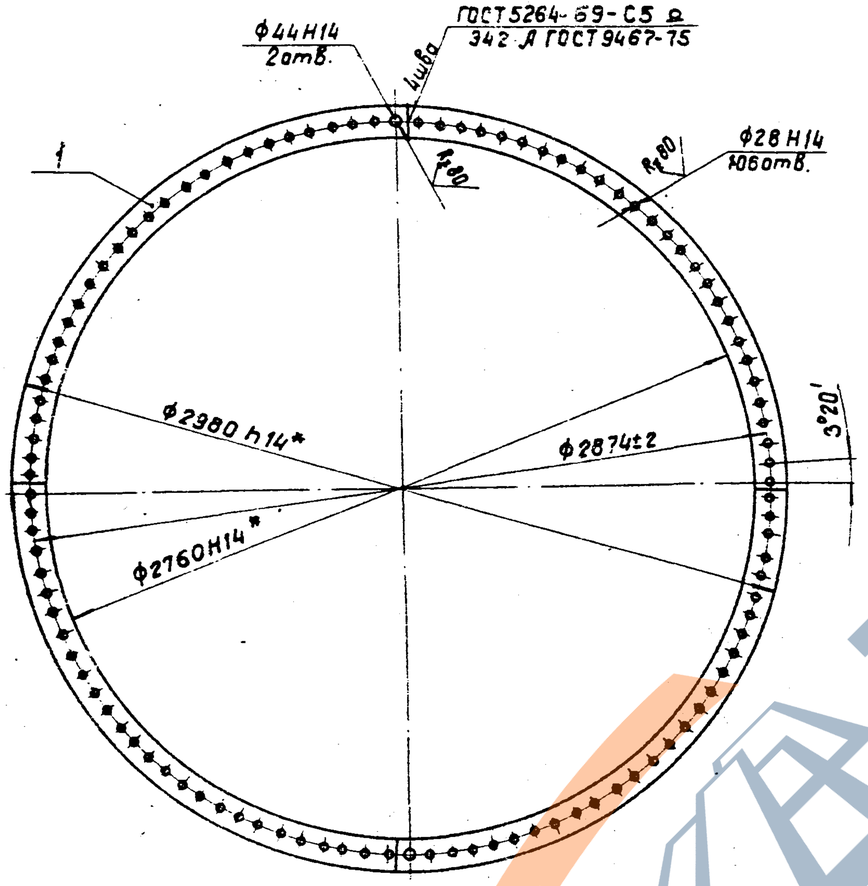

1.* Размеры для справок.

Подпись и дата	Инв.N подл.	Взамен инв.N	Инв.N дубл.	Подпись и дата

Нач.отд.	Ткаченко		3.501.1-124.2 5.1.1.0СБ	
Рук.пр.	Серебрянский			Стадия: Р; Масса: 125; Масштаб: 1:20
Рук.гр.	Суворов		Кольцо	Лист; Листов 1
Ст.инж.	Самсонов			Ленгипротрансмост
Инженер	Бобровский			

Копир. Лео Формат 11

Формат	Зона	Поз.	Обозначение	Наименование	Кол.	Примечание
				Документация		
11			3.501.1-124.2 5.1.1.0 СБ	Сборочный чертеж		
				Детали		
11		1	3.501.1-124.2 5.0.1.1 -01	Сектор	4	

Подпись и дата	Инв.N подл.	Взамен инв.N	Инв.N дубл.	Подпись и дата

Нач.отд.	Ткаченко		1241/3	40
Рук.пр.	Серебрянский		3.501.1-124.2 5.1.1.0	
Рук.гр.	Суворов		Кольцо	Стадия: Р; Лист; Листов 1
Ст.инж.	Самсонов			Ленгипротрансмост
Инженер	Бобровский			

Копир. Лео Формат 11

ЗАВОД ЖБИ

https://zavodjbi.com/

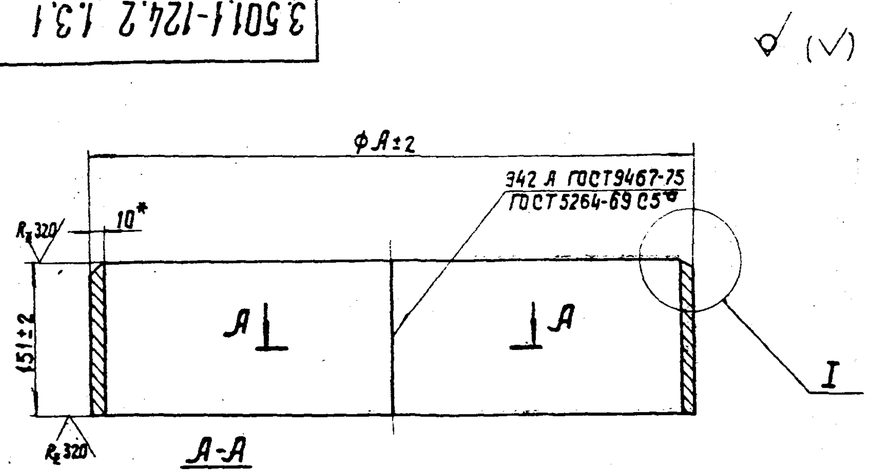

А-А
М 1:1

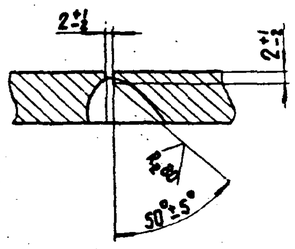

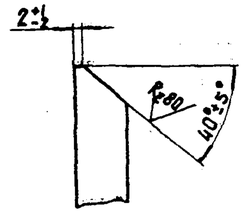

Обозначение	А	Масса, кг
3.501.1-124.2 1.3.1	400	14,8
-01	600	21,8

* Размер для справок.

Подпись и дата | Взам. инв. № | Инв. № дубл. | Подпись и дата | Инв. № подл.

Нач. отд.	Ткаченко		
Рук. пр.	Серебрянский		
Рук. гр.	Суворов		
Ст. инж.	Самсонов		
Инженер	Бобровский		

3.501.1-124.2 1.3.1

Одечайка

Стадия	Масса	Масштаб
Р	См. табл.	1:5
Лист	Листов 1	

Лист Б-ЛН-10 ГОСТ 19903-74*
16Д ГОСТ 6713-75*

Ленгипротранемост

Копир. Ле

Формат 11

Формат	Зона	Поз.	Обозначение	Наименование	Кол.	Примечание
				Документация		
12			3.501.1-124.2 1.3.0 СБ	Сборочный чертеж		
				Детали		
11		1	3.501.1-124.2 1.3.1	Одечайка	1	
11		2	3.501.1-124.2 1.3.2	Ребро	8	
		3	3.501.1-124.2 1.0.1	Фланец	1	

Подпись и дата | Взам. инв. № | Инв. № дубл. | Подпись и дата | Инв. № подл.

Нач. отд.	Ткаченко		
Рук. пр.	Серебрянский		
Рук. гр.	Суворов		
Ст. инж.	Самсонов		
Инженер	Бобровский		

1241/3 | 41

3.501.1-124.2 1.3.0

Нож

Стадия	Лист	Листов
Р		1

Ленгипротранемост

Копир. Ле

Формат 11

3.501.1-124.2 1.3 ОСБ

Б-Б

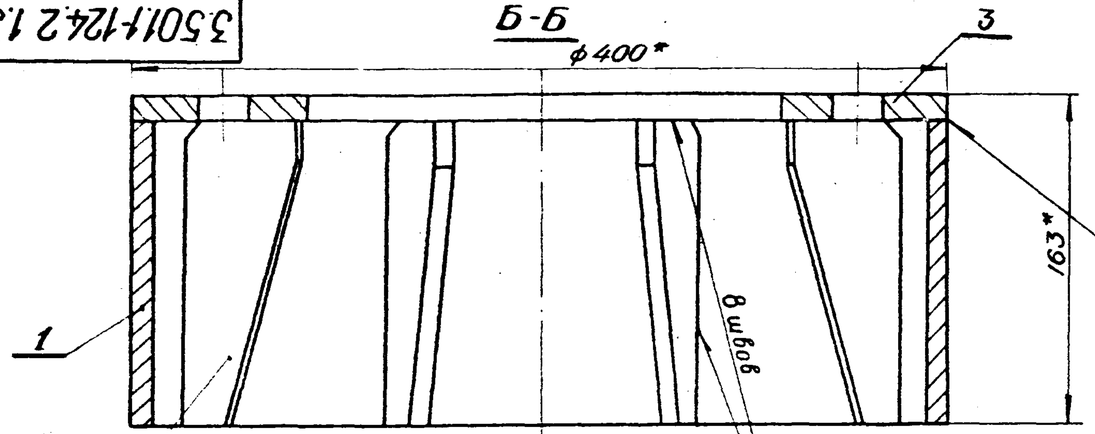

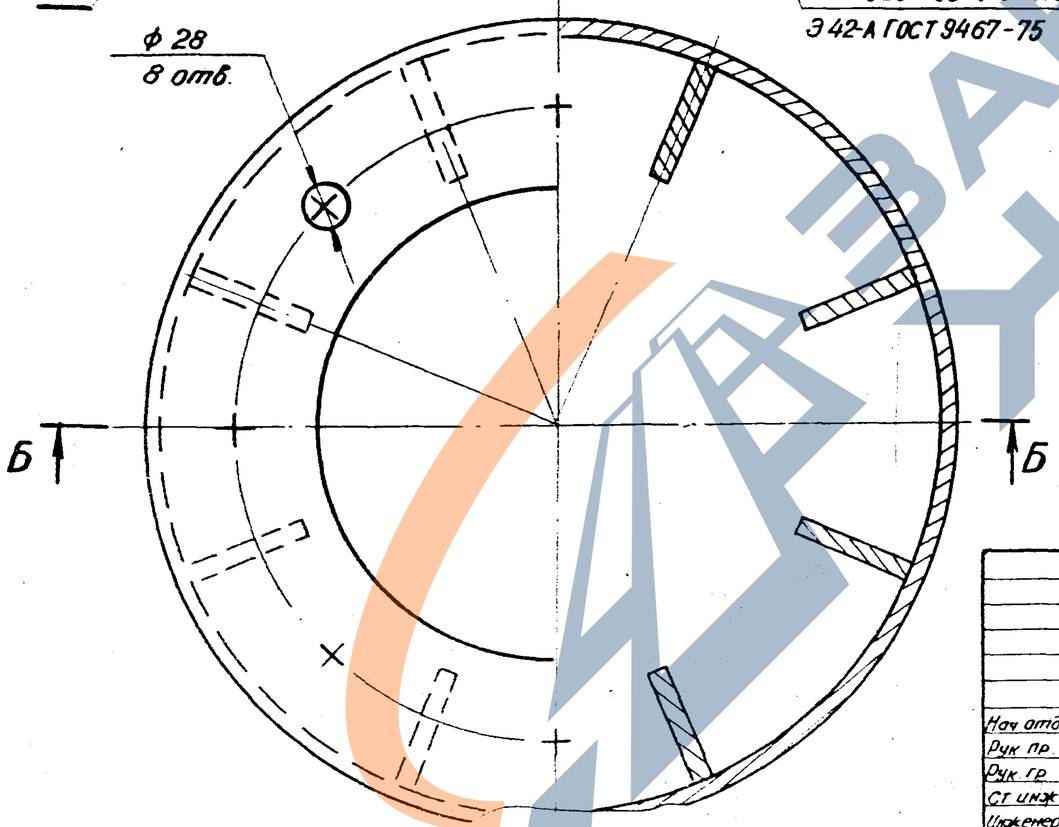

* Размеры для справок.

Инв. № подл.	Подпись и дата	Взам. инв. №	Инв. № дубл.	Подпись и дата

Нач. отд.	Ткаченко		
Рук. пр.	Серебранский		
Рук. гр.	Суворов		
Ст. инж.	Самсонов		
Инженер	Бобровский		

1241/3	42		
3.501.1-124.2 1.3 ОСБ			
Нож	Стадия	Масса	Масштаб
	Р	27	1:2,5
	Лист	Листов 1	
	ЛЕНГИПРОТРАНСМОСТ		

Копировал

Формат 12

https://zavodjbi.com/

Формат	Зона	Поз.	Обозначение	Наименование	Кол.	Примечание
				Документация		
12			3.501.1-124.2 2.3.0 СБ	Сварочный чертеж		
				Детали		
11		1	3.501.1-124.2 2.3.1	Фланец	1	
		2	3.501.1-124.2 1.3.1 -01	Обечайка	1	
		3	3.501.1-124.2 1.3.2 -01	Ребро	16	

Подпись и дата | Взам. инв. N | Инв. N дубл. | Подпись и дата | Инв. N подл.

1241/3 | 43

3.501.1-124.2 2.3.0

			Стадия	Лист	Листов
Нач. отд.	Ткаченко		Р		1
Рук. пр.	Серебрянский				
Рук. гр.	Суворов		Нож		
Ст. инж.	Самсонов				
Инженер	Бобровский		Ленгипротрансмост		

Копир. Ле — Формат 11

3.501.1-124.2 1.3.2

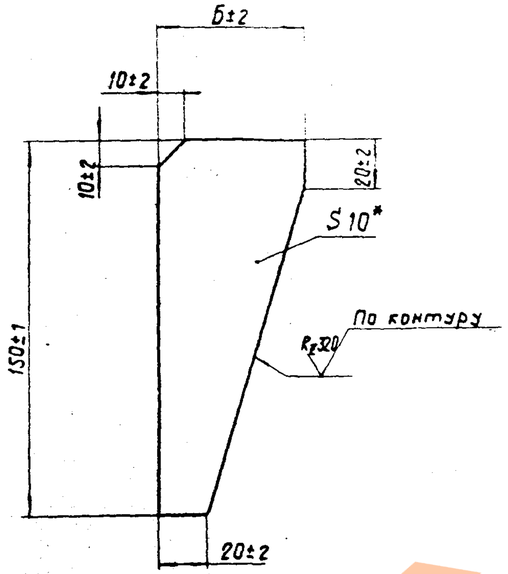

Обозначение	Б	Масса, кг
3.501.1-124.2 1.3.2	60	0,35
-01	80	0,6

Подпись и дата | Взам. инв. N | Инв. N дубл. | Подпись и дата | Инв. N подл.

3.501.1-124.2 1.3.2

Ребро

Стадия	Масса	Масштаб
Р	0,35	1:2
Лист	Листов 1	

Лист Б-ПН-10 ГОСТ 19903-74* / 16Д ГОСТ 6713-75*

Нач. отд.	Ткаченко		
Рук. пр.	Серебрянский		
Рук. гр.	Суворов		
Ст. инж.	Самсонов		
Инженер	Бобровский		

Ленгипротрансмост

Копир. Ле — Формат 11

https://zavodjbi.com/

3.501.1-124.2 2.3.0СБ

А-А

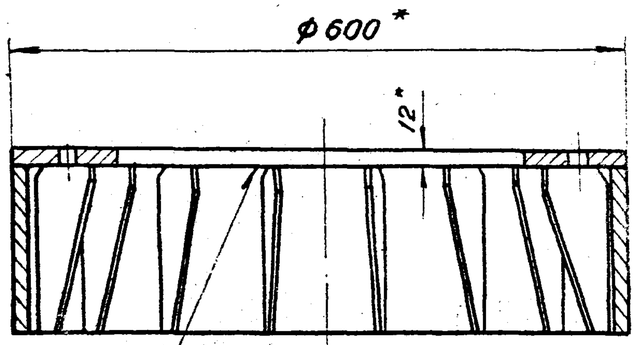

Б-Б

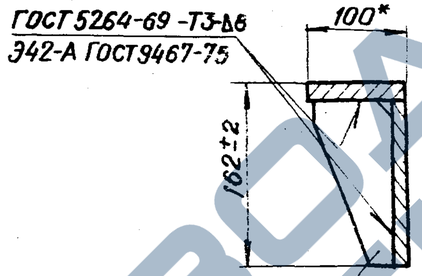

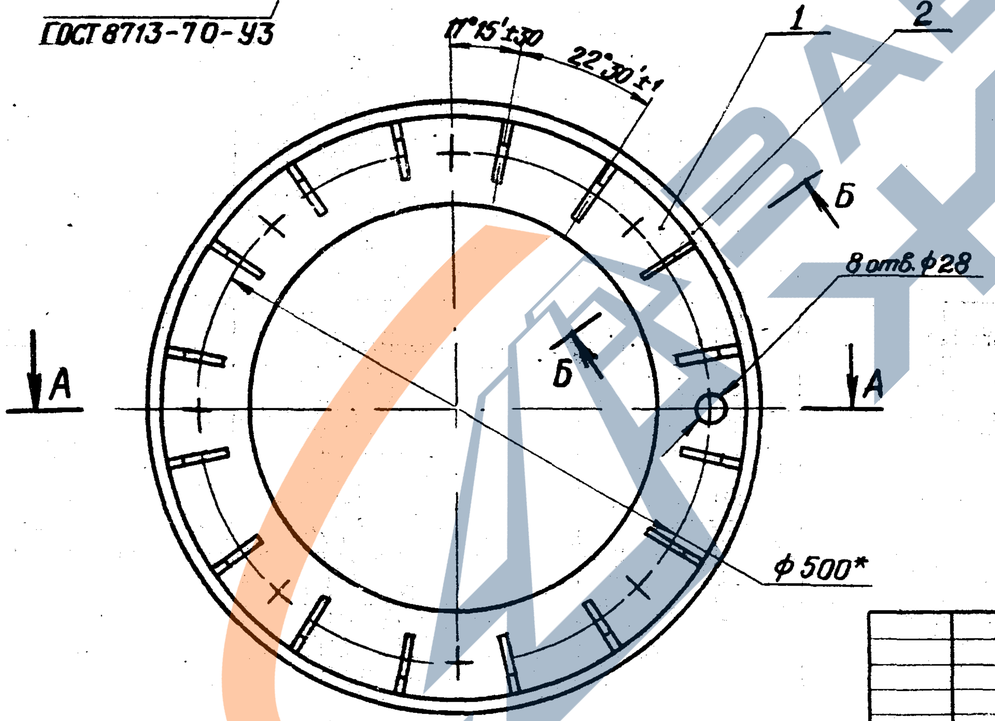

* Размеры для справок

		1241/3	44
		3.501.1-124.2 2.3.0 СБ	
Нач. отд.	Ткаченко	Нож	Стадия: Р; Масса: ; Масштаб: 1:5
Рук. гр.	Серебрянский		Лист; Листов 1
Рук. гр.	Суворов		ЛЕНГИПРОТРАНСМОСТ
Ст. инж.	Самсонов		
Инженер	Бобровский		

Копир.

Формат 12

Инв. № подл. | Подпись и дата | Взам. инв. № | Инв. № дубл. | Подпись и дата

https://zavodjkh.com/

3.501.1-124.2 2.3.1

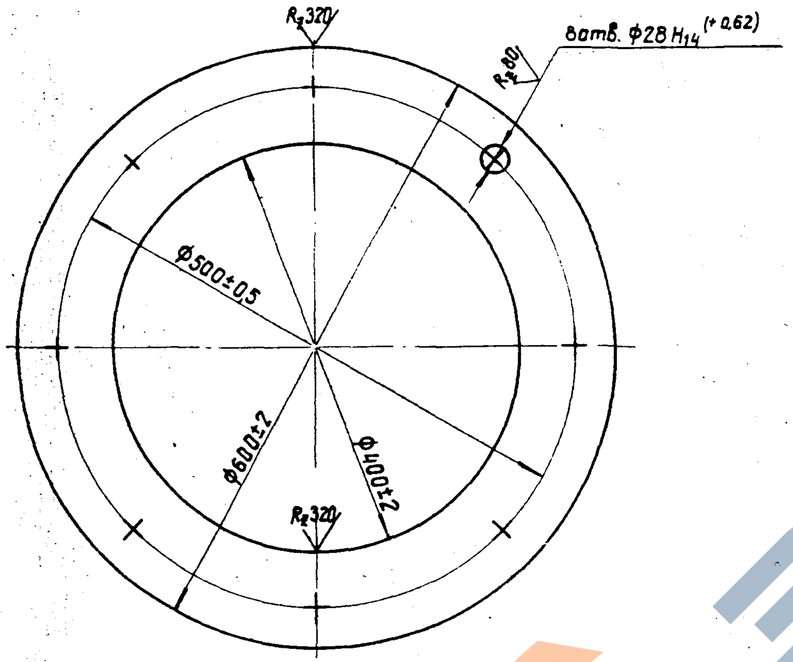

Разрешается сварить из двух частей.

Нач. отд.	Ткаченко			
Рук. пр.	Серебрянский			
Рук. гр.	Суворов			
Ст. инж.	Самсонов			
Инженер	Бобровский			

3.501.1-124.2 2.3.1

Фланец

Стадия	Масса	Масштаб
Р	14,8	1:5
Лист	Листов 1	

Лист 6-ПН-12 ГОСТ 19903-74*
16Д ГОСТ 6713-75*

Ленгипратранстаст

Подпись и дата | Взамен инв.№ | Инв.№ подл. | Подпись и дата

Копировал | Формат А4

Формат	Зона	Поз.	Обозначение	Наименование	Кол.	Примечание
				Документация		
12			3.501.1-124.2 3.3.0 СБ	Сборочный чертеж.		
				Сборочные единицы		
11		1	3.501.1-124.2 3.3.3.0	Фланец		
				Детали		
11		2	3.501.1-124.2 3.3.1	Обечайка	1	
11		3	3.501.1-124.2 3.3.2	Ребро	20	

1241/3 | 45

Нач. отд.	Ткаченко			
Рук. пр.	Серебрянский			
Рук. гр.	Суворов			
Ст. инж.	Самсонов			
Инженер	Бобровский			

3.501.1-124.2 3.3.0

Нож

Стадия	Лист	Листов
Р		1

Ленгипратранстаст

Подпись и дата | Взамен инв.№ | Инв.№ подл. | Подпись и дата

Копировал | Формат А4

https://zavodjkh.com/

А-А

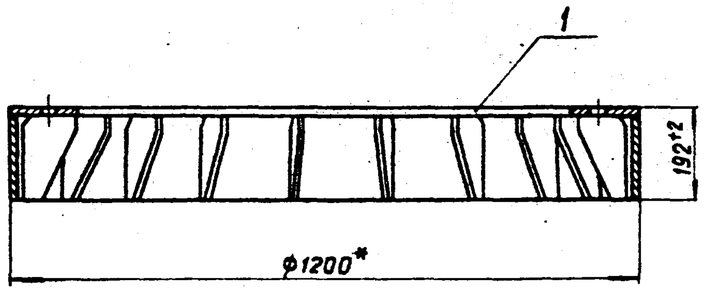

Б-Б

М1:5

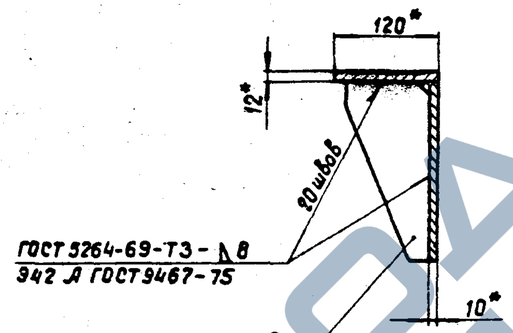

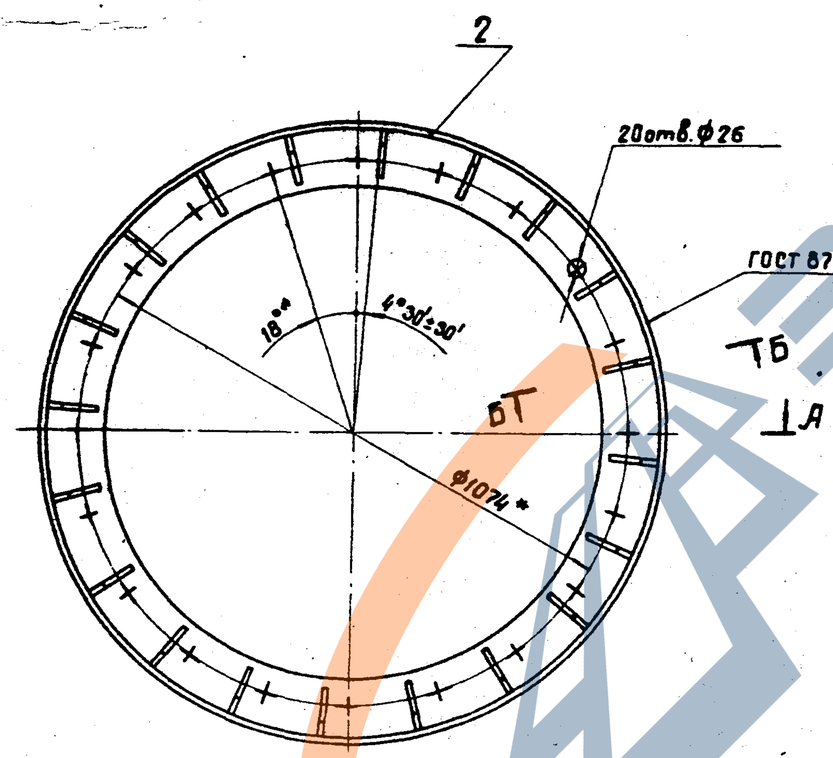

* Размеры для справок.

			1241/3		46
			3.501.1-124.2 3.3.0 СБ		
Нач. отд.	Ткаченко		Нож	Стадия	Масса	Масштаб
Рук. пр.	Серебрянский			Р	111	1:10
Рук. гр.	Суворов			Лист	Листов 1	
Ст. инж.	Самсонов			Ленгипротрансмост		
Инженер	Бобровский					

Инв. N подл. | Подпись и дата | Взамен инв. N | Инв. N дубл. | Подпись и дата

Копир. Лев

Формат 12

3.501.1-124.2 3.3.1

(✓)

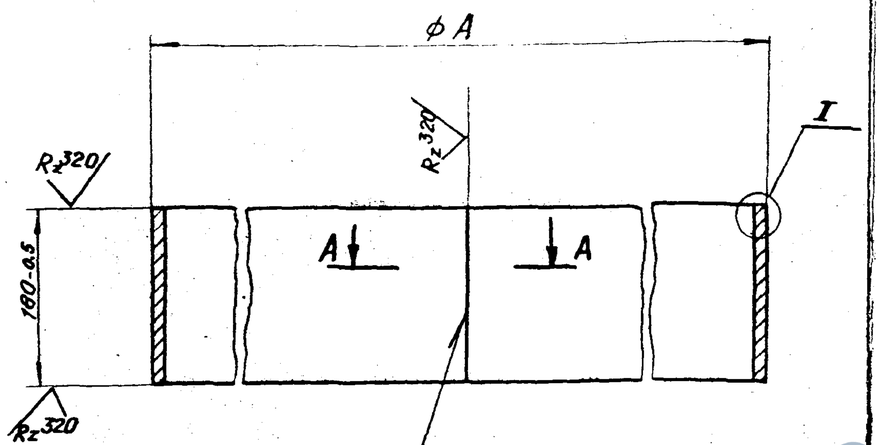

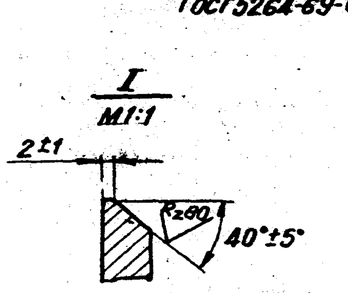

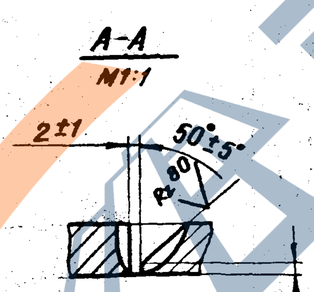

Обозначение	А, мм	Масса, кг
3.501.1-124.2 3.3.1	1200±2	52.8
-01	1600±2	71
-02	3000±3	132.7

Инв. № подл. | Подпись и дата | Взам. инв. № | Инв. № дубл. | Подпись и дата

Нач. отд.	Ткаченко	
Рук. пр.	Серебрянский	
Рук. гр.	Суворов	
Ст. инж.	Самсонов	
Инженер	Бобровский	

3.501.1-124.2 3.3.1

Обечайка

Стадия	Масса	Масштаб
Р	см. табл.	1:5
Лист	Листов 1	

Лист 6-ПН-10 ГОСТ 19903-74*
16Д ГОСТ 6713-75*

ЛЕНГИПРОТРАНСМОСТ

Копир. Формат 11

3.501.1-124.2 4.3.2

(✓)

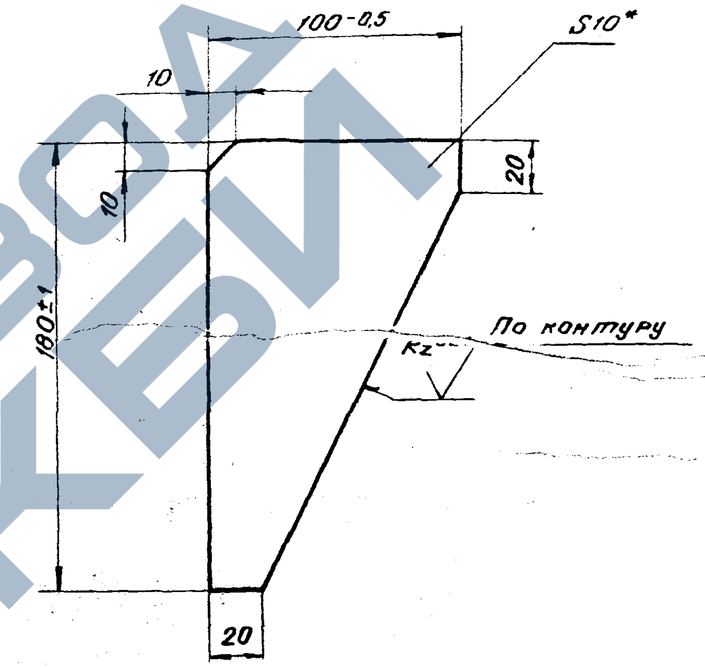

1.* Размер для справок.

2. Неуказанные предельные отклонения размеров - ±t3/2.

1241/3 | 47

Инв. № подл. | Подпись и дата | Взам. инв. № | Инв. № дубл. | Подпись и дата

Нач. отд.	Ткаченко	
Рук. пр.	Серебрянский	
Рук. гр.	Суворов	
Ст. инж.	Самсонов	
Инженер	Бобровский	

3.501.1-124.2 3.3.2

Ребро

Стадия	Масса	Масштаб
Р	0.85	1:2
Лист	Листов 1	

Лист 6-ПН-10 ГОСТ 19903-74*
16Д ГОСТ 6713-75*

ЛЕНГИПРОТРАНСМОСТ

Копир. Формат 11

https://zavodjbi.com/

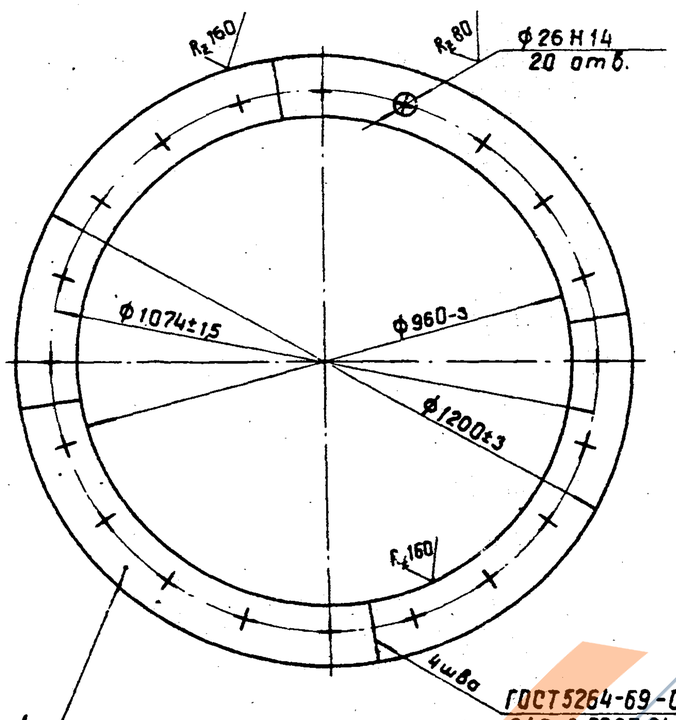

Инв.N подл.	Подпись и дата	Взамен инв.N	Инв.N дубл.	Подпись и дата

Нач. отд.	Ткаченко		
Рук. пр.	Середрянский		
Рук. гр.	Суворов		
Ст. инж.	Самсонов		
Инженер	Бодровский		

3.501.1-124.2 3.3.3.0СБ

Фланец

Стадия	Масса	Масштаб
Р	40	1:10
Лист	Листов	

Ленгипротрансмост

Копир. Ле

Формат 11

Формат	Зона	Поз.	Обозначение	Наименование	Кол.	Примечание
				Документация		
11			3.501.1-124.2 3.3.3.0 СБ	Сборочный чертеж		
				Детали		
11		1	3.501.1-124.2 3.3.3.1	Сектор	4	

Инв.N подл.	Подпись и дата	Взамен инв.N	Инв.N дубл.	Подпись и дата

Нач. отд.	Ткаченко		
Рук. пр.	Середрянский		
Рук. гр.	Суворов		
Ст. инж.	Самсонов		
Инженер	Бодровский		

1241/3 | 48

3.501.1-124.2 3.3.3.0

Фланец

Стадия	Лист	Листов
Р		1

Ленгипротрансмост

Копир. Ле

Формат 11

https://zavodjbi.com/

3.501.1-124.2 3.3.3.1

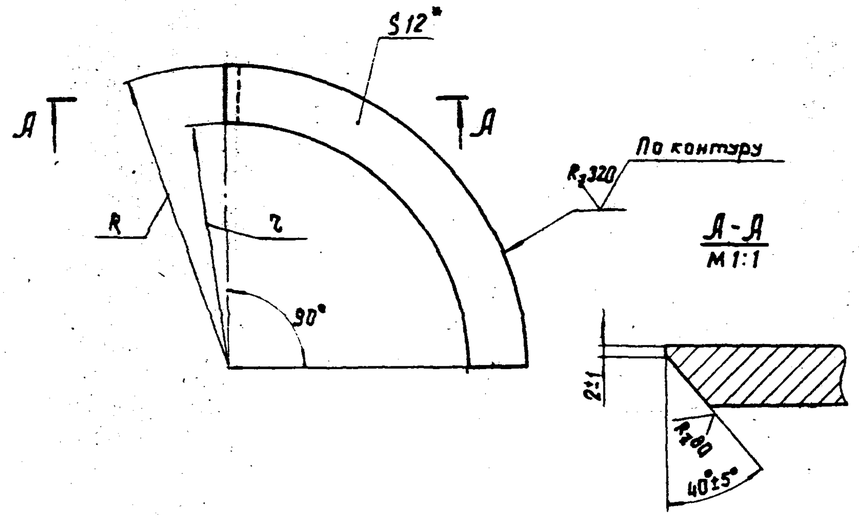

Обозначение	R, мм	r, мм	Масса, кг
3.501.1-124.2 3.3.3.1	600±1,5	480-1,5	9,6
-01	800±1,5	680-1,5	13
-02	1500±1,5	1380-1,5	25,6

* Размер для справок.

Подпись и дата | Инв. N дубл. | Взамен инв. N | Подпись и дата | Инв. N подл.

3.501.1-124.2 3.3.3.1

Сектор

Стадия	Масса	Масштаб
Р	См. табл.	—

Лист | Листов 1

Лист Б-ПН-12 ГОСТ 19903-74* / 16Д ГОСТ 6713-75*

Ленгипротрансмост

Нач. отд.	Ткаченко	
Рук. пр.	Серебрянский	
Рук. гр.	Суворов	
Ст. инж.	Самсонов	
Инженер	Бобровский	

Копир. Лев — Формат 11

Формат	Зона	Поз.	Обозначение	Наименование	Кол.	Примечание
				Документация		
12			3.501.1-124.2 4.3.0 СБ	Сборочный чертеж		
				Сборочные единицы		
11		1	3.501.1-124.2 4.3.1.0	Фланец	1	
				Детали		
11		5	3.501.1-124.2 3.3.1 -01	Обечайка	1	
11		6	3.501.1-124.2 3.3.2	Ребро	28	

Подпись и дата | Инв. N дубл. | Взамен инв. N | Подпись и дата | Инв. N подл.

1241/3 | 49

3.501.1-124.2 4.3.0

Нож

Стадия	Лист	Листов
Р		1

Ленгипротрансмост

Нач. отд.	Ткаченко	
Рук. пр.	Серебрянский	
Рук. гр.	Суворов	
Ст. инж.	Самсонов	
Инженер	Бобровский	

Копир. Лев — Формат 11

ЗАВОД ЖБИ

3.501.1-124.2 4.3.0

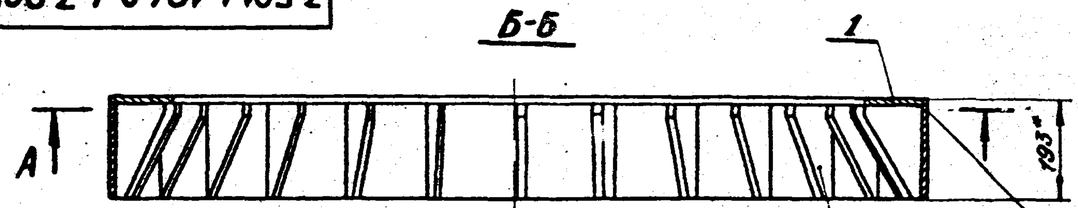

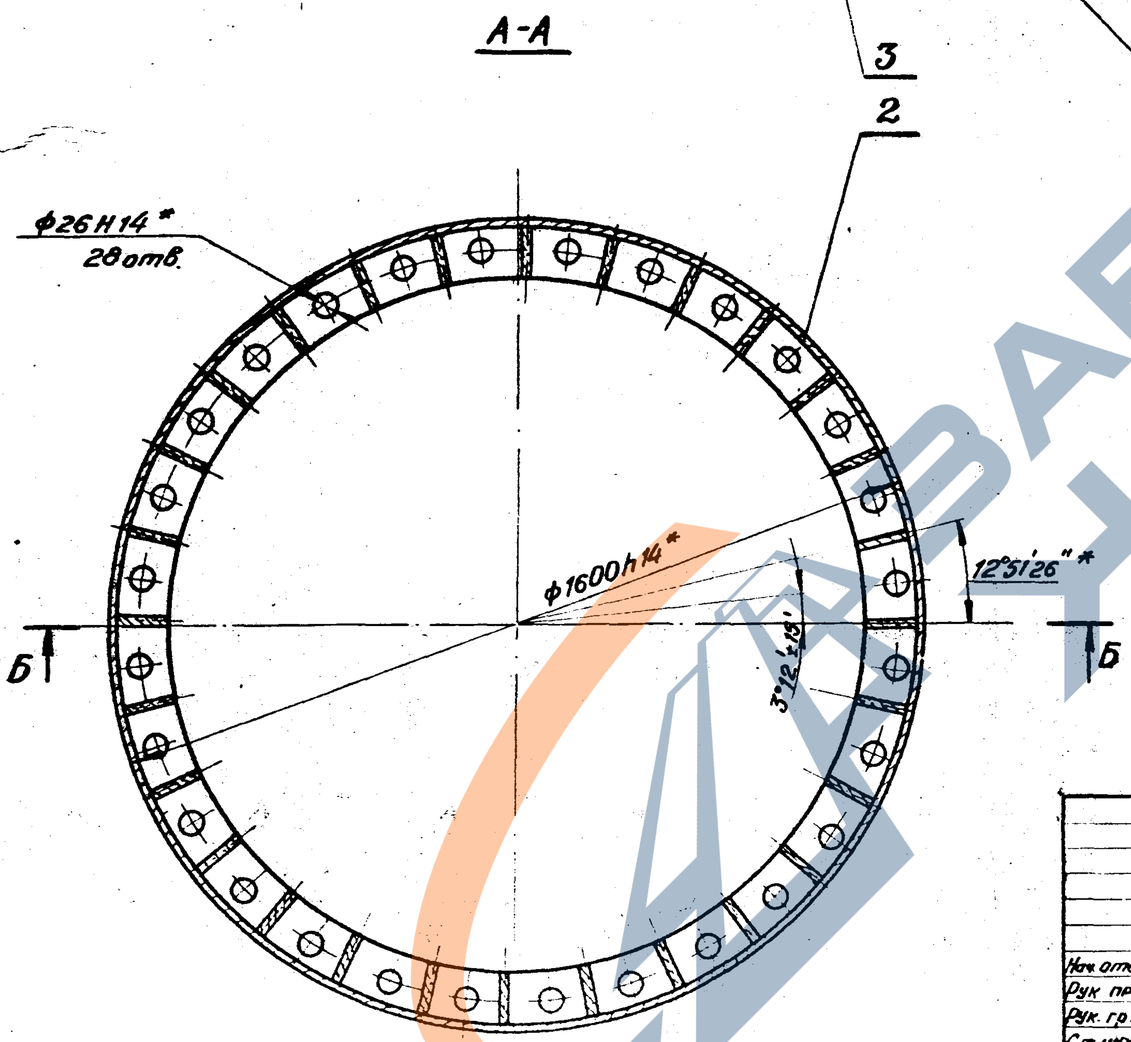

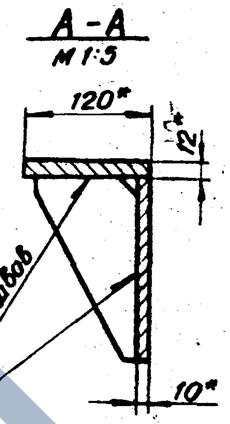

* Размеры для справок.

		1241/3	50
		3.501.1-124.2 4.3.0	
Нач. отд.	Ткаченко	Нож	Стадия: Р; Масса: 167; Масштаб: 1:10
Рук. пр.	Серебрянский		Лист; Листов 1
Рук. гр.	Суворов		ЛЕНГИПРОТРАНСМОСТ
Ст. инж.	Самсонов		
Инженер	Бобровский		

Инв. № подл. | Подпись и дата | Взам. инв. № | Инв. № дубл. | Подпись и дата

ЗАВОД ЖБИ

https://zavodjbi.com/

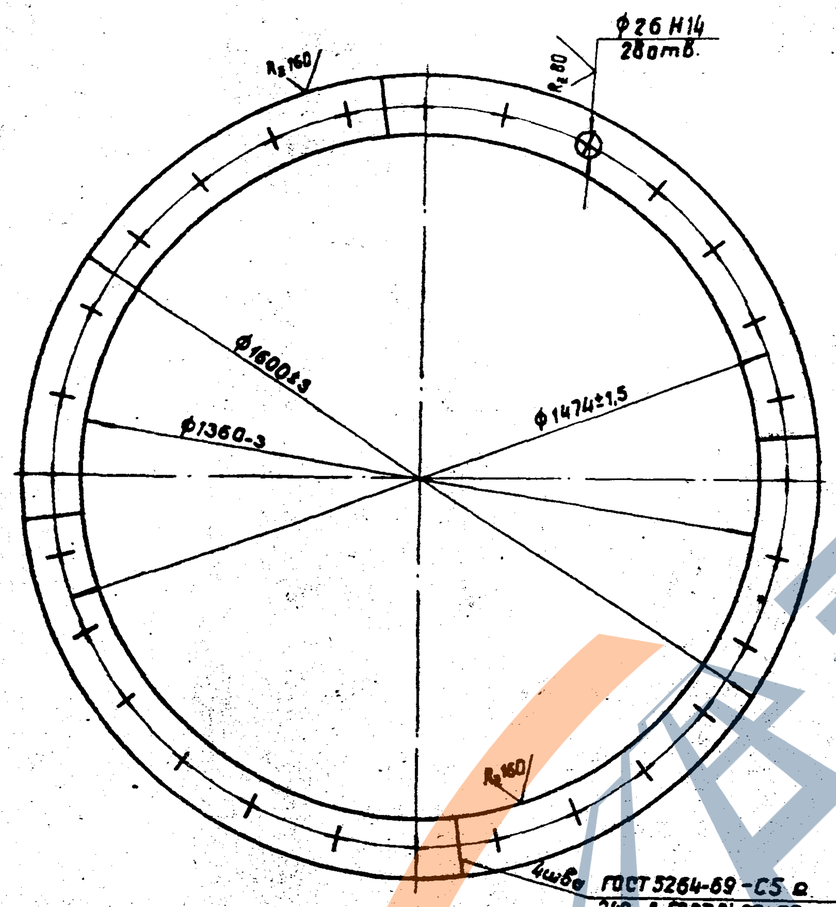

Нач. отд.	Ткаченко		3.501.1-124.2 4.3.1.0 СБ	
Рук. пр.	Середрянский		Фланец	Стадия: Р; Масса: 53; Масштаб: 1:10
Рук. гр.	Суворов			Лист; Листов 1
Ст. инж.	Самсонов		Ленгипротрансмост	
Инженер	Бобравский			

Подпись и дата | Взамен инв.№ | Инв.№ дубл. | Подпись и дата | Инв.№ подл.

Копир. Ле — Формат 11

Формат	Зона	Поз.	Обозначение	Наименование	Кол.	Примечание
				Документация		
11			3.501.1-124.2 4.3.1.0 СБ	Сварочный чертеж.		
				Детали		
11		1	3.501.1-124.2 3.3.3.1-01	Сектор	4	

1241/3 | 51

Нач. отд.	Ткаченко		3.501.1-124.2 4.3.1.0	
Рук. пр.	Середрянский		Фланец	Стадия: Р; Лист; Листов 1
Рук. гр.	Суворов			
Ст. инж.	Самсонов		Ленгипротрансмост	
Инженер	Бобравский			

Подпись и дата | Взамен инв.№ | Инв.№ дубл. | Подпись и дата | Инв.№ подл.

Копир. Ле — Формат 11

https://zavodjbi.com/

Формат	Зона	Поз.	Обозначение	Наименование	Кол.	Примеч.
				Документация		
12			3.501.1-124.2 5.3.0СБ	Сборочный чертеж		
				Сборочные единицы		
11		1	3.501.1-124.2 5,3.1.0	Фланец		
				Детали		
		2	3.501.1-124.2 3.3.1-02	Обечайка	1	
		3	3.501.1-124.2 3.3.2	Ребро	54	

Инв.№ подл. | Подпись и дата | Взам.инв.№ | Инв.№ дубл. | Подпись и дата

Нач. отд.	Ткаченко	
Рук. пр.	Серебрянский	
Рук. гр.	Суворов	
Ст. инж.	Самсонов	
Инженер	Бобровский	

3.501.1-124.2 5.3.0

Нож

Стадия	Лист	Листов
Р		1

ЛЕНГИПРОТРАНСМОСТ

Копир. Формат 11

Формат	Зона	Поз.	Обозначение	Наименование	Кол.	Примеч.
				Документация		
11			3.501.1-124.2 5.3.1.0СБ	Сборочный чертеж		
				Детали		
11		1	3.501.1-124.2 3.3.3.1-02	Сектор	4	

Инв.№ подл. | Подпись и дата | Взам.инв.№ | Инв.№ дубл. | Подпись и дата

Нач. отд.	Ткаченко	
Рук. пр.	Серебрянский	
Рук. гр.	Суворов	
Ст. инж.	Самсонов	
Инженер	Бобровский	

1241/3 | 52

3.501.1-124.2 5.3.1.0

Фланец

Стадия	Лист	Листов
Р		1

ЛЕНГИПРОТРАНСМОСТ

Копир. Формат 11

3.501.1-124.2 53.0 СБ

А-А

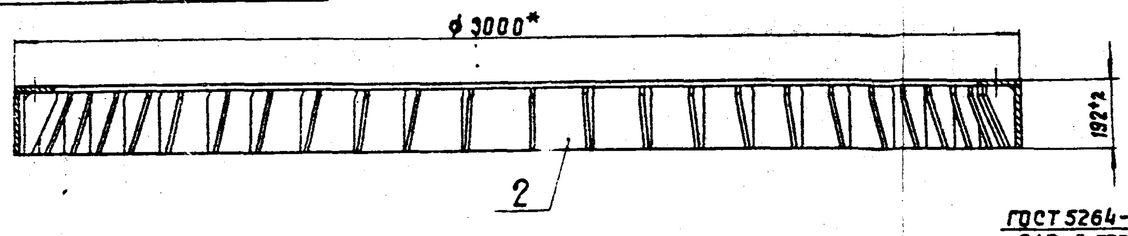

Б-Б повернуто
М 1:5

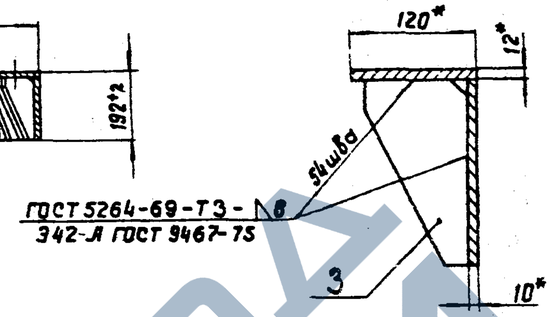

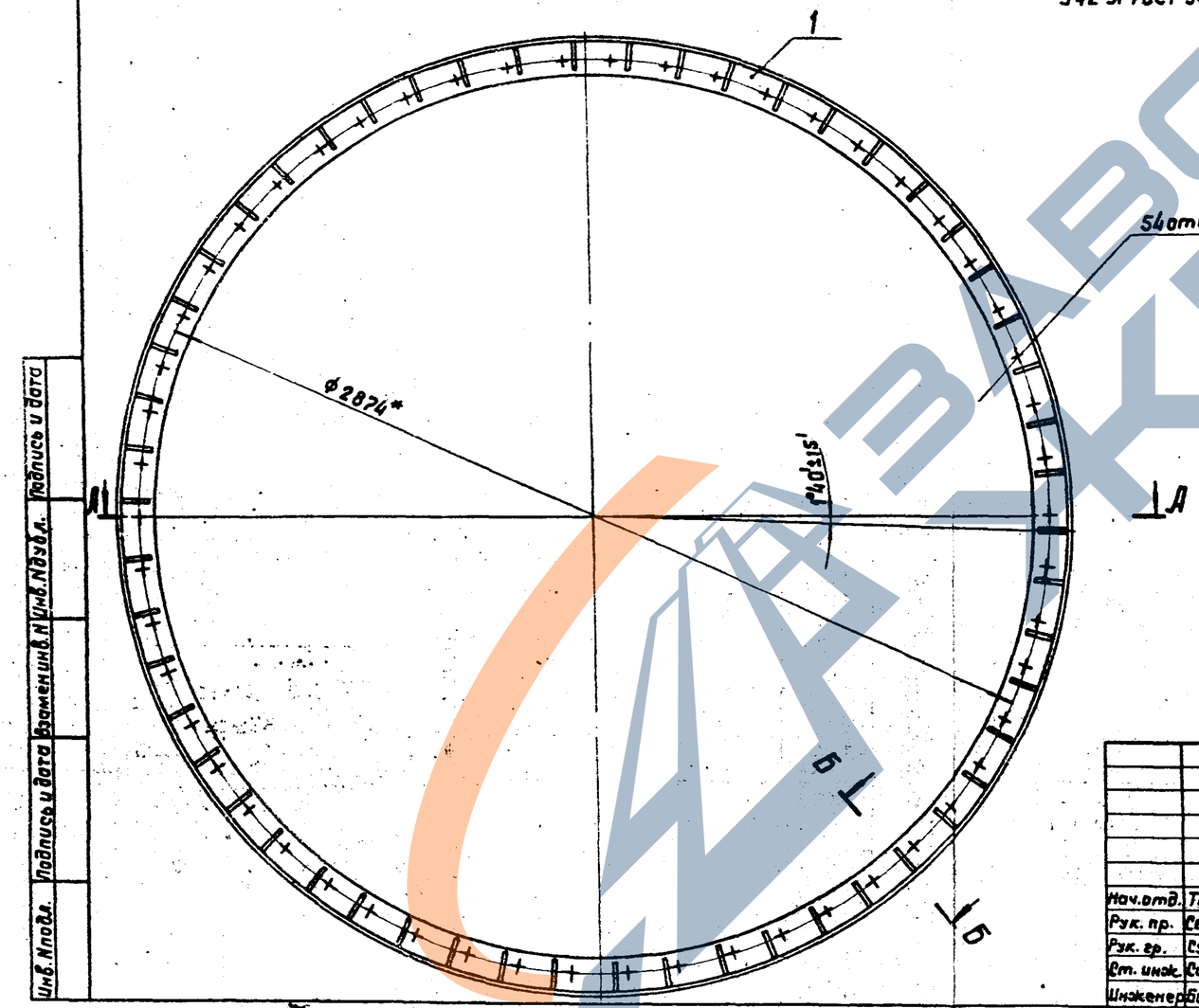

* Размеры для справок.

Подпись и дата | Взам. инв. № | Инв. № подл. | Подпись и дата | Инв. № подл.

Нач. отд.	Ткаченко		
Рук. пр.	Середрянский		
Рук. гр.	Суворов		
Ст. инж.	Самсонов		
Инженер	Бобровский		

1241/3	53		
3.501.1-124.2 53.0 СБ			
Ножк	Стадия	Масса	Масштаб
	Р		1:15
	Лист	Листов 1	
	Ленгипротрансмост		

Копир. Ле

Формат 12

https://zavodjbi.com/

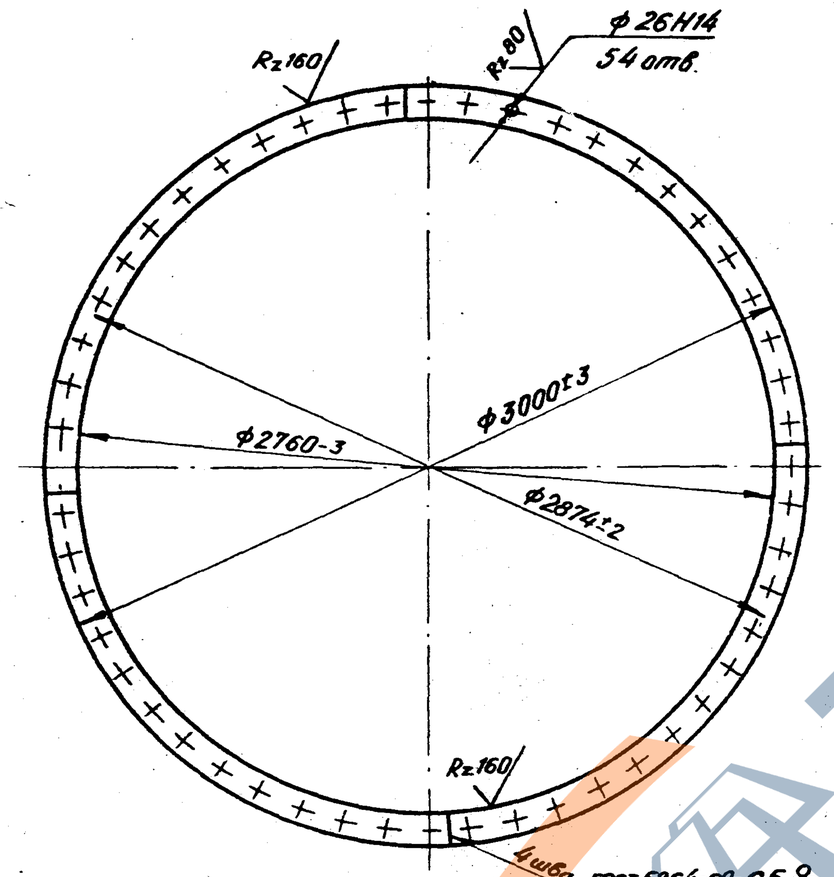

Инв.№ подл.	Подпись и дата	Взам.инв.№	Инв.№ дубл.	Подпись и дата

Нач.отд.	Ткаченко		
Рук.пр.	Серебрянский		
Рук.гр.	Суворов		
Ст.инж.	Самсонов		
Инженер	Бобровский		

3.501.1-124.2 5.3.1.0 СБ

Фланец

Стадия	Масса	Масштаб
Р	104	1:20
Лист	Листов 1	

ЛЕНГИПРОТРАНСМОСТ

Копир. Формат 11

Формат	Зона	Поз.	Обозначение	Наименование	Кол.	Примечан.
				Документация		
12			3.501.1-124.2 3.4.0СБ	Сборочный чертеж		
				Сборочные единицы		
		1	3.501.1-124.2 3.3.3.0	Фланец	1	
				Детали		
11		2	3.501.1-124.2 3.4.1	Обечайка	1	
		3	3.501.1-124.2 3.3.2	Ребро	20	

Инв.№ подл.	Подпись и дата	Взам.инв.№	Инв.№ дубл.	Подпись и дата

1241/3 | 54

3.501.1-124.2 3.4.0

Нач.отд.	Ткаченко	
Рук.пр.	Серебрянский	
Рук.гр.	Суворов	
Ст.инж.	Самсонов	
Инженер	Бобровский	

Нож для слабых грунтов

Стадия	Лист	Листов
Р		1

ЛЕНГИПРОТРАНСМОСТ

Копир. Формат 11

https://zavodjbi.com/

А - А

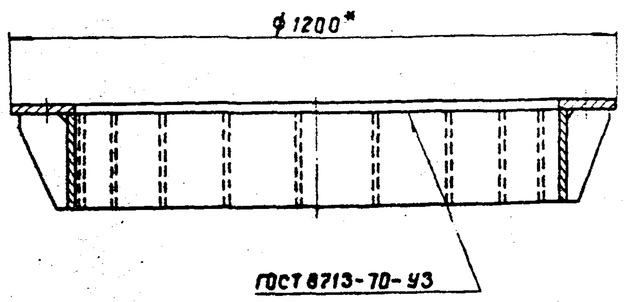

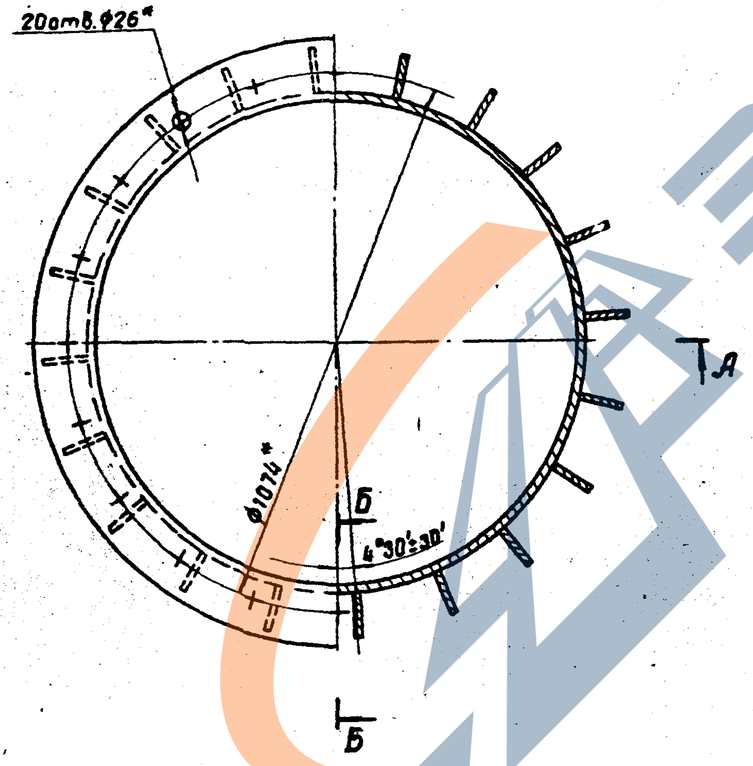

Б - Б повернуто

М1:5

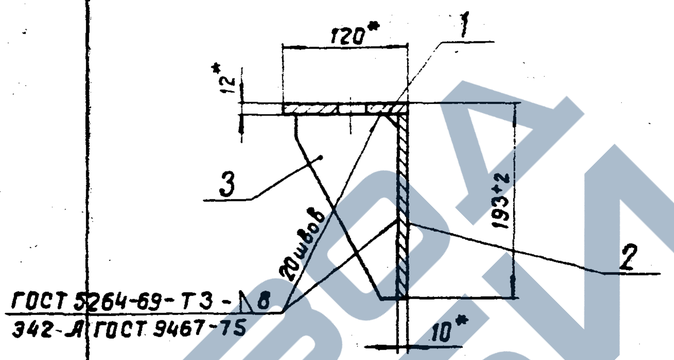

* Размеры для справок.

				3.501.1-124.2 3.4.0 СБ		
				Нож для слабых грунтов	Стадия	Масса	Масштаб
					Р		1:10
Нач.отд.	Ткаченко				Лист	Листов 1	
Рук. пр.	Середрянский						
Рук. гр.	Суворов				Ленгипротранемаст		
Вт. инж.	Самсонов						
Инженер	Бодровский						

1241/3 | 55

Инв.№ подл. | Подпись и дата | Взам.инв.№ | Инв.№ дубл. | Подпись и дата

Копир. Лев

Формат А2

3.501.1-124.2 3.4.1

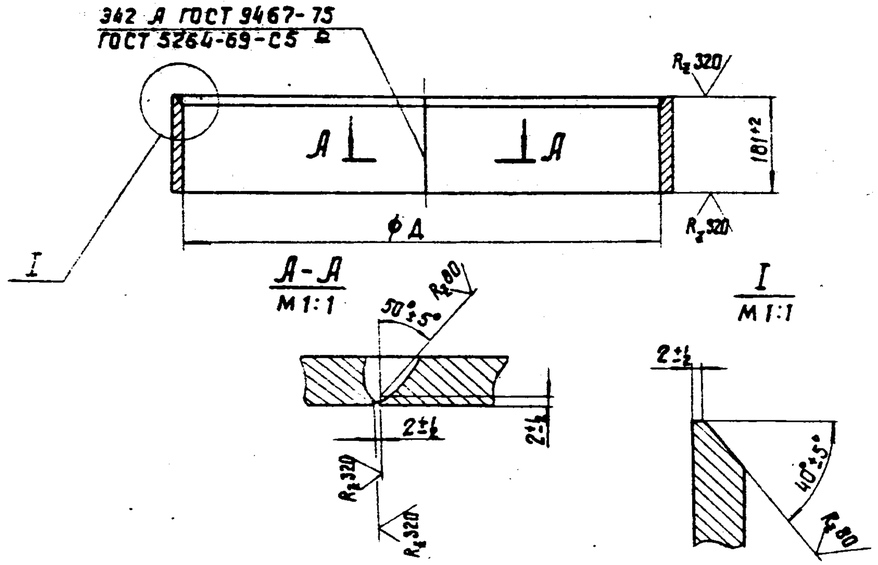

Обозначение	Д	Масса, кг
3.501.1-124.2 3.4.1	960+2	43,6
-01	1360+2	61,4
-02	2760+3	123,9

Инв. N подл. | Подпись и дата | Взам. инв. N | Инв. N дубл. | Подпись и дата

Нач. отд.	Ткаченко	
Рук. пр.	Середрянский	
Рук. гр.	Суворов	
Ст. инж.	Самсонов	
Инженер	Бодровский	

3.501.1-124.2 3.4.1

Обечайка

Стадия	Масса	Масштаб
Р	См. табл.	1:10
Лист	Листов 1	

Лист 6-ПН-10 ГОСТ 19903-74* / 16Д ГОСТ 6713-75*

Ленгипротрансмост

Копир. Ле

Формат 11

Формат	Зона	Поз.	Обозначение	Наименование	Кол.	Примечание
				Документация		
12			3.501.1-124.2 4.4.0 СБ	Сборочный чертеж		
				Сборочные единицы		
		1	3.501.1-124.2 4.3.1.0	Фланец	1	
				Детали		
		4	3.501.1-124.2 3.4.1-01	Обечайка	1	
		5	3.501.1-124.2 3.3.2	Ребро	28	

Инв. N подл. | Подпись и дата | Взам. инв. N | Инв. N дубл. | Подпись и дата

1241/3 | 56

Нач. отд.	Ткаченко	
Рук. пр.	Середрянский	
Рук. гр.	Суворов	
Ст. инж.	Самсонов	
Инженер	Бодровский	

3.501.1-124.2 4.4.0

Нож для слабых грунтов

Стадия	Лист	Листов
Р		1

Ленгипротрансмост

Копир. Ле

Формат 11

https://zavodjbi.com/

3501.1-124.2 4.4.0 СБ

А-А

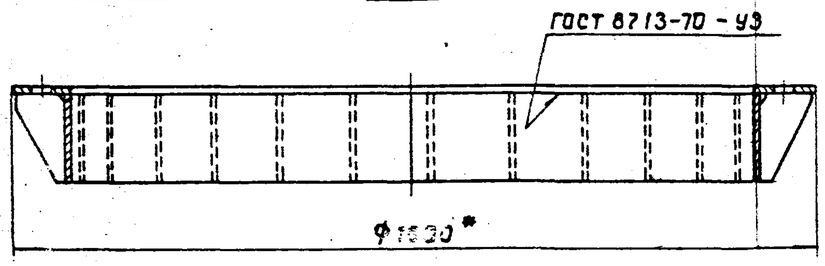

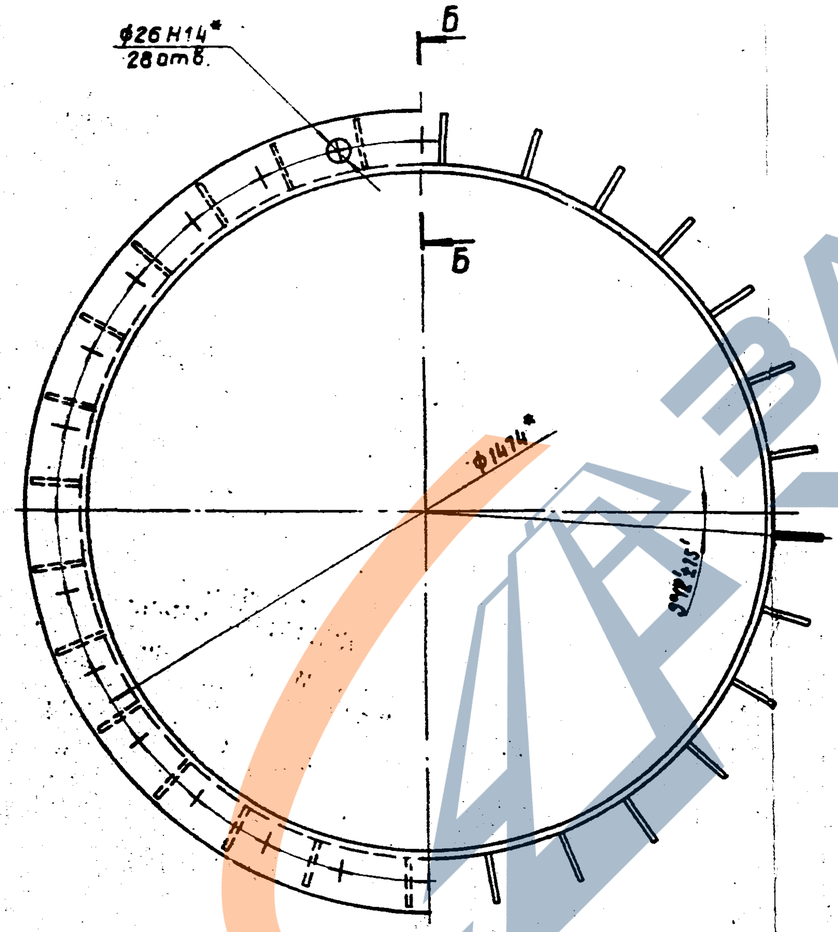

Б - Б повернуто
М 1:5

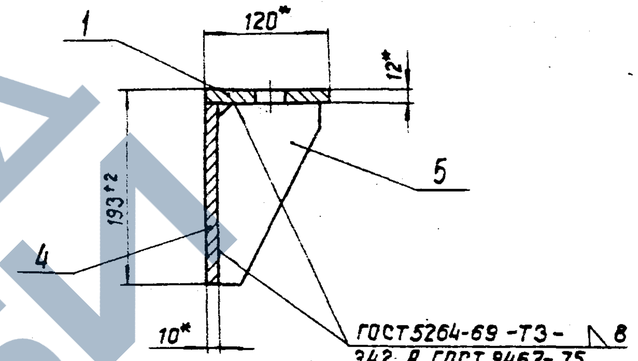

* Размеры для справок.

Инв.№ подл.	Подпись и дата	Взам. инв.№	Инв.№ дубл.	Подпись

			1241/3	57
			3.501.1-124.2 4.4.0 СБ	
Нач.отд.	Ткаченко		Нож для слабых грунтов	Стадия: Р; Масса: ; Масштаб: 1:10
Рук. пр.	Серебрянский			Лист; Листов 1
Рук. гр.	Суворов			
Ст. инж.	Самсонов			Ленгипротрансмост
Инженер	Бадровский			

Копир. Ли

Формат 12

https://zavodjbi.com/

Формат	Зона	Поз.	Обозначение	Наименование	Кол.	Примечание
				Документация		
12			3.501.1-124.2 5.4.0 СБ	Сварочный чертеж		
				Сварочные единицы		
1			3.501.1-124.2 5.3.1.0	Фланец	1	
				Детали		
		4	3.501.1-124.2 3.4.1-02	Обечайка	1	
		5	3.501.1-124.2 3.3.2	Ребро	54	

Инв.N подл. | Подпись и дата | Взамен инв.N | Инв.N дубл. | Подпись и дата

Нач.отд.	Ткаченко		
Рук.пр.	Серебрянский		
Рук.гр.	Суворов		
Ст.инж.	Самсонов		
Инженер	Бобровский		

3.501.1-124.2 5.4.0

Нож для слабых грунтов

Стадия	Лист	Листов
Р		1

Ленгипротрансмост

Копир. Лев. Формат 11

Формат	Зона	Поз.	Обозначение	Наименование	Кол.	Примечание
				Документация		
12			3.501.1-124.2 3.5.0 СБ	Сварочный чертеж		
				Сварочные единицы		
		1	3.501.1-124.2 3.3.3.0	Фланец	1	
				Детали		
11		4	3.501.1-124.2 3.5.1	Обечайка	1	
11		5	3.501.1-124.2 3.5.2	Усиление обечайки	1	
		6	3.501.1-124.2 3.3.2	Ребро	20	

57

Инв.N подл. | Подпись и дата | Взамен инв.N | Инв.N дубл. | Подпись и дата

1241/3 | 58

Нач.отд.	Ткаченко		
Рук.пр.	Серебрянский		
Рук.гр.	Суворов		
Ст.инж.	Самсонов		
Инженер	Бобровский		

3.501.1-124.2 3.5.0

Нож для скальных грунтов

Стадия	Лист	Листов
Р		1

Ленгипротрансмост

Копир. Лев. Формат 11

https://zavodjbi.com/

3.501.1-124.2 5.4.0 СБ

А-А

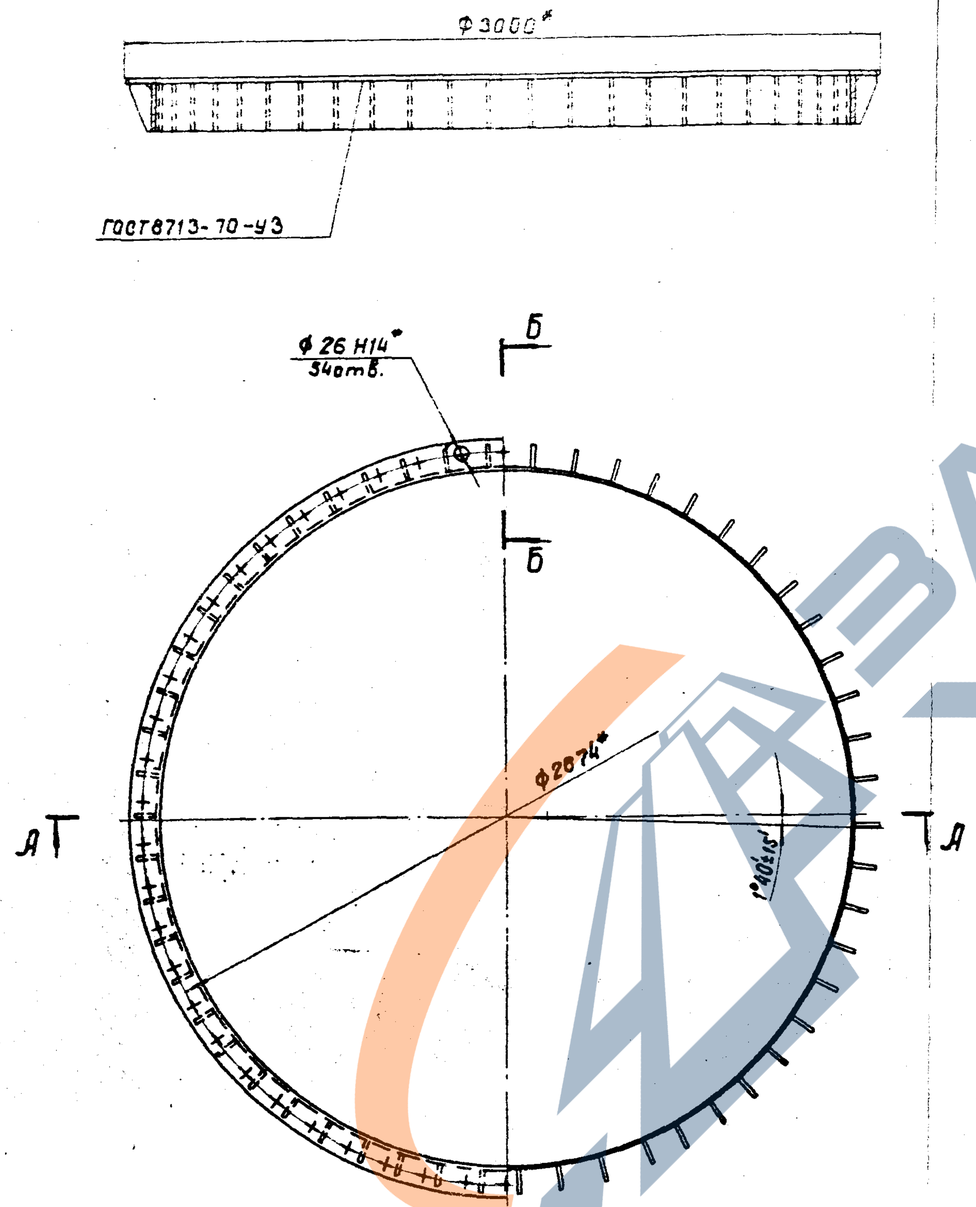

Б-Б повернуто
М1:5

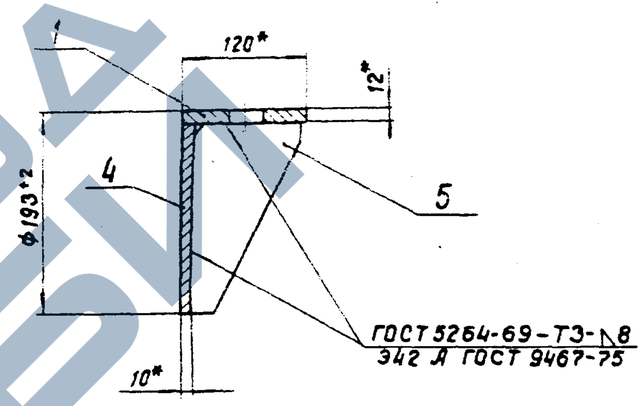

* Размеры для справок.

				1241/3			59
				3.501.1-124.2 5.4.0 СБ			
				Нож для слабых грунтов	Стадия	Масса	Масштаб
					Р		1:20
Нач. отд.	Ткаченко				Лист	Листов 1	
Рук. пр.	Серебрянский						
Рук. гр.	Суворов						
Ст. инж.	Самсонов				Ленгипротрансмост		
Инженер	Бобровский						

Инв. N подл. | Подпись и дата | Взамен инв. N | Инв. N дубл. | Подпись и дата

Копир. Ле

Формат 12

3.501.1-124.2 3.5.ОСБ

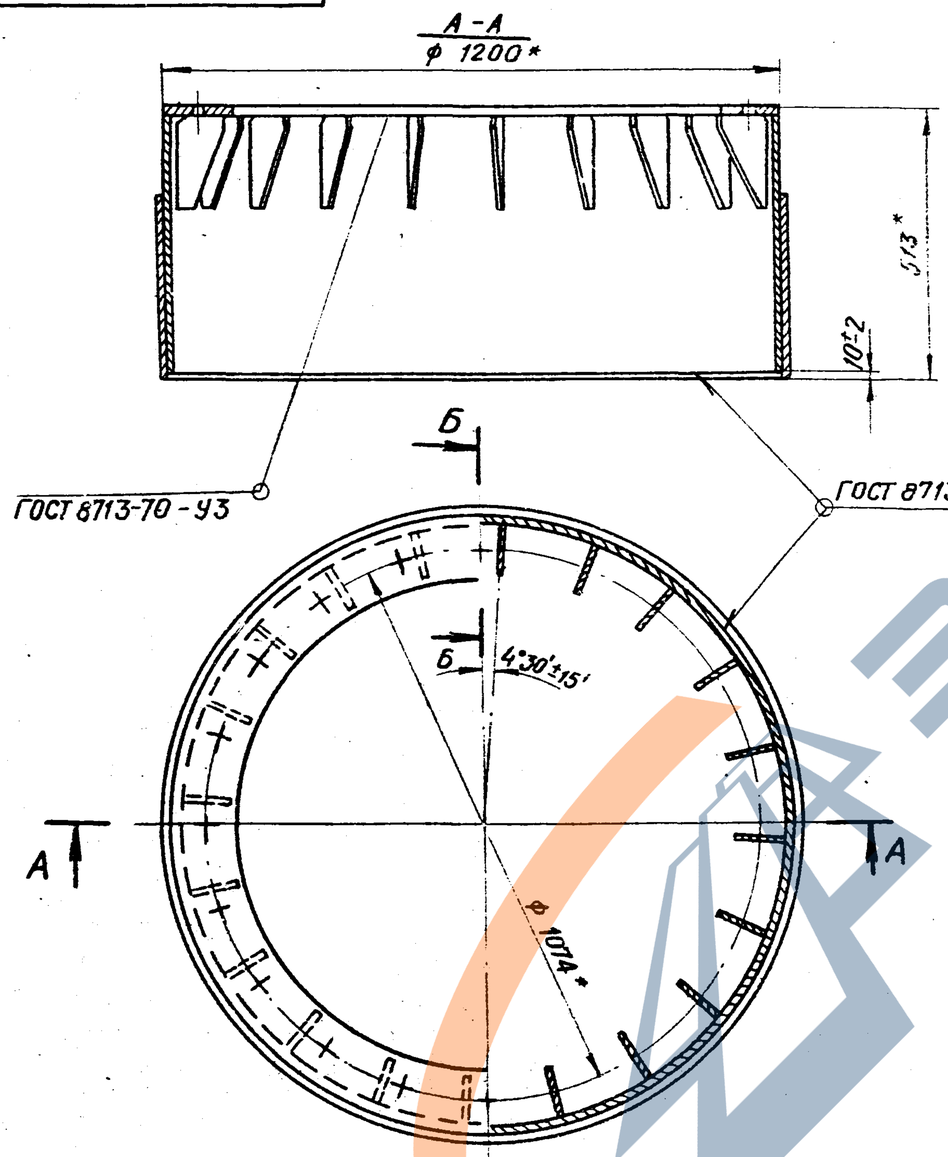

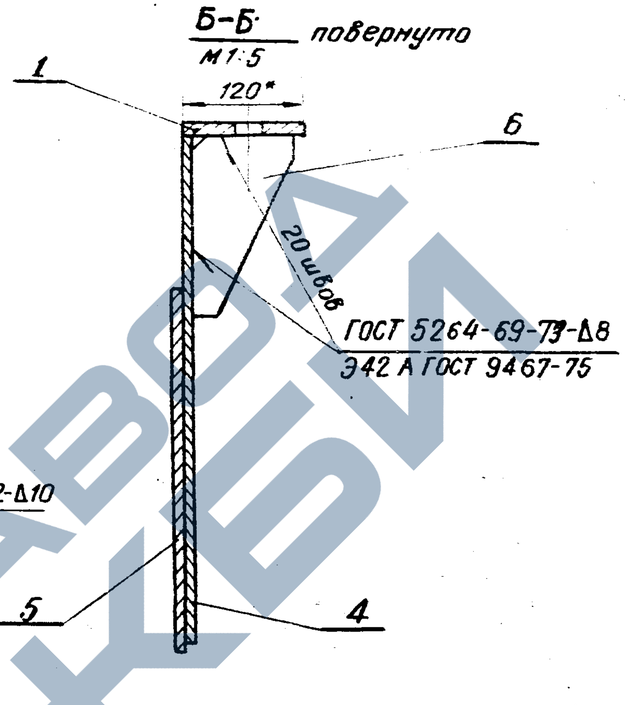

* Размеры для справок.

Инв. № подл.	Подпись и дата	Взамен инв. №	Инв. № дубл.	Подпись и дата

		1241/3	60
		3.501.1-124.2 3.5.ОСБ	
Нач. отд.	Ткаченко	Нож для скальных грунтов	Стадия: Р; Масса.; Масштаб: 1:10
Рук. пр-та	Серебрянский		Лист; Листов 1
Рук. гр.	Суворов		ЛЕНГИПРОТРАНСМОСТ
Ст. инж.	Самсонов		
Инженер	Бобровский		

Копир. Формат 12

3.501.1-124.2 3.5.1

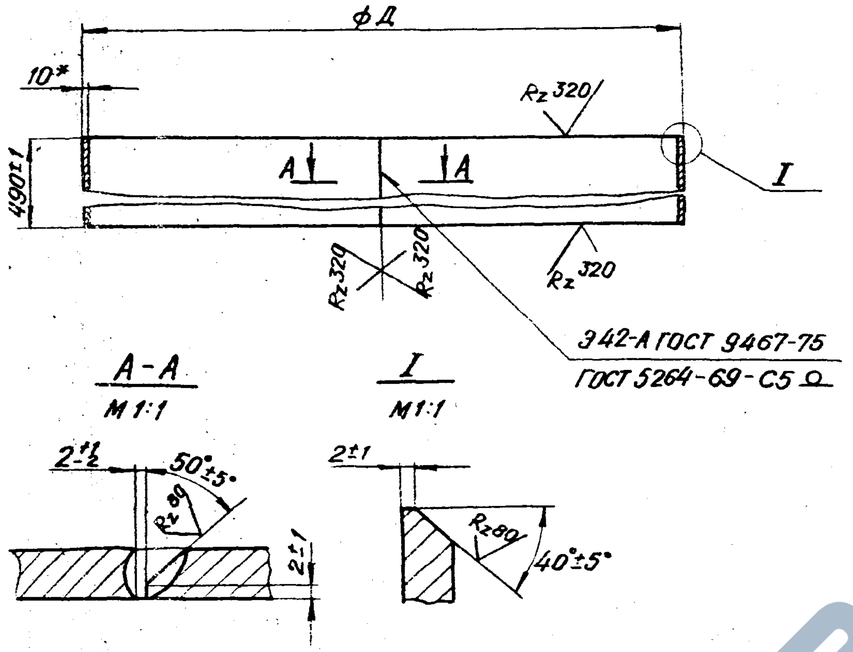

Обозначение	Д, мм	Масса, кг
3.501.1-124.2 3.5.1	1200-2	144
-01	1600-2	192
-02	3000-3	361

* Размер для справок

Нач. отд.	Ткаченко		3.501.1-124.2 3.5.1			
Рук. пр.	Серебряский		Обечайка	Стадия	Масса	Масштаб
Рук. гр.	Суворов			Р	см. табл.	–
Ст. инж.	Самсонов			Лист	Листов 1	
Инженер	Бобровский		Лист 16Д ГОСТ 6713-75*	Б-ПН-10 ГОСТ 19903-74*	ЛЕНГИПРОТРАНСМОСТ	

Инв. № подл. | Подпись и дата | Взам. инв. № | Инв. № дубл. | Подпись и дата

Копир. | Формат А1

3.501.1-124.2 3.5.2

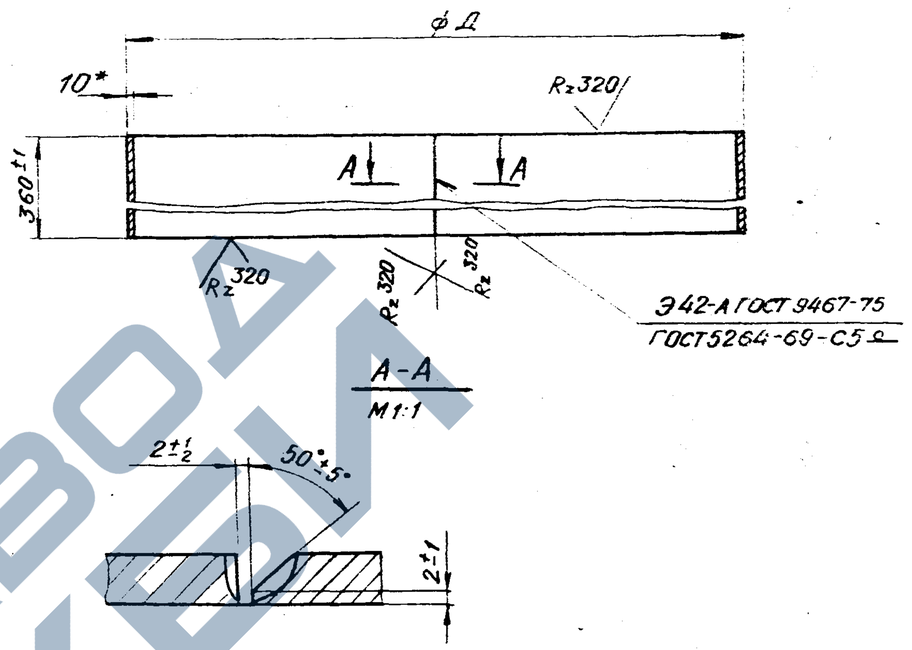

Обозначение	Д, мм	Масса, кг
3.501.1-124.2 3.5.2	1220+2	107.4
-01	1620+2	143
-02	3020+3	267

* Размер для справок.

1241/3 | 61

Нач. отд.	Ткаченко		3.501.1-124.2 3.5.2			
Рук. пр-та	Серебряский		Усиление обечайки	Стадия	Масса	Масштаб
Рук. гр.	Суворов			Р	см. табл.	–
Ст. инж.	Самсонов			Лист	Листов 1	
Инженер	Бобровский		Лист 16Д ГОСТ 6713-75*	Б-ПН-10 ГОСТ 19903-74*	ЛЕНГИПРОТРАНСМОСТ	

Инв. № подл. | Подпись и дата | Взам. инв. № | Инв. № дубл. | Подпись и дата

Копир. | Формат А1

ЗАВОД ГОСТ

Формат	Зона	Поз.	Обозначение	Наименование	Кол.	Примеч.
				Документация		
12			3.501.1-124.2 45.0 СБ	Сборочный чертеж		
				Сборочные единицы		
		1	3.501.1-124.2 4.3.1.0	Фланец	1	
				Детали		
		4	3.501.1-124.2 3.5.1-01	Обечайка	1	
		5	3.501.1-124.2 3.5.2-01	Усиление обечайки	1	
		6	3.501.1-124.2 3.3.2	Ребро	28	

Инв. № подл. | Подпись и дата | Взамен инв. № | Инв. № дубл. | Подпись

Нач. отд	Ткаченко		3.501.1-124.2 4.5.0		
Рук. пр.	Серебрянский		Нож для скальных грунтов	Стадия	Лист	Листов
Рук. гр.	Суворов			Р		1
Ст. инж.	Самсонов			ЛЕНГИПРОТРАНСМОСТ		
Инженер	Бобровский					

Копир. Формат 11

Формат	Зона	Поз.	Обозначение	Наименование	Кол.	Примеч.
				Документация		
12			3.501.1-124.2 5.5.0 СБ	Сборочный чертеж		
				Сборочные единицы		
		1	3.501.1-124.2 5.3.1.0	Фланец	1	
				Детали		
		4	3.501.1-124.2 3.5.1-02	Обечайка	1	
		5	3.501.1-124.2 3.5.2-02	Усиление обечайки	1	
		6	3.501.1-124.2 3.3.2	Ребро	56	

Инв. № подл. | Подпись и дата | Взамен инв. № | Инв. № дубл. | Подпись

1241/3 | 62

Нач. отд	Ткаченко		3.501.1-124.2 5.5.0		
Рук. пр	Серебрянский		Нож для скальных грунтов	Стадия	Лист	Листов
Рук. гр	Суворов			Р		1
Ст. инж	Самсонов			ЛЕНГИПРОТРАНСМОСТ		
Инженер	Бобровский					

Копир. Формат 11

ЗАВОД КБИ
https://zavodjbi.com/

https://zavodjbi.com/

3.501.1-124.2 4.5.ОСБ

А-А

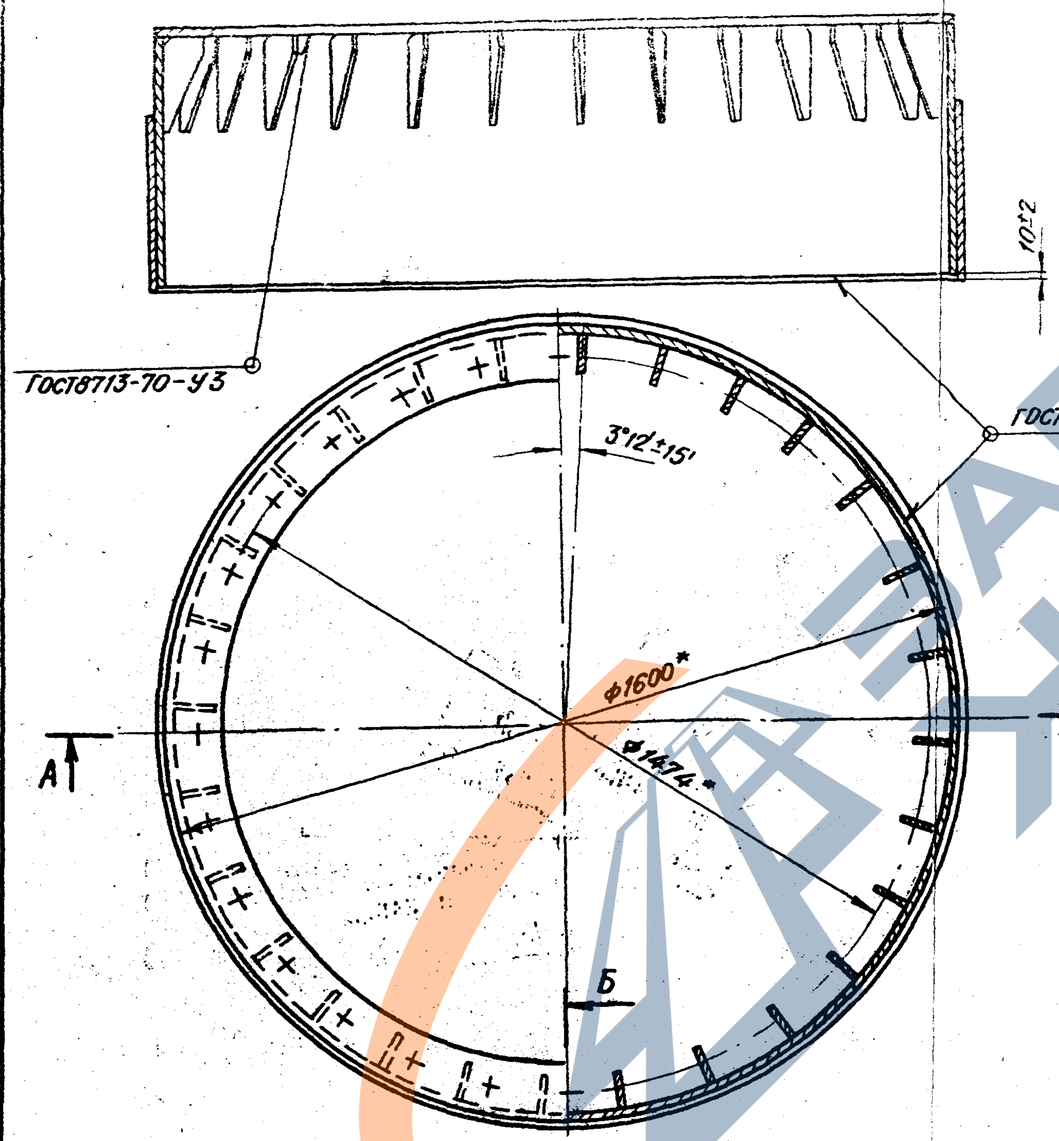

Б-Б
М1:5
повернуто

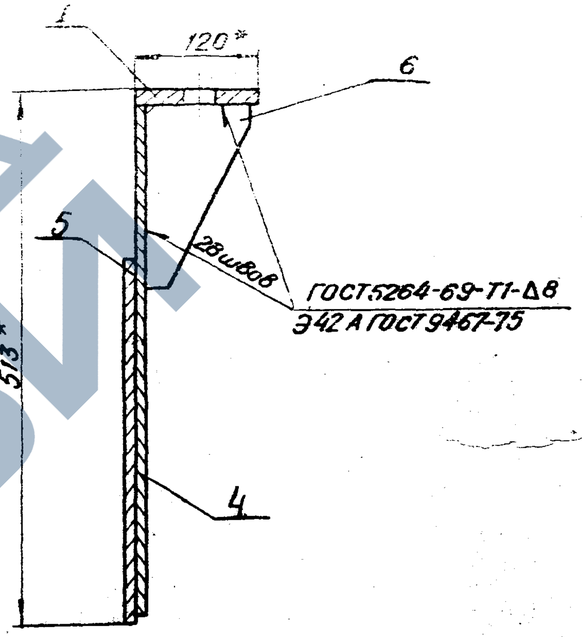

* Размеры для справок

1241/3	63		
3.501.1-124.2 4.5.ОСБ			
Нож для скальных грунтов	Стадия	Масса	Масштаб
	Р		1:10
	Лист	Листов 1	
	ЛЕНГИПРОТРАНСМОСТ		
Нач.отд. Ткаченко			
Рук.пр. Серебрянский			
Рук.гр. Суворов			
Ст.инж. Самсонов			
Инженер Бобровский			

Инв.№подл. | Подпись и дата | Взамен инв.№ | Инв.№дубл. | Подпись и дата

Копир. Ткаченко

Формат 12

https://zavodjbi.com/

3.501.1-124.2 5.5.0 СБ

А-А

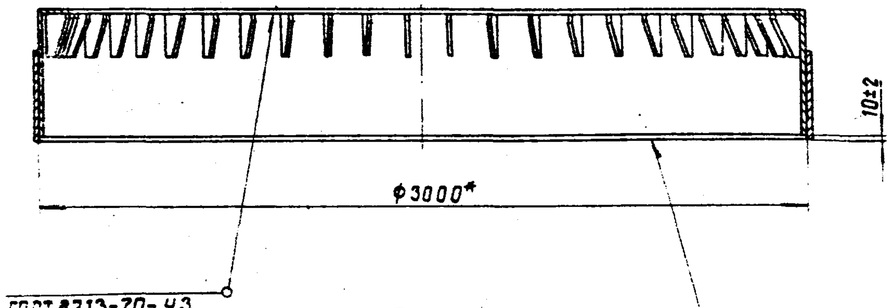

Б-Б повернуто
М1:5

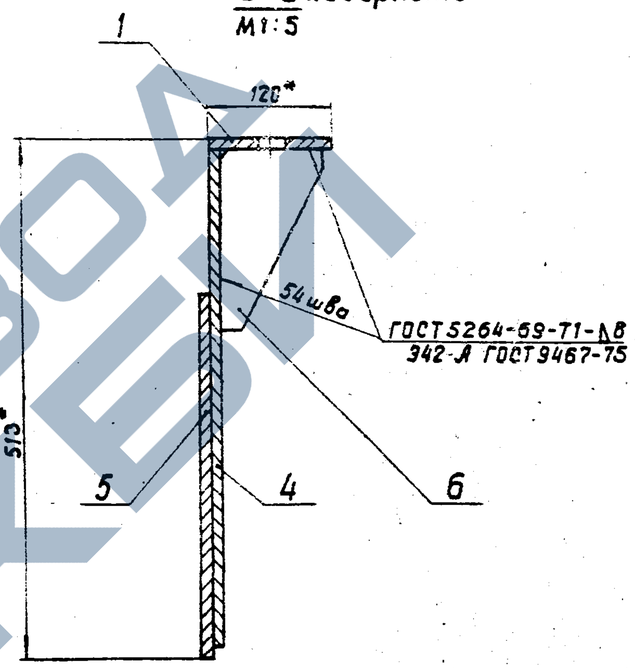

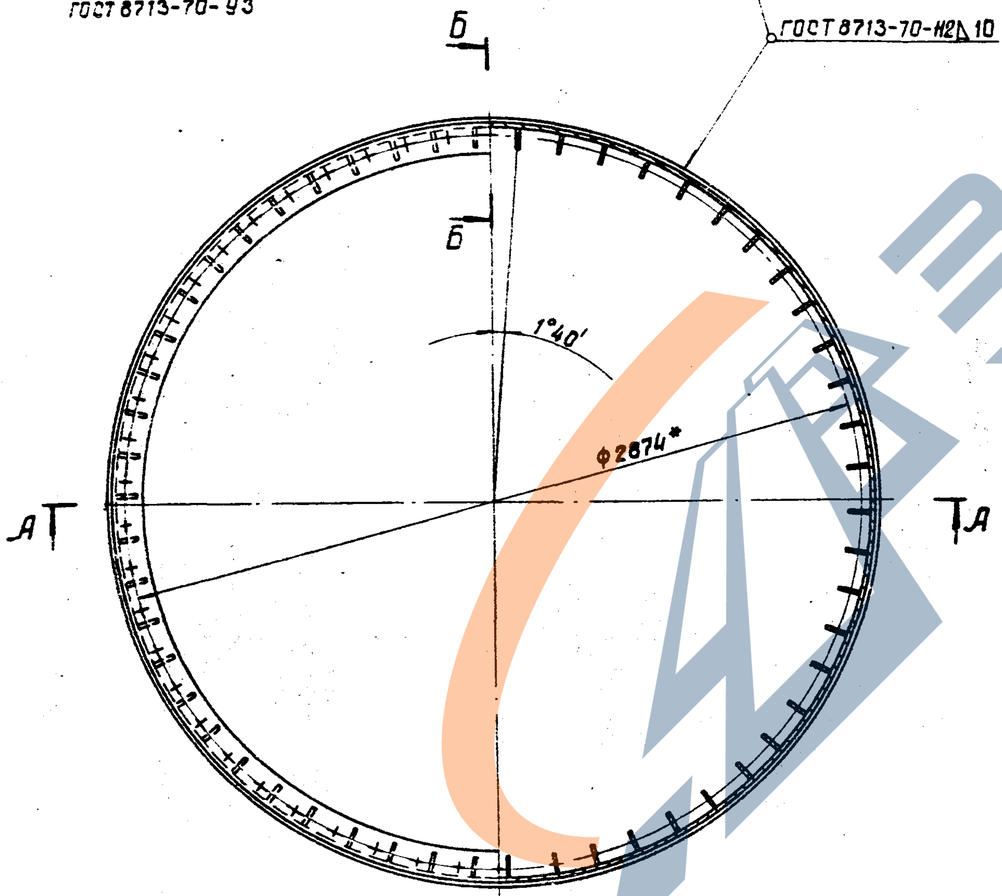

* Размеры для справок.

		1241/3	64
		3.501.1-124.2 5.5.0 СБ	
Нач. отд.	Ткаченко	Нож для скальных грунтов	Стадия: Р; Масса: \; Масштаб: 1:20
Рук. пр.	Серебрянский		Лист; Листов 1
Рук. гр.	Суворов		Ленгипротрансмост
Ст. инж.	Самсонов		
Инженер	Бобровский		

Подпись и дата | Взамен инв. № | Инв. № дубл. | Подпись и дата | Инв. № подл.

Копир. Лев.

Формат 12

https://zavodjbi.com/

3.501.1-124.2 0.0.1

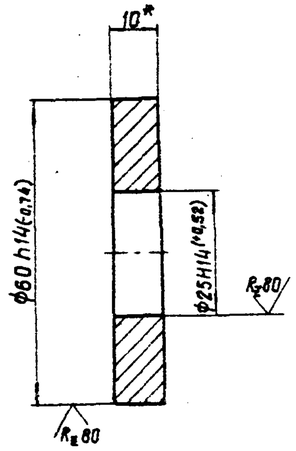

* Размер для справок.

Нач. отд.	Ткаченко		
Рук. пр.	Серебрянский		
Рук. гр.	Суворов		
Ст. инж.	Самсонов		
Инженер	Бобровский		

3.501.1-124.2 0.0.1

Шайба

Стадия	Масса	Масштаб
Р	0,19	1:1

Лист | Листов 1

Лист Б-ПН-10 ГОСТ 19903-74* / 16 Д ГОСТ 6713-75*

Ленгипротрансмост

Копир. Лен. Формат 11

3.501.1-124.2 0.0.2

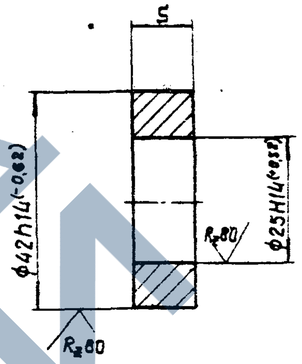

Обозначение	S, мм	Масса, кг
3.501.1-124.2 0.0.2	12	0,08
-01	16	0,11

1241/3 | 65

Нач. отд.	Ткаченко		
Рук. пр.	Серебрянский		
Рук. гр.	Суворов		
Ст. инж.	Самсонов		
Инженер	Бобровский		

3.501.1-124.2 0.0.2

Шайба-прокладка

Стадия	Масса	Масштаб
Р	См. табл.	1:1

Лист | Листов 1

Лист Б-ПН-S ГОСТ 19903-74* / 16 Д ГОСТ 6713-75*

Ленгипротрансмост

Копир. Лен. Формат 11

ЗАВОД ЖБИ