https://zavodjbi.com/

ГОСКОМИТЕТ ПО ГРАЖДАНСКОМУ СТРОИТЕЛЬСТВУ И АРХИТЕКТУРЕ ПРИ ГОССТРОЕ СССР

ЦНИИЭП жилища

СЕРИЯ 85

КИРПИЧНЫЕ ЖИЛЫЕ ДОМА С ПОПЕРЕЧНЫМИ НЕСУЩИМИ СТЕНАМИ

ЧАСТЬ 9

УЗЛЫ И ДЕТАЛИ

РАЗДЕЛ 9.3-2

САНИТАРНО-ТЕХНИЧЕСКИЕ УЗЛЫ И ДЕТАЛИ.

11460-18
ЦЕНА 0-57

https://zavodjbi.com/

https://zavodjbi.com/

ЦЕНТРАЛЬНЫЙ ИНСТИТУТ ТИПОВОГО ПРОЕКТИРОВАНИЯ
ГОССТРОЯ СССР

Москва, А-445, Смольная ул., 22

Сдано в печать 1975 года

Заказ № 620 Тираж 3000 экз

https://zavodjbi.com/

Серия 85

Кирпичные жилые дома с поперечными несущими стенами
Часть 9
Узлы и детали
Раздел 9.3-2
Санитарно-технические узлы и детали

Содержание

№№ п/п	Наименование листа	№ стр. альбом
1	Заглавный лист	1
2	Монтажный чертеж кухонного узла Т-1	2
3	Монтажный чертеж кухонного узла Т-3	3
4	Монтажный чертеж кухонного узла Т-17	4
5	Монтажный чертеж кухонного узла Т-19	5
6	Монтажный чертеж разобщенного санитарного узла Т-5. План. Разрезы I-I, IV-IV	6
7	Монтажный чертеж разобщенного санитарного узла Т-5. Разрезы II-II, III-III Спецификации	7
8	Монтажный чертеж разобщенного санитарного узла Т-7. План. Разрезы I-I, IV-IV	8
9	Монтажный чертеж разобщенного санитарного узла Т-7. Разрезы II-II, III-III Спецификация	9
10	Монтажный чертеж разобщенного санитарно-кухонного узла Т-13 План Разрезы I-I, IV-IV	10
11	Монтажный чертеж разобщенного санитарно-кухонного узла Т-13. Разрезы II-II, III-III. Спецификации.	11
12	Монтажный чертеж разобщенного санитарно-кухонного узла Т-15. План. Разрезы I-I, IV-IV.	12
13	Монтажный чертеж разобщенного санитарно-кухонного узла Т-15. Разрезы II-II, III-III. Спецификации.	13
14	Заземление корпуса ванны Полотенцесушители из водогазопроводных труб. Детали крепления полотенцесушителя	14
15	Установка газовых плит	15
16	Воздухонагреватель из ребристых труб. План. Разрезы.	16
17	Схема соединения ребристых труб и регистра. Спецификация Детали	17

Примечания

1. Настоящий альбом выпущен для блок-секций серии 85.
2. Спецификации на отдельные монтажные узлы включены в сводные спецификации.
3. Типы санитарно-технических узлов с нечетными номерами применять к 5ти этажным блок-секциям, с четными номерами — к 9ти этажным.
4. Трубы чугунные канализационные и фасонные части к ним применять класса „Б"

1971	Заглавный лист	Серия 85	Часть 9 / Раздел 9.3-2	Лист 1

11460-18 2

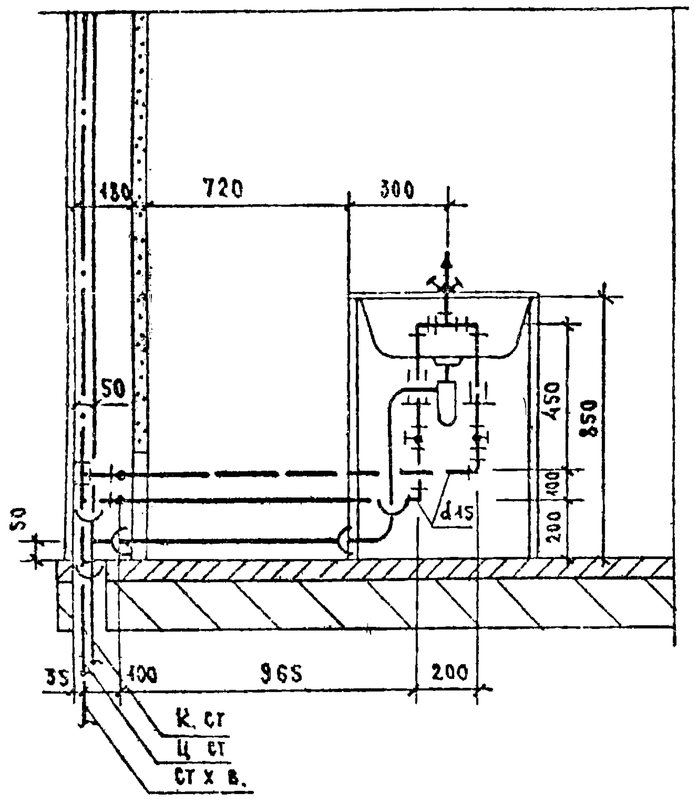

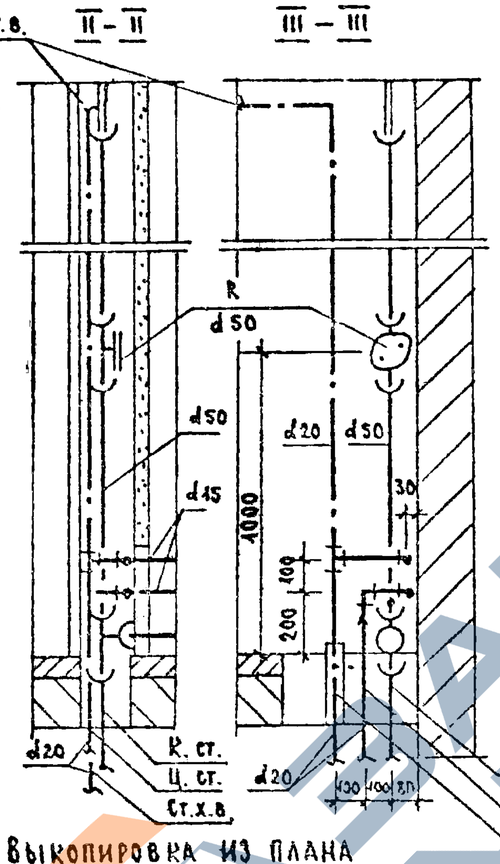

Выкопировка из плана верхнего этажа

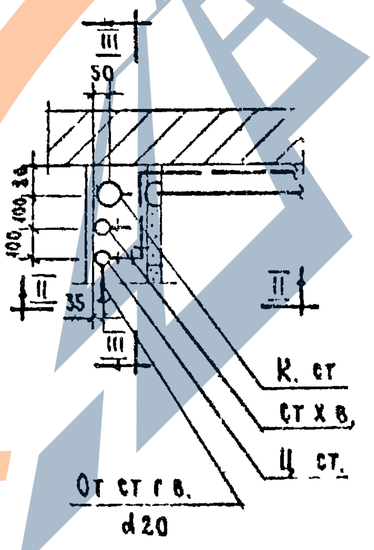

План

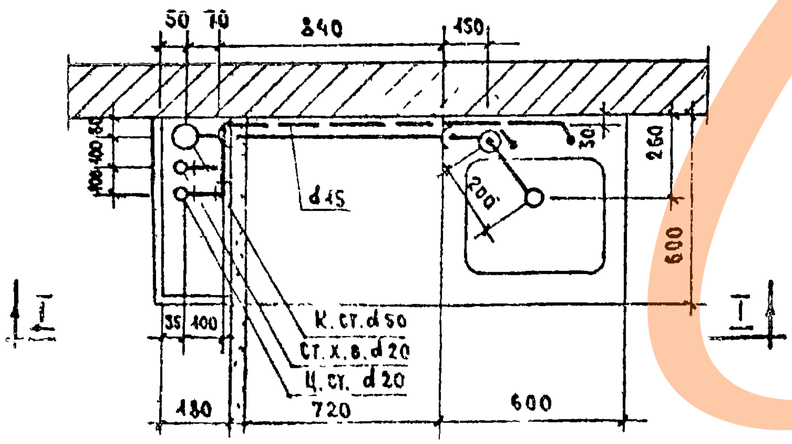

Спецификации

Водоснабжение

NN п/п	Наименование	Диаметр	Ед. изм	Количество				ГОСТ
				Типовой эт.		Верхний эт.		
				Хол	Гор	Хол	Гор	
1	Трубы стальные водогазопроводные оцинкованные	20	п.м	2.80	2.80	0.20	2.40	3262-62
2	" " "	15	"	1.87	2.07	1.87	2.07	"
3	Вентили бронзовые проходные муфтовые	15	шт.	1	1	1	1	15б-3к 15б-33
4	Трубы стальные черные (для гильз)	32	п.м.	—	0.35	—	0,35	3262-62

Канализация

NN п/п	Наименование	Диаметр	Ед. изм.	Количество		ГОСТ
				Типов этаж	Верхн. этаж	
1*	Трубы чугунные канализац	50	п.м.	3.95 / 3.44	3.75 / 3.04	6942.3-69
2	Тройник ТП	50×50	шт.	1	1	6942.17-69
3	Колено К 90°	50	"	1	1	6942.8-69
4	Ревизия Р	50	"	—	1	6942.30-69

Примечание

1* В числителе - общий погонаж труб, в знаменателе - погонаж труб за вычетом длины фасонных частей.

1971	Монтажный чертеж кухонного узла Т-1	Серия 85	Часть 9 Раздел 9.3-2	Лист 2

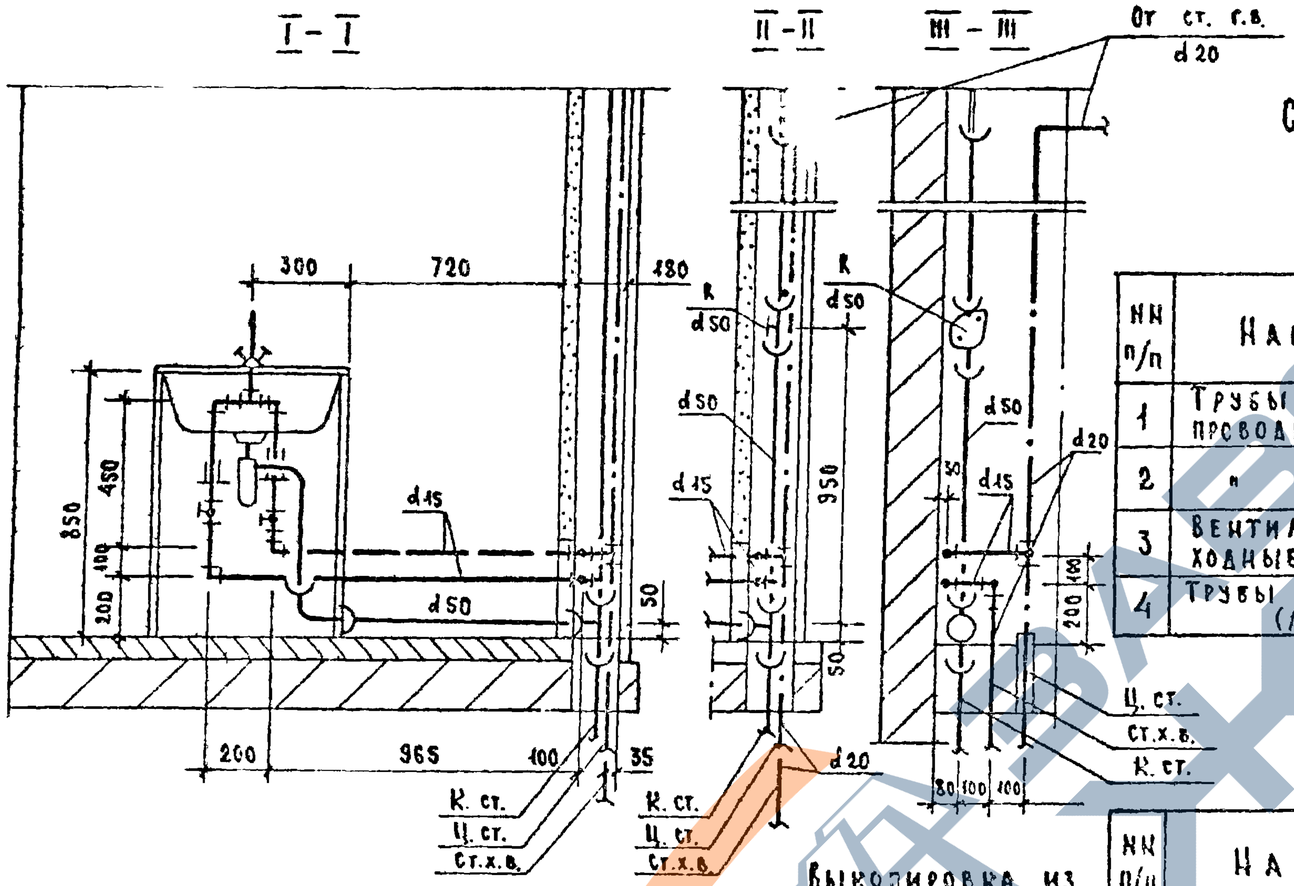

План

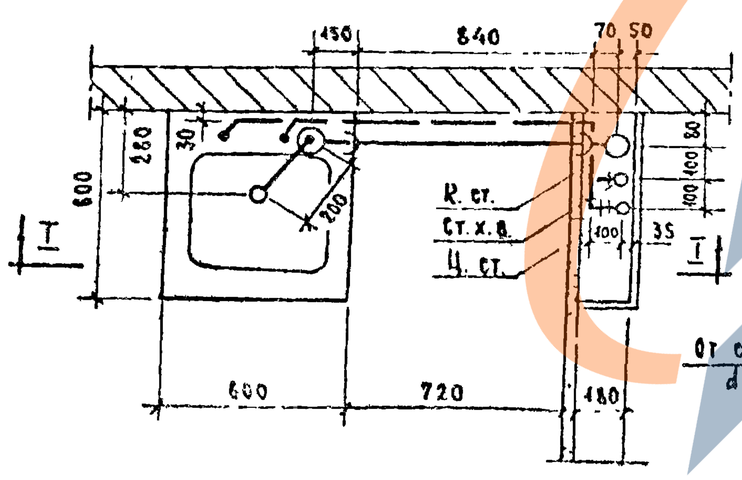

Выкопировка из плана верхнего этажа

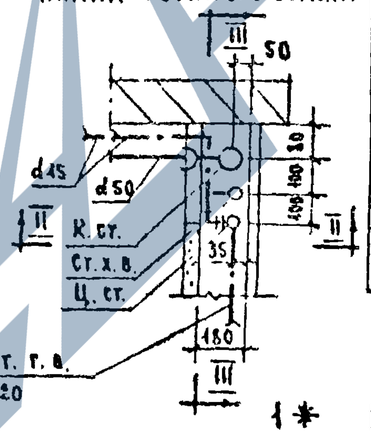

Спецификации

Водоснабжение

НН п/п	Наименование	Диаметр	Ед. изм.	Количество: Типовой эт. хол	Типовой эт. гор	Верхний эт. хол	Верхний эт. гор	ГОСТ
1	Трубы стальные водогазопроводные оцинкованные	20	п.м.	2.80	2.80	0.20	2.40	3262-62
2	" " "	15	"	2.07	1.87	2.07	1.87	"
3	Вентили бронзовые проходные муфтовые	15	шт.	1	1	1	1	15б-3к 15б-33
4	Трубы стальные черные (для гильз)	32	п.м	—	0.35	—	0.35	3262-62

Канализация

НН п/п	Наименование	Диаметр	Ед. изм.	Количество: Тип. эт.	Количество: Верх. эт.	ГОСТ
1*	Трубы чугунные канализационные	50	п.м.	3.95 / 3.44	3.75 / 3.04	6942.3-69
2	Тройник ТП	50×50	шт.	1	1	6942.17-69
3	Колено К 90°	50	"	1	1	6942.8-69
4	Ревизия Р	50	"	—	1	6942.30-69

Примечание

1* В числителе - общий погонаж труб, в знаменателе - погонаж труб за вычетом длины фасонных частей.

1971	Монтажный чертеж кухонного узла Т-3	Серия 85	Часть 9 / Раздел 9.3-2	Лист 3

11460-18 4

I – I

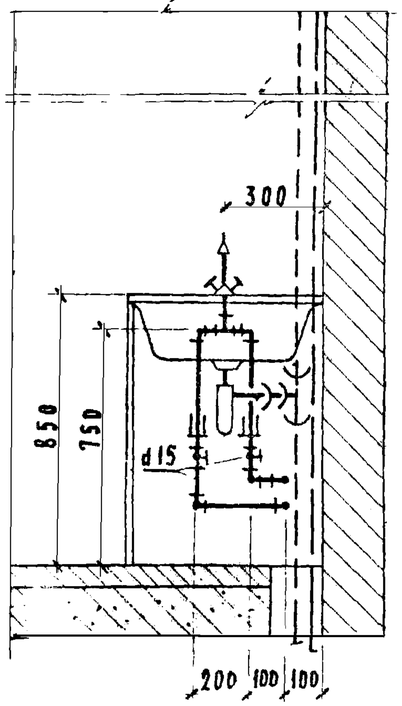

II – II

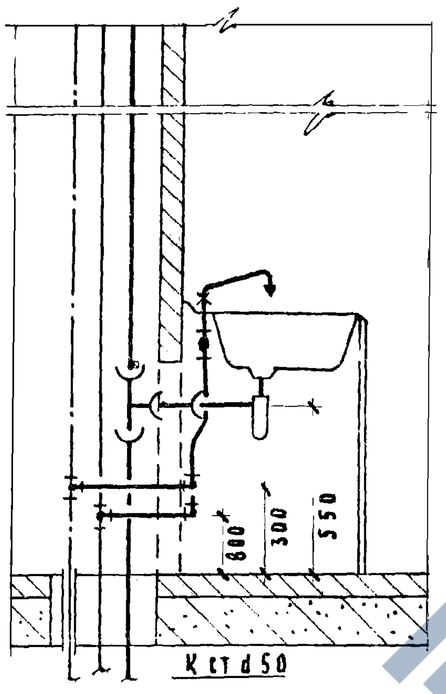

II′ – II′

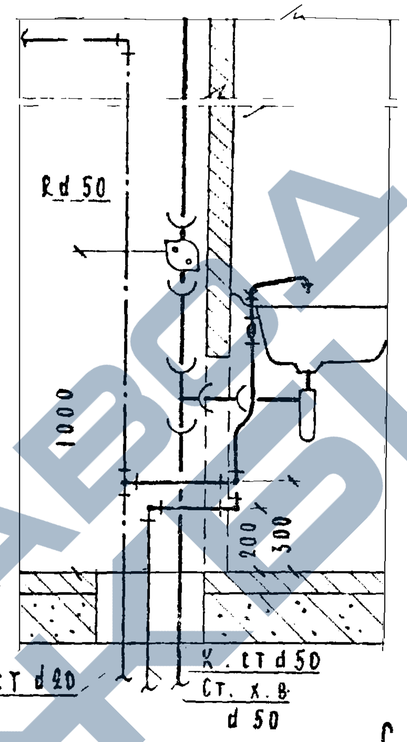

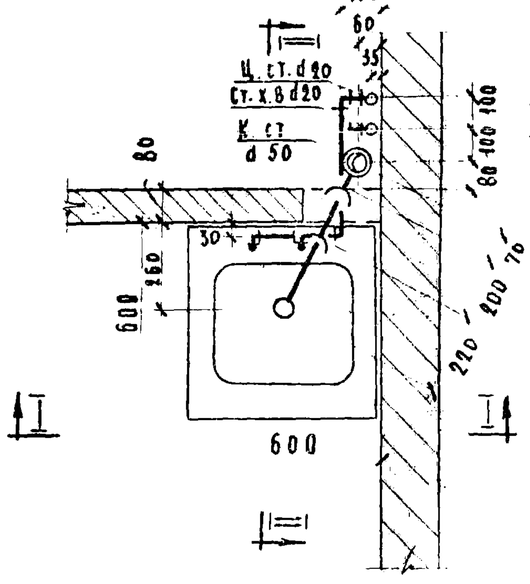

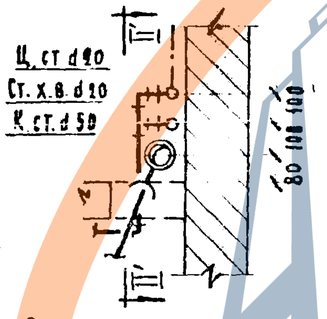

Выкопировка из плана 5 этажа

С П Е Ц И Ф И К А Ц И И

№№ п/п	Наименование	Диаметр	Ед. изм.	Количество: Тип эт. хол.	Тип эт. гор.	Верхн. эт. хол.	Верхн. эт. гор.	ГОСТ
	А Водоснабжение							
1	Трубы стальные водогазопроводн оцинков	20	п. м.	2.80	2.80	0.20	2.40	3262-62
2	" " " "	15	"	1.325	1.225	1.325	1.225	"
3	Вентили бронзов проходн муфтовые	15	шт	1	1	1	1	155-3 К 155-3 9
4	Трубы стальные черные /для гильз/	32	п м	—	0.35	—	0.35	3262-62
	Б Канализация							
1	Трубы чугунные канализационные*	50	п м	3.07 / 2.80		3.07 / 2.60		6942.3-69
2	Тройник ТП	50×50	шт	1		1		6942.17-69
3	Колено К 90°	50	"	—		—		6942.8-69
4	Ревизия Р	50	"	—		1		6942.30-69

* В числителе – общий погонаж труб, в знаменателе – погонаж труб за вычетом длины фасонных частей

ЦНИИЭП жилища г. Москва

Гл. инж. пр.	Золотова
Ст. инж.	Овсянникова

1971

Монтажный чертеж кухонного узла Т-17

Серия 85 | Часть 9 Раздел 93-2 | Лист 4

11460-18 4

ЗАВОД ЖБИ
https://zavodjbi.com/

I-I

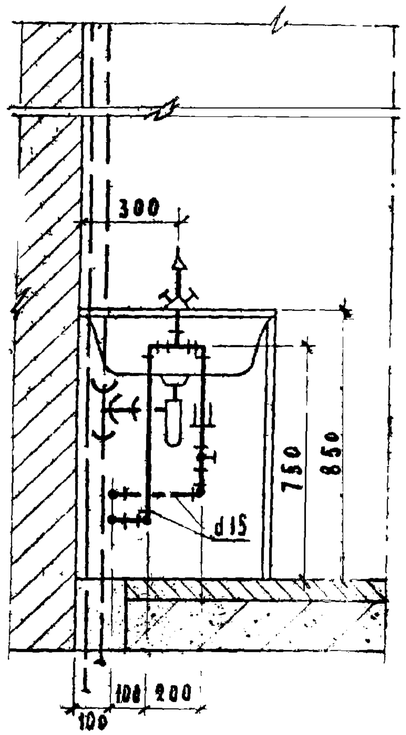

II - II

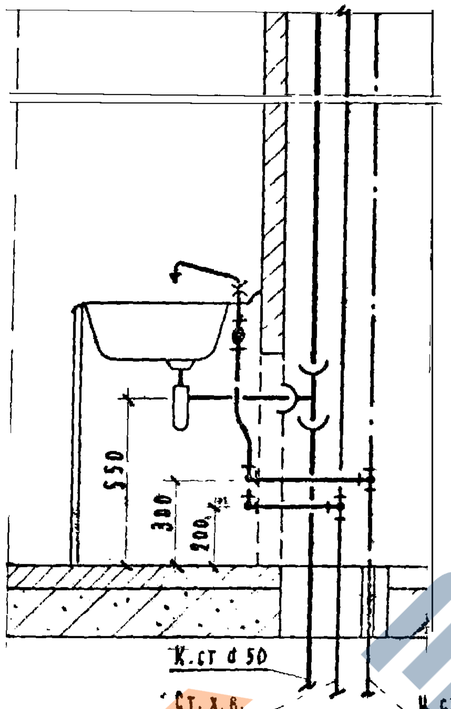

II′ - II′

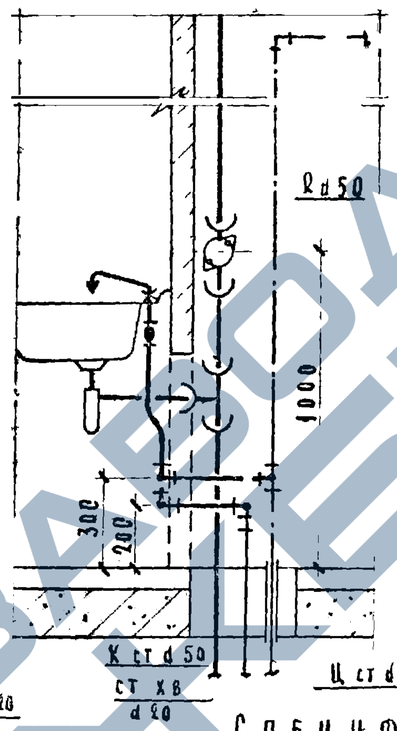

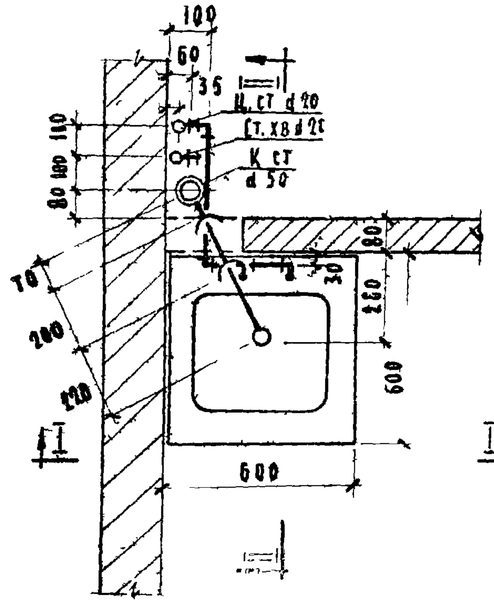

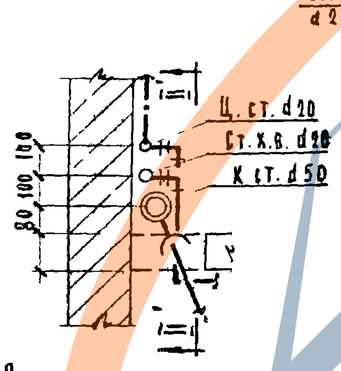

Выковировка из плана 5 этажа

Спецификации

№№ п/п	Наименование	Диаметр	Ед изм	Количество Тип эт. хол.	Тип эт. гор.	Верхн. эт. хол.	Верхн. эт. гор.	ГОСТ
	А Водоснабжение							
1	Трубы стальные водогазопроводн. оцинкованные	20	п м	2.80	2.80	0.20	2.40	3262-62
2	" " " "	15	"	1.125	1.425	1.125	1.425	"
3	Вентили бронзовые проходные муфтовые	15	шт	1	1	1	1	156-3К 156-33
4	Трубы стальные черные /для гильз/	32	п м	—	0.35	—	0.35	3262-62
	Б Канализация							
1	Трубы чугунные канализационные*	50	п м	307/280		307/260		6942.3-69
2	Тройник ТП	50×50	шт	1		1		6942.17-69
3	Колено К 90°	50	"	—		—		6942.8-69
4	Ревизия Р	50	"	—		1		6942.30-69

* В числителе - общий погонаж труб, в знаменателе - погонаж труб за вычетом длины фасонных частей

1971	Монтажный чертеж кухонного узла Т-19	Серия 85	Часть 9 Раздел 9.3-2	Лист 5

11460-18 6

Разрез по I-I

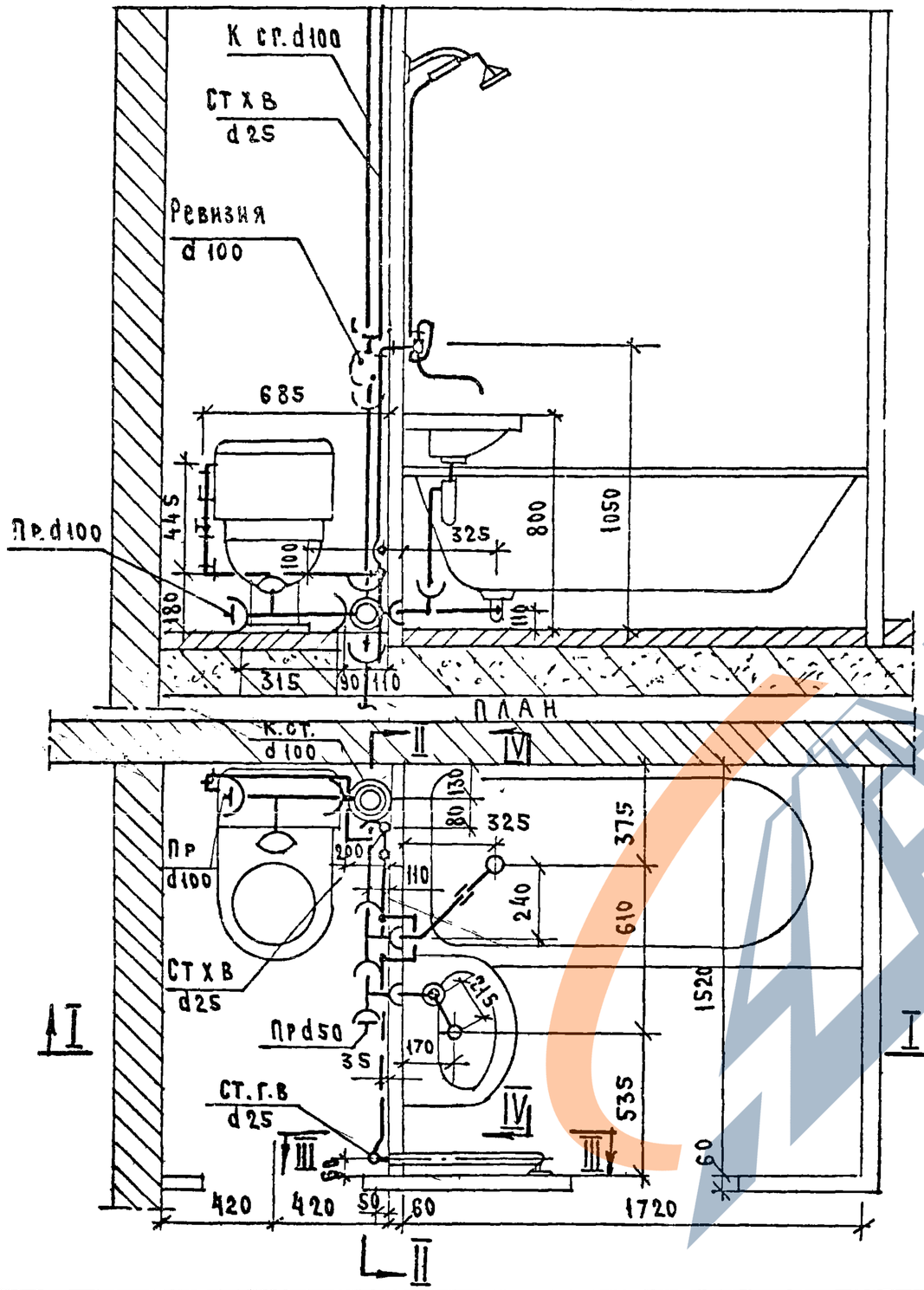

Разрез по IV-IV

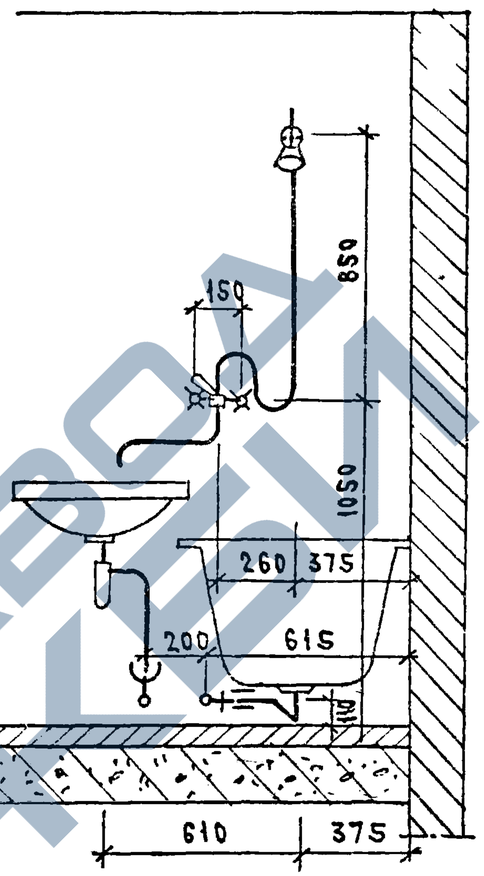

1971	Монтажный чертеж разобщенного санитарного узла Т-5 План. Разрезы I-I, IV-IV.	Серия 85	Часть 9 Раздел 9.3-2	Лист 6

11460-8 7

Разрез по II-II

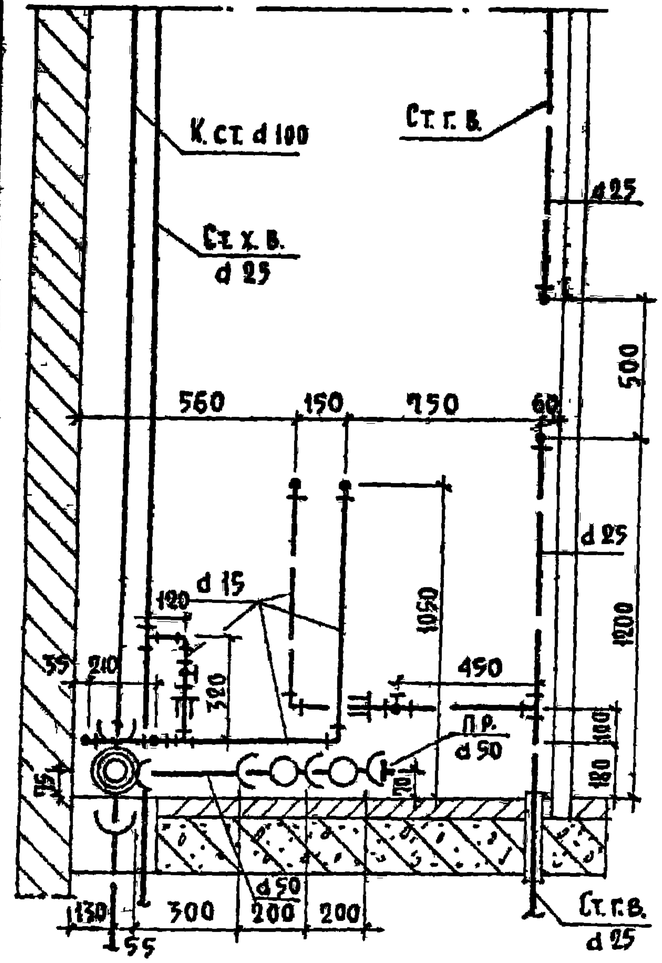

Разрез по III-III

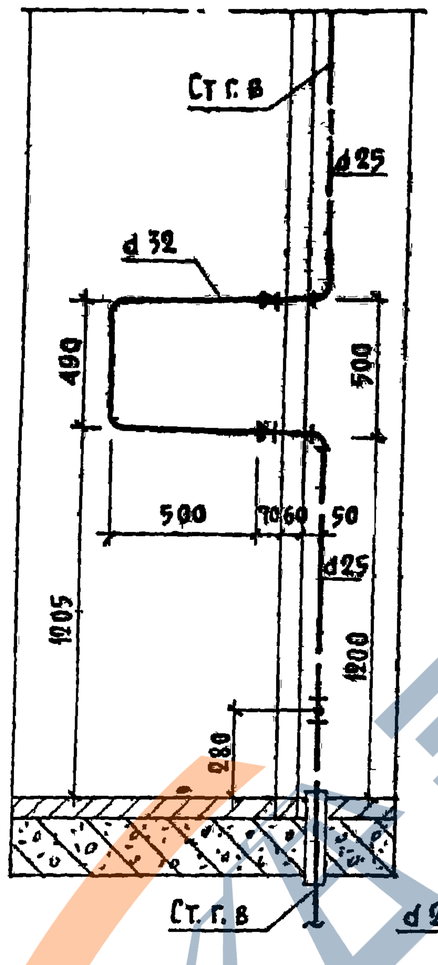

Разрез по II-II

Для верхнего этажа

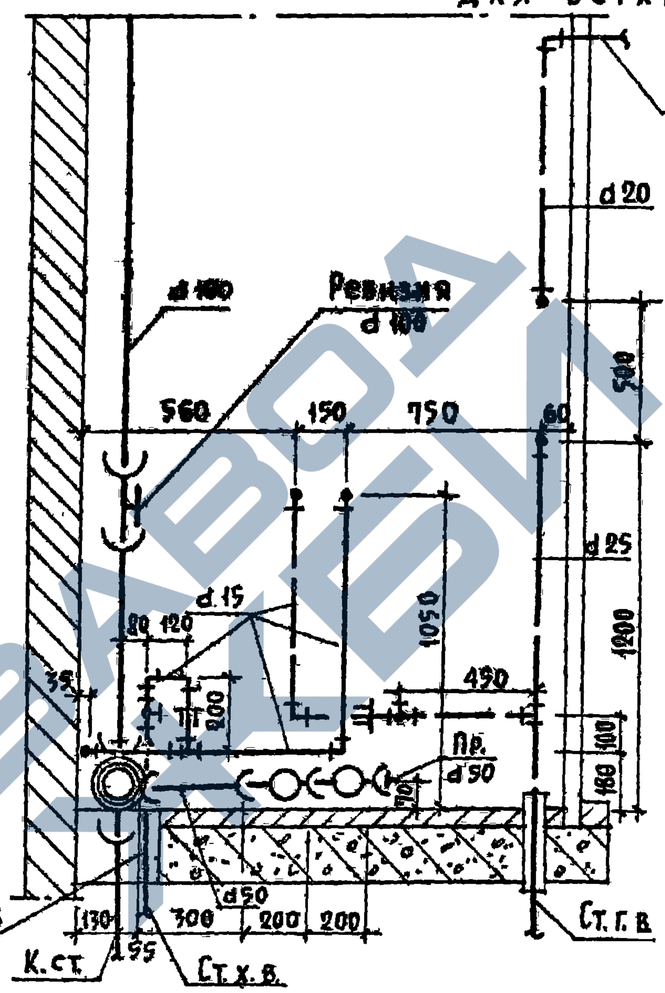

Разрез по III-III

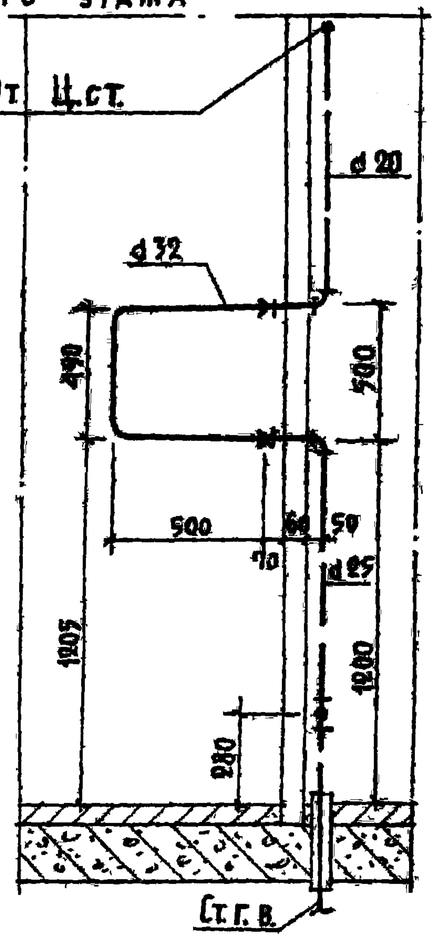

Спецификация по канализации.

№№ п/п	Наименование		Диаметр	Ед. изм	Количество Тип. эт	Количество Верхн. эт	ГОСТ
1*	Трубы чугунные канализационные		100	п.м.	3,16 / 2,53	3,16 / 2,22	6942.3-69
2*	" " "		50	п.	1,08 / 0,3	1,08 / 0,3	"
3	Крестовина двухплоскостная КД 90°		100×100×50	шт.	1	1	6942.27-69
4	Тройник прямой ТП		100Д×100	"	1	1	6942.17-69
5	" " ТП		50×50	"	2	2	"
6	Колено К		50	"	1	1	6942.8-69
7	Трубы стальные водогазопроводные черн.		40	п.м.	0,5	0,5	3262-62
8	Муфта прямая короткая		40	шт.	1	1	8954-59
9	Ревизия		100	"	—	1	6942.30-69
10	Прочистка	Муфта из ковкого чугуна	80/40	"	1 / 1	1 / 1	8954-59
		Пробка " "	80/40	"	1 / 1	1 / 1	8963-59

Спецификация по водопроводу.

№№ п/п	Наименование	Диаметр	Ед. изм	Количество Тип. эт Хол	Тип. эт Гор	Верхн. эт Хол	Верхн. эт Гор	ГОСТ
1	Трубы стальные водогазопр. оцинков	25	п.м.	2,80	2,66	0,18	1,38	3262-62
2	" " " "	20	"	—	—	—	0,86	"
3	" " " "	15	"	3,18	1,38	3,30	1,98	"
4	Вентили бронзовые запорн. муфтовые	20	шт.	—	—	—	—	—
5	" " " "	15	"	2	1	2	1	15Б 3Р 15Б 3Р

Примечание.

* В числителе дан общий погонаж труб, в знаменателе - погонаж труб за вычетом длины фасонных частей.

1971	Монтажный чертеж разобщенного санитарного узла Т-5. Разрезы II-II; III-III. Спецификации	Серия 85	Часть 9 Раздел 9.3-2	Лист 7

Ст. инж. Васянинова

г. Москва

11460-18 8

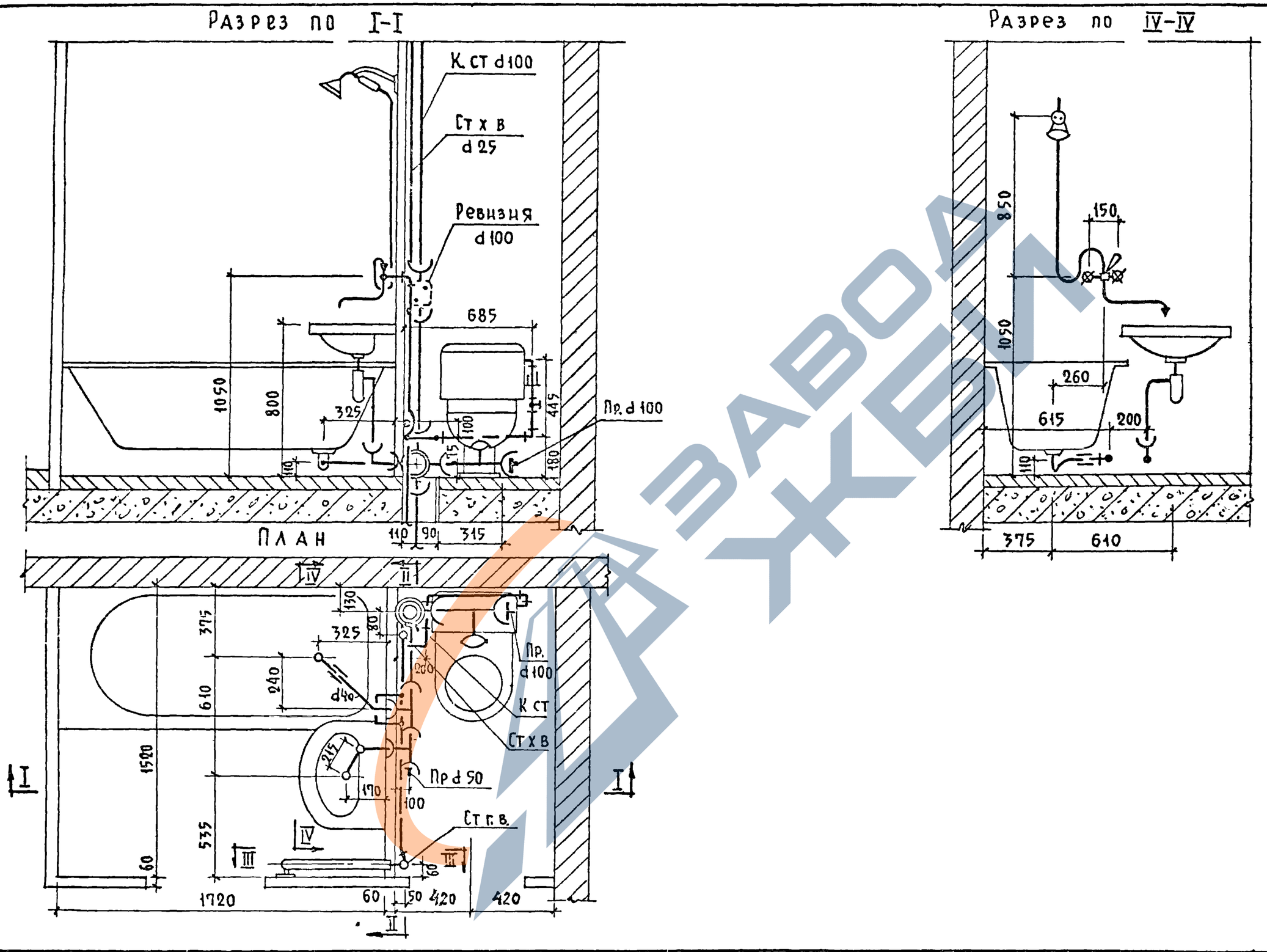

1971	Монтажный чертеж разобщенного санитарного узла Т-7 План. Разрезы I-I, IV-IV	Серия 85	Часть 9 Раздел 9.3-2	Лист 8

Взамен

Ст. инж. В. Авсюк Овсянникова

г. Москва

11460-18 9

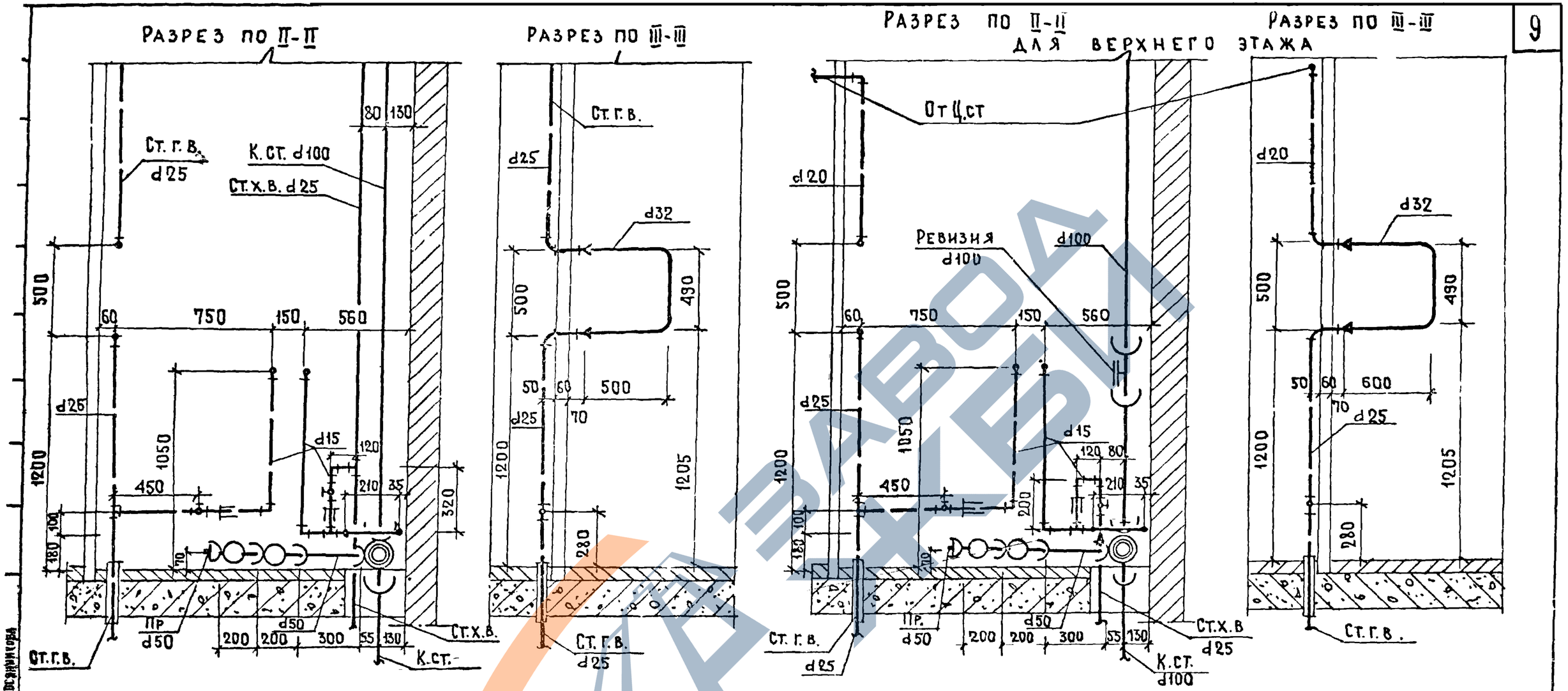

Спецификация по канализации.

NN п/п	Наименование		Диаметр.	Ед. изм.	Количество. Тип. эт.	Количество. Верхн. эт.	ГОСТ
1*	Трубы чугунные канализационные.		100	П.М	3,36 / 2,53	3,36 / 2,22	6942.3-69
2*	" "		50	"	1,08 / 0,3	1,08 / 0,3	"
3	Крестовина двухплоскостная лкд 90°.		100×100×50	ШТ	1	1	6942.27-69
4	Тройник прямой ТП		100Д×100	"	1	1	6242.17-69
5	Тройник прямой ТП		50×50	"	2	2	"
6	Колено К		50	"	1	1	6942.8-69
7	Трубы стальные водогазопроводные черные.		40	П.М	0,5	0,5	3262-62
8	Муфта прямая короткая.		40	ШТ.	1	1	8954-59
9	Ревизия		100	"	—	1	6942.30-69
10	Прочистка	Муфта из ковкого чугуна.	80/40	"	1 / 1	1 / 1	8954-59
		Пробка.	80/40	"	1 / 1	1 / 1	8963-59

Спецификация по водопроводу.

NN п/п	Наименование	Диаметр	Ед. изм.	Количество. Тип. эт. хол	Тип. эт. гор.	Верхн. эт. хол	Верхн. эт. гор.	ГОСТ.
1	Трубы стальн. водопроводн. оцинкованные	25	П.М.	2,80	2,66	0,18	1,38	3262-62
2	" " " "	20	"	—	—	—	0,86	"
3	" " "	15	"	3,05	1,63	3,17	1,63	"
4	Вентили бронзовые запорн. муфтовые	20	ШТ	—	—	—	—	—
5	" " " "	15	"	2	1	2	1	156-3К 156-3Э

Примечание

* В числителе дан общий погонаж труб, в знаменателе - погонаж труб, за вычетом длины фасонных частей.

1971	Монтажный чертеж разобщенного санитарного узла тип-7. Разрезы II-II, III-III. Спецификации.	Серия 85	Часть 9 / Раздел 9.3-2	Лист 9

г. Москва | Ст инж | Посянникова

11460-18 10

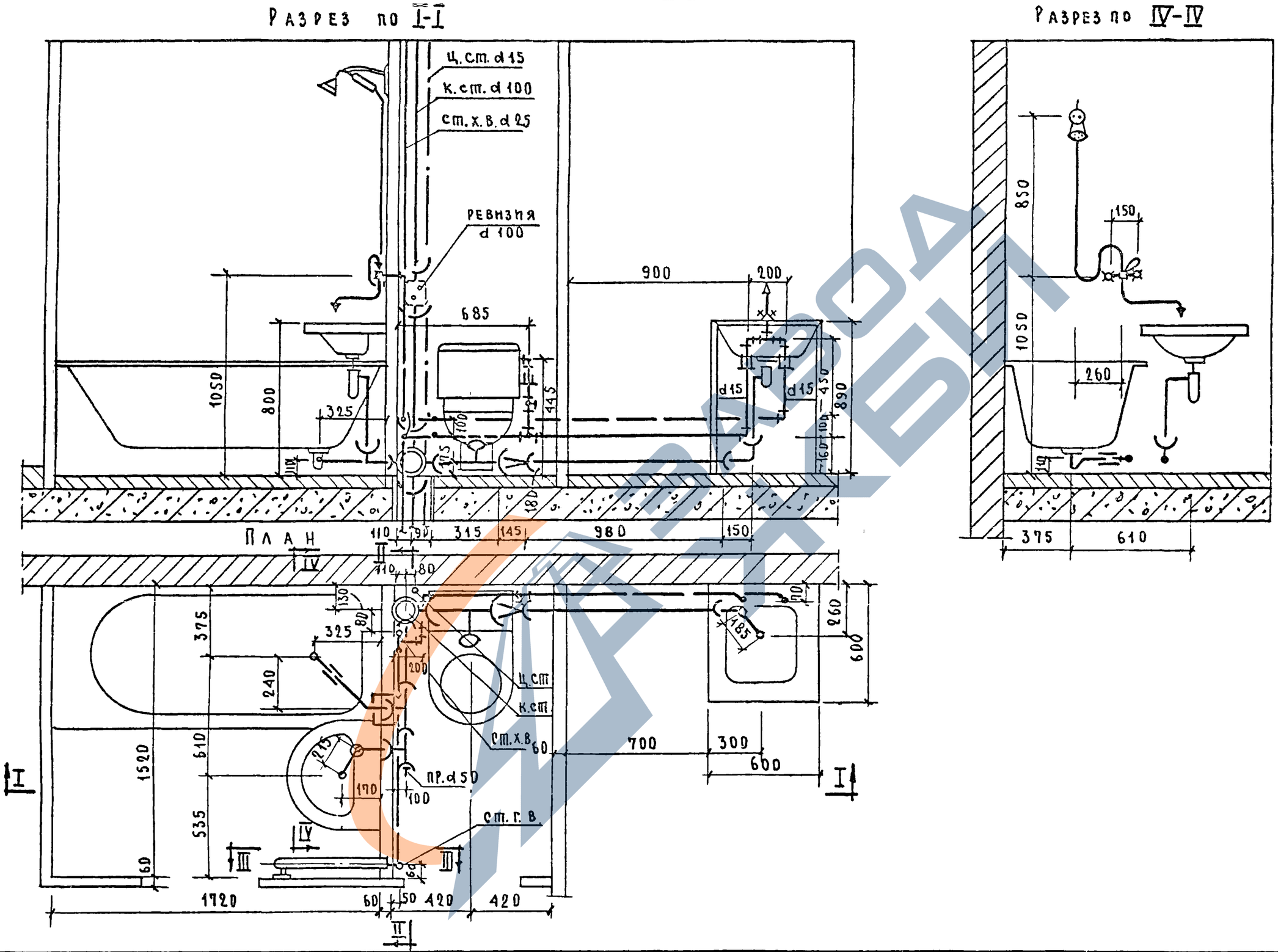

1971	Монтажный чертеж разобщенного санитарно-кухонного узла Т-13. План. Разрезы I-I; IV-IV.	Серия 85	Часть 9 / Раздел 9.3-2	Лист 10

Гл. инж. пр. Золотова
Ст. инж. Обсянникова

г. Москва

11460-18 11

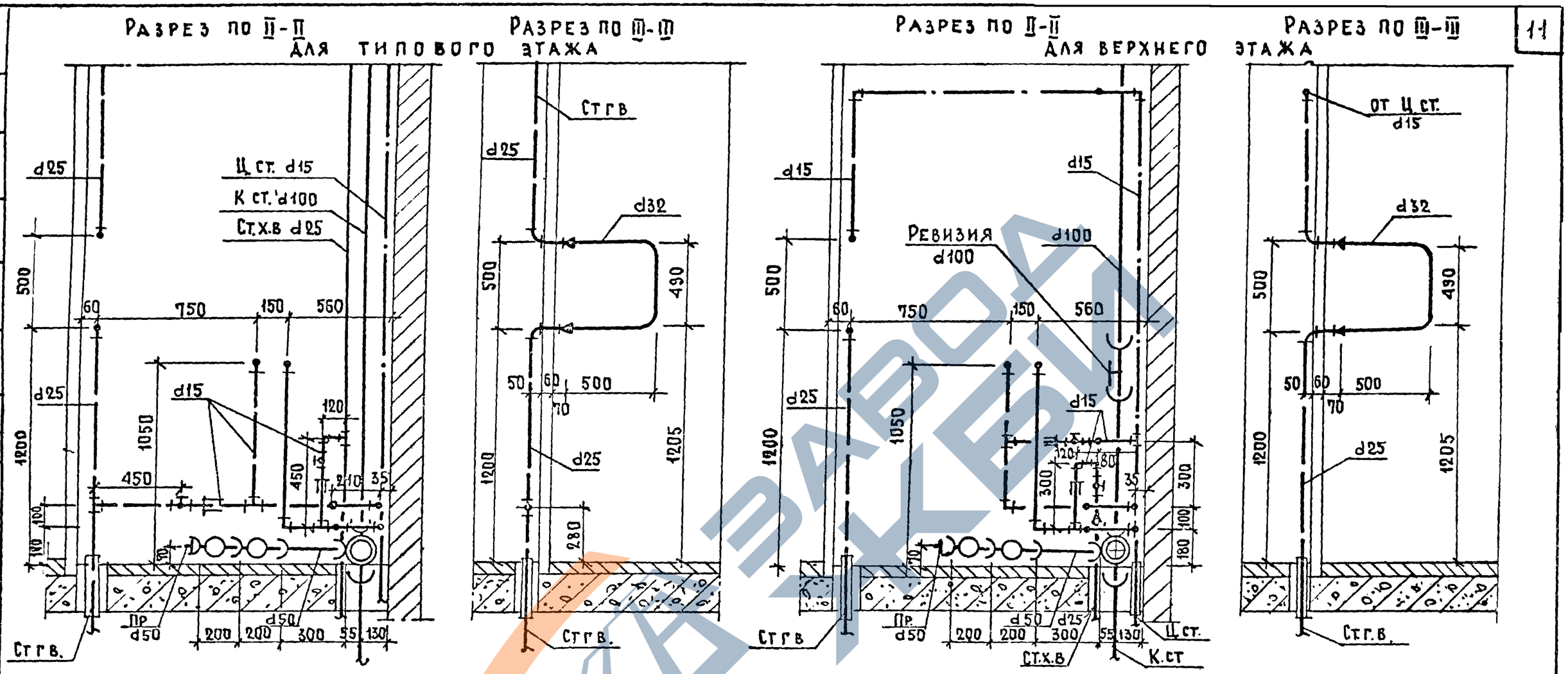

Спецификация по канализации

NN п/п	Наименование		Диаметр	Ед. изм	Количество Тип. эт.	Количество Верхн. эт.	ГОСТ
1*	Трубы чугунные канализационные		100	п.м.	3,45 / 2,53	3,45 / 2,22	69423-69
2*	" " "		50	"	2,33 / 1,26	2,33 / 1,26	"
3	Крестовина двухплоскостная ЛКД		100×100×50	шт	1	1	6942,27-69
4	Тройник прямой ТП		100Д×100	"	1	1	6942,17-69
5	Тройник прямой ТП		50×50	"	2	2	"
6	Колено К		50	"	2	2	6942,8.69
7	Переходный патрубок		100×50	"	1	1	6942,6-69
8	Трубы стальные водогазопроводные черн.		40	п.м	0,5	0,5	3262-62
9	Муфта прямая короткая к.ч.		40	шт.	1	1	8954-59
10	Ревизия		100	"	—	1	6942,30-69
11	Прочистка	Муфта из ковкого чугуна	40	"	1	1	8954-59
		Пробка	40	"	1	1	8963-59

Спецификация по водопроводу

NN п/п	Наименование	Диаметр	Ед. изм.	Количество Тип. эт. хол.	Тип. эт. гор.	Верхн. эт. хол.	Верхн. эт. гор.	ГОСТ
1	Трубы стальн. водопроводн. оцинкованные	25	п.м.	2.80	2.66	0,18	1.38	3262-62
2	" " " "	15	"	4.95	7.63	5,10	9,30	"
3	" " черные (для гильз)	25	"	—	0,35	—	0,35	"
4	" " " " "	40	"	—	0,35	—	0,35	"
5	Вентили бронзовые запорные муфтов	15	шт.	2	1	2	1	15Б 3Э 15Б 3К

Примечание

* В числителе - общий погонаж труб, в знаменателе - погонаж труб за вычетом длины фасонных частей.

1971	Монтажный чертеж разобщенного санитарно-кухонного узла Т-13 Разрезы II-II, III-III. Спецификации.	Серия 85	Часть 9 / Раздел 9.3-2	Лист 11

Гл. инж. пр. Золотова; Ст. инж. Овсянникова; г. Москва

11460-18 12

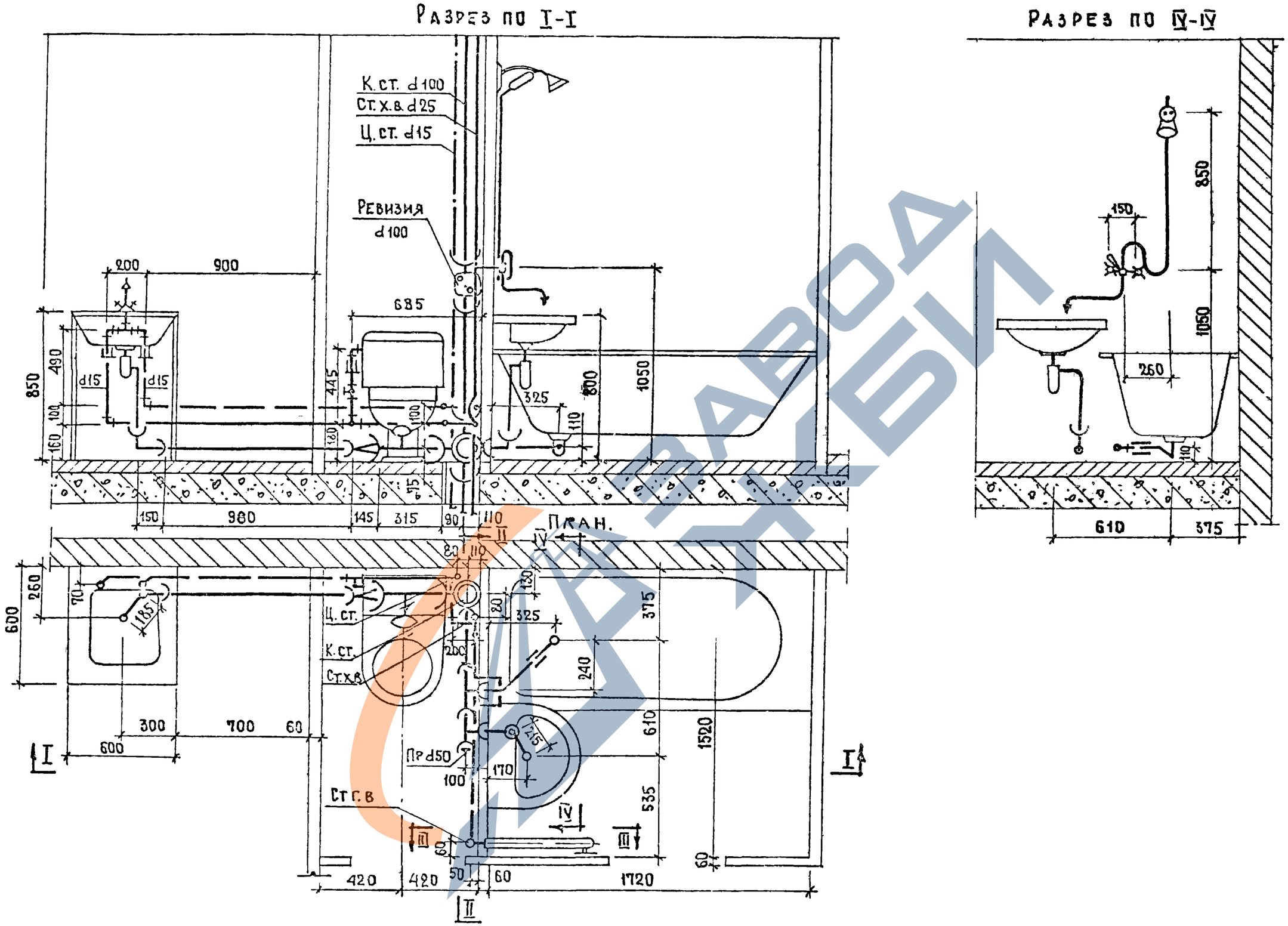

1971	Монтажный чертеж разобщенного санитарно-кухонного узла Т-15 План. Разрезы I-I, IV-IV.	Серия 85	Часть 9 раздел 9.3-2	лист 12

Гл. спец. Гл. инж. пр. Ст. инж. Помберг Золотова Овсянникова

Гл. инж. пр. Цукерман

Взамен

Центр. Гражданпроект г. Москва

11460-18 13

Разрез II-II для типового этажа

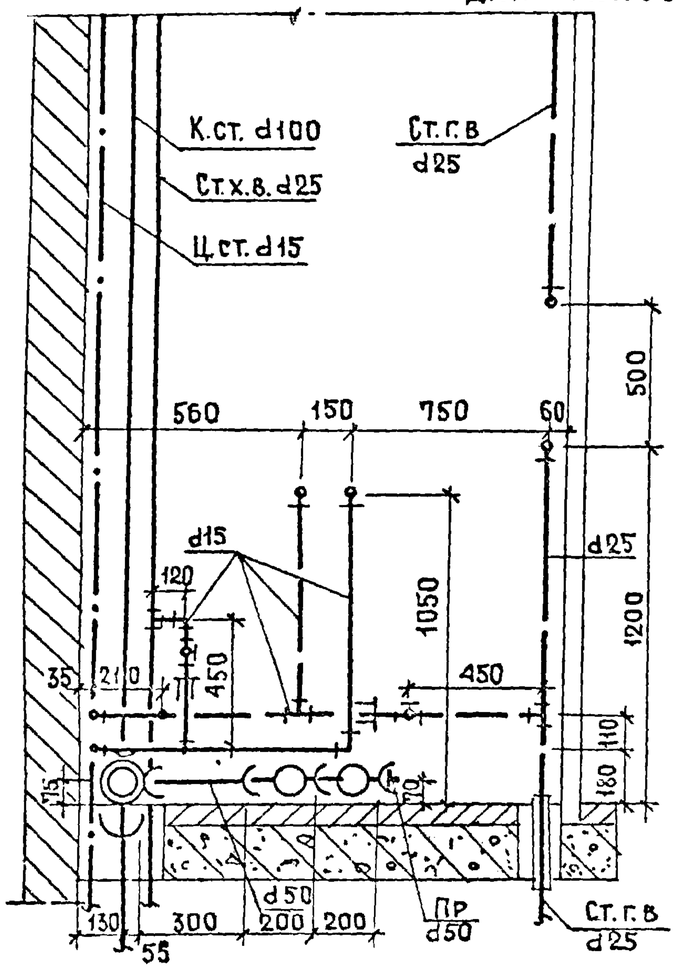

Разрез III-III

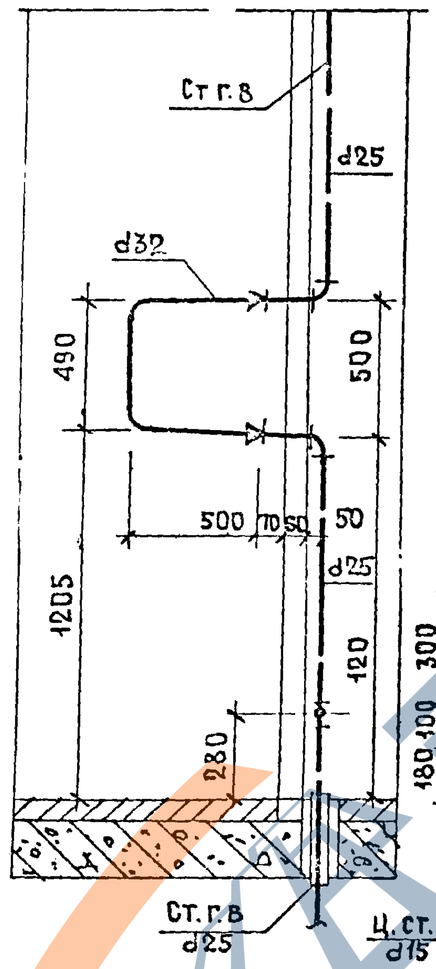

Разрез II-II для верхнего этажа.

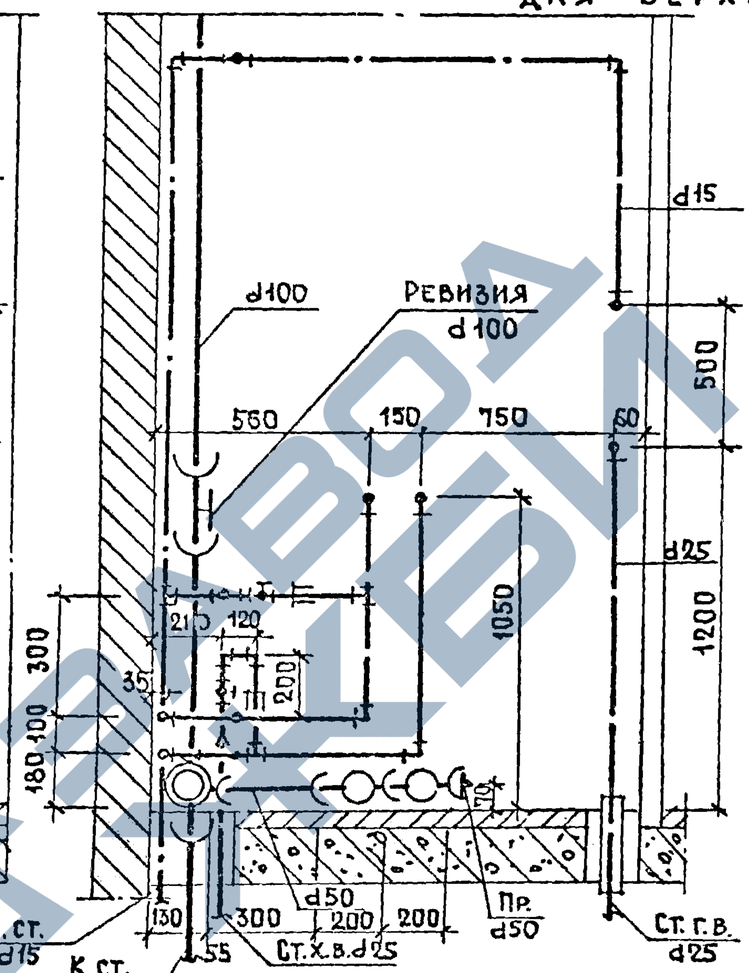

Разрез III-III

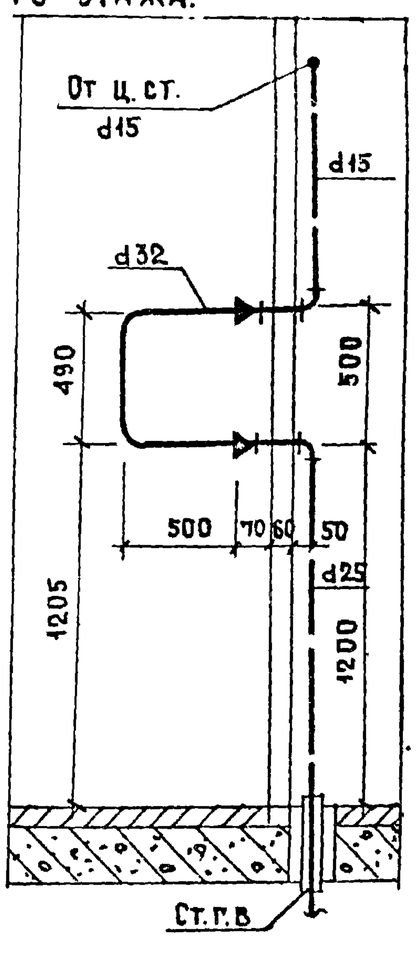

Спецификация по канализации.

NN п/п	Наименование.		Диаметр	Ед. изм.	Количество Тип. эт.	Количество Верхн. эт.	ГОСТ
1*	Трубы чугунные канализационные		100	п м	3,45 2,53	3,45 2,22	6942 3-69
2*	" " "		50	"	2,33 1,26	2,33 1,26	"
3	Крестовина двухплоскостная КД 90°		100×100×50	шт.	1	1	6942 27-69
4	Тройник прямой ТП		100Д×100	"	1	1	6942 17-69
5	" " ТП		50×50	"	2	2	"
6	Колено К		50	"	2	2	6942.8-69
7	Переходный патрубок К		100×50	"	1	1	6942 6-69
8	Трубы стальные водогазопроводные черн		40	п.м	0,5	0,5	3262-62
9	Муфта прямая короткая		40	шт.	1	1	8954 59
10	Ревизия		100	"	—	1	6942 30-69
11	Прочистка	Муфта из ковкого чугуна	40	"	1	1	8954-59
		Пробка " "	40	"	1	1	8963-59

Спецификация по водопроводу.

NN п/п	Наименование	Диаметр	Ед изм	Количество Гип. эт хол	Количество Гип. эт гор.	Количество Верхн. эт хол.	Количество Верхн. эт гор.	ГОСТ.
1	Трубы стальные водогазопр. оцинков.	25	п.м.	2,80	2,66	0,18	1,38	3262-62
2	" " "	15	"	5,30	7,48	5,45	9,45	"
3	" " черные (для гильз)	40	"	—	0,35	—	0,35	"
4	" " " "	25	"	—	0,35	—	0,35	"
5	Вентили бронзовые запорн муфтовые	15	шт	2	1	2	1	15Б-3К 15Б-33

Примечание

* В числителе - общий погонаж труб, в знаменателе погонаж труб за вычетом длины фасонных частей.

1971	Монтажный чертеж разобщенного санитарно-кухонного узла Т-15 Разрезы II-II III-III. Спецификации.	Серия 85	Часть 9 раздел 9.3-2	Лист 13

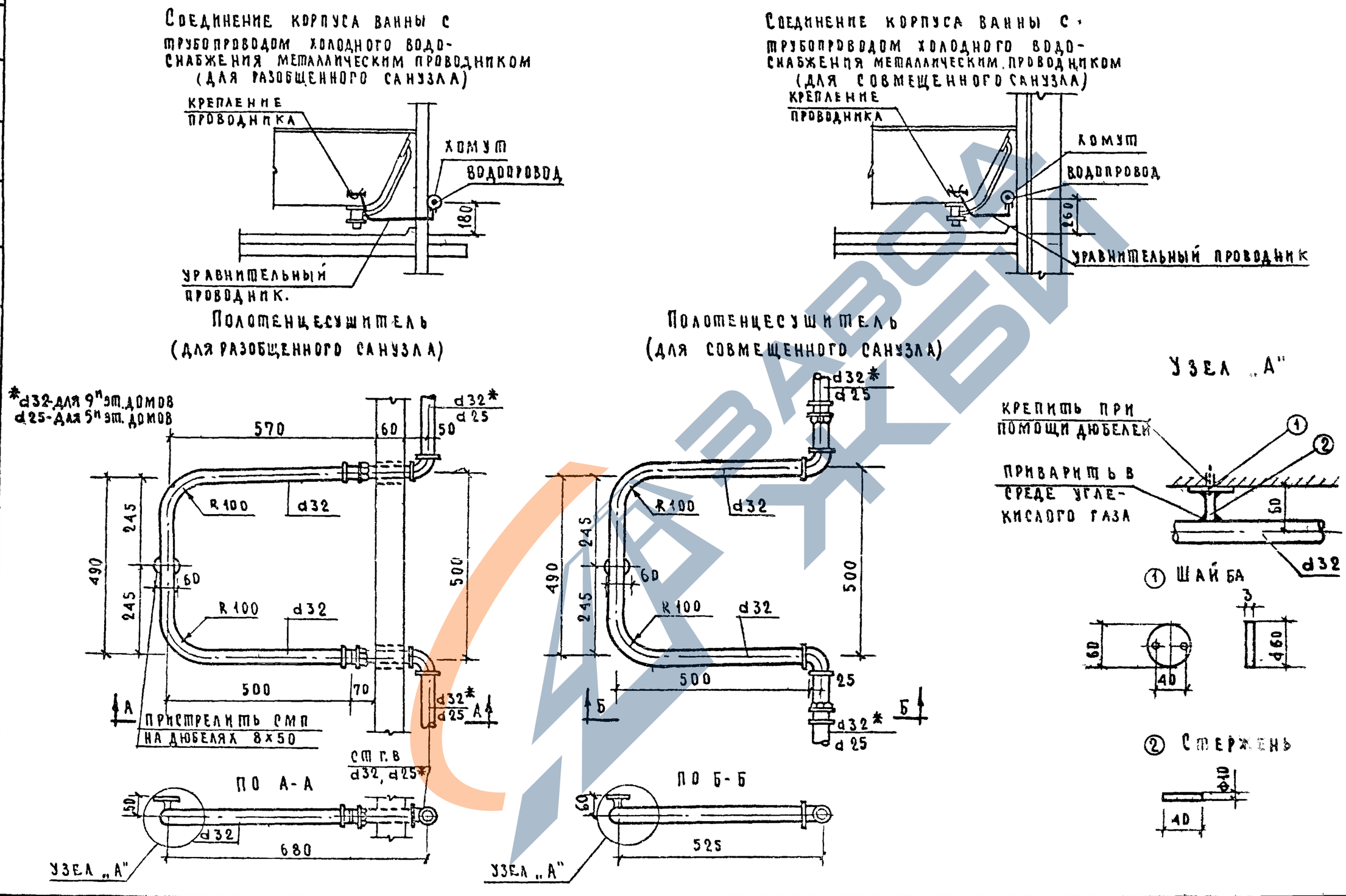

1971	Заземление корпуса ванны. Полотенцесушители из водогазопроводных труб. Детали крепления полотенцесушителя.	Серия 85	Часть 9 / Раздел 9.3-2	Лист 14

Стинж. Петраков

Г. Москва

11460-18 15

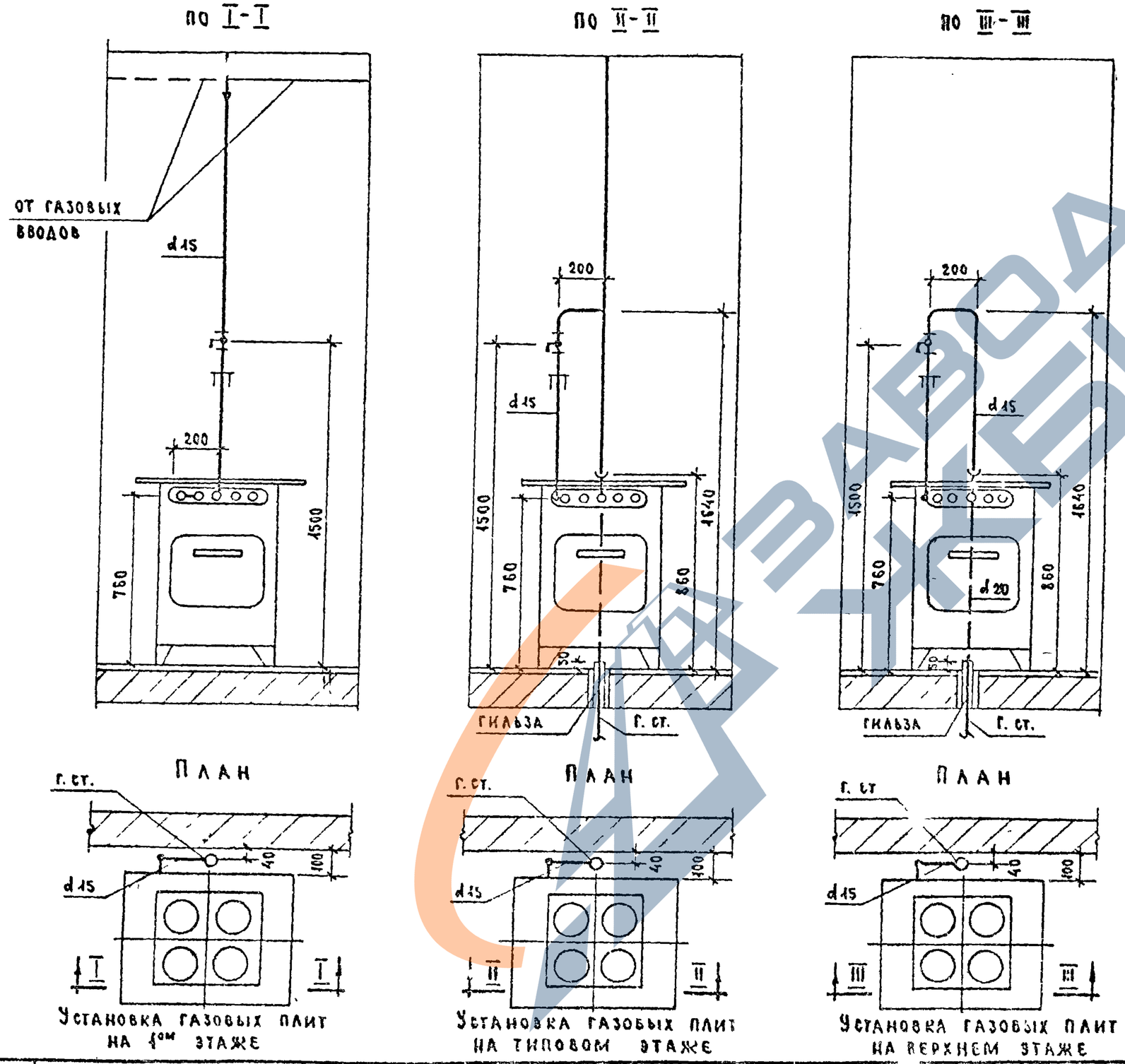

Установка газовых плит на 1ом этаже

Установка газовых плит на типовом этаже

Установка газовых плит на верхнем этаже

Примечание

Установка 2-х конфорочных газовых плит аналогична установке 4-х конфорочных плит.

1971	Установка газовых плит	Серия 85	Часть 9 / Раздел 3-2	Лист 15

11460-1с

Взамен
г. Москва

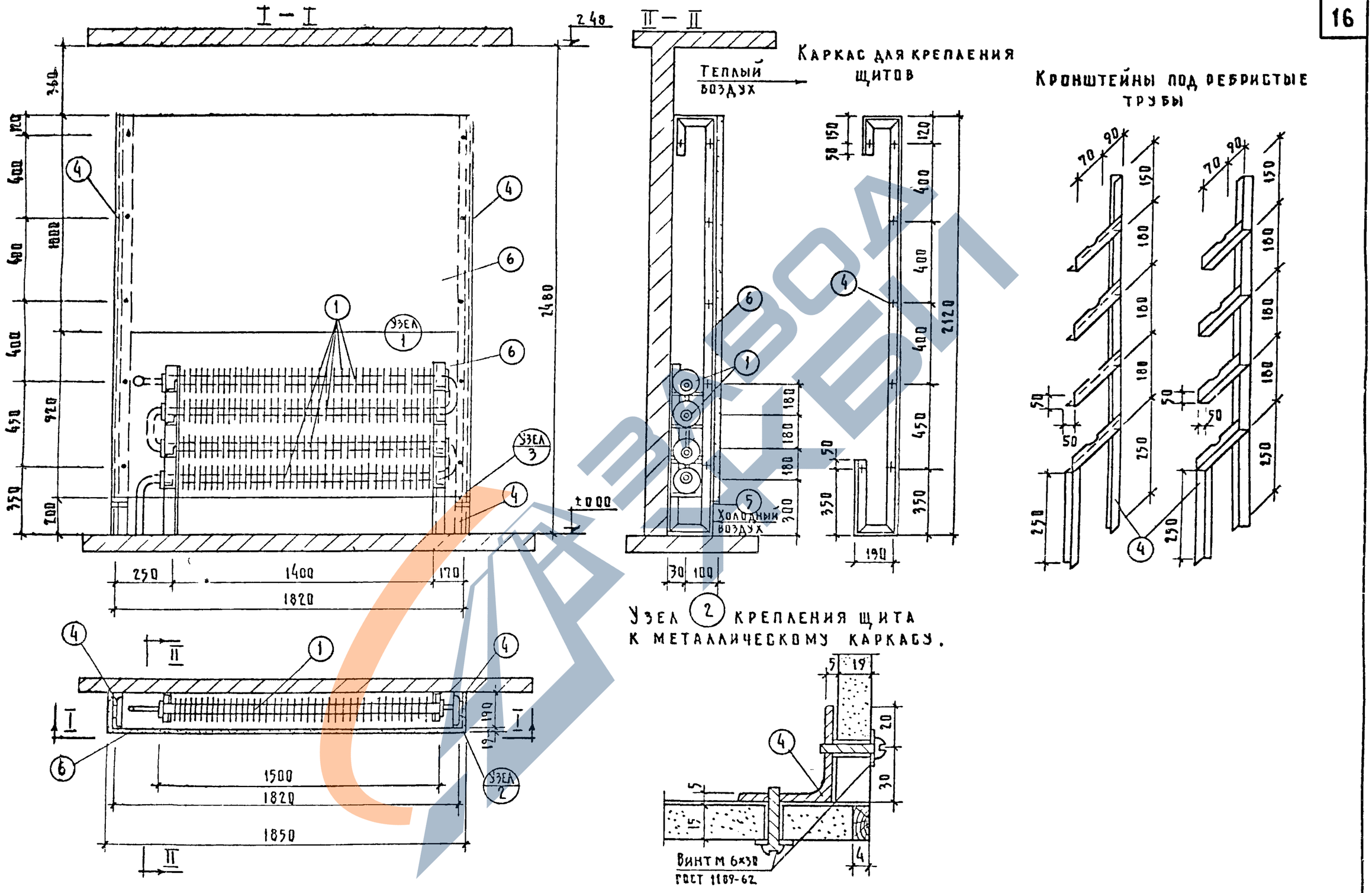

1971	Воздухонагреватель из ребристых труб. План. Разрезы.	Серия 85	Часть 9 / Раздел 3-2	Лист 16

Г. Москва

Рук. груп. Сосонко

11460-18 17

Труба ребристая

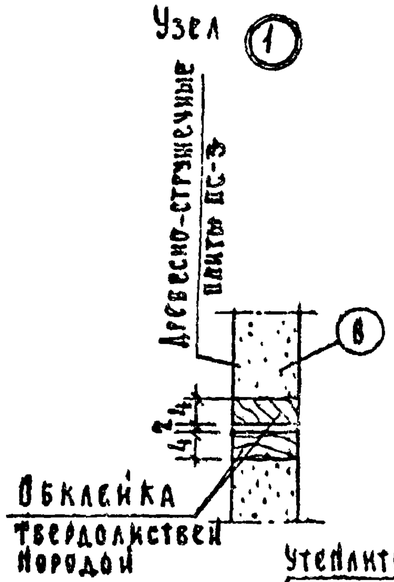

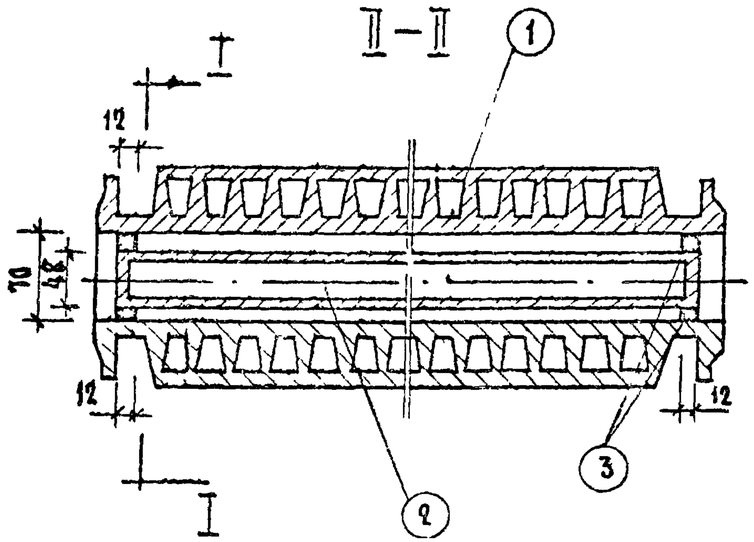

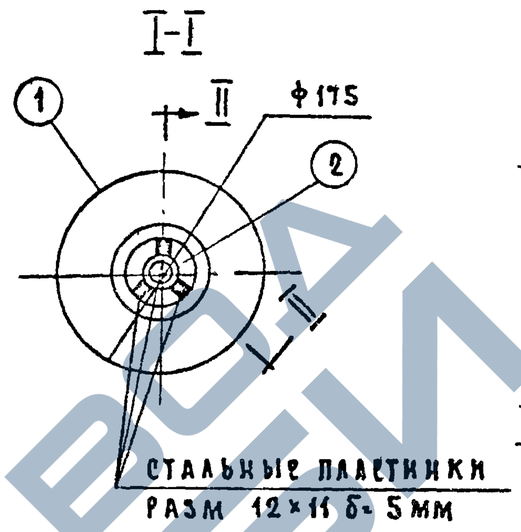

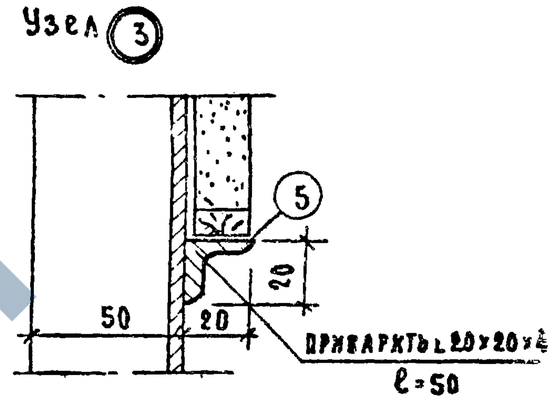

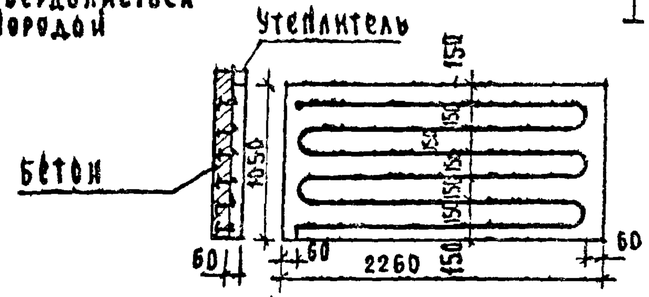

Регистр замоноличен в бетон
$\gamma = 2400$ кг/м³

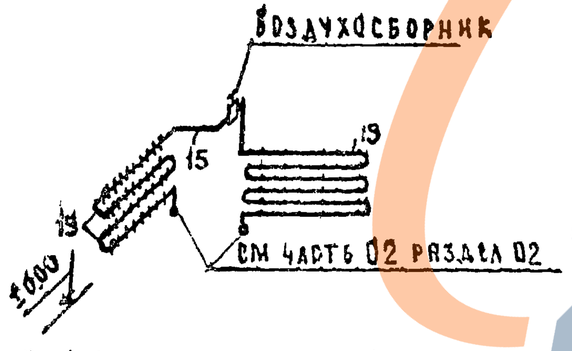

Схема соединения ребристых труб к труб мусорокамеры

Спецификация на один воздухонагреватель
(для 5-ти эт. жилых домов)

NN п/п	Наименование	ед. изм.	коли-чество	ГОСТ
1	Труба ребристая ℓ=1500 мм	шт.	4	1816-64
2	Труба водогазопроводная d=40 ℓ=1475	"	4	3262-62
3	Сталь прокатная полосовая 12×5 ℓ=11	"	24	103-51
4	Сталь прокатная угловая 50×50×5	м	9.72	8510-57
5	Сталь прокатная угловая 20×20×4	"	0 04	"
6	Щит из древесно-стружечных плит ПС-3	м²	3 82	9381-61
7	Винт М 6×30	шт.	20	1489-62
8	Труба водогазопроводная d15	п.м.	18	3262-62
9	Воздухосборник d=76×3.5; h=150 мм	шт.	1	—
10	Кран типа „Маевского"	"	1	—