https://zavodjki.com/

ГОСКОМИТЕТ
ПО ГРАЖДАНСКОМУ
СТРОИТЕЛЬСТВУ
И АРХИТЕКТУРЕ
ПРИ ГОССТРОЕ СССР

ЦНИИЭП
ЖИЛИЩА

ЗАВОД ЖБИ

СЕРИЯ 85

ЖИЛЫЕ ДОМА И БЛОК-СЕКЦИИ СО СТЕНАМИ ИЗ КИРПИЧА

УЗЛЫ АРХИТЕКТУРНО-СТРОИТЕЛЬНЫХ РЕШЕНИЙ

85-УАС.1-4

				Привязан	
Инв. №					

https://zavodjki.com/

Ведомость рабочих чертежей

Лист	Наименование	Страница
1	Общие данные	2
2	Порядовка стены по окнам, кирпич Н = 65 мм	3
3	Порядовка стены по балконной двери, кирпич Н = 65мм	4
4	Порядовка стены по окнам, кирпич Н=88 мм	5
5	Порядовка стены по балконной двери, кирпич Н = 88мм	6
6	Разрез I – I для блок-секций 85-04.86 и 85-07.86	7
7	Разрез I – I для блок-секций 85-08.86 и 85-09.86	8
8	Ведомость перемычек (начало)	9
9	Ведомость перемычек (продолжение)	10
10	Ведомость перемычек (окончание)	11
11	Развертки стен с вентиляционными каналами Р1...Р5	12
12	Детали вентиляционных шахт	13
13	Ограждения и завершения лоджий. Детали	14
14	Ограждения балконов. Детали	15
15	Детали крыш	16
16	Выход на крышу	17
17	Мусоропровод	18
18	Входы для блок-секций 85-04.86 и 85-07.86	19
19	Входы для блок-секций 85-08.86 и 85-09.86	20
20	Детали установки окон и балконных дверей (начало)	21
21	Детали установки окон и балконных дверей (окончание)	22
22	Шкафы и антресоли (начало)	23
23	Шкафы и антресоли (продолжение)	24
24	Шкафы и антресоли (продолжение)	25
25	Шкафы и антресоли (окончание)	26
26	Детали кладки	27
27	Детали вентиляционных шахт	28
28	Монтажные схемы перегородок	29
29	МРМ-1, фланец переходный, фланец дефлектора	30

1 Основной вариант, принятый в проекте, кладка из пустотелого глиняного кирпича с облицовкой наружных стен лицевым силикатным кирпичом.

2 Марки кирпича и раствора в таблице приведены для условий производства работ при положительной температуре.
Указания по возведению каменных конструкций в зимних условиях приведены в разделе ОМП.1-2 л. 3.

3 В процессе кладки стен выполняются ниши для установки приборов отопления, отверстия и штрабы, указанные на кладочных планах и чертежах с отверстиями для пропуска инженерных коммуникаций, отверстия для вентканалов.

4 Глубину ниш для холодных шкафов под окнами в кухнях принимать 260мм, ширину ниш 920мм.
В центре ниш предусмотреть вентиляционное отверстие 70×80(h) мм на высоте 250мм от пола.
Глубина ниш для радиаторов 70мм.

5 В процессе кладки наружных стен выполняется установка металлических элементов ограждений лоджий, при кирпичном варианте ограждений выполняется кладка ограждений с армированием.

6 Работы по кладке стен выполнять в соответствии со СНиП III-17-78.

7 Технические указания распространяются на неизменяемые части блок-секции и все элементы блокировок.

8 При привязке проекта уточнить ссылочные документы, см. раздел ОМП 1-2 л.10

Таблица марок материалов стен

Материал	Этажи				
	1	2	3	4	5
Кирпич	100	75	75	75	75
Раствор	50	50	25	25	25

12 мая 1986

Н.контр.	Самойлов		06.86
Рук.маст	Зпедьбаум		06.86
Гл.инж.м	Самойлов		06.86
ГАП	Масеева		06.86
ГИП	Цукерман		06.86
Рук.гр.	Алешина		06.86
Провер.	Алешина		06.86
Разраб	Цукерман		06.86

85-УАС.1-4

Общие данные

Стадия	Лист	Листов
Р	1	

ЦНИИЭПжилища

Т-7057

Инв.№ подл.	Подпись и дата	Взам. инв.№
Т-7057		

Рук. М. 7	Эпельбаум	06.86	Разработ.	Соловьева		06.86
Гл. инж. М.	Самойлов	06.86				
Рук. гр. инж.	Алешкина	06.86				

Инв.№

Привязан

ЦНИИЭП жилища г. Москва

ГАП	Масеева		
ГИП	Цукерман		06.86
Проверил	Масеева		06.86

Порядовка стены по окнам кирпич h=65мм

85-УАС, 1-4

Лист 2

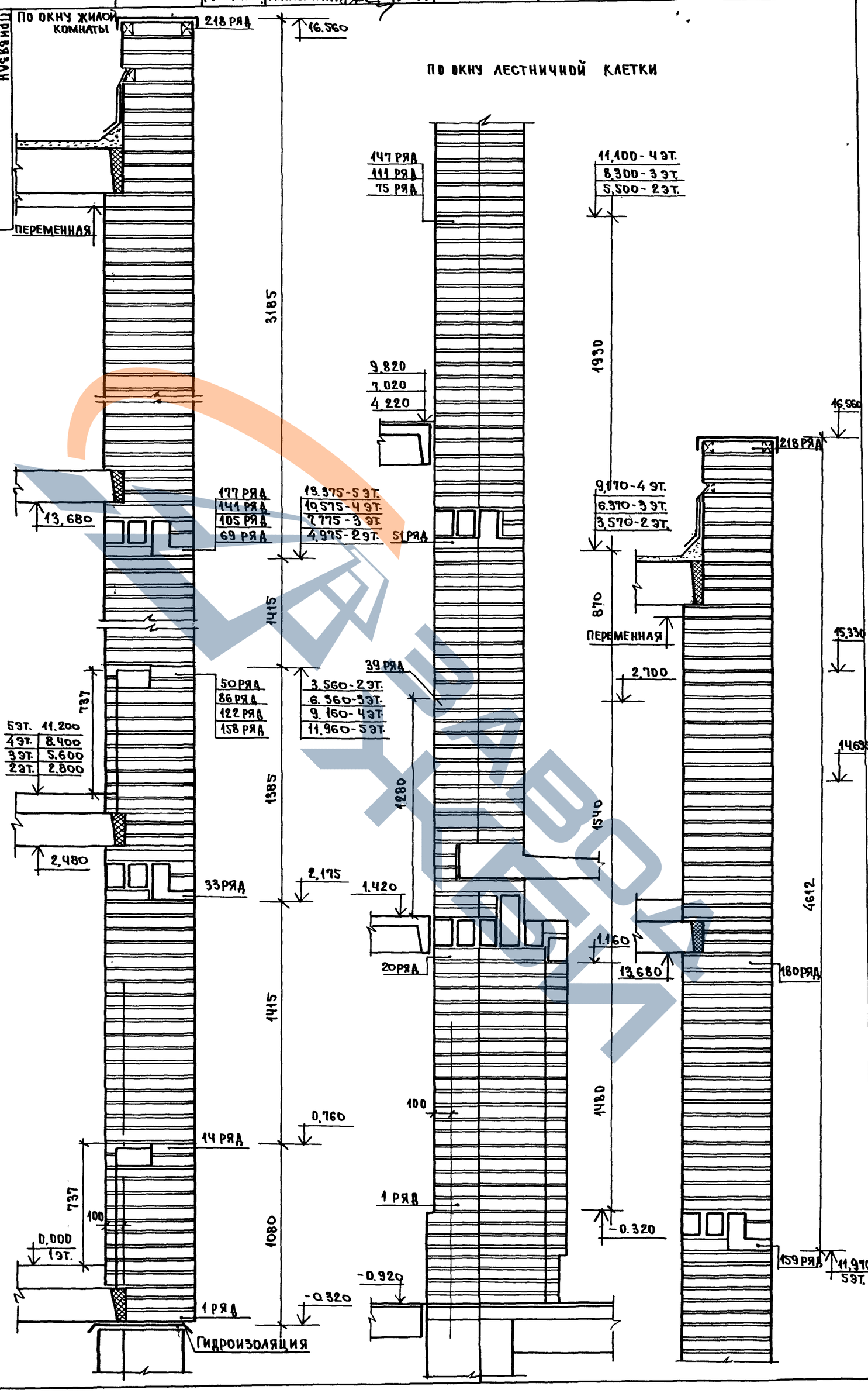

Инв.№ подл.	Подпись и дата	Взам. инв.№
Т-7057		

Рук.м.7	Эпельбаум		06.86	Разработ.	Соловьева	06.86
Гл.инж.м.	Самойлов		06.86			
Рук.гр.ин.	Алешина		06.86			

Инв.№

Привязан

ЦНИИЭП жилища г. Москва

ГАП		Масеева	
ГИП		Цукерман	
Провер.		Масеева	
			06.86
			06.86

Порядовка стены по балконной двери. Кирпич h=65мм.

85-УАС.1-4

Лист 3

Копировал: Формат А3

ПО ЛОДЖИИ

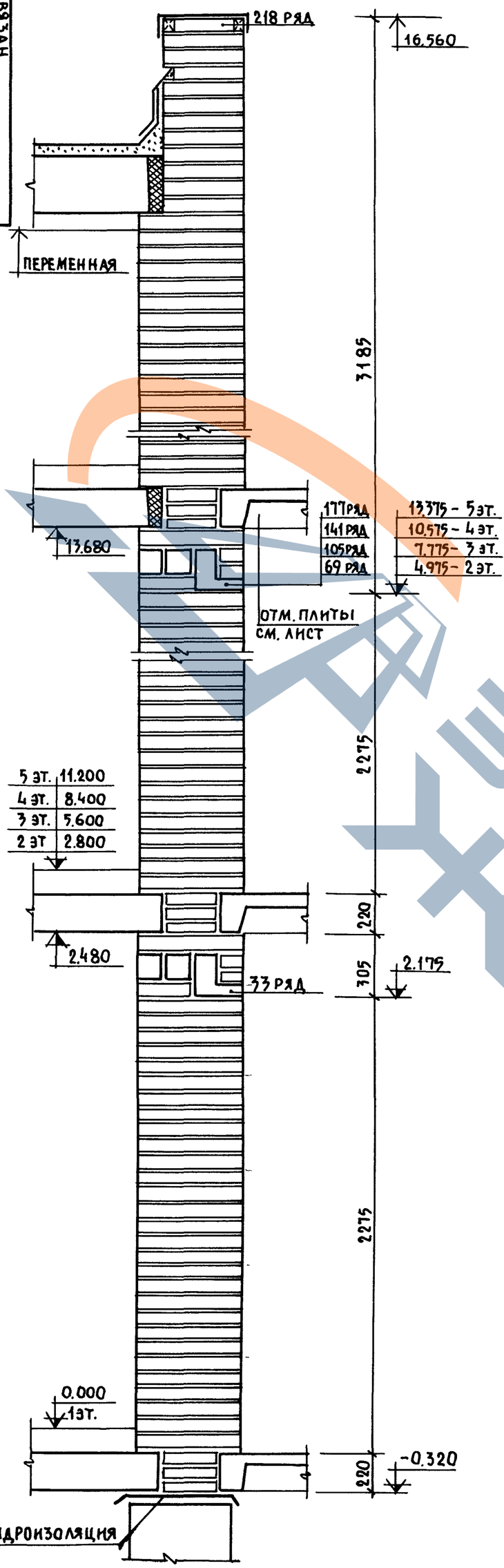

ПО БАЛКОНУ

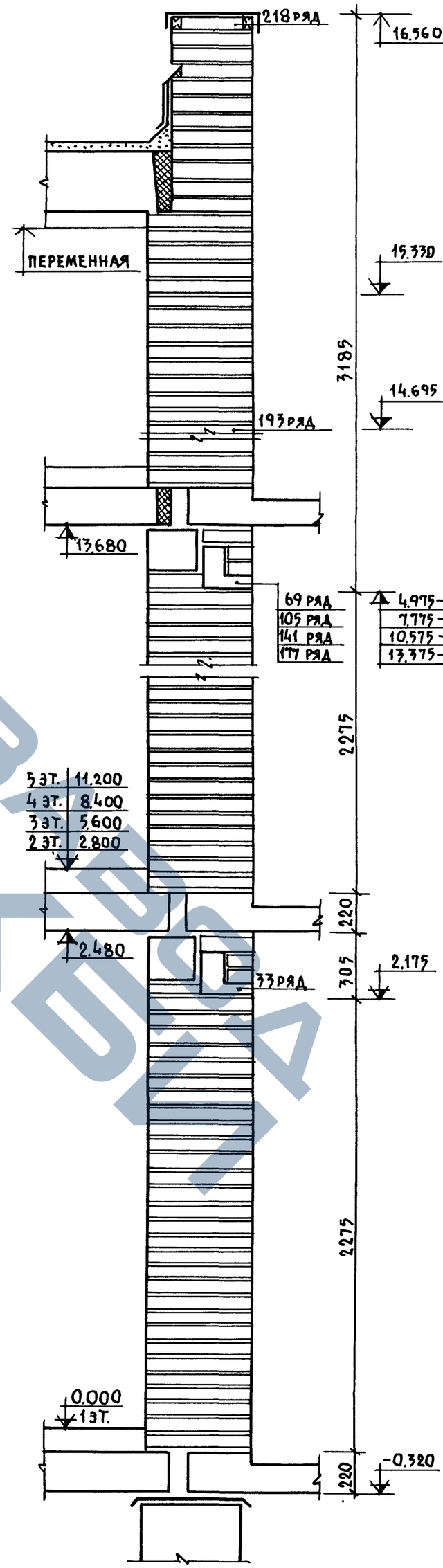

Инв. № подл.	Подпись и дата	Взам. инв. №								
Т-7057			Рук. мас. 7	Эпельбаум		06.86	Раз работ.	Соловьева		06.86
			Гл. инж. м.	Самойлов		06.86				
			Рук. гр. инж.	Алешина		06.86				

Инв. №

Привязан

ЦНИИЭП жилища г. Москва

Проверил	ГИП	Гап	
Масеева	Цукерман	Масеева	
			06.86

Порядовка стены по окнам кирпич h=88мм

85-УАС 1-4

Лист 4

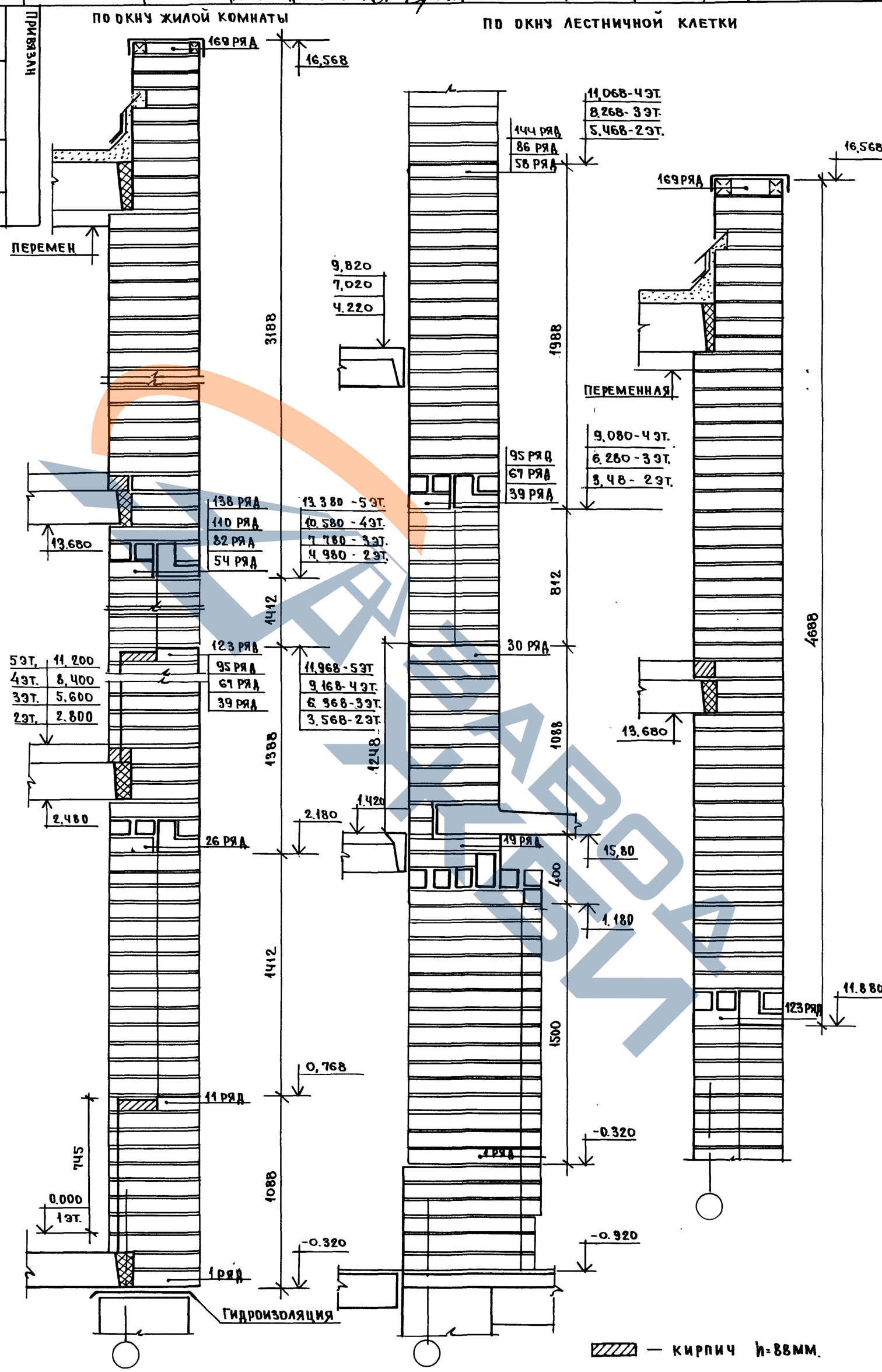

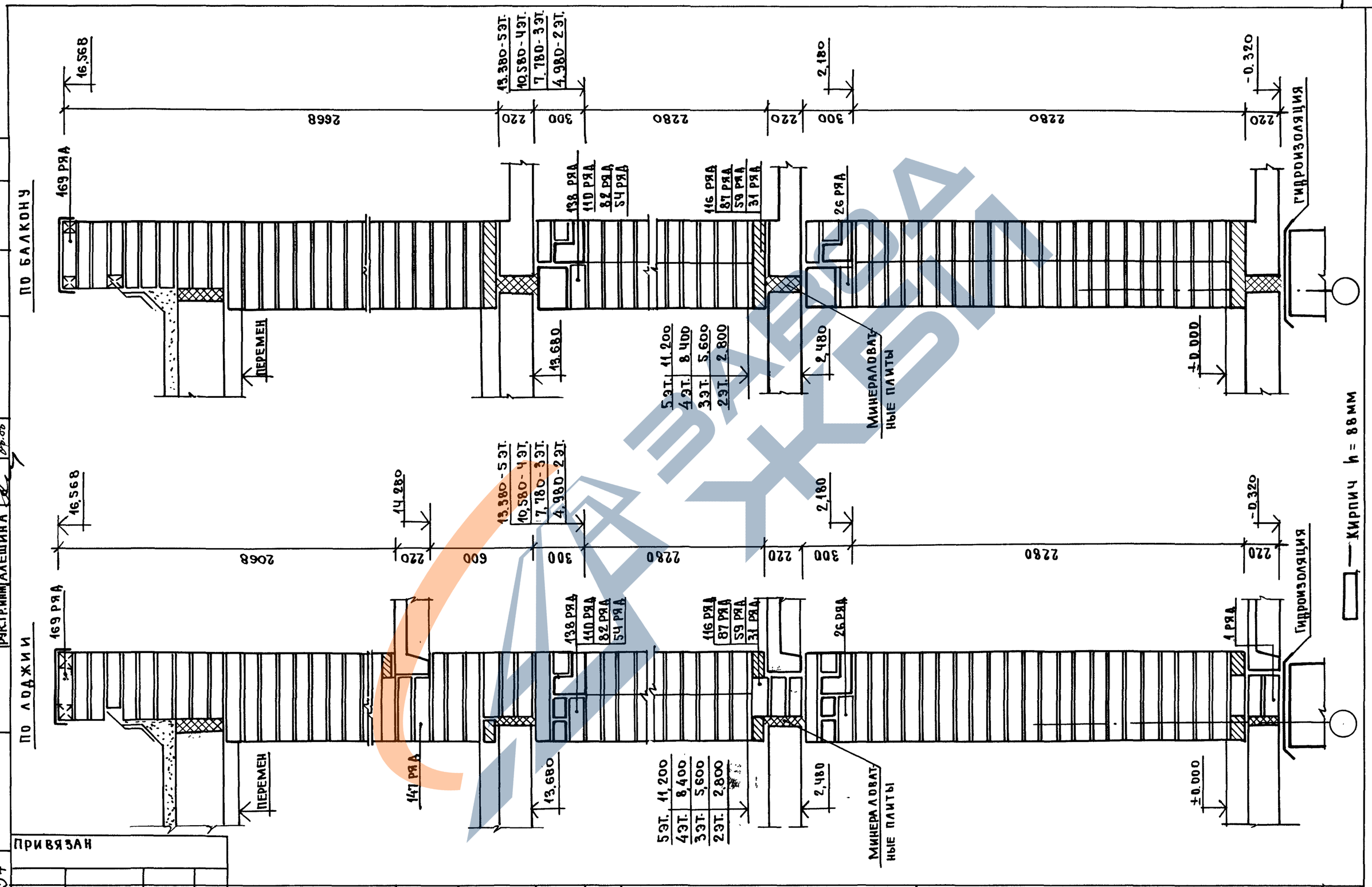

ГЛ.ИНЖ.М	САМОЙЛОВ		06.86
РУК.ГР.ИНЖ	АЛЕШИНА		06.86

Т-7057

ПРИВЯЗАН

ИНВ. №

ЦНИИЭП ЖИЛИЩА г. МОСКВА

ГАП	МАСЕЕВА		06.86
ГИП	ЦУКЕРМАН		06.86
ПРОВЕРИЛ	МАСЕЕВА		06.86

ПОРЯДОВКА СТЕНЫ ПО БАЛКОННОЙ ДВЕРИ КИРПИЧ h=88 ММ

85- УАС.1-4

ЛИСТ 5

https://zavodjbi.com/

РАЗРЕЗ 1-1

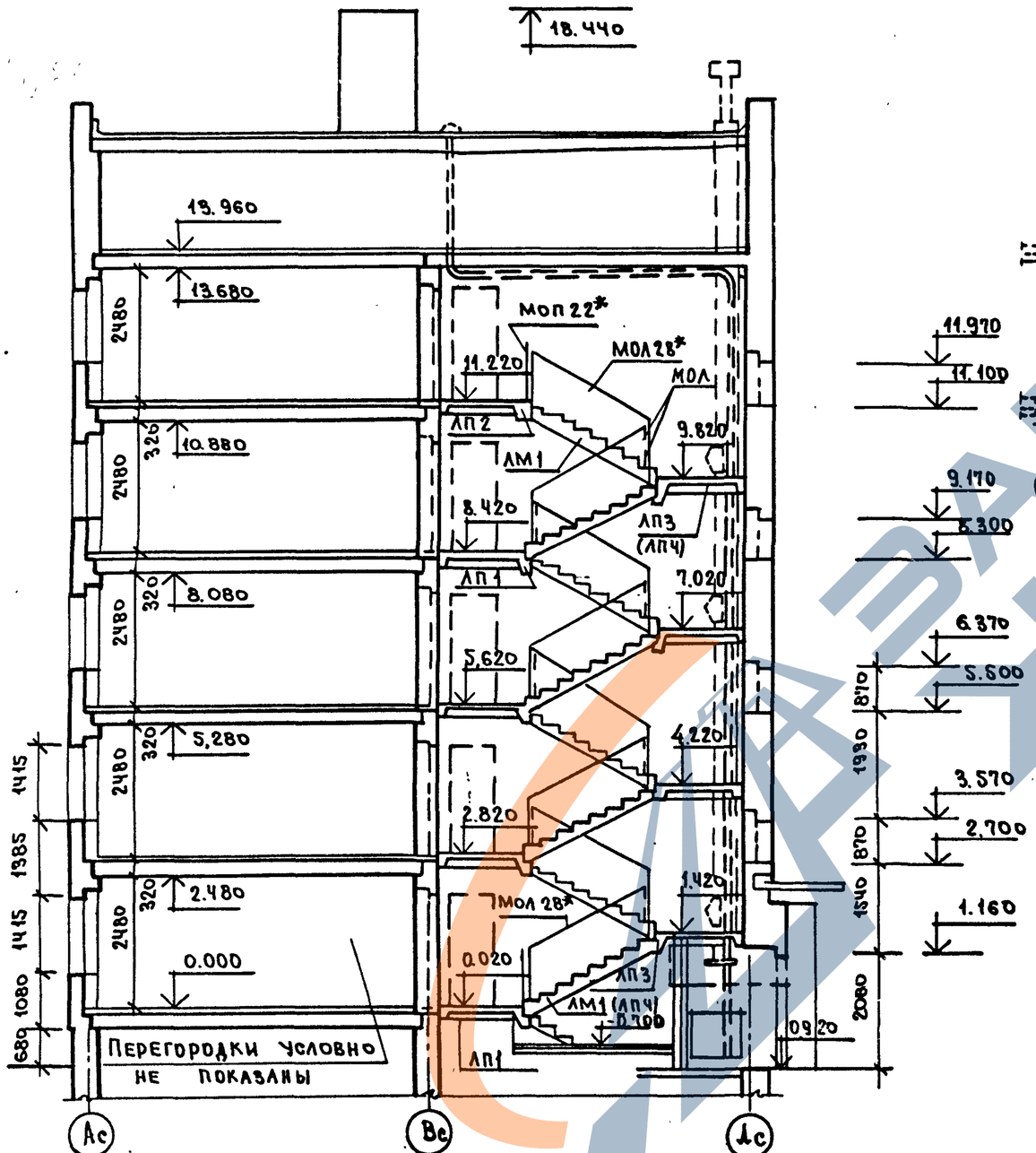

ДЛЯ ТОРЦОВЫХ ЭЛЕМЕНТОВ БЛОКИРОВОК

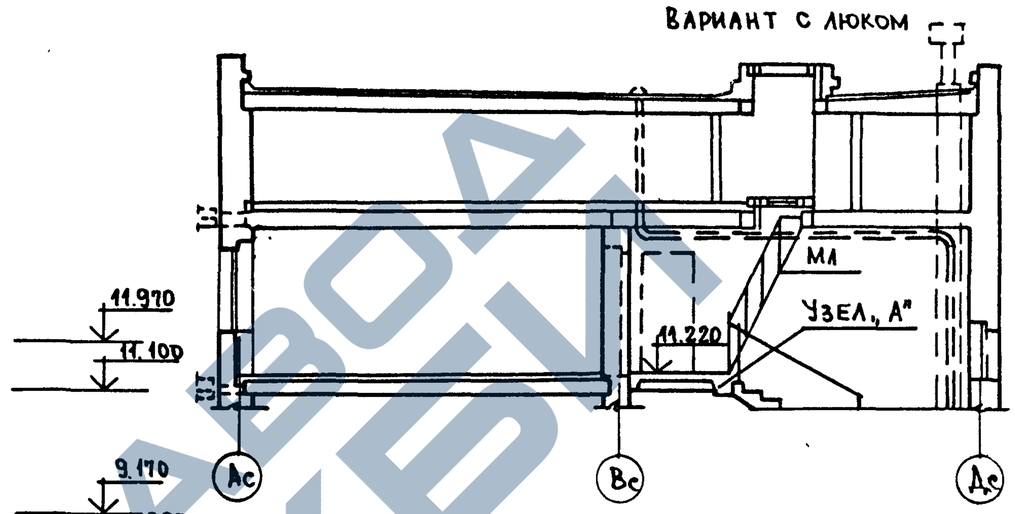

СОПРЯЖЕНИЕ ОГРАЖДЕНИЙ НА М/ЭТ. ПЛОЩАДКЕ

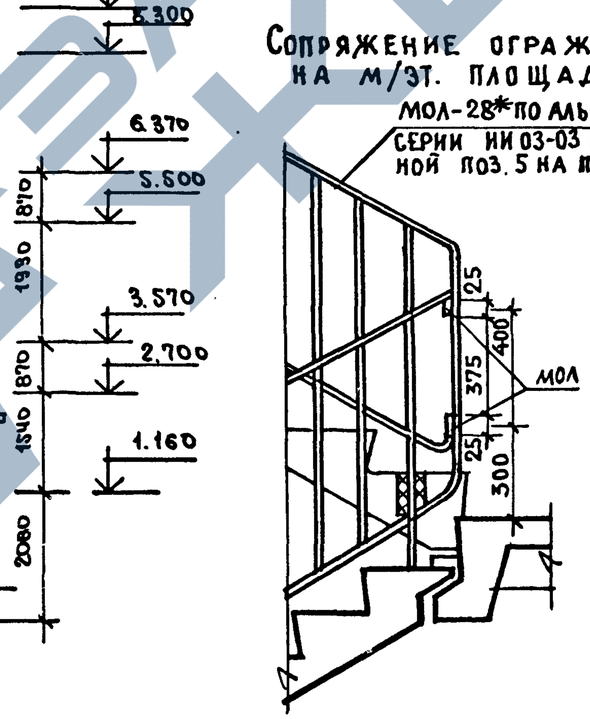

УЗЕЛ „А"

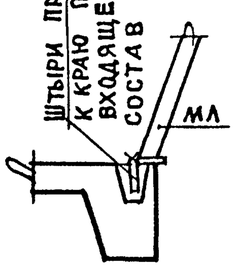

МЕТАЛЛИЧЕСКИЕ ЭЛЕМЕНТЫ СВАРИВАЮТСЯ МЕЖДУ СОБОЙ ШВОМ h=6см
ОГРАЖДЕНИЯ ОКРАШИВАЮТСЯ МАСЛЯНОЙ КРАСКОЙ ЗА 2 РАЗА

РУК. МАС.	ЭПЕЛЬБАУМ		06.86
ГЛ. ИНЖ.	САМОЙЛОВ		06.86
РАЗРАБОТ.	СВИТОВА		06.86

ВЗАМ. ИНВ. №

ПОДПИСЬ И ДАТА

ИНВ. № ПОДЛ. Т-7057

ПРИВЯЗАН

ИНВ. №

ЦНИИЭП жилища г. МОСКВА

ГАП	МАСЕЕВА	06.86
ГИП	ЦУКЕРМАН	06.86
ПРОВЕРИЛ	АЛЕШИНА	06.86

РАЗРЕЗ 1-1 ДЛЯ БЛОК-СЕКЦИЙ 85-04.86 и 85-07.86

85-УАС.1-4

ЛИСТ 6

Разрез 1-1

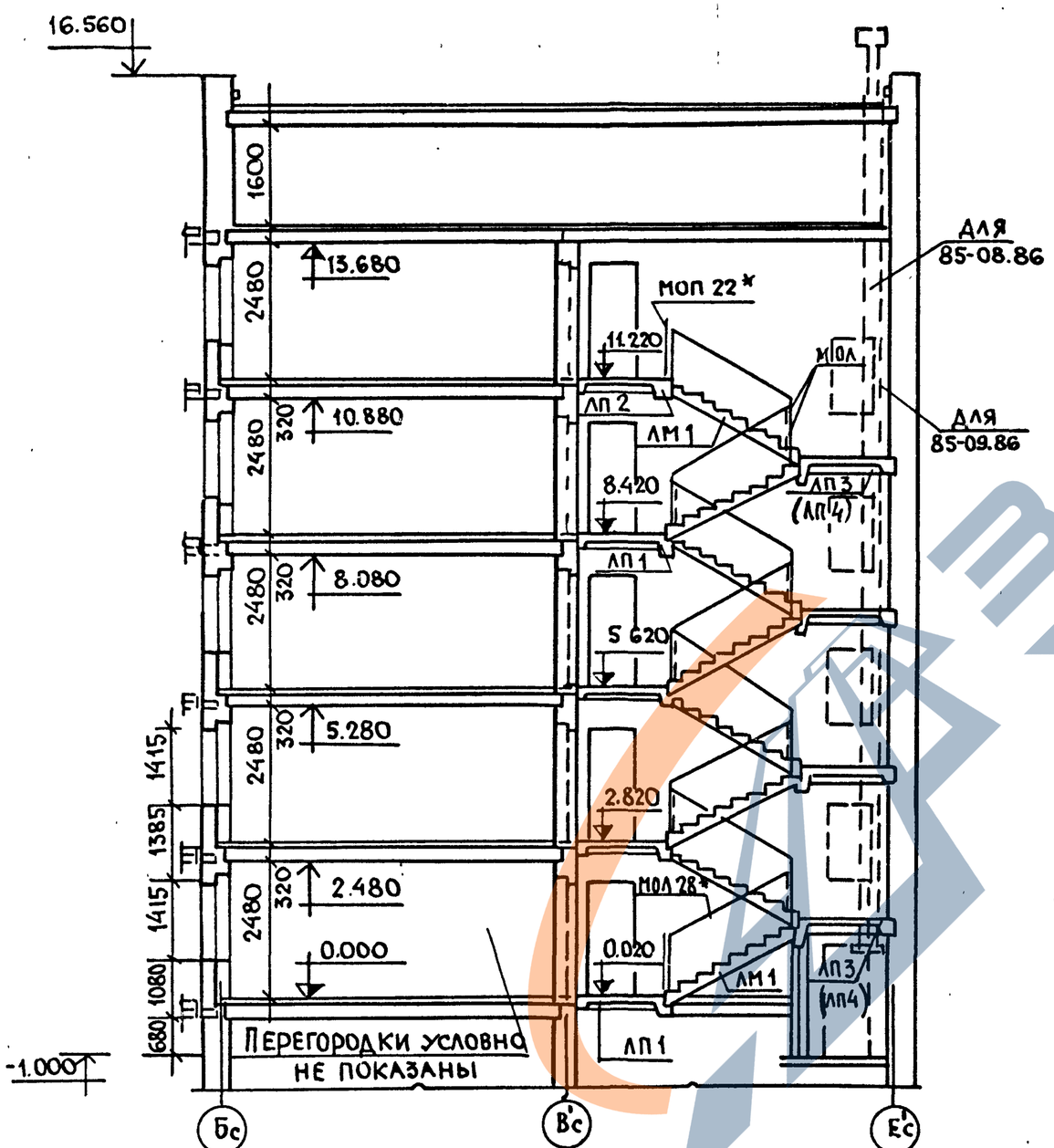

Вариант с люком

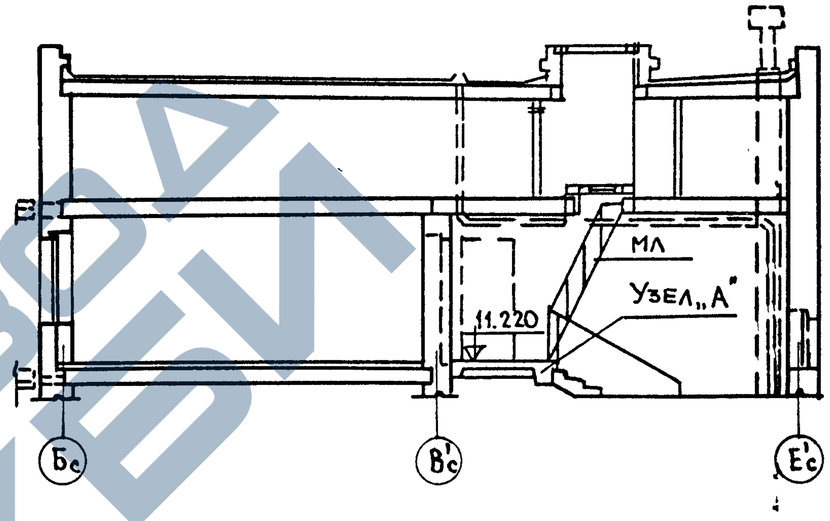

Установка лестницы на чердак

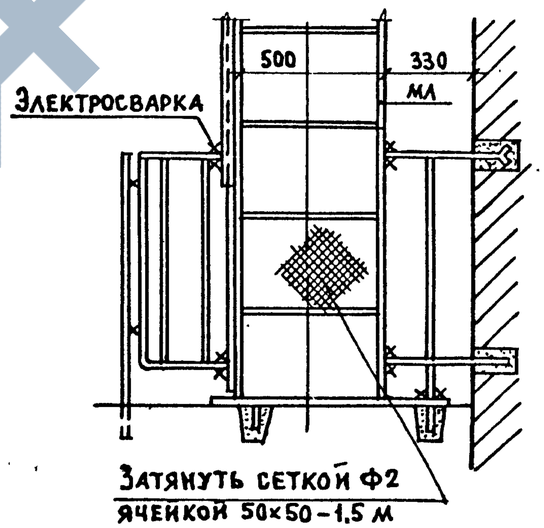

Узлы и примечания см. лист 6

Рук. и. т.	Эпельбаум		06.86
Гл. инж. м.	Самойлов		06.86
Рук. гр. инж.	Алешина		06.86
Разработ.	Свитова		06.86

Инв. № подл. Т-7054 | Подпись и дата | Взам. инв. №

Привязан

Инв. №

ЦНИИЭП жилища г. Москва	ГАП	Масеева	06.86
	ГИП	Цукерман	06.86
	Провер.	Алешина	06.86

Разрез 1-1 для блок-секций 85-08.86 и 85-09.86

85-УАС. 1-4

Лист 7

НАРУЖНЫЕ СТЕНЫ

	Тип кол.	Схема сечения	Тип кол.	Схема сечения	Тип кол.	Схема сечения	Тип кол.	Схема сечения
$\delta_{ст}$ = 510; 550 мм	ПР1	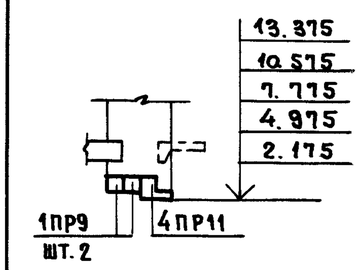	ПР2	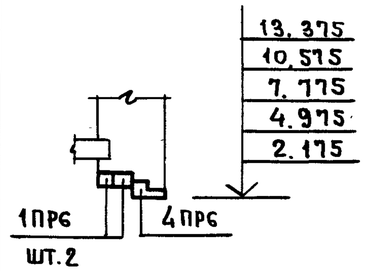	ПР3	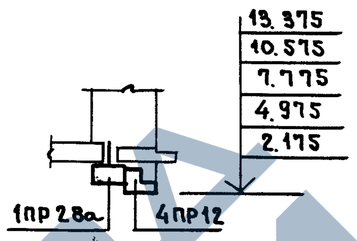	ПР4	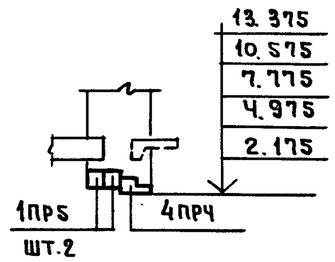
	ПР5	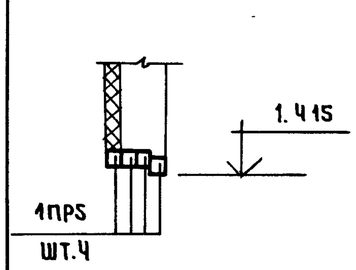	ПР6	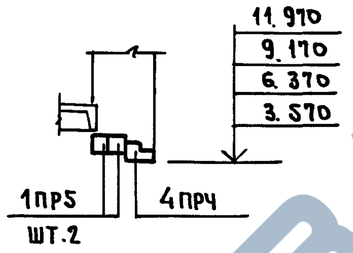	ПР7	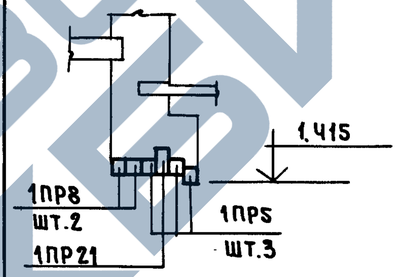	ПР8	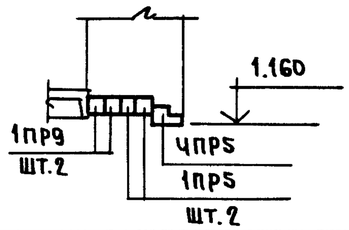
$\delta_{ст}$ = 640; 680 мм	ПР1	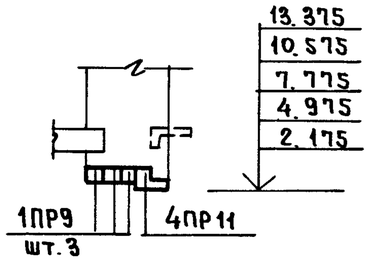	ПР2	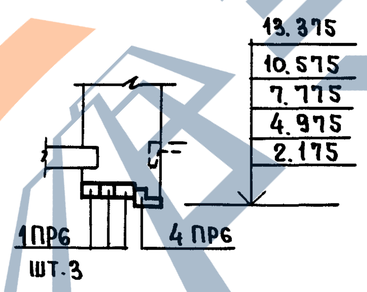	ПР3	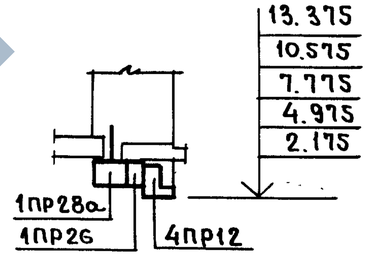	ПР4	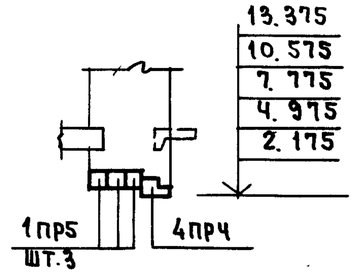
	ПР5	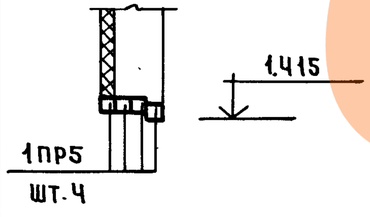	ПР6	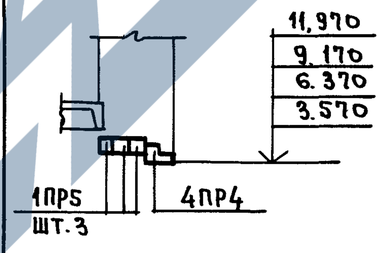	ПР7	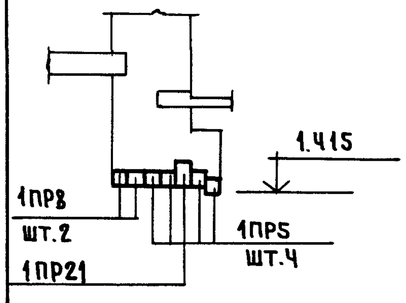	ПР8	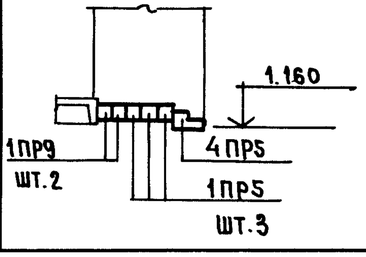

Гл. инж. Самойлов
Разработ. Зуева

Привязан

Инв. №

Т-4054

ЦНИИЭП жилища г. Москва

ГАП	Масеева		06.86
ГИП	Цукерман		06.86
Проверил	Алешина		06.86

Ведомость перемычек (начало)

85-УАС 1-4

Лист 8

ЗАВОД ЖБИ

НАРУЖНЫЕ СТЕНЫ

	Тип	Схема сечения	Тип	Схема сечения	Тип	Схема сечения	Тип	Схема сечения
$\delta_{ст}$ = 510; 550 мм	ПР9	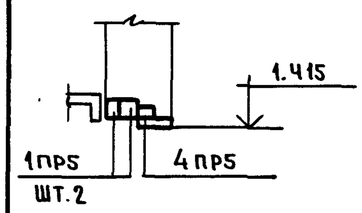	ПР10	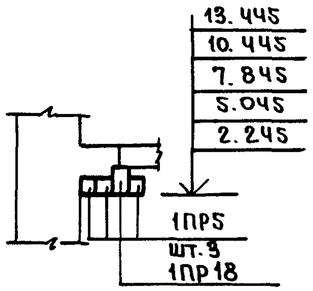	ПР11	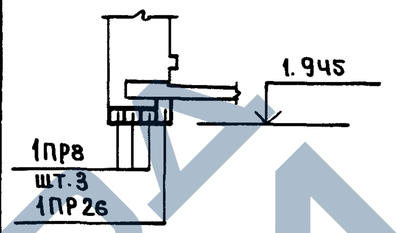	ПР12	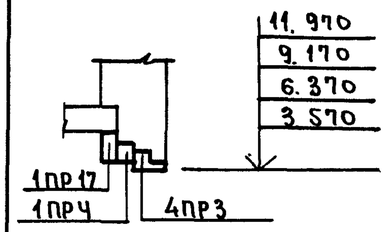
	ПР13	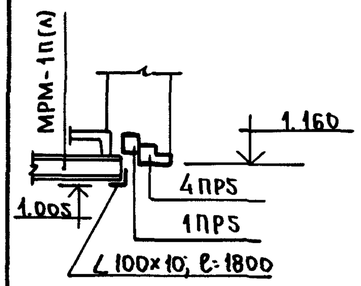	ПР14	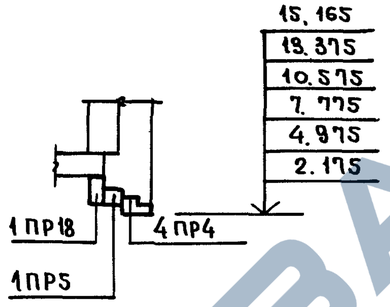				
$\delta_{ст}$ = 640; 680 мм	ПР9	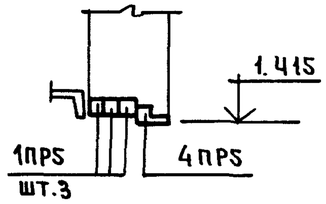	ПР10	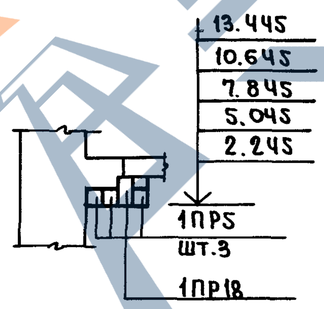	ПР11	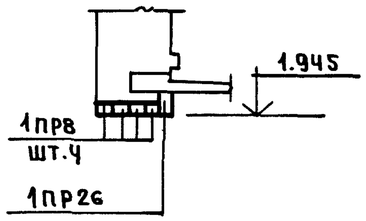	ПР12	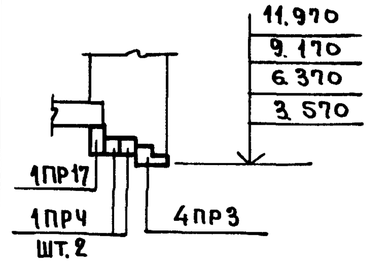
	ПР13	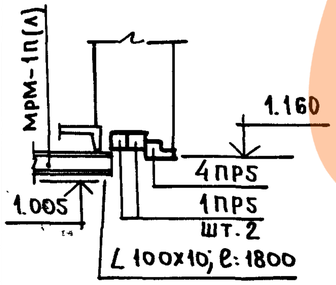	ПР14	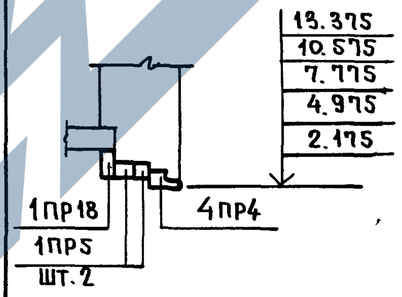				

Привязан

Инв. №

ГАП	Масеева	Мас	06.86
ГИП	Цукерман		06.86
Проверил	Алешина		06.86

ЦНИИЭП жилища г. Москва

Ведомость перемычек (продолжение)

85 - УАС. 1-4

Лист 9

Рук. мас.	Эпельбаум		06.86
Гл. инж.	Самойлов		06.86
Разраб.	Зуева		06.86

Инв. № подл. Т-40574 | Подпись и дата | Взам. инв. №

https://zavodjbi.com/

	Тип	Схема сечения	Тип	Схема сечения	Тип	Схема сечения	Тип	Схема сечения
Внутренние стены	ПР15	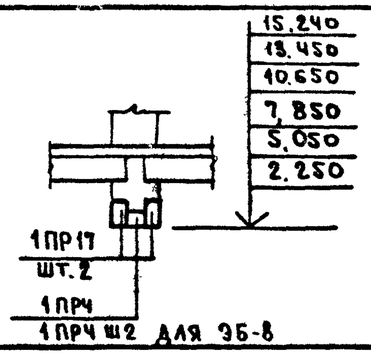	ПР16	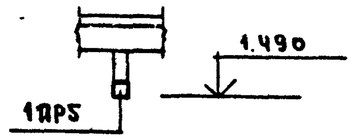	ПР17	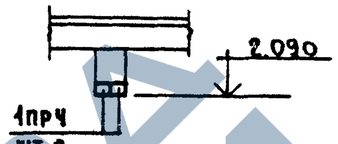	ПР18	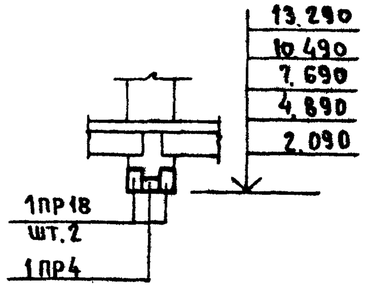
	ПР19	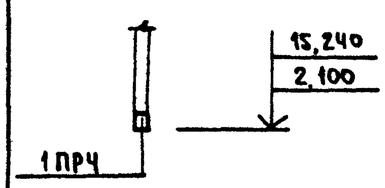	ПР20	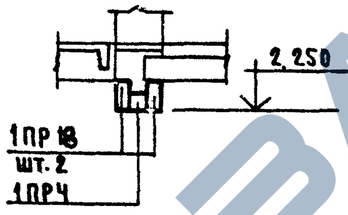	ПР21	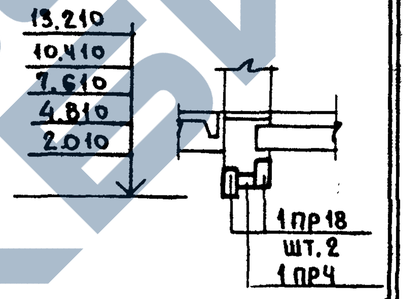	ПР22	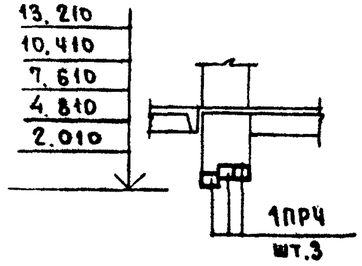
	ПР23	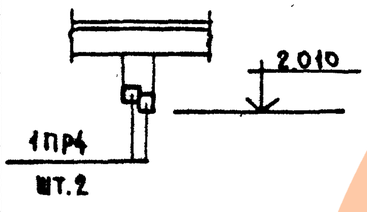	ПР24	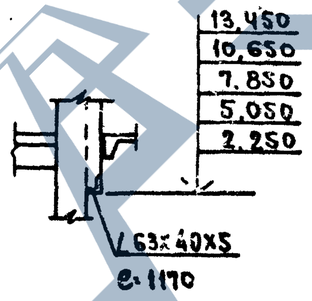	ПР25	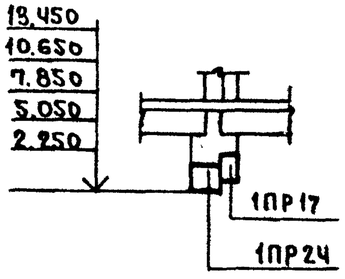	ПР26	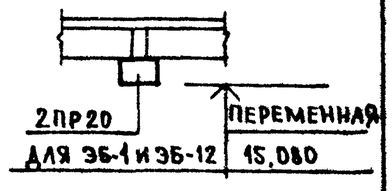
	ПР27	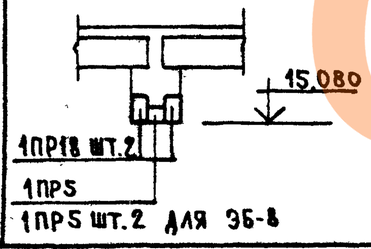	ПР28	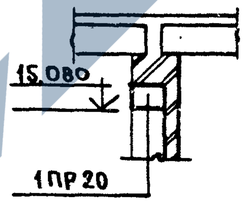	ПР29	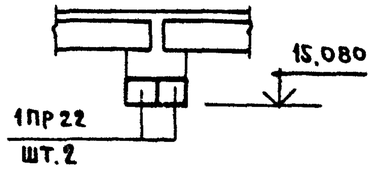		

Привязан

Инв. №

ГАП	Масеева		06.86
ГИП	Цукерман		06.86
Проверил	Алешина		06.86

ЦНИИЭП жилища г. Москва

Ведомость перемычек (окончание)

85 - УАС 1-4

Лист 10

Гл. инж. проекта Самойлов

Разраб. Зуева

Т-70547

https://zavodjbi.com/

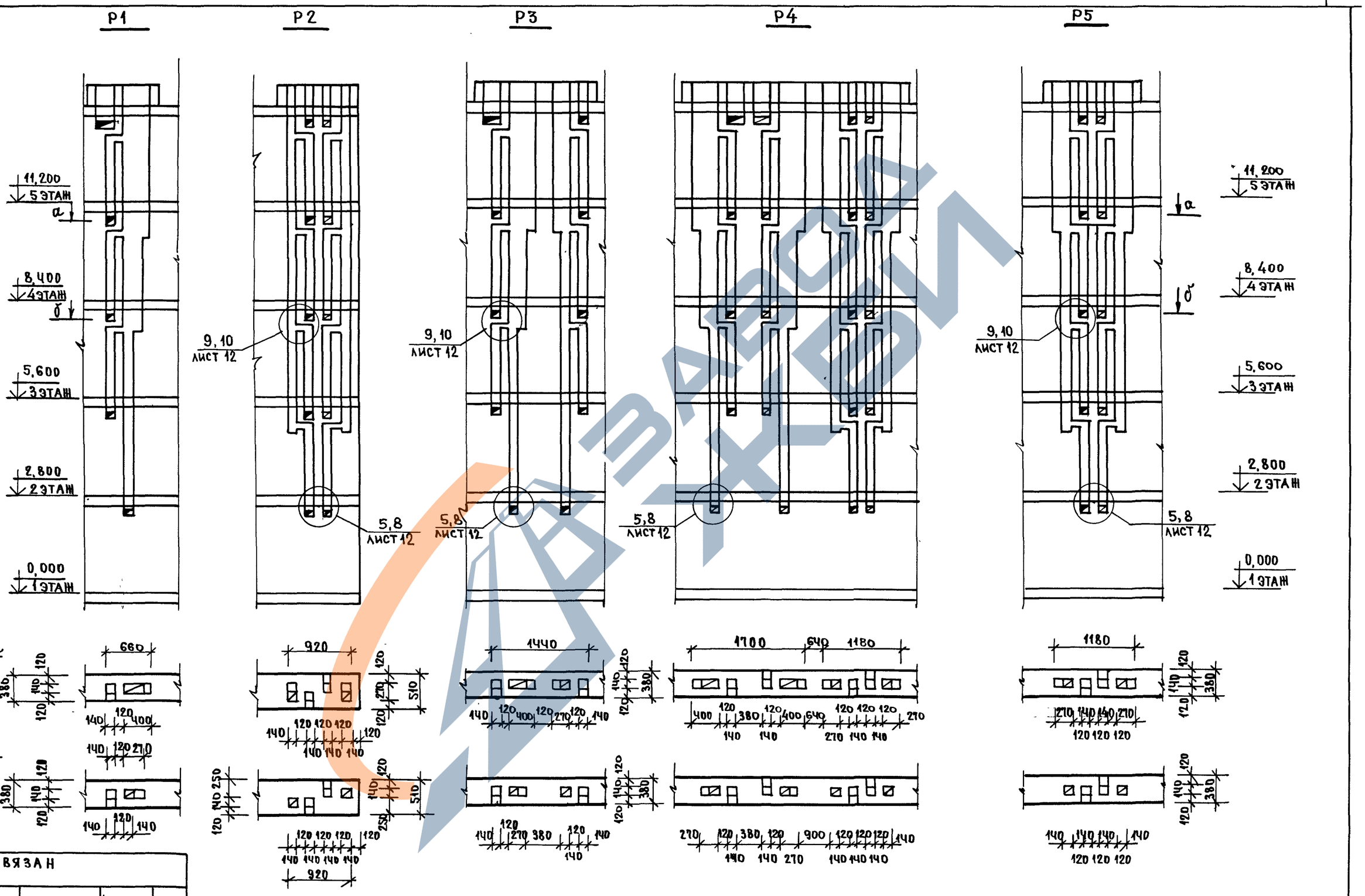

ГАП	МАСЕЕВА		06.86
ГИП	ЦУКЕРМАН		06.86
ПРОВЕРИЛ	АЛЕШИНА		06.86

ЦНИИЭП ЖИЛИЩА
г. МОСКВА

Развертки стен с вентиляционными каналами Р1...Р5

85-УАС. 1-4

ЛИСТ 11

РУК. М.7 ЭПЕЛЬБАУМ
Гл. инж. М САМОЙЛОВ
РУК. ГР. ИНЖ АЛЕШИНА
РАЗРАБОТ
СИЗОВ
ПОДПИСЬ И ДАТА
ВЗАМ. ИНВ. №
ИНВ. № ПОДЛ. Т-4057

ПРИВЯЗАН

ИНВ. №

https://zavodjbi.com/

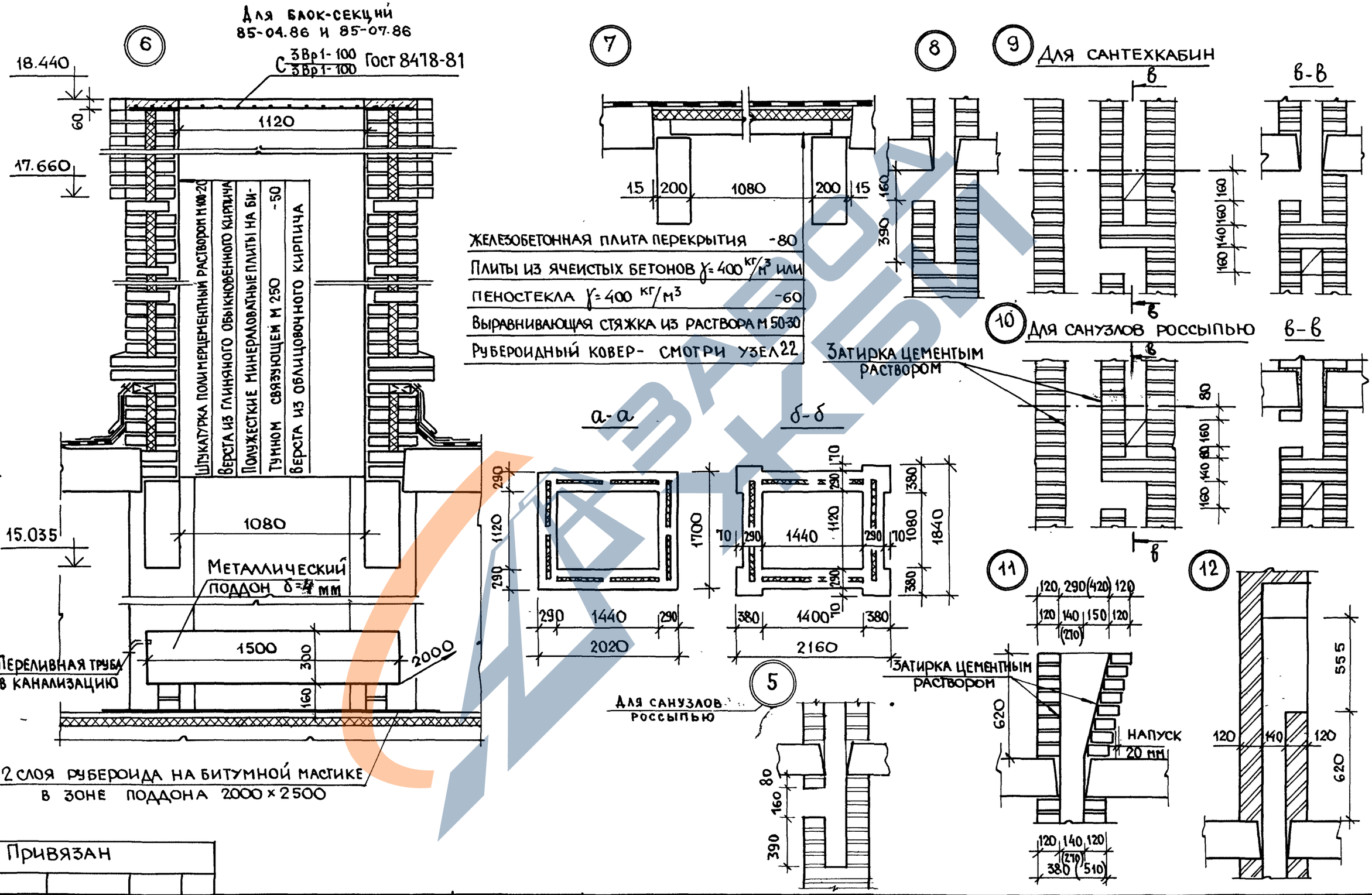

Гл.инж.проекта	Самойлов		06.86
Рук.М.7	Эпельбаум		06.86
Гл.инж.М.	Самойлов		06.86
Разработ	Сизов		

Инв.№ подл. | Подпись и дата | Взам.инв.№

Т-7057

Привязан

Инв.№

ГАП	Масеева		06.86
ГИП	Цукерман		06.86
Провер	Алешина		06.86

ЦНИИЭП жилища г. Москва

Детали вентиляционных шахт

85-УАС. 1-4

Лист 12

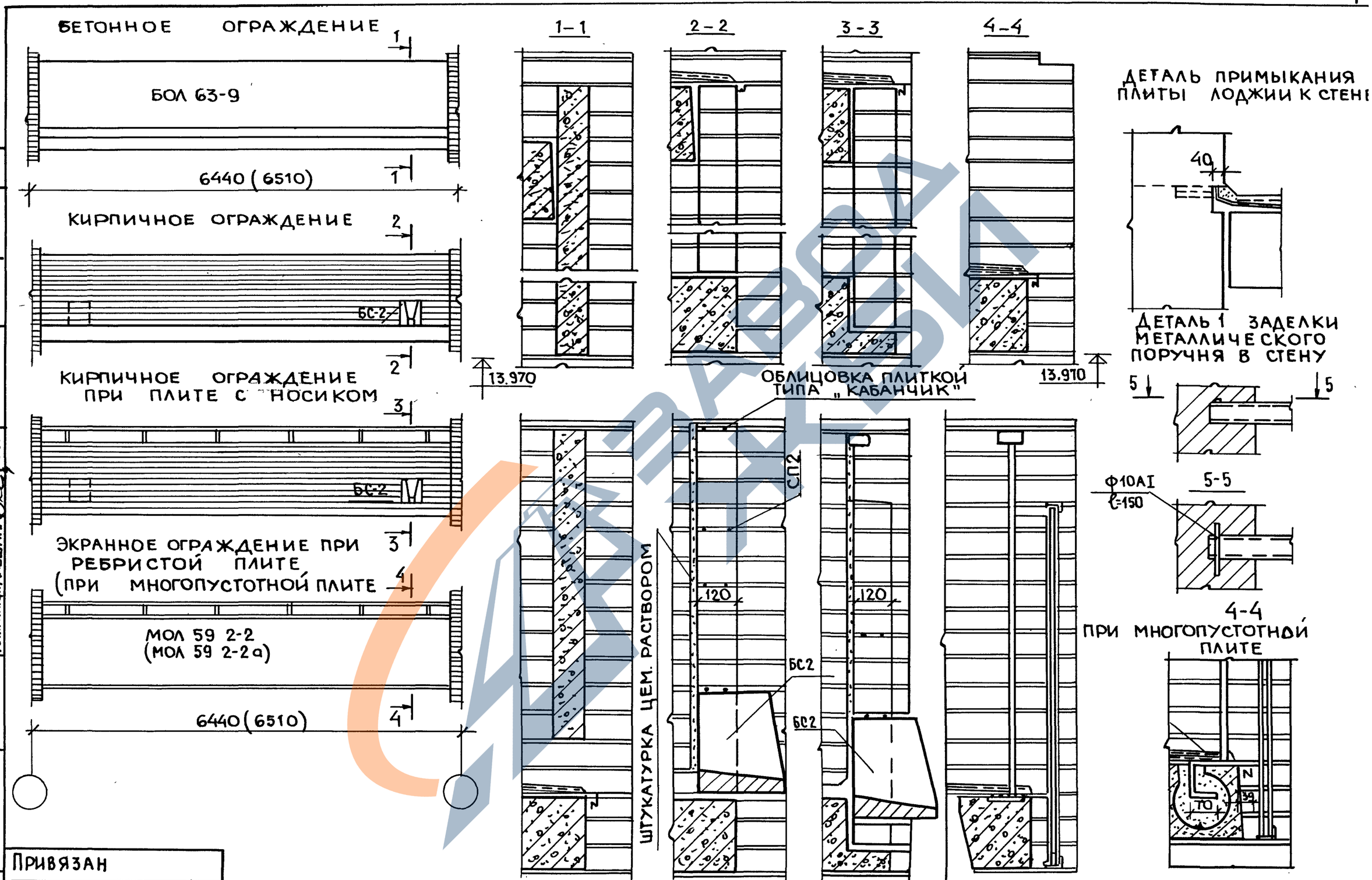

Н.контр.	Самойлов		06.86
Рук.п.7	Эпельбаум		06.86
Гл.инж.п	Самойлов		06.86
Рук.гр.инж.	Алешина		06.86
ГАП	Масеева		06.86
ГИП	Цукерман		06.86
Провер.	Цукерман		06.86
Вед. инж.	Сизов		06.86
Вед. арх.	Соловьева		06.86
Разраб.	Савина		06.86

Инв.N подл. | Подпись и дата | Взам. инв N°

Т-7057

Привязан

Инв. N

ЦНИИЭП жилища г. Москва

Ограждения и завершения лоджий. Детали.

85-УАС 1-4

Лист 12

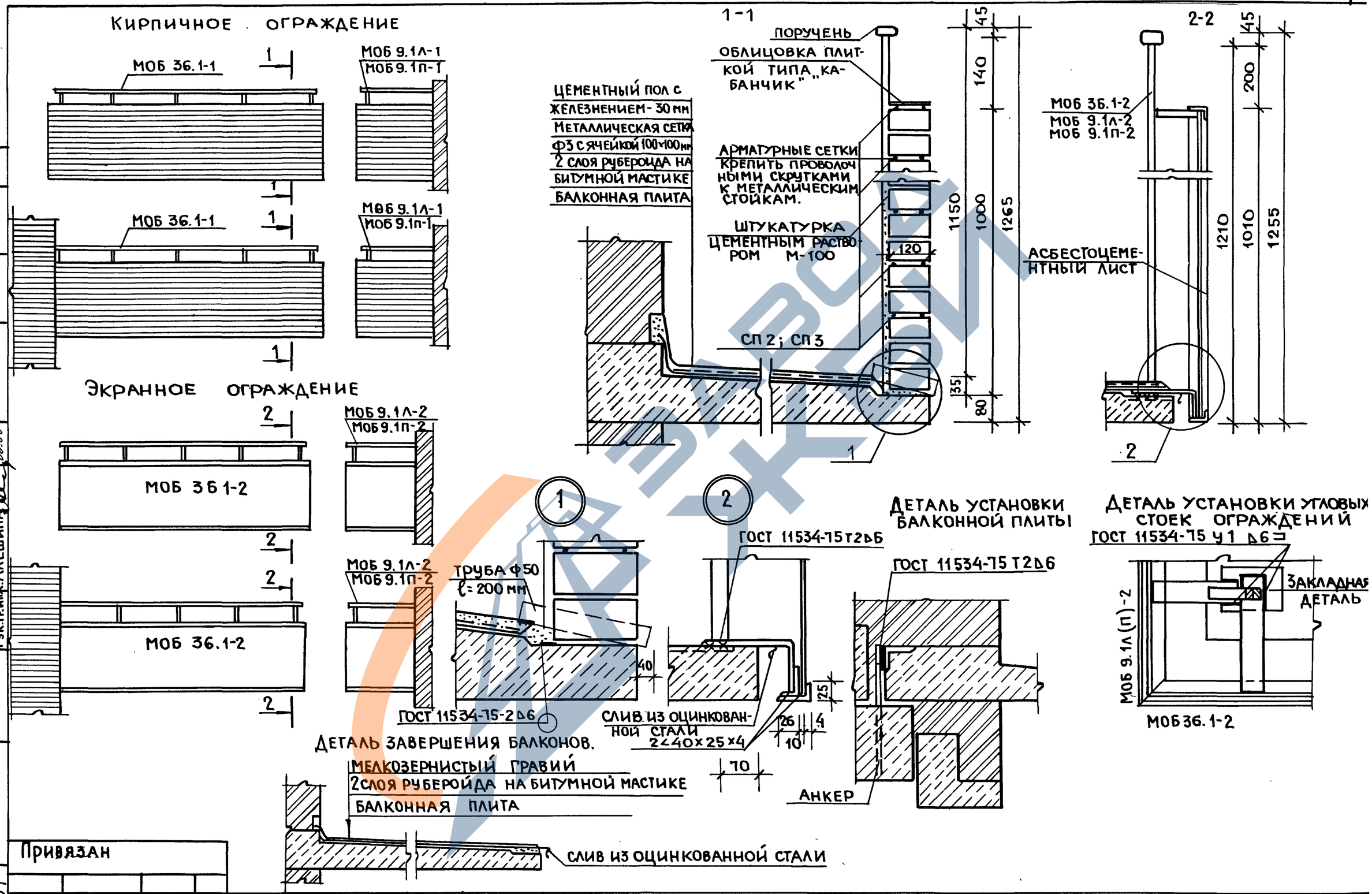

Н. контр.	Самойлов		06.86
Рук. м. 7	Эпельбаум		06.86
Гл. инж. м	Самойлов		06.86
Рук. гр. инж.	Алешина		06.86
Вед. инж.	Сизов		06.86
Разраб.	Соловьева		06.86

Взам. инв №

Подпись и дата

Инв № подл. Т-4057

Привязан

Инв №

ЦНИИЭП жилища г. Москва	ГАП	Масеева	06.86
	ГИП	Цукерман	06.86
	Провер.	Цукерман	06.86

Ограждение балконов
Детали

85-УАС-1-4

Лист 14

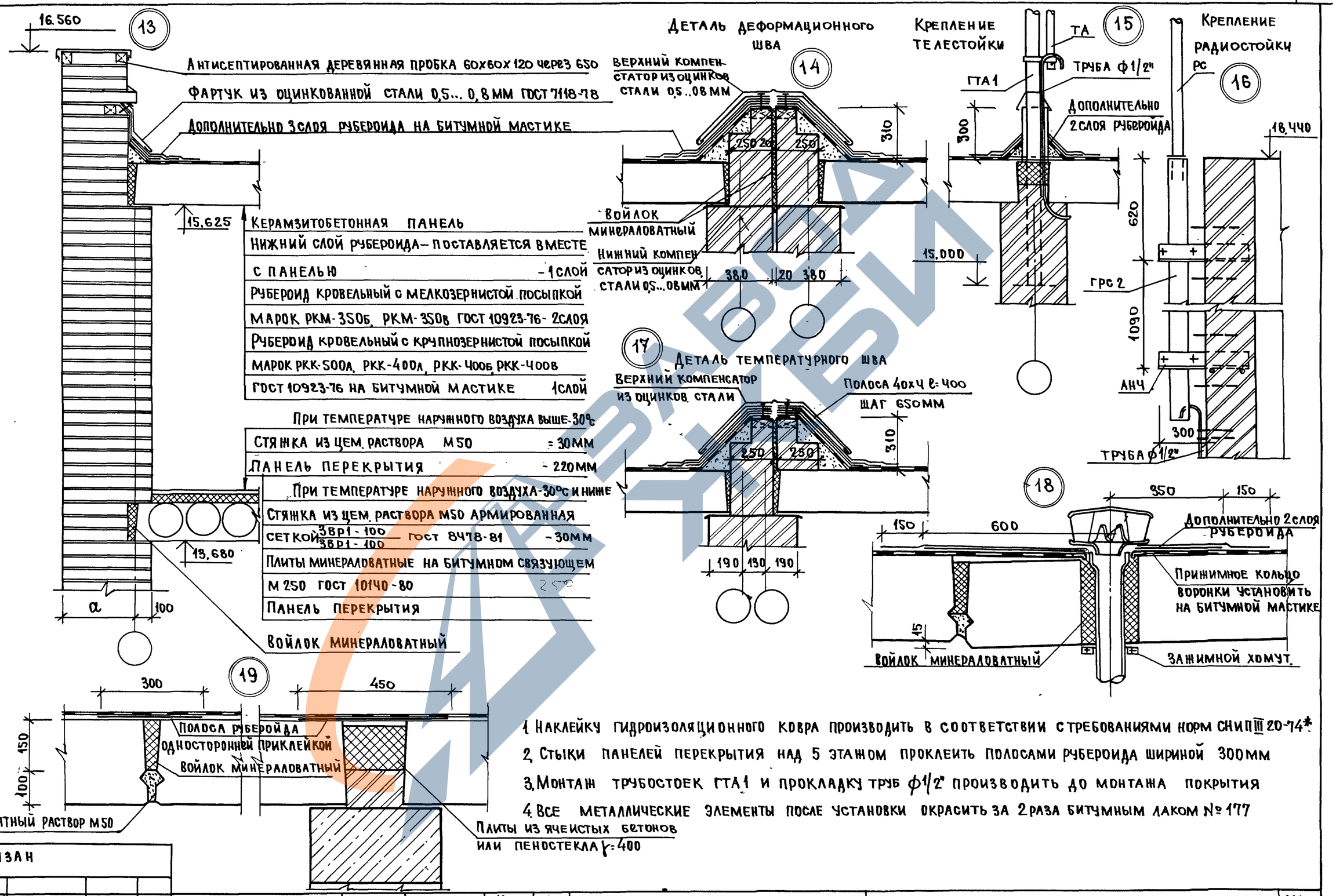

1. Наклейку гидроизоляционного ковра производить в соответствии с требованиями норм СНиП III 20-74*.
2. Стыки панелей перекрытия над 5 этажом проклеить полосами рубероида шириной 300 мм
3. Монтаж трубостоек ГТА1 и прокладку труб ф1/2" производить до монтажа покрытия
4. Все металлические элементы после установки окрасить за 2 раза битумным лаком № 177

Разработ.	Сизов		06.86
Рук. М.1	Эпельбаум		06.86
Рук. гр. инж.	Алешина		06.86
Гип	Самойлов		06.86
Инж. М			

Инв. № подл. | Подпись и дата | Взам. инв. № | Инв. № 7-4054

Привязан

Инв. №

ГАП	Масеева		06.86
ГИП	Цукерман		06.86
Провер.	Алешина		06.86

ЦНИИЭП жилища г. Москва

Детали крыши

85-УАС 1-4

Лист 15

1–1

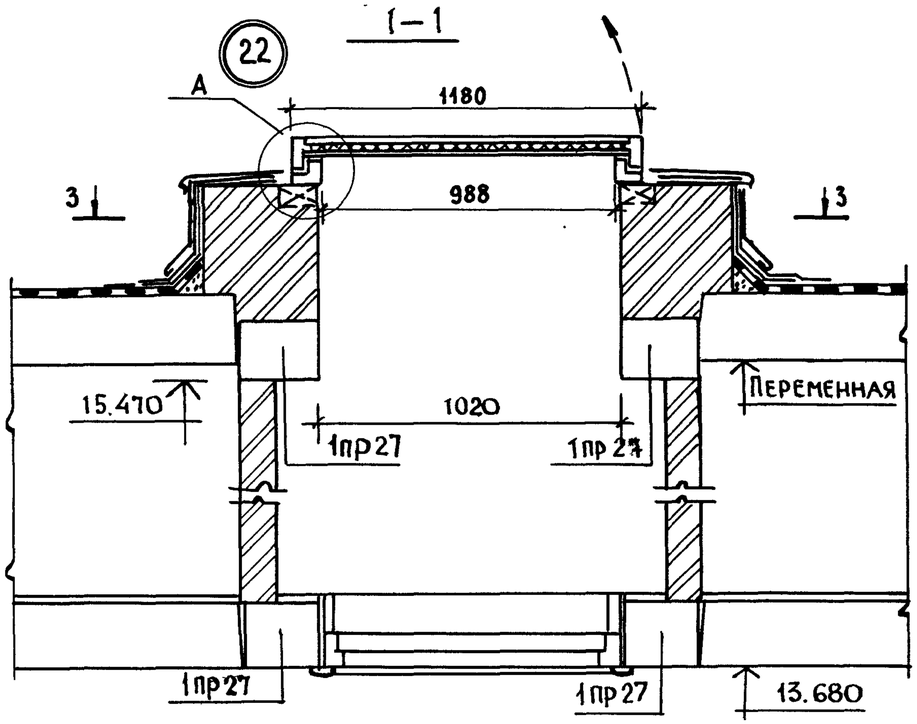

План кровли
3 – 3

2–2

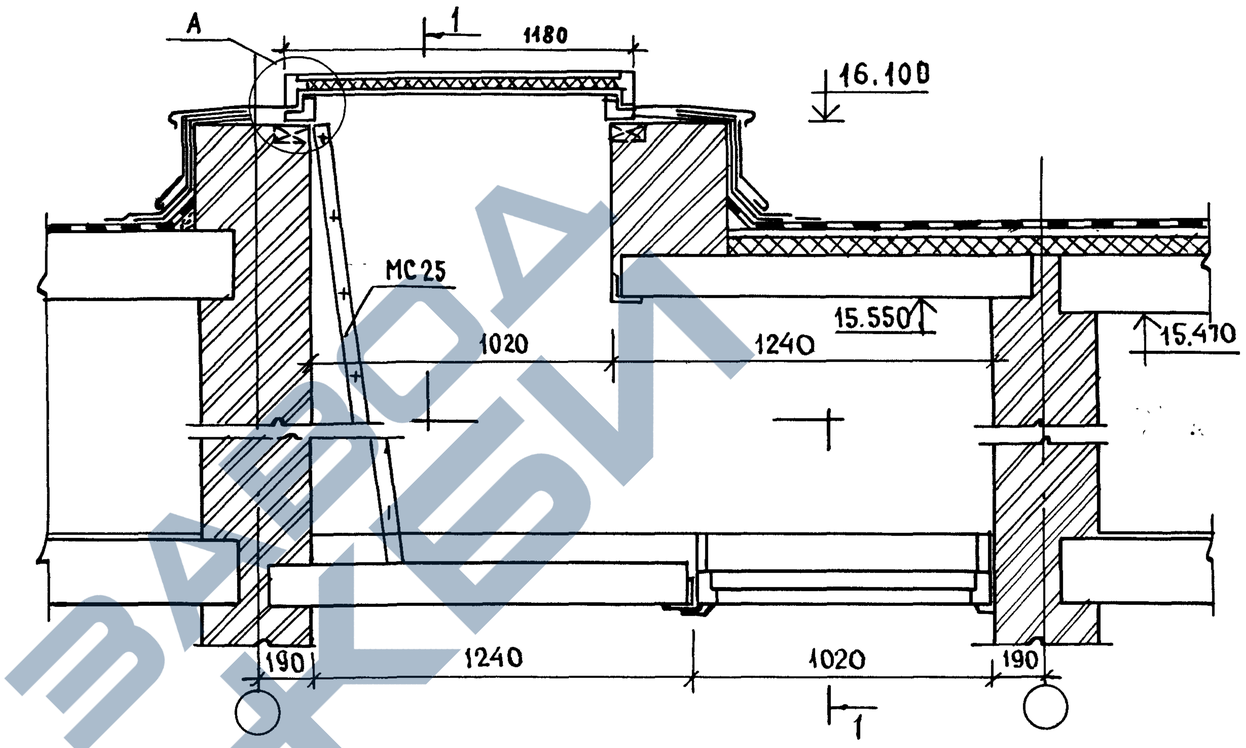

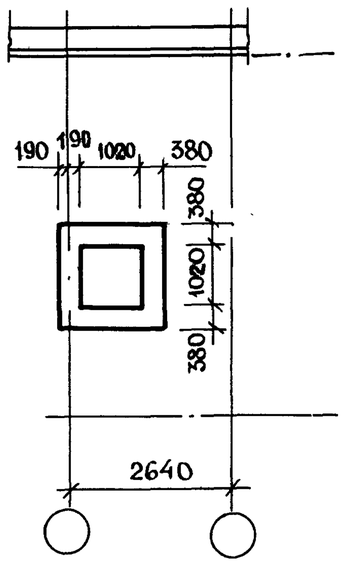

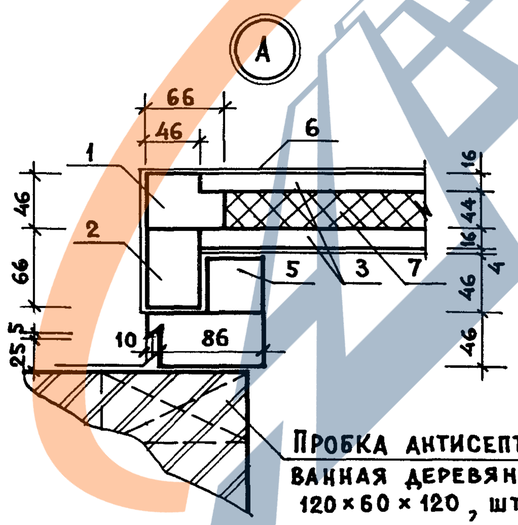

Пробка антисептированная деревянная 120×60×120, шт. 4

Поз.	Наименование	Кол.	Прим.	Поз.	Наименование	Кол.	Прим.
	Люк ДЛ 10-10*				**Стандартные изделия**		
	Детали				Петля ПН1-130 ГОСТ 5088-78	2	
1	Брусок 1180×66×46	4			Ручка-скоба РС-100		
2	Брусок 1180×66×46	4			ГОСТ 5087-80	1	
3	Брусок 1088×46×16	48			Замок 3с-1 ГОСТ 5089-80	1	
4	Брусок 1180×96×46	4			Шуруп 1-4×25 ГОСТ 1144-80	4	
5	Брусок 1080×96×46	4			Шуруп 1-5×30 ГОСТ 1144-80	16	
6	Сталь тонколистовая оцин-				Гвозди К1.8×32 ГОСТ 4028-63*	2	
	кованная ГОСТ 7118-78 кг	2,1			Гвозди К 2.5×60 ГОСТ 4028-63*	90	
7	Заполнение 1088×1088×41						
	минераловатные плиты на						
	синтетическом связующем						
	ГОСТ 9573-72	1					

Н. контр.	Самойлов		06.86
Рук. М.7	Эпельбаум		06.86
Гл. инж. М	Самойлов		06.86
Рук. гр. инж.	Алешина		06.86
Вед. инж.	Сизов		06.86
Разработ.	Зуева		06.86

Инв № подл. | Подпись и дата | Взам. инв №

Т-7057

Привязан

Инв №

ЦНИИЭП жилища г. Москва

ГАП	Масеева		06.86
ГИП	Цукерман		06.86
Провер	Алешина		06.86

Выход на крышу

85-УАС. 1-4

Лист 16

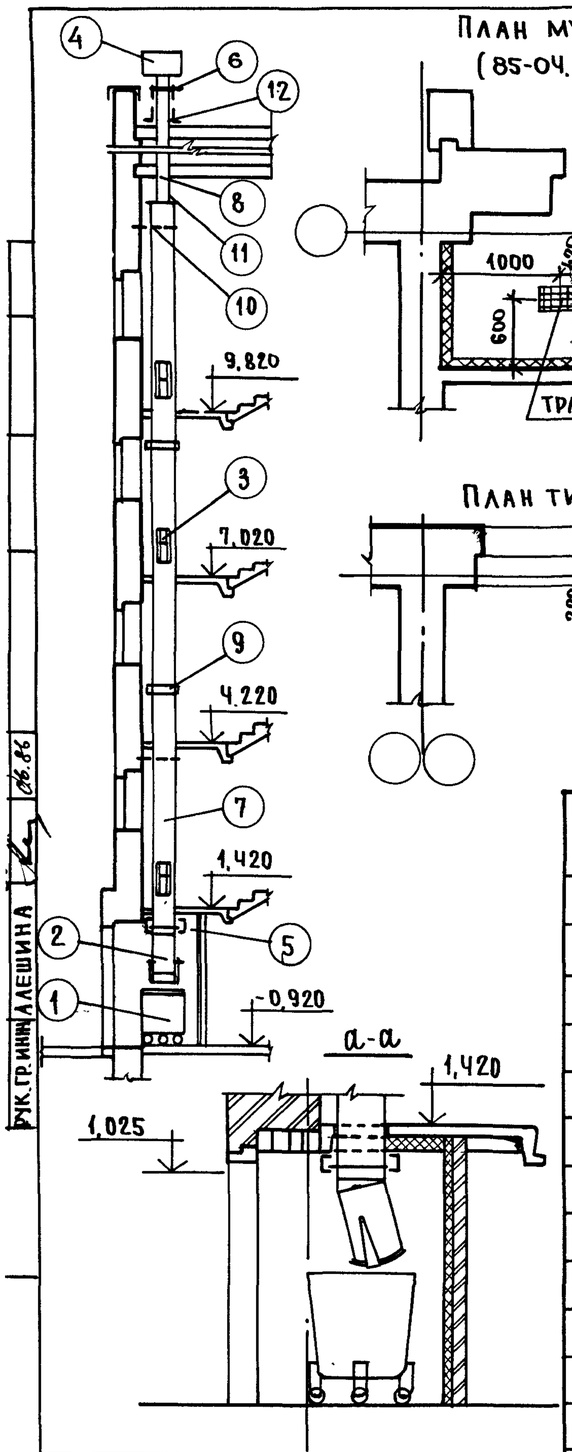

План мусорокамеры (85-04.86; 85-07.86)

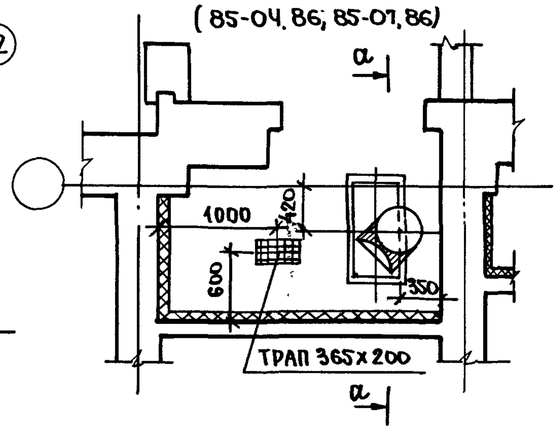

План мусорокамеры (85-08.86; 85-09.86 зеркально)

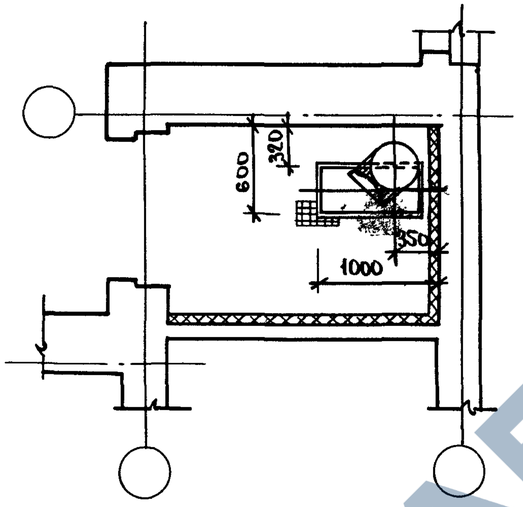

План типового этажа

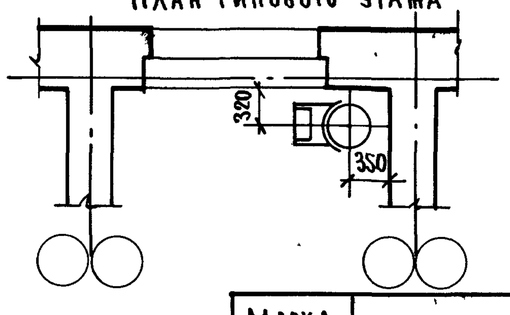

Присоединение дефлектора к вентиляционной трубе

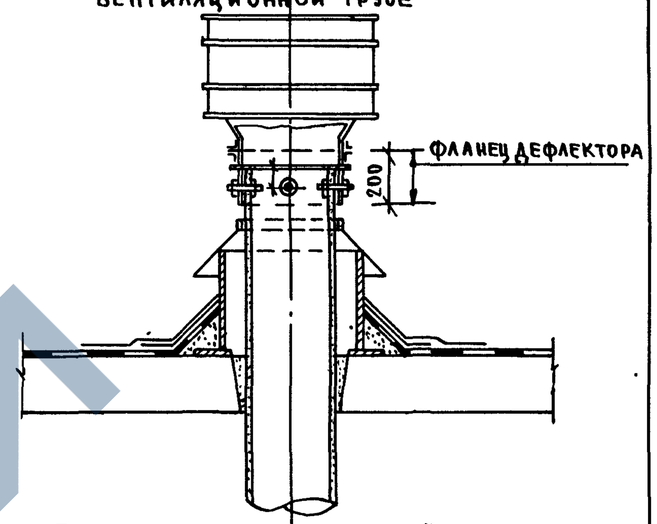

Примыкание вентиляционной трубы к стволу мусоропровода

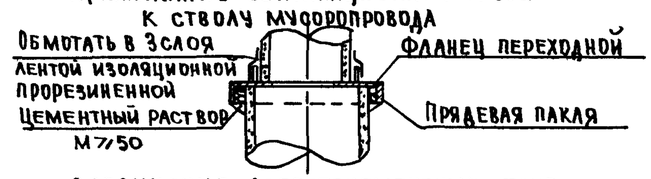

Спецификация

Марка, поз	Обозначение	Наименование	Кол.	Масса ед.кг	Примечание
1	ГОСТ 26257-84	Контейнер КСК1 V=300л	1	82	
2	ГОСТ 26256-84	Шибер ШН600	1	42	
3	ГОСТ 24324-80	Клапан загрузочный КН1	3	20	
4	Серия 4.904-12	Дефлектор Т19	1		
5		Рама мусоропровода	1		
6		Фланец дефлектора	1		
7	ГОСТ 1839-80	Трубы асбестоцем ф400 l=3950	3		
8	ГОСТ 1839-80	Трубы асбестоцем ф300 l=3950	1		
9	ГОСТ 1839-80	Муфты асбестоцем ф400	1		
10		Крепежный хомут	4		
11		Фланец переходной	1		
12		Патрубок	1		

Соединение асбестоцементных труб

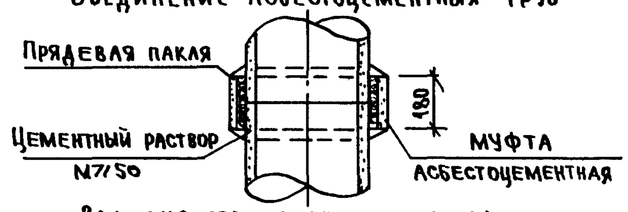

Заделка ствола мусоропровода при прохождении через лестничную площадку

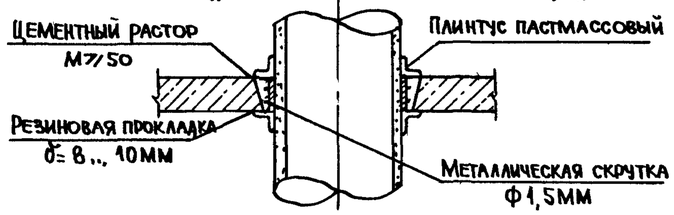

Опирание ствола мусоропровода

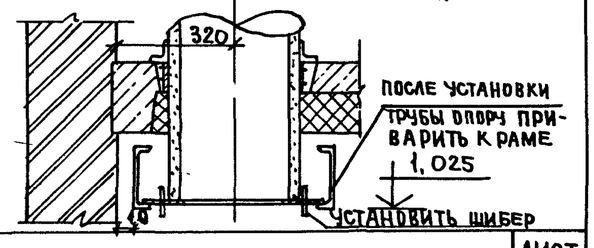

Рук.гр. Алешина

Т-70577

Привязан

Инв. №

ЦНИИЭП жилища г. Москва

ГАП	Масеева		06.86
ГИП	Цукерман		06.86
Проверил	Масеева		06.86

Мусоропровод

85-УАС 1-4

Лист 17

ЗАВОД ЖБИ

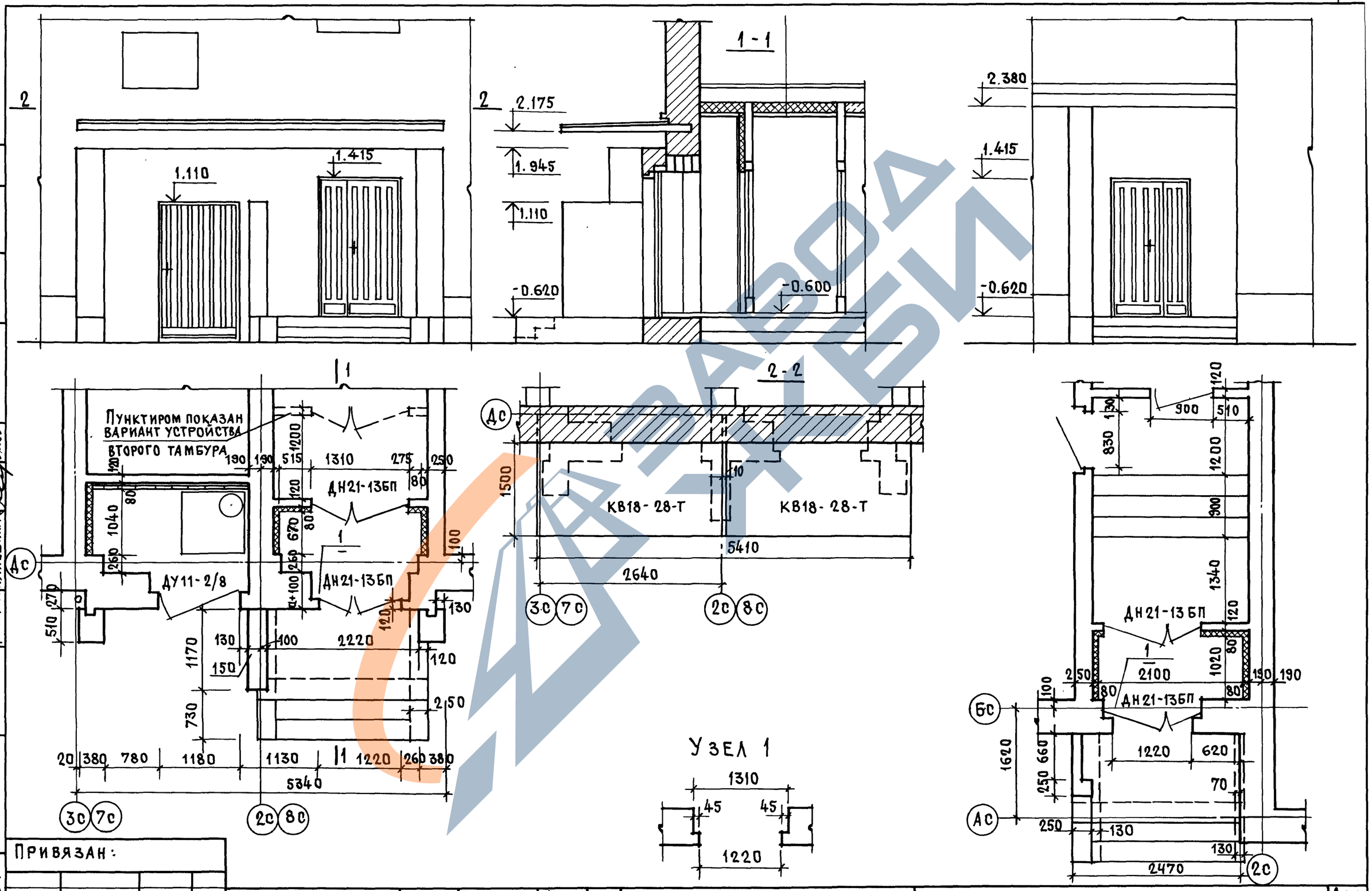

Рук. мас	Эпельбаум		06.86
Гл. инж. м	Самойлов		06.86
Рук. гр. инж	Алешина		06.86
Разработ.	Свитова		06.86

Взам. инв. № | Подпись и дата | Инв. № подл. Т-4057

Привязан:

Инв. №

ГАП	Масеева		06.86
ГИП	Цукерман		06.86
Проверил	Цукерман		06.86

ЦНИИЭП жилища г. Москва

Входы для блок-секций 85-04.86 и 85-07.86

85-УАС. 1-4

Лист 18

ЗАВОД ЖБИ

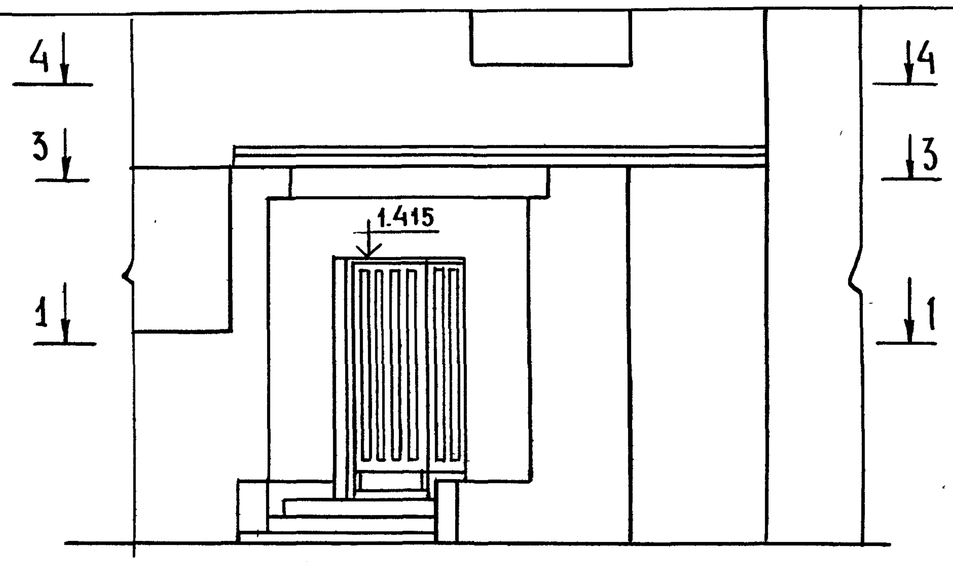

1-1

ВХОД ДЛЯ БЛОК-СЕКЦИИ 85-08.86 2-2
ДЛЯ БЛОК-СЕКЦИИ 85-09.86-ЗЕРКАЛЬНО

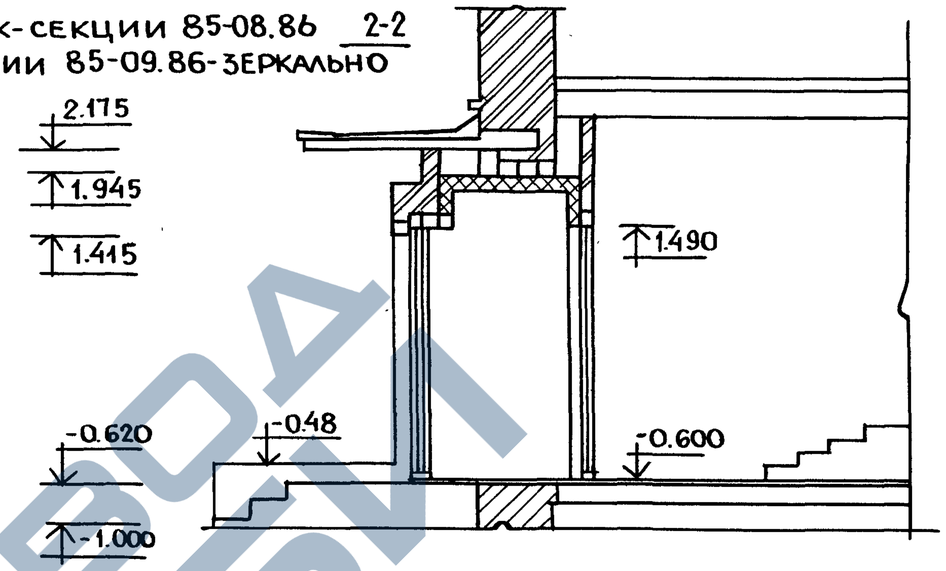

3-3

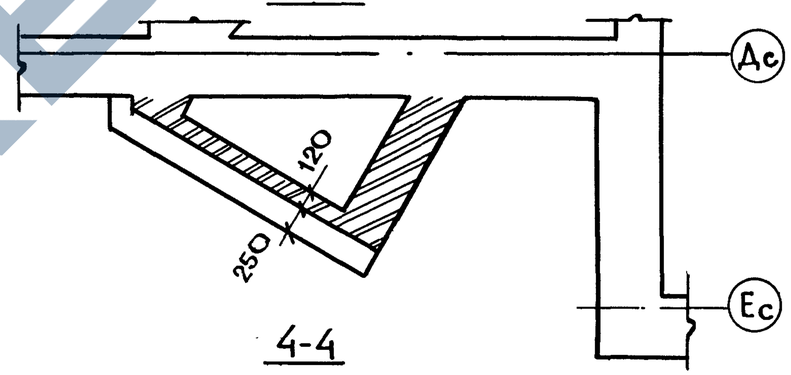

4-4

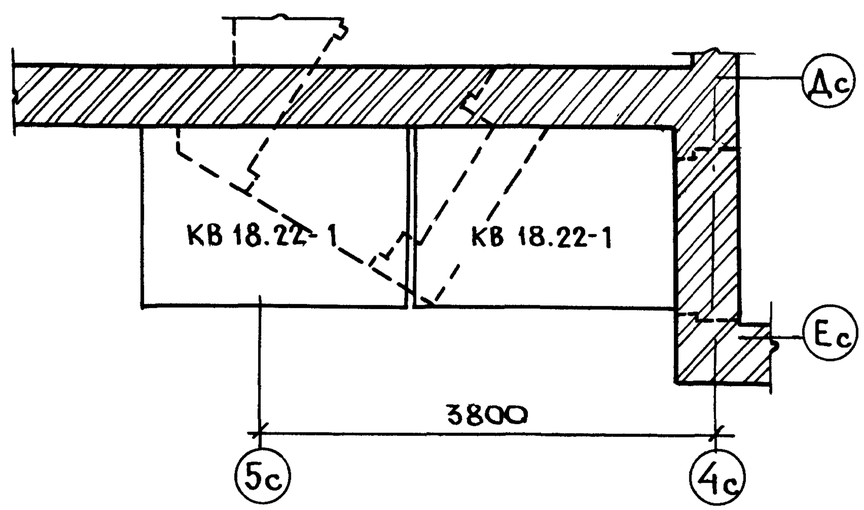

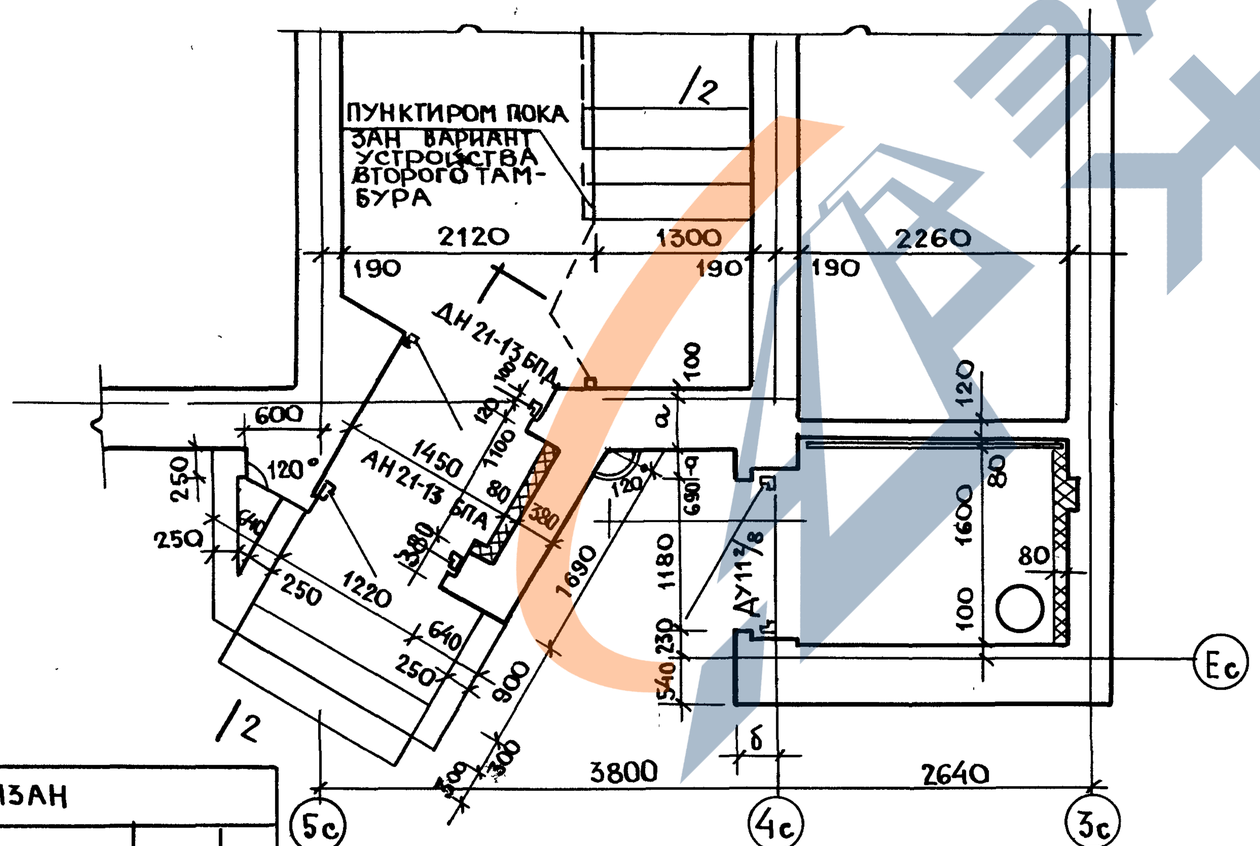

Привязан

Инв. №

ГАП	Масеева		06.86
ГИП	Цукерман		06.86
Провер.	Масеева		06.86

ЦНИИЭП жилища г. Москва

Вход для блок-секции 85-08.86. 85-09.86

85-УАС. 1-4

Лист 19

Рук.М.7	Эпельбаум		06.86
Гл.инж.	Самойлов		06.86
Рук.гр.	Алешина		06.86
Разработ.	Колобова		06.86

Взам. инв. № | Подпись и дата | Инв. № подл. Т-4054

https://zavodjbi.com/

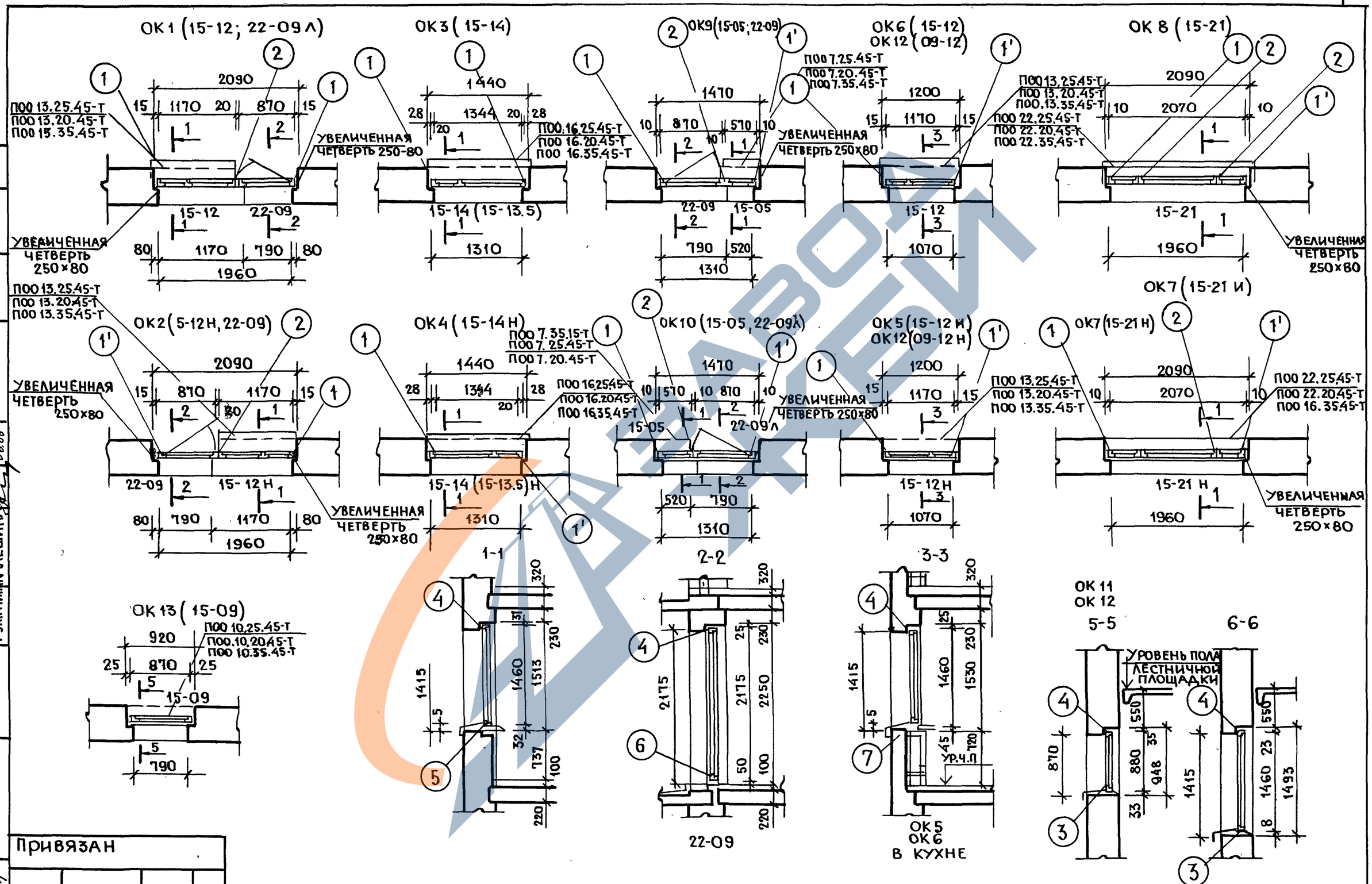

Н. контр.	Самойлов		06.86
Нач. отд.	Свитова		06.86
Разработ.	Эпельбаум		06.86
Рук. М.7	Самойлов		06.86
Гл. инж. М	Алешина		06.86
Рук. гр.			

Инв. № подл. Т-7057 | Подпись и дата | Взам. инв. №

Привязан

Инв. №

ЦНИИЭП жилища г. Москва	ГАП	Масеева	06.86
	ГИП	Цукерман	06.86
	Провер.	Масеева	06.86

Детали установки окон и балконных дверей (начало).

85-УАС.1-4

Лист 20

Типы	Марки	Габаритные размеры		
		e	h	б
9-14(Н)	ОС9-14(Н); ОСП-14(Н)	1320	860	94
	ОР9-14(Н); ОРС9-14(Н); ОСПС-14(Н)	1320	860	138
15-05(Н)	ОС15-05(Н); ОСП15-05(Н)	500	1460	94
	ОР15-05(Н); ОРС15-05(Н); ОСПС15-05(Н)	500	1460	138
15-09(Н)	ОС15-09(Н); ОСП15-09(Н)	870	1460	94
	ОР15-09(Н); ОРС15-09(Н); ОСПС15-09(Н)	870	1460	138
15-12(Н)	ОС15-12(Н); ОСП15-12(Н)	1170	1460	94
	ОР15-12(Н); ОРС15-12(Н); ОСПС15-12(Н)	1170	1460	138
15-14(Н)	ОС15-14(Н); ОСП15-14(Н)	1400	1460	94
	ОР15-14(Н); ОРС15-14(Н); ОСПС-14(Н)	1400	1460	138
15-21(Н)	ОС15-21(Н); ОСП15-21(Н)	1960	1460	94
	ОР15-21(Н); ОРС15-21(Н); ОСПС15-21(Н)	1960	1460	138
22-09(Л)	БС22-09(Л)	870	1460	94
	БР22-09(Л)	870	1460	138

1. Конструкция и форма столярных изделий показаны для основного варианта с раздельными переплетами.
2. Оконные и дверные коробки до установки в проем обить толем.
3. Зазоры между кладкой и коробкой тщательно проконопатить войлоком или паклей, смоченными в гипсовом растворе.
4. При зазоре между кладкой и коробкой более 40мм прибить антисептированные доски толщиной 20мм. к обеим сторонам коробки.
5. Деревянные пробки закладывать по 2-3штуки по высоте с каждой стороны проема.
6. Слив из оцинкованной кровельной стали заводить в паз коробки на суриковой замазке.

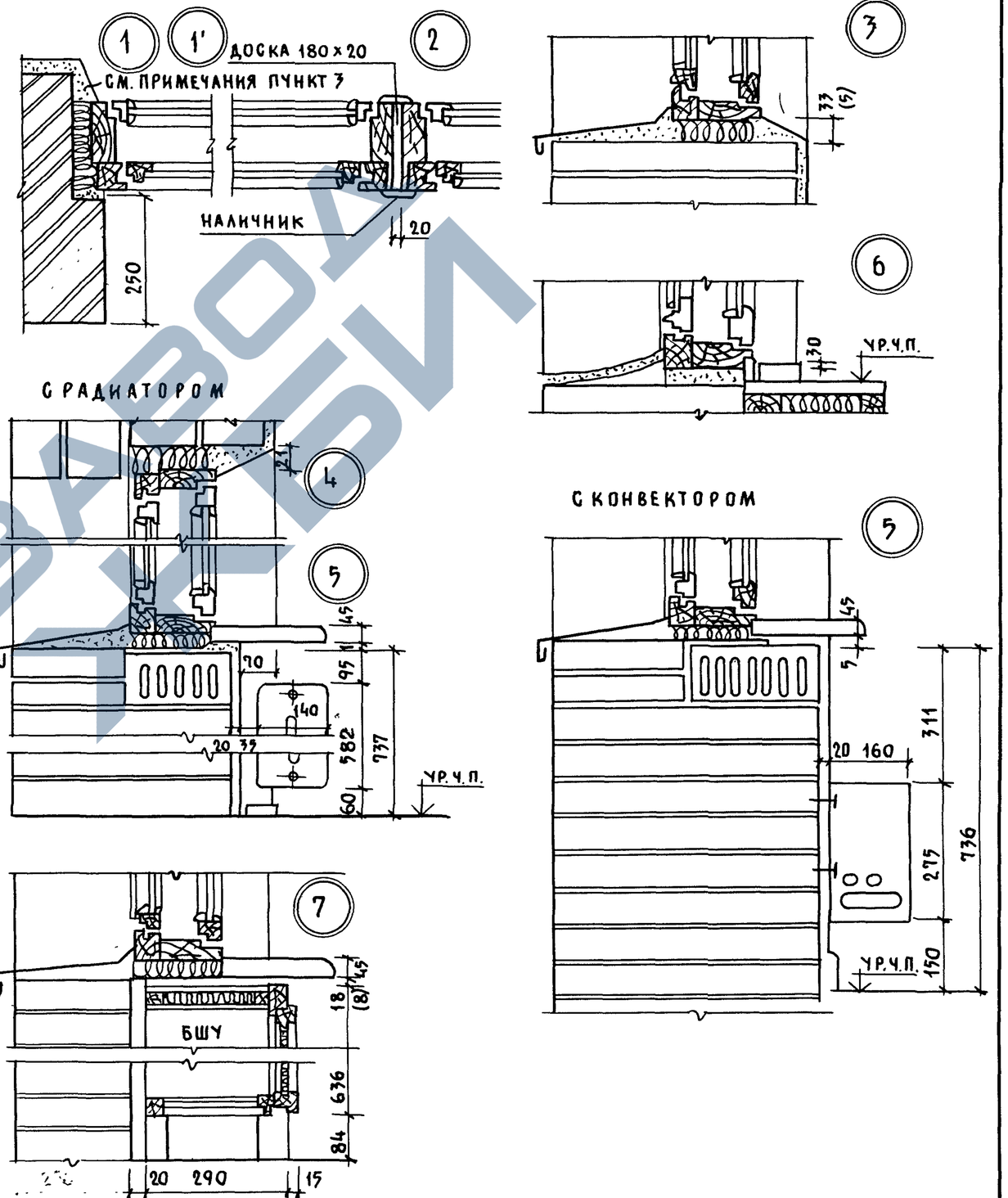

Рук.м. 7	Эпельбаум		06.86
Гл.инж.м.	Самойлов		
Рук.гр.ин.	Алешина		
Разраб.	Колобова		

Привязан

Инв.№ подл. Т-7057 | Подпись и дата | Взам.инв.№

Инв.№

ГАП	Масеева		06.86
ГИП	Цукерман		06.86
Провер.	Масеева		06.86

ЦНИИЭП жилища г. Москва

Детали установки окон и балконных дверей (окончание)

85-УАС.1-4

Лист 21

Копировал:

Формат А3

Формат	Зона	Поз.	Обозначение	Наименование	Количество шт. А1 (А1л)	А2 (А2л)	А3 (А3л)	А4 (А4л)	А5 (А5л)	А6 (А6л)	Ш1 (Ш1л)	Ш2 (Ш2л)	Ш3 (Ш3л)	Ш4 (Ш4л)	Ш6 (Ш6л)	Примечание
				Документация												
			85-УАС.1-4 л. 24	Сборочный чертеж	×	×	×	×	×	×						
			л. 25	Сборочный чертеж							×	×	×	×	×	
			1.172.5-6-0000 ТО	Техническое описание	×	×	×	×	×	×	×	×	×	×	×	
			1.172.5-6-0000 Д8	Узлы 1...16												
			1.172.5-6-0000 Д9	Узлы 17...31												
			1.172.5-6-0000 Д10	Узлы 1; 2А												
			1.172.5-6-0000 Д11	Узлы 34;35												
				Сборочные единицы												
		1	1.172.5-6-0200-12	Дверной блок антресоли ДА4-8	2	2		1	2							
		2	1.172.5-6-0200-14	Дверной блок антресоли ДА4-10			1			1		1				
		3	1.172.5-6-0200-09	Дверной блок антресоли ДА7-4							1					
		4	1.172.5-6-0200-11	Дверной блок антресоли ДА7-5										1		
		5	1.172.5-6-0200-23	Дверной блок антресоли ДЛ7-10					1		1		2	1		
		6	1.172.5-6-0800	Полка антресольная 2110×850	1											
		7	1.172.5-6-0.800	Полка антресольная 1740×850		1										
		8	1.172.5-6-0800	Полка антресольная 640×1200			1									
		9	1.172.5-6-0800	Полка антресольная 1440×850				1								
		10	1.172.5-6-0800	Полка антресольная 1550×850					1							
		11	1.172.5-6-0800	Полка антресольная 1190×1100						1						
		12	1.172.5-6-0800	Полка антресольная 1400×598							1					
		13	1.172.5-6-0800	Полка антресольная 1500×1198								1				
		11	1.172.5-6-0800	Полка антресольная 2060×598									1			
		15	1.172.5-6-0800	Полка антресольная 1600×598										1		

Инв № подл. Т-7057 | Подпись и дата | Взам. инв №

Гл. инж. М Самойлов 06.86
Рук. гр. инж. Алешина 06.86

Привязан

Инв №

ЦНИИЭП жилища г. Москва

ГАП	Масеева		06.86
ГИП	Цукерман		06.86
Проверил	Масеева		06.86

Шкафы и антресоли /начало/

85-УАС.1-4

Лист 22

https://zavodjbi.com/

Формат	Зона	Поз.	Обозначение	Наименование	Количество шт											Примечание
					А1 (А1л)	А2 (А2л)	А3 (А3л)	А4 (А4л)	А5 (А5л)	А6 (А6л)	Ш1 (Ш1л)	Ш2 (Ш2л)	Ш3 (Ш3л)	Ш4 (Ш4л)	Ш6 (Ш6л)	
		16	1.172.5-6-0100	Дверной блок шкафа ДШ17-4							1					
		17	1.172.5-6-0100-02	Дверной блок шкафа ДШ17-5										1		
		18	1.172.5-6-0100-06	Дверной блок шкафа ДШ17-8											1	
		19	1.172.5-6-0.100-08	Дверной блок шкафа ДШ17-10							1		2	1		
		20	1.172.5-6-0100-11	Дверной блок шкафа ДШ20-10								1				
		21	1.172.5-6-0500-02	Стенка боковая шкафа СБШ21-45								1				
		22	1.172.5-6-0600	Стенка боковая антресоли СБА4-45								1				
		23	1.172.5-6-0700	Стенка промежуточная СП18-4											1	Обрезать по месту
		24	1.172.5-6-0700-01	Стенка промежуточная СП18-6									1	1		
		25	1.172.5-6-0900-06	Полка переставная ПП6-4							6					
		26	1.172.5-6-0900-08	Полка переставная ПП6-5										6		
		27	1.172.5-6-0900-11	Полка переставная ПП6-10							2		8	2		
		28	1.172.5-6-0900	Полка переставная 448×270											4	
		29	1.172.5-6-0900	Полка переставная 1180×420								7				
				Детали												
		30	1.172.5-6-0002	Брусок монтажный БМ-18							4		4	4	2	
		31	1.172.5-6-0002-01	Брусок монтажный БМ-21								2				
		32	1.172.5-6-0006	Полкодержатель ПД-1							12	12	12	12	8	
		33	1.172.5-6-0005	Штангодержатель							2		2	2		
		34	1.172.5-6-0.003	Штанга Ш-3							1		1	1		
		35	1.172.5-6-0007	Цоколь							1.41	1.20	2.07	1.62		П.М.
		36	1.172.5-6-0002	Брусок монтажный ℓ=800мм											2	
		37		Брусок монтажный 54×30 ℓ=1780									2			
		38		Брусок монтажный 54×50 ℓ=1780										2		
		39		Брусок монтажный 54×80 ℓ=1780								2				

Рук.маст Эпельбаум 06.86
Гл.инж.п. Самойлов 06.86
Рук.гр.инж. Алешина 06.86
Разработал Соловьева 06.86

Подпись и дата
Взам.инв №
Инв № подл Т-7057

Привязан

Инв №

ЦНИИЭП жилища г. Москва

ГАП	Масеева	06.86
ГИП	Цукерман	06.86
Провер	Масеева	06.86

Шкафы и антресоли / продолжение /

85-УАС.1-4

Лист 23

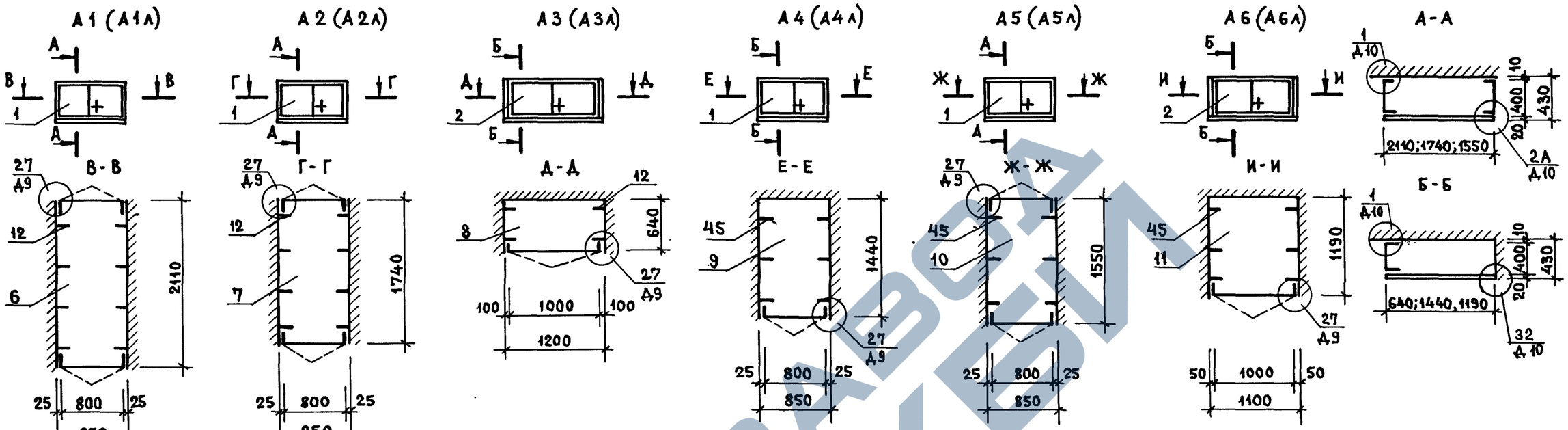

Формат	Зона	Поз.	Обозначение	Наименование	А1 (А1л)	А2 (А2л)	А3 (А3л)	А4 (А4л)	А5 (А5л)	А6 (А6л)	Ш1 (Ш1л)	Ш2 (Ш2л)	Ш3 (Ш3л)	Ш4 (Ш4л)	Ш6 (Ш6л)	Примечание
					Количество шт											
		40	1.172.5-6-0008	Наличник Н-1	1.80	1.80		0.90	1.80							п. м.
		41	1.172.5-6-0008-01	Наличник Н-2									5.00			п. м
		42	1.172.5-6-0008-02	Н-3						1.80						п. м.
		43	1.172.5-6-0008-03	Н-4										5.00		п. м
		44	1.172.5-6-0008-04	Н-5			0.90					5.00				п. м
		45	1.172.5-6-0013	Угольник УМ-1	8	8	4	3	3	3		5				
		46	1.172.5-6-0014	Угольник УМ-2							4	2	4	4	2	
		47	1.172.5-6-0009	Винт стяжной В-1.	4	4	4	4	4	4		6			4	
		48	1.172.5-6-0009-01	Винт стяжной В-2							12	4	12	12		
		49	1.172.5-6-0010	Гайка стяжная	4	4	4	4	4	4	12	10	12	12	4	

Рук. маст. Зпельбаум 06.86
Гл. инж. пр. Самойлов 06.86
Рук. пр. инж. Алешина 06.86
Разраб. Соловьева 06.86

Взам. инв. № | Подпись и дата | Инв. № подл. Т-4054

Привязан

Инв. №

ЦНИИЭП жилища

ГАП	Масеева	06.86
ГИП	Цукерман	06.86
Проверил	Масеева	06.86

Шкафы и антресоли (продолжение)

85-УАС.1-4

Лист 24

https://zavodjbi.com/

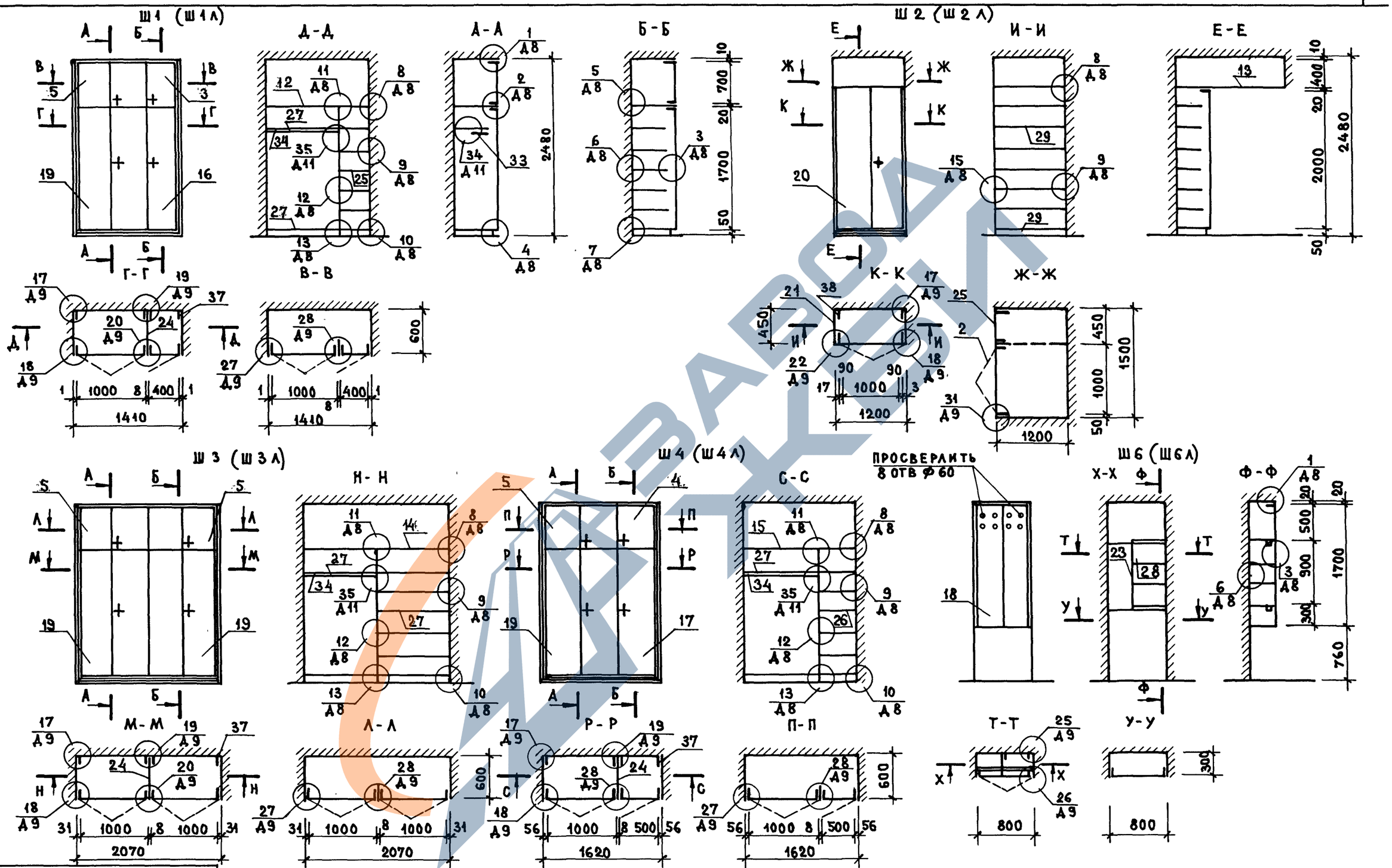

Привязан

Инв. №

ГАП	Масеева		06.86	ЦНИИЭП жилища
ГИП	Цукерман		06.86	
Проверил	Масеева		06.86	

Шкафы и антресоли (окончание)

85-УАС.1-4

Лист 25

Нормокон. Самойлов; Рук. маст Эпельбаум; Гл. инж. м. Самойлов; Рук. гр. инж. Алешина; Вед. арх. Соловьева А; Разраб. Соловьева А; 06.86

Инв. № подл. Т-4057; Подпись и дата; Взам. инв. №

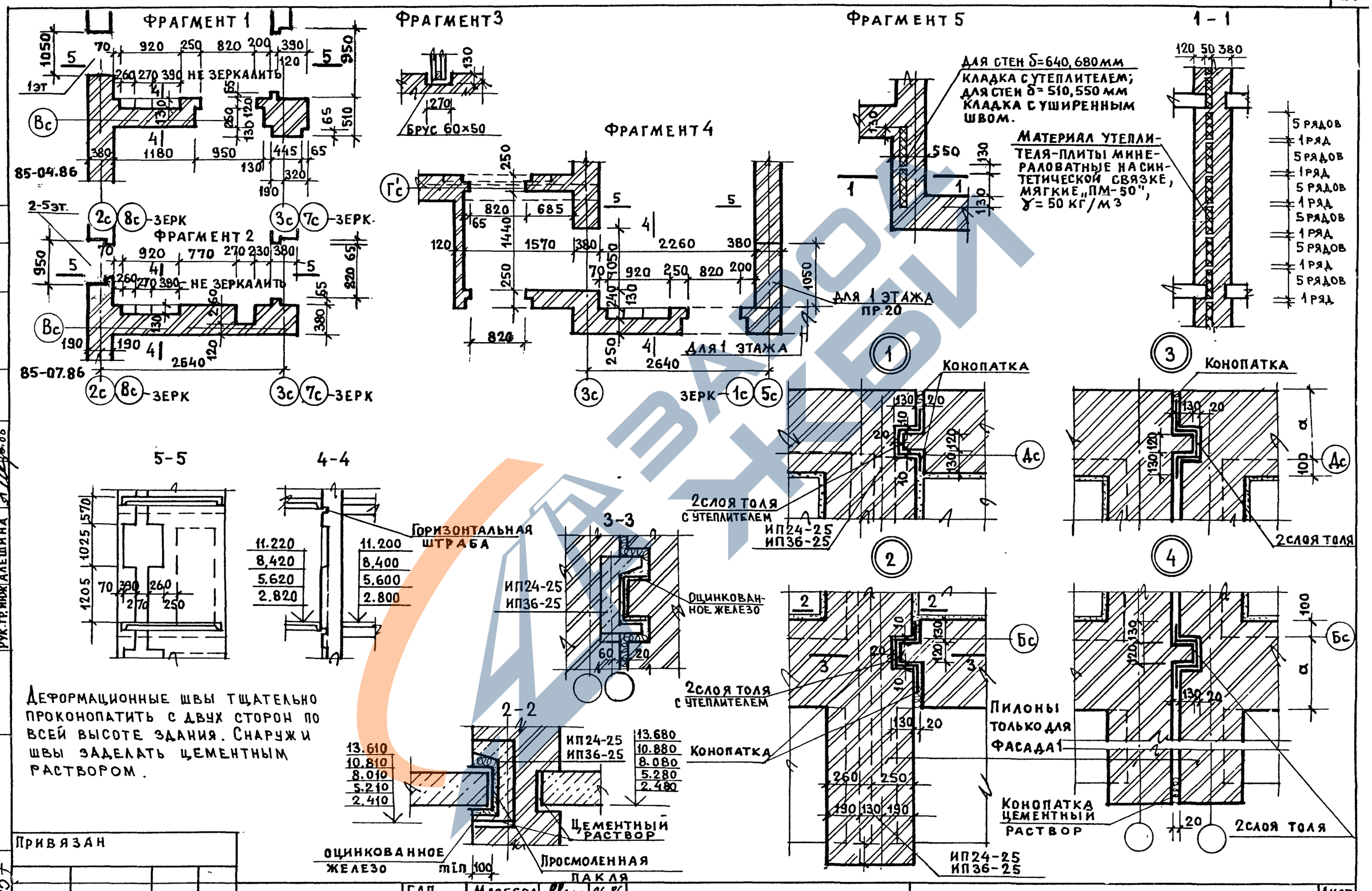

ДЕФОРМАЦИОННЫЕ ШВЫ ТЩАТЕЛЬНО ПРОКОНОПАТИТЬ С ДВУХ СТОРОН ПО ВСЕЙ ВЫСОТЕ ЗДАНИЯ. СНАРУЖИ ШВЫ ЗАДЕЛАТЬ ЦЕМЕНТНЫМ РАСТВОРОМ.

Нормоконт.	Самойлов		
Рук. маст.	Эпельбаум		
Гл. инж. пр.	Соловьева		06.86
Рук. гр. инж.	Алешина		06.86
Разраб.			06.86

Инв. № подл. | Подпись и дата | Взам. инв. №

Привязан

Инв. № Т-7057

ЦНИИЭП жилища	ГАП	Масеева	06.86
	ГИП	Цукерман	06.86
	Проверил	Алешина	06.86

ДЕТАЛИ КЛАДКИ

85-УАС.1-4

Лист 26

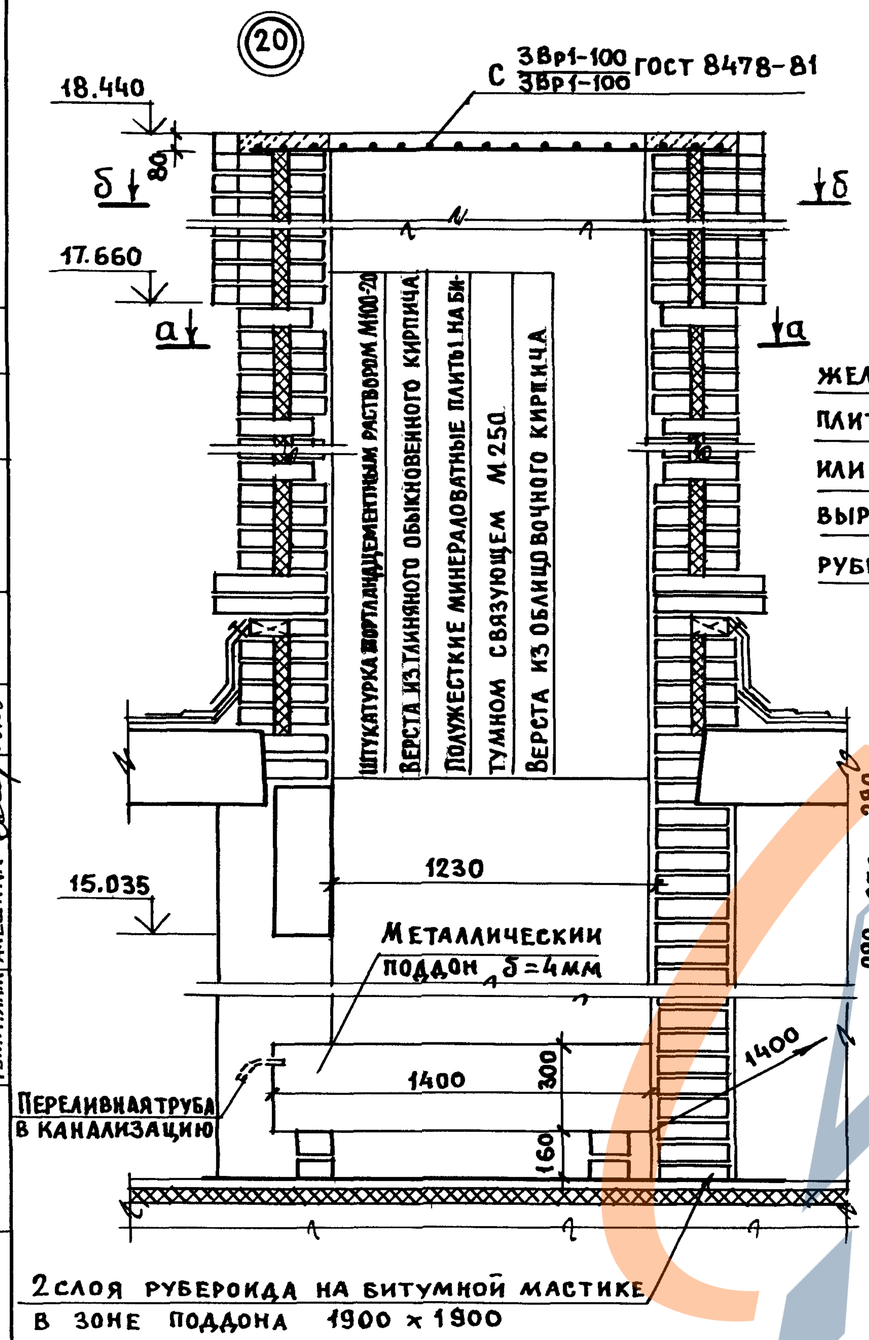

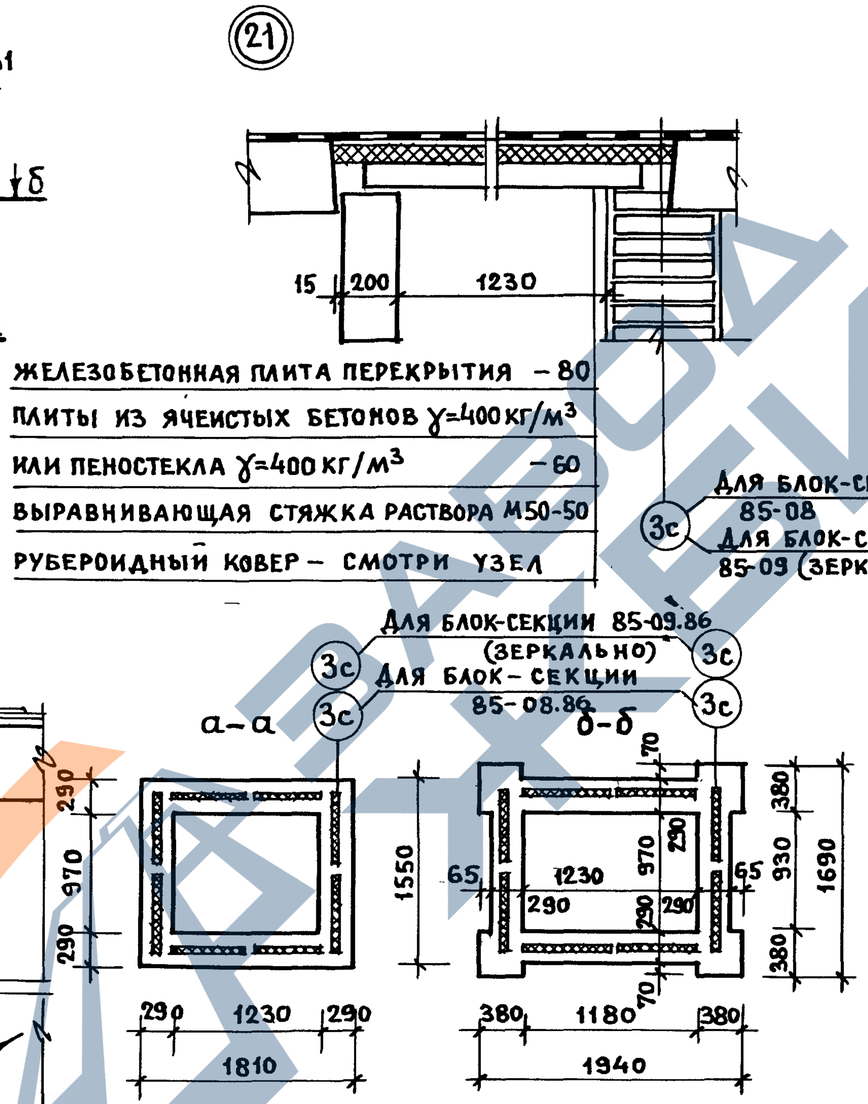

Для блок-секций 85-08.86 и 85-09.86

Привязан

Инв. №

Нормоконт	Самойлов		06.86
Рук. маст	Эпельбаум		06.86
Гл. инж. м	Самойлов		06.86
Рук. гр. инж	Алешина		06.86
Вед. инж	Сизов		06.86
Разраб.	Свитова		06.86

Взам. инв. № | Подпись и дата | Инв. № подл. Т-7059

ЦНИИЭП жилища	ГАП	Масеева	06.86
	ГИП	Цукерман	06.86
	Проверил	Алешина	06.86

Детали вентиляционных шахт

85-УАС. 1-4

Лист 27

ПГ 16 А

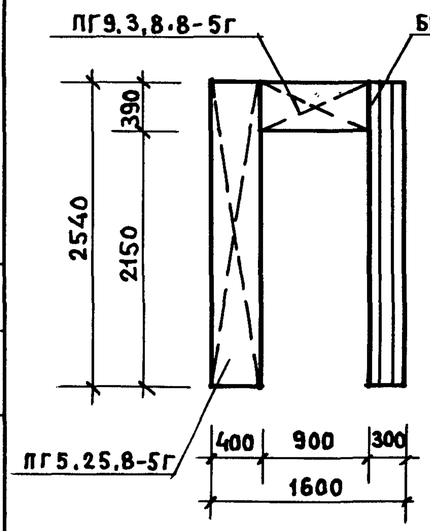

ПГ 30 А

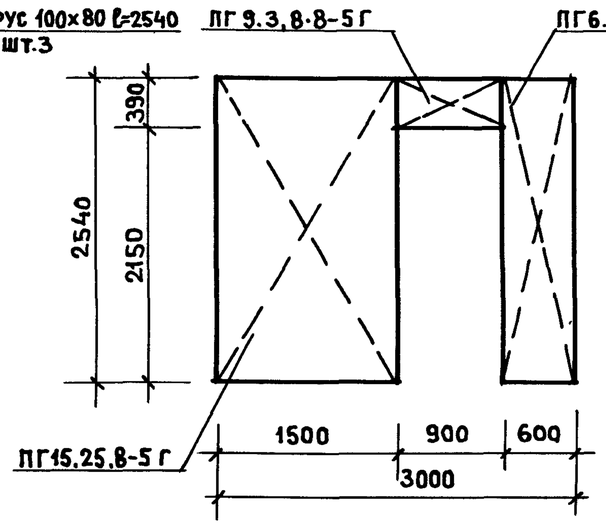

ПГ 33 А

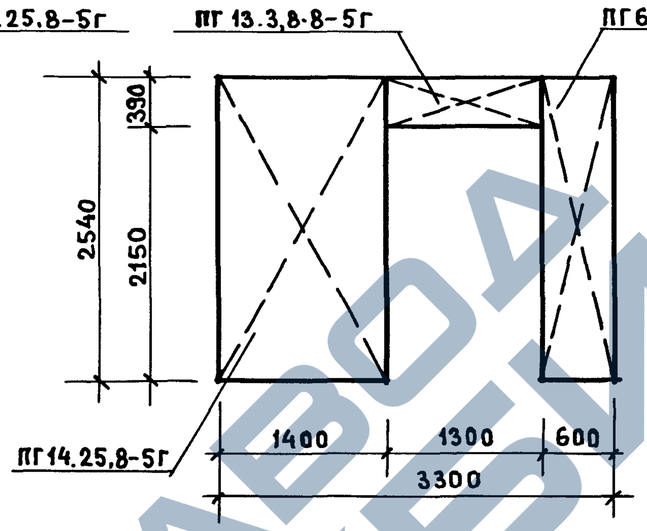

ПГ 33 Б

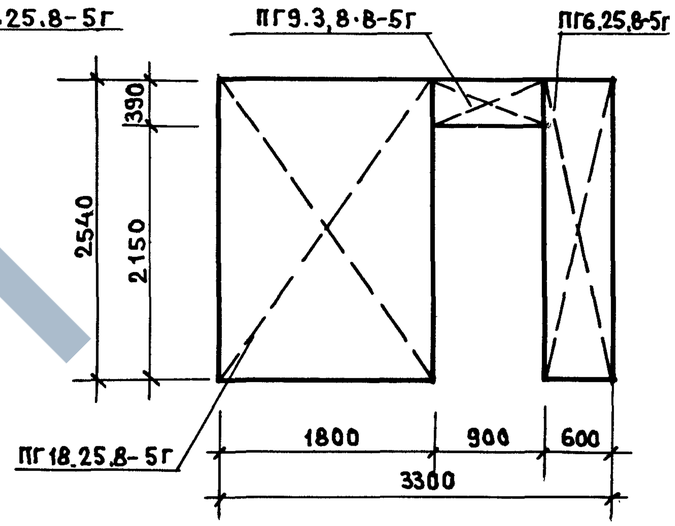

ПГ 33 В

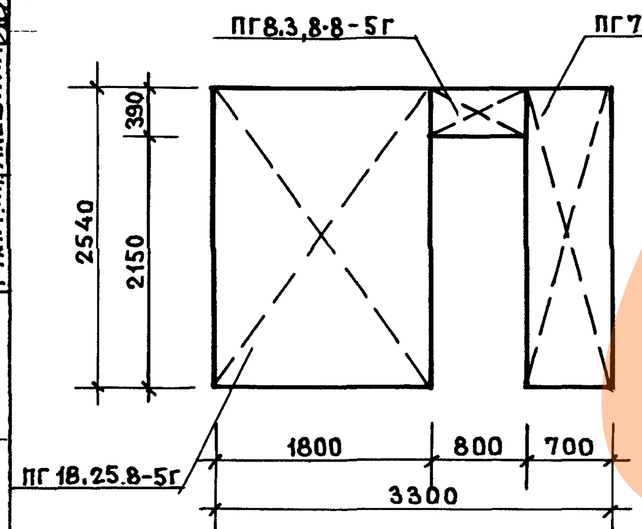

ПГ 36 А

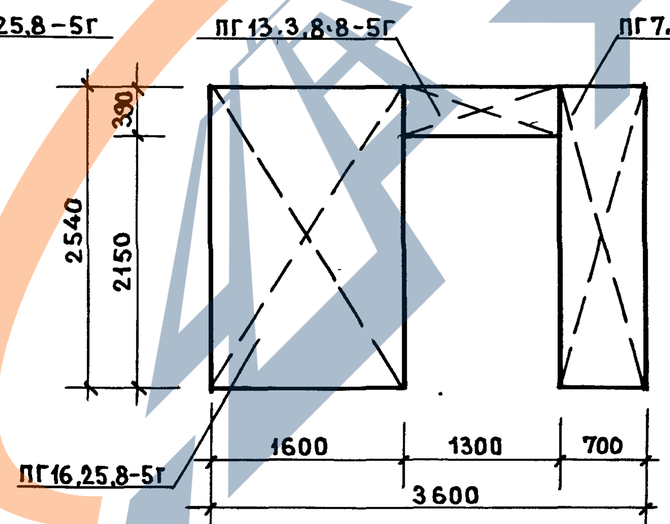

ПГ 19ЦА

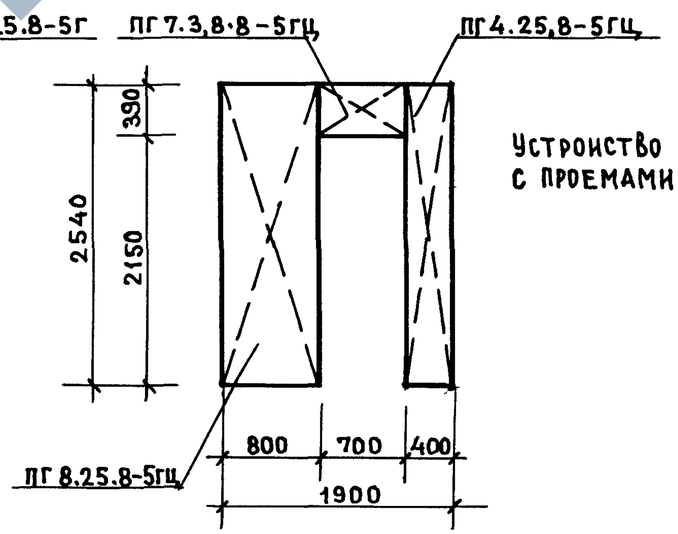

Устройство П-образных перегородок с проемами принято по серии 1.131.9-21.

Нормоконт.	Самойлов				
Рук.маст.	Эпельбаум				
Гл.инж.м	Самойлов				
Рук.гр.инж.	Алешина				
Вед.инж.	Сизов				
Разраб.	Соловьева				

Взам.инв№ | Подпись и дата | Инв.№ подл. Т-7054

Привязан

Инв. №

ЦНИИЭП жилища	ГАП	Масеева	06.86
	ГИП	Цукерман	06.86
	Проверил	Алешина	06.86

Монтажные схемы перегородок

85-УАС.1-4

Лист 28

МРМ-1

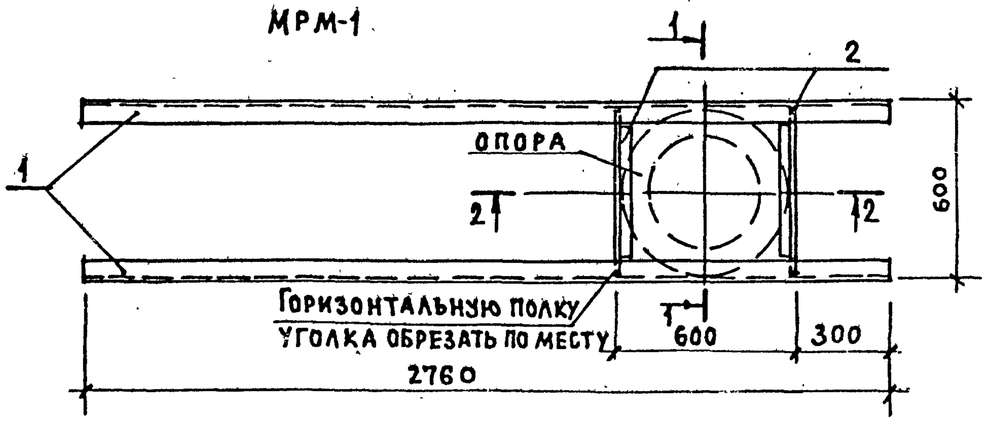

ОПОРА

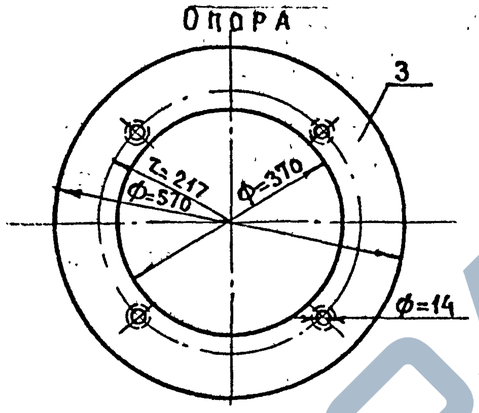

1-1

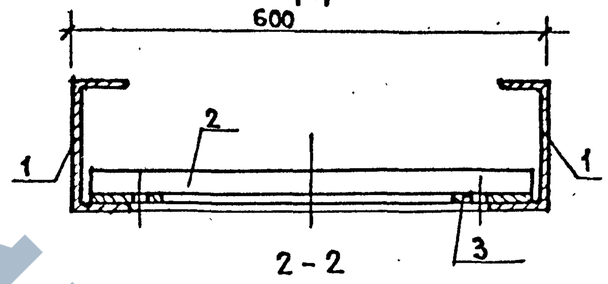

2 - 2

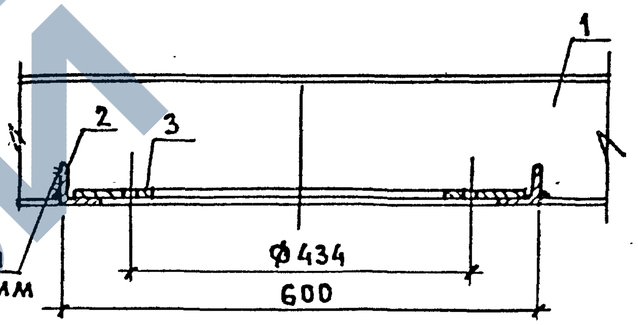

Сварка ручная дуговая $h_ш$=4мм

ФЛАНЕЦ ПЕРЕХОДНЫЙ

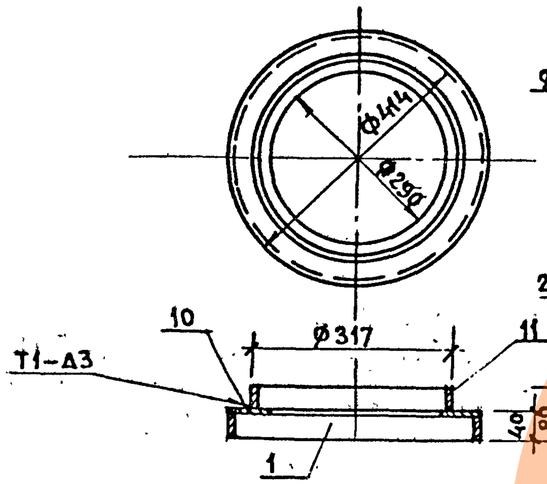

ФЛАНЕЦ ДЕФЛЕКТОРА

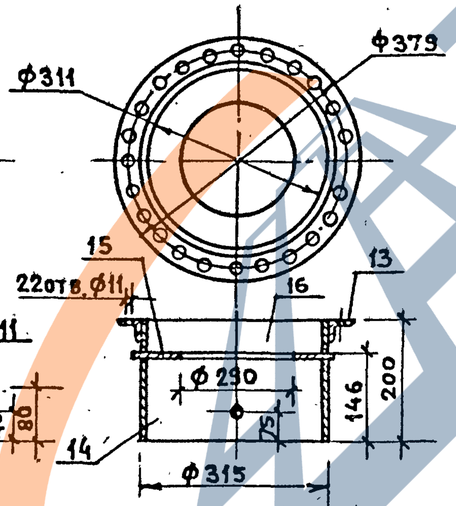

Спецификация на 1 изделие							
Марка	N N поз.	Профиль мм	Длина мм	К-во штук	Общая длина м	Масса кг: позиции	Масса кг: марки
МРМ-1	3	Ф580×8	—	1	—	9.80	92.55
	1	[N16	2760	2	5.52	78.38	
	2	L50×5	580	2	1,16	4,37	
Фланец переход.	4	Ф414×6		1		3.00	4.98
	5	-40×3	990	1	0.99	0.94	
	6	-34×3	1300	1	1.30	1.04	
Фланец дефлектора	7	L32×3	1080	1	1.08	1.50	5.09
	8	-144×2	Ф315	1		2.20	
	9	Ф325×2		1		0.54	
	10	-54×2	Ф315	1		0.85	

Гл.инж.м Самойлов 06.86
Рук.гр-ны Алешина 06.86
Взам. инв. №
Подпись и дата
Инв. № подл. 7405Я

Привязан

Инв. №

ЦНИИЭП жилища г. Москва

ГАП	Масеева		06.86
ГИП	Цукерман		06.86
Проверил	Алешина		06.86

МРМ-1, Фланец переходный, Фланец дефлектора

85-УАС. 1-4

Лист 29

ЗАВОД ЖЕЛЕЗОБЕТОННЫХ ИЗДЕЛИЙ