ГОСУДАРСТВЕННЫЙ КОМИТЕТ СОВЕТА МИНИСТРОВ СССР
ПО ДЕЛАМ СТРОИТЕЛЬСТВА

ТИПОВЫЕ ДЕТАЛИ И КОНСТРУКЦИИ ЗДАНИЙ И СООРУЖЕНИЙ

СЕРИЯ ПК-01-06

СБОРНЫЕ ЖЕЛЕЗОБЕТОННЫЕ ПРЕДВАРИТЕЛЬНО НАПРЯЖЕННЫЕ ДВУСКАТНЫЕ БАЛКИ

ДЛЯ ПОКРЫТИЙ ЗДАНИЙ ПРОЛЕТАМИ 12 и 18 м
С ШАГОМ БАЛОК 6 м

Выпуск 8Э

РАБОЧИЕ ЧЕРТЕЖИ БАЛОК
С НАТЯЖЕНИЕМ СТЕРЖНЕВОЙ АРМАТУРЫ
ЭЛЕКТРОТЕРМИЧЕСКИМ МЕТОДОМ

6825
цена 1-86

МОСКВА

ЗАВОД ЖБИ

ГОСУДАРСТВЕННЫЙ КОМИТЕТ СОВЕТА МИНИСТРОВ СССР
ПО ДЕЛАМ СТРОИТЕЛЬСТВА

ТИПОВЫЕ ДЕТАЛИ И КОНСТРУКЦИИ ЗДАНИЙ И СООРУЖЕНИЙ

СЕРИЯ ПК-01-06

СБОРНЫЕ ЖЕЛЕЗОБЕТОННЫЕ ПРЕДВАРИТЕЛЬНО НАПРЯЖЕННЫЕ ДВУСКАТНЫЕ БАЛКИ

ДЛЯ ПОКРЫТИЙ ЗДАНИЙ ПРОЛЕТАМИ 12 и 18 м
С ШАГОМ БАЛОК 6 м

Выпуск 8Э

РАБОЧИЕ ЧЕРТЕЖИ БАЛОК
С НАТЯЖЕНИЕМ СТЕРЖНЕВОЙ АРМАТУРЫ
ЭЛЕКТРОТЕРМИЧЕСКИМ МЕТОДОМ

РАЗРАБОТАНЫ
ПРОЕКТНЫМ ИНСТИТУТОМ № 1 ГЛАВСТРОЙПРОЕКТА
ГОССТРОЯ СССР
СОВМЕСТНО С НИИЖЕЛЕЗОБЕТОНОМ ГЛАВМОСПРОМСТРОЙМАТЕРИАЛОВ
ПРИ УЧАСТИИ НИИЖБ АС и А СССР

ЦЕНТРАЛЬНЫЙ ИНСТИТУТ ТИПОВЫХ ПРОЕКТОВ

УТВЕРЖДЕНЫ
ГОСУДАРСТВЕННЫМ КОМИТЕТОМ
СОВЕТА МИНИСТРОВ СССР
ПО ДЕЛАМ СТРОИТЕЛЬСТВА
ПРИКАЗ № 466 от 14 ДЕКАБРЯ 1962 г.

МОСКВА 1963

6825 2

https://zavodjb.com/

Наименование.	№ листа.	№ страницы
Содержание.		1
Пояснительная записка.		2÷6
Сортамент балок и расход материалов при напрягаемой арматуре из сталей класса А-III и А-IV (таблицы 1 и 2)		7
Схемы испытания балок (таблица 3). Схемы строповки балок.		8
Балка 1Б43-12-1. Опалубка, армирование. Технико-экономические показатели	1	9
Балка 1Б43-12-1 Каркасы. Спецификация.	2	10
Балка 1Б43-12-2. Опалубка, армирование. Технико-экономические показатели.	3	11
Балка 1Б43-12-2. Каркасы. Спецификация.	4	12
Балка 1Б43-12-3. Опалубка, армирование. Технико-экономические показатели.	5	13
Балка 1Б43-12-3. Каркасы. Спецификация.	6	14
Балка 1Б43-12-4 Опалубка, армирование. Технико-экономические показатели.	7	15
Балка 1Б43-12-4. Каркасы. Спецификация.	8	16
Балка 1Б43-18-1. Опалубка, армирование. Технико-экономические показатели.	9	17
Балка 1Б43-18-1. Каркасы. Спецификация.	10	18
Балка 1Б43-18-2. Опалубка, армирование. Технико-экономические показатели.	11	19
Балка 1Б43-18-2. Каркасы, Спецификация.	12	20
Балка 1Б43-18-3. Опалубка, армирование. Технико-экономические показатели.	13	21
Балка 1Б43-18-3. Каркасы, Спецификация.	14	22
Балка 1Б43-18-4 Опалубка, армирование. Технико-экономические показатели.	15	23
Балка 1Б43-18-4. Каркасы. Спецификация.	16	24
Балка 1Б43-18-5. Опалубка, армирование. Технико-экономические показатели.	17	25
Балка 1Б43-18-5. Каркасы. Спецификация.	18	26
Примерная разбивка элементов марки М по верхнему поясу балок при покрытии с плитами 1,5×6,0м.	19	27
Закладные элементы М-1÷М-4 А-1, А-3, А-4 и А-3 Столик С-3. Железобетонные подушки ПБ-1, ПБ-2	20	28

6825 3

ТА 1962	Содержание	ПК-01-06 Выпуск 83 Стр. 1

6825

ЗАВОД ЖЕЛЕЗОБЕТОННЫХ ИЗДЕЛИЙ

Пояснительная записка

I. Общая часть

1. В выпуске 83 серии пк-01-06 разработаны рабочие чертежи сборных предварительно напряженных железобетонных двускатных балок, бетонируемых в вертикальном или в горизонтальном положениях, со стержневой арматурой, напрягаемой до бетонирования электротермическим методом.

2. Балки запроектированы для покрытий зданий пролетами 12 и 18м с шагом балок 6м, с крупнопанельными плитами размерами 1.5×6.0 и 3×6м, с фонарями и без фонарей, с подвесным подъемно-транспортным оборудованием и без него, с учетом возможности установки балок в местах перепадов высоты смежных пролетов.

3. Балки могут применяться также в односкатных покрытиях с опиранием на специальные опорные подушки (см. лист 4, пк-01-06 вып. 8)

4. Схемы нагрузок, ключ для подбора балок, огибающие эпюры расчетных усилий, примерные монтажные схемы конструкций покрытий, детали узлов креплений балок и т.д. являются общими для выпусков 8 и 83, и в настоящем выпуске не приводятся.

5. Высота балок на опоре принята 800мм.

6. Фонари могут быть стальные или железобетонные по сериям пк-01-68 и пк-01-69. Ширина фонарей принята 6м.

7. Для каждого пролёта принят один основной типоразмер опалубки, в которой разработано несколько марок балок разной несущей способности (в зависимости от армирования и марки бетона) Кроме того, для усиленных балок пролётом 18м принят дополнительный типоразмер опалубки, отличающийся от основного увеличением ширины всех сечений на 30мм.

8. Балки настоящего выпуска обозначены марками, в которых указаны индекс, номинальный пролет и категория по несущей способности. Так, например, I Б 43-18-1 обозначает балку со стержневой арматурой, напрягаемой электротермическим методом пролетом 18м под расчетную нагрузку I категории. Сортамент и расход материалов при напрягаемой арматуре из сталей классов А-IV и А-III приведены в таблицах 1 и 2 на стр. 7

9. Примерные монтажные схемы покрытий, детали узлов крепления конструкций покрытия и схемы расположения закладных элементов разработаны для крупнопанельных плит 1.5×6.0м.
При других ограждающих конструкциях соответствующие чертежи разрабатываются в проекте здания.

10. Для крепления к балкам электропроводки в стенках предусмотрены отверстия d=50мм через 1000мм.

11. Общая устойчивость балок и покрытий в целом при применении крупнопанельных железобетонных плит обеспечивается жесткостью диска, образуемого плитами. Плиты должны быть приварены на опорах не менее чем в трех точках каждая, а швы между ними заполнены цементным раствором.
Крепление плит к балкам и балок к колоннам должны воспринимать усилия от ветровой нагрузки на торец здания.
В тех случаях, когда несущая способность креплений недостаточна, следует предусмотреть специальные конструкции для восприятия указанных усилий (связевая ферма в торце здания на уровне подкрановых балок).

12. Поперечные и продольные температурные швы рекомендуется устраивать на спаренных колоннах.

II. Конструктивное решение

13. Балки запроектированы из бетона марок 300, 400, 500

14. В качестве напрягаемой арматуры принята горячекатаная сталь класса А-IV, (ГОСТ 5781-61).
Эта сталь может быть заменена горячекатаной сталью класса А-III, (ГОСТ 5781-61), упрочненной вытяжкой в холодном состоянии до $R^{н}_{н}$ = 5500 кг/см², но при удлинении не более 3.5%.
Таблица расходов материалов со сталью класса А-III приведена на стр. 7.
Для каркасов принята сталь класса А-II и проволока холоднотянутая (ГОСТ 6727-53), для хомутов - проволока из стали класса А-I, (ГОСТ 5781-61), для закладных частей - сталь прокатная Ст-3.

6825 4

Гл. инж. проекта	Гридасов		
Нач. СКО	Рыжнов		
Гл. конс. пр-та	Фридман		
Рук. группы	Беленький		
Ст. инженер	Гринберг		

15. Опорные части балок запроектированы с учетом установки их на типовые железобетонные колонны. Крепление балок к колоннам производится анкерными болтами. После выверки конструкций опорные листы балок привариваются к стальным листам оголовков колонн.

16. Пути подъемно-транспортного оборудования крепятся к балкам на стальных подвесках. Продольные тормозные усилия должны передаваться на диск покрытия с помощью стальных вертикальных связей, устанавливаемых в двух ячейках каждого температурного блока.

Примеры решения подвесок и связей даны на листе-5 выпуска 8, схемы расположения и рабочие чертежи этих конструкций разрабатываются в проекте здания.

III. Расчет и нагрузки

17. Расчет балок произведен в соответствии со СНиП, НиТУ 123-55, „Инструкцией по проектированию предварительно напряженных железобетонных конструкций" СН 10-57, и „Инструкцией по технологии предварительного напряжения стержневой, проволочной и прядевой арматуры железобетонных конструкций электротермическим и электротермомеханическим способами" НИИЖБ АС и АСССР, Москва-1962.

Нагрузка от снега на покрытие принята по „Указаниям по определению снеговых нагрузок на покрытия зданий" (СН 69-59)

18. По степени опасности образования трещин балки со стержневой арматурой отнесены к третьей категории трещиностойкости, с ограничением ширины раскрытия трещин величиной 0.1мм

19. Расчетные нагрузки от покрытий приняты 350, 450 и 550 кг/м², в том числе от снега номинальной интенсивности 100, 140 и 210 кг/м², с учетом снеговых мешков в местах перепада высоты между смежными пролетами.

20. Балки рассчитаны на нагрузку от фонаря, от веса торцовой стенки фонаря и снегового мешка за ней.

21. Расчетные нагрузки от подвесного подъемно-транспортного оборудования приняты: для балок пролетом 12м-2 груза по 3.9т, для балок пролетом 18м-3 груза по 3.9т, с расположением их не ближе 1м от опоры и 3м друг от друга.

22. Схемы нагрузок, принятых при расчете балок, даны на стр. 9 выпуск 8. Огибающие эпюры изгибающих моментов и перерезывающих сил от всех расчетных нагрузок, по которым произведен подбор арматуры, приведены на стр. 10 и 11, выпуска 8.

23. Условные расчетные сопротивления бетона приняты по строке Б таблицы 4 инструкции СН 10-57.

24. Кубиковая прочность бетона при отпуске натяжения арматуры должна быть не менее 70% от проектной.

25. Отклонения заданной величины предварительного напряжения арматуры, возможные при электротермическом способе натяжения, учитываются в расчете коэффициентом точности натяжения m_T. Величина m_T определяется по формулам, приведенным в „Инструкции по технологии предварительного напряжения стержневой, проволочной и прядевой арматуры железобетонных конструкций электротермическим и электротермомеханическим способами", Москва-1962.

Там же, в таблице 6, приведены допустимые предельные отклонения предварительного напряжения арматуры от заданного в зависимости от длины изделий.

26. Подбор рабочей арматуры произведен в расчетном сечении, расположенном под крайней стойкой фонаря, в 3⁴м от конька балок.

27. Потери от разности температур натянутой арматуры и устройств, воспринимающих усилия натяжения, не учитывались, так как натяжение арматуры предусмотрено на формы. В случае изготовления балок с натяжением арматуры на упоры стенда величину предварительного напряжения арматуры следует принять по таблице 4 на стр. 6.

IV. Указания по применению чертежей

28. Балки, приведенные в настоящем выпуске являются взаимозаменяемыми по геометрическим размерам и несущей способности с балками, разработанными в выпуске 8 серии ПК-01-06.

6825 5

Гл. инж. пр-та	Цодырин		
Нач. СКО	Виленкин		
Гл. конс. пр-та	Фридкин		
Рук. группы	Виленская		
Ст. инженер	Гринкевич		

ТА 1962	Пояснительная записка	ПК-01-06 Выпуск 83	Стр. 3

29. Подбор балок по нагрузкам следует производить по данным, приведенным в выпуске 8. Для этого, по проекту здания необходимо определить основные нагрузки от покрытия, фонаря, снега номинальной интенсивности и подвесного подъемно-транспортного оборудования. При совпадении фактических нагрузок с принятыми для расчета типовых балок /см. стр. 9, выпуск 8/ марка балки определяется по ключу на стр. 8 выпуск 8. Там же указаны марки балок, устанавливаемых в местах перепадов высоты смежных пролетов. При несовпадении нагрузок выбор марки производится сравнением расчетных усилий от проектной нагрузки с огибающими эпюрами расчетных усилий, приведенными на стр. 10, 11. выпуск 8.

Для удобства пользования огибающими эпюрами пунктиром показаны расчетные усилия в бесфонарных покрытиях и отдельно приведены эпюры усилий от подвесного подъемно-транспортного оборудования, включенные в огибающие эпюры.

V. Изготовление, транспортировка и испытание балок

30. Изготовление балок предусматривается в пропарочных камерах на коротких стендах или в силовых формах, как в формовочных цехах, так и на открытых полигонах предприятий стройиндустрии.

31. При изготовлении балок в силовых формах конструкции типа НИИжелезобетон Главмаспромстройматериалов следует предусмотреть технологические скосы в форме. На рис. 1 показаны возможные скосы: а/ для бетонирования в вертикальном положении, б/ для бетонирования в горизонтальном положении.

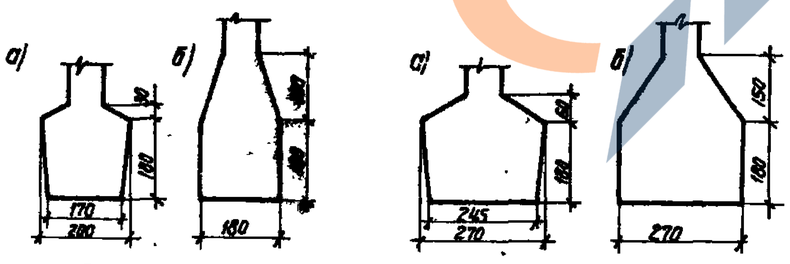

Пролет 12.0 м Пролет 18.0 м

Рис. 1

32. Изготовление и приемка балок должны производиться с соблюдением требований „Технических условий на изготовление и приемку сборных железобетонных конструкций и деталей" /СН 1-57/, „Временной инструкции по технологии изготовления предварительно напряженных железобетонных конструкций", /Госстройиздат, 1959/ и „Инструкции по технологии предварительного напряжения стержневой, проволочной и прядевой арматуры железобетонных конструкций электротермическим и электротермомеханическим способами" НИИЖБ АС и А СССР, Москва-1962. Натяжение стержневой арматуры электротермическим способом должно производиться в соответствии с главой IV этой инструкции.

33. Расстояния между наружными плоскостями упоров для стержней должны быть сделаны одинаковыми во всех формах /стендах/ для всех стержней, путем приварки в необходимых случаях дополнительных пластин. Нормализация размеров производится обязательно с применением жесткого стального шаблона.

34. Формы /стенды/ должны обладать достаточной жесткостью. При натяжении арматуры сближение упоров стержней должно быть не более 0.0004 расстояния между упорами.

35. Сталь, применяемая в качестве напрягаемой арматуры, должна иметь сертификат, подтверждающий её соответствие ГОСТ'у.

36. При применении стержневой арматуры из стали класса А-IV необходимо соблюдать требования „Указаний по применению горячекатаной арматуры периодического профиля из стали 30ХГ2С в предварительно напряженных железобетонных конструкциях" /Госстройиздат, 1960/. Сварку арматуры из стали следует производить в соответствии с „Временными указаниями по технологии сварки высокопрочной арматурной стали периодического профиля марки 30ХГ2С для железобетонных конструкций" /Госстройиздат, 1960/.

37. Стыкование стержней из стали класса А-II, подвергаемых упрочнению, следует производить до их упрочнения в соответствии с „Указаниями по технологии электросварки арматуры железобетонных конструкций".

6825 б

ТА 1962	Пояснительная записка	ПК-01-06 Выпуск 83	
		Стр.	4

Гл. инж. инст. Чаплыгин; Гл. инж. СКО Рыснов; Гл. конст. пр-ва Фрадкин; Рук. группы Беленькая; Ст. инженер Рикланд

38. Каркасы сваиваются контактной точечной сваркой во всех точках пересечений в соответствии с „Техническими условиями на сварную арматуру железобетонных конструкций" / ТУ 73-56 МСП МХП/.

39. Сварку арматуры необходимо производить также в соответствии с требованиями „Указаний по технологии электросварки арматуры железобетонных конструкций" ВСН 38-57 МСП МХП-МСЭС.

40. Закладные детали изготовлять в соответствии с „Техническими условиями на изготовление и монтаж стальных конструкций из углеродистых и низколегированных сталей" /СН 95-60/.

41. В процессе изготовления балок не допускается передача какой-либо нагрузки непосредственно на напрягаемую арматуру / подвеска опалубки, вспомогательного оборудования и привязка каркасов /.

42. Перед бетонированием ОТК принимает и фиксирует в журнале правильность:

а. сборки формы;

б. укладки всей арматуры, в частности расположения предварительно напряженных стержней в сечении на всей длине нижнего пояса и расположение в них стыков;

в. установки и крепления закладных деталей;

г. расположения спиралей на напряженных стержнях возле торцов балки;

д. установки приспособлений, фиксирующих положение предварительно напряженных стержней.

43. Особое внимание должно быть обращено на укладку бетона в торцы и в верхнюю полку балки. Для лучшей проработки участков с большим насыщением арматуры рекомендуется применять глубинный вибратор с приваренной к нему пластиной.

Одновременно с бетонированием каждой балки должны изготовляться контрольные кубики, которые должны находиться в тех же условиях, что и балка при её термической обработке и испытываться в соответствии с ГОСТ 6901-54.

44. В целях обеспечения совместных температурных деформаций бетона в раннем возрасте и формы рекомендуется подъем температуры при термообработке производить постепенно в течение 3 часов.

45. Перерезка стержней при передаче предварительного напряжения на бетон должна производиться одновременно с обоих концов и симметрично относительно центра тяжести натянутой арматуры.

Для плавной передачи усилий с арматуры на бетон рекомендуется предварительно производить разогрев выступающих участков арматуры, а затем их перерезку.

46. После обрезки напрягаемой арматуры торцы балок штукатурятся цементным раствором состава 1:2 по объему слоем 10 мм.

47. Все необетонированные поверхности стальных деталей, к которым не будут привариваться другие элементы, должны быть очищены стальными щетками и окрашены масляной краской за два раза.

48. Отклонение размеров балок не должно превышать:

а. по длине балок ±20 мм;

б. по ширине сечений поясов и по толщине полок ±3 мм;

в. по толщине стенок +10 мм;

г. по ширине опорной части -3 мм;

д. по высоте сечения ±5 мм;

е. по толщине защитного бетонного слоя для напрягаемой стержневой арматуры +5 мм;

то же для поперечной арматуры +3 мм.

49. Внешний вид балок должен удовлетворять следующим требованиям:

а. углы между торцовыми гранями и нижней гранью балок должны быть прямыми. Отклонение от перпендикуляра допускается не более 2 мм на длину торцовой грани;

б. поверхности граней балок должны быть плоскими; кривизна допускается на верхней, нижней и торцовых гранях балки не более 2 мм на 1 м; на остальных поверхностях - 3 мм на 1 м;

в. околы кромок поясов и опорных ребер допускаются на глубине не более 10 мм;

6825 7

ТА 1962	Пояснительная записка	ПК-01-06 Выпуск 83	
		Стр.	5

Гл. инж. проекта Чобурян
Нач. СКБ Рыбина
Рукоп. гр-па Фролкин
Рук. группы Великая
Ст. инженер Грекина

г. раковины диаметром до 15мм и глубиной до 5мм допускаются не более двух на 1м длины стенки или пояса,

д. на верхних гранях балок при отпуске арматуры допускается появление волосных трещин (до 0.1мм), длиной не более 25% высоты балок,

е. трещины на остальных поверхностях балок не допускаются, (кроме усадочных),

ж. не допускается обнажение арматуры.

50. Лицевые поверхности закладных элементов должны быть чистыми без наплывов бетона. Отклонение от проектного расположения закладных листов в плане не должно превышать 5 мм, от поверхности балок - 2мм.

51. При транспортировании балок должны быть предусмотрены устройства, предохраняющие балки от боковых перемещений.

52. Перевозку и хранение балок следует производить только в вертикальном положении с опиранием в местах, указанных на схемах см. стр. 8. Строповку балок производить в местах, указанных на этих схемах, захватами или за петли.

53. При освоении изготовления балок на каждом предприятии, с целью проверки их качества, необходимо производить контроль прочности путем испытания их пробной нагрузкой. Испытание производится с соблюдением ГОСТ 8829-58 „Детали железобетонные сборные. Методы испытаний и оценки прочности, жесткости и трещиностойкости". При освоении следует испытать 1-2 балки контрольной нагрузкой до разрушения. При массовом изготовлении балок следует испытывать 1 образец на однородную партию балок в количестве 100-150 шт.

54. Схемы испытаний и нагрузку приведены на стр. 8

55. Испытание следует произвести в рабочем положении балок.

VI. Монтаж балок

56. Монтаж балок должен производиться по технологическим правилам, разработанным в составе проекта организации работ. При разработке проекта организации работ и при монтаже железобетонных конструкций должны соблюдаться указания по монтажу сборных железобетонных конструкций приведенных в У-107-56, а также в „технических условиях на производство и приемку строительных и монтажных работ" /ТУ-107-56, раздел II/.

Таблица 4

Величины заданного предварительного напряжения арматуры и допустимые предельные отклонения при наличии температурного перепада между упорами и изделием при изготовлении.

Пролет балок м	Сталь класса А-IV		Сталь класса А-II	
	σ_0 кг/см²	$\pm P$ кг/см²	σ_0 кг/см²	$\pm P$ кг/см²
12.0	5370	630	4870	630
18.0	5480	520	4980	520

ЗАВОД ЖБИ

Таблица 1

Сортамент и расход материалов при напрягаемой арматуре из стали класса А-IV

NN п/п	Пролет м	Марка балки	Марка бетона	Напрягаемая арматура	Расход материалов: Сталь, кг — На одно изделие	Сталь, кг — На 1 м² покрытия	Бетон — На одно изделие, м³	Бетон — На 1 м² покрытия приведенной толщины, см	Вес изделия т
1	2	3	4	5	6	7	8	9	10
1	12	1Б4Э-12-1	300	4 ф 18 пв	185	2.6	1.65	2.3	4,1
2		1Б4Э-12-2		6 ф 18 пв	239	3.3			
3		1Б4Э-12-3	400	4ф 16 пв + 4 ф 18 пв	276	3.8			
4		1Б4Э-12-4	500	4ф 16 пв + 6 ф 18 пв	330	4.6			
5	18	1Б4Э-18-1	300	8 ф 18 пв	442	4.1	3.64	3.4	9,1
6		1Б4Э-18-2	400	11 ф 18 пв	560	5.2			
7		1Б4Э-18-3		12 ф 18 пв	620	5.7			
8		1Б4Э-18-4	500	14 ф 18 пв	697	6.5			
9		1Б4Э-18-5		16 ф 18 пв	773	7.8	4.27	3.96	10,7

Таблица 2

Сортамент и расход материалов при замене напрягаемой арматуры на сталь класса А-III

NN п/п	Пролет м	Марка балки	Марка бетона	Напрягаемая арматура: Схема расположения	Предварительное напряж. σ_0 и допустимое отклонение p кг/см²	Расход материалов: Сталь, кг — На одно изделие	Сталь, кг — На 1 м² покрытия	Бетон — На одно изделие, м³	Бетон — На 1 м² покрытия приведенной толщины см	Вес изделия т
1	2	3	4	5	6	7	8	9	10	11
1	12	1Б4Э12-1	300	6 ф 16 кл	σ_0=4250 p=± 630	208	2.8	1.65	2.3	4.1
2		1Б4Э-12-2		8 ф 16 кл		247	3.4			
3		1Б4Э-12-3	400	8 ф 18 кл		297	4.1			
4		1Б4Э-12-4	500	10 ф 18 кл		350	4.9			
5	18	1Б4Э-18-1	300	9 ф 18 кл	σ_0=4350 p=± 520	476	4.4	3.64	3.4	9.1
6		1Б4Э-18-2	400	12 ф 18 кл		596	5.5			
7		1Б4Э-18-3		14 ф 18 кл		692	6.4			
8		1Б4Э-18-4	500	16 ф 18 кл		769	7.1			
9		1Б4Э-18-5		13 ф 22 кл		894	8.4	4.27	3.96	10.7

Нач. отдела	Рухимов	Рыбакова	Окунь
Гл. кон. проекта	Фрадкин	Рябкова	Шмелев
Рук. группы	Белякова	Маклакова	Ямщикова
Ст. инж.	Ермилов		

Инженер Исполнитель Проверил

Инж. ГИПР Инж. ПГИ

6825 9

ТП 1962 — Сортамент балок и расход материалов при напрягаемой арматуре из сталей класса А-III и А-IV (таблицы 1 и 2).

ПК-01-06 Выпуск 83

Стр. 7

ЗАВОД ЖБИ

Таблица 3

	Марка балки	Величина нормативных нагрузок $P_н$, т	Величина контрольных разрушающих нагрузок $P_{кр}$, т	Схемы испытания балок
12	1Б4Э-12-1	21.4	36.6	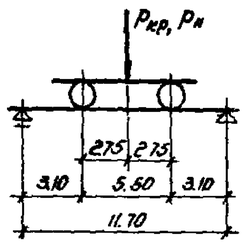
	1Б4Э-12-2	29.8	51.7	
	1Б4Э-12-3	37.2	65.0	
	1Б4Э-12-4	46.0	79.5	
18	1Б4Э-18-1	17.7	31.4	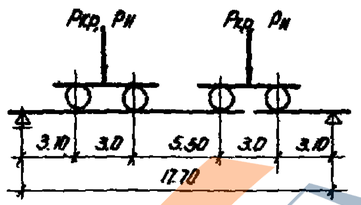
	1Б4Э-18-2	23.6	42.0	
	1Б4Э-18-3	28.3	49.2	
	1Б4Э-18-4	31.7	56.5	
	1Б4Э-18-5	35.6	64.6	

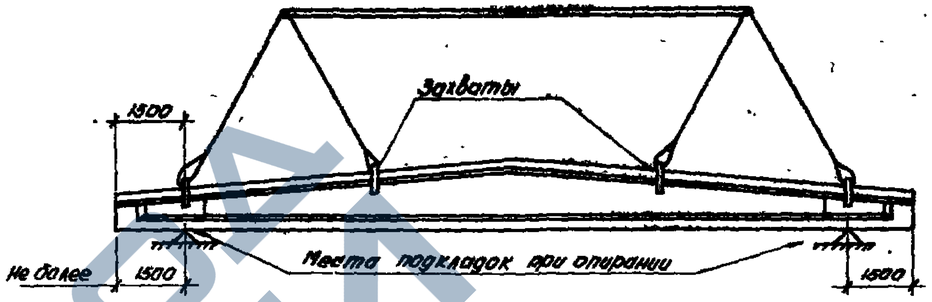

Схема строповки балок захватами

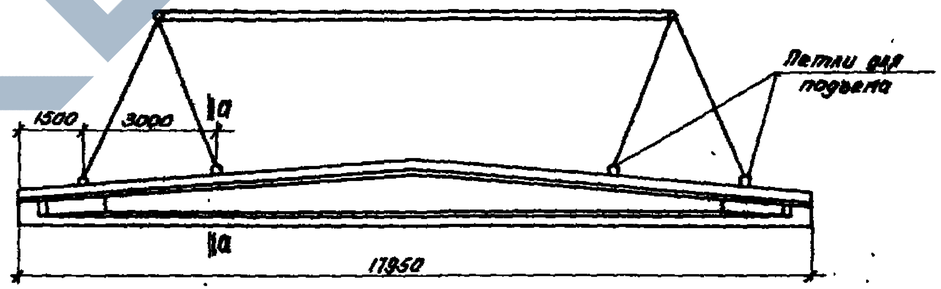

а-а

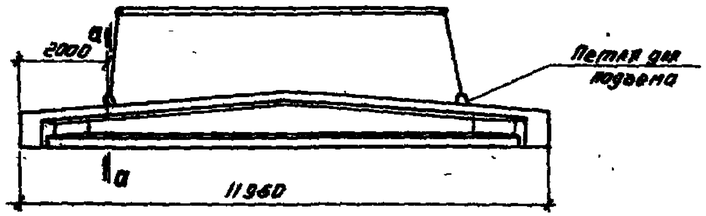

Схема строповки балок за петли

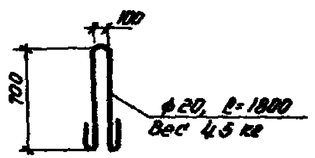

Петля для подъема

Примечания

1. Испытания балок производятся в соответствии с ГОСТ 8829-66. Детали железобетонные сборные. Методы испытаний прочности, жесткости и трещиностойкости.
2. Балки испытываются в рабочем положении.

6825 10

ТА 1962	Схемы испытания балок (таблица 3) Схемы строповки балок	Пр-01-06 Выпуск 83	
		стр.	8

ЗАВОД ЖБИ

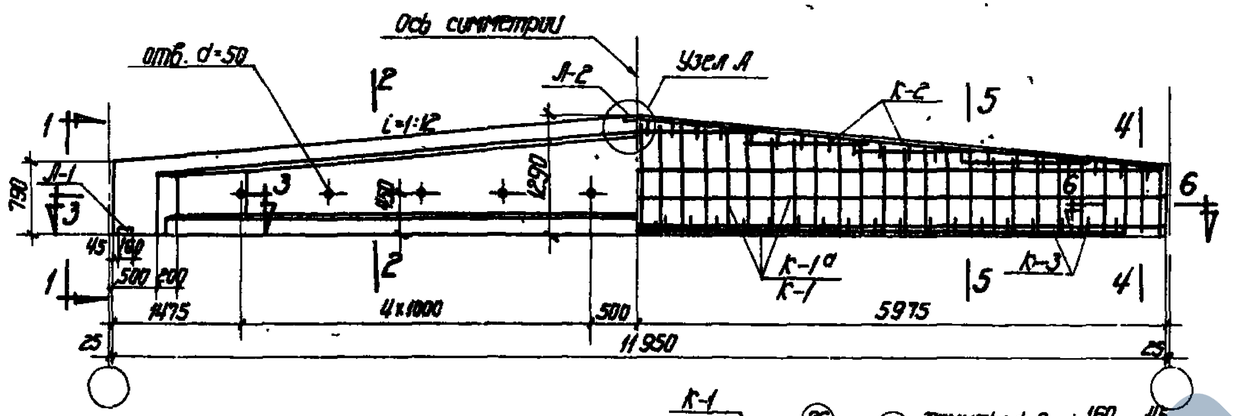

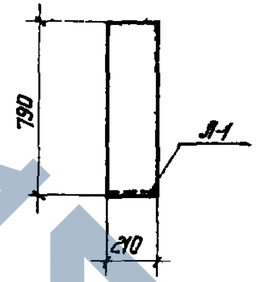

1-1

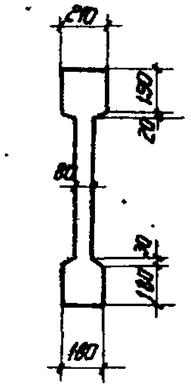

2-2

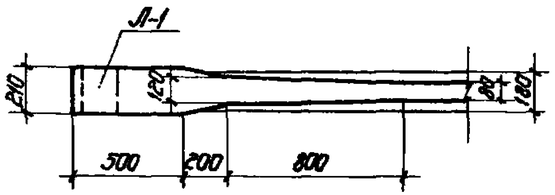

3-3

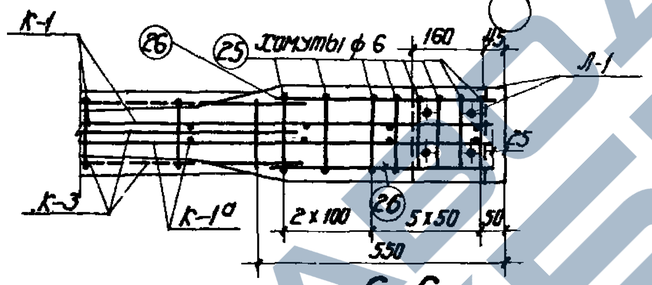

6-6

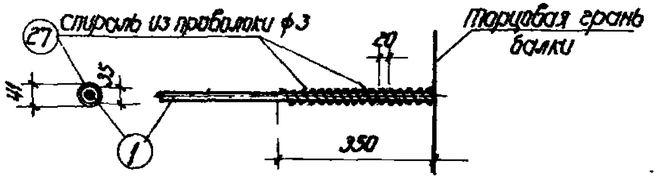

Деталь анкеровки поз. 1

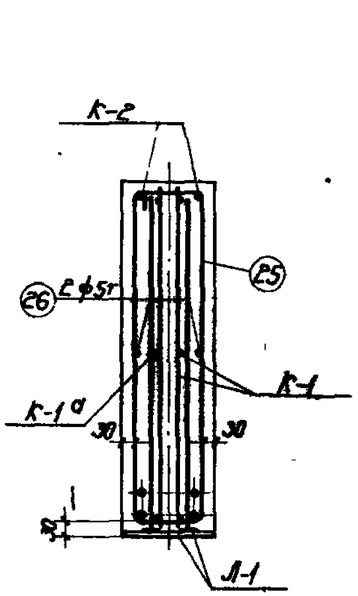

4-4

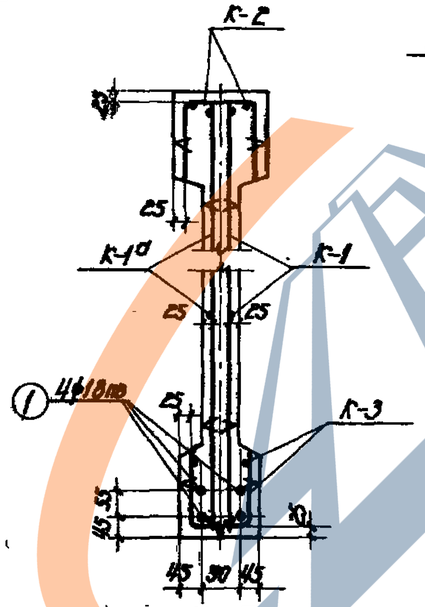

5-5

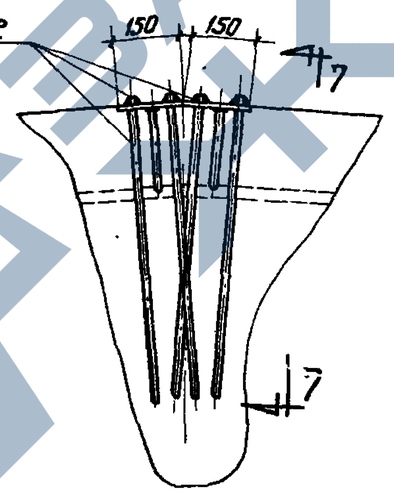

Узел А

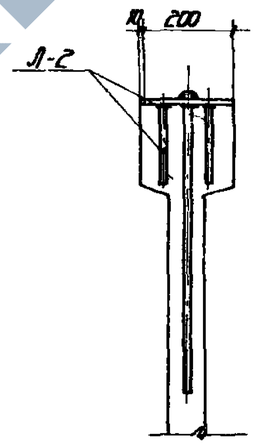

7-7

Примечания

1. Предварительное напряжение арматуры $\sigma_0 = 4700$ кг/см². Предельное отклонение от заданного предварительного напряжения $P = \pm 630$ кг/см² – см. пояснительную записку п.25 ч.32
2. Прочность бетона при отпуске натяжения арматуры должна быть не менее 210 кг/см².

Выборка стали на балку, кг

Марка балки	Напрягаемая арматура			Сталь для каркасов																	Всего
	Горячекатаная сталь по ГОСТ 5781-61										Проволока арматурная по ГОСТ 6727-53		Сталь прокатная полосовая Ст.3 по ГОСТ 380-60				Сойка М14	Итого	Проволока ф3 ГОСТ 6727-53		
	класса А-IV			класса А-II						класса А-I											
	ф, мм			ф, мм					Итого	ф, мм			ф, мм		δ, мм			Итого			
	18пв			6пл	10пл	12пл				6			5т		6	10					
1БУЭ-12-1	95.6			7.5	0.4	29.5			37.4	7.3			35.3		2.8	5.3		8.1	0.1	88.2	1.0	184.8

Технико-экономические показатели

Марка балки	Марка бетона	Вес балки т	Объем бетона м³	Вес стали кг
1БУЭ-12-1	300	4.1	1.65	185

6825 11

ТП 1562	Балка 1БУЭ-12-1 Опалубка, армирование Технико-экономические показатели	ПК-01-06 Выпуск 83	
		Лист	1

Гл. инж. пр-та Чобурдин; Рук. отд. Рясинов; Гл. констр. пр. Фродкин; Рук. группы Ермакова; Ст. инженер Шкиндер; Ст. инженер Витлин; Инженер Рыбакова; Инженер Рыбакова; Инженер Московский; Проверил

ЗАВОД ЖБИ

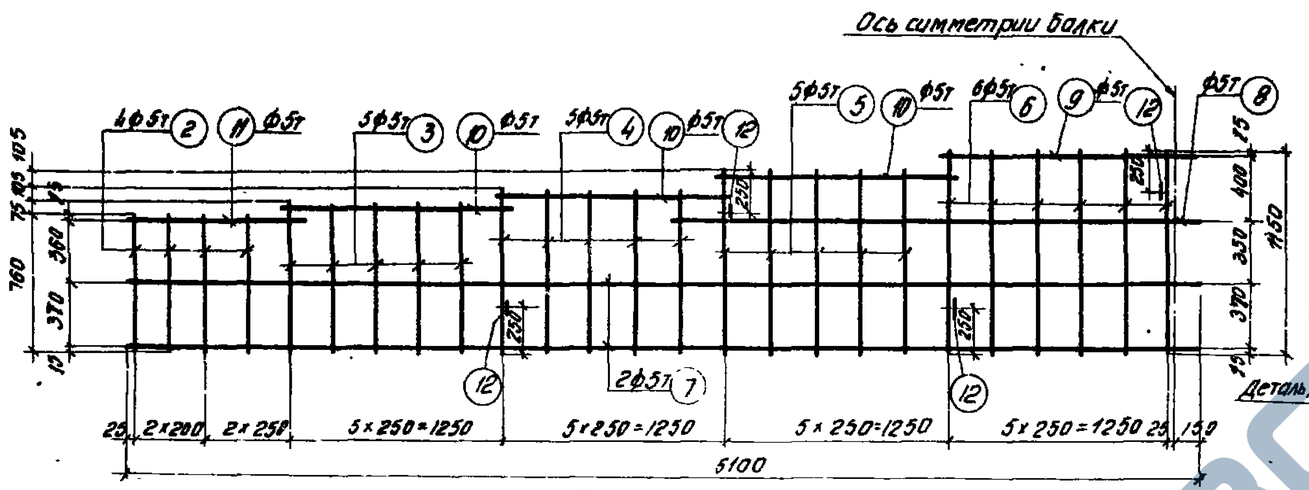

К-1, К-1а (обратно чертежу)

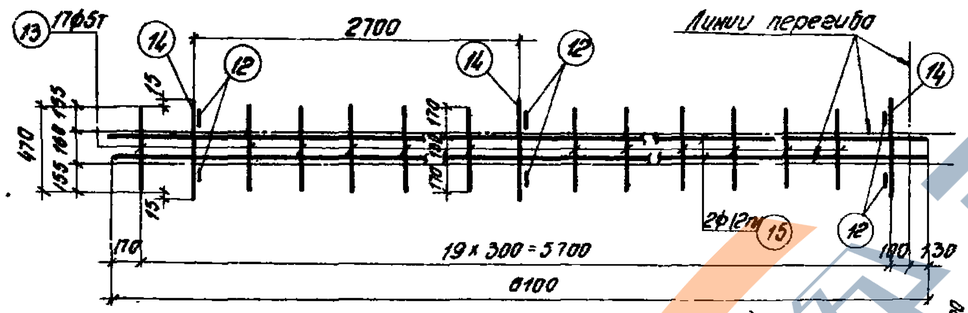

К-2

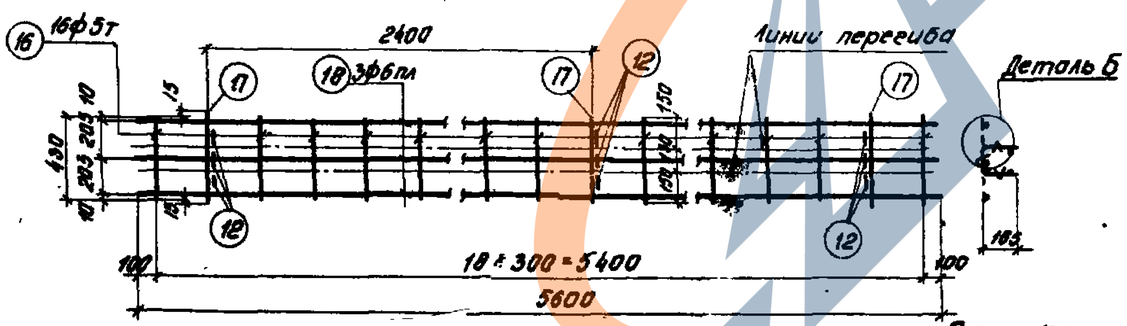

К-3

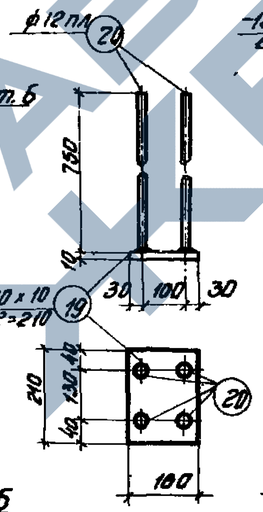

Л-1

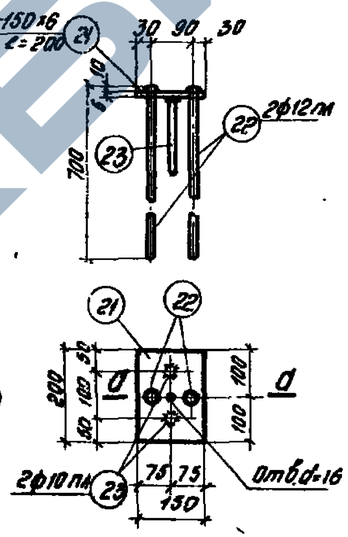

Л-2

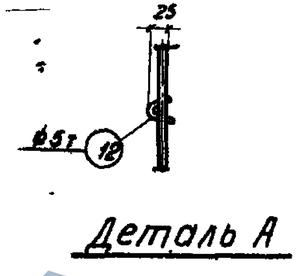

Деталь А

Деталь Б

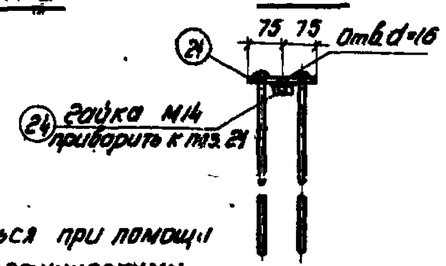

по а-а

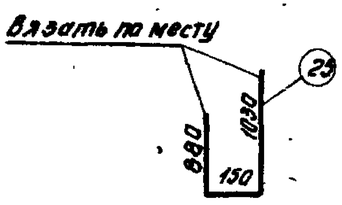

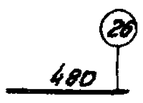

Примечания

1. Арматурные каркасы должны изготовляться при помощи точечной сварки в соответствии с „техническими условиями" ТУ 73-56 и „Указаниями по технологии электросварки арматуры" ВСН 38-57/МСПМХП-МСЭС.
2. Каркасы К-2 сварить между собой по деталям на листе 19.

Спецификация арматуры на балку								Выборка стали на балку		
Марка	Каркас	№ позиций	Ø или номер по сортаменту	ℓ мм	Количество позиций на 1 каркас	Количество позиций всего на 1 шт	ℓп м	Ø или номер по сортаменту	Σℓп м	Вес кг
Закладные детали		1	18пв	11950	—	4	47,8	18пв	47,8	95,6
		27	3	2200	—	8	17,6	3	17,6	1,0
Рабочая арматура	К-1 шт. 2 К-1а шт. 2	2	5т	760	4	16	12,2	5т	184,6	28,5
		3	5т	835	5	20	16,7			
		4	5т	940	5	20	18,8			
		5	5т	1045	5	20	20,9			
		6	5т	1150	6	24	27,6			
		7	5т	6100	2	8	49,0			
		8	5т	2950	1	4	11,8			
		9	5т	1450	1	4	5,8			
		10	5т	1300	3	12	15,6			
		11	5т	950	1	4	3,8			
		12	5т	150	4	16	2,4			
	К-2 шт. 2	12	5т	150	6	12	1,8	12пл	26,4	21,7
		13	5т	470	17	34	16,0	5т	20,8	3,2
		14	5т	500	3	6	3,0	Итого		24,9
		15	12пл	6100	2	4	24,4			
	К-3 шт. 2	16	5т	430	16	32	13,8	6пл	33,6	7,5
		17	5т	480	3	6	2,8	5т	19,3	3,0
		18	6пл	5600	3	6	33,6	Итого		10,5
		12	5т	150	9	18	2,7			
	Л-1 шт. 2	19	-160×10	210	1	2	0,42	δ=10	—	5,3
		20	12пл	750	4	8	6,0	12пл	6,0	5,3
								Итого		10,6
	Л-2 шт. 2	21	-150×6	200	1	2	0,40	δ=6	—	2,8
		22	12пл	700	2	4	2,8	12пл	2,8	2,5
		23	10пл	180	2	4	0,7	10пл	0,7	0,4
		24	Гайка М14	—	1	2	—	Гайка М14	—	0,1
								Итого		3,8
Отдельные стержни		25	6	2060	—	18	33,0	6	33,0	7,3
		26	5т	480	—	8	3,8	5т	3,8	0,6

6825 12

ТД 1962

Балка 1643-12-1
Каркасы. Спецификация.

ПК-01-06 Выпуск 83
Лист 2

Гл. инж. пр.	Чобурин		
Нач. отдела	Рутенов		
Гл. конст. пр.	Фрадкин		
Рук. группы	Белянкин		
Ст. инж.	Гринзайд		
Гл. инженер	Шитлин		
Инженер	Рыбакова		
Исполнил	Маклакова		
Проверил			

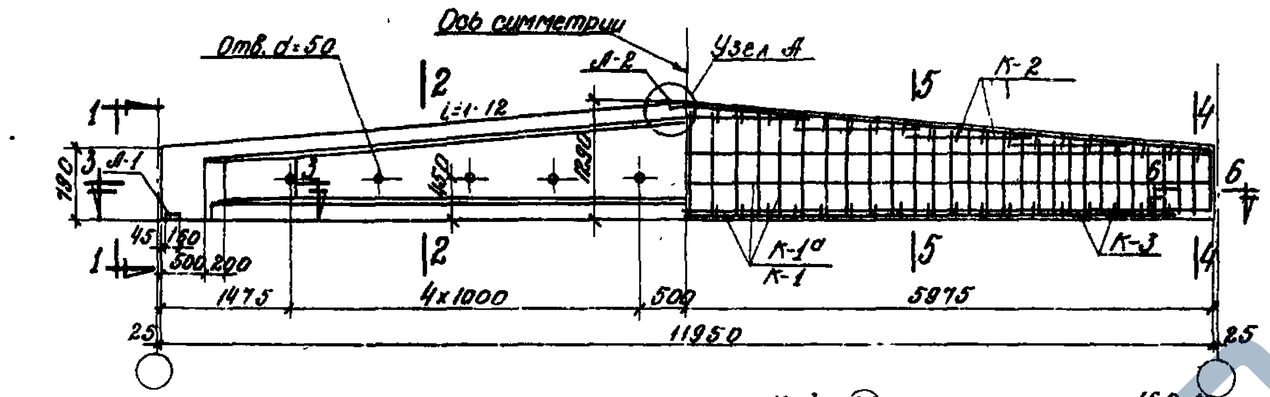

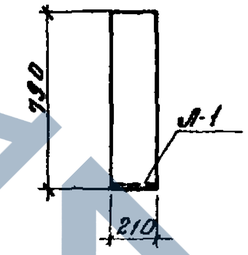

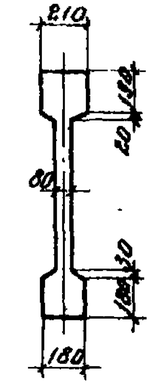

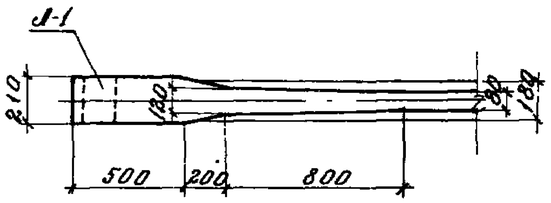

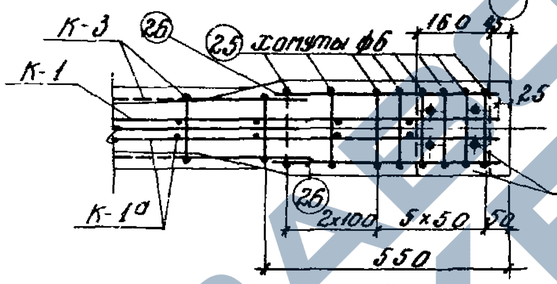

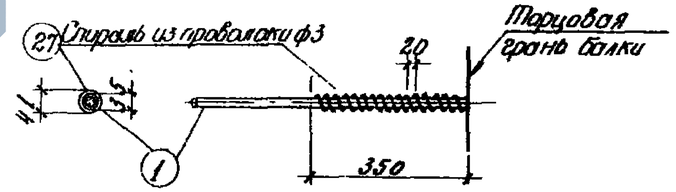

Деталь анкеровки поз. 1

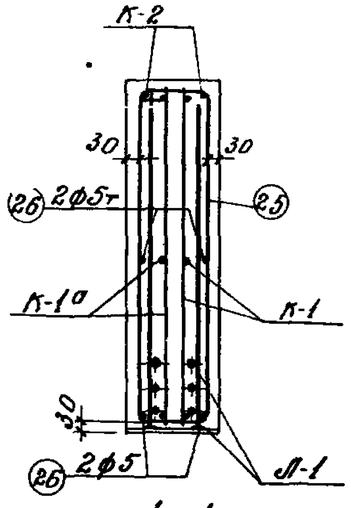

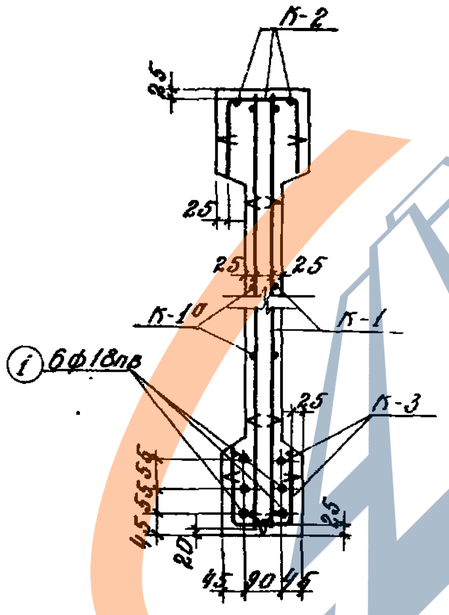

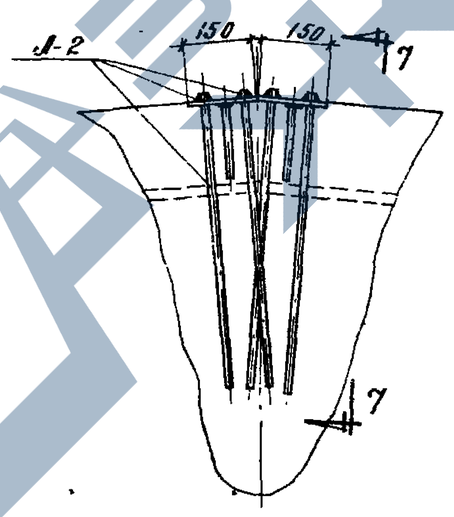

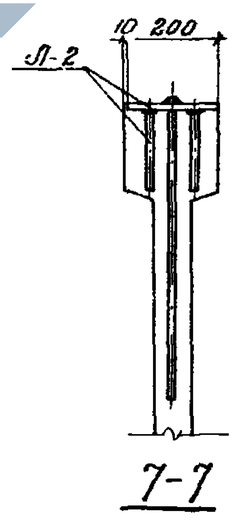

Примечания

1. Предварительное напряжение арматуры σ_0=4700 кг/см². Предельное отклонение заданного предварительного напряжения $p=\pm 630$ кг/см² – см пояснительную записку п.25 и 32
2. Прочность бетона при отпуске натяжения арматуры должна быть не менее 210 кг/см².

Выборка стали на балку, кг

Марка балки	Напрягаемая арматура			Сталь для каркасов																	Всего
	Горячекатаная сталь по ГОСТ 5781-61										Проволока арматурная по ГОСТ 6727-53		Сталь прокатная полосовая Ст.3 по ГОСТ 380-60				Закладная М 14	Итого	Проволока ф3 ГОСТ 6727-53		
	класса А-IV			класса А-III					Класса А-I												
	ф, мм			ф, мм					ф, мм		ф, мм		d, мм			Итого					
	18пв			6пл	10пл	12пл			Итого	6		5т		6	10						
164э-12-2	143,4			21,1	0,4	29,5			51,0	7,3		27,8		2,8	5,3		8,1	0,1	94,3	1,5	239,2

Технико-экономические показатели

Марка балки	Марка бетона	Вес балки т	Объем бетона м³	Вес стали кг
164э-12-2	300	4,1	1.65	239

6825 13

ТП 1962	Балка 164э-12-2 Опалубка. Армирование Технико-экономические показатели.	ПК-01-06 Выпуск 83 Лист 3

Ин. № подл. | Подпись и дата | Взам. инв. №
Гл. инженер проекта Рыскулов | Инженер Ольгалова
Нач. отд. Сидоров | Исполнил Рыбакова
Гл. конструктор Коробкин | Проверил Маклаков
Рук. группы Беленькая | Н. контр. Ананьева
Ст. инж. Оринзаля

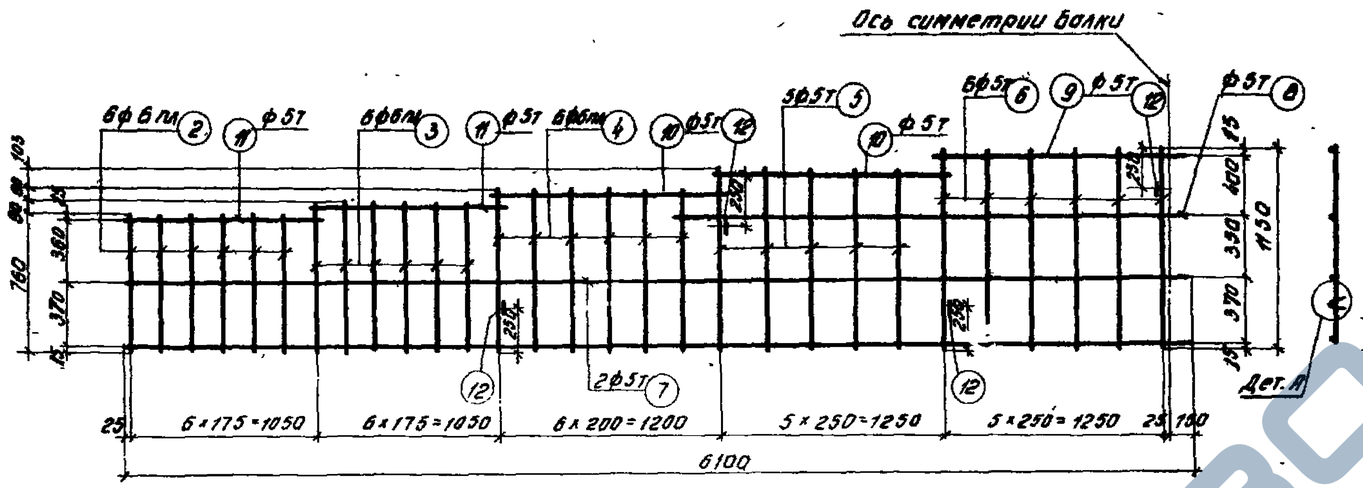

К-1, К-1а (обратно чертежу)

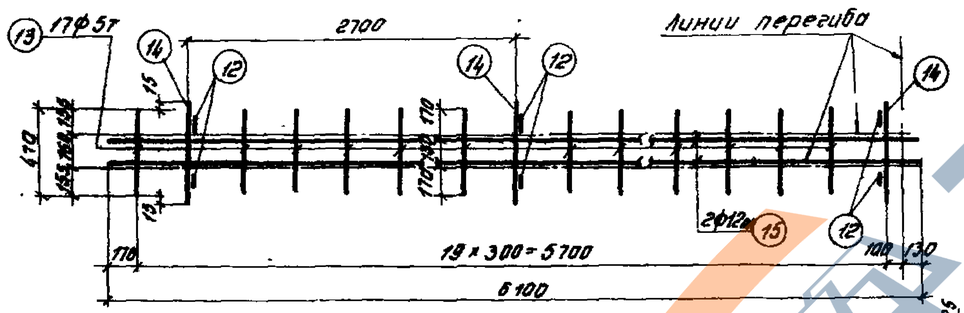

К-2

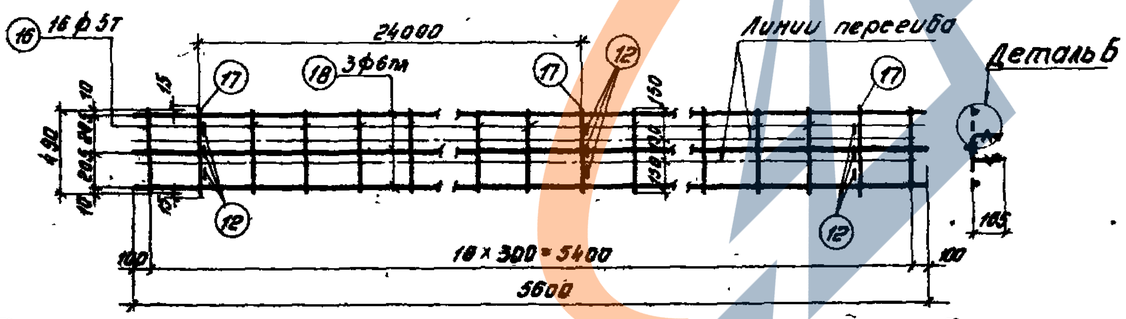

К-3

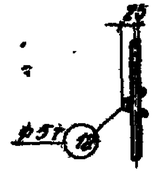

Деталь А

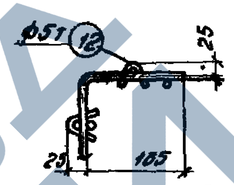

Деталь Б

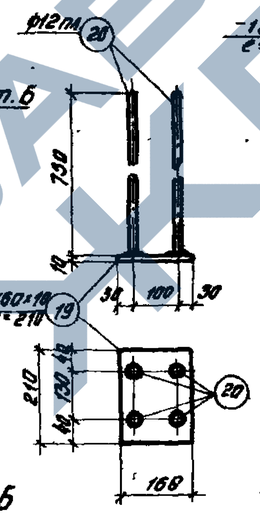

Л-1

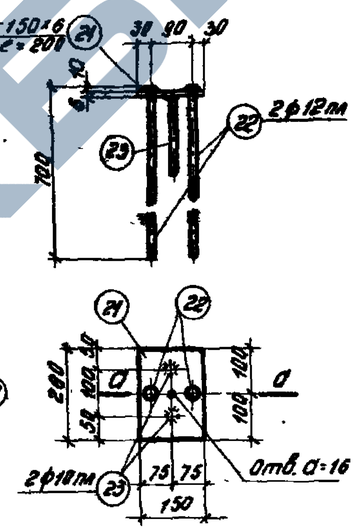

Л-2

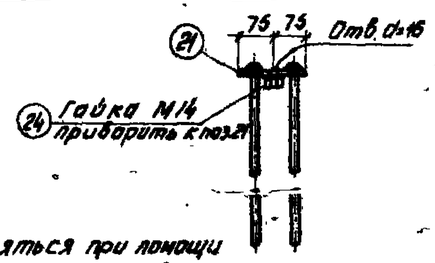

по а-а

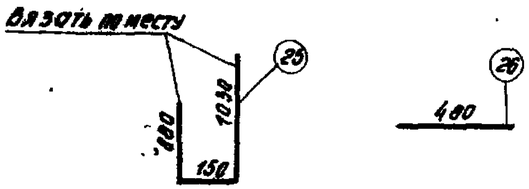

Примечания

1. Арматурные каркасы должны изготовляться при помощи точечной сварки в соответствии с „Техническими условиями" ТУ 73-56 и „Указаниями по технологии электросварки арматуры" ВСН 38-57/МСПМХП-МСЭС.
2. Каркасы К-2 сварить между собой по детали на листе 19.

Спецификация арматуры на балку								Выборка стали на балку		
Марка каркаса	№ позиции	Ø и номер по сортам	l мм	Количество позиции на 1 каркас	Всего на шт.	lп м	Ø и номер по сортам	Σlп м	Вес кг
Напрягаемая арматура	1	18пв	11950	—	6	71.7	18пв	71.7	143.4
	27	3	2200	—	12	26.4	3	26.4	1.5
К-1 шт. 2, К-1а шт. 2	2	6пл	760	6	24	18.2	6пл	131.2	13.6
	3	6пл	850	6	24	20.4	5т	136.3	21.0
	4	6пл	940	6	24	22.6	Итого		34.6
	5	5т	1045	5	20	20.9			
	6	5т	1150	6	24	27.6			
	7	5т	6100	2	8	48.8			
	8	5т	2900	1	4	11.6			
	9	5т	1450	1	4	5.8			
	10	5т	1300	2	8	10.4			
	11	5т	1100	2	8	8.8			
	12	5т	150	4	16	2.4			
К-2 шт. 8	12	5т	130	6	12	1.8	12пл	24.4	24.7
	13	5т	470	17	34	16.0	5т	27.8	3.2
	14	5т	500	3	6	3.0	Итого		24.9
	15	12пл	6100	2	4	24.4			
К-3 шт. 2	16	5т	430	16	32	13.8	6пл	33.6	7.5
	17	5т	460	3	6	2.8	5т	19.3	3.0
	18	6пл	3600	3	6	33.6	Итого		10.5
	12	5т	150	3	18	2.7			
Л-1 шт. 2	19	-160×10	210	1	2	0,42	Б=10	—	5,3
	20	12пл	750	4	8	6,0	12пл	6.0	5,8
							Итого		10.6
Л-2 шт. 2	21	-150×6	200	1	2	0,40	Б=6	—	2,8
	22	12пл	700	2	4	2.8	12пл	2.8	2,5
	23	10пл	180	2	4	0,7	10пл	0,7	0,4
	24	Гайка М14	—	1	2	—	Гайка М14	—	0,1
							Итого		5.8
Отдельные стержни	25	6	2060	—	16	33.0	6	33.0	7.3
	26	5т	480	—	8	3.8	5т	3,8	0.6

Гл. инженер проекта	Рыжков	Инженер	Рыжкова
Гл. конст. пр.	Фрейкин	Инженер	Рыжкова
Рук. гр.	Белянкин	Инженер	Рыжкова
Ст. инж.	Ерофеев	Инженер	Рыжкова

6825 14

ТА 1962

Балка 1БА3 12-2
Каркасы. Спецификация.

ПК-01-06 Выпуск 63

Лист 4

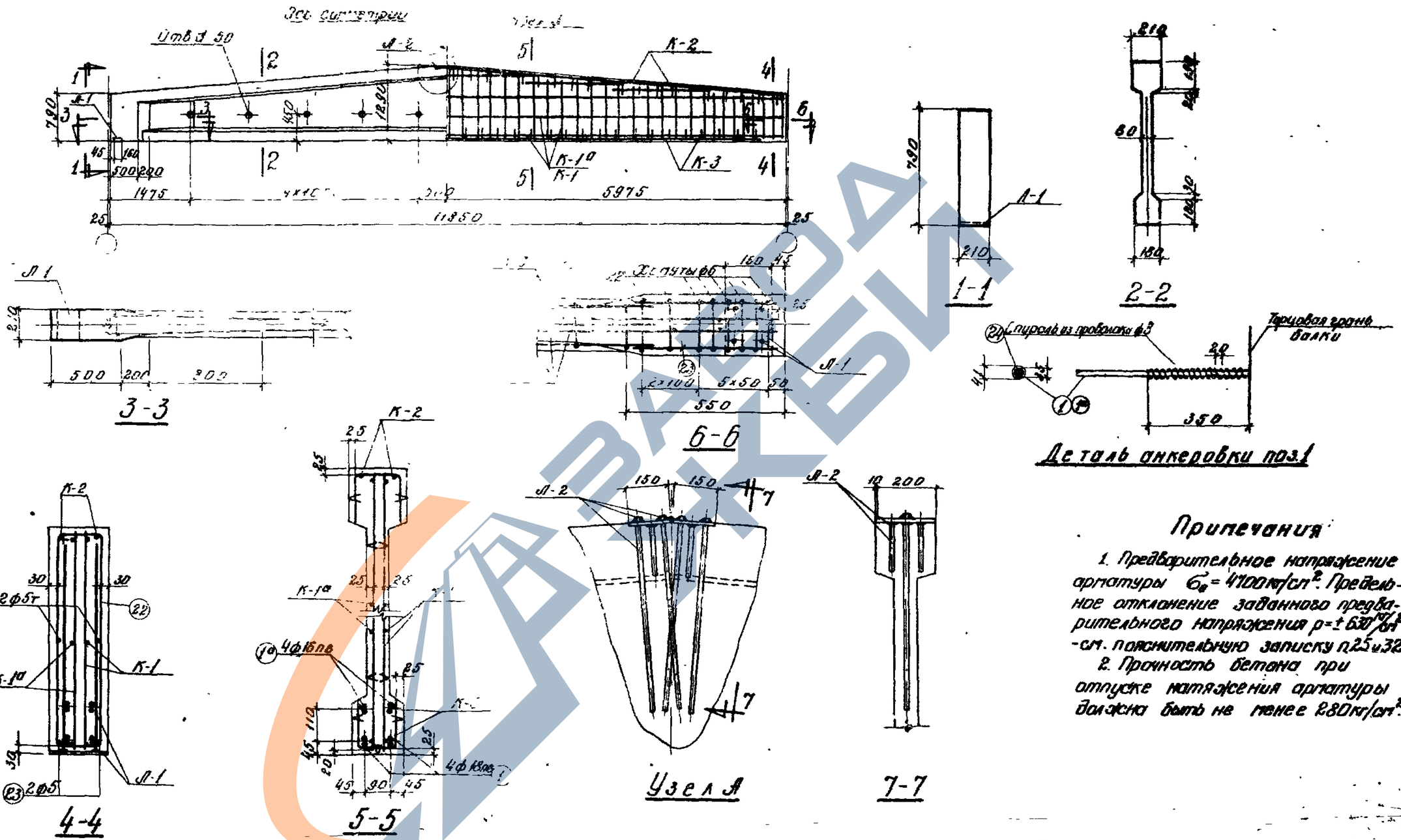

Примечания

1. Предварительное напряжение арматуры $\sigma_{в} = 4100$ кг/см². Предельное отклонение заданного предварительного напряжения $p = \pm 630$ кг/см² - см. пояснительную записку п.25 и 32.
2. Прочность бетона при отпуске натяжения арматуры должна быть не менее 280 кг/см².

Выборка стали на балку, кг

Марка балки	Напрягаемая арматура			Сталь для каркасов															Проволока ф3 ГОСТ 6727-53	Всего
	Горячекатаная сталь по ГОСТ 5781-61									Проволока арматурная по ГОСТ 6727-53	Сталь прокатная полосовая Ст3 по ГОСТ 380-60					Сойка № 14	Итого			
	Класса А-IV			Класса А-III					Класса А-I											
	Ф, мм			Ф, мм					Ф, мм	Ф, мм	б, мм									
	16пв	18пв	Итого	6пл	8пл	10пл	12пл	Итого	6	5т	4	10		Итого						
1Б43Э-12-3	75,6	95,6	171,2	7,5	19,7	0,4	29,5	57,1	7,3	30,8		2,3	5,3		8,1	0,1	103,4	1,9	276,5	

Технико-экономические показатели

Марка балки	Марка бетона	Вес балки т	Об'ем бетона м³	Вес стали кг
1Б43Э-12-3	400	4,1	1,65	276

6825 15

ГД 1962	Балка 1Б43Э-12-3. Опалубка, армирование. Технико-экономические показатели.	ПК-01-06 Выпуск 83 Лист 5

Гл. инженер	Высоцкий		
Гл. конструктор	Фридкин		
Рук. группы	Беленков		
Ст. инженер	Гринштейн		
Гл. специалист	Ковальский	Инженер	Гинзбург
Исполнил	Рыбакова	Проверил	Поклаков

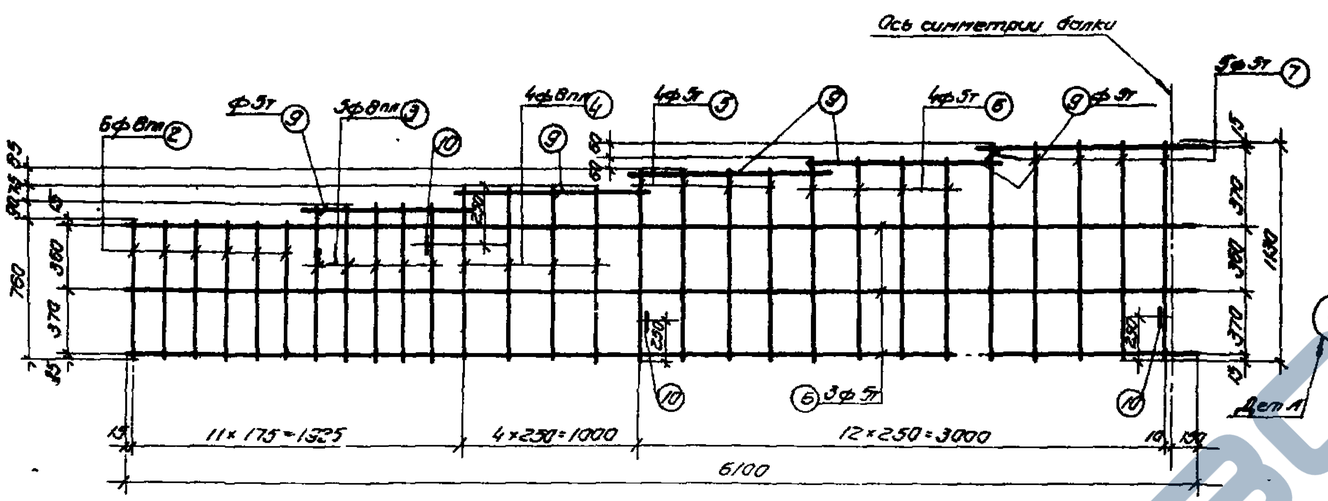

К-1, К-1а (обратно чертежу)

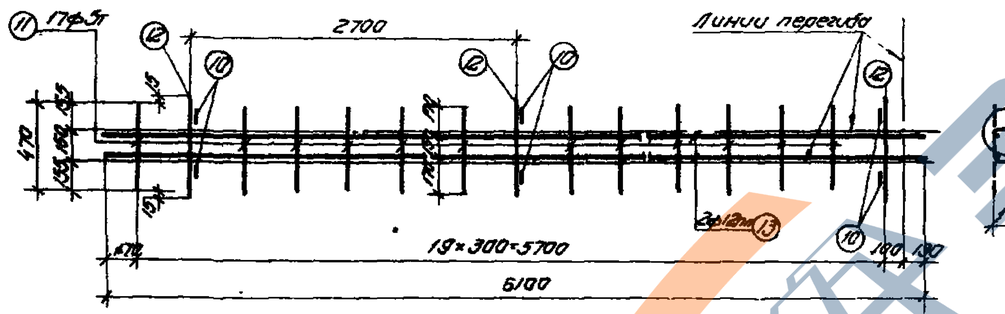

К-2

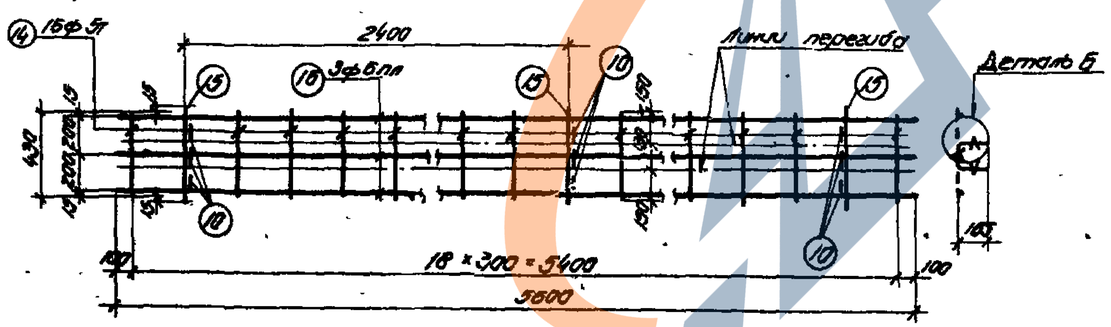

К-3

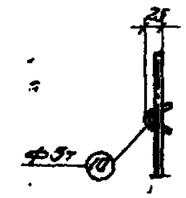

Деталь А

Деталь Б

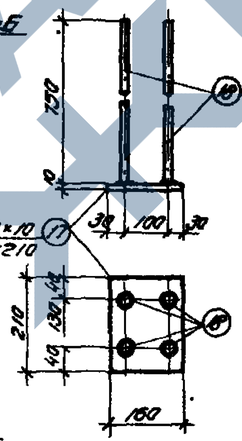

Л-1

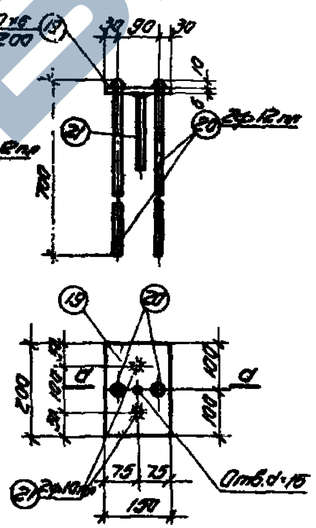

Л-2

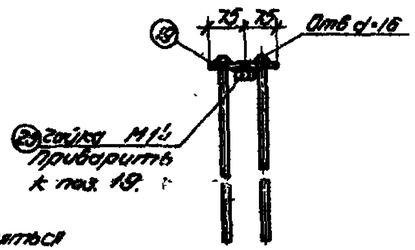

По d-d

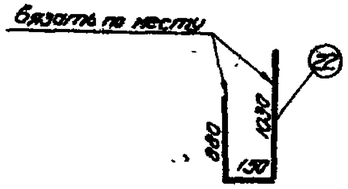

Примечания

1. Арматурные каркасы балконы изготовляться при помощи точечной сварки в соответствии с „Техническими условиями" ТУ 73-56 и „Указаниями по технологии электросварки арматуры" ВСН 38-57 / МСПМХП - МСЭС
2. Каркасы К-2 сварить между собой по деталям на листе 19.

Спецификация арматуры на балку								Выборка стали на балку		
Марка	Поз.	Эскиз	Ø мм	Класс	e мм	Кол. изделия на 1 элемент	Кол. изделия на 1 пог. м	Ø мм	Σ en м	Вес кг
Каркасы плоские сварные	1		18пв		11950	–	4	47.8	18пв	47.8	95.6
	1а		18пв		11950	–	4	47.8	10пв	47.8	23.6
	2б		3		2200	–	16	35.2	3	35.2	1.9
									Итого		173.1
К-1 шт.2 К-1а шт.2	2		8пл		750	6	24	18.3	8пл	50.1	18.7
	3		8пл		850	5	20	17.0	5т	155.5	24.0
	4		8пл		925	4	16	14.8	Итого		41.0
	5		5т		1010	4	16	16.2			
	6		5т		1070	4	16	17.1			
	7		5т		1130	3	20	22.6			
	8		5т		6100	3	12	73.2			
	9		5		1200	3	20	24.0			
	10		5т		130	4	16	2.4			
К-2 шт.2	10		5т		130	6	12	1.8	12пл	24.4	21.7
	11		5т		470	17	34	16.0	5т	20.8	3.2
	12		5т		300	3	6	3.0	Итого		24.9
	13		12пл		6100	2	4	24.4			
К-3 шт.2	14		5т		430	16	32	13.8	6пл	33.6	7.5
	15		5т		460	3	6	2.8	5т	19.3	3.0
	16		6пл		5600	3	6	33.6	Итого		10.5
	10		5т		150	9	18	2.7			
Л-1 шт.2	17		160пв		210	1	2	0.42	6×10	–	3.3
	18		12пл		750	4	8	6.0	12пл	6.0	3.3
									Итого		10.6
Л-2 шт.2	19		150×6		200	1	2	0.40	6×6	–	2.8
	20		12пл		700	2	4	2.8	12пл	2.8	2.5
	21		10пл		180	2	4	0.7	10пл	0.7	0.4
	23		Гайка М14			1	2	–	Гайка М14		0.1
									Итого		5.8
Отдельные стержни	22		6		2080	–	16	33.0	6	33.8	7.3
	23		5т		480	–	8	3.8	5т	3.8	0.6

6825 16

Балка 1643-12-3 Каркасы. Спецификация.		ПК-01-06 Выпуск 87	
		Лист	6

Инженер Кузьмин
Нач. отдела Дусинов
Гл. кон. проект. Продкин
Рук. группы Бенельзар
Ст. инж. Гринкевич
Ст. инж. Инженер Рыбакова
Исполнил Родякова
Проверил Полетаев

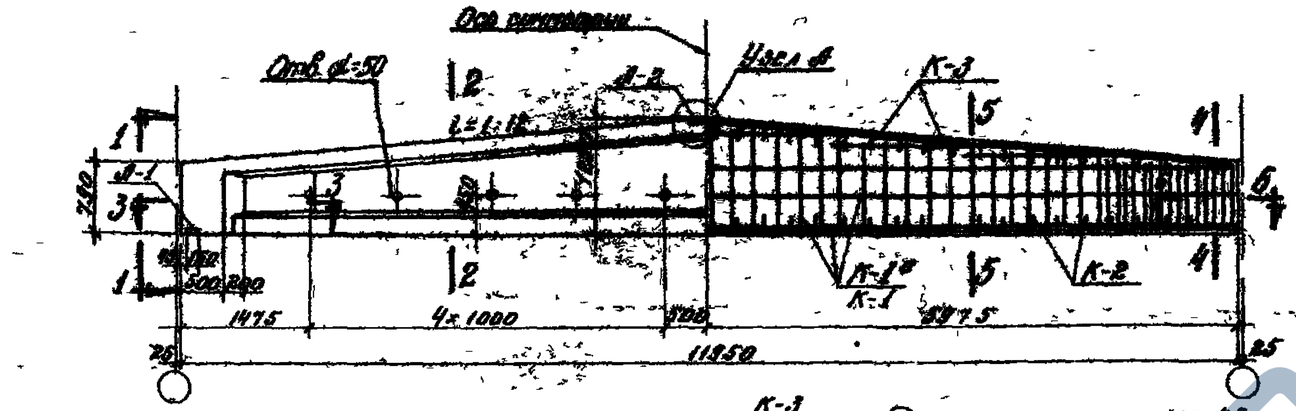

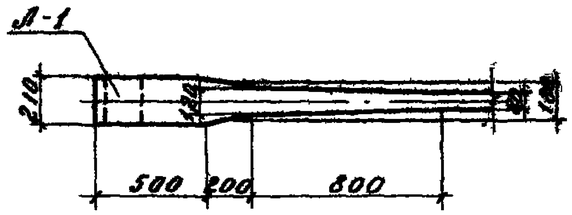

3-3

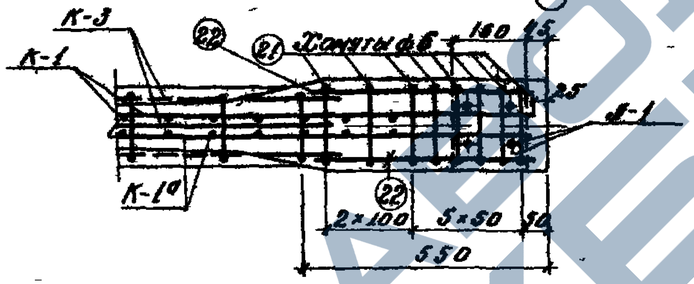

6-6

1-1

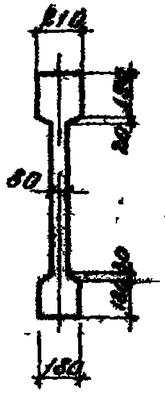

2-2

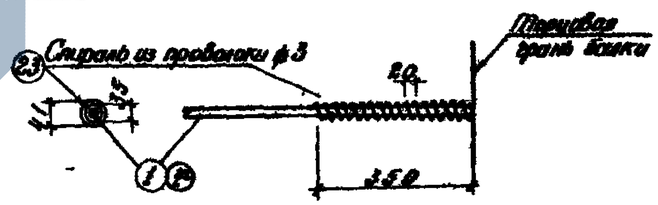

Деталь анкеровки поз. 1

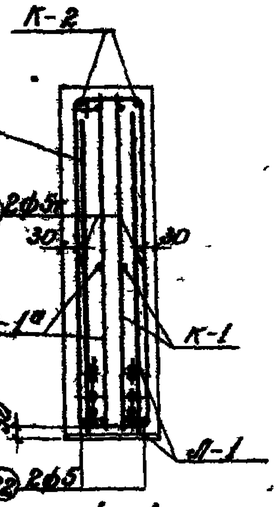

4-4

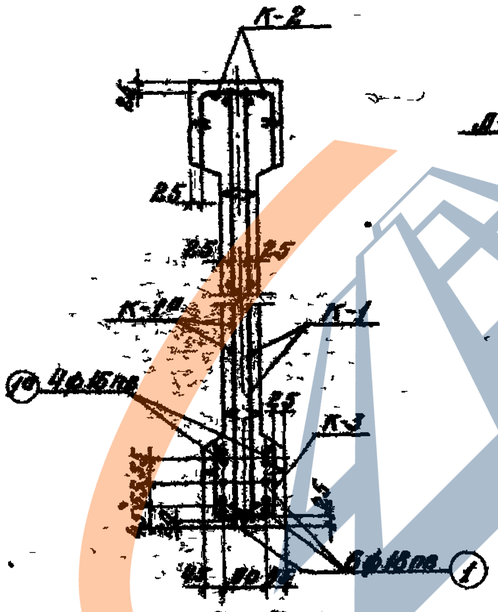

5-5

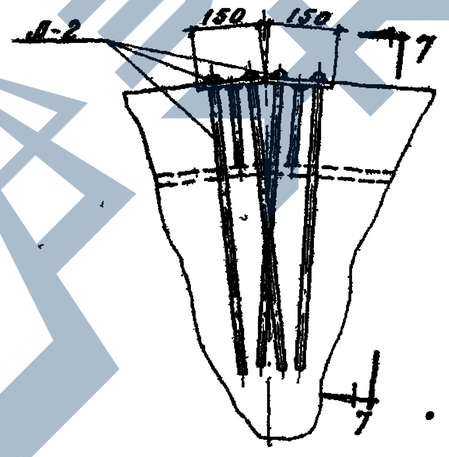

Узел А

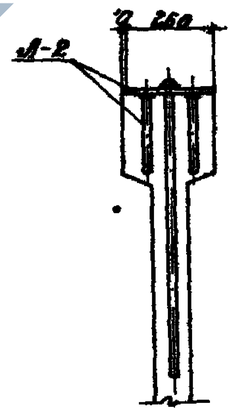

7-7

Примечания

1. Предварительное напряжение арматуры σ_0=4700 кг/см². Предельное отклонение заданного предварительного напряжения $P=\pm 630$ кг/см² – см. пояснительную записку п 25 и 32
2. Прочность бетона при отпуске натяжения арматуры должна быть не менее 350 кг/см².

Выборка стали на балку, кг

Марка балки	Напрягаемая арматура			Сталь каркасов																	Всего
	Горячекатаная сталь по ГОСТ 8479-56											Проволока арматурная по ГОСТ 6727-53	Сталь прокатная полосовая Ст.3 по ГОСТ 380-60				Заклад. М14	Итого	Проволока d3 ГОСТ 6727-53	
	класса А-IV			Класса А-II							класса А-I										
	ф. мм			ф. мм							ф. мм	ф. мм	ф. мм								
	16п	18п	Итого	6п	10п	12п	14п		Итого	6		5т	6	10		Итого					
1643-12-4	75.6	113.4	189.0	24.3	0.4	7.6	29.5		62.0	7.3		32.9	2.8	5.3		8.1	0.1	108.4	2.4	329.8	

Технико-экономические показатели

Марка балки	Марка бетона	Вес балки т	Объем бетона м³	Вес стали кг
1643-12-4	500	4.1	1.65	330

6825 17

ТА 1962	Балка 1643-12-4 Опалубка Армирование Технико-экономические показатели	ПК-01-06 Выпуск 83 Лист 7

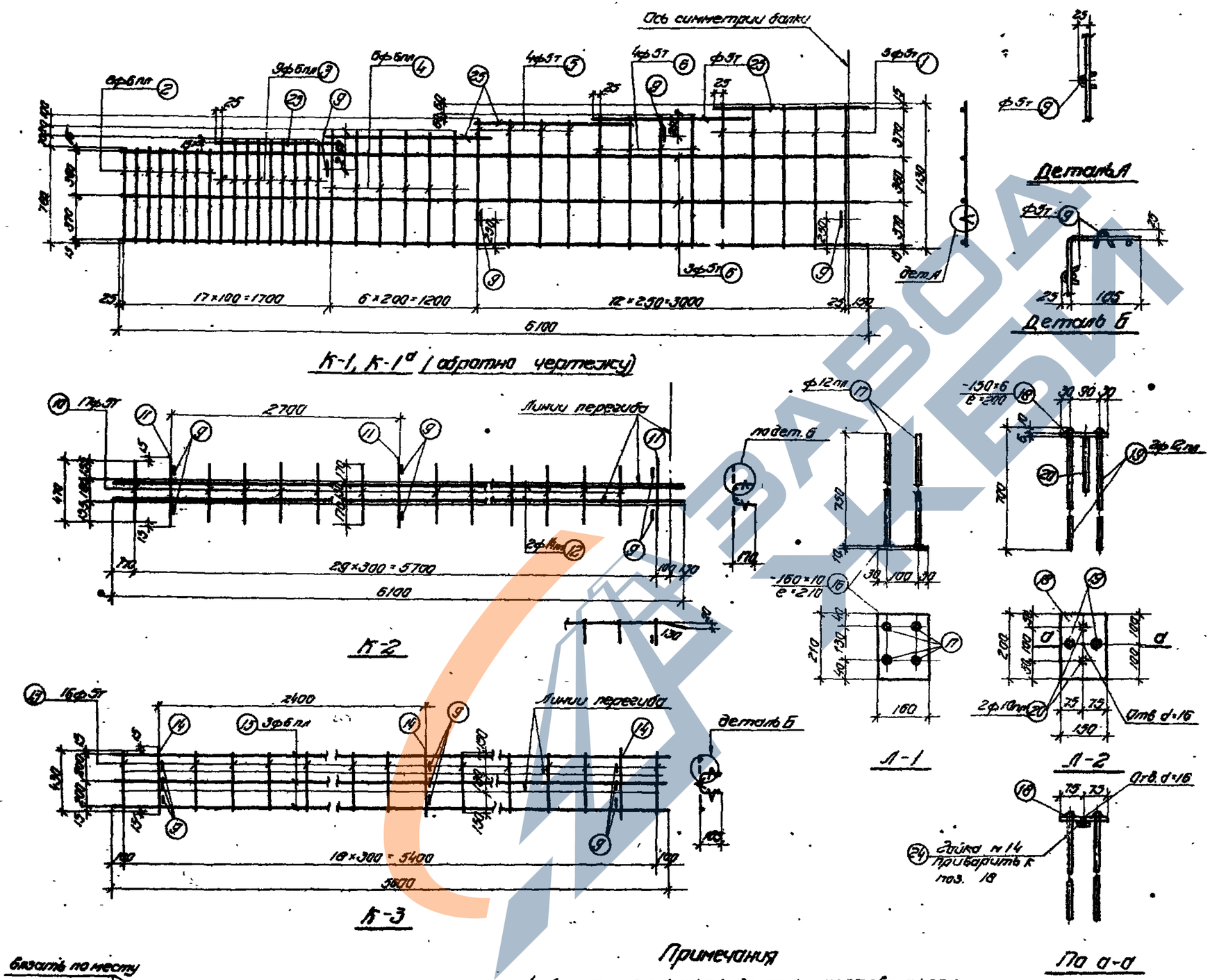

Спецификация арматуры на балку								Выборка стали на балку		
Марка	Эскиз	Поз.	Ø, мм, марка стали	l, мм	Количество на 1 элемент	Количество на n шт.	$e_п$, кг	Ø, мм, марка стали	$\Sigma e_п$, кг	Вес, кг
Каркасы		1	18пр	11250		6	71.7	18пр	71.7	143.4
		1а	16пр	11250		4	47.8	16пр	47.8	95.6
								3	44.0	8.4
		23	3	2200		20	44.0	Итого		221.4
К-1, К-1а шт.2		2	6пр	700	8	32	24.3	6пр	76.0	15.8
		3	8пр	830	3	36	20.9	5т	156.5	24.1
		4	6пр	910	6	24	21.8	Итого		40.9
		5	5т	1010	4	16	16.2			
		6	5т	1070	4	16	17.1			
		7	5т	1130	5	20	22.6			
		8	5т	6100	3	12	73.2			
		9	5т	130	4	16	2.4			
		25	5т	1250	5	20	25.0			
К-2 шт.2		9	5т	150	6	12	1.8	16пр	24.4	29.5
		10	5т	470	17	34	15.8	5т	20.8	3.2
		11	5т	300	3	6	3.0	Итого		32.7
		12	14пр	6100	2	4	24.4			
К-3 шт.2		13	5т	430	16	32	13.8	6пр	33.6	7.5
		14	5т	460	3	6	2.8	5т	19.3	3.0
		15	6пр	5600	3	6	33.6	Итого		10.5
		8	5т	150	9	18	2.7			
Л-1 шт.2		16	18пр	210	1	2	0.42	6×10	-	5.3
		17	12пр	750	4	8	6.0	12пр	6.0	5.3
								Итого		10.6
Л-2 шт.2		18	150×6	200	1	2	0.40	6×6	-	2.8
		19	12пр	700	2	4	2.8	12пр	2.8	2.5
		20	10пр	180	2	4	0.7	10пр	0.7	0.4
		24	Гайка М14	-	1	2	-	Гайка М14		0,1
								Итого		5.8
Отдельные стержни		21	6	2060	-	16	33.0	6	33.0	7.3
		22	5т	480	-	8	3.8	5т	3.8	0.5

Примечания

1. Арматурные каркасы должны изготавливаться при помощи точечной сварки в соответствии с „Техническими условиями" ТУ 73-56 и „Указаниями по технологии электросварки арматуры" ВСН 36-57/Госстроя СССР.
2. Каркасы К-2 сварить между собой по детали на листе 19.

ЗАВОД ЖБИ

6825 18

ТА 1962	Балка 164Э-12-4 Каркасы. Спецификация.	ПК-01-06 Выпуск 83	Лист 8

Инв. № 10505

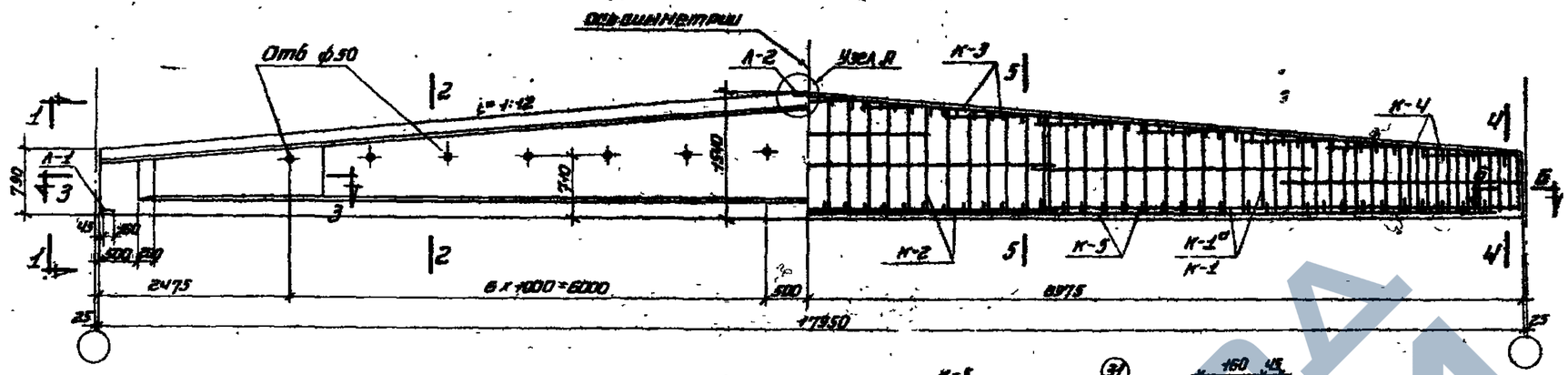

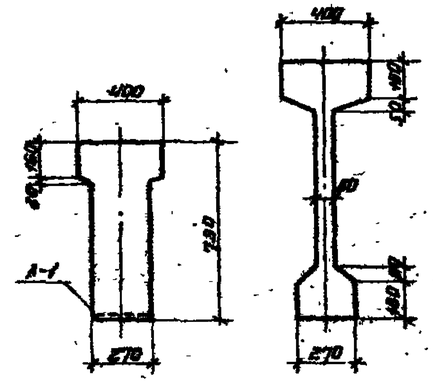

1–1

2–2

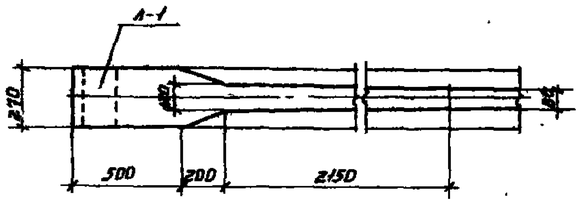

3–3

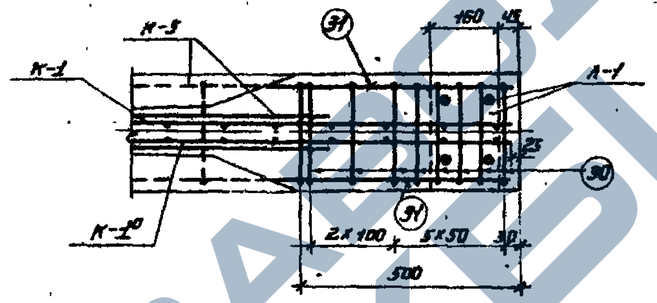

6–6

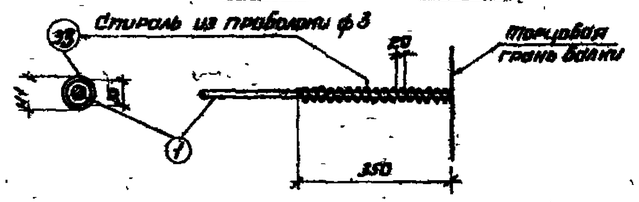

Деталь анкеровки поз.1

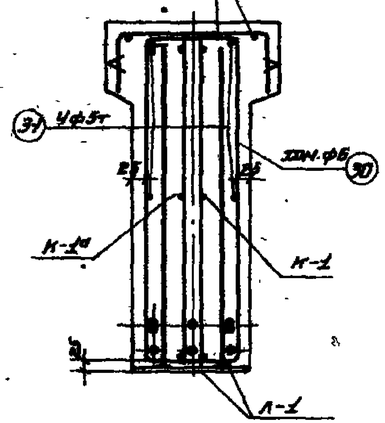

4–4

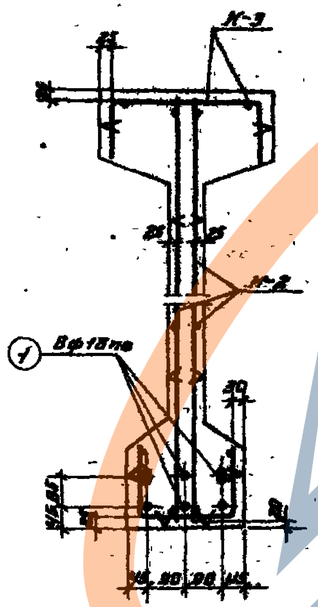

5–5

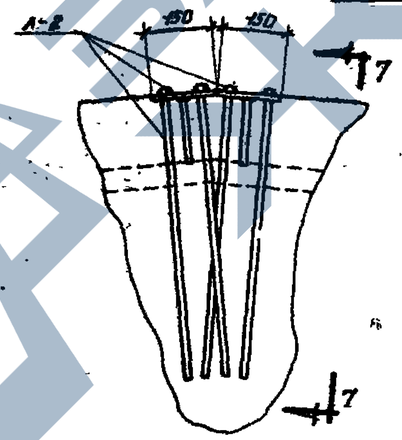

Узел А

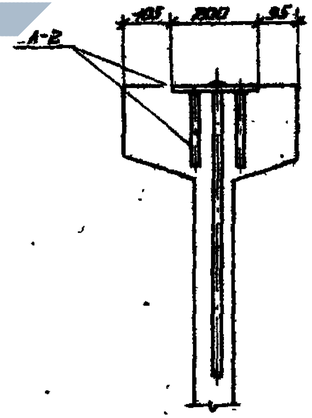

7–7

Примечания:

1. Предварительное напряжение арматуры $\sigma_0 = 4000$ кг/см². Предельное отклонение заданного предварительного напряжения $p = \pm 520$ кг/см² – см. пояснительную записку п.25
2. Прочность бетона при отпуске напряжения арматуры должна быть не менее 210 кг/см².

Выборка стали на балку, кг

Марка балки	Напряженная арматура			Сталь для каркасов																Проволока ф3 ГОСТ 6727-53	Всего
	Горячекатаная сталь по ГОСТ 5781-61										Проволока арматурная по ГОСТ 6727-53		Сталь прокатная полосовая ст.3 по ГОСТ 380-60					Заклад. мн	Итого		
	Класса А-IV			Класса А-III						Класса А-I											
	ф, мм			ф, мм					Итого	ф, мм			ф, мм			δ, мм			Итого		
	18пв			6пл	10пл	12пл	14пл			6			5т			6	10				
1B43-18-1	207.2			37.3	8.0	2.5	37.1		86.5	7.8			42.5			2.8	8.6		9.6	0.1	152.5	1.9	441.6

Технико-экономические показатели

Марка балки	Марка бетона	Вес балки т	Объем бетона м³	Вес стали кг
1B43-18-1	300	9.1	3.84	442

6825 19

ТА 1962	Балка 1B43-18-1 Опалубка. Армирование. Технико-экономические показатели.	ПК-01-06 Выпуск 83	
		Лист	9

Ст. инженер Витман; Гл. инженер Рабинович; Гл. конструктор Ройзман; Ст. инженер Гринберг; Инженер Чебурин; Нач. отдела Рутенов; Нач. сект. Фридман; Рук. группы Белецкий; Ст. инженер Гринберг; Ст. инженер Витман; Инженер Рабинович; Инженер Рабинович; Инженер Рабинович

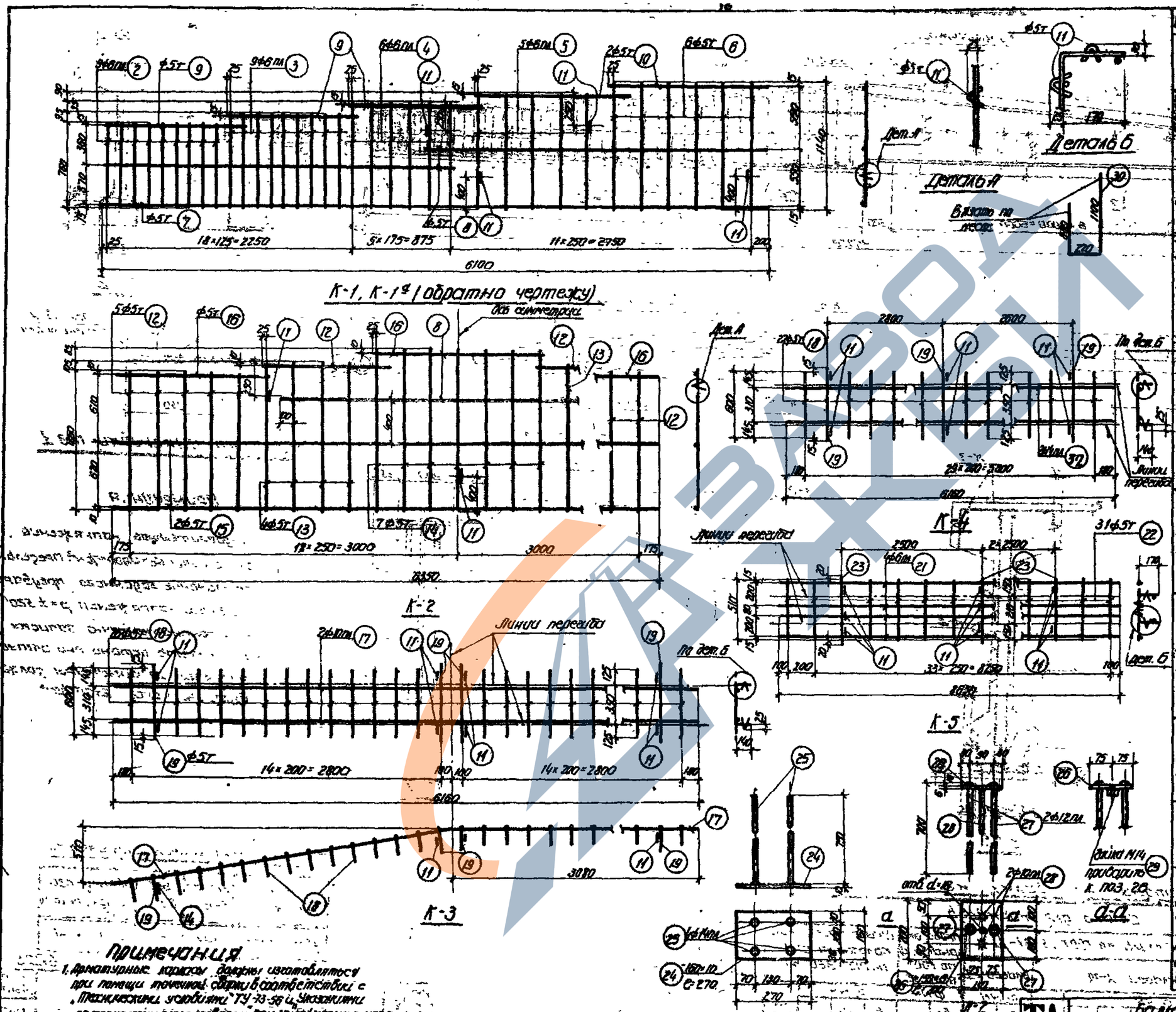

Спецификация арматуры на балку

Марка поз.	Поз.	Ø, сорт, ГОСТ	L, мм	Количество позиций на 1 пр.	Количество позиций всего	Сп, м	Ø, сорт, ГОСТ	Σ L п, м	Вес, кг
Каркасы К-1 и К-1а	1	10пв	12950	—	2	14.6	18пв	14.6	28.2
	2	3	2200	—	16	35.2	3	35.2	1.9
	3	6пл	760	9	36	27.4	6пл	101.8	22.5
	4	6пл	855	9	36	30.8	5Т	105.8	16.3
	5	6пл	550	6	24	13.2			
	6	6пл	1840	5	20	36.8	Итого		38.9
	7	5Т	11400	2	8	91.2			
К-1 шт. 2, К-1а шт. 2	7	5Т	6100	1	4	24.4			
	8	5Т	3200	2	8	25.6			
	9	5Т	1800	3	12	14.4			
	10	5Т	1450	2	8	11.6			
	11	5Т	150	4	16	2.4			
К-2 шт. 2	8	5Т	3200	1	2	6.4	5Т	113.9	178
	11	5Т	150	3	6	0.9			
	12	5Т	1250	12	24	30.1			
	13	5Т	1355	8	16	21.7			
	14	5Т	1440	7	14	20.1			
	15	5Т	6350	2	4	25.4			
	16	5Т	1350	3	6	8.3			
К-3 шт. 1	17	10пл	6160	2	2	12.3	10пл	12.3	7.6
	18	5Т	800	26	26	15.6	5Т	19.3	3.0
	19	5Т	630	4	4	2.5	Итого		10.6
	11	5Т	150	8	8	1.2			
К-4 шт. 2	32	14пл	6160	2	4	24.6	14пл	24.6	29.8
	18	5Т	800	27	54	43.4	5Т	38.0	5.9
	19	5Т	630	3	6	3.8	Итого		35.7
	11	5Т	150	6	12	1.8			
К-5 шт. 2	21	6пл	8650	4	8	69.2	6пл	69.2	15.6
	22	5Т	510	31	62	31.6	5Т	39.6	6.2
	23	5Т	550	8	8	4.4	Итого		21.8
	11	5Т	150	12	24	3.6			
Д-1 шт. 2	24	100×10	270	1	2	0.54	δ=10	—	6.8
	25	14пл	750	4	8	6.0	14пл	6.0	9.3
							Итого		16.1
Д-2 шт. 2	26	150×6	200	1	2	0.40	δ=6	—	2.8
	27	12пл	700	2	4	2.8	12пл	2.8	2.5
	28	100пл	160	3	6	0.7	10пл	0.7	0.4
	29	Гайка М14		4	8	—	Гайка М14		0.1
							Итого		5.8
Доп. стержни	30	6	2200	—	16	35.2	6	35.2	7.8
	31	5Т	480		8	3.8	5Т	3.8	0.6

Выборка стали на балку

Марка поз.	Ø, сорт, ГОСТ	Σ L п, м	Вес, кг
1	18пв	14.6	28.2
2	3	35.2	1.9
3	6пл	101.8	22.5
4	5Т	105.8	16.3
5	Итого		38.9
6			
7			
8			
9			
10			
11			
12	5Т	113.9	178
13			
14			
15			
16			
17	10пл	12.3	7.6
18	5Т	19.3	3.0
19	Итого		10.6
11			
32	14пл	24.6	29.8
18	5Т	38.0	5.9
19	Итого		35.7
11			
21	6пл	69.2	15.6
22	5Т	39.6	6.2
23	Итого		21.8
11			
24	δ=10	—	6.8
25	14пл	6.0	9.3
	Итого		16.1
26	δ=6	—	2.8
27	12пл	2.8	2.5
28	10пл	0.7	0.4
29	Гайка М14		0.1
	Итого		5.8
30	6	35.2	7.8
31	5Т	3.8	0.6

Гл. инж. проекта	Чобурян		
Нач. отдела	Русинов		
Гл. инж. пр.	Ордокин		
Инж.	Беленький		
Ст. инж.	Зинзюла		
Ст. инженер	Витлин		
Инженер	Лайгольд		
Исполнит.	Рыбчинский		
Проверил	Пельгаской		

ТА ГИПРОСТРОЙМОСТ

Балка 1649-18-1 — 6825 20

Каркасы. Спецификация

ПК-01-06 Выпуск 69

Лист 19

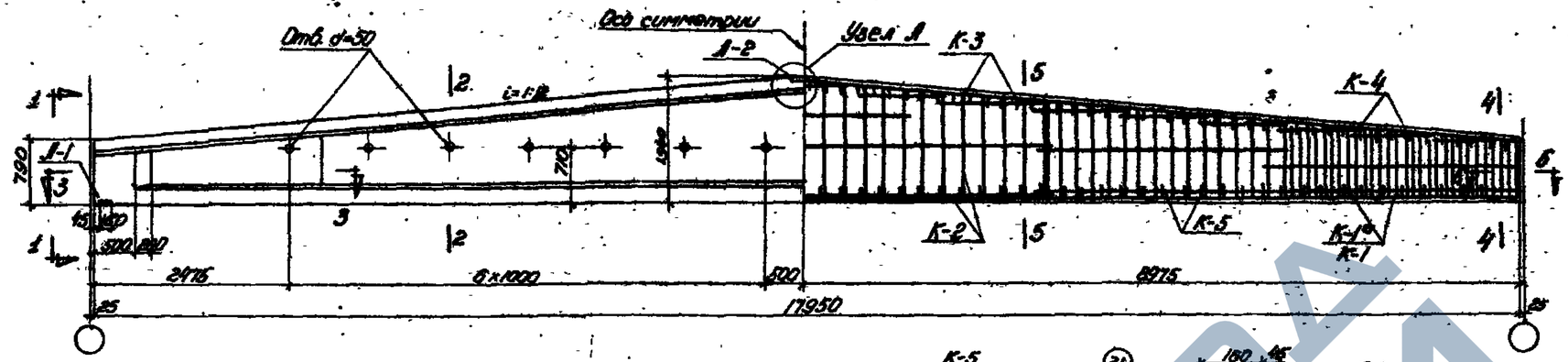

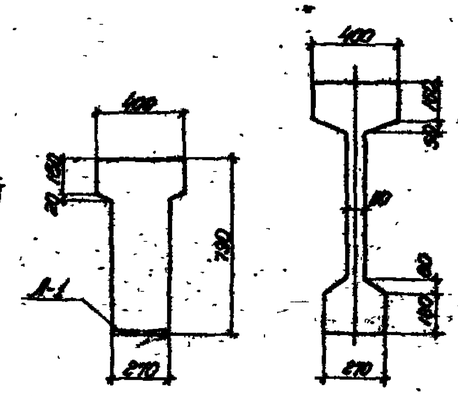

1-1

2-2

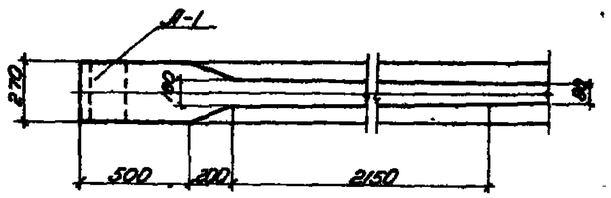

3-3

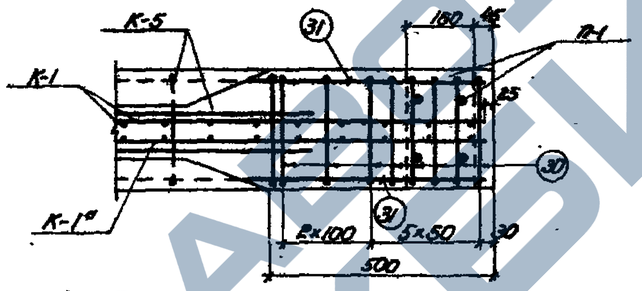

Б-Б

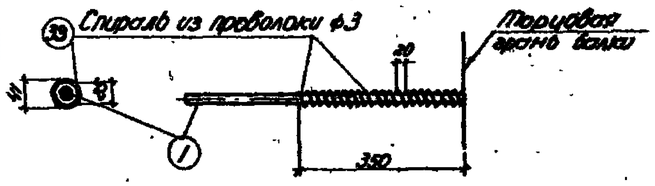

Деталь анкеровки поз. 1

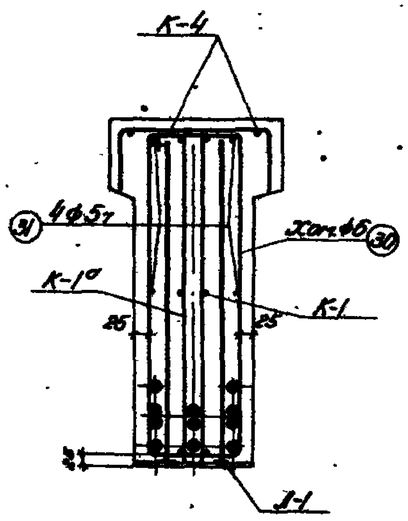

4-4

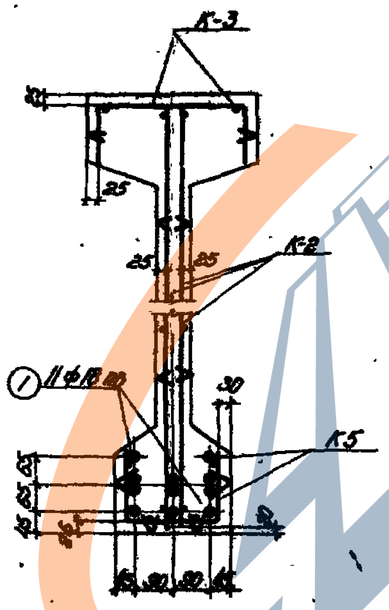

5-5

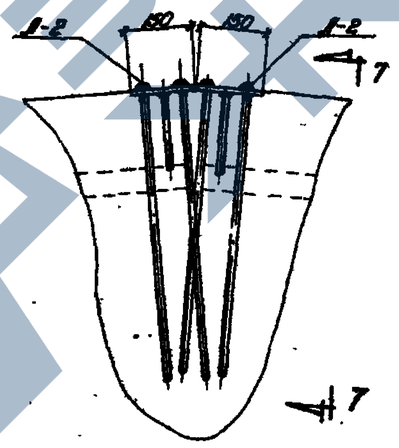

Узел А

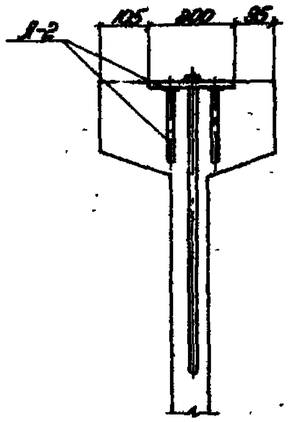

7-7

Примечания.

1. Предварительное напряжение арматуры σ_0=4800 кг/см². Предельное отклонение заданного предварительного напряжения: p=±520 кг/см² – см. пояснительную записку п. 25 и 32.
2. Прочность бетона при отпуске натяжения арматуры должна быть не менее 280 кг/см².

Выборка стали на балку, кг.

Марка балки	Напрягаемая арматура			Сталь для каркасов																	Всего
	Горячекатаная сталь по ГОСТ 5781-61										Проволока арматурная по ГОСТ 6727-53		Сталь прокатная полосовая ст. 3 по ГОСТ 380-60				Заклад. М14	Итого	Проволока ф3 ГОСТ 6727-53		
	Класса А-IV			Класса А-III					Класса А-I												
	ф мм			ф мм					ф мм		ф мм		δ, мм								
	18 пв			6 пл	10 пл	12 пл	14 пл		Итого	6		5т		6	10		Итого				
164Э-18-2	394.8			52.4	8.0	2.5	37.1		100.0	7.8		45.3		2.8	6.8		9.6	0.1	162.8	2.4	560.0

Технико-экономические показатели

Марка балки	Марка бетона	Вес балки т	Объем бетона м³	Вес стали кг
164Э-18-2	400	9.1	3.64	560

6825 21

Гл. инж. пр.	Чадович		
Нач. отдела	Дуванов		
Гл. констр. пр.	Фомин		
Рук. группы	Фрейнкель		
Ст. инженер	Ковнер		
Ст. инженер	Витин		
	Иноземцев		
	Исполнин		
	Подгорков		
	Покровский		

ТП 1962	Балка 164Э-18-2. Опалубка. Армирование. Технико-экономические показатели.	ПК-01-06 Выпуск 89	
		Лист	№

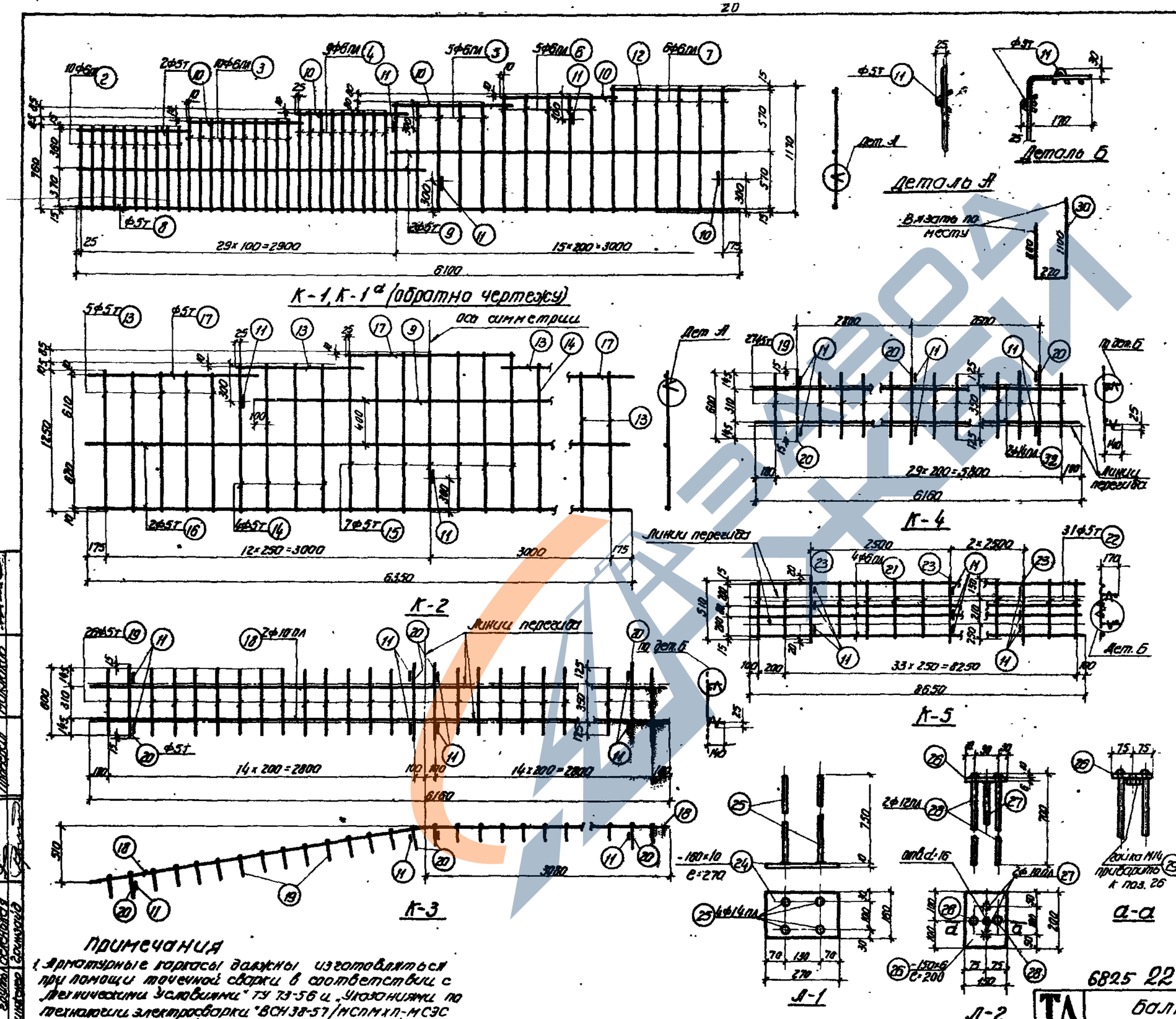

Марка	Поз.	Диаметр, мм	Длина, мм	Число изделий	Общая длина, м	Вес, кг
Спецификация арматуры на полосу						
Марка	Поз.	Диаметр, мм	Длина, мм	Число изделий	Общая длина, м	Вес, кг
Каркас	1	18пв	12350	11	137.5	396.8
	33	3	2200	22	48.4	2.7
К-1, К-1а шт. 2	2	6пл	760	40	30.4	27.0
	3	6пл	845	40	33.8	12.1
	4	6пл	380	36	13.5	
	5	6пл	1010	20	20.2	
	6	6пл	1090	20	21.8	
	7	6пл	1170	24	28.1	
	8	5т	6100	4	24.4	
	9	5т	3200	8	25.6	
	10	5т	1050	20	21.0	
	11	5т	150	16	2.4	
	12	5т	1200	4	4.8	
К-2 шт. 2	9	5т	3200	2	6.4	
	11	5т	150	6	0.9	
	13	5т	12250	24	30.1	
	14	5т	1355	16	21.7	
	15	5т	1440	14	20.1	
	16	5т	6350	4	25.4	
	17	5т	1350	6	8.3	
К-3 шт. 1	18	10пл	6160	2	12.3	
	19	5т	600	26	15.6	
	20	5т	630	4	2.5	
	11	5т	150	8	1.2	
К-4 шт. 2	32	14пл	6160	4	24.6	
	19	5т	600	54	32.4	
	20	5т	630	6	3.8	
	11	5т	150	12	1.8	
К-5 шт. 2	21	6пл	8650	8	69.2	
	22	5т	510	62	31.6	
	23	5т	550	8	4.4	
	11	5т	150	24	3.6	
Л-1 шт. 2	24	100×10	270	2	0.54	δ=10 — 6.8
	25	14пл	750	8	6.0	14пл 6.0 7.3
						Итого 14.1
Л-2 шт. 2	26	-150×6	200	2	0.40	δ=6 — 2.8
	27	10пл	160	4	0.7	12пл 2.8 2.5
	28	12пл	700	4	2.8	10пл 0.7 0.4
	29	Болт М14		2	—	Болт М14 0.1
						Итого 5.8
Отд. стержн.	30	6	2200	16	35.2	6 35.2 7.8
	31	5т	480	8	3.8	5т 3.8 0.6

Марка	Поз.	Диаметр, мм	Длина, мм	Число изделий	Общая длина, м	Вес, кг
Выборка стали на полосу						
Марка	Поз.	Диаметр, мм	Длина, мм	Число изделий	Общая длина, м	Вес, кг
Каркас	1	18пв	197.5	2	395.0	
	33	3	48.4	22	2.7	
К-1, К-1а	2	6пл	167.8	80	134.2	
	3	5т	78.2	40	31.3	
	4					
	5	Итого			49.1	
	6					
	7					
	8					
	9					
	10					
	11					
	12					
К-2	9	5т	113.9	2	227.8	
	11					
	13					
	14					
	15					
	16					
	17					
К-3	18	10пл	12.3	2	24.6	
	19	5т	19.3	26	50.2	
	20	Итого			10.6	
	11					
К-4	32	14пл	24.6	4	98.4	
	19	5т	38.0	54	205.2	
	20	Итого			35.7	
	11					
К-5	21	6пл	69.2	8	553.6	
	22	5т	39.6	62	245.5	
	23	Итого			21.5	
	11					
Л-1	24	100×10	—	2	6.8	
	25	14пл	6.0	8	48.0	
		Итого			14.1	
Л-2	26	-150×6	2.8	2	5.6	
	27	12пл	2.5	4	10.0	
	28	10пл	0.4	4	1.6	
	29	Болт М14	0.1	2	0.2	
		Итого			5.8	
Отд. стержн.	30	6	7.8	16	124.8	
	31	5т	0.6	8	4.8	

Примечания

1. Арматурные каркасы должны изготавливаться при помощи точечной сварки в соответствии с „Техническими условиями" ТУ 73-56 и „Указаниями по технологии электросварки" ВСН 38-57/МСПМХП-МСЭС
2. Каркасы К-3 и К-4 сварить между собой по деталям на листе 19

6825 22

ТЛ 1962	Балка 1643-18-2 Каркасы. Спецификация	ПК-01-06 Выпуск 0.3	Лист 12

Гл. инж.	Чабурин		
Нач. отдела	Дусинов		
Гл. констр.	Фролкин		
Инж. группы	Беленький		
Ст. инженер	Гринберг		
Ст. инженер	Иванов	Выприн	
Инженер	Дыбалова	Дыбалова	
Ст. техник	Мокеева	Мокеева	

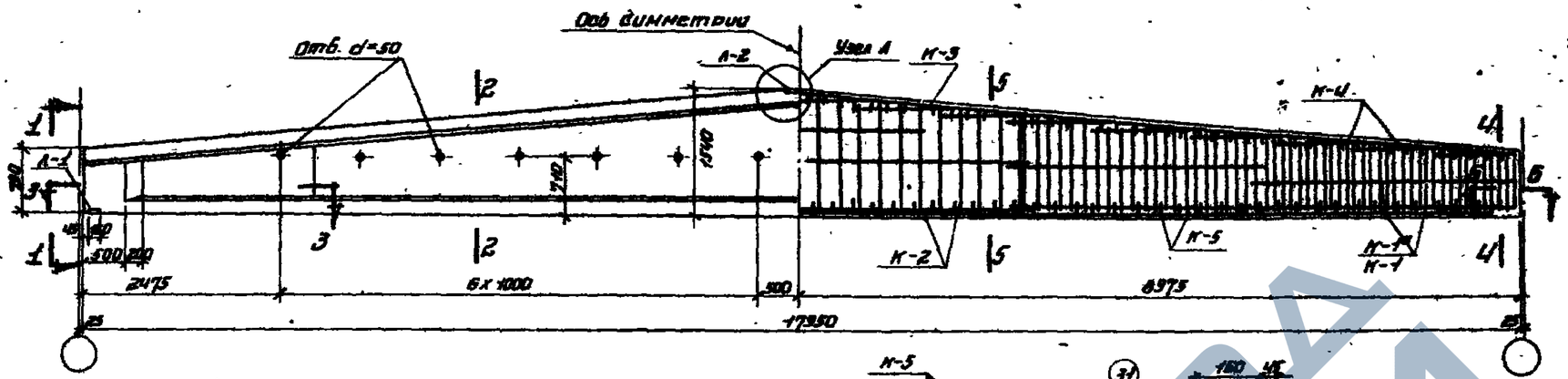

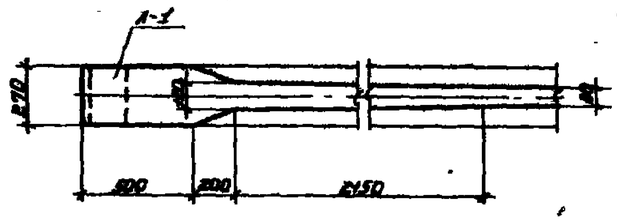

3—3

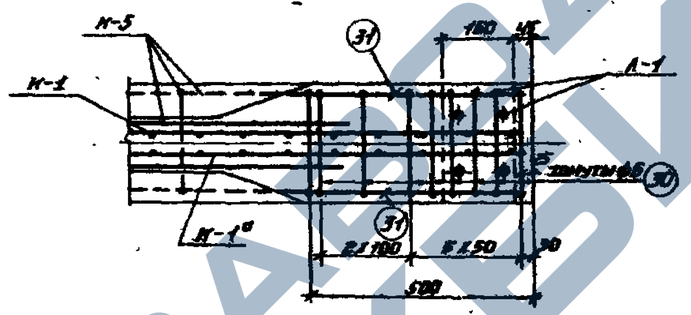

6—6

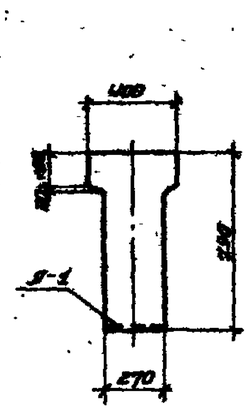

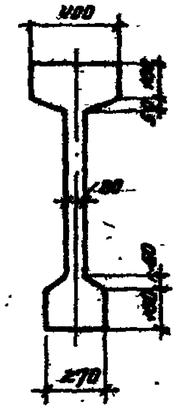

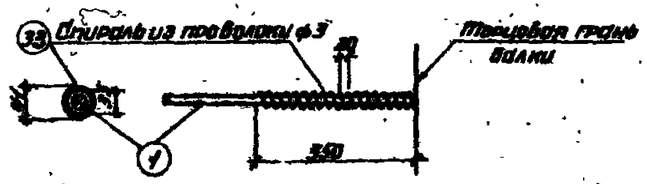

Деталь опиранія поз.1

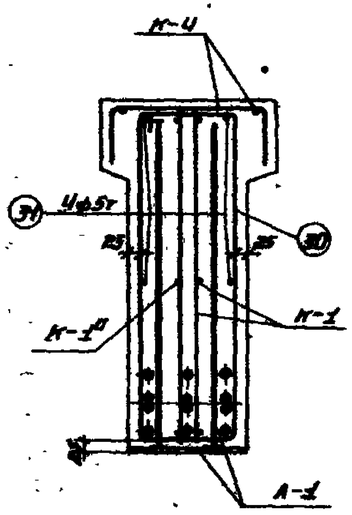

4—4

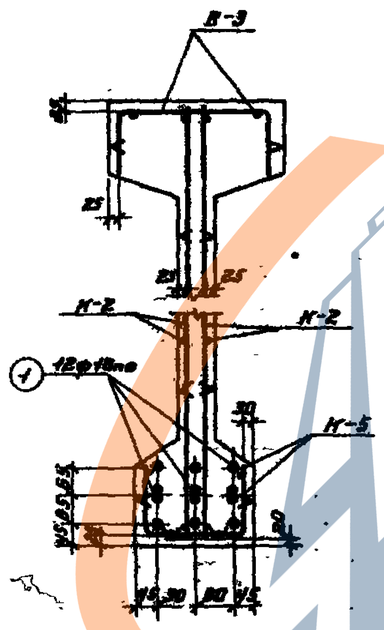

5—5

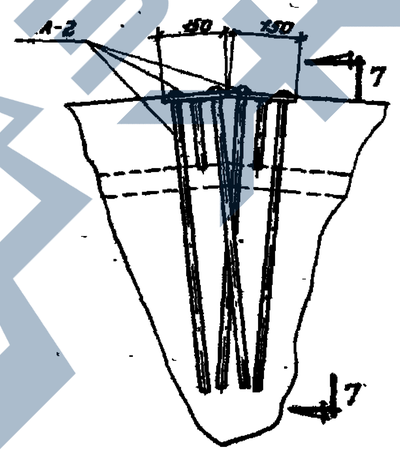

Узел А

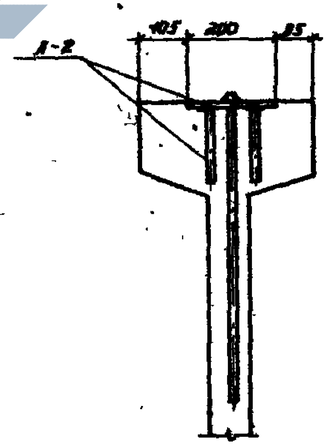

7—7

Примечания

1. Предварительное напряжение арматуры $\sigma_0 = 4800$ кг/см². Предельное отклонение величины предварительного напряжения $p = \pm 520$ кг/см² — см. пояснительную записку п.23 и 32.
2. Прочность бетона при отпуске натяжения арматуры должна быть не менее 220 кг/см².

Выборка стали на балку, кг

Марка балки	Напряженная арматура			Сталь для каркасов																	Проволока ф3 ГОСТ 6727-53	Всего
	Горячекатаная сталь по ГОСТ 5781-61											Проволока арматурная по ГОСТ 6727-53		Сталь прокатная полосовая Ст.3 по ГОСТ 380-60				Загиб н/н	Итого			
	Класса А-IV			Класса А-III						Класса А-I												
	ф, мм			ф, мм						ф, мм		ф, мм		ф, мм								
	18пр			6пл	8пл	10пл	12пл	14пл	Итого	6		5т		6	10		Итого					
1БЦ3-18-3	430,8			31,3	40,0	8,0	2,5	37,1	118,9	7,8		50,2		2,8	6,8		9,6	0,1	186,6	2,9	820,31	

Технико-экономические показатели

Марка балки	Марка бетона	Вес балки т	Объем бетона м³	Вес стали кг
1БЦ3-18-3	400	3,1	3,64	820

6825 23

ТД 1962	Балка 1БЦ3—18—3. Опалубка. Армирование. Технико-экономические показатели.	ПК-02-06 Выпуск 89
		Лист 13

Ст. инженер Витин; Инженер Ратомский; Инженер Рыбакова; Инженер Жилкова; Гл. инж. проекта Цыбулевский; Гл. инж. пр. Ермолов; Гл. инж. пр. Ермолов; Гл. инж. пр. Ермолов

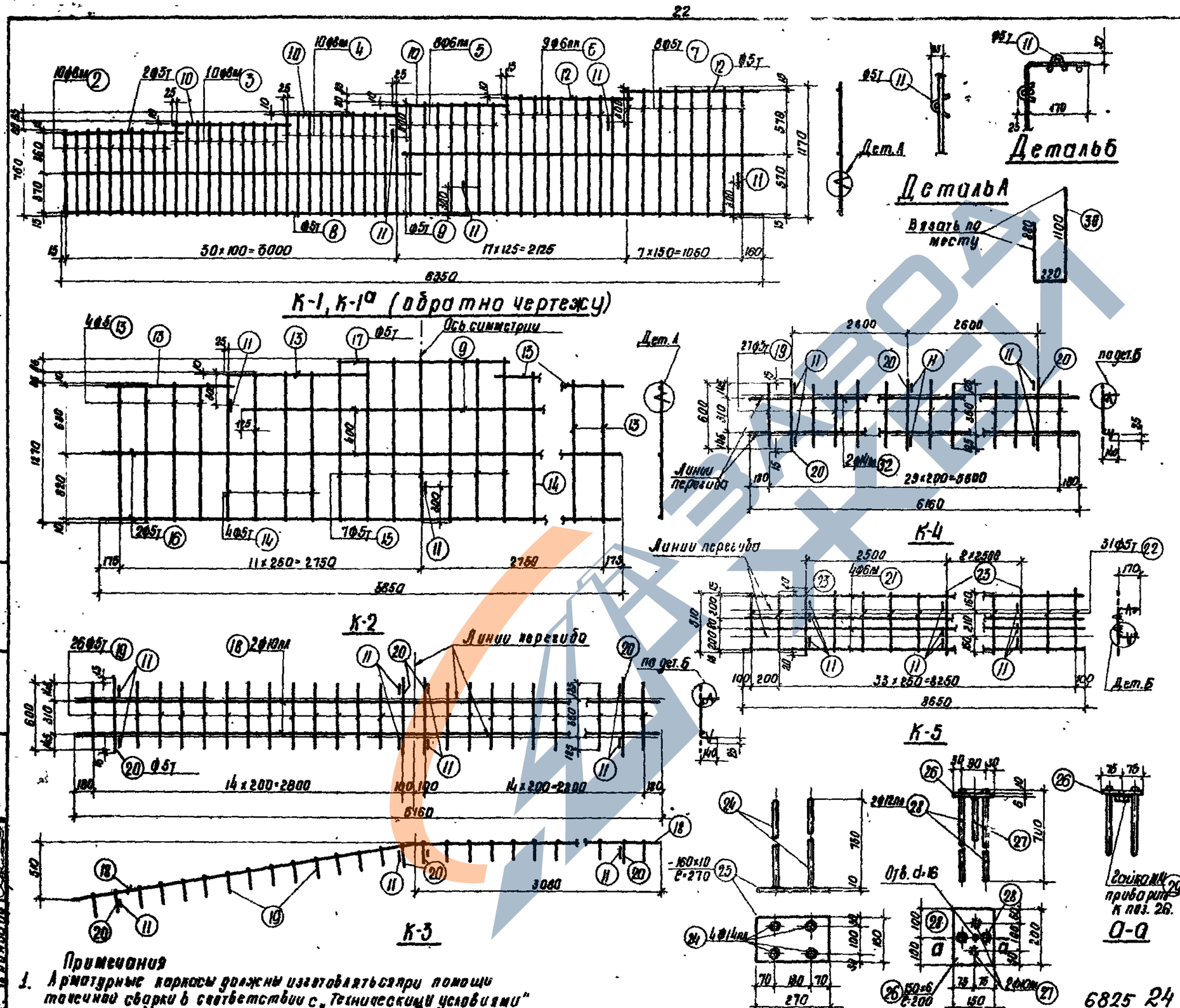

Спецификация арматуры на балку

Марка	Поз.	Диам. мм	Длина мм	Количество позиций: 1 элемента	Всего	Сталь м	Вес 1 м кг	Сталь м	Вес кг
Каркасы К-3 и К-4 шт. 2	1	10пл	11950	–	12	216.4	10пл	216.4	432.8
	33	5	2200	–	24	52.8	5	52.8	2.9
К-1 шт. 2, К-1а шт. 2	2	8пл	760	10	40	30.4	8пл	101.0	40.0
	3	8пл	840	10	40	33.6	6пл	71.5	15.9
	4	8пл	925	10	40	37.0	5т	118.1	18.2
	5	6пл	1005	8	32	32.2			
	6	6пл	1030	9	36	33.5	Итого		74.1
	7	5т	1170	8	32	37.5			
	8	5т	6350	1	4	25.4			
	9	5т	3250	2	8	26.0			
	10	5т	1050	4	16	16.8			
	11	5т	150	4	16	2.4			
	12	5т	1250	2	8	10.0			
К-2 шт. 2	9	5т	3250	1	2	6.5	5т	106.3	16.4
	11	5т	150	3	6	0.9			
	13	5т	1270	12	24	30.5			
	14	5т	1355	8	16	21.7			
	15	5т	1440	7	14	20.2			
	16	5т	5950	2	4	23.4			
	17	5т	1550	1	2	3.1			
К-3 шт. 1	18	10пл	6160	2	2	12.3	10пл	2.3	7.6
	19	5т	600	26	26	15.6	5т	19.3	3.0
	20	5т	550	4	4	2.5	Итого		10.6
	11	5т	150	8	8	1.2			
К-4 шт. 2	32	14пл	6160	2	4	24.6	14пл	24.6	29.8
	19	5т	600	27	54	32.4	5т	38.0	5.9
	20	5т	640	3	6	3.8	Итого		35.7
	11	5т	150	6	12	1.8			
К-5 шт. 2	21	6пл	8650	4	8	69.2	6пл	69.2	15.4
	22	5т	510	31	62	31.6	5т	39.6	6.1
	23	5т	550	4	8	4.4	Итого		21.5
	11	5т	150	12	24	3.6			
Л-1 шт. 2	24	14пл	750	4	8	6.0	14пл	6.0	7.3
	25	-160×10	270	1	2	0.54	б=10	—	8.6
							Итого		14.1
Л-2 шт. 2	26	-80×6	200	1	2	0.40	б=6	—	2.8
	27	10пл	160	2	4	0.7	12пл	2.8	2.5
	28	12пл	700	2	4	2.8	10пл	0.7	0.4
	29	Войлок		1	2	–	Войлок		0.1
							Итого		5.8
Отдельностоящие	30	6	2200	–	16	35.2	6	35.2	7.8
	31	5т	[illegible]	–	8	3.8	5т	3.8	0.6

Выборка стали на балку

Марка	Диам. мм	Сталь м	Вес кг.
Каркасы К-3 и К-4 шт. 2	10пл	216.4	432.8
	5	52.8	2.9
К-1 шт. 2, К-1а шт. 2	8пл	101.0	40.0
	6пл	71.5	15.9
	5т	118.1	18.2
	Итого		74.1
К-2 шт. 2	5т	106.3	16.4
К-3 шт. 1	10пл	2.3	7.6
	5т	19.3	3.0
	Итого		10.6
К-4 шт. 2	14пл	24.6	29.8
	5т	38.0	5.9
	Итого		35.7
К-5 шт. 2	6пл	69.2	15.4
	5т	39.6	6.1
	Итого		21.5
Л-1 шт. 2	14пл	6.0	7.3
	б=10	—	8.6
	Итого		14.1
Л-2 шт. 2	б=6	—	2.8
	12пл	2.8	2.5
	10пл	0.7	0.4
	Войлок		0.1
	Итого		5.8
Отдельностоящие	6	35.2	7.8
	5т	3.8	0.6

Примечания

1. Арматурные каркасы должны изготовляться при помощи точечной сварки в соответствии с „Техническими условиями" ТУ 13-56 и „Указаниями по технологии электросварки" ВСН 38-57/МСТМП-МСЭС.
2. Каркасы К-3 и К-4 сварить между собой по детали на листе 10.

Гл. инж. пр.	Чадвин	Ст. инженер	Рыжкова
Нач. отдела	Рыжкин	Инженер	Рыжкова
Гл. констр. пр.	Орлов	Исполнил	Рыжкова
Рук. группы	Безверхая	Проверил	Макарова
Ст. инж.	Ермакова		

6825 24

ТД 1962

Балка 1543-18-3.
Каркасы. Спецификация.

ПК-01-06 Выпуск 83

Лист 14

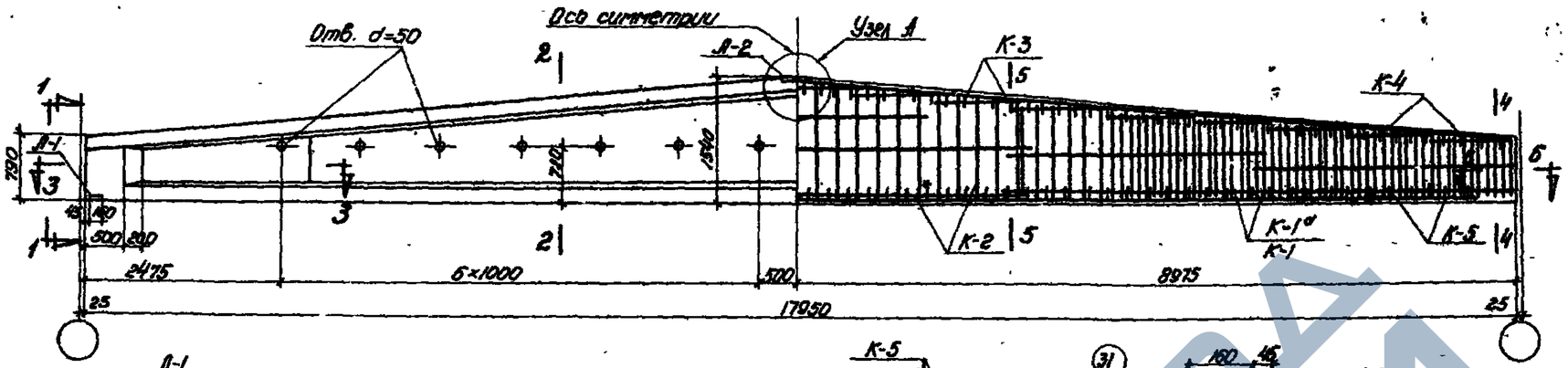

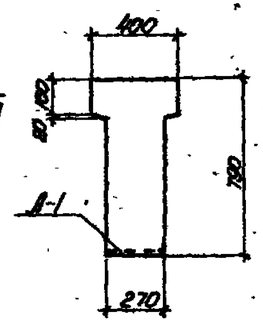

1-1

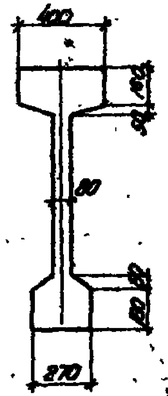

2-2

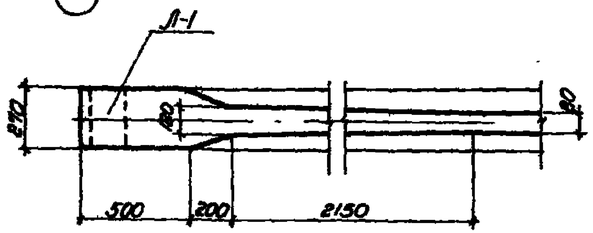

3-3

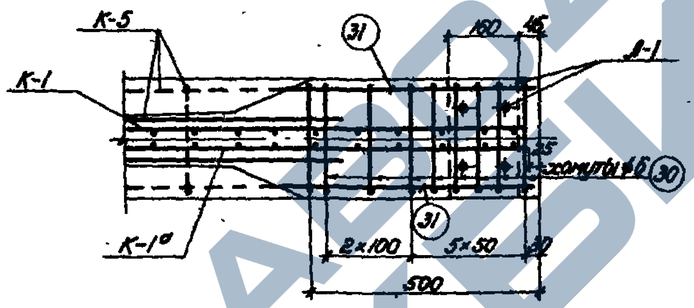

6-6

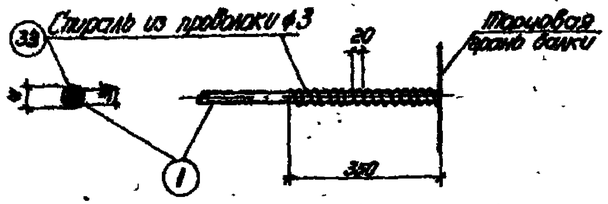

Деталь анкеровки поз. 1

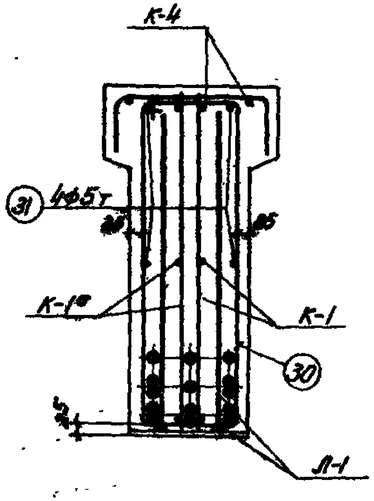

4-4

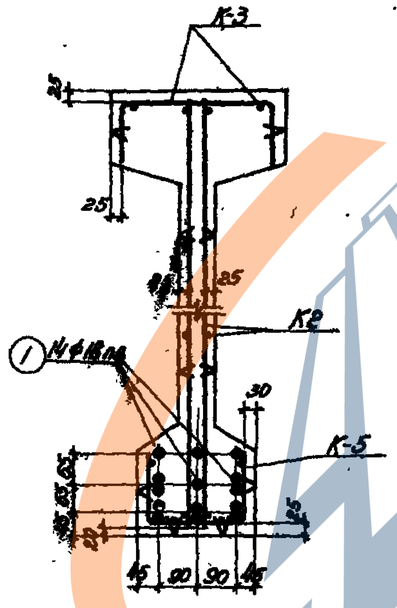

5-5

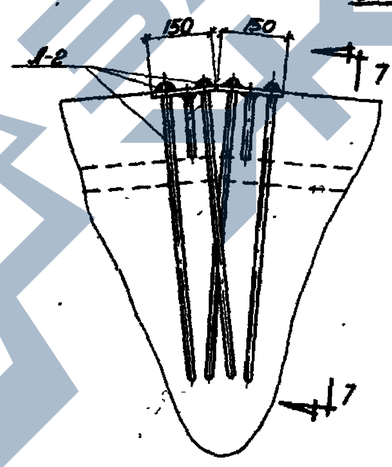

Узел А

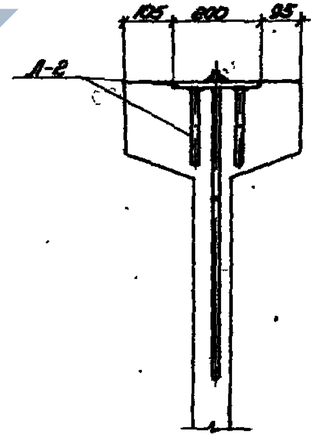

7-7

Примечания

1. Предварительное напряжение арматуры $\sigma_0 = 4800$ кг/см². Предельное отклонение заданного предварительного напряжения $p = \pm 580$ кг/см² см. пояснительную записку п.25 и 32.
2. Прочность бетона при отпуске натяжения арматуры должна быть не менее 330 кг/см².

Выборка стали на балку, кг

Марка балки	Напрягаемая арматура			Сталь для каркасов																	Проволока ⌀3	Всего
	Горячекатаная сталь по ГОСТ 5781-61										Проволока арматурная по ГОСТ 6727-53		Сталь прокатная полосовая Ст.3 по ГОСТ 380-60				Болты МН	Итого				
	Класса А-IV			Класса А-III						Класса А-I												
	⌀, мм			⌀, мм						⌀, мм			⌀, мм			δ, мм						
	18пв			6мм	8мм	10мм	12мм	14мм	Итого	6			5т			6	10		Итого				
164э-18-4	502,6			41,3	40,0	8,0	2,5	37,1	128,9	7,8			44,4			2,8	6,8		9,6	0,1	190,8	3,4	696,8

Технико-экономические показатели

Марка балки	Марка бетона	Вес балки т	Объем бетона м³	Вес стали кг
164э-18-4	300	9,1	3,64	697

6825 25

Ст. инженер	Витман		
Инженер	Рейхгольф		
Инженер	Рейхгольф		
Проверил	Максаков		
Гл. инж.	Чернышов		
Нач. отдела	Рыбников		
Гл. конструктор	Фридман		
Рук. группы	Сальников		
Ст. инж.	Фильков		

ТА 1962

Балка 164э-18-4. Опалубка. Армирование. Технико-экономические показатели.

ПК-01-05 Выпуск 83

Лист 15

ЗАВОДА ЖБИ

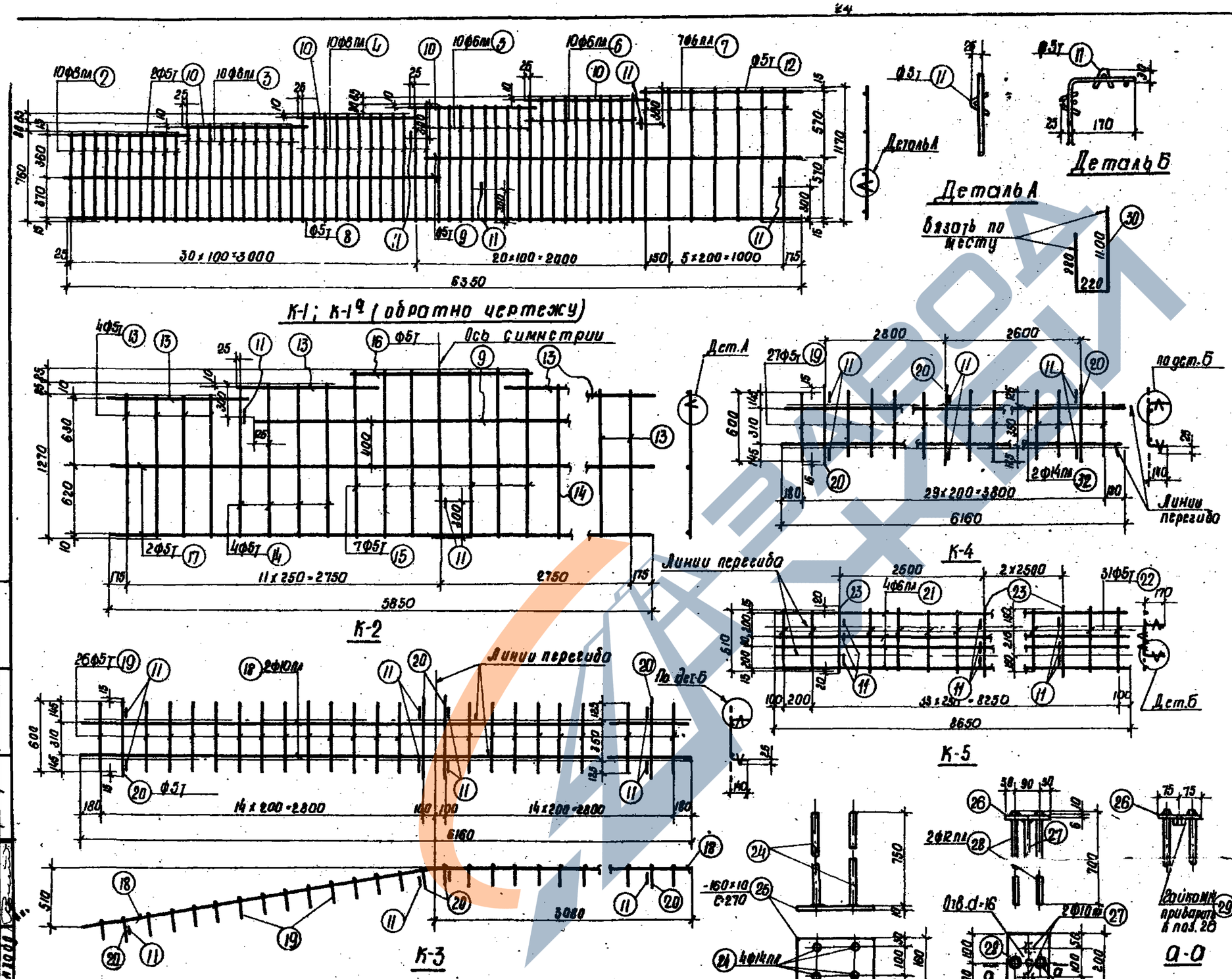

Спецификация арматуры на балку

Марка	Поз.	Эскиз	Ø	Длина, мм	Количество на 1 элемент	Всего на 2 элемента	Σl, м	Выборка стали на балку: Марка	Σl, м	Вес, кг
Каркасы К-1 и К-1а	1		18 пв	17950	–	14	251.3	18 пв	251.3	602.6
	33	3		2200	–	28	61.6	3	61.6	3.4
К-1 шт.2, К-1а шт.2	2		8 пл	760	10	40	30.4	8 пл	101.0	40.0
	3		8 пл	840	10	40	33.6	6 пл	116.6	25.9
	4		8 пл	925	10	40	37.0	5 Т	80.2	12.4
	5		6 пл	1005	10	40	40.2			
	6		6 пл	1090	10	40	43.6	Итого		78.3
	7		6 пл	1170	7	28	32.8			
	8		5 Т	6350	1	4	25.4			
	9		5 Т	3250	2	8	26.0			
	10		5 Т	1050	5	20	21.0			
	11		5 Т	150	4	16	2.4			
	12		5 Т	1350	1	4	5.4			
К-2 шт.2	9		5 Т	3250	1	2	6.5	5 Т	106.3	16.4
	11		5 Т	150	3	6	0.9			
	13		5 Т	1270	12	24	30.5			
	14		5 Т	1355	8	16	21.7			
	15		5 Т	1440	7	14	20.2			
	16		5 Т	1550	1	2	3.1			
	17		5 Т	5850	2	2	23.4			
К-3 шт.1	18		10 пл	6160	2	2	12.3	10 пл	12.3	7.6
	19		5 Т	600	26	26	15.6	5 Т	19.3	3.0
	20		5 Т	630	4	4	2.5	Итого		10.6
	11		5 Т	150	8	8	1.2			
К-4 шт.2	11		5 Т	150	6	12	1.8	14 пл	24.6	29.8
	32		14 пл	6160	2	4	24.6	5 Т	38.0	5.9
	19		5 Т	600	27	54	32.6	Итого		35.7
	20		5 Т	630	3	6	3.8			
К-5 шт.2	21		6 пл	8630	4	8	69.2	6 пл	69.2	15.4
	22		5 Т	510	31	62	31.6	5 Т	39.6	6.1
	23		5 Т	550	4	8	4.4	Итого		21.5
	11		5 Т	150	12	24	3.6			
Л-1 шт.2	24		14 пл	750	4	8	6.0	14 пл	6.0	7.3
	25		150×10	270	1	2	0.54	δ=10	–	6.8
								Итого		14.1
Л-2 шт.2	26		150×6	200	1	2	0.40	δ=6	–	2.8
	27		10 пл	160	2	4	0.7	12 пл	2.8	2.5
	28		12 пл	700	2	4	2.8	10 пл	0.7	0.4
	29		2 ОБК М14		1	2	–	2 ОБК М14	0.1	
								Итого		5.8
Отдельные стержни	30		6	[illegible]	–	18	35.2	6	35.2	7.8
	31		5 Т	[illegible]	–	8	3.8	5 Т	3.8	0.6

Выборка стали на балку

Примечания

1. Арматурные каркасы должны изготовляться при помощи точечной сварки в соответствии с „Техническими условиями" ТУ 73-56и, „Указаниями по технологии электросварки" ВСН 38-57/ МСПМХП-МСЭС.
2. Каркасы К-3 и К-4 сварить между собой по деталям на листе 19.

6825 26

ТД 1962

Балка 1Б43-18-4

Каркасы. Спецификация

ПК-01-06 Выпуск 83

Лист 16

Гл. инж. ин-та	Чаврин	Главный инженер	Витман
Нач. отд.	Русинов	Инженер	Рыбаков
Гл. инж. пр.	Родкин	Исполнил	Рыбаков
Рук. группы	Бельская	Проверил	Маклаков
Ст. инж.	Гринзов		

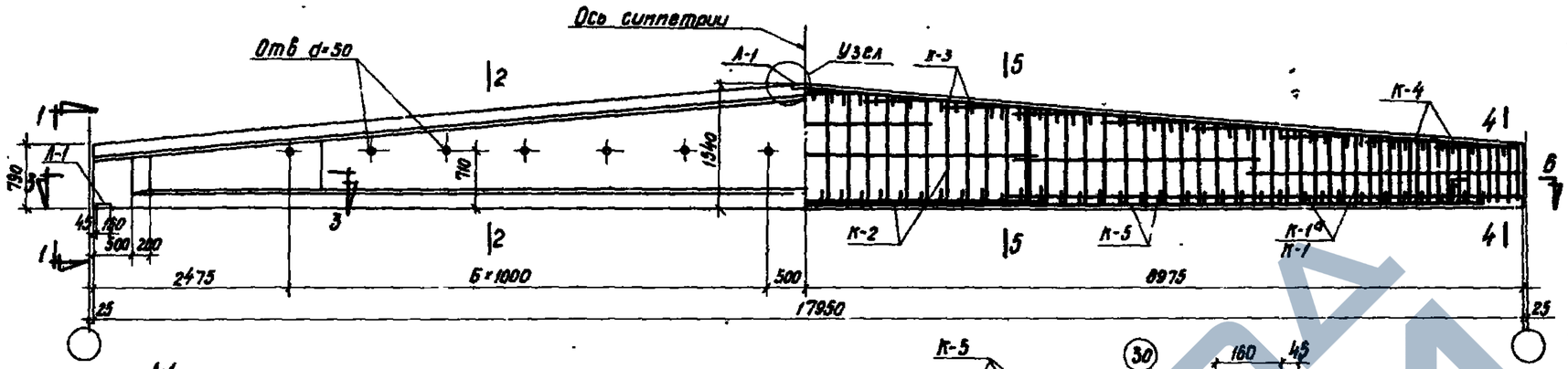

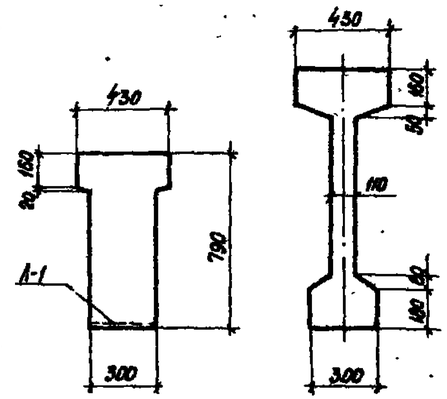

1-1

2-2

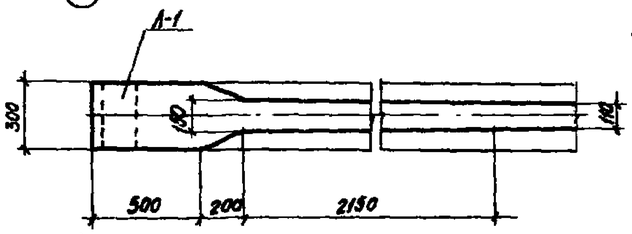

3-3

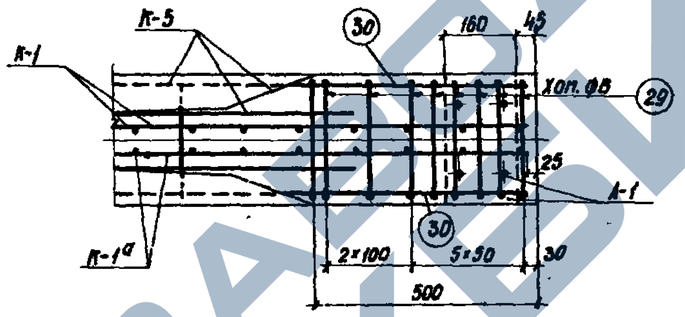

Б-Б

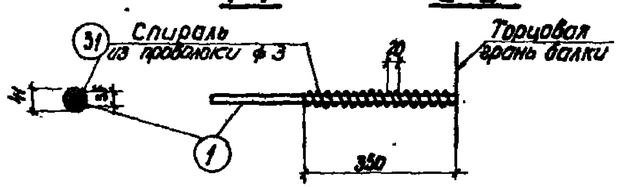

Деталь анкеровки поз.1.

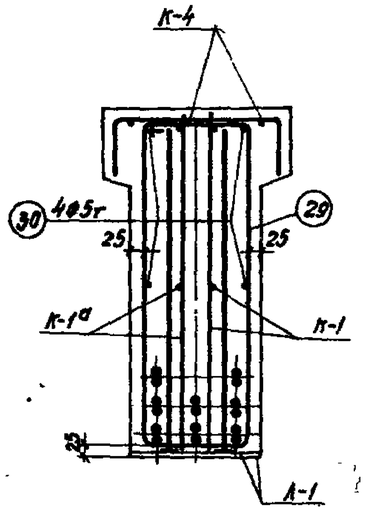

4-4

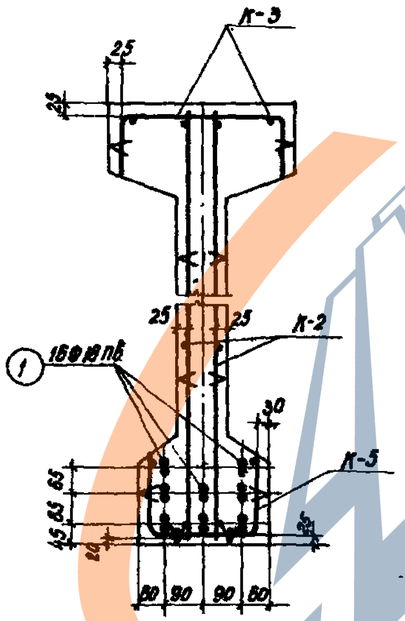

5-5

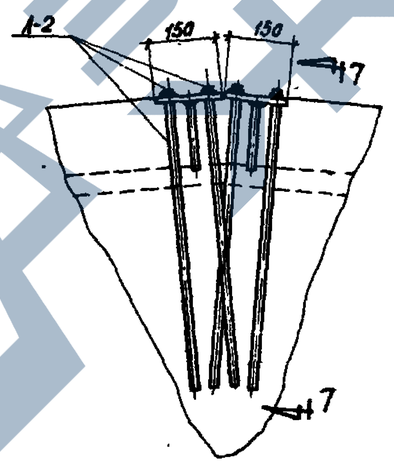

Узел А

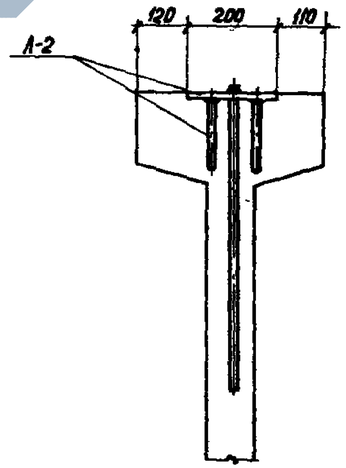

7-7

Примечания

1. Предварительное напряжение арматуры $б_0$=4800 кг/см².
   Предельное отклонение заданного предварительного напряжения p=±320кг/см²-см. пояснительную записку п.25 и 32.
2. Прочность бетона при отпуске напряжения арматуры должна быть не менее 350 кг/см².

Выборка стали на балку, кг

Марка балки	Напрягаемая арматура			Сталь для каркасов														Проволока ф3 ГОСТ 6727-53	Всего
	Горячекатаная сталь по ГОСТ 5781-61									Проволока арматурная по ГОСТ 6727-53		Сталь прокатная полосовая ст. 3 по ГОСТ 380-60				Гайка М14	Итого		
	класса А-IV			класса А-III						класса А-I									
	ф, мм			ф, мм						ф, мм		ф, мм							
	18пв			8пл	8пл	10пл	12пл	14пл	Итого	6		5т		6	10		Итого				
1643-18-5	574,4			30,0	16,7	54,2	2,5	37,1	137,5	7,8		38,7		2,8	7,5		10,3	0,1	194,4	3,9	772,7

Технико-экономические показатели

Марка балки	Марка бетона	Вес балки т	Объем бетона м³	Вес стали кг
1643-18-5	500	10,7	4,27	773

6825. 27

Гл. инж. ин. Чабурин; Нач. отдела Грусинов; Гл. кон. проект. Фрадкин; Рук. груп. Беленький; Ст. инженер Гринзаид	Ст. инженер Витлин; Инженер Рыбакова; Исполнил Рыбакова; Проверил Молоков	ТА 1962	Балка 1643-18-5. Опалубка. Армирование. Технико-экономические показатели.	ПК-01-06 Выпуск 89; Лист 17

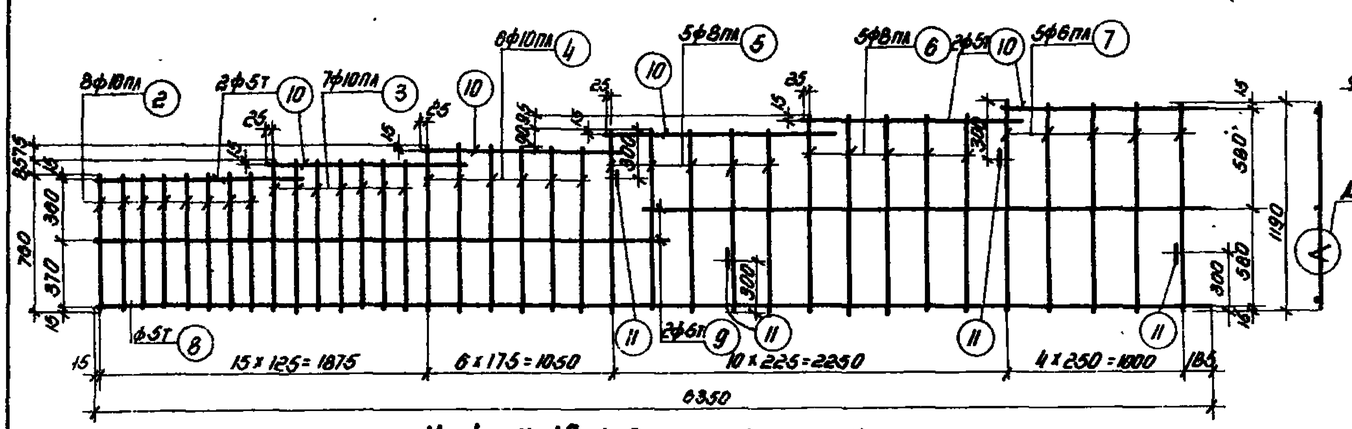

К-1 и К-1а (обратно чертежу)

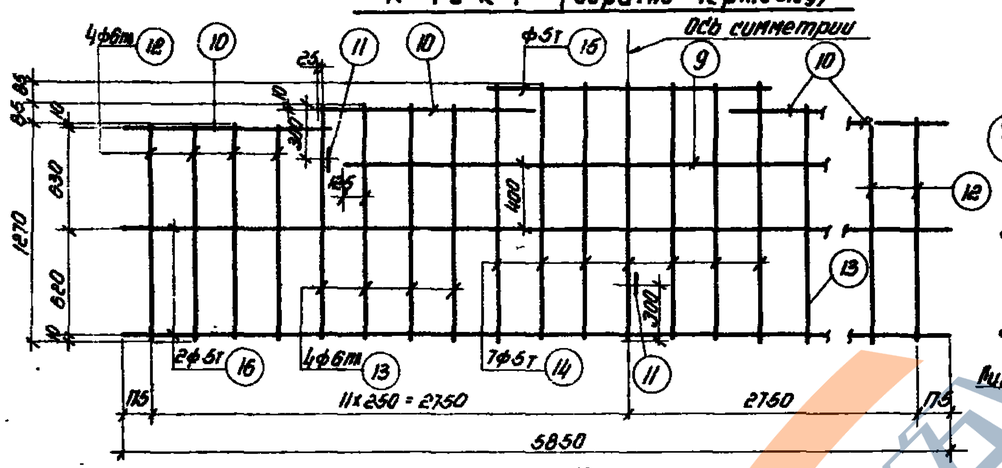

К-2

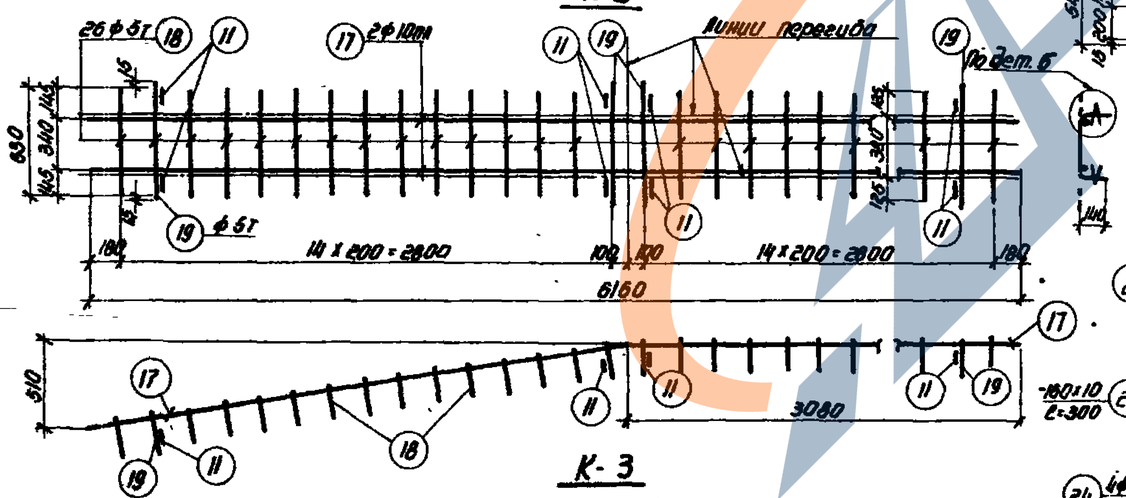

К-3

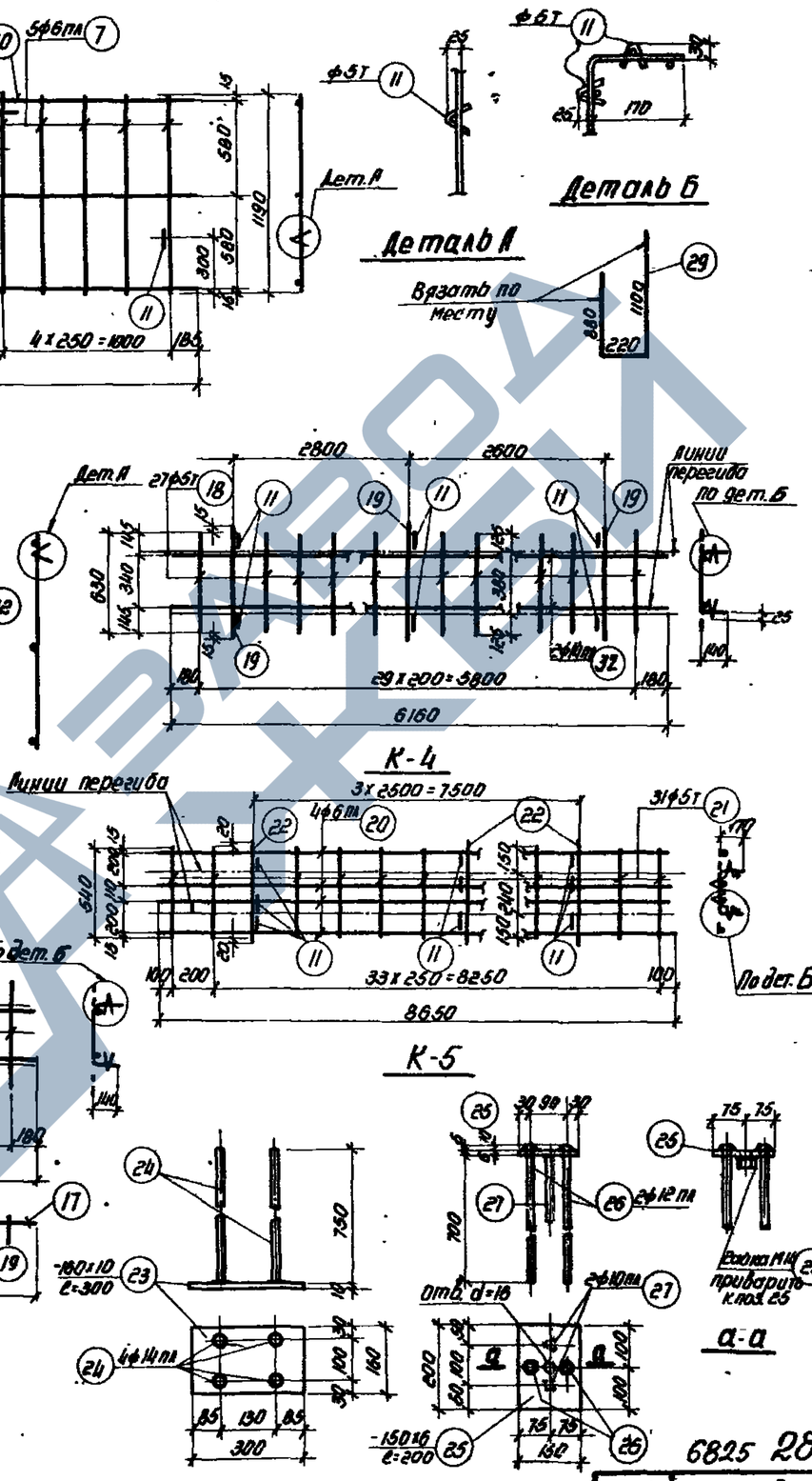

Примечания

1. Арматурные каркасы должны изготовляться при помощи точечной сварки в соответствии с „Техническими условиями" ТУ 73-56 и „Указаниями по технологии электросварки" ВСН 38-57 / МСПМХП-МСЭС
2. Каркасы К-3 и К-4 сварить между собой по детали на листе 19.

Спецификация арматуры на балку								Выборка стали на балку		
Наимен.	№ позиции	Ф и № по чертежу	ℓ мм	Количество позиций: на 1 кар-кас	Всего на шт.	ℓп м		Ф и № по чертежу	Σℓп м	Вес кг
Каркасы К-1, К-1а, К-2	1	18пв	17960	—	16	287.2		18пв	287.2	574.4
	31	3	2200	—	32	70.4		3	70.4	3.9
К-1 шт.2, К-1а шт.2	2	10пл	750	8	32	24.3		10пл	70.1	43.2
	3	10пл	845	7	28	23.7		8пл	42.3	16.7
	4	10пл	920	6	24	22.1		6пл	23.8	5.3
	5	8пл	1010	5	20	20.2		5т	82.2	12.7
	6	8пл	1105	5	20	22.1				
	7	6пл	1190	5	20	23.8			Итого	77.9
	8	5т	6350	1	4	25.4				
	9	5т	3200	2	8	25.6				
	10	5т	1200	6	24	28.8				
	11	5т	150	4	16	2.4				
К-2 шт.2	9	5т	3200	1	2	6.4		6пл	42.0	9.3
	10	5т	1200	4	8	9.6		5т	63.6	9.8
	11	5т	150	3	6	0.9				
	12	6пл	1270	8	16	20.3			Итого	19.1
	13	6пл	1365	8	16	21.7				
	14	5т	1440	7	14	20.2				
	15	5т	1550	1	2	3.1				
	16	5т	5850	2	4	23.4				
К-3 шт.1	17	10пл	6160	2	2	12.3		10пл	12.3	7.6
	18	5т	630	26	26	16.4		5т	20.3	3.0
	19	5т	660	4	4	2.7			Итого	10.6
	11	5т	150	8	8	1.2				
К-4 шт.2	32	14пл	6160	2	4	24.6		14пл	24.6	29.8
	18	5т	630	27	54	34.0		5т	39.8	6.1
	19	5т	660	3	6	4.0			Итого	35.9
	11	5т	150	6	12	1.8				
К-5 шт.2	20	6пл	8650	4	8	69.2		6пл	69.2	15.4
	21	5т	540	31	62	33.5		5т	41.7	6.4
	22	5т	580	4	8	4.6			Итого	21.8
	11	5т	150	12	24	3.6				
Л-1 шт.2	23	-160x10	300	1	2	0.6		б=10	—	7.5
	24	14пл	750	4	8	6.0		14пл	6.0	7.3
									Итого	14.8
Л-2 шт.2	25	-150x6	200	1	2	0.4		б=6	—	2.8
	26	12пл	700	2	4	2.8		12пл	2.8	2.5
	27	10пл	160	2	4	0.7		10пл	0.7	0.4
	28	Вязка	М14	1	2	—		Вязка	М14	0.1
								Итого		6.8
Отдельные стержни	29	6	[illegible]	—	16	3.5.2		6	3.5.2	7.8
	30	5т	[illegible]	—	8	3.8		5т	3.8	0.6

6825 28

Гл. инж. пр.	Кондрин	Гл. инженер	Бутин
Нач. отд.	Рыженко	Инженер	Розкова
Гл. инж. проект	Фроцкин	Исполнил	Розкова
Рук. группы	Беленький	Проверил	Маклаков
Ст. инженер	Бондарев		

ТД 1962

Балка 18Д3-18-5
Каркасы. Спецификация

ПК-01-06 выпуск 83

Лист 18

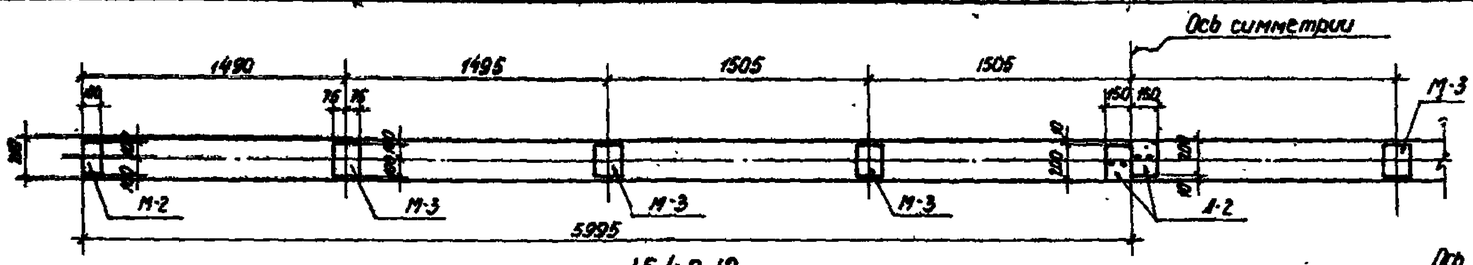

1643-12

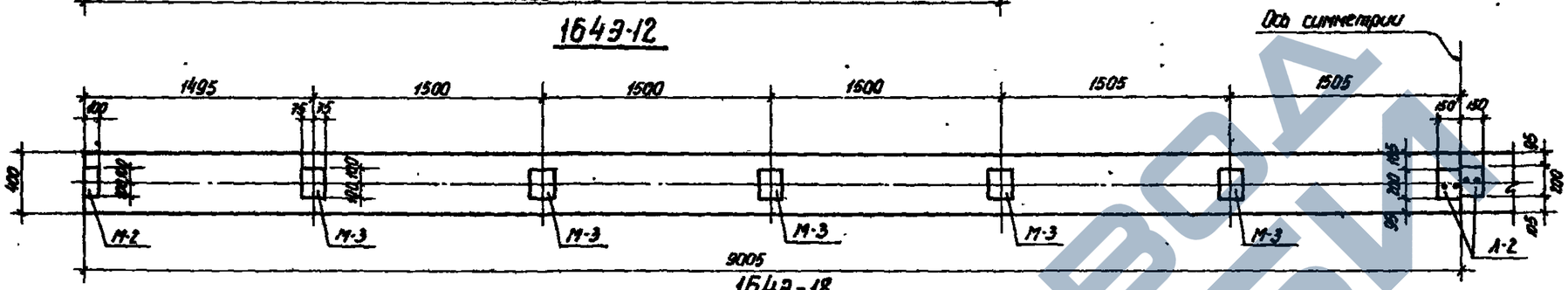

1643-18

Разбивка закладных элементов по верхнему поясу балок при покрытии без фонаря

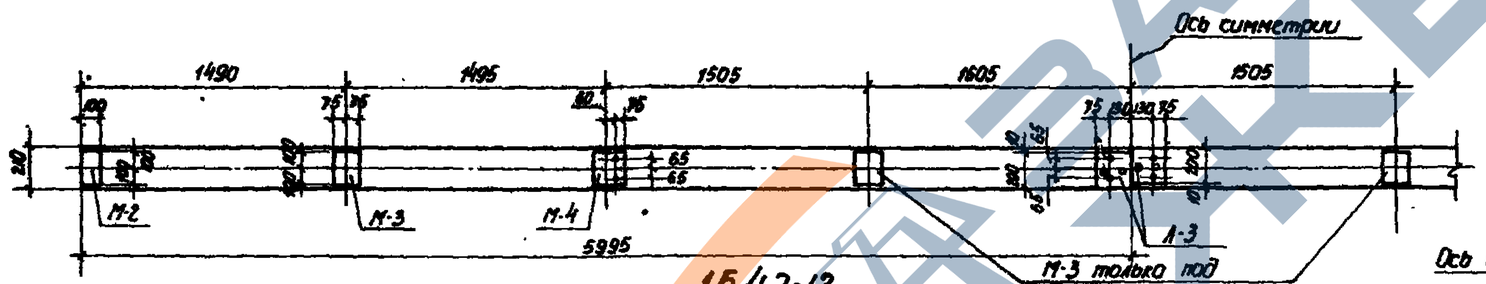

1643-12

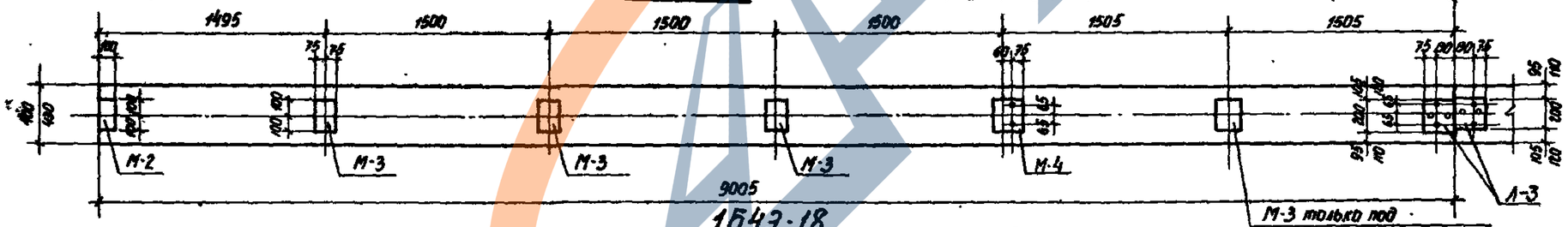

1643-18

Разбивка закладных элементов по верхнему поясу балок при покрытии с фонарем

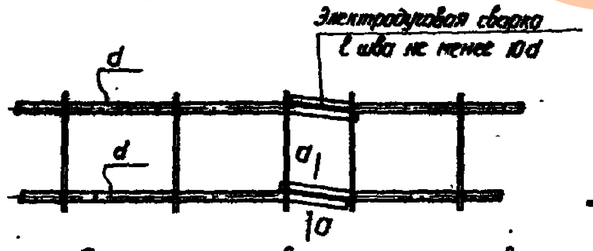

8

а-а

Деталь стыка верхних каркасов

Спецификация закладных элементов марки М на одну балку

Балка	Секция	Марка элемента	Колич. шт.	Вес, кг: Марки	Вес, кг: На балку
1643-12	без фонаря	М-1	2	7.1	14.2
		М-2	2	1.1	2.2
		М-3	6	1.8	10.8
				Итого	27.2
	под средою фонаря	М-1	2	7.1	14.2
		М-2	2	1.1	2.2
		М-3	2	1.8	3.6
		М-4	2	3.4	6.8
				Итого	26.8
	под торцовою рамою фонаря	М-1	2	7.1	14.2
		М-2	2	1.1	2.2
		М-3	4	1.8	7.2
		М-4	2	3.4	6.8
				Итого	30.4
1643-18	без фонаря	М-1	2	7.1	14.2
		М-2	2	1.1	2.2
		М-3	10	1.8	18.0
				Итого	34.4
	под средою фонаря	М-1	2	7.1	14.2
		М-2	2	1.1	2.2
		М-3	6	1.8	10.8
		М-4	2	3.4	6.8
				Итого	34.0
	под торцовою рамою фонаря	М-1	2	7.1	14.2
		М-2	2	1.1	2.2
		М-3	8	1.8	14.4
		М-4	2	3.4	6.8
				Итого	37.6

Примечания

1. Разбивка закладных элементов марок М для плит шириной 3.0м разрабатывается в проекте здания.
2. Элементы М-1 ÷ М-4 и Л-3 даны на листе 20.
3. Элемент Л-2 учтен в общей спецификации арматуры на каждую балку. В перекрытии с фонарем элемент Л-2 заменяется элементом Л-3

Гл. инж. пр-та	Чобулин		
Нач. отдела	Орлинов		
Гл. инж. пр-та	Фоломин		
Рук. группы	Великанов		
Ст. инжен.	Клинцов		
Инженер	Ростовцев	Ростовцев	
	Гостинцев	Покровский	
	Тюрбин	Покровов	

6825 29

ТД 1982

Примерная разбивка элементов марки М по верхнему поясу балок при покрытии с плитами 1.5×6.0 м.

ПК-01-06 Выпуск 83

Лист 19

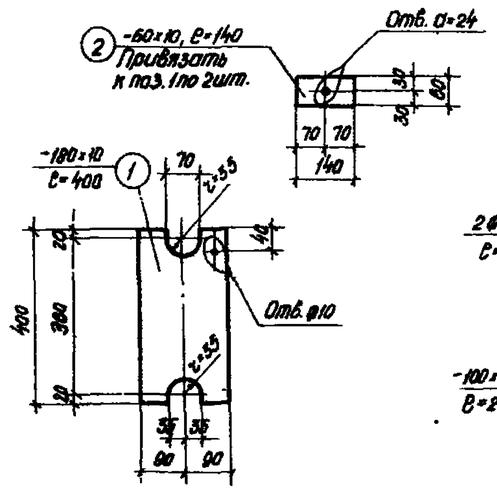

Опорная планка М-1

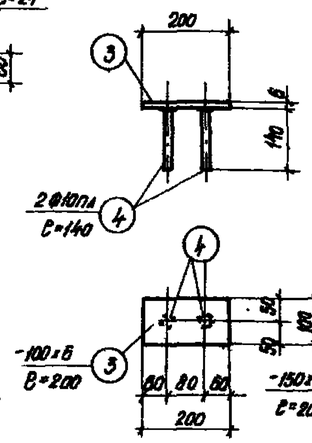

М-2

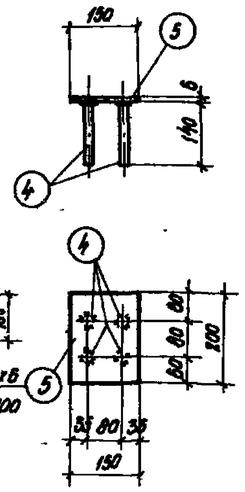

М-3

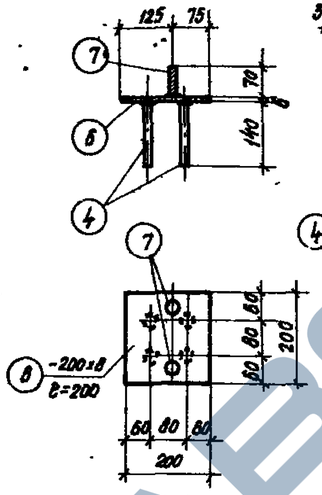

М-4

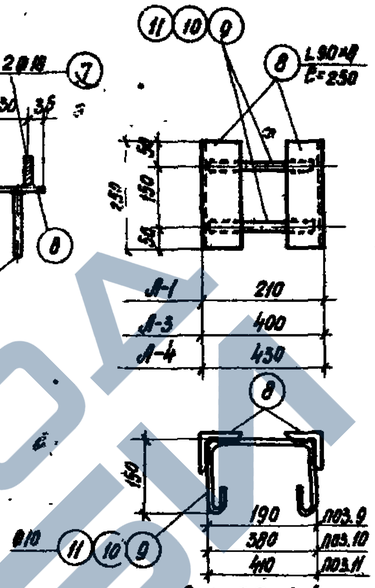

Л-1, Л-3, Л-4

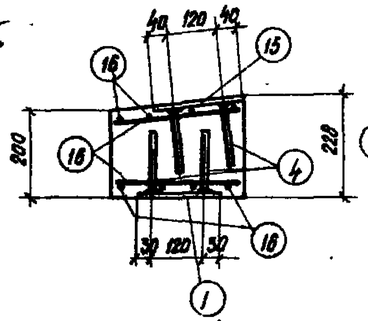

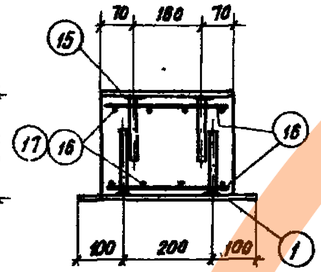

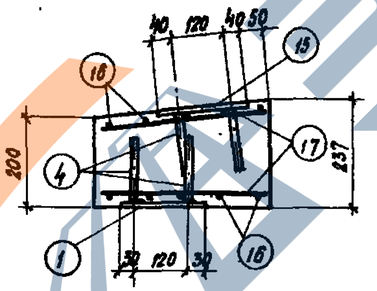

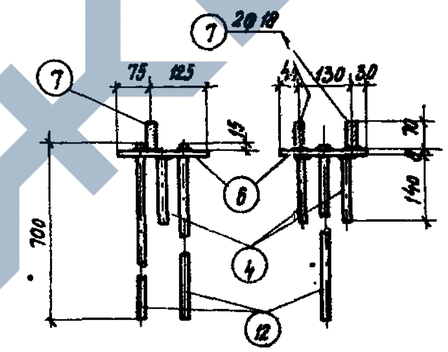

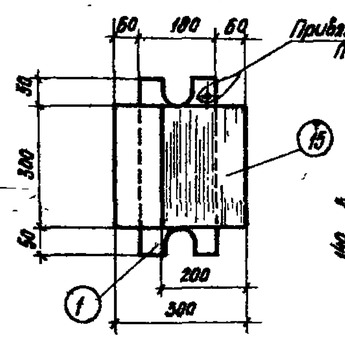

ПБ-1

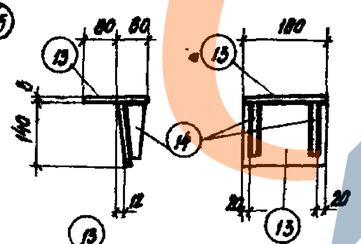

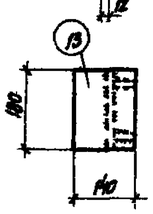

Столик С-3

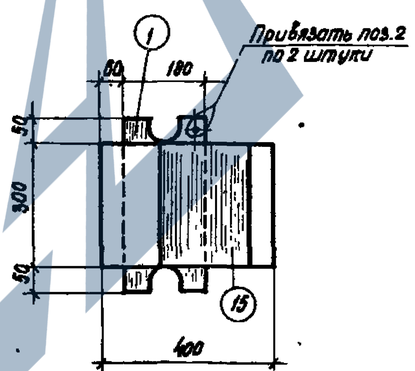

ПБ-2

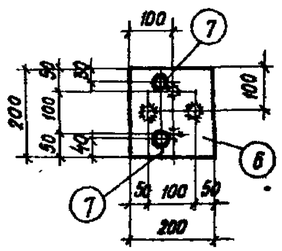

Л-3

Спецификация стали
на одну штуку каждой марки

Материал – сталь классов А-II и А-I по ГОСТ 5781-61 и сталь Ст-3 по ГОСТ 380-60

Марка	№№ поз.	Профиль	длина мм	Кол. шт.	Вес, кг позиц.	Вес, кг всех позиц.	Вес, кг марки
М-1	1	-180×10	400	1	5.7	5.7	7.1
	2	-60×10	140	2	0.7	1.4	
М-2	3	-100×8	200	1	0.9	0.9	1.1
	4	⌀10пл	140	2	0.1	0.2	
М-3	4	⌀10пл	140	4	0.1	0.4	1.8
	5	-150×8	200	1	1.4	1.4	
М-4	4	⌀10пл	140	4	0.1	0.4	3.4
	6	-200×8	200	1	2.5	2.5	
	7	Анкерный стержень ⌀20 с гайкой	70	2	0.27	0.5	
Л-1	8	L90×8	250	2	2.7	5.4	6.2
	9	⌀10	640	2	0.4	0.8	
Л-3	8	L90×8	250	2	2.7	5.4	6.4
	10	⌀10	830	2	0.5	1.0	
Л-4	8	L90×8	250	2	2.7	5.4	6.4
	11	⌀10	860	2	0.5	1.0	
Л-3	4	см. М-4	140	2	0.1	0.2	40
	8		-200×8 ℓ=200	1	2.5	2.5	
	7		70	2	0.27	0.5	
	12	⌀10пл	700	2	0.4	0.8	
С-3	13	-180×8	140	2	1.2	2.4	2.9
	14	-40×8	120	2	0.23	0.5	
ПБ-1	1	см. М-1	-400	1	5.7	5.7	13.2
	2		140	2	0.7	1.4	
	4	см. М-2	140	8	0.1	0.8	
	15	-200×10	300	1	4.8	4.8	
	16	⌀8	270	8	0.08	0.5	
ПБ-2	1	см ПБ-1	400	1	5.7	5.7	13.3
	2		140	2	0.7	1.4	
	4		140	8	0.1	0.8	
	15		300	1	4.8	4.8	
	16	⌀8	270	5	0.08	0.3	
	17	⌀8	370	4	0.08	0.3	

Расход материалов

Марка элемента	Марка бетона	Объем бетона м³	Вес стали кг
ПБ-1	200	0.02	13.2
ПБ-2	200	0.03	13.3

Примечания

1. Все сварные швы h=6мм
2. Сварку производить электродами Э-42.
3. Подушки ПБ-1, ПБ-2 и столик С-3 используются при применении блок в односкатных покрытиях (см. лист 4 выпуск 8).
4. Закладные детали марки Л ставятся для подвесного оборудования. (см. лист 5 выпуск 8).

Гл. инж. ин-та	Чесунин		
Нач. отдела	Русинов		
Гл. кон. проект.	Фоздкин		
Рук. группы	Зеленкина		
Ст. инженер	Гринзов		
Инженер	Ивбатова		
Исполнил	Ивбатова		
Проверил	Малатов		

Закладные элементы М-1÷М-4, Л-1; Л-3; Л-4 и Л-3. Столик С-3. Железобетонные подушки ПБ-1 и ПБ-2.

ТА 1962

ПК-01-06 Выпуск 89

Лист 20

Заказ № 46. тир. 300. Картогр.

6825 (30)

10505