https://zavodjbi.com/

ТИПОВЫЕ СТРОИТЕЛЬНЫЕ КОНСТРУКЦИИ, ИЗДЕЛИЯ И УЗЛЫ

СЕРИЯ 1.100.1-7

ИНДУСТРИАЛЬНЫЕ ИЗДЕЛИЯ КРУПНОПАНЕЛЬНЫХ 5-9 ЭТАЖНЫХ ЗДАНИЙ С ВЫСОТОЙ ЭТАЖА 2,8м И СО СТРОИТЕЛЬНЫМ МОДУЛЕМ 15М НА ОСНОВЕ ЖИЛЫХ ДОМОВ СЕРИИ 97

ВЫПУСК 5

ПАНЕЛИ ПЕРЕКРЫТИЙ СПЛОШНЫЕ ТОЛЩИНОЙ 160 мм

РАБОЧИЕ ЧЕРТЕЖИ

https://zavodjbi.com/

https://zavodjbi.com/

ТИПОВЫЕ СТРОИТЕЛЬНЫЕ КОНСТРУКЦИИ, ИЗДЕЛИЯ И УЗЛЫ

СЕРИЯ 1.100.1-7

ИНДУСТРИАЛЬНЫЕ ИЗДЕЛИЯ КРУПНОПАНЕЛЬНЫХ 5-9 ЭТАЖНЫХ ЗДАНИЙ С ВЫСОТОЙ ЭТАЖА 2,8м И СО СТРОИТЕЛЬНЫМ МОДУЛЕМ 15М НА ОСНОВЕ ЖИЛЫХ ДОМОВ СЕРИИ 97

ВЫПУСК 5

ПАНЕЛИ ПЕРЕКРЫТИЙ СПЛОШНЫЕ ТОЛЩИНОЙ 160 мм

РАБОЧИЕ ЧЕРТЕЖИ

РАЗРАБОТАНЫ
СибЗНИИЭП
ГЛАВНЫЙ ИНЖЕНЕР С.Ф.ТРАУТВЕЙН
НАЧАЛЬНИК АПМ-1 М.К.ПЕЧЕРИН
ГЛАВНЫЙ ИНЖЕНЕР ПРОЕКТА И.Б.РАДАШКЕВИЧ

УТВЕРЖДЕНЫ И ВВЕДЕНЫ В ДЕЙСТВИЕ
С 1 ИЮНЯ 1990 Г.
ГОСКОМАРХИТЕКТУРЫ
ПРИКАЗ ОТ 22.05.90 N° 89

https://zavodjbi.com/

Обозначение	Наименование	Стр.
1.100.1-7.5 00.00.00	Содержание	3, 4
00.00.00 ТО	Техническое описание	5...10
00.00.00 НИ	Номенклатура изделий	11...14
01.00.00	Панель перекрытия П45.30.16-3	15
01.01.00	Блок арматурный АБП 45.30	16
02.00.00	Панель перекрытия П45.30.16-3-б	17
02.01.00	Блок арматурный АБП 45.30-б	18
03.00.00	Панель перекрытия П30.60.16-3	19
03.01.00	Блок арматурный АБП30.60	20
04.00.00	Панель перекрытия П30.60.16-4.5-а	21
04.01.00	Блок арматурный АБП30.60-а	22
05.00.00	Панель перекрытия П30.60.16-4.5-1	23
05.01.00	Блок арматурный АБП30.60-1	24
06.00.00	Панель перекрытия П30.60.16-4.5-2	25
06.01.00	Блок арматурный АБП30.60-2	26
07.00.00	Панель перекрытия П30.60.16-4.5-1-б	27
07.01.00	Блок арматурный АБП30.60-1-б	28
08.00.00	Панель перекрытия П30.60.16-4.5-2-б	29
08.01.00	Блок арматурный АБП30.60-2-б	30
09.00.00	Панель перекрытия П30.59.16-3	31
09.01.00	Блок арматурный АБП 30.59	32
10.00.00	Панель перекрытия П30.59.16-3	33
10.01.00	Блок арматурный АБП30.59	34
11.00.00	Панель перекрытия П30.45.16-3	35
11.01.00	Блок арматурный АБП30.45	36
12.00.00	Панель перекрытия П30.45.16-3-1	37
12.01.00	Блок арматурный АБП30.45-1	38
13.00.00	Панель перекрытия П45.15.16-3	39
13.01.00	Блок арматурный АБП 45.15	40
14.00.00	Панель перекрытия П43.24.16-3	41
14.01.00	Блок арматурный АБП 43.24	42
15.00.00	Панель перекрытия П37.58.16-3	43
15.01.00	Блок арматурный АБП37.58	44
16.00.00	Панель перекрытия П37.58.16-3-б	45
16.01.00	Блок арматурный АБП37.58-б	46
17.00.00	Панель перекрытия П27.31.16-3	47
17.01.00	Блок арматурный АБП27.31	48
18.00.00	Панель перекрытия П45.30.16-3-У	49
18.01.00	Блок арматурный АБП 45.30-У	50
19.00.00	Панель перекрытия П45.30.16-3-У-б	51
19.01.00	Блок арматурный АБП 45.30-У-б	52
20.00.00	Панель перекрытия П45.30.16-3-3б	53
20.01.00	Блок арматурный АБП45.30 -3б	54
21.00.00	Панель перекрытия П45.30.16-4б	55
21.01.00	Блок арматурный АБП 45.30-4б	56
22.00.00	Панель перекрытия П45.30.16-3-2а	57
22.01.00	Блок арматурный АБП 45.30-2а	58
23.00.00	Панель перекрытия П45.30.16-3-2а-У	59
23.01.00	Блок арматурный АБП45.30-2а-У	60
24.00.00	Панель перекрытия П45.30.16-3-а-б	61
24.01.00	Блок арматурный АБП 45.30-а-б	62
25.00.00	Панель перекрытия П30.60.16-4.5-3	63
25.01.00	Блок арматурный АБП30.60-3	64
26.00.00	Панель перекрытия П30.60.16-4.5-4	65
26.01.00	Блок арматурный АБП30.60-4	66

Взам.инв.№ | Подпись и дата | Инв.№ подл.

Норм.конт.	Радашкевич		
Нач.АПМ-1	Печерин		12.89
Гл.конст.	Радашкевич		
Рук.гр.	Стобредова		
Разраб.	Степанова		
Провер.	Булгакова		

1.100.1-7.5 00.00.00

Содержание

Стадия	Лист	Листов
Р	1	2

СибЗНИИЭП
г. Новосибирск

Копировал: Запальская Формат А3

Обозначение	Наименование	Стр.
1.100.1-7.5 27.00.00	Панель перекрытия ПЗ0.45.16-3-а	67
27.01.00	Блок арматурный АБП 30.45-а	68
00.00.00Д1	Узлы опалубки	69...71
00.00.00Д2	Узлы армирования	72...74
00.00.01	Сетки С1...С4	75
00.00.02	Сетки С5, С6, С 17	76
00.00.03	Сетки С7, С8	77
00.00.04	Сетки С9, С10	78
00.00.05	Сетка С11	79
00.00.06	Каркасы К01, К41	80
	Сетки фс1, фс2	
00.00.07	Каркасы КР1... КР5	81
00.00.08	Каркасы КР6 ... КР10	82
00.00.09	Сетки С12...С15	83
00.00.10	Сетки С16, С18	84
00.00.11	Изделие закладное М1	85
00.00.12	Изделие закладное М2	
00.00.13	Изделие закладное М3	86
00.00.14	Анкеры А1...А3	87
00.00.14 СБ	Анкеры А1...А3	
00.00.15	Петли монтажные П1...П5	88
00.00.15 СБ	Петли монтажные П1...П5	
00.00.16	Трубы полиэтиленовые ТР.1...ТР 24	89
00.00.00 РС	Ведомость расхода стали	90...91

Взам. инв. №

Подпись и дата

Инв. № подл.

Копировал: Тимофеева Формат: А3

Общая часть.

В данном разделе представлены панели перекрытия, разработанные в составе Общесоюзного строительного каталога типовых конструкций и изделий.

Панели перекрытий из тяжёлого бетона, сплошные, толщиной 160мм разработаны для крупнопанельных 5-9-этажных жилых домов, с шагом поперечных стен 3 и 4.5м, предназначенных для строительства в обычных грунтовых условиях, в I в строительно-климатической зоне.

Настоящий альбом содержит техническое описание, номенклатуру изделий, опалубочные чертежи, сборочные чертежи пространственных каркасов, плоские арматурные и закладные изделия, из которых комплектуются пространственные арматурные каркосы, узлы опалубочные и арматурные, ведомости раскода материалов

Сопряжение панелей перекрытий между собой и с примыкающими конструкциями осуществляются в соответствии с чертежами монтажных узлов, разработанных для домов серии 97

Эта серия имеет строительный модуль кратный 1500мм. (1.5м), поэтому размеры панелей перекрытия также кратны 1.5м

Панели запроектированы в соответствии со СНиП 2.03.01-84 „Бетонные и железобетонные конструкции" с учётом требований ГОСТ 12767-80. „Панели железобетонные сплошные для перекрытий жилых и общественных зданий"; технических условий ТУ-67-949-88 и с учётом опыта работы домостроительных комбинатов.

Панели перекрытий рассчитаны и законструированы, как опёртые по контуру или по 3 м сторонам.

Для скрытой сменяемой электропроводки панели имеют замоноличенные полиэтиленовые трубки ф25 и ф32мм по ГОСТ 1859-83* и пластмассовые коробки для манипуляций с электропроводкой.

При разработке панелей перекрытий приняты следующие основные технологические положения:

1. Технология изготовления панелей перекрытия - кассетная
2. Предельный габарит панели: 5.98×2.98×0.16 м, масса - 7.1 т.
3. Армирование панелей производится арматурными блоками для возможности длительного транспортирования. Блоки включают в себя петлевые выпуски и закладные детали.
4. Распалубка панелей производится при достижении бетоном не менее 70% прочности от проектной марки

Конструкция и армирование панелей.

Панели перекрытия изготавливаются из тяжелого бетона с объемным весом $\gamma = 2500 кг/м^3$. Бетон для панелей перекрытий должен изготавляться на крупном и мелком заполнителе (щебень и песок) с расходом цемента не более $400 кг/м^3$. Класс бетона по прочности - В15.

Методы испытания материалов, применяемых для приготовления бетона должны соответствовать ГОСТ 13015-75*, а материалы:

цемент - ГОСТ 310.1-76* ÷ ГОСТ 310.3-76*, ГОСТ 310.5-88

песок - ГОСТ 8735-88*.

щебень и гравий - ГОСТ 8269-87*

Не указанные на чертежах распалубочные уклоны в небольших отверстиях назначаются при разработке оснастки.

Арматурная сталь для каркасов и сеток принята в соответствии со СНиП 2.03.01-84 и требованиями ГОСТа 10922-75* „Арматурные изделия и закладные детали сварные для железобетонных конструкций.

Подъемные петли изготовливаются из горячекатанной арматурной стали Ас-II марки 10ГТ и класса А-I торок Вст 3сп 2 и Вст 3пс 2; анкера - из горячекатанной арматурной

Инв.№подл. | Подпись и дата | Взам.инв.№

				1.100.1-7.5	00.00.00.ТО	
Нач.АПМ	Печерин		12.89			
Гл.конст	Родошкевич			Техническое описание	Стадия: Р	Лист: 1	Листов: 6
Рук.гр.	Стаброгово				СибЗНИИЭП г. Новосибирск	
Провер.	Родошкевич					
Разраб.	Повлючик					

Копир. Мог

Формат А3

стали периодического профиля класса $A\overline{III}$ и из горячекатанной арматурной стали класса $A\overline{I}$ по ГОСТ 5781-82*.

Смещение осей анкерных выпусков от проектного положения не должно превышать ± 5мм.

Предельно допустимые отклонения от проектных размеров изделий должно удовлетворять требованиям ГОСТ 13015.1-81 и быть не более: по длине изделия ± 8 мм
по ширине изделия ± 5 мм
по толщине изделия ± 5 мм

На лицевых поверхностях изделий не должно быть трещин, раковин, околов, пятен, обнажений арматуры или наплывов.

Все такие дефекты должны быть устранены или исправлены на заводе-изготовителе до отправки изделий потребителю.

Монтаж панелей перекрытий осуществляется траверсами, для чего в плитах предусмотрены монтажные отверстия диаметром 70/100 мм.

При массовом применении и поставке на завод стали $Ат\text{-}\overline{IV}с$ и $А\text{-}\overline{III}в$ следует в случае целесообразности производить её применение с пересчетом арматуры.

Маркировка панели.

Маркировка панелей выполнена в соответствии с ГОСТ 12767-80*
Марка содержит обозначение основных характеристик панели.

Первая буква обозначает принадлежность к группе конструкций.

Следующая группа цифр, записанная через точку, обозначает габарит панели: длину и высоту - в дм, толщину - в см; следующая цифра после чёрточки - полезная нагрузки в сотнях кг; следующая цифра - порядковый номер опалубочно-конструктивного изменения; буква Б обозначает, что к панели крепится балконная плита. Например: П30.60.16-4.5-1-Б панель перекрытия 2.980×5.98×0.16 м; 450 кг полезной нагрузки; первое изменение в опалубке, примыкает к балкону. Марка панели наносится на торцовой грани, а так же вес панели, дата изготовления.

Указания по хранению и транспортировке панелей.

Хранение и транспортировка панелей должны выполняться в соответствии с требованиями ГОСТ 12767-80.

Панели должны храниться в кассетах в вертикальном положении или в штабелях высотой не более 2.5м в горизонтальном положении (рабочем) и установленными на деревянные подкладки толщиной не менее 30мм, уложенные по плотному выровненному основанию. Перевозить панели можно в вертикальном или наклонном положении или в горизонтальном (рабочем.)

Условные обозначения.

№ узла

Таблица нормативных нагрузок на плиты перекрытий для ценообразования.

Условная марка панелей	Нагрузки в кгс/м²			
	Собствен. вес.	Постоянно действующ.	Полезная	Всего
П1, П1Б, П1-5Б, П1л-5Б, П5 П3-9	400	30	150	580
П1п, П4, П4п, П3		105	150	655
П1Бл		50	300	750
П1Бу		180	150	130
П3-2; П3л-2; П3-3; П3л-3; П3п		315	150	865

Методы испытаний и оценка прочности, жёсткости и трещиностойкости панелей перекрытий должны соответствовать ГОСТ 8829-85

Инв.№ подл. | Подпись и дата | Взам.инв.№

ЗАВОД КБИ

Схемы опирания и загружения панелей при испытании

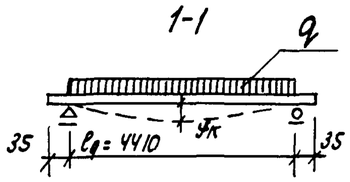

П1, П1б, П1п, П1-5б, П1л-5б, П1бл.

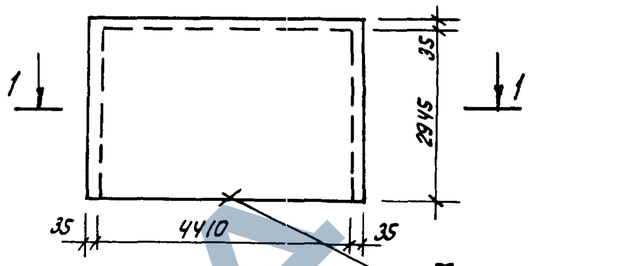

Марка панели	Проверка прочности						Проверка жесткости и ширины раскрытия трещин				
	Вид разрушения										
	1. Текучесть стали продольной растянутой арматуры в нормальном сечении до наступления раздробления бетона сжатой зоны			1. Разрыв продольной растянутой арматуры. 2. Раздробление бетона сжатой зоны в нормальном и наклонном сечении до наступления текучести стали:			q доп. Дополнительно прикладываемая контрольная нагрузка за вычетом собственного веса панели	$f_к$ Прогиб, вычисленный от полной контрольной нагрузки по проверке жесткости, принятой кратковременно действующей	f длит. Прогиб, вычисленный от полной контрольной нагрузки по проверке жесткости, принятой длительно действующей	$f_{пред}$ Предельно допустимый прогиб	Контрольная ширина раскрытия трещин
	q полн. Суммарная контрольная разрушающая нагрузка, включающая собственный вес панели	q доп. Дополнительно прикладываемая контрольная нагрузка за вычетом собственного веса панели	Максимальное допускаемое отклонение действительной разрушающей нагрузки от контрольной	q полн. Суммарная контрольная разрушающая нагрузка, включающая собственный вес панели	q доп. Дополнительно прикладываемая контрольная нагрузка за вычетом собственного веса панели	Максимальное допускаемое отклонение действительной разрушающей нагрузки от контрольной					
	кг/м²	кг/м²	кг/м²	кг/м²	кг/м²	кг/м²	кг/м²	мм	мм	мм	мм
П1, П1б, П1-5б, П1л-5б	964	564	96	1234	834	123	255	4.7 (0.47)	12,3(1.23)	22.5	0.25
П1бп, П1п	1085	585	108	1390	990	139	330	8.6(0.86)	20.0(2.0)	22.5	0.25

1. Испытания панелей производить в соответствии с ГОСТ 8829-85.
2. Если разрушение произошло при нагрузках меньше контрольных и отклонения их не превосходят указанные максимальные величины, требуется повторное испытание (см. п. 6.1.2 ГОСТ 8829-85).
3. В скобках приведены значения отклонений замерного прогиба от контрольного, при которых требуется повторное испытание (см. п. 6.2.2 и 6.2.3 ГОСТ 8829-86).
4. Контрольные нагрузки включают вес загрузочных устройств.
5. Плиты перекрытий типа П1 опираются по трем сторонам.

Условная марка	Полная марка панели
П1	П ЧС. 30.16-3
П1б	П ЧС. 30.16-3б
П1-5б	П ЧС. 30.16-3-3б
П1л-5б	П ЧС. 30.16-3-4б
П15п	П ЧС. 30.16-3-а-б
П1л	П ЧС. 30.16-3-2а

Инв. № подл. | Подпись и дата | Взам. инв. №

Схемы опирания и загружения панелей при испытании

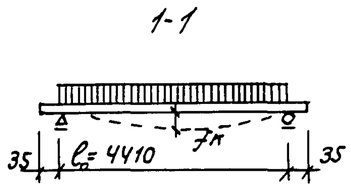

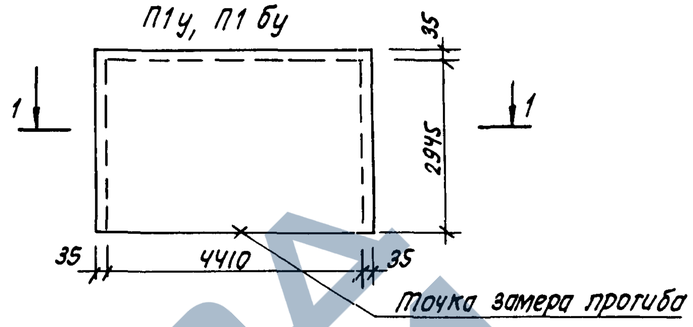

Марка панели	Проверка прочности: Вид разрушения: 1. Текучесть стали продольной растянутой арматуры в нормальном сечении до наступления раздробления бетона сжатой зоны			1. Разрыв продольной растянутой арматуры. 2. Раздробление бетона сжатой зоны в нормальном и наклонном сечении до наступления текучести стали.			Проверка жесткости и ширины раскрытия трещин: q доп. Дополнительно прикладываемая контрольная нагрузка за вычетом собственного веса панели	$f_к$ Прогиб, вычисленный от полной контрольной нагрузки по проверке жесткости, принятой кратковременно действующей	$f_{длит.}$ Прогиб вычисленный от полной контрольной нагрузки по проверке жесткости, принятой действительно действующей	$f_{пред.}$ Предельно-допустимый прогиб	Контрольная ширина раскрытия трещин
	q полн. Суммарная контрольная разрушающая нагрузка, включающая собственный вес панели	q доп. Дополнительно прикладываемая контрольная нагрузка за вычетом собственного веса панели	Максимальное допускаемое отклонение действительной разрушающей нагрузки от контрольной	q полн. Суммарная контрольная разрушающая нагрузка, включающая собственный вес панели	q доп. Дополнительно прикладываемая контрольная нагрузка за вычетом собственного веса панели	Максимальное допускаемое отклонение действительной разрушающей нагрузки от контрольной					
	кг/м²	кг/м²	кг/м²	кг/м²	кг/м²	кг/м²	кг/м²	мм	мм	мм	мм
П1у П1бу	991	591	99	1270	870	127	280	7.2(0.7)	15(1.5)	22.5	0.25
П1уп.	1126	726	112	1442	1042	144	355	10.2(1.0)	22(2.2)	22.5	0.25

1. Основные примечания см. на стр 7 (пункты 1÷4).
2. Плиты перекрытий П1У-П1уп опираются по трём стенам.

Условная марка	Полная марка панели
П1у	П 45.30.16-3-у
П1бу	П 45.30.16_3-у-б
П1уп	П 45.30.16-3-2а-у

Взам. инв.№ | Подпись и дата | Инв.№ подл.

1.100.1-7,5 00.00.00 ТО

Лист 4

Копировал: Тимофеева Формат: А3

Схемы опирания и загружения панелей при испытании

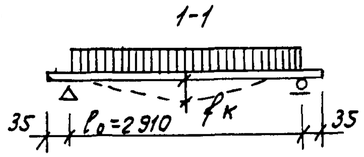

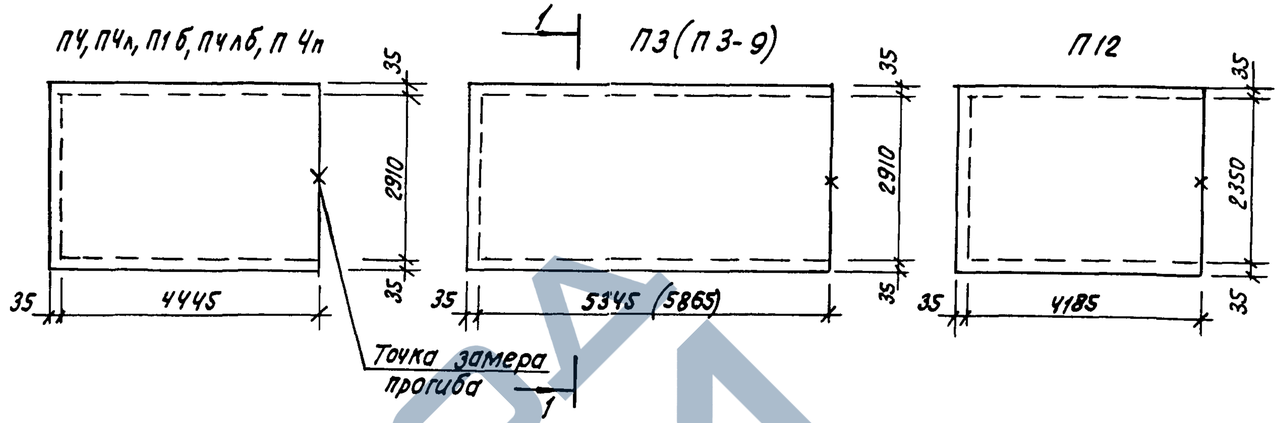

Марка панели	Проверка жесткости						Проверка жесткости и ширины раскрытия трещин				
	Вид разрушения										
	1. Текучесть стали предельно растянутой арматуры в нормальной сечении до наступления раздробления бетона сжатой зоны.			1. Разрыв продольной растянутой арматуры 2. Раздробление бетона сжатой зоны в нормальном и наклонном сечении до наступления текучести стали			q доп. Дополнительно прикладываемая контрольная нагрузка за вычетом собственного веса панели	$f_к$ Прогиб вычисленный от полной контрольной нагрузки по проверке жесткости, принятой кратковременно действующей	$f_{длит.}$ Прогиб, вычисленный от полной контрольной нагрузки по проверке жесткости, принятой длительно действующей	$f_{пред.}$ Предельно допустимый прогиб	Контрольная ширина раскрытия трещин
	q полн. Суммарная контрольная разрушающая нагрузка, включающая собственный вес панели	q доп. Дополнительно прикладываемая контрольная нагрузка за вычетом собственного веса панели	Максимальное допускаемое отклонение действительной разрушающей нагрузки от контрольной	q полн. Суммарная контрольная разрушающая нагрузка, включающая собственный вес панели	q доп. Дополнительно прикладываемая контрольная нагрузка за вычетом собственного веса панели	Максимальное допускаемое Отклонение действительной разрушающей нагрузки от контрольной					
	кг/м²	кг/м²	кг/м²	кг/м²	кг/м²	кг/м²	кг/м²	мм	мм	мм	мм
П3, П3-3б, П3л-3б П3-9, ПЧ, ПУп, ПЧ-3 П12, П24, П24б, П25	917	517	92	1173	773	117	230	1.0(0.1)	2.8(0.28)	14.5	0.25

Условная марка	Полная марка панели
П3	П30.60.16-3
П3-3б	П30.60.16-4.5-1б
П3л-3б	П30.60.15-4.5-2б
П3-9	П30.59.16-3
ПЧ	П30.45.15-3

Условная марка	Полная марка панели
ПЧп	П30.45.16-3-а
ПЧ-3	П30.45.16-3-1
П12	ПЧ3.24.16-3
П24	П37.58.16-3
П24б	П37.58.16-3-б
П25	П27.35.16-3

1. Основные примечания (п.п. 1÷4) см. на стр 7.
2. Плиты типа П3, ПЧ, П24 - опираются по трём сторонам.

Взам. инв.№ | Подпись и дата | Инв.№ подл.

https://zavodpi.com/

Схемы опирания и загружения панелей при испытаний

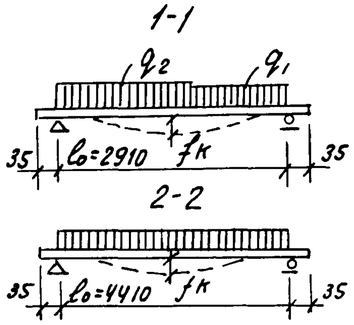

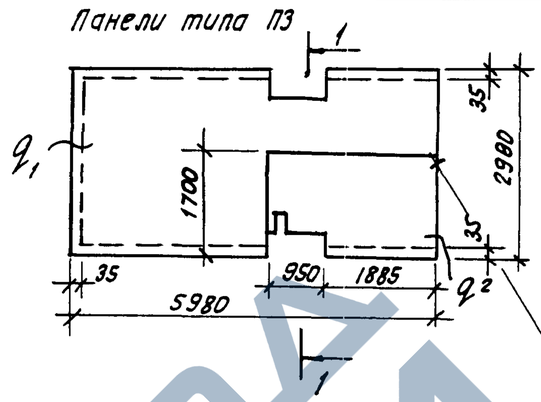

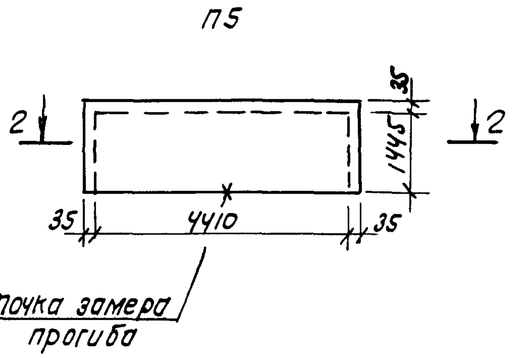

Марка панели	Проверка прочности: Вид разрушения: 1. Текучесть стали продольной растянутой арматуры в нормальном сечении до наступления раздробления бетона сжатой зоны			1. Разрыв продольной растянутой арматуры. 2. Раздробление бетона сжатой зоны в нормальном и наклонном сечении до наступления текучести стали			Проверка жесткости и ширины раскрытия трещин				
	$q_{полн}$ Суммарная контрольная разрушающая нагрузка, включающая собственный вес панели	$q_{доп}$. Дополнительно прикладываемая контрольная нагрузка за вычетом собственного веса панели	Максимальное допускаемое отклонение действительной разрушающей нагрузки от контрольной	$q_{полн}$. Суммарная контрольная разрушающая нагрузка, включающая собственный вес панели	$q_{доп}$. Дополнительно прикладываемая контрольная нагрузка за вычетом собственного веса панели	Максимальное допускаемое отклонение действительной разрушающей нагрузки от контрольной	$q_{доп}$. Дополнительно прикладываемая контрольная нагрузка за вычетом собственного веса панели	$f_к$ Прогиб, вычисленный от полной контрольной нагрузки по проверке жесткости, принятой кратковременно действующей	$f_{длит}$. Прогиб, вычисленный от полной контрольной нагрузки по проверке жесткости, принятой длительно действующей	Предельно допустимый прогиб $f_{пред}$	Контрольная ширина раскрытия трещин
	кг/м²	кг/м²	кг/м²	кг/м²	кг/м²	кг/м²	кг/м²	мм	мм	мм	мм
П3-2, П3л-2, П3-3, П3л-3, П5	q_1 = 842	442	84	1078	678	107	180	4.9	10.4		
П3 П	q_1 = 923	523	92	1182	782	118	230	9.8	12.6	14.5	0.25

1. Основные примечания (п.п 1-4) см. на стр 7.
2. Плиты перекрытия типа П3 и П5 опираются по 3 м сторонам.

Условная марка	Полная марка панелей
П3-2	П30.60.16-4.5-3
П3л-2	П30.60.16-4.5-4
П3-3	П30.60.16-4.5-1
П3л-3	П30.60.16-4.5-2
П5	П45.15.16-3
П3П	П30.60.16-4.5-а

Инв.№ подл. | Подпись и дата | Взам.инв.№

Эскиз	Марка	Обозначение	Размеры, мм L	H	B	Расход материалов: Бетон, м³		Сталь, кг	Масса, кг
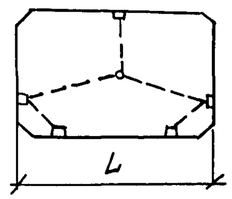	П 45.30.16-3	1.100.1-7.5 01.00.00	4480	2980	160	2.12		56.60	5300
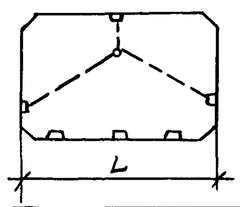	П 45.30.16-3-б	1.100.1-7.5 02.00.00	4480	2980	160	2.12		66.39	5300
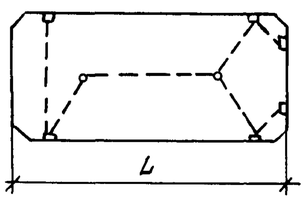	П 30.60.16-3	1.100.1-7.5 03.00.00	5980	2980	160	2.84		58.36	7100
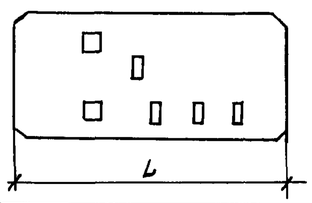	П 30.60.16-4.5-а	1.100.1-7.5 04.00.00	5980	2980	160	2.80		75.30	7000
для П 30.60.16-4.5-3-б 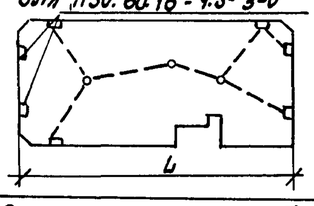	П 30.60.16-4.5-1	1.100.1-7.5 05.00.00	5980	2980	160	2.77		86.50	6930
	П 30.60.16-4.5-1-б	1.100.1-7.5 07.00.00	5980	2980	160	2.77		93.54	6930
для П 30.60.16-4.5-3л-б 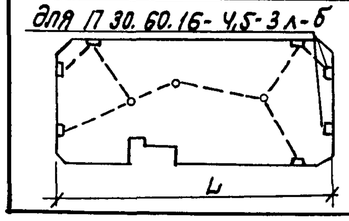	П 30.60.16-4.5-2	1.100.1-7.5 06.00.00	5980	2980	160	2.77		86.50	6930
	П 30.60.16-4.5-2-б	1.100.1-7.5 08.00.00	5980	2980	160	2.77		93.54	6930

Инв.№ подл. | Подпись и дата | Взам. инв.№

Нач. АПМ	Печерин		
Гл. конст.	Радашкевич		12.89
Рук. гр.	Стабредова		
Разраб.	Степанова		
Провер.	Булгакова		

1.100.1-7.5 00.00.00 НИ

Номенклатура изделий

Стадия	Лист	Листов
Р	1	4

СибЗНИИЭП г. Новосибирск

Копировал: Тимофеева Формат: А3

Эскиз	Марка	Обозначение		Размеры, мм L	H	в	Расход материалов: бетон, м³		Сталь, кг	Масса, кг
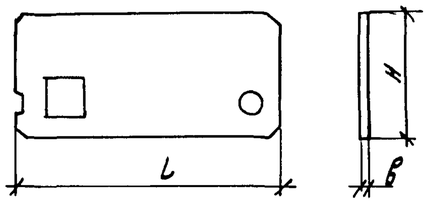	П30.59.16-3 (для холодной кровли)	1.100.1-7.5	09.00.00	5890	2980	160	2.69		61.32	6730
	П30.59.16-3 (для тепл. кровли)	1.100.1-7.5	10.00.00	5890	2980	160	2.67		60.82	6680
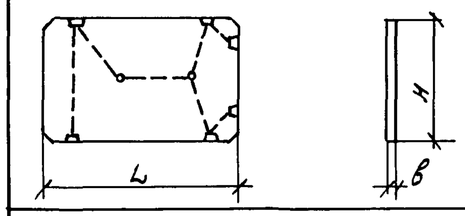	П30.45.16-3	1.100.1-7.5	11.00.00	4480	2980	160	2.12		44.52	5300
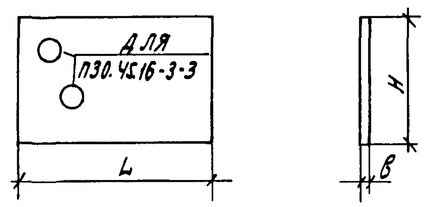	П30.45.16-3-1	1.100.1-7.5	12.00.00	4480	2980	160	2.12		39.00	5300
	П43.24.16-3	1.100.1-7.5	14.00.00	4340	2420	160	1.68		37.94	4200
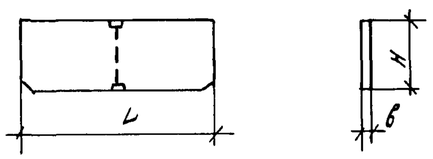	П45.15.16-3	1.100.1-7.5	13.00.00	4480	1480	160	1.06		36.49	2650
для П37.58.16-3-б 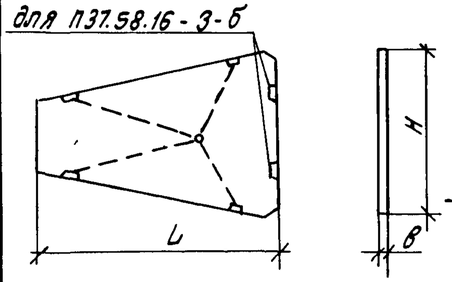	П37.58.16-3	1.100.1-7.5	15.00.00	5750	3670	160	2.31		58.66	5780
	П37.58.16-3-б	1.100.1-7.5	16.00.00	5750	3670	160	2.31		65.70	5780

Инв.№ подл. | Подпись и дата | Взам.инв.№

Эскиз	Марка	Обозначение	Размеры, мм L	H	B	Расход материалов: Бетон, м³		Сталь, кг	Масса, кг
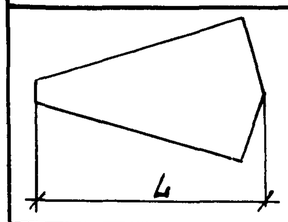	П 27.31.16-3	1.100.1-7.5 17.00.00	3114	2680	160	0.69		19.54	1730
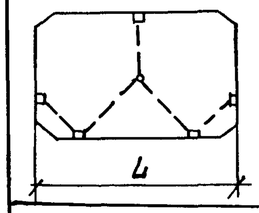	П 45.30.16-3-У	1.100.1-7.5 18.00.00	4480	2980	160	2.12		75.81	5300
	П 45.30.16-3-У-б	1.100.1-7.5 19.00.00	4480	2980	160	2.12		86.37	5300
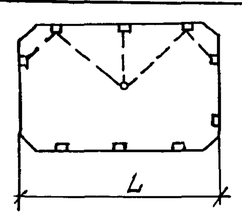	П 45.30.16-3-3-б	1.100.1-7.5 20.00.00	4480	2980	160	2.12		78.73	5300
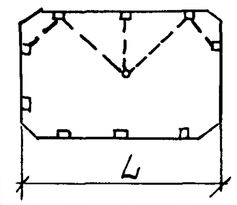	П 45.30.16-3-4-б	1.100.1-7.5 21.00.00	4480	2980	160	2.12		78.73	5300
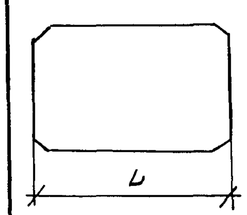	П 45.30.16-3-2а	1.100.1-7.5 22.00.00	4480	2980	160	2.12		66.13	5300
	П 45.30.16-3-2а-У	1.100.1-7.5 23.00.00	4480	2980	160	2.12		77.70	5300
	П 30.45.16-3-д	1.100.1-7.5 27.00.00	4480	2980	160	2.12		57.15	5300

Инв.№ подл. | Подпись и дата | Взам.инв.№

Эскиз	Марка	Обозначение	Размеры, мм L	H	B	Расход материалов Бетон, м³		Сталь, кг	Масса, кг
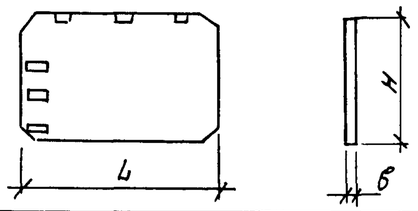	П 45.30.16-3-а-б	1.100.1-7.5 24.00.00	4480	2980	160	2.12		88.18	5300
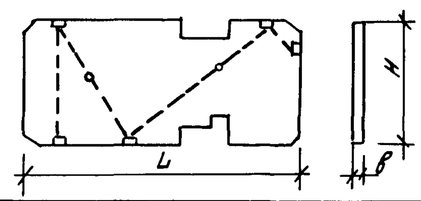	П 30.60.16-4.5-3	1.100.1-7.5 25.00.00	5980	2980	160	2.75		93.31	6880
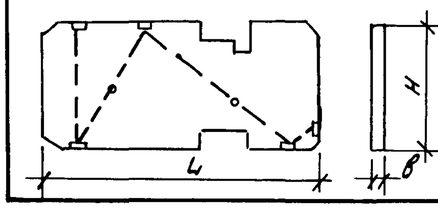	П 30.60.16-4.5-4	1.100.1-7.5 26.00.00	5980	2980	160	2.75		93.31	6880

ЗАВОД ЖБИ

Инв. № подл. | Подпись и дата | Взам. инв. №

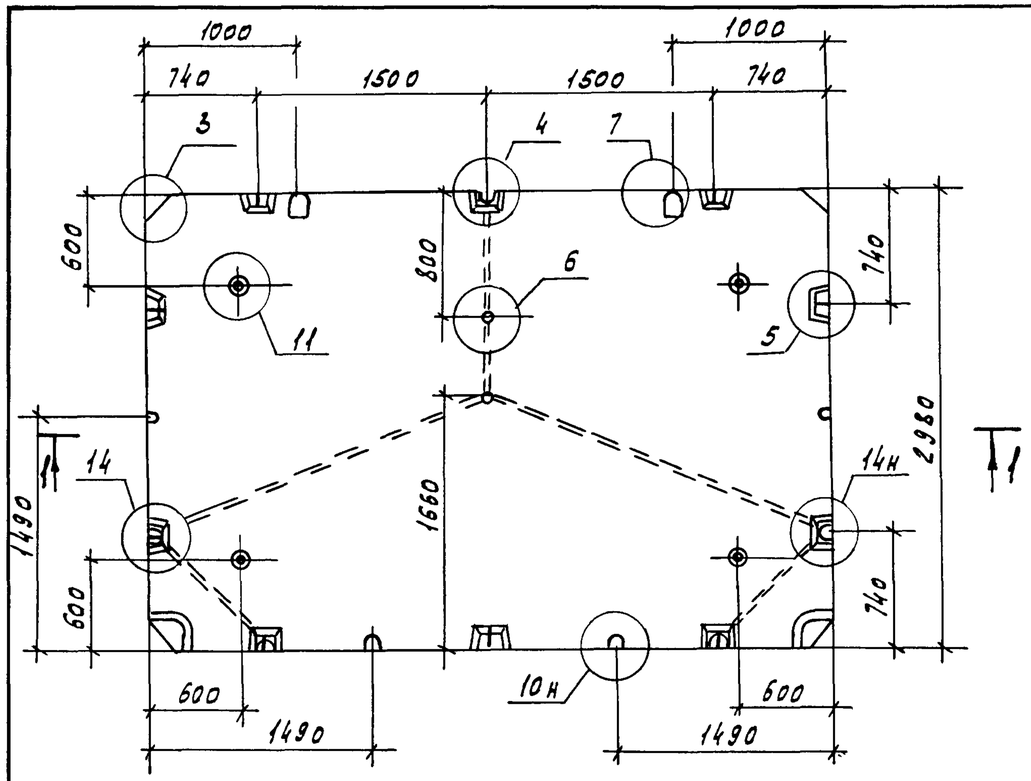

Форм.	Зона	Поз.	Обозначение		Наименование	Кол.	Примечание
					Документация		
А3			1.100.1-7.5	00.00.00 Д1	Узлы опалубки	Х	
А3			1.100.1-7.5	00.00.00 Д2	Узлы армирования	Х	
А3			1.100.1-7.5	00.00.00 ТО	Техническое описание	Х	
А3			1.100.1-7.5	00.00.00 РС	Ведомость расхода стали	Х	
					Сборочные единицы		
А3		1	1.100.1-7.5	01.01.00	Блок арматурный АБП 45.30	1	
					Материалы		
					Бетон класса В15	2.12	м³

Нач. АПМ I	Печерин		12.89
Гл. констр	Радашкевич		
Рук. гр.	Стафеева		
Разраб.	Степанова		
Провер.	Булгакова		

1.100.1-7.5 01.00.00

Панель перекрытия
П 45.30.16-3

Стадия	Масса	Масштаб
Р	5300 кг	2.5:1
Лист	Листов 1	

СибЗНИИЭП
г. Новосибирск

Копировал Кириенко

Формат А3

Инв. № подл. | Подпись и дата | Взам. инв. №

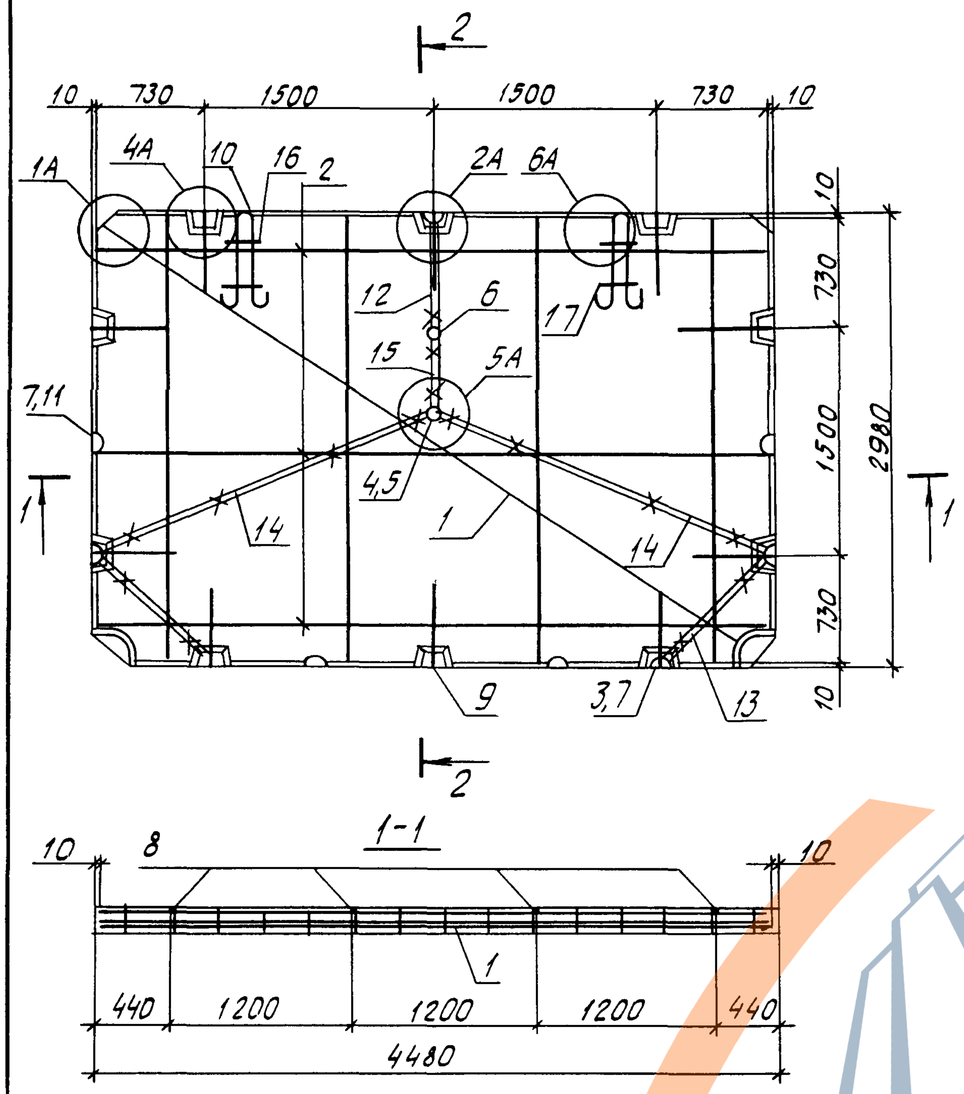

Формат	Зона	Поз.	Обозначение	Наименование	Кол.	Примечание
				Документация		
А3			1.100.1-7.5 ОО.ОО.ООТО	Техническое описание	Х	
А3			1.100.1-7.5 ОО.ОО.ООД2	Узлы армирования	Х	
				Сборочные единицы		
А3		1	1.100.1-7.5 ОО.ОО.01	Сетка С1	1	
А3		2	1.100.1-7.5 ОО.ОО.07	Каркас КР1	3	
А3		3	1.100.1-7.5 ОО.ОО.06	Каркас КО1	13	
А3		4	1.100.1-7.5 ОО.ОО.06-01	Каркас КУ1	2	
А3		16	-02	Сетка ФС1	2	
А3		17	-03	Сетка ФС2	2	
				Стандартные изделия		
		5	ТУ 36-2682-85	Коробка унив. Л256У3	1	0,06 кг
		6	ТУ 36-2682-85	Коробка унив. Л254У3	1	0,06 кг
		7	ТУ 36-2682-85	Коробка ответв. Л245У3	13	0,076 кг
				Детали		
Б4		8		ф6 АI ГОСТ 5781-82*, L=2960	4	0,65 кг
А4		9	1.100.1-7.5 ОО.ОО.14	Анкер А1	10	
А4		10	1.100.1-7.5 ОО.ОО.15	Петля П1	2	
А3		11	1.100.1-7.5 ОО.ОО.16	Тр. 1	4	
А3		12	-01	Тр. 2	1	
А3		13	-03	Тр. 4	2	
А3		14	-10	Тр. 11	2	
А3		15	-16	Тр. 17	1	

Масса арматурного блока – 56,60 кг

Нач. АПМ.	Печерин		12.89
Гл. констр.	Радашкевич		
Рук. гр.	Стабредова		
Пров.	Булгакова		
Разраб.	Степанова		

1.100.1-7.5 01.01.00

Блок арматурный АБП 45.30

Стадия	Лист	Листов
Р		1

СибЗНИИЭП г. Новосибирск

Копировал

Формат А3

Инв. № подл. | Подпись и дата | Взам. инв. №

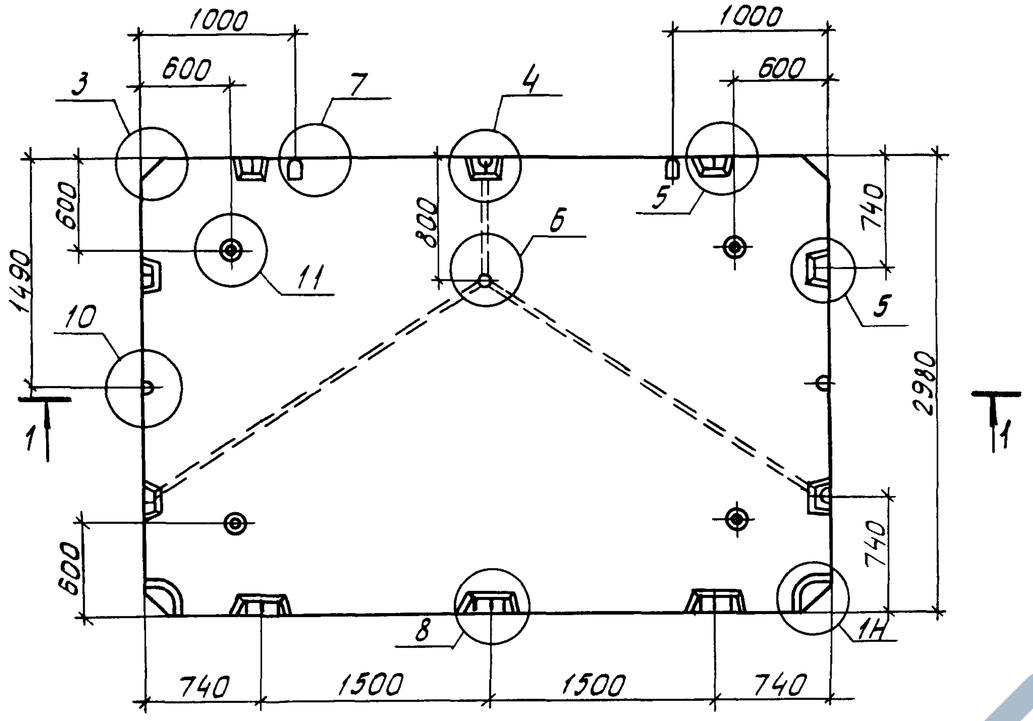

1-1

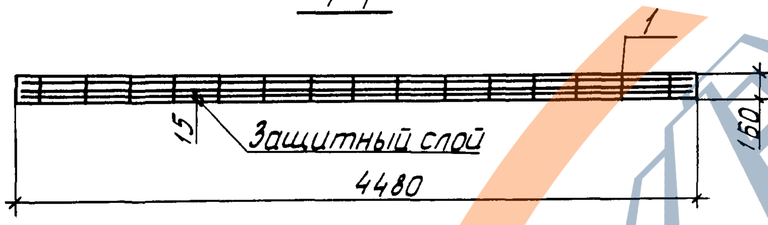

Формат	Зона	Поз.	Обозначение		Наименование	Кол.	Примечание
					Документация		
А3			1.1000.1-7.5	00.00.00 А1	Узлы опалубки	×	
А3			1.100.1-7.5	00.00.00 А2	Узлы армирования	×	
А3			1.100.1-7.5	00.00.00 ТО	Техническое описание	×	
А3			1.100.1-7.5	00.00.00 РС	Ведомость расхода стали	×	
					Сборочные единицы		
А3		1	1.100.1-7.5	02.01.00	Блок арматурный АБП45.30б	1	
					Материалы		
					Бетон класса В15	2,12	м³

Нач.АПМ	Печерин		12.89
Гл.конст	Радашкевич		
Рук.гр.	Стабредова		
Разраб.	Степанова		
Провер.	Булгакова		

1.100.1-7.5 02.00.00

Панель перекрытия
П 45.30.16-3-б

Стадия	Масса	Масштаб
Р	5300 К2	25:1
Лист	Листов 1	

СибЗНИИЭП
г. Новосибирск

Копировал Кичева

Формат А3

Инв.№подл. | Подпись и дата | Взам.инв.№

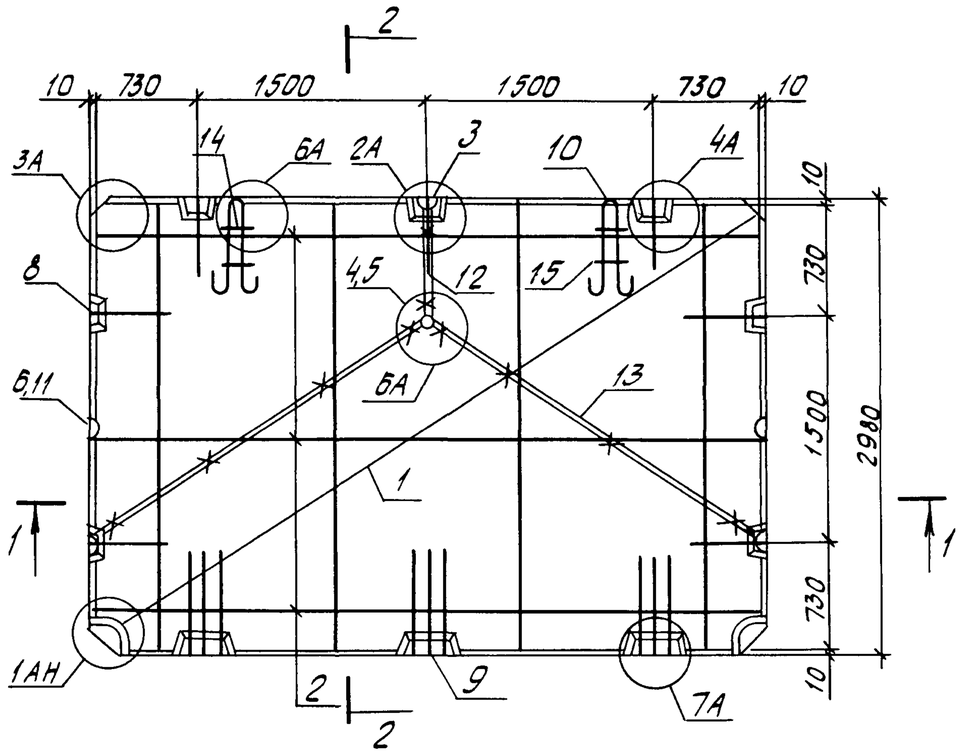

2-2

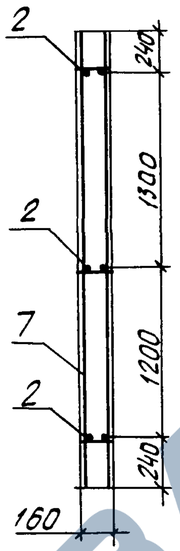

1-1

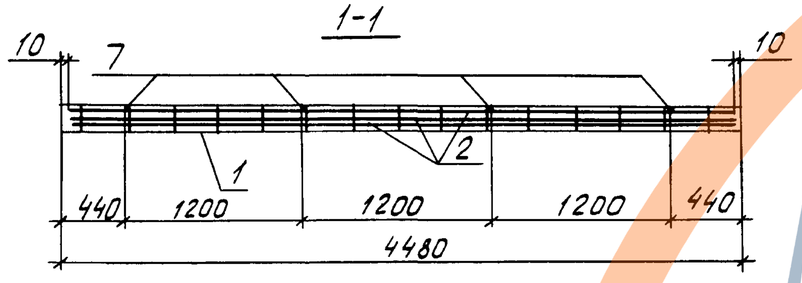

Формат	Зона	Поз.	Обозначение	Наименование	Кол.	Приме-чание
				Документация		
А3			1.100.1-7.5 00.00.00ТО	Техническое описание		
А3			1.100.1-7.5 00.00.00Д2	Узлы армирования		
				Сборочные единицы		
А3		1	1 100.1-7.5 00.00.01	Сетка С1	1	
А3		2	1.100.1-7.5 00.00.07	Каркас КР1	3	
А3		3	1.100.1-7.5 00.00.06	Каркас К01	7	
А3		4	-01	Каркас КУ1	1	
А3		14	-02	Сетка ФС1	2	
А3		15	-03	Сетка ФС2	2	
				Стандартные изделия		
		5	ТУ 36-2682-85	Коробка унив. Л254 У3	1	
		6	ТУ 36-2682-85	Коробка ответв. Л245У3	7	
				Детали		
Б4		7		ф6 АI ГОСТ 5781-82* L=2960	4	0,65кг
А4		8	1.100.1-7.5 00.00.14	Анкер А1	7	
А4		9	-01	Анкер А2	9	
А4		10	1.100.1-7.5 00.00.15	Петля П1	2	
А3		11	1.100.1-7.5 00.00.16	Тр.1	2	
А3		12	-01	Тр.2	1	
А3		13	-11	Тр 12	2	

Масса арматурного блока - 66,39 кг

Нач.АПМ	Печерин		12.89
Гл.констр.	Радашкевич		
Рук.гр.	Стабредова		
Провер.	Булгакова		
Разраб.	Степанова		

1.100.1-7.5 02.01.00

Блок арматурный АБП 45.30-б

Стадия	Лист	Листов
Р		1

СибЗНИИЭП г. Новосибирск

Копировал

Формат А3

Инв.№ подл. | Подпись и дата | Взам.инв.№

https://zavodjbi.com/

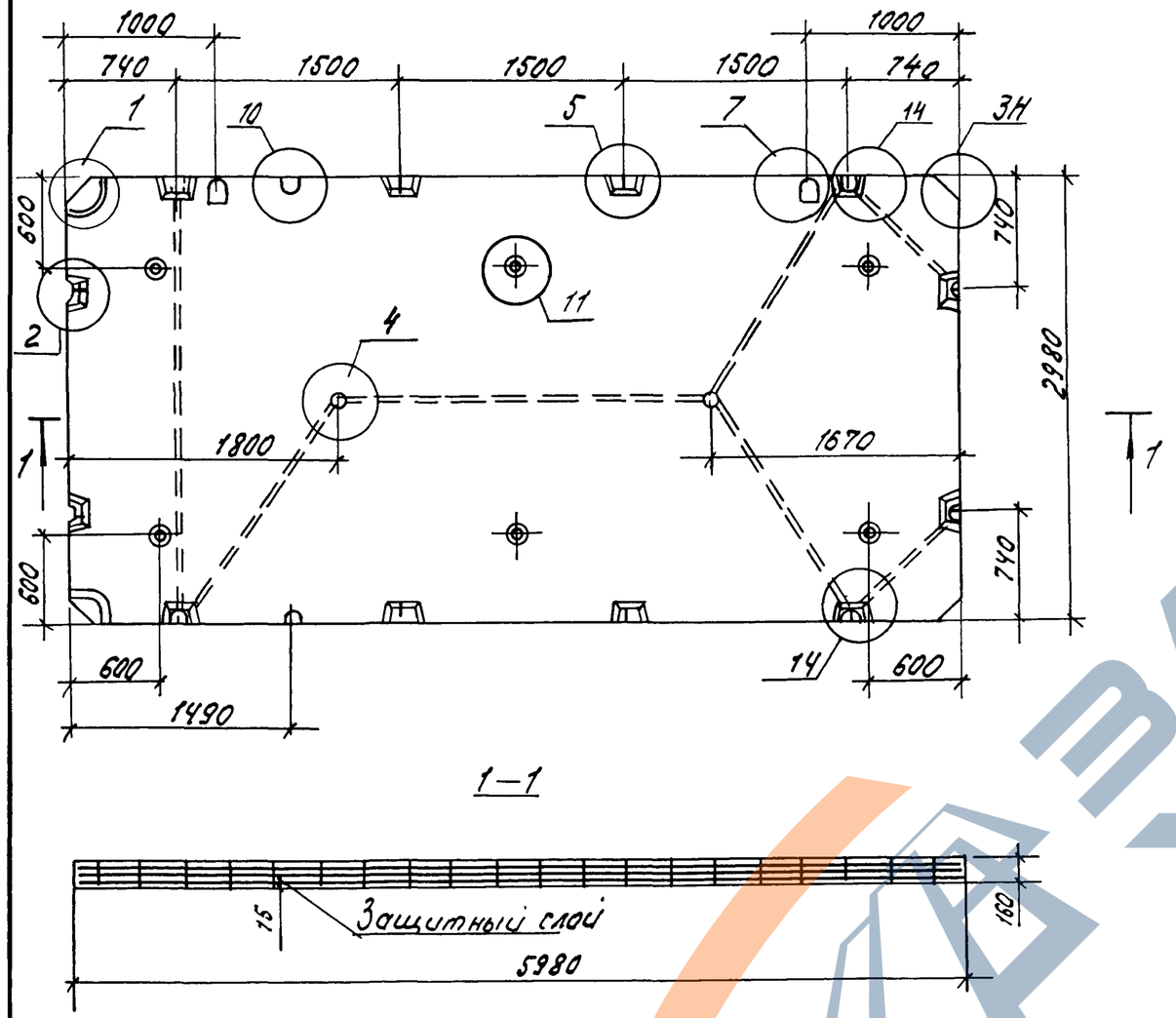

Формат	Зона	Поз.	Обозначение		Наименование	Кол.	Примечание
					Документация		
А3			1.100.1-7.5	00.00.00Д1	Узлы опалубки	X	
А3			1.100.1-7.5	00.00.00.Д2	Узлы армирования	X	
А3			1.100.1-7.5	00.00.00.ТО	Техническое описание	X	
А3			1.100.1-7.5	00.00.00.РС	Ведомость расхода стали.	X	
					Сборочные единицы.		
А3		1	1.100.1-7.5	03.01.00	Блок арматурный АБП30.60	1	
					Материалы.		
					Бетон класса В15	2.84	$м^3$

				1.100.1-7.5	03.00.00		
				Панель перекрытия П30.60.16-3	Стадия	Масса	Масштаб
					Р	7100 кг.	2,5:1
Нач. АПМ	Печерин		12.89		Лист	Листов 1	
Гл. конст.	Радашкевич				СибЗНИИЭП г. Новосибирск		
Рук. гр.	Стабредова						
Разраб.	Степанова						
Провер.	Булгакова						

Инв. № подл. | Подпись и дата | Взам. инв. №

Копир. | Формат А3

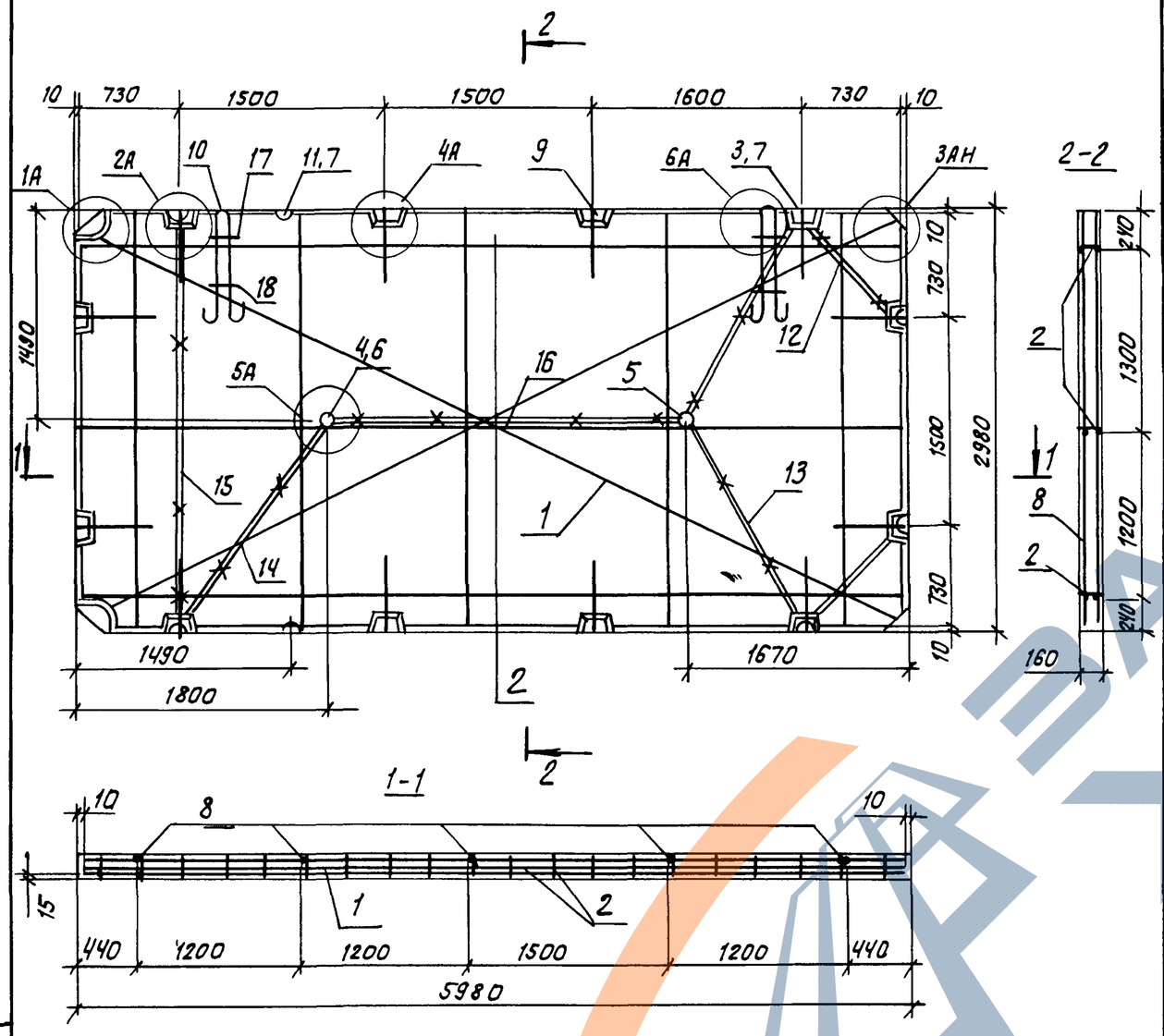

Формат	Зона	Поз.	Обозначение		Наименование	Кол	Приме-чание
					Документация		
А3			1.100.1-7.5	00.00.00 ТО	Техническое описание	×	
А3			1.100.1-7.5	00.00.00 Д2	Узлы армирования	×	
					Сборочные единицы		
А3		1	1.100.1-7.5	00.00.02	Сетка С5	1	
А3		2	1.100.1-7.5	00.00.07-01	Каркас КР2	3	
А3		3	1.100.1-7.5	00.00.06	Каркас К01	10	
А3		4		-01	Каркас КУ1	2	
А3		17		-02	Сетка ФС1	2	
А3		18		-03	Сетка ФС2	2	
					Стандартные изделия		
		5	ТУ 36-2682-85		Коробка унив. Л256 У3	1	0.06 кг
		6	ТУ 36-2682-85		Коробка унив. Л254 У3	1	0.06 кг
		7	ТУ 36-2682-85		Коробка ответв. Л245 У3	10	0.076 кг
					Детали		
Б4		8			ф6 АI ГОСТ 5781-82*; ℓ=2960	5	0.65 кг
А4		9	1.100.1-7.5	00.00.14	Анкер А1	12	
А4		10	1.100.1-7.5	00.00.15-01	Петля П2	2	
А3		11	1.100.1-7.5	00.00.16	тр.1	2	
А3		12		-03	тр.4	2	
А3		13		-07	тр.8	2	
А3		14		-08	тр.9	9	
А3		15		-09	тр.13	1	
А3		16		-15	тр.16	1	

Масса арматурного блока – 58,36 кг

Нач. АПМ.	Печерин		12.89
Гл. констр	Радашкевич		
Рук. гр.	Стабредова		
Провер.	Булгакова		
Разраб.	Степанова		

1.100.1-7.5 03.01.00

Блок арматурный АБП 30.60

Стадия	Лист	Листов
Р		1

СибЗНИИЭП г. Новосибирск

Копировал: Макарн

Формат А3

Инв. № подл. | Подпись и дата | Взам. инв. №

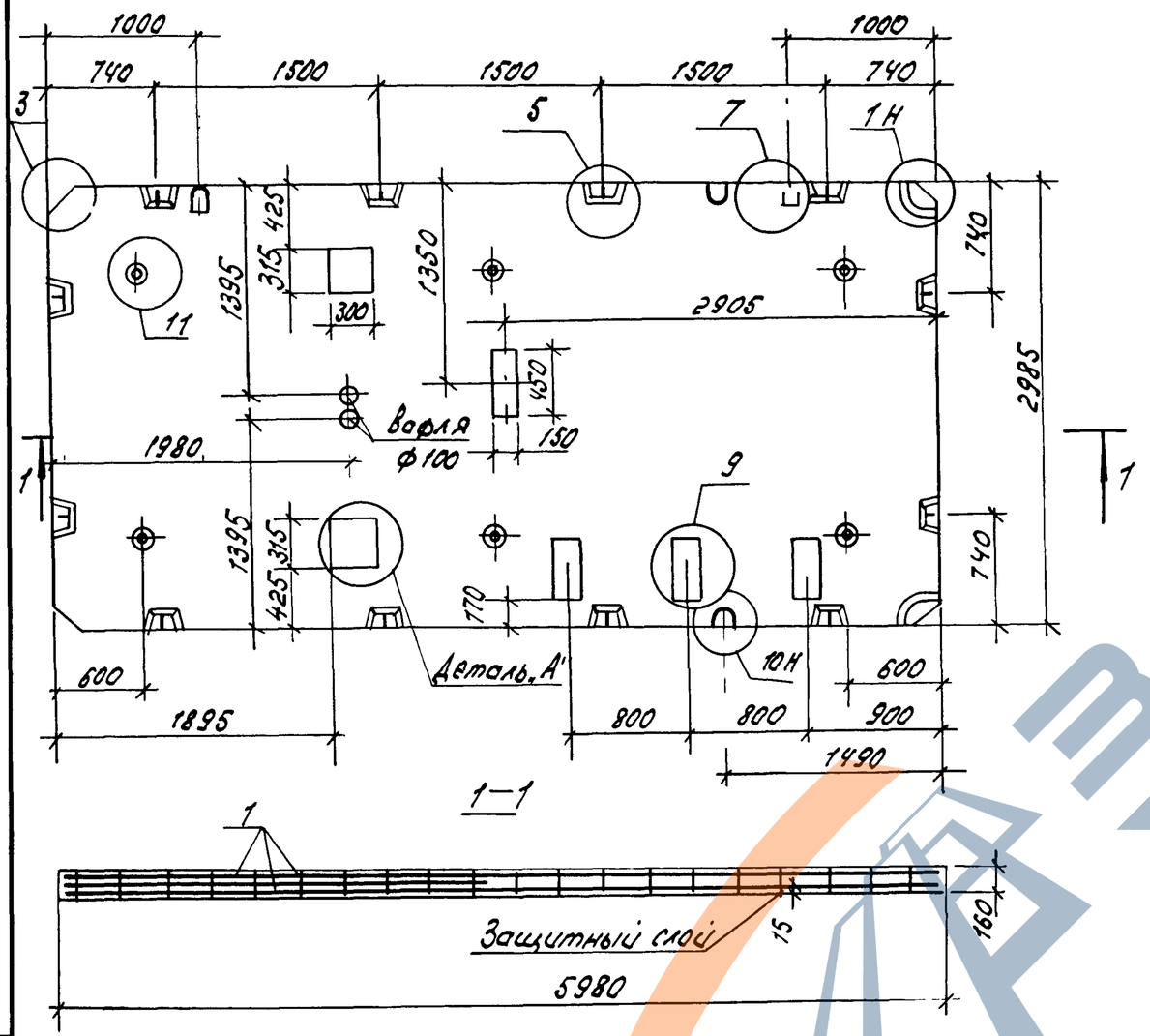

Деталь „А"

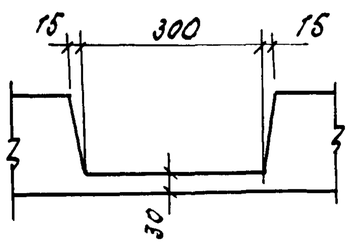

Формат	Зона	Поз.	Обозначение		Наименование	кол.	Приме-чание
					Документация		
А3			1.100.1-7.5	00.00.00.Д1	Узлы опалубки	Х	
А3			1.100.1-7.5	00.00.00 Д2	Узлы армирования	Х	
А3			1.100.1-7.5	00.00.00.ТО	Техническое описание	Х	
А3			1.100.1-7.5	00.00.00.ВС.	Ведомость расхода стали	Х	
					Сборочные единицы.		
А3		1	1.100.1-7.5	04.01.00	Блок арматурный АБП30.60-а	1	
					Материалы.		
					Бетон класса В15	2.80	м³

Нач. АПМ	Печерин		09.89
Гл. конст	Радашкевич		
Рук. гр.	Стабредова		
Разраб.	Степанова		
Провер.	Булгакова		

1.100.1-7.5 04.00.00

Панель перекрытия ПЗ0.60.15-4.5-а

Стадия	Масса	Масштаб
Р	7000 кг	2.5:1
Лист	Листов 1	

СибЗНИИЭП г. Новосибирск

Копир. Мод

Формат А3

Инв. № подл. | Подпись и дата | Взам. инв. №

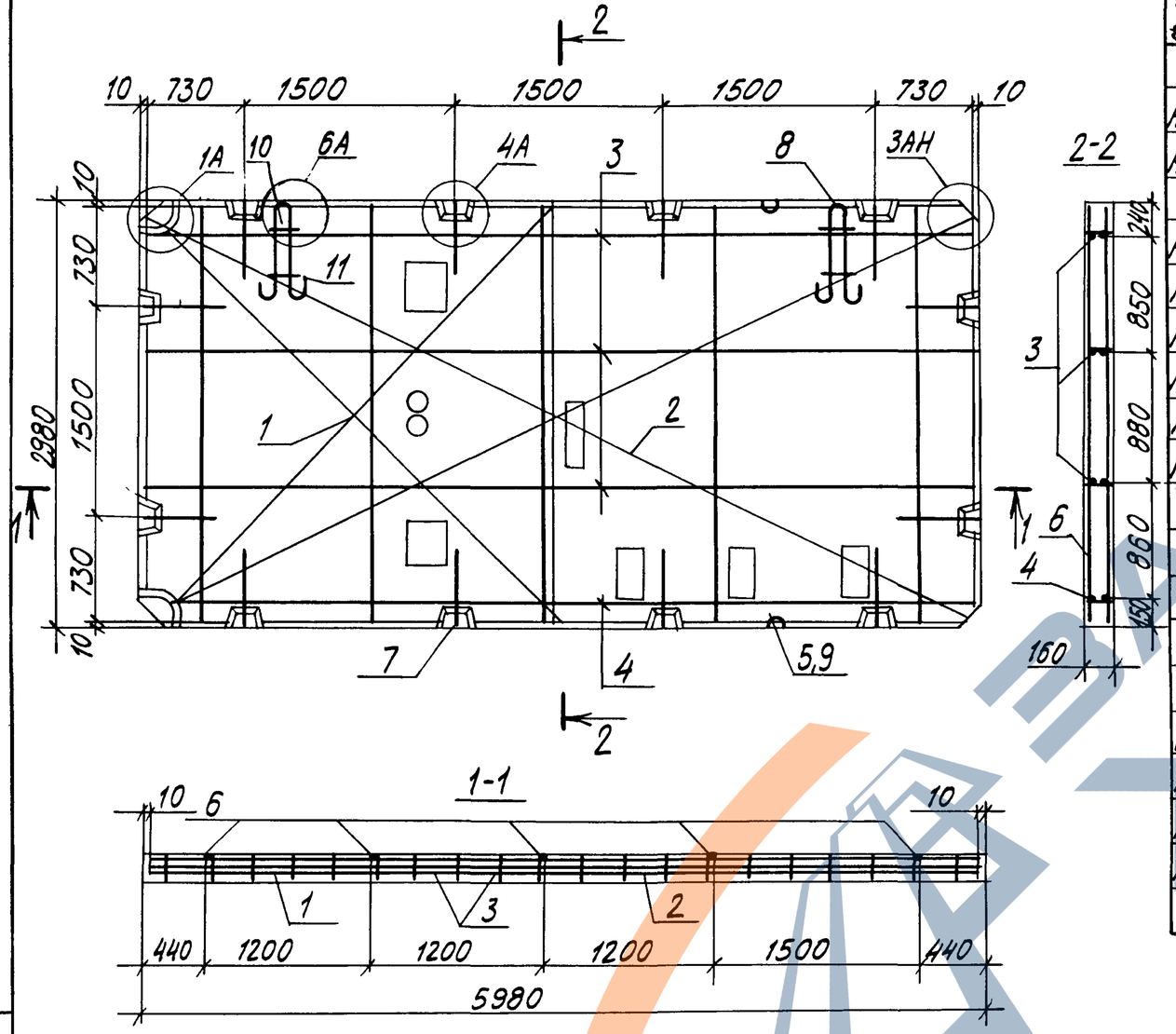

Формат	Зона	Поз.	Обозначение		Наименование	Кол.	Примечание
					Документация		
А3			1.100.1-7.5	00.00.00 ТО	Техническое описание	X	
А3			1.100.1-7.5	00.00.00 Д1	Узлы армирования	X	
					Сборочные единицы		
А3		1	1.100.1-7.5	00.00.01-03	Сетка С4	1	
А3		2	1.100.1-7.5	00.00.02	Сетка С5	1	
А3		3	1.100.1-7.5	00.00.07-01	Каркас КР2	3	
А3		4		-02	Каркас КР3	1	
А3		10	1.100.1-7.5	00.00.06-02	Сетка ФС1	2	
А3		11		-03	Сетка ФС2	2	
					Стандартные изделия		
		5	ТУ 36-2682-85		Коробка ответв. л2Р5У3	4	0,076кг
					Детали		
БЧ		6			ф6АI ГОСТ5781-82*, l=2960	3	0,65кг
А4		7	1.100.1-7.5	00.00.14	Анкер А1	12	
А4		8	1.100.1-7.5	00.00.15-01	Петля П2	2	
А3		9	1.100.1-7.5	00.00.16	ТР.1	2	

Масса арматурного блока - 75.30 кг

Нач.АПМ	Лечерин		1.100.1-7.5 04.01.00
Гл.конст.	Радашкевич		
Рук.гр.	Стабредова		Блок арматурный АБП 30.60-а
Провер.	Булгакова		Стадия: Р; Лист: ; Листов: 1
Разраб.	Степанова		СибЗНИИЭП г. Новосибирск

Копировал Павлова

Формат А3

Инв.№подл. | Подпись и дата | Взам.инв.№

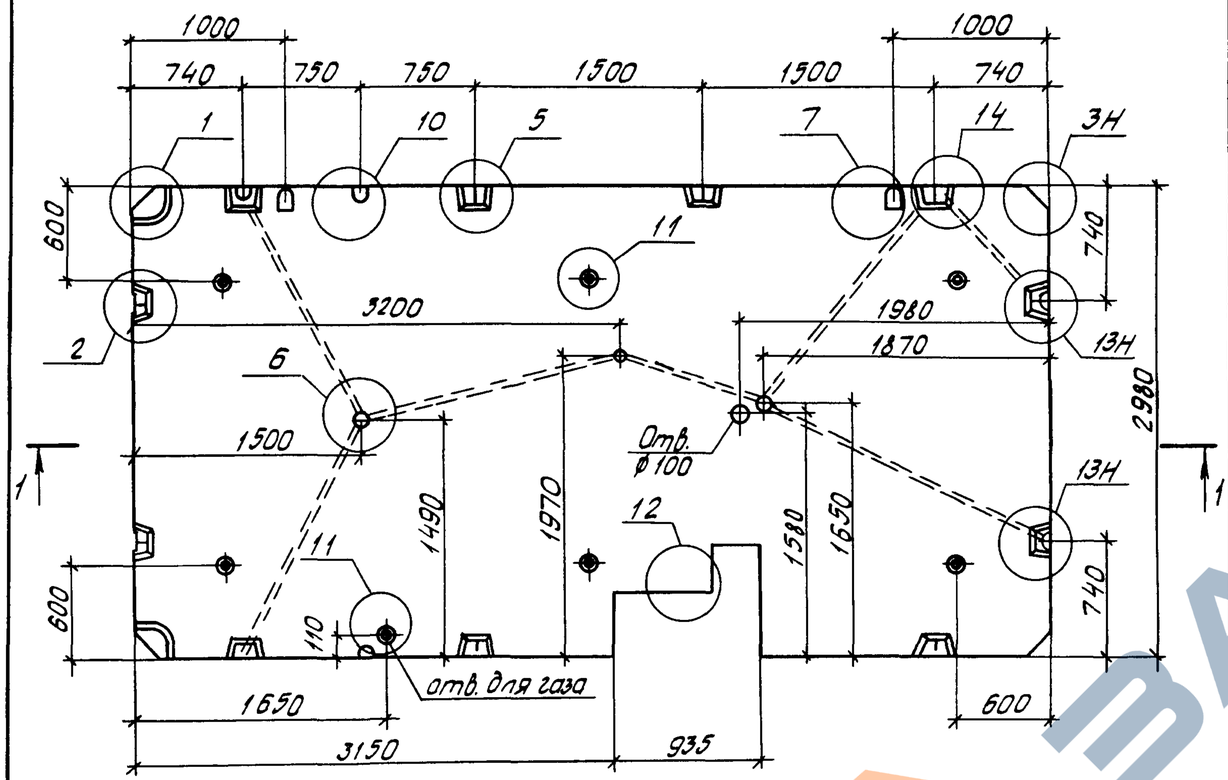

1-1

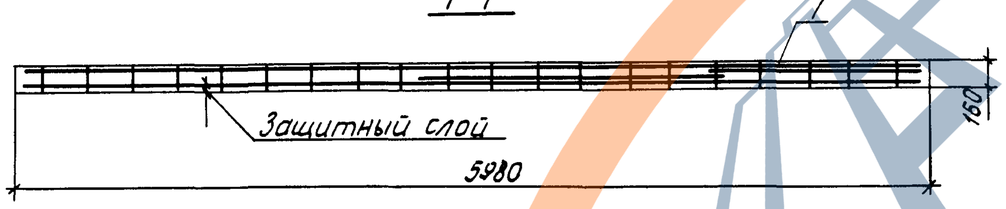

Формат	Зона	Поз.	Обозначение	Наименование	Кол.	Примечание
				Документация		
А3			1.100.1-7.5 ОО.ОО.ОО Д1	Узлы опалубки	Х	
А3			1.100.1-7.5 ОО.ОО.ОО Д2	Узлы армирования	Х	
А3			1.100.1-7.5 ОО.ОО.ОО ТО	Техническое описание	Х	
А3			1.100.1-7.5 ОО.ОО.ОО РС	Ведомость расхода стали	Х	
				Сборочные единицы		
А3		1	1.100.1-7.5 05.01.00	Блок арматурный АБП30.60-1	1	
				Материалы		
				Бетон класса В15	2.77	м³

Нач. АПМ	Печерин		12.89
Гл. констр.	Радошкевич		
Рук. гр.	Стабредова		
Разраб.	Степанова		
Пров.	Булгакова		

1.100.1-7.5 05.00.00

Панель перекрытия ПЗО.60.16-4.5-1

Стадия	Масса	Масштаб
Р	6930 кг	
Лист	Листов 1	

СибЗНИИЭП г. Новосибирск

Копировал

Формат А3

Взам. инв. № | Подп. и дата | Инв. № подл.

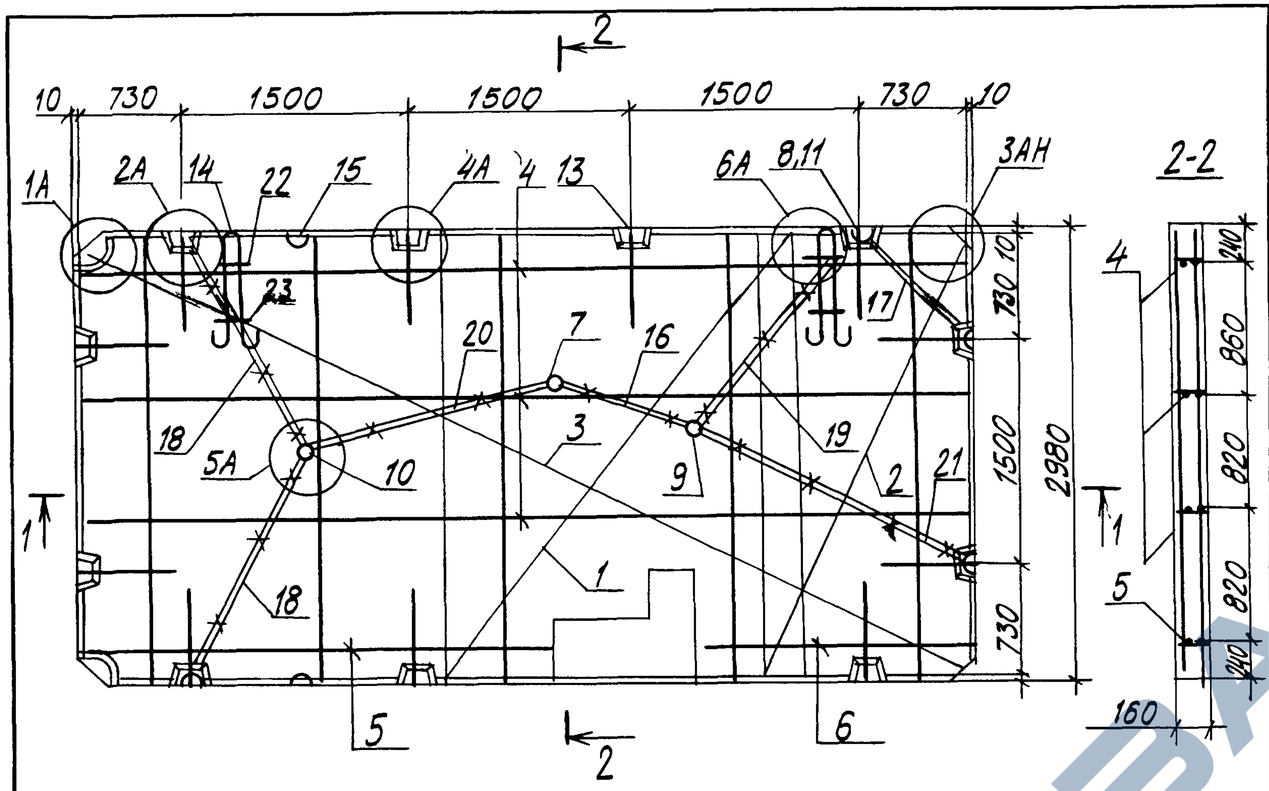

Формат	Зона	Поз.	Обозначение	Наименование	Кол.	Примечание
А3		17	1.100.1-7.5 00.00.16-03	ТР.4	1	
А3		18	-06	ТР.7	2	
А3		19	-07	ТР.8	1	
А3		20	-08	ТР.9	1	
А3		21	-09	ТР.10	1	

1. Масса арматурного блока 86.50 кг
2. Сетку С5 вырезать по месту.

Формат	Зона	Поз.	Обозначение	Наименование	Кол.	Примечание
				Документация		
А3			1.100.1-7.5 00.00.00 ТО	Техническое описание	Х	
А3			1.100.1-7.5 00.00.00 Д2	Узлы армирования	Х	
				Сборочные единицы		
А3		1	1.100.1-7.5 00.00.01-01	Сетка С2	1	
А3		2	-02	Сетка С3	1	
А3		3	1.100.1-7.5 00.00.02	Сетка С5	1	
А3		4	1.100.1-7.5 00.00.07-01	Каркас КР2	3	
А3		5	-04	Каркас КР5	1	
А3		6	-03	Каркас КР4	1	
А3		7	1.100.1-7.5 00.00.06	Каркас КУ1	3	
А3		8	-01	Каркас К01	9	
А3		22	-02	Сетка ФС1	2	
А3		23	-03	Сетка ФС2	2	
				Стандартные изделия		
		9	ТУ-36-2682-85	Коробка унив. л256 У3	2	0,06кг
		10	ТУ-36-2682-85	Коробка унив л254 У3	1	0,06кг
		11	ТУ-36-2682-85	Коробка ответв.л.245У3	9	0,076кг
				Детали		
Б4		12		ф6АI ГОСТ5781-82*, l=2960	5	0,65кг
А4		13	1.100.1-7.5 00.00.14	Анкер А1	11	
А4		14	1.100.1-7.5 00.00.15-01	Петля П2	2	
А3		15	1.100.1-7.5 00.00.16	ТР.1	2	
А3		16	-02	ТР.3	1	

Нач.АПМ	Печерин		12.89
Гл.конст.	Радашкевич		
Рук.гр.	Стабредова		
Провер.	Булгакова		
Разраб.	Степанова		

1.100.1-7.5 05.01.00

Блок арматурный АБП 30.60-1

Стадия	Лист	Листов
Р		1

СибЗНИИЭП г.Новосибирск

Копировал Павлова Формат А3

Инв.№подл. | Подпись и дата | Взам.инв.№

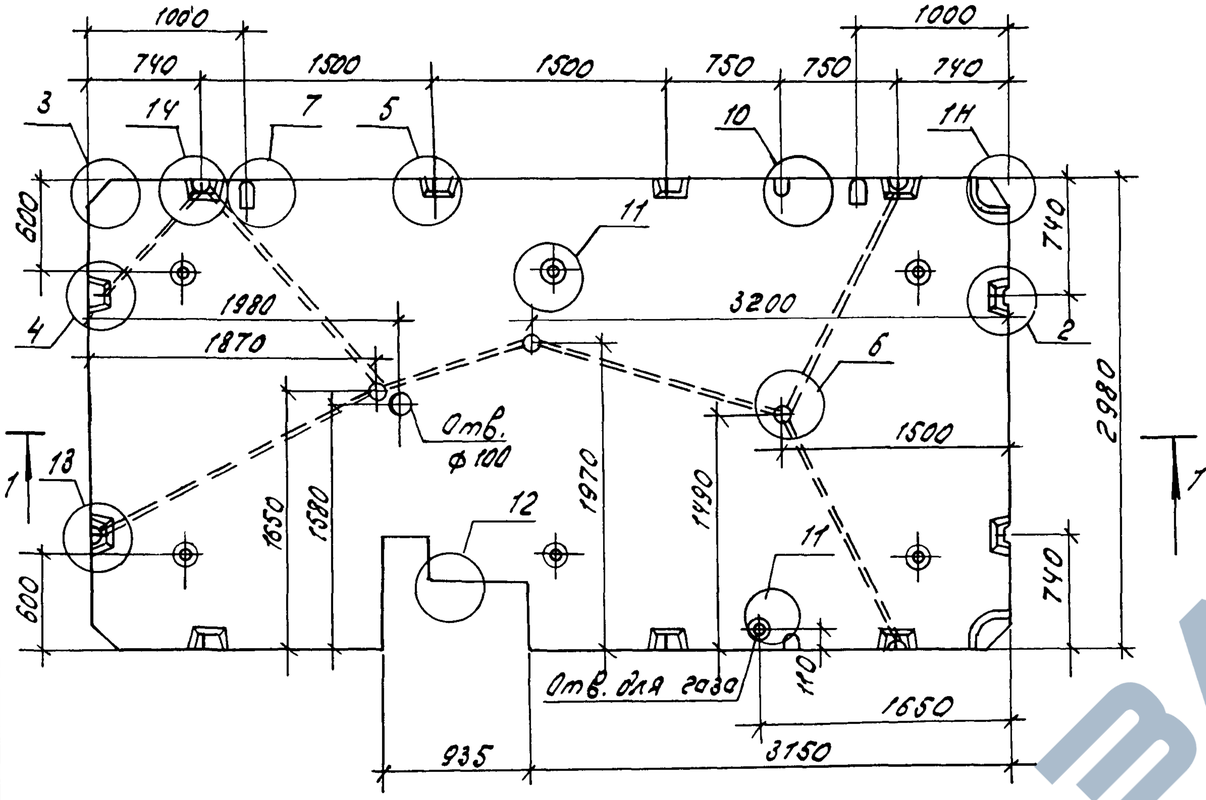

Формат	Зона	Поз.	Обозначение		Наименование	Кол.	Примечание
					Документация		
А3			1.100.1-7.5	00.00.00 ДЧ	Узлы опалубки.	X	
А3			1.100.1-7.5	00.00.00 Д2	Узлы армирования	X	
А3			1.100.1-7.5	00.00.00 ТО	Техническое описание	X	
А3			1.100.1-7.5	00.00.00 РС	Ведомость расхода стали.	X	
					Сборочные единицы.		
А3		1	1.100.1-7.5	06.01.00	Блок арматурный АБП30.60-2		
					Материалы.		
					Бетон класса В15	2.77	м3

Нач. АПМ 1	Лачерин		12.89
Гл. конст.	Радашкевич		
Рук. гр.	Стабредова		
Разраб.	Степанова		
Провер.	Булгакова		

1.100.1-7.5 06.00.00

Панель перекрытия П-30.60.16-4.5-2

Стадия	Масса	Масштаб
Р	6930 кг.	2.5:1
Лист	Листов 1	

СибЗНИИЭП г. Новосибирск

Копир. Моду

Формат А3

Инв. № подл. | Подпись и дата | Взам. инв. №

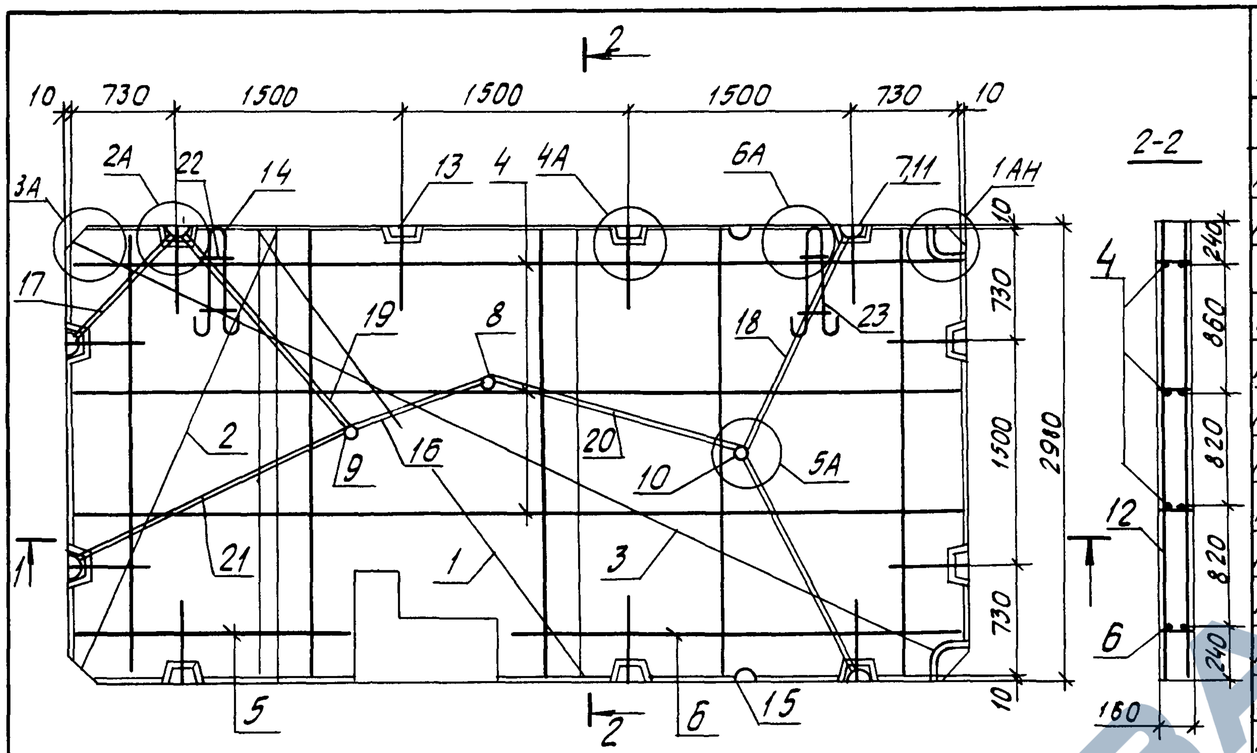

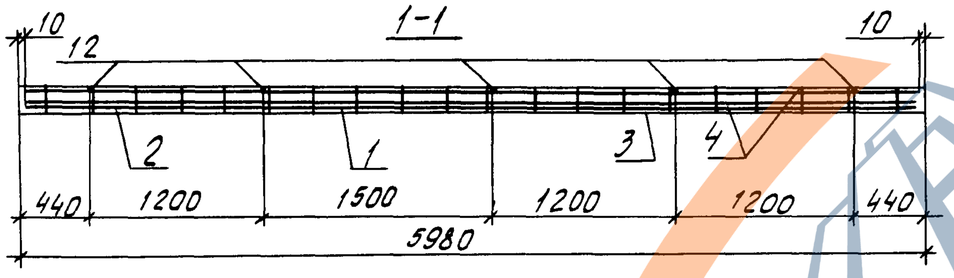

Формат	Зона	Поз.	Обозначение	Наименование	Кол.	Примечание
А3		16	1.100.1-7.5 00.00.16-02	Тр. 3	1	
А3		17	-03	Тр. 4	1	
А3		18	-06	Тр. 7	2	
А3		19	-07	Тр. 8	1	
А3		20	-08	Тр. 9	1	
А3		21	-09	Тр. 10	1	

Формат	Зона	Поз.	Обозначение	Наименование	Кол.	Примечание
				Документация		
А3			1.100.1-7.5 00.00.00ТО	Техническое описание		
А3			1.100.1-7.5 00.00.00Д2	Узлы армирования		
				Сборочные единицы		
А3		1	1.100.1-7.5 00.00.01-01	Сетка С2	1	
А3		2	-02	Сетка С3	1	
А3		3	1.100.1-7.5 00.00.02	Сетка С5	1	
А3		4	1.100.1-7.5 00.00.07-01	Каркас КР2	3	
А3		5	-03	Каркас КР4	1	
А3		6	-04	Каркас КР5	1	
А3		7	1.100.1-7.5 00.00.06	Каркас К01	3	
А3		8	-01	Каркас КУ1	9	
А3		22	-02	Сетка ФС1	2	
А3		23	-03	Сетка ФС2	2	
				Стандартные изделия		
		9	ТУ 36-2682-85	Коробка унив. л256 У3	2	0,06 кг
		10	ТУ 36-2682-85	Коробка унив. л254	1	0,06 кг
		11	ТУ 36-2682-85	Коробка ответв. 245У3	9	0,076 кг
				Детали		
А4		12		ф6 АI ГОСТ 5781-82*, l=2960	5	0,65 кг
А4		13	1.100.1-7.5 00.00.14	Анкер А1	11	
А4		14	1.100.1-7.5 00.00.15-01	Петля П2	2	
А3		15	1.100.1-7.5 00.00.16	Тр. 1	2	

1. Масса арматурного блока 85.50 кг
2. Сетку С5 вырезать по месту

Инв.№ подл. | Подпись и дата | Взам. инв.№

Нач.АПМ	Печерин		12.89
Гл.конст.	Радашкевич		
Рук.гр.	Стабредова		
Провер.	Булгакова		
Разраб.	Степанова		

1.100.1-7.5 06.01.00

Блок арматурный АБП 30.60-2

Стадия	Лист	Листов
Р		1

СибЗНИИЭП г. Новосибирск

Копировал

Формат А3

ЗАВОД ЖБИ

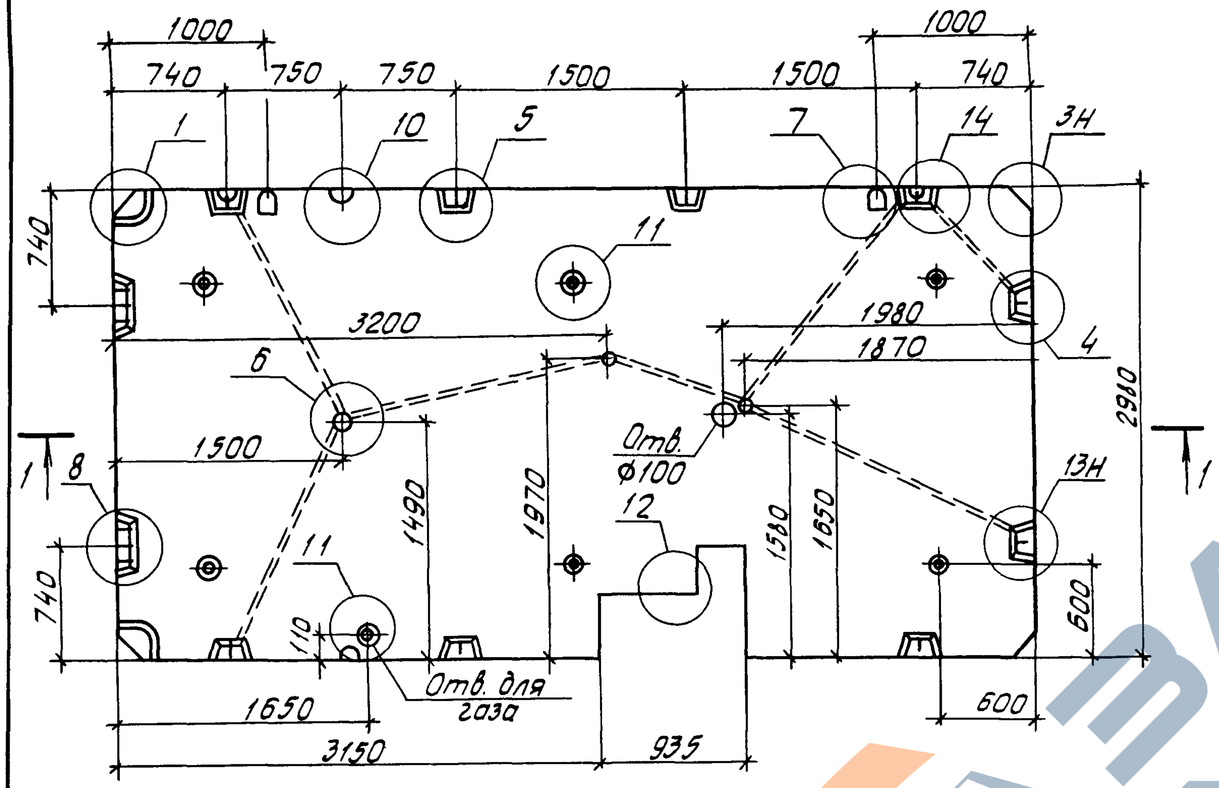

1-1

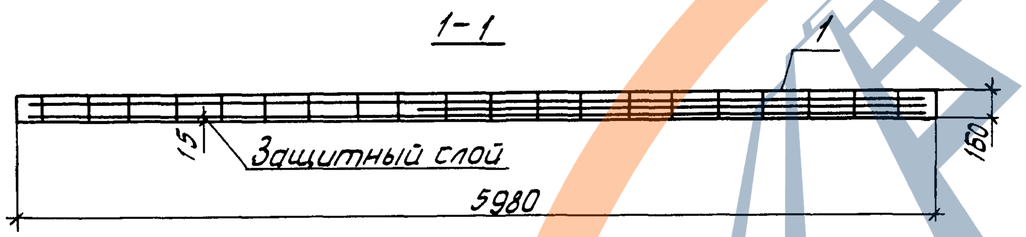

Формат	Зона	Поз.	Обозначение	Наименование	Кол.	Примечание
				Документация		
А3			1.100.1-7.5 00.00.00 А1	Узлы опалубки	×	
А3			1.100.1-7.5 00.00.00 А2	Узлы армирования	×	
А3			1.100.1-7.5 00.00.00 ТО	Техническое описание	×	
А3			1.100.1-7.5 00.00.00 РС	Ведомость расхода стали	×	
				Сборочные единицы		
А3		1	1.100.1-7.5 07.01.00	Блок арматурный АБП30.60-18	1	
				Материалы		
				Бетон класса В15	2.77	м³

Нач. АПМ	Печерин		12.89
Гл. констр.	Радашкевич		
Рук. гр.	Стабредова		
Разраб	Степанова		
Провер.	Булгакова		

1.100.1-7.5 07.00.00

Панель перекрытия П30.60.16-4.5-1-Б

Стадия	Масса	Масштаб
Р	6930	1:40
Лист	Листов 1	

СабЗНИИЭП г. Новосибирск

Копир. Формат А3

Инв. № подл. | Подпись и дата | Взам. инв. №

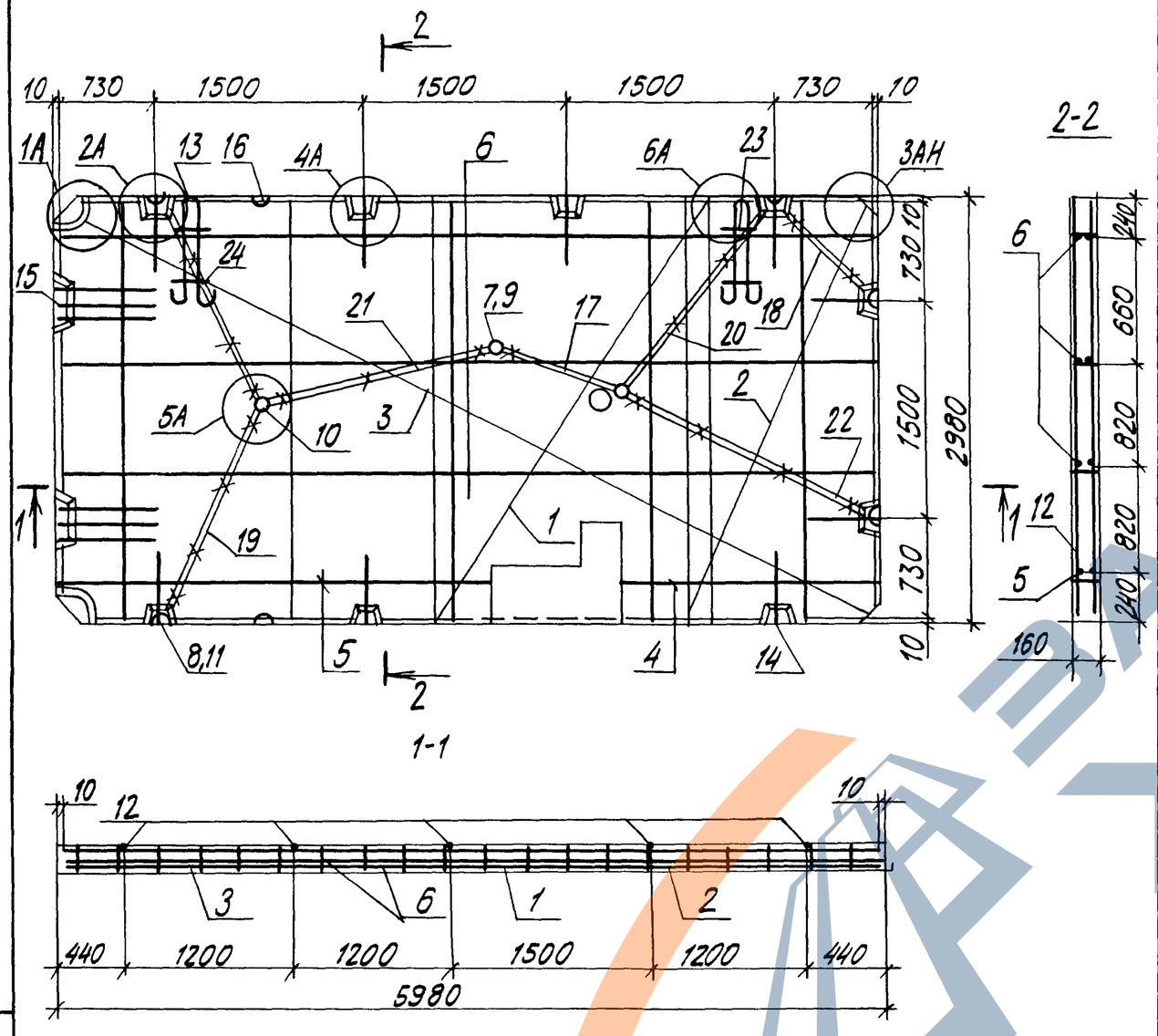

Формат	Зона	Поз.	Обозначение	Наименование	Кол.	Примечание
				Документация		
А3			1.100.1.-7.5 00.00.00 ТО	Техническое описание	X	
А3			1.100.1-7.5 00.00.00.ДЗ	Узлы армирования	X	
				Сборочные единицы		
А3		1	1.100.1-7.5 00.00.01-01	Сетка С2	1	
А3		2	-02	Сетка С3	1	
А3		3	1.100.1-7.5 00.00.02	Сетка С5	1	
А3		4	1.100.1-7.5 00.00.07-03	Каркас КР4	1	
А3		5	-04	Каркас КР5	1	
А3		6	-01	Каркас КР2	3	
А3		7	1.100.1-7.5 00.00.06-01	Каркас КУ1	3	
А3		8	1.100.1-7.5 00.00.06	Каркас КО1	9	
А3		23	-02	Сетка ФС1	2	
А3		24	-03	Сетка ФС2	2	
				Стандартные изделия		
		9	ТУ 36-26-82-85	Коробка унив. л256 У3	2	0,06кг
		10	ТУ 36-2682-85	Коробка унив. л.254 У3	1	0,06кг
		11	ТУ 36-2682-85	Коробка ответв. л245 У3	9	0,076кг
				Детали		
Б4		12		ф6 АI ГОСТ 5781-82*, l=2960	5	0,65кг
А4		13	1.100.1-7.5 00.00.15-01	Петля П2	2	
А4		14	1.100.1-7.5 00.00.14	Анкер А1	9	
А4		15	-01	Анкер А2	6	
А4		16	1.100.1-7.5 00.00.16	Тр.1	2	
А3		17	-02	Тр.3	1	
А3		18	-03	Тр.4		
А3		19	1.100.1-7.5 00.00.16-06	ТР.7	2	
А3		20	-07	ТР.8	1	
А3		21	-08	ТР.9	1	
А3		22	-09	ТР.10		

1. Масса арматурного блока - 93,54 кг
2. Сетку С5 вырезать по месту

Нач.АПМ	Печерин		12.89
Гл.конст.	Радашкевич		
Рук.гр.	Стабредова		
Пров.	Булгакова		
Разраб.	Степанова		

1.100.1-7.5 07.01.00

Блок арматурный АБП 30.60-1-6

Стадия	Лист	Листов
Р		1

СибЗНИИЭП г.Новосибирск

Копировал Павлова

Формат А3

Инв.№подл. | Подпись и дата | Взам.инв.№

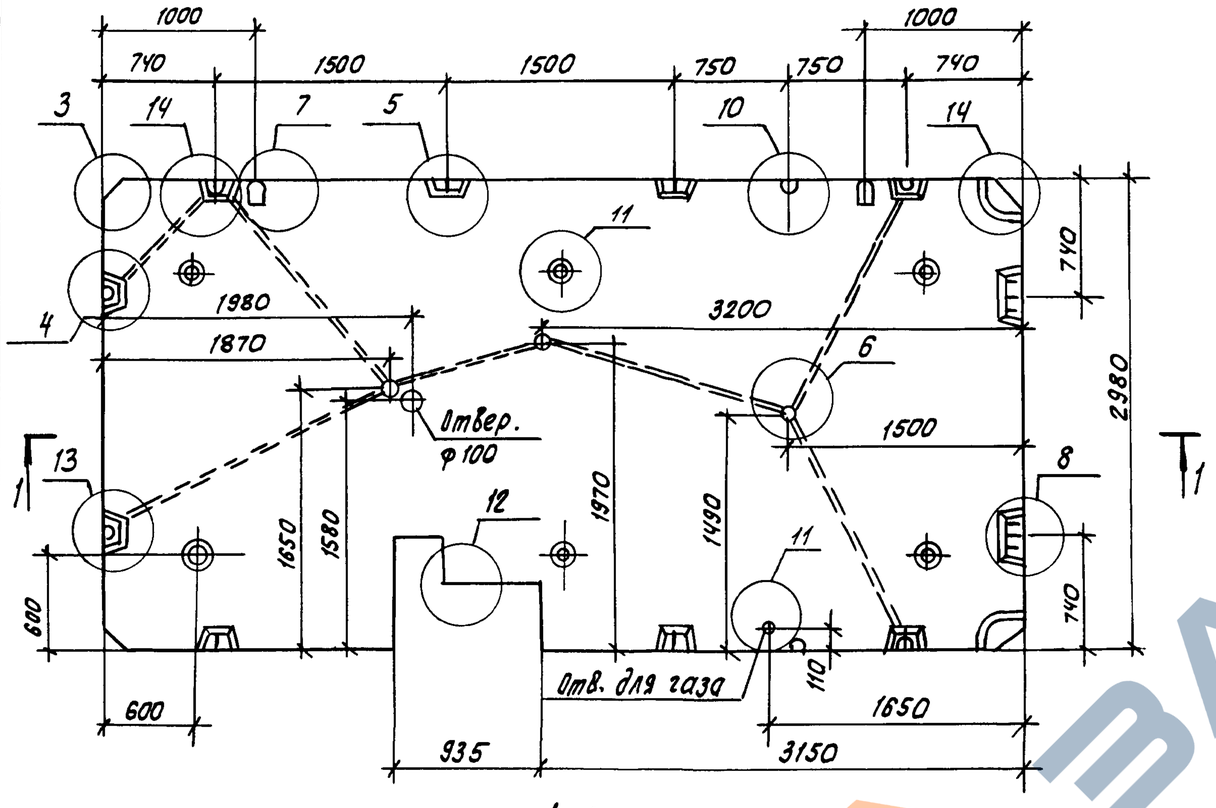

1-1

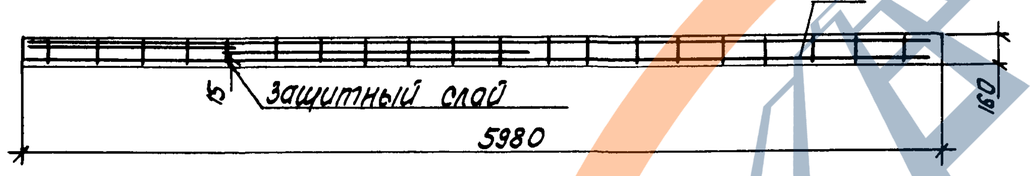

Формат	Зона	Поз.	Обозначение		Наименование	Кол.	Примечание
					Документация		
А3			1.100.1-7.5	00.00.00 Д1	Узлы опалубки	×	
А3			1.100.1-7.5	00.00.00 Д2	Узлы армирования	×	
А3			1.100.1-7.5	00.00.00 ТО	Техническое описание	×	
А3			1.100.1-7.5	00.00.00 РС	Ведомость расхода стали	×	
					Сборочные единицы		
А3		1	1.100.1-7.5	08.01.00	Блок арматурный АБП30.60-2-8	1	
					Материалы		
					Бетон класса В15	2.77	м3

Инв. № подл. | Подпись и дата | Взам. инв. №

				1.100.1-7.5	08.00.00
Нач. АПМ.	Печерин		12.89	Панель перекрытия ПЗО.60.16-4.5-2-8	Стадия: Р; Масса: 6930 кг; Масштаб: 1:40; Лист; Листов 1
Гл. констр.	Радашкевич				
Рук. гр.	Стафеева				
Разраб.	Степанова				СибЗНИИЭП г. Новосибирск
Провер.	Булгакова				

Копировал: Тесарик

Формат А3

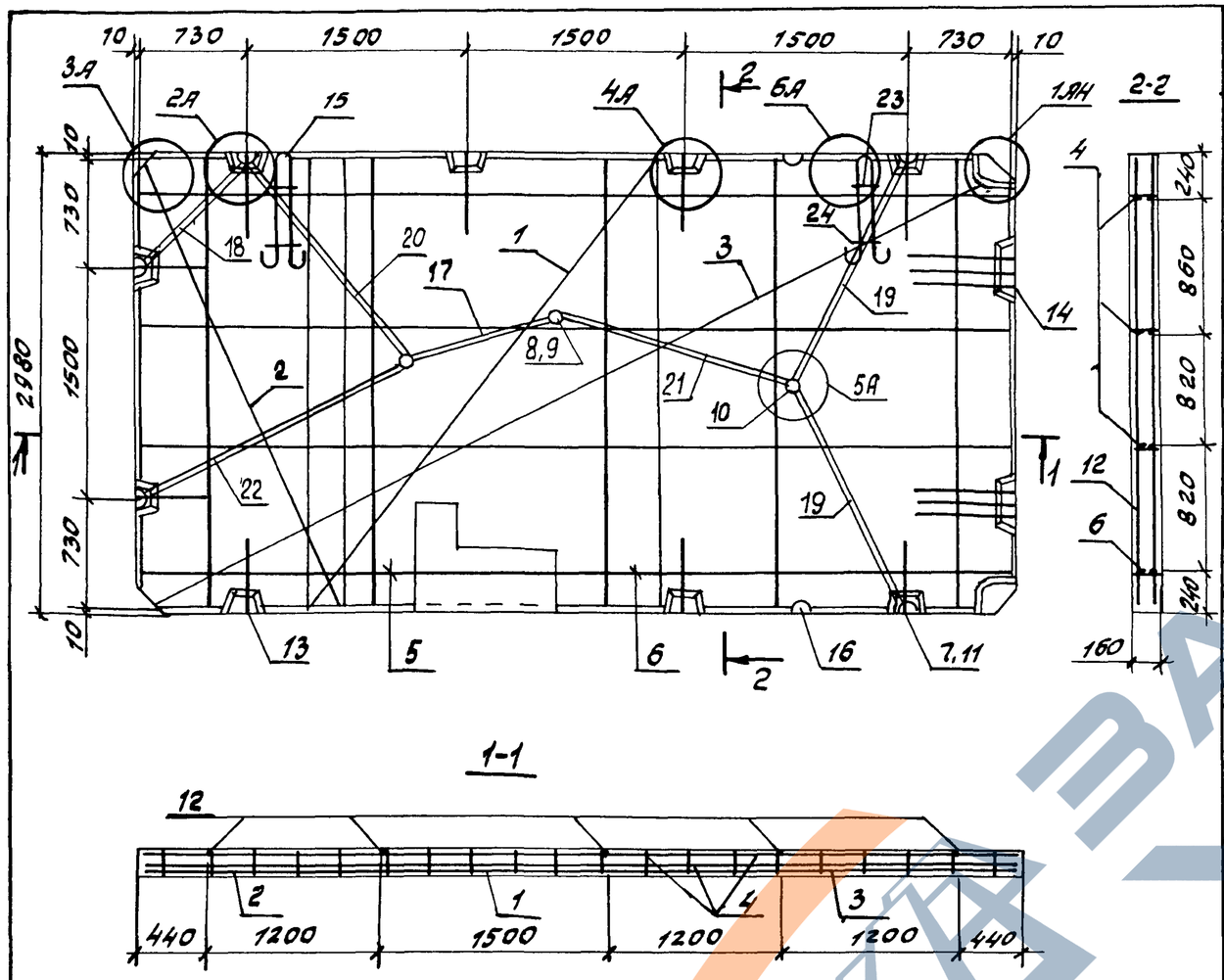

Формат	Зона	Поз.	Обозначение		Наименование	Кол.	Примечание
					Документация		
А3			1.100.1-7.5	00.00.00 ТО	Техническое описание	X	
А3			1.100.1-7.5	00.00.00 Д2	Узлы армирования	X	
					Сборочные единицы		
А3		1	1.100.1-7.5	00.00.01-01	Сетка С2	1	
А3		2		-02	Сетка С3	1	
А3		3	1.100.1-7.5	00.00.02	Сетка С5	1	
А3		4	1.100.1-7.5	00.00.07-01	Каркас КР2	3	
А3		5		-03	Каркас КР4	1	
А3		6		-04	Каркас КР5	1	
А3		7	1.100.1-7.5	00.00.06	Каркас КО1	9	
А3		8		-01	Каркас КУ1	3	
А3		23		-02	Сетка ФС1	2	
А3		24		-03	Сетка ФС2	2	
					Стандартные изделия		
		9	ТУ 36-2682-85		Коробка унив. л 256 У3	2	0.06 кг
		10	ТУ 36-2682-85		Коробка унив. л 254 У3	1	0.06 кг
		11	ТУ 36-2682-85		Коробка ответв. л 245 У3	9	0.076 кг
					Детали		
Б4		12			ФБ А1 ГОСТ 5781-82*; l: 2960	5	0.85 кг
А4		13	1.100.1-7.5	00.00.14	Анкер А1	9	
А4		14		-01	Анкер А2	6	
А4		15	1.100.1-7.5	00.00.15-01	Петля П2	2	

Формат	Зона	Поз.	Обозначение		Наименование	Кол.	Примечание
А3		16	1.100.1-7.5	00.00.16	ТР.1	2	
А3		17		-02	ТР.3	1	
А3		18		-03	ТР.4	1	
А3		19		-06	ТР.7	2	
А3		20		-07	ТР.8	1	
А3		21		-08	ТР.9	1	
А3		22		-09	ТР.10	1	

1. Масса арматурного блока - 93.54 кг.
2. Сетку С5 вырезать по месту.

Нач. АПМ	Печерин		12.89
Гл. конст.	Радашкевич		
Рук. гр.	Стабредова		
Провер.	Булгакова		
Разраб.	Степанова		

1.100.1-7.5 08.01.00

Блок арматурный АБП 30.60-2-6

Стадия	Лист	Листов
Р		1

СибЗНИИЭП г. Новосибирск

Копировал Гончарова

Формат А3

Инв. № подл. | Подпись и дата | Взам. инв. №

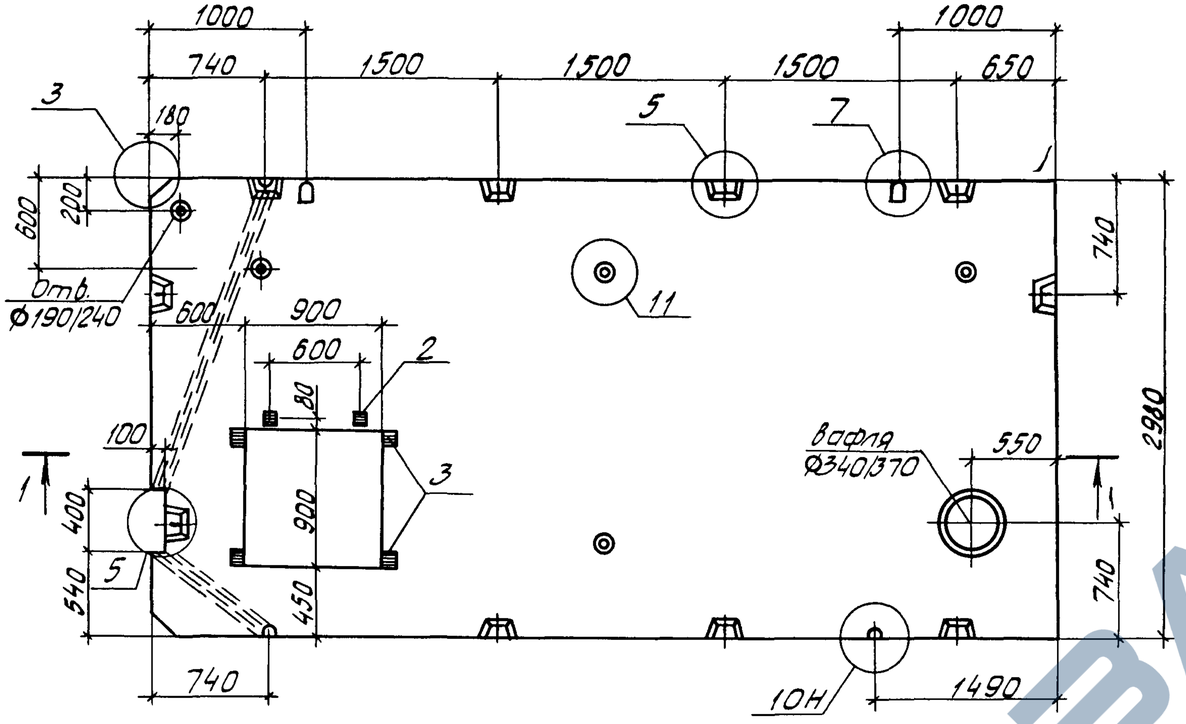

1-1

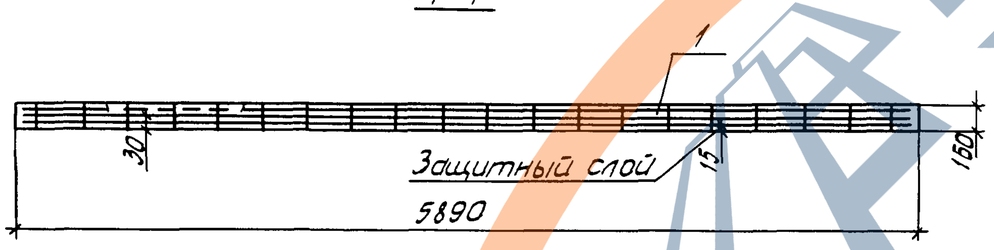

Формат	Зона	Поз.	Обозначение	Наименование	Кол.	Примечание
				Документация		
А3			1.100.1-7.5 00.00.00Д1	Узлы опалубки	Х	
А3			1.100.1-7.5 00.00.00Д2	Узлы армирования	Х	
А3			1.100.1-7.5 00.00.00ТО	Техническое описание	Х	
А3			1.100.1-7.5 00.00.00РС	Ведомость расхода стали	Х	
				Сборочные единицы		
А3		1	1.100.1-7.5 09.01.00	Блок арматурный АБП30.59	1	
А4		2	1.100.1-7.5 .00.00.11	Изделие закладное М1	2	
А4		3	1.100.1-7.5 00.00.12	Изделие закладное М2	4	
				Материалы		
				Бетон класса В15	2,69	м³

Вариант плиты перекрытия для блок-секции с холодной кровлей.

Нач.АПМ	Печерин		12.89
Гл.констр.	Радашкевич		
Рук.гр.	Стабредова		
Разраб.	Степанова		
Пров.	Булгакова		

1.100.1-7.5 09.00.00

Панель перекрытия ПЗ0.59.16-3

Стадия	Масса	Масштаб
Р	6730 кг	
Лист	Листов 1	

СибЗНИИЭП г. Новосибирск

Копировал

Формат А3

Инв.№ подл. | Подп. и дата | Взам.инв.№

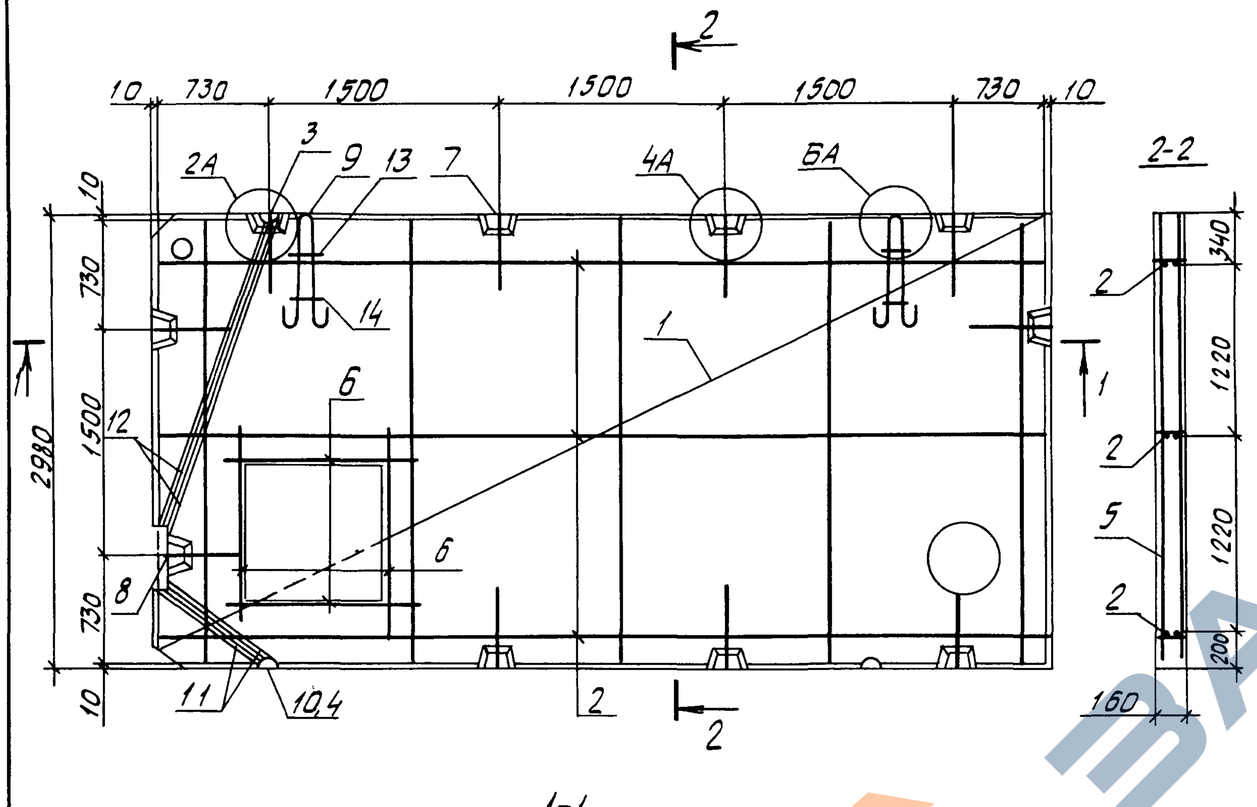

Формат	Зона	Поз.	Обозначение		Наименование	Кол.	Приме-чание
					Документация		
А3			1.100.1-7.5	00.00.00ТО	Техническое описание	Х	
А3			1.100.1-7.5	00.00.00Д1	Узлы армирования	Х	
					Сборочные единицы		
А3		1	1.100.1-7.5	00.00.03	Сетка С7	1	
А3		2	1.100.1-7.5	00.00.08	Каркас КР6	3	
А3		3	1.100.1-7.5	00.00.06	Каркас К01	4	
А3		13		-02	Сетка ФС1	2	
А3		14		-03	Сетка ФС2	2	
					Стандартные изделия		
		4	ТУ 36 2682-85		Коробка ответв. Л245У3	4	0,076кг
					Детали		
Б.Ч.		5			ФБАI ГОСТ 5781-82*, L=2960	5	0,65кг
Б.Ч.		6			ФВАIII ГОСТ 5781-82*, L=1380	4	0,55кг
А4		7	1.100.1-7.5	00.00.14	Анкер А1	9	
А4		8		-02	Анкер А3	1	
А4		9	1.100.1-7.5	00.00.15-01	Петля П2	2	
А3		10	1.100.1-7.5	00.00.16	Тр. 1	1	
А3		11		-03	Тр. 4	2	
А3		12		-10	Тр. 11	2	

1. Масса арматурного блока - 58,24 кг.
2. Сетку С7 вывезать по месту.

Нач. АПМ	Печерин		12.89
Гл. конст.	Радашкевич		
Рук. гр.	Стабредова		
Провер.	Булгакова		
Разраб.	Степанова		

1.100.1-7.5 0.9.01.00

Блок арматурный АБП 30.59

Стадия	Лист	Листов
Р		1

СибЗНИИЭП г. Новосибирск

Копировал

Формат А3

Инв. № подл. | Подпись и дата | Взам. инв. №

https://zavodjbi.com/

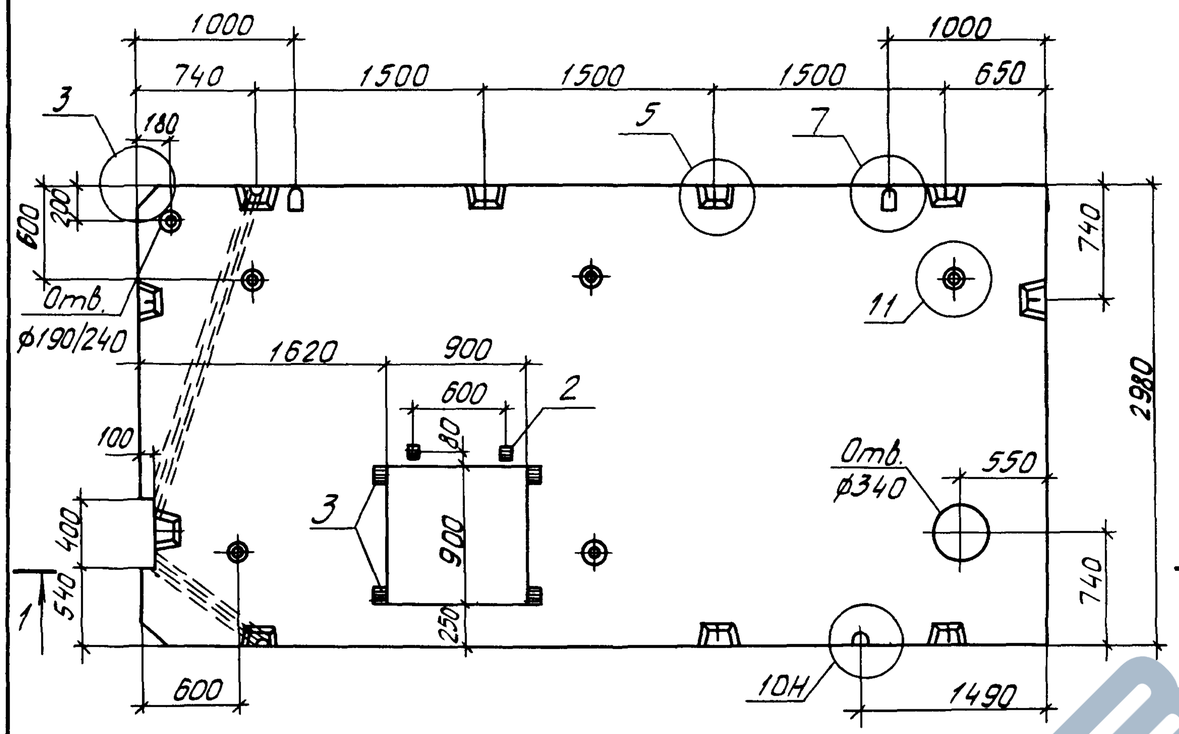

1-1

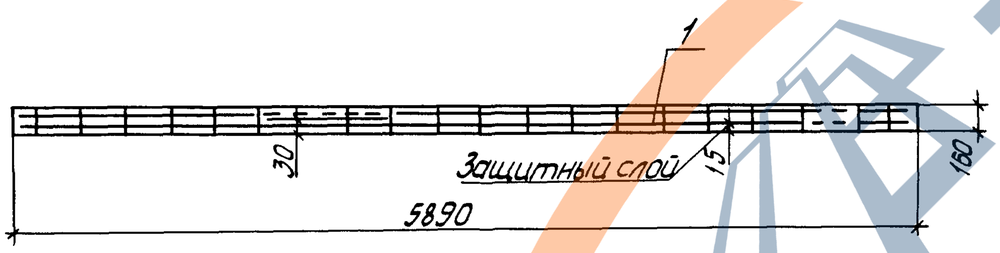

Формат	Зона	Поз.	Обозначение		Наименование	Кол.	Примечание
					Документация		
А3			1.100.1-7.5	00.00.00Д1	Узлы опалубки	Х	
А3			1.100.1-7.5	00.00.00Д2	Узлы армирования	Х	
А3			1.100.1-7.5	00.00.00ТО	Техническое описание	Х	
А3			1.100.1-7.5	00.00.00РС	Ведомость расхода стали	Х	
					Сборочные единицы		
А3		1	1.100.1-7.5	10 01.00	Блок арматурный АБП30.59	1	
А3		2	1.100.1-7.5	00.00.11	Изделие закладное м1	2	
А4		3	1.100.1-7.5	00.00.12	Изделие закладное м2	4	
					Материалы		
					Бетон класса В15	267	м³

Вариант плиты перекрытия для блок-секции с теплой кровлей.

Нач.АПМ	Печерин		12.89
Гл.констр.	Радашкевич		
Рук.гр.	Стабредова		
Разраб.	Степанова		
Пров.	Булгакова		

1.100.1-7.5 10.00.00

Панель перекрытия
П 30.59.16-3

Стадия	Масса	Масштаб
А	6680 К2	1:40
Лист	Листов 1	

СибЗНИИЭП
г. Новосибирск

Копир. Формат А3

Инв.№подл. | Подп. и дата | Взам.инв.№

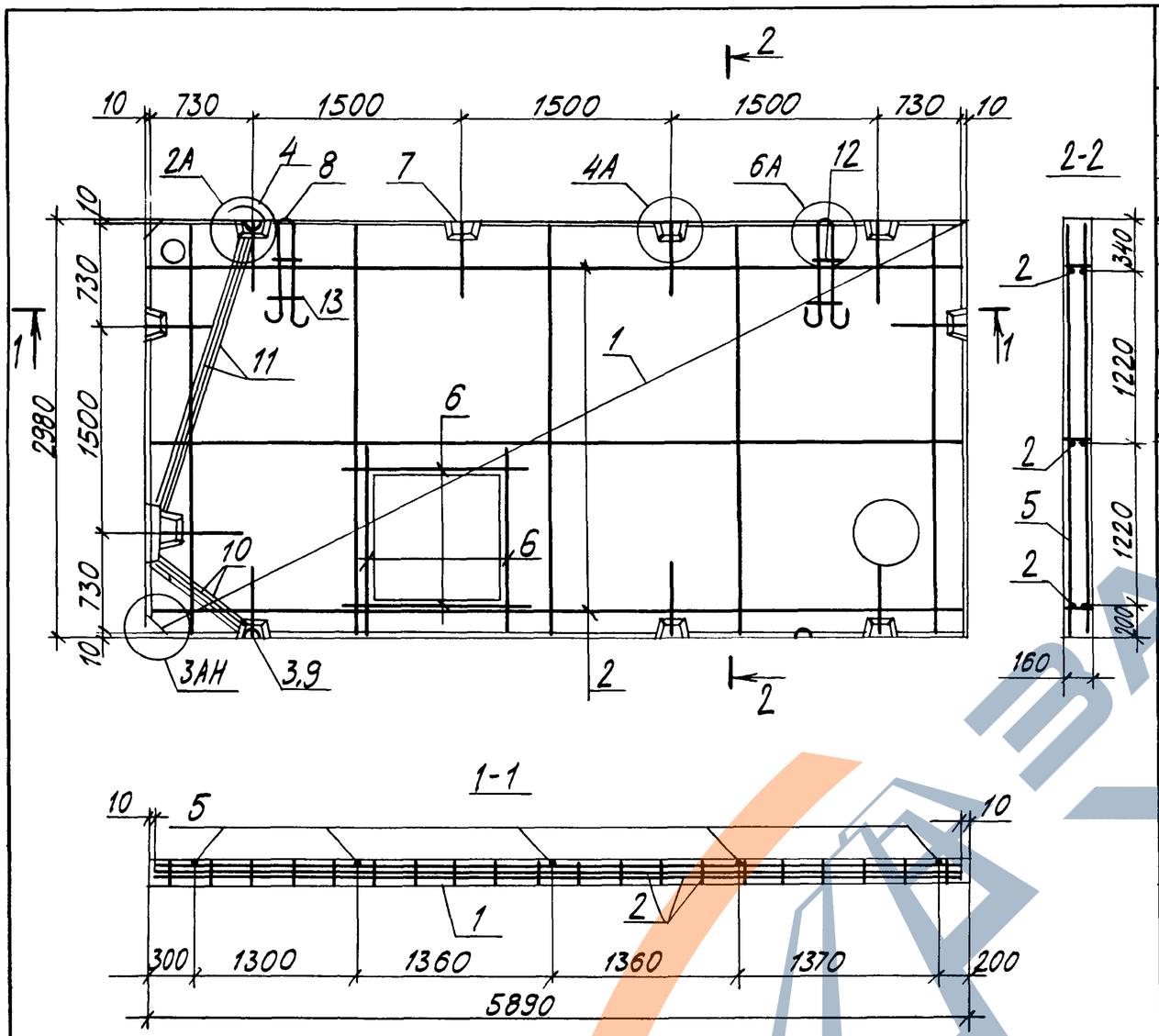

Формат	Зона	Поз.	Обозначение		Наименование	Кол.	Примечание
					Документация		
А3			1.100.1-7.5	00.00.00ТО	Техническое описание	Х	
А3			1.100.1-7.5	00.00.00Д2	Узлы армирования	Х	
					Сборочные единицы		
А3		1	1.100.1-7.5	00.00.03	Сетка С7	1	
А3		2	1.100.1-7.5	00.00.08	Каркас КР6	3	
А3		3	1.100.1-7.5	00.00.06	Каркас КР1	4	
А3		12		-02	Сетка ФС1	2	
А3		13		-03	Сетка ФС2	2	
					Стандартные изделия		
		4	ТУ 36-2682-85		Коробка ответв. л245У3	4	0,076кг
					Детали		
Б4		5			ф6А1 ГОСТ5781-82*, l=2960	5	0,65кг
Б4		6			ф8АIII ГОСТ5781-82*, l=1360	4	0,55кг
А4		7	1.100.1-7.5	00.00.14	Анкер А1	10	
А4		8	1.100.1-7.5	00.00.15-01	Петля П2	2	
А3		9	1.100.1-7.5	00.00.16	ТР.1	1	
А3		10		-03	ТР.4	2	
А3		11		-10	ТР.11	2	

1. Масса арматурного блока – 57.74 кг
2. Сетку С7 вырезать по месту.

				1.100.1-7.5	10.01.00
Нач. АПМ	Лечерин		12.89	Блок арматурный АБП 30.59	Стадия: Р; Лист: ; Листов: 1
Гл. конст.	Радашкевич				СибЗНИИЭП г. Новосибирск
Рук. гр.	Стабредова				
Пров.	Булгакова				
Разраб.	Степанова				

Копировал Павлова

Формат А3

Инв. № подл. | Подпись и дата | Взам. инв. №

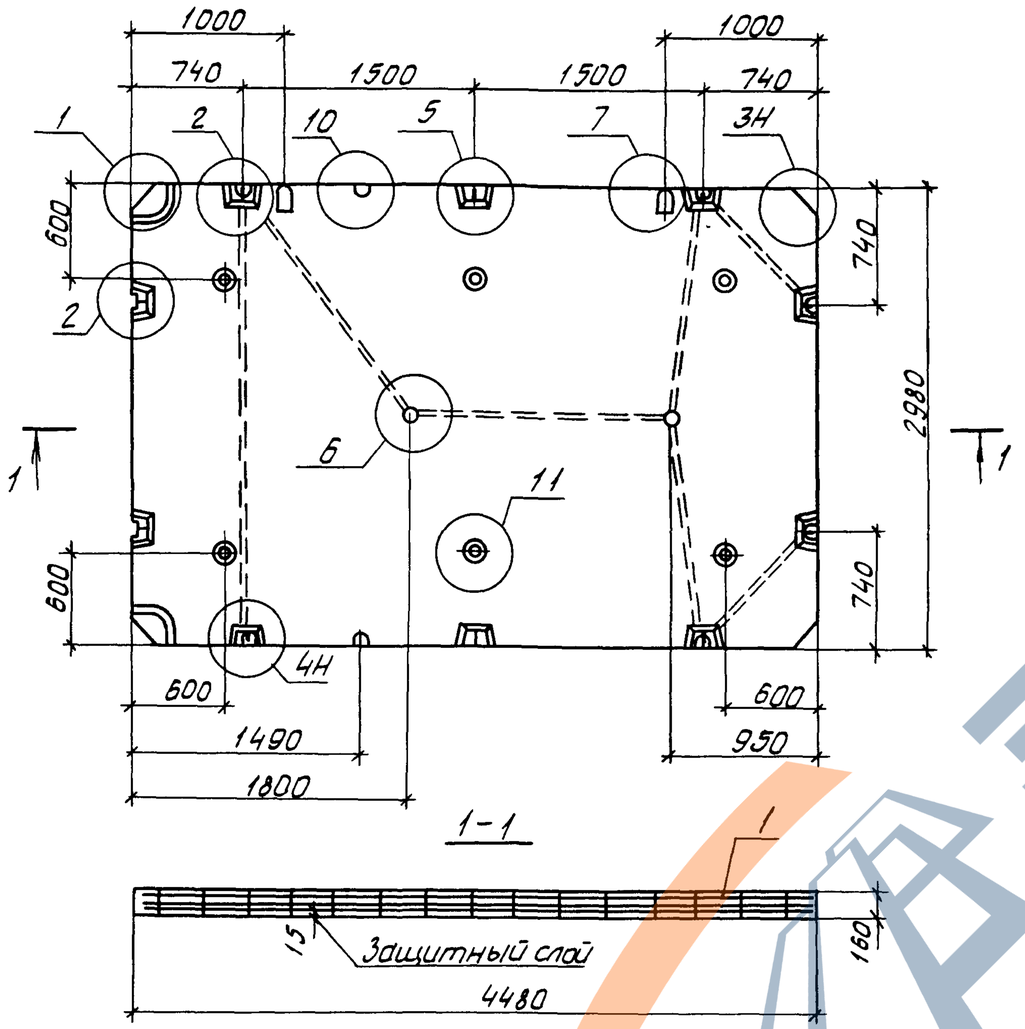

Формат	Зона	Поз.	Обозначение		Наименование	Кол.	Приме-чание
					Документация		
А3			1.100.1-7.5	00.00.00Д1	Узлы опалубки	Х	
А3			1.100.1-7.5	00.00.00Д2	Узлы армирования	Х	
А3			1.100.1-7.5	00.00.00ТО	Техническое описание	Х	
А3			1.100.1-7.5	00.00.00РС	Ведомость расхода стали	Х	
					Сборочные единицы		
А3		1	1.100.1-7.5	11.01.00	Блок арматурный АБП30.45	1	
					Материалы		
					Бетон класса В15	2,12	м³

Нач.АПМ	Печерин		12.89
Гл.констр.	Рабашкевич		
Рук.гр.	Стабредова		
Разраб.	Степанова		
Провер.	Булгакова		

1.100.1-7.5 11.00.00

Панель перекрытия ПЗ0.45.16-3

Стадия	Масса	Масштаб
Р	5300 кг	1:40
Лист	Листов 1	

СибЗНИИЭП г. Новосибирск

Инв.№подл. | Подпись и дата | Взам.инв.№

Копировал

Формат А3

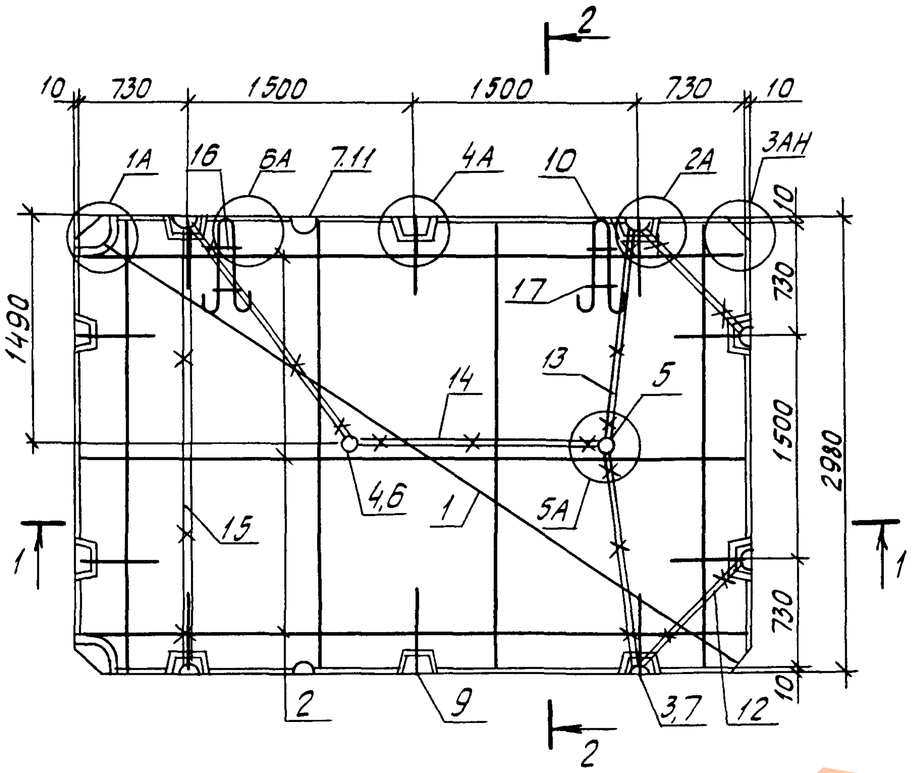

2-2

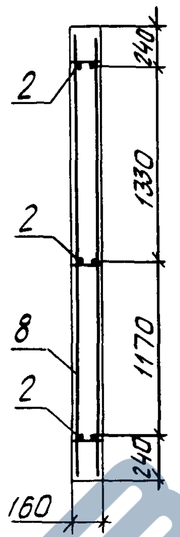

1-1

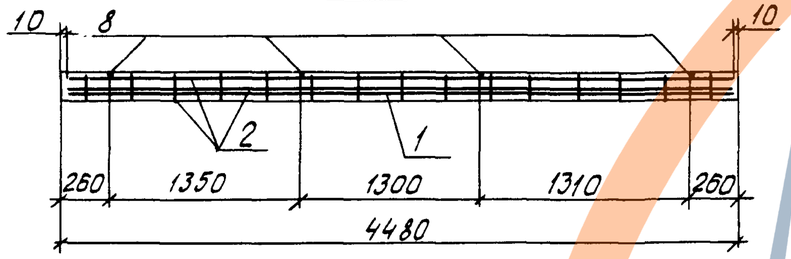

Формат	Зона	Поз.	Обозначение	Наименование	Кол.	Примечание
				Документация		
А3			1.100.1-7.5 00.00.00ТО	Техническое описание	×	
А3			1.100-1-7.5 00.00.00Д2	Узлы армирования	×	
				Сборочные единицы		
А3		1	1.100.1-7.5 00.00.02-01	Сетка С6	1	
А3		2	1.100.1-7.5 00.00.07	Каркас КР-1	3	
А3		3	1.100.1-7.5 00.00.06	Каркас КО1	10	
А3		4	-01	Каркас КУ1	2	
А3		16	-02	Сетка ФС1	2	
А3		17	-03	Сетка ФС2	2	
				Стандартные изделия		
		5	ТУ 36-2682-85	Коробка унив. Л256 У3	1	0,06кг
		6	ТУ 36-2682-85	Коробка унив. Л254 У3	1	0,06кг
		7	ТУ 36-2682-85	Коробка ответв. Л245 У3	10	0,075кг
				Детали		
Б.Ч.		8		ФБАI ГОСТ5781-82*, L=2960	4	0,65кг
А4		9	1.100.1-7.5 00.00.14	Анкер А1	10	
А4		10	1.100.1-7.5 00.00.15	Петля П1	2	
А3		11	1.100.1-7.5 00.00.16	Тр. 1	2	
А3		12	-03	Тр. 4	2	
А3		13	-05	Тр. 6	2	
А3		14	-08	Тр. 9	2	
А3		15	-12	Тр. 13	1	

Масса арматурного блока - 44,52кг

Нач. АПМ	Печерин		12.89
Гл. конст.	Радашкевич		
Рук. гр.	Стабредова		
Провер.	Булгакова		
Разраб.	Степанова		

1.100.1-7.5 11.01.00

Блок арматурный АБП 30.45

Стадия	Лист	Листов
Р	1	1

СибЗНИИЭП г. Новосибирск

Копировал

Формат А3

Инв. № подл. | Подпись и дата | Взам. инв. №

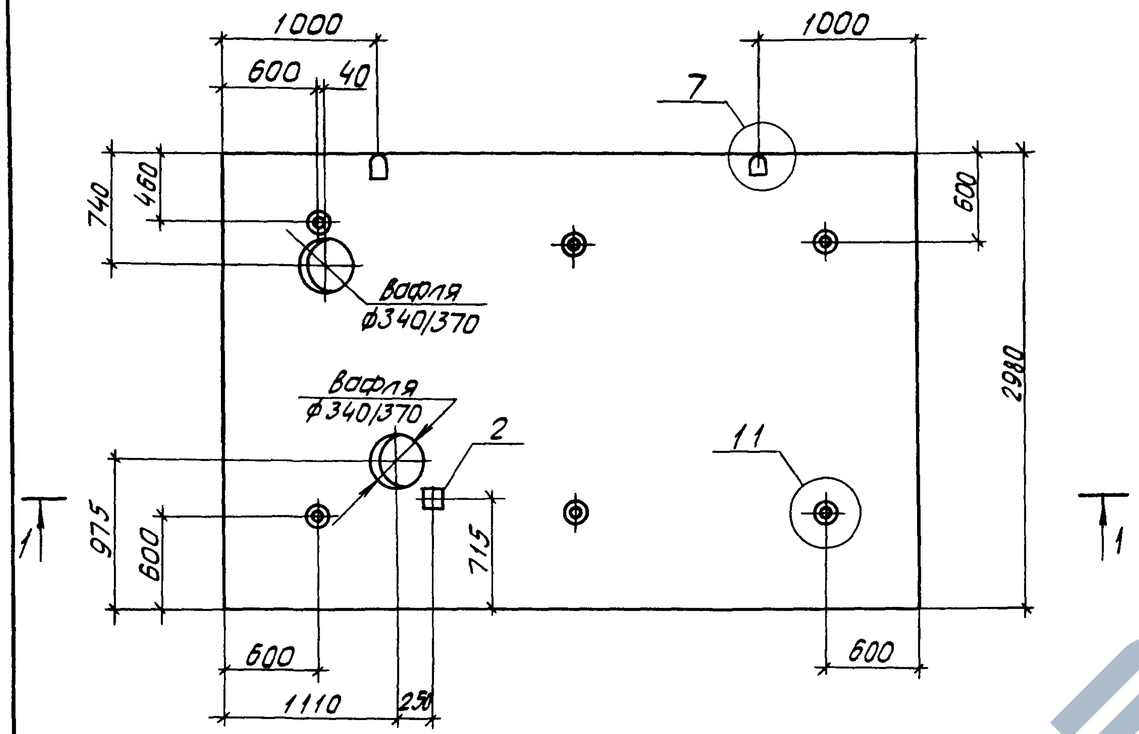

1-1

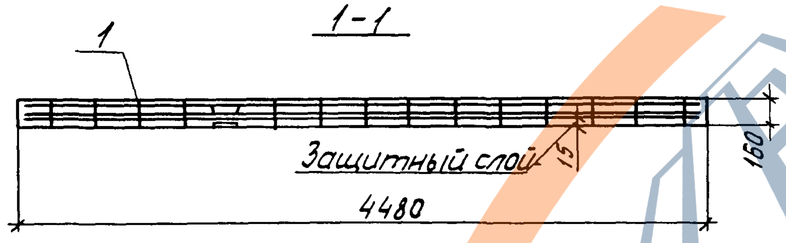

Формат	Зона	Поз.	Обозначение		Наименование	Кол.	Примечание
					Документация		
А3			1.100.1-7.5	00.00.00 Д1	Узлы опалубки	Х	
А3			1.100.1-7.5	00.00.00 Д2	Узлы армирования	Х	
А3			1.100.1-7.5	00.00.00 ТО	Техническое описание	Х	
А3			1.100.1-7.5	00.00.00 РС	Ведомость расхода стали	Х	
					Сборочные единицы		
А3		1	1.100.1-7.5	12.01.00	Блок арматурный АБП30.45-1	1	
А4		2	1.100.1-7	00.00.13	Изделие закладное М3	1	
					Материалы		
					Бетон класса В15	2,12	м³

Нач.АПМ	Печерин		12.89
Гл.конст.	Радашкевич		
Рук.гр.	Стабредова		
Пров.	Булгакова		
Разраб.	Степанова		

1.100.1-7.5 12.00.00

Панель перекрытия
ПЗ0.45.16-3-1

Стадия	Масса	Масштаб
Р	5300 кг	
Лист	Листов 1	

СибЗНИИЭП
г. Новосибирск

Инв.№ подл. | Подпись и дата | Взам.инв.№

Копировал

Формат А3

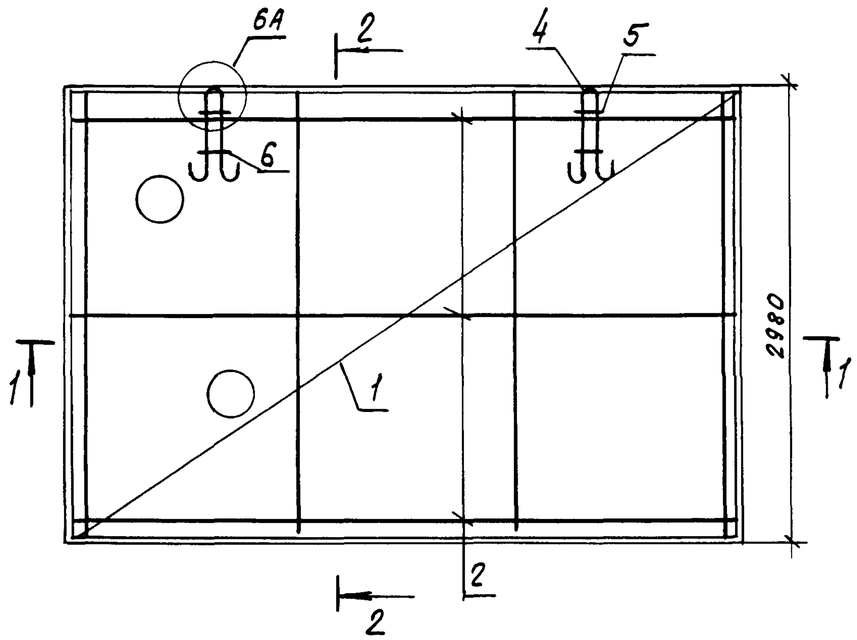

1-1

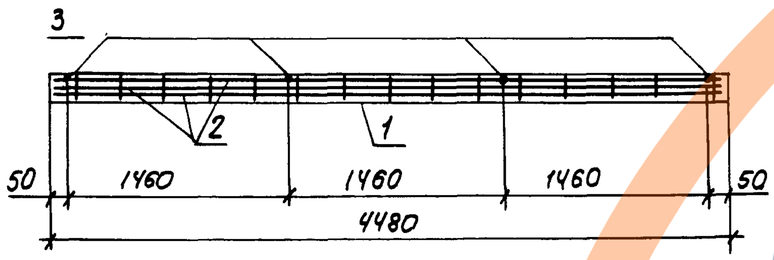

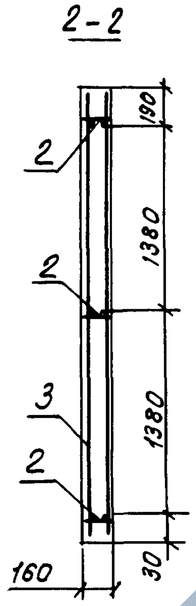

Формат	Зона	Поз.	Обозначение		Наименование	Кол.	Примечание
					Документация		
А3			1.100.1-7.5	00.00.00 ТО	Техническое описание	×	
А3			1.100.1-7.5	00.00.00 Д2	Узлы армирования	×	
					Сборочные единицы		
А3		1	1.100.1-7.5	00.00.02-01	Сетка С6	1	
А3		2	1.100.1-7.5	00.00.07	Каркас КР1	3	
А3		5	1.100.1-7.5	00.00.06-02	Сетка ФС1	2	
А3		6		-03	Сетка ФС2	2	
					Детали		
Б4		3			ФБАIГОСТ 5781-82*; ℓ=2960	4	0.65кг
А4		4	1.100.1-7.5	00.00.15	Петля П1	2	

Масса арматурного блока - 37,60 кг

Нач.АПМ.	Печерин		12.89
Гл.конст.	Радашкевич		
Рук.гр.	Стабредова		
Провер.	Булгакова		
Разраб.	Степанова		

1.100.1-7.5 12.01.00

Блок арматурный АБП 30.45-1

Стадия	Лист	Листов
Р		1

СибЗНИИЭП г. Новосибирск

Копировал: Макарь

Формат А3

Взам.инв.№ | Подпись и дата | Инв.№ подл.

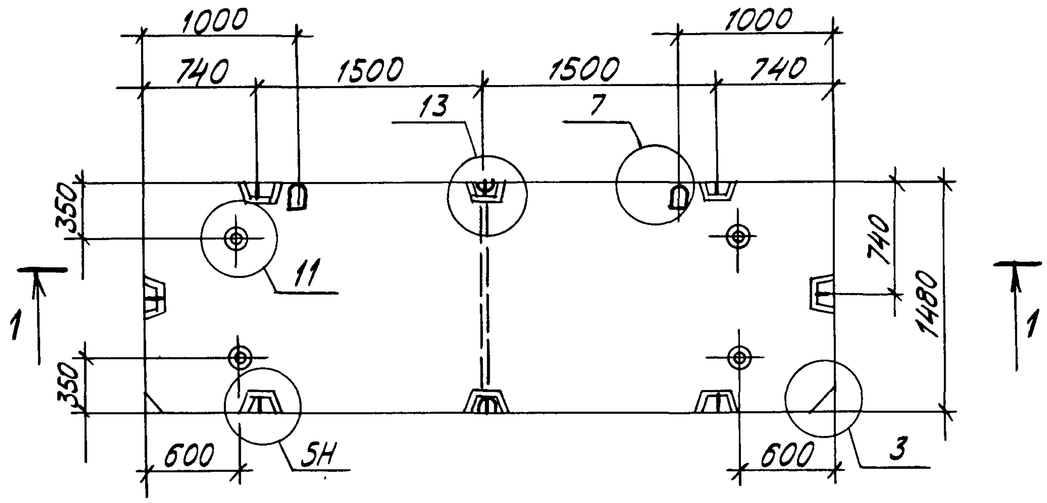

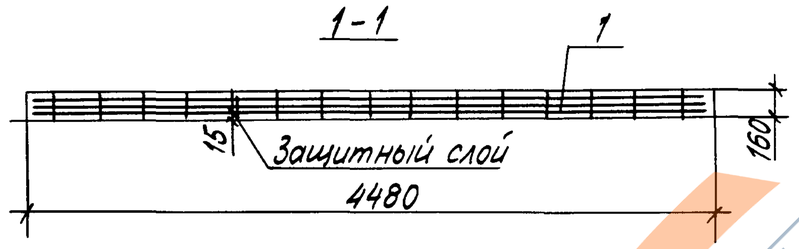

Формат	Зона	Поз.	Обозначение		Наименование	Кол.	Примечание
					Документация		
А3			1.100.1-7.5	00.00.00 Д1	Узлы опалубки	X	
А3			1.100.1-7.5	00.00.00 Д2	Узлы армирования	X	
А3			1.100.1-7.5	00.00.00 ТО	Техническое описание	X	
А3			1.100.1-7.5	00.00.00 РС	Ведомость расхода стали	X	
					Сборочные единицы		
А3		1	1.100.1-7.5	13.01.00	Блок арматурный АБП45.15	1	
					Материалы		
					Бетон класса В15	1.06	м³

Нач. АПМ	Печерин		12.89
Гл. конст.	Радашкевич		
Рук. гр.	Ставредова		
Разраб.	Степанова		
Провер.	Булгакова		

1.100.1-7.5 13.00.00

Панель перекрытия П45.15.16-3

Стадия	Масса	Масштаб
Р	2650 кг	2,5:1
Лист	Листов 1	

СибЗНИИЭП г. Новосибирск

Копировал Павлова

Формат А3

Инв. № подл. | Подпись и дата | Взам. инв. №

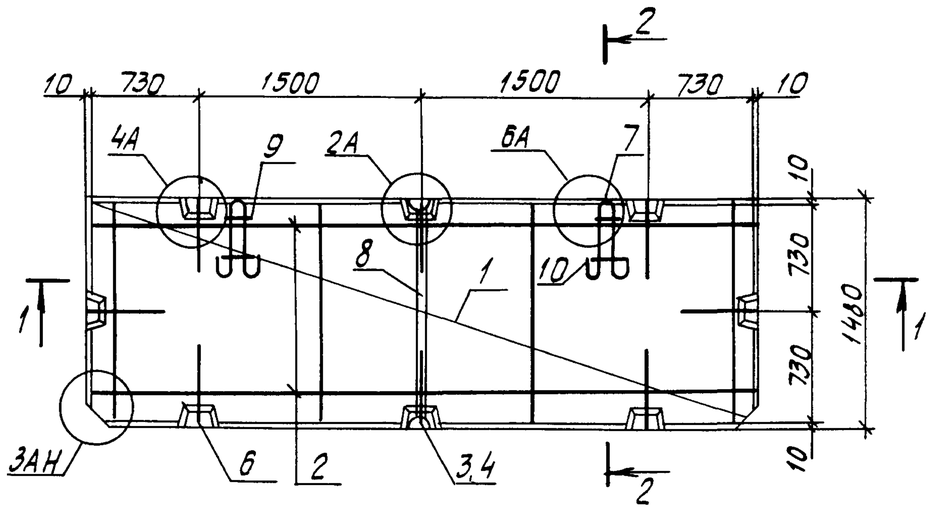

2-2

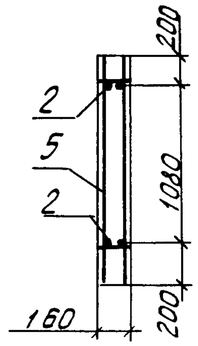

1-1

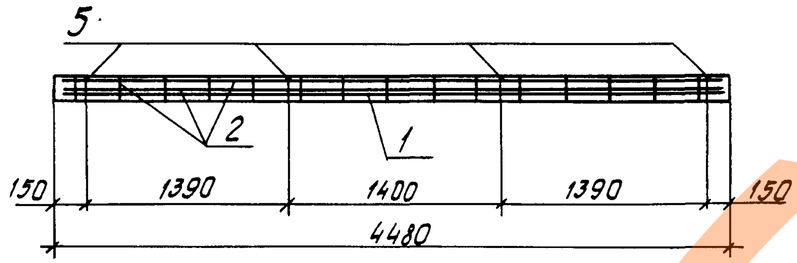

Формат	Зона	Поз.	Обозначение		Наименование	Кол.	Примечание
					Документация		
А3			1.100.1-7.5	00.00.00ТО	Техническое описание	х	
А3			1.100.1-7.5	00.00.00Д2	Узлы армирования	х	
					Сборочные единицы		
А3		1	1.100.1-7.5	00.00.04-01	Сетка С10	1	
А3		2	1.100.1-7.5	00.00.07	Каркас КР1	2	
А3		3	1.100.1-7.5	00.00.06	Каркас КО1	2	
А3		9		-02	Сетка ФС1	2	
А3		10		-03	Сетка ФС2	2	
					Стандартные изделия		
		4	ТУ 36-2682-85		Коробка ответ.П24543	2	0,076кг
					Детали		
Б4		5			ф6АIГОСТ 5781-82*; l=1460	4	0,32кг
А4		6	1.100.1-7.5	00.00.14	Анкер А1	8	
А4		7	1.100.1-7.5	00.00.15-03	Петля П4	2	
А3		8	1.100.1-7.5	00.00.16-04	Тр. 5	1	

Масса арматурного блока -36,49кг

Нач.АПМ	Печерин		12.89
Гл.конст.	Радашкевич		
Рук.гр.	Стабредова		
Пров.	Булгакова		
Разраб.	Степанова		

1.100.1-7.5 13.01.00

Блок арматурный АБП 45.15

Стадия	Лист	Листов
Р		1

СоюзНИИЭП г. Новосибирск

Копировал Кичева

Формат А3

Инв.№ подл. | Подпись и дата | Взам.инв.№

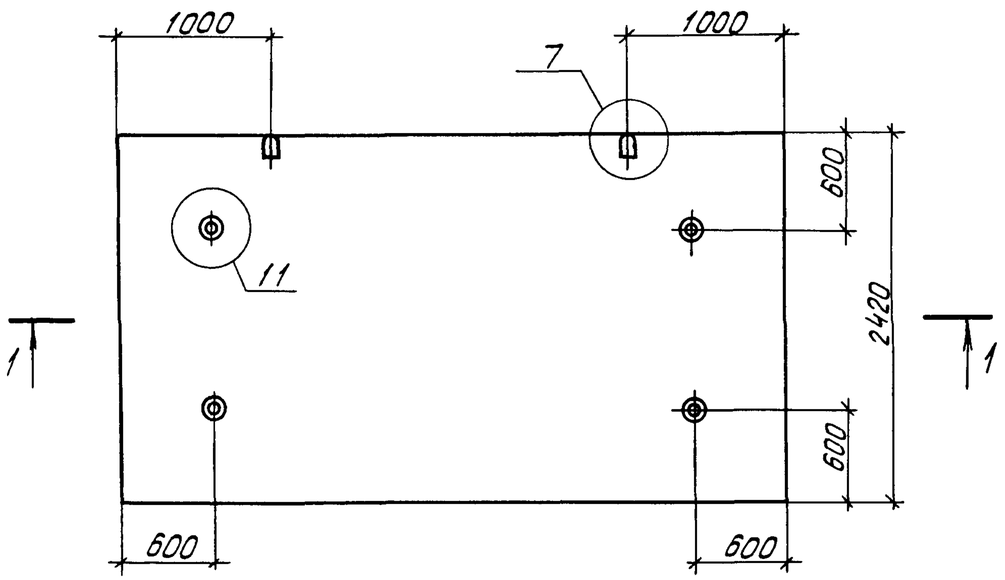

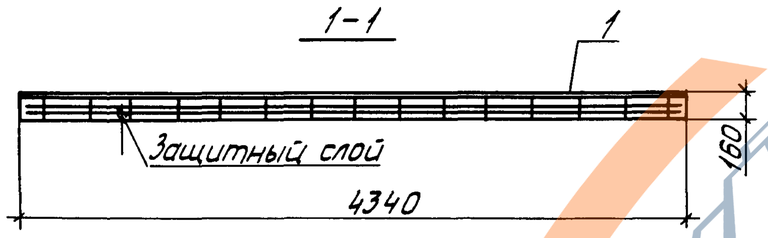

Формат	Зона	Поз.	Обозначение	Наименование	Кол.	Примечание
				Документация		
А3			1.100.1-7.5 ОО.ОО.ОО Д1	Узлы опалубки	×	
А3			1.100.1-7.5 ОО.ОО.ОО Д2	Узлы армирования	×	
А3			1.100.1-7.5 ОО.ОО.ОО ТО	Техническое описание	×	
А3			1.100.1-7.5 ОО.ОО.ОО РС	Ведомость расхода стали	×	
				Сборочные единицы		
А3		1	1.100.1-7.5 14.01.00	Блок арматурный АБП43.24	1	
				Материалы		
				Бетон класса В15	1.68	$м^3$

Нач. АПМ	Печерин		12.89
Гл. констр	Радашкевич		
Рук. гр.	Стабредова		
Разраб.	Степанова		
Провер	Булгакова		

1.100.1-7.5 14.00.00

Панель перекрытия П 43.24.16-3

Стадия	Масса	Масштаб
Р	4200 кг	
Лист	Листов 1	

СибЗНИИЭП г. Новосибирск

Копировал

Формат А3

Инв.№ подл. | Подп. и дата | Взам.инв.№

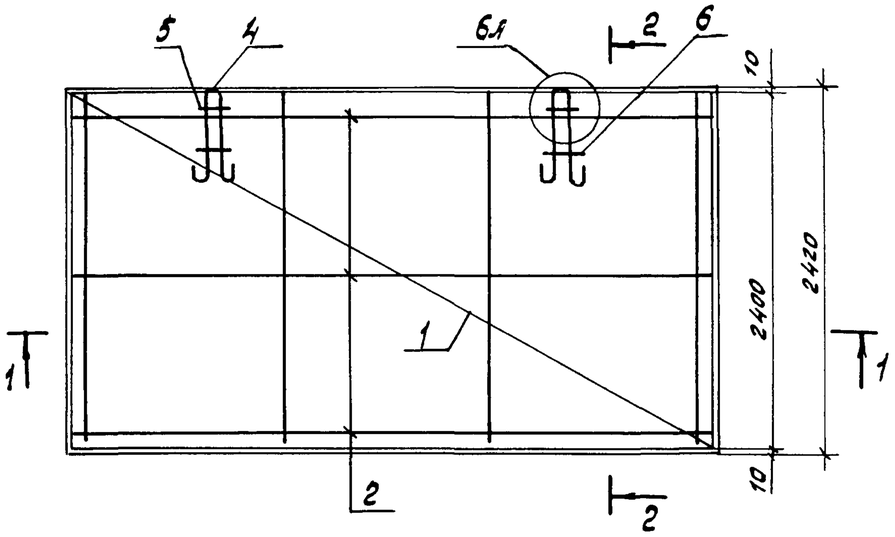

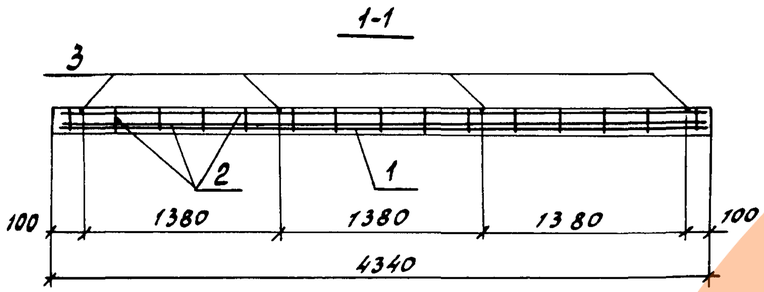

Формат	Зона	Поз.	Обозначение		Наименование	Кол.	Примечание
					Документация		
А3			1.100.1-7.5	00.00.00 ТО	Техническое описание	1	
А3			1.100.1-7.5	00.00.00 Дг	Узлы армирования	1	
					Сборочные единицы		
А3		1	1.100.1-7.5	00.00.03-01	Сетка СВ	1	
А3		2	1.100.1-7.5	00.00.08-01	Каркас КР7	3	
А3		5	1.100.1-7.5	00.00.06-02	Сетка ФС1	2	
А3		6		-03	Сетка ФС2	2	
					Детали		
Б4.		3			ФБ4 ГОСТ 5781-82*, l=2400	4	0.53 кг
А4		4	1.100.1-7.5	00.00.15-04	Петля П5	2	

Масса арматурного блока - 37.94 кг

Нач. АПМ	Печерин		12.89
Гл. конст.	Радашкевич		
Рук. гр.	Стобредова		
Провер.	Булгакова		
Разраб.	Степанова		

1.100.1-7.5 14.01.00

Блок арматурный АБП 43.24

Стадия	Лист	Листов
Р		1

СибЗНИИЭП г. Новосибирск

Копировал Гончарова

Формат А3

Инв.№ подл. | Подпись и дата | Взам. инв.№

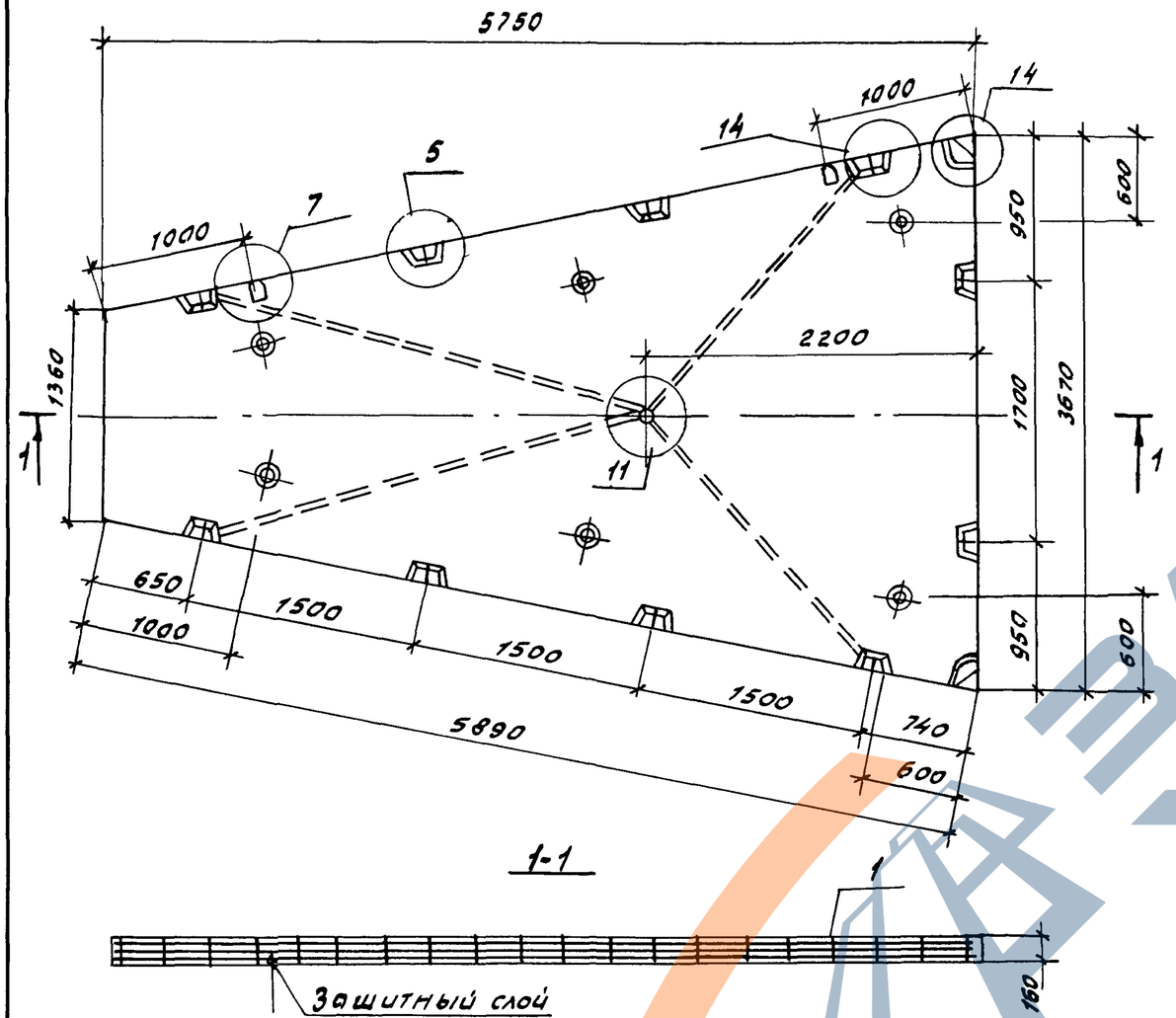

Формат	Зона	Поз.	Обозначение	Наименование	Кол.	Примечание
				Документация		
А3			1.100.1-7.5 00.00.00 Д1	Узлы опалубки	Х	
А3			1.100.1-7.5 00.00.00 Д2	Узлы армирования	Х	
А3			1.100.1-7.5 00.00.00 ТО	Техническое описание	Х	
А3			1.100.1-7.5 00.00.00 РС	Ведомость расхода стали	Х	
				Сборочные единицы		
А3		1	1.100.1-7.5 15.01.00	Блок арматурный АБ13758	1	
				Материалы		
				Бетон класса В15	2.31	м3

Нач.АПМ	Печерин		12.89
Гл.констр.	Радошкевич		
Рук.гр.	Стобредова		
Разраб.	Степанова		
Провер.	Булгакова		

1.100.1-7.5 15.00.00

Панель перекрытия
П37.58.16-3

Стадия	Лист	Листов
Р	5780 кг	2.5:1
	Лист	Листов 1

СибЗНИИЭП
г. Новосибирск

Копировал Гончарова

Формат А3

Инв.№ подл. | Подпись и дата | Взам. инв.№

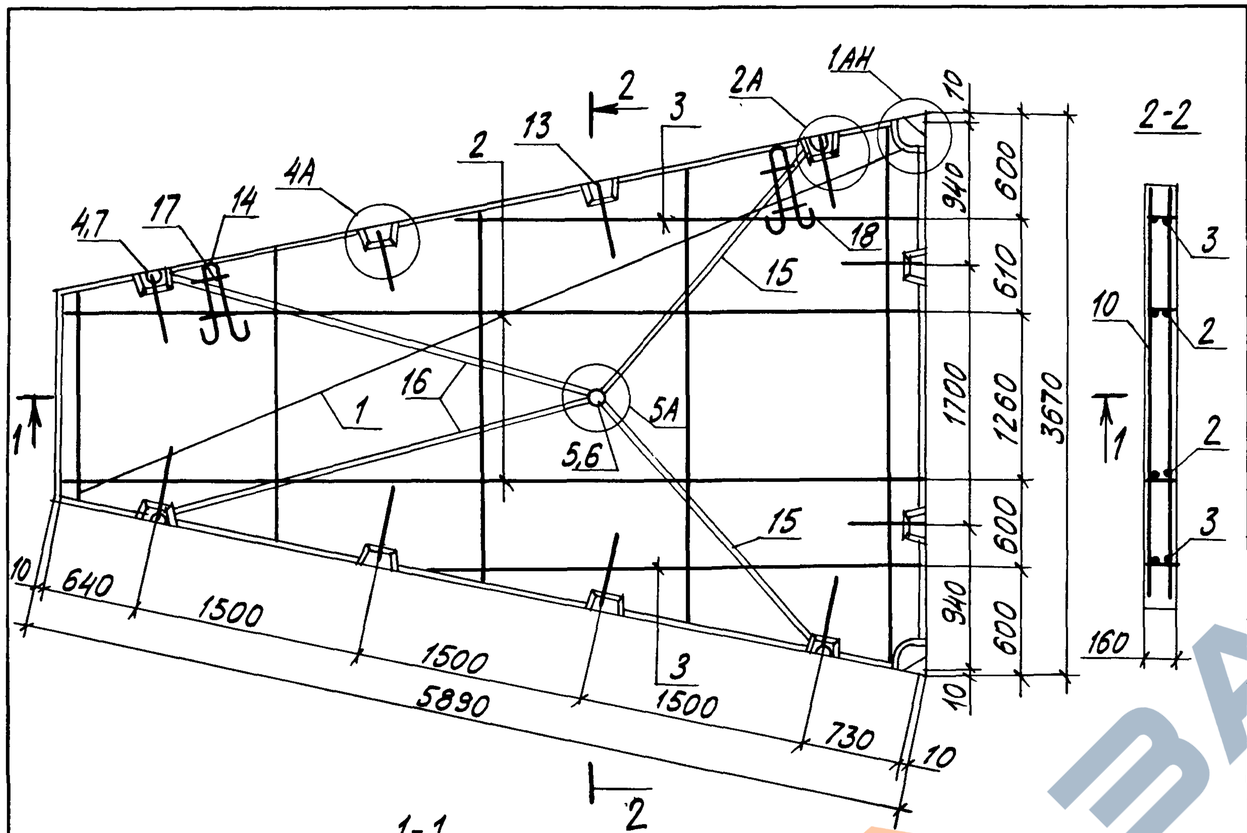

Формат	Зона	Поз.	Обозначение	Наименование	Кол.	Примечание
				Документация		
А3			1.100.1-7.5 00.00.00ТО	Техническое описание	Х	
А3			1.100.1-7.5 00.00.00Д2	Узлы армирования	Х	
				Сборочные единицы		
А3		1	1.100.1-7.5 00.00.04	Сетка С9	1	
А3		2	1.100.1-7.5 00.00.05-02	Каркас КР8	2	
А3		3	-03	Каркас КР9	2	
А3		4	1.100.1-7.5 00.00.06	Каркас К01	4	
А3		5	-01	Каркас КУ1	1	
А3		17	-02	Сетка ФС1	2	
А3		18	-03	Сетка ФС2	2	
				Стандартные изделия		
		6	ТУ 36-2682-85	Коробка унив. л 254 У3	1	0,06кг
		7	ТУ 36-2682-85	Коробка ответв. л. 245 У3	4	0,076кг
				Детали		
Б.Ч.		8		ф6 AI ГОСТ 5781-82*, l=3570	1	0,79кг
Б.Ч.		9		ф6 AI ГОСТ 5781-82*, l=3030	1	0,67кг
Б.Ч.		10		ф6 AI ГОСТ 5781-82*, l=2490	1	0,55кг
Б.Ч.		11		ф6 AI ГОСТ 5781-82*, l=1960	1	0,44кг
Б.Ч.		12		ф6 AI ГОСТ 5781-82*, l=1420	1	0,32кг
А4		13	1.100.1-7.5 00.00.14	Анкер А1	10	0,56кг
А4		14	1.100.1-7.5 00.00.15	Петля П1	2	
А3		15	1.100.1-7.5 00.00.16-13	ТР.14	2	
А3		16	-14	ТР.15	2	

Масса арматурного блока - 58.66 кг

				1.100.1-7.5 15.01.00
Нач. АПМ	Печерин		12.89	Блок арматурный АБП 37.58
Гл. конст.	Радашкевич			
Рук. гр.	Стабредова			
Провер.	Булгахова			
Разраб.	Степанова			

Стадия	Лист	Листов
Р		1

СибЗНИИЭП г. Новосибирск

Копировал Павлова

Формат А3

Инв. № подл. | Подпись и дата | Взам. инв. №

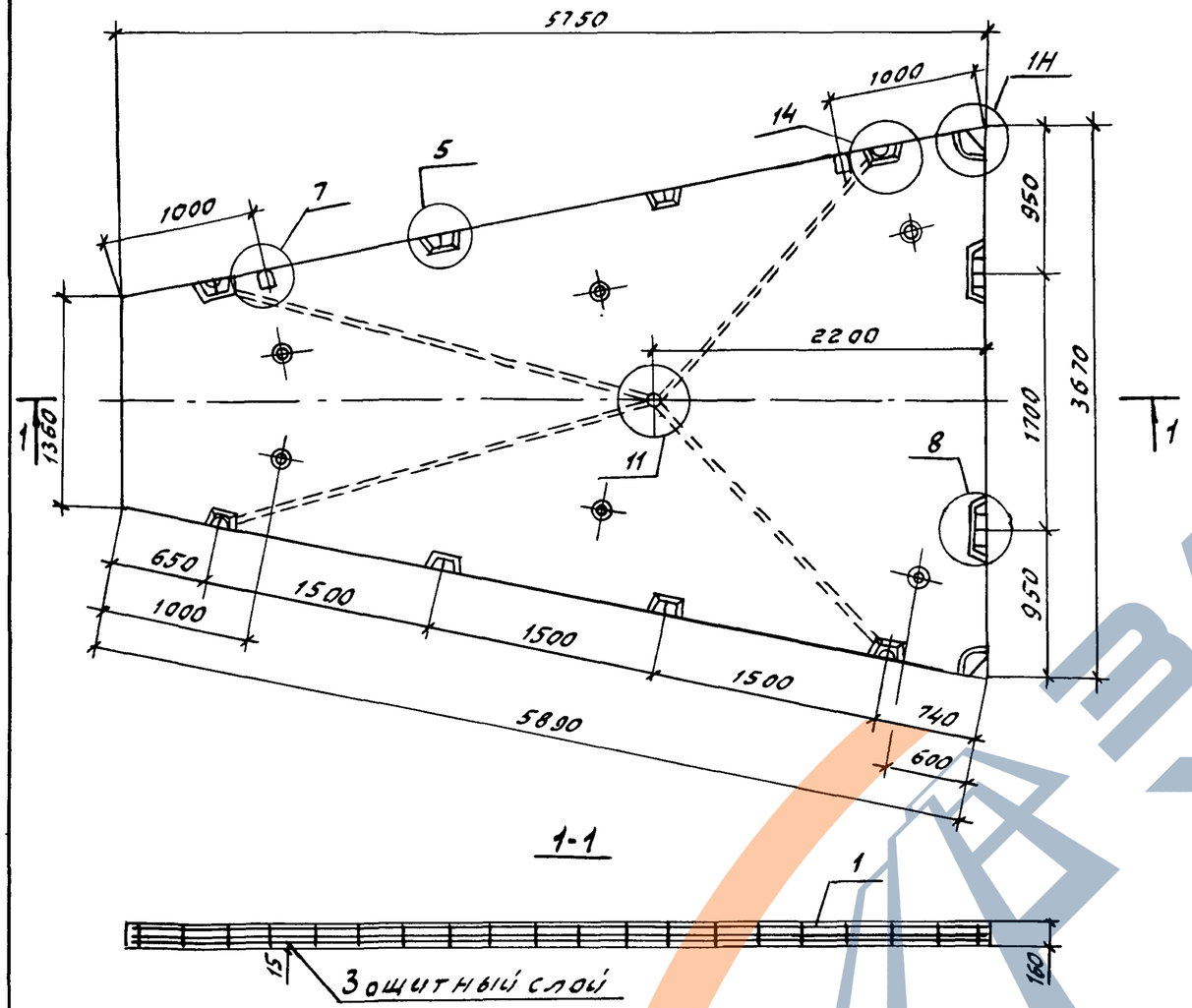

Формат	Зона	Поз.	Обозначение		Наименование	Кол.	Примечание
					Документация		
А3			1.100.1-7.5	00.00.00.Д1	Узлы опалубки	Х	
А3			1.100.1-7.5	00.00.00.Д2	Узлы армирования	Х	
А3			1.100.1-7.5	00.00.00.ТО	Техническое описание	Х	
А3			1.100.1-7.5	00.00.00 ВС	Ведомость расхода стали	Х	
					Сборочные единицы		
А3		1	1.100.1-7.5	16.01.00	Блок арматурный АБЛ 37.58-б	1	
					Материалы		
					Бетон класса В15	2.31	м³

Нач.ГПМ	Печерин		12.89
Гл.конст.	Радашкевич		
Рук.гр.	Столбрезова		
Разраб.	Степонова		
Провер.	Булгакова		

1.100.1-7.5 16.00.00

Панель перекрытия
П 37.58.16-3-б

Стадия	Масса	Масштаб
Р	5780 кг	2.5:1
Лист	Листов 1	

СибЗНИИЭП
г. Новосибирск

Копировал Гончарова

Формат А3

Инв.№ подл. | Подпись и дата | Взам.инв.№

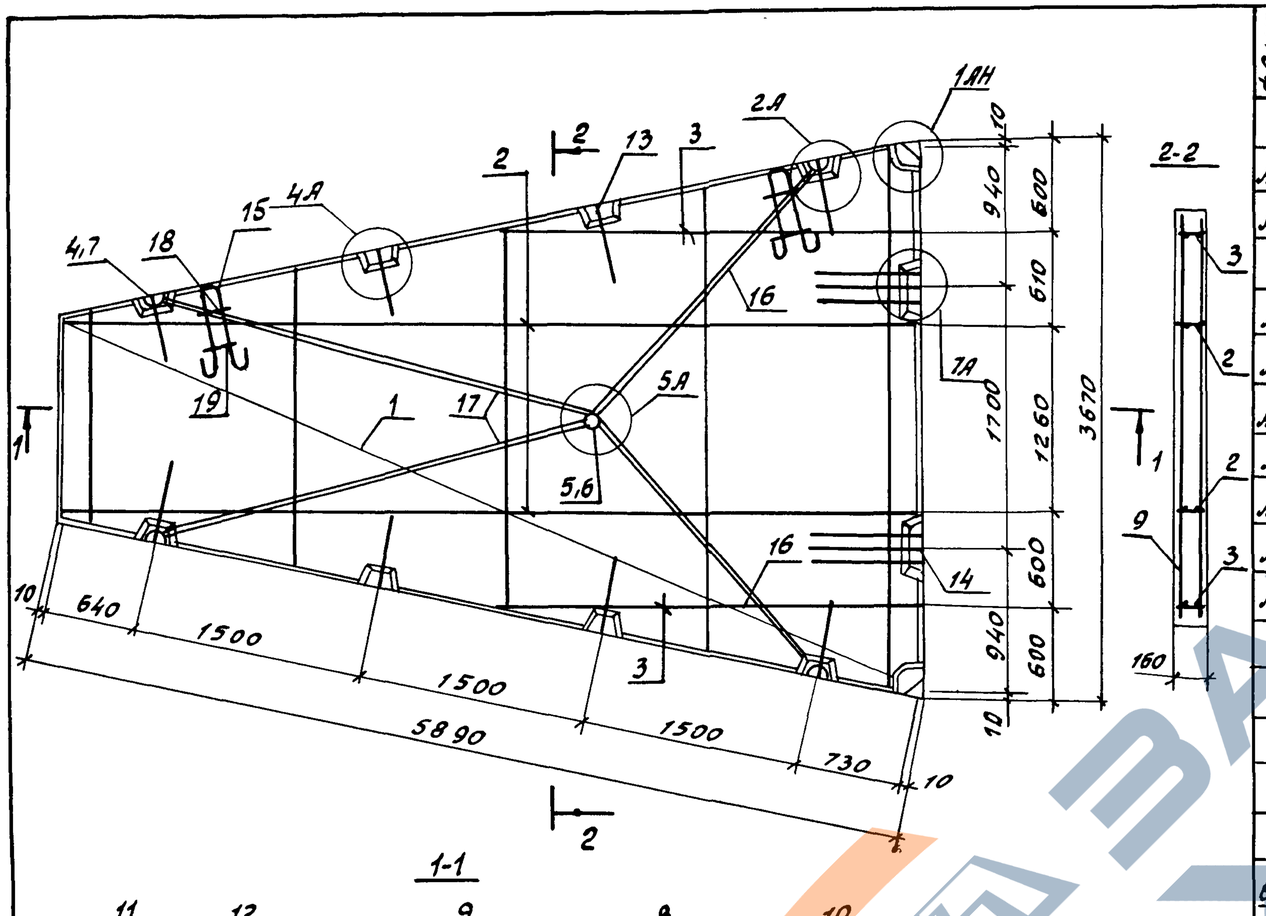

Формат	Зона	Поз.	Обозначение		Наименование	кол.	Примечание
					Документация		
А3			1.100.1-7.5	00.00.00 ТО	Техническое описание	Х	
А3			1.100.1-7.5	00.00.00 Д2	Узлы армирования	Х	
					Сборочные единицы		
А3		1	1.100.1-7.5	00.00.04	Сетка с9	1	
А3		2	1.100.1-7.5	00.00.08-02	Каркас КР8	2	
А3		3		-03	Каркас КР9	2	
А3		4	1.100.1-7.5	00.00.06	Каркас К01	4	
А3		5		-01	Каркас КУ1	1	
А3		18		-02	Сетка ФС1	2	
А3		19		-03	Сетка ФС2	2	
					Стандартные изделия		
		6	ТУ-36-2682-85		Коробка унив. л254 У3	1	0.06 кг
		7	ТУ-36-2682-85		Коробка ответв. л245 У3	4	0.076 кг
					Детали		
Б.Ч.		8			ф6АIгост 5781-82*, ℓ=3030	1	0.67 кг
Б.Ч.		9			ф6АIгост 5781-82*, ℓ=2490	1	0.55 кг
Б.Ч.		10			ф6АIгост 5781-82*, ℓ=3570	1	0.79 кг
Б.Ч.		11			ф6АIгост 5781-82*, ℓ=1420	1	0.32 кг
Б.Ч.		12			ф6АIгост 5781-82*, ℓ=1960	1	0.44 кг
АЧ		13	1.100.1-7.5	00.00.14	Анкер А1	8	
АЧ		14		-01	Анкер А2	6	
АЧ		15	1.100.1-7.5	00.00.15	Петля П1	2	
А3		16	1.100.1-7.5	00.00.16-13	тр. 14	2	
А3		17		-14	тр. 15	2	

Масса арматурного блока - 65.70 кг

Нач. АПМ	Печерин		12.89
Гл. констр.	Радошкевич		
Рук. гр.	Стабредова		
Провер.	Булгакова		
Разраб.	Стеланова		

1.100.1-7.5 16.01.00

Блок арматурный АБП 37.58-б

Стадия	Лист	Листов
Р		1

СибЗНИИЭП г. Новосибирск

Копировал Гончарова Формат А3

Инв.№ подл. | Подпись и дата | Взам.инв.№

https://zavodjbi.com/

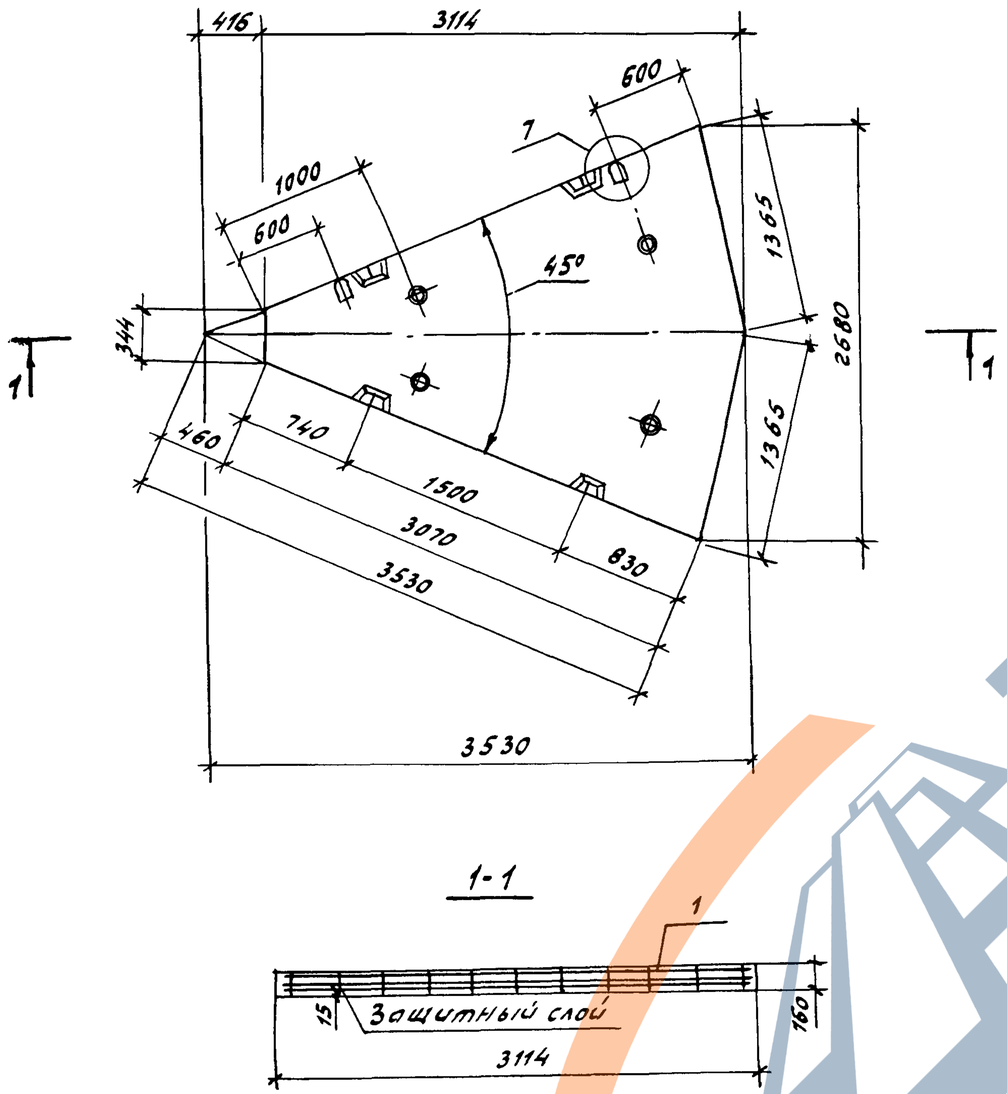

Формат	Зона	Поз.	Обозначение	Наименование	Кол.	Примечание
				Документация		
А3			1.100.1-7.5 ОО.ОО.ОО Д1	Узлы опалубки	X	
А3			1.100.1-7.5 ОО.ОО.ОО Д2	Узлы армирования	X	
А3			1.100.1-7.5 ОО.ОО.ОО ТО	Техническое описание	X	
А3			1.100.1-7.5 ОО.ОО.ОО РС	Ведомость расхода стали	X	
				Сборочные единицы		
А3		1	1.100.1-7.5 17.01.00	Блок арматурный АБЛ 27.31	1	
				Материалы		
				Бетон класса В15	0.69	м³

Инв.№ подл. | Подпись и дата | Взам. инв.№

Нач. АПМ-1	Печерин		12.89
Гл. конст.	Радошкевич		
Рук. гр.	Столбредова		
Разраб.	Степонова		
Провер.	Булгакова		

1.100.1-7.5 17.00.00

Панель перекрытия П27.31.16-3

Стадия	Масса	Масштаб
Р	1730 кг	2.5:1
Лист	Листов	

СибЗНИИЭП г. Новосибирск

Копировал Гончарова Формат А3

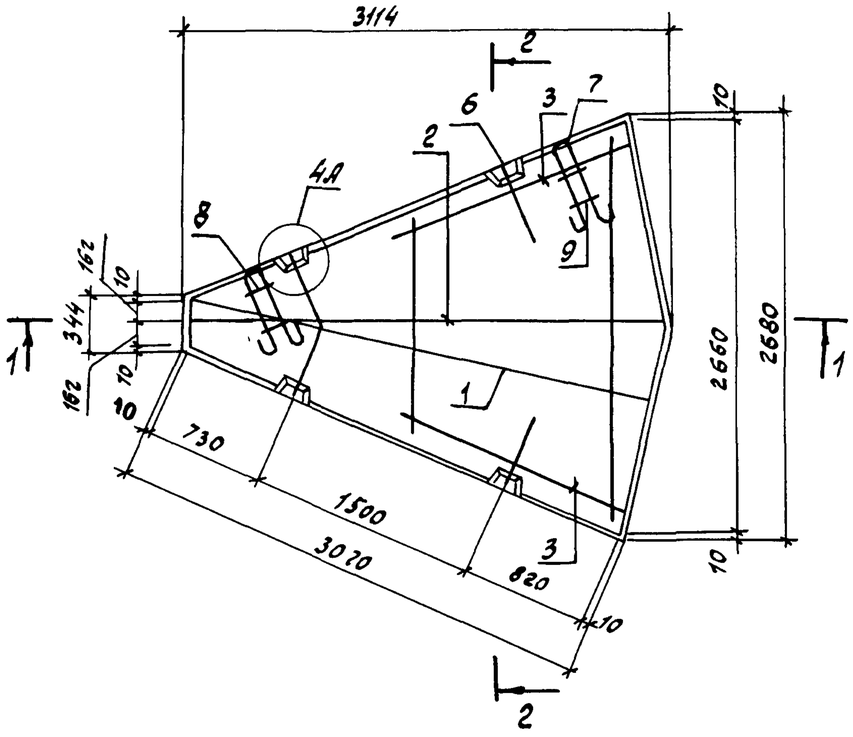

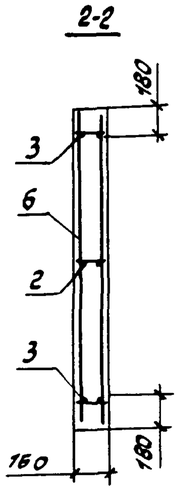

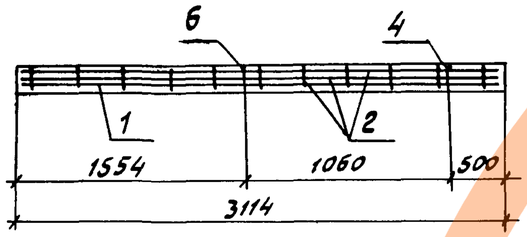

Формат	Зона	Поз.	Обозначение		Наименование	Кол.	Примечание
					Документация		
А3			1.100.1-7.5	00.00.00 ТО	Техническое описание	Х	
А3			1.100.1-7.5	00.00.00 Д2	Узлы армирования	Х	
					Сборочные единицы		
А3		1	1.100.1-7.5	00.00.05	Сетка С11	1	
А3		2	1.100.1-7.5	00.00.07-04	Каркас КР5	1	
А3		3	1.100.1-7.5	00.00.08-04	Каркас КР10	2	
А3		8	1.100.1-7.5	00.00.06-02	Сетка фС1	2	
А3		9		-03	Сетка фС2	2	
					Детали		
Б4		4			ф6 AI ГОСТ 5781-82*, ℓ=2400	1	0.53 кг
Б4		5			ф6 AI ГОСТ 5781-82*, ℓ=1520	1	0.34 кг
А4		6	1.100.1-7.5	00.00.14	Анкер А1	4	
А4		7	1.100.1-7.5	00.00.15-02	Петля П3	2	

Масса арматурного блока 19.54 кг

Нач.АПМ	Печерин		12.89
Гл.конст.	Радашкевич		
Рук.гр.	Стобрезова		
Провер.	Булгакова		
Разраб.	Степанова		

1.100.1-7.5 17.01.00

Блок арматурный АБП 27.31

Стадия	Лист	Листов
Р		1

СибЗНИИЭП г.Новосибирск

Копировал Гончарова Формат А3

Инв.№ подл. | Подпись и дата | Взам.инв.№

https://zavodjbi.com/

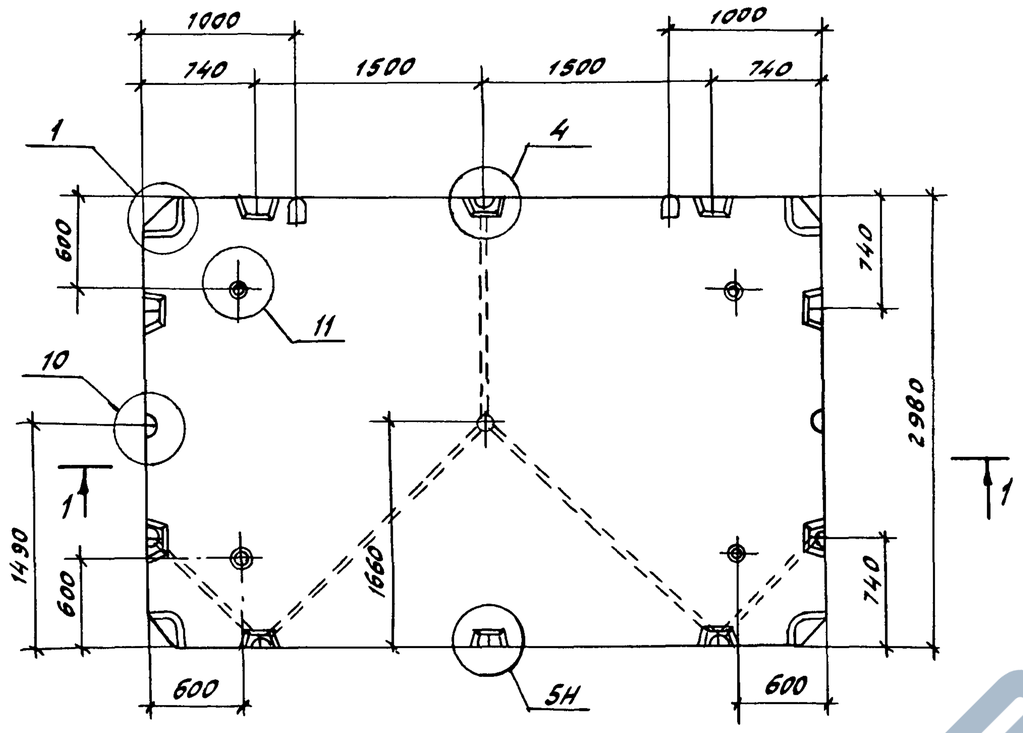

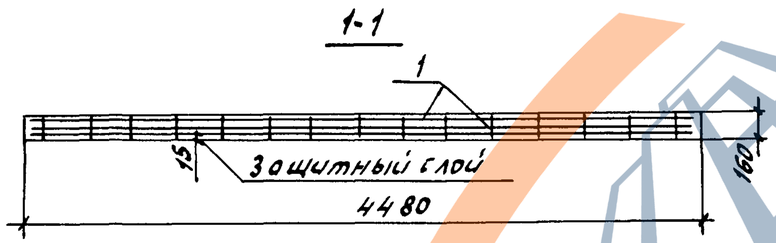

Формат	Зона	Поз.	Обозначение		Наименование	Кол.	Примечание
					Документация		
А3			1.100.1-7.5	00.00.00 Д1	Узлы опалубки	Х	
А3			1.100.1-7.5	00.00.00 Д2	Узлы армирования	Х	
А3			1.100.1-7.5	00.00.00 ТО	Техническое описание	Х	
А3			1.100.1-7.5	00.00.00 РС	Ведомость расхода стали	Х	
					Сборочные единицы		
А3		1.	1.100.1-7.5	18.01.00	Блок арматурный АБЛ45.30-У	1	
					Материалы		
					Бетон класса В15	2,12	м³

Нач.АПМ-1	Печерин		12.89
Гл.конст.	Радашкевич		
Рук.гр.	Стабредова		
Разраб.	Степанова		
Провер.	Булгакова		

1.100.1-7.5 18.00.00

Панель перекрытия
П45.30.16-3-У

Стадия	Масса	Масштаб
Р	5300 кг	2,5:1
Лист	Листов	

СибЗНИИЭП
г. Новосибирск

Копировал Гончарова Формат А3

Инв.№ подл. | Подпись и дата | Взам.инв.№

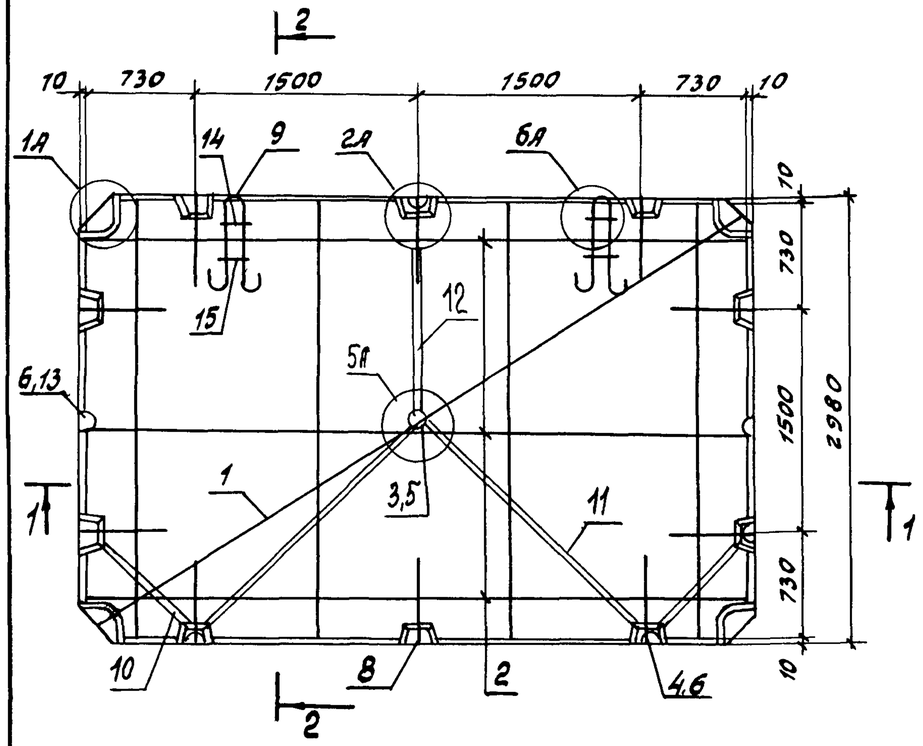

1-1

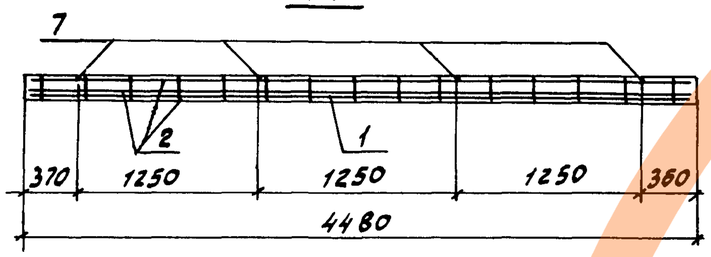

Формат	Зона	Поз.	Обозначение		Наименование	Кол.	Примечание
					Документация		
А3			1.100.1-7.5	00.00.00 ТО	Техническое описание	Х	
А3			1.100.1-7.5	00.00.00 Д2	Узлы армирования	Х	
					Сборочные единицы		
А3		1	1.100.1-7.5	00.00.09	Сетка С12	1	
А3		2	1.100.1-7.5	00.00.07	Каркас КР1	3	
А3		3	1.100.1-7.5	00.00.06-01	Каркас КУ1	1	
А3		4	1.100.1-7.5	00.00.06	Каркас К01	9	
А3		14		-02	Сетка фс2	2	
А3		15		-03	Сетка фс3	2	
					Стандартные изделия		
		5	ТУ 36-2682-85		Коробка унив. л256 У3	1	0.06 кг
		6	ТУ 36-2682-85		Коробка ответв. л245 У3	9	0.076 кг.
					Детали		
Б4		7			ФБАI ГОСТ 5781-82*, l=2960	4	0.65 кг
А4		8	1.100.1-7.5	00.00.14	Анкер А1	10	
А4		9	1.100.1-7.5	00.00.15	Петля П1	2	
А3		10	1.100.1-7.5	00.00.16-03	тр.4	2	
А3		11		-10	тр.11	2	
А3		12		-17	тр.18	1	
А3		13	1.100.1-7.5	00.00.16	тр.1	2	

Масса арматурного блока - 75.81 кг

Нач.АПМ	Печерин		12.89
Гл.конст.	Родошкевич		
Рук.гр.	Стобрецова		
Провер.	Булгакова		
Разраб.	Степанова		

1.100.1-7.5 18.01.00

Блок арматурный АБП 45.30-У

Стадия	Лист	Листов
Р		1

СибЗНИИЭП г.Новосибирск

Копировал Гончарова Формат А3

Инв.№подл. | Подпись и дата | Взам.инв.№

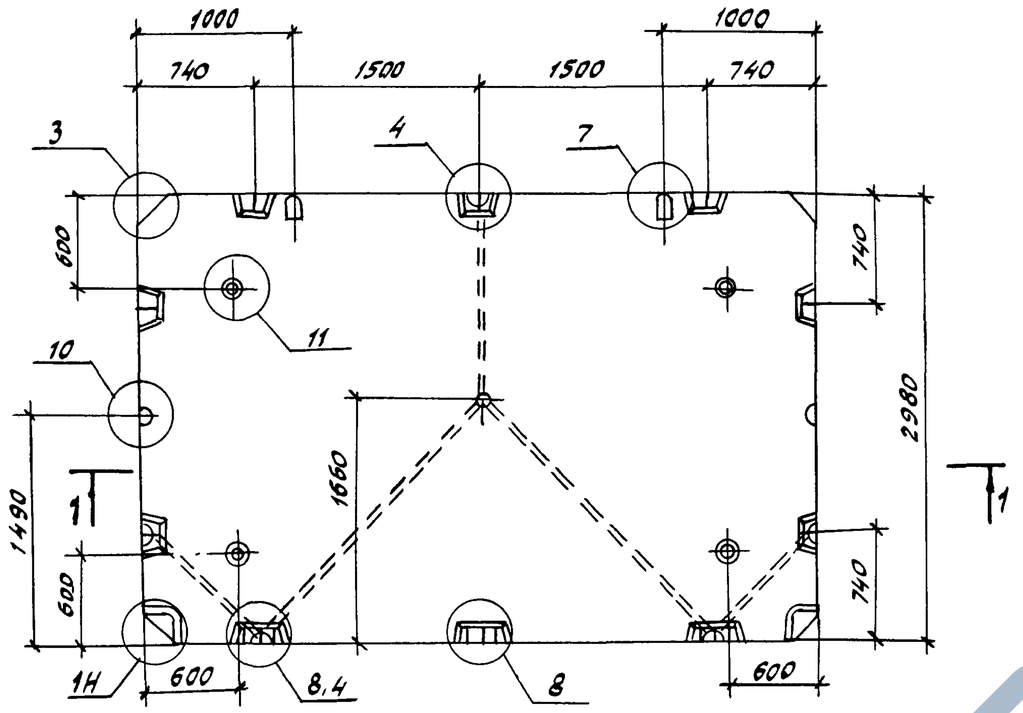

1-1

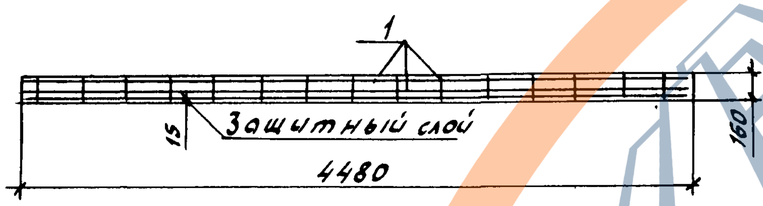

Формат	Зона	Поз.	Обозначение		Наименование	Кол	Примечание
					Документация		
А3			1.100.1-7.5	00.00.00 Д1	Узлы опалубки	Х	
А3			1.100.1-7.5	00.00.00 Д2	Узлы армирования	Х	
А3			1.100.1-7.5	00.00.00 ТО	Техническое описание	Х	
А3			1.100.1-7.5	00.00.00 РС	Ведомость расхода стали	Х	
					Сборочные единицы		
А3		1	1.100.1-7.5	19.01.00	Блок арматурный АБП45.30-у-8	1	
					Материалы		
					Бетон класса В15	2.12	м³

Нач. АПМ-1	Печерин		12.89
Гл. конст.	Радашкевич		
Рук. гр.	Столбогова		
Разраб.	Степанова		
Провер.	Булгакова		

1.100.1-7.5 19.00.00

Панель перекрытия
П45.30.16-3-4-6

Стадия	Масса	Масштаб
Р	5300 кг	2.5:1
Лист	Листов 1	

СибЗНИИЭП
г. Новосибирск

Копировал Гончарова Формат А3

Инв.№ подл. | Подпись и дата | Взам.инв.№

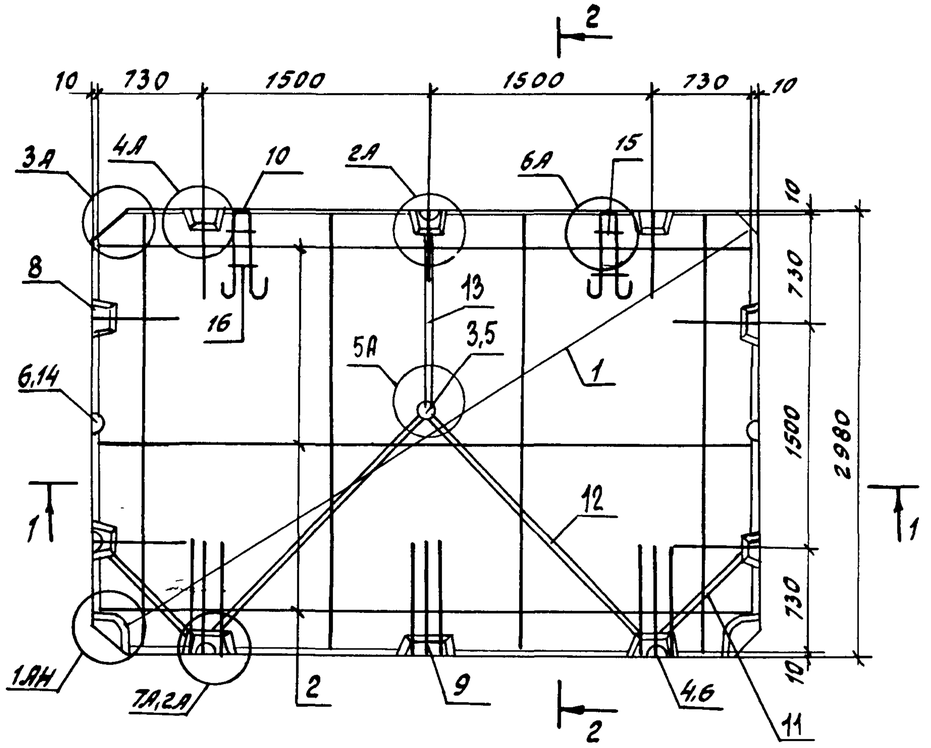

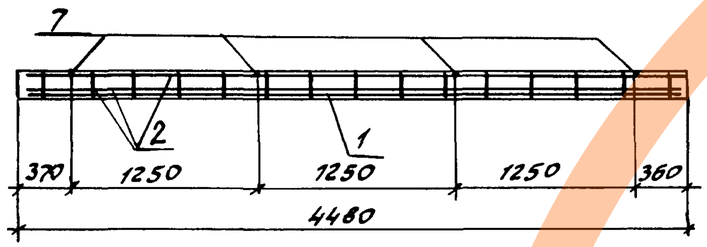

Формат	Зона	Поз.	Обозначение		Наименование	Кол.	Примечание
					Документация		
А3			1.100.1-7.5	00.00.00.ТО	Техническое описание	Х	
А3			1.100.1-7.5	00.00.00.Д2	Узлы армирования	Х	
					Сборочные единицы		
А3		1	1.100.1.1-7.5	00.00.09	Сетка С12	1	
А3		2	1.100.1-7.5	00.00.01	Каркас КР1	3	
А3		3	1.100.1-7.5	00.00.06-01	Каркас КУ1	1	
А3		4	1.100.1-7.5	00.00.06	Каркас К01	9	
А3		15		-02	Сетка ФС1	2	
А3		16		-0.3	Сетка ФС2	2	
					Стандартные изделия		
		5	ТУ 36-2682-85		Коробка унив. Л256 У3	1	0,06 кг
		6	ТУ 36-2682-86		Коробка ответвл. Л245 У3	9	0,076 кг
					Детали		
БЧ		7			ФБАI ГОСТ 5781-82*; l=2960	4	0,65 кг
АЧ		8			Анкер А12	1	
АЧ		9	1.100.1.1-7.5	00.00.14-01	Анкер А2	9	
АЧ		10	1.100.1.1-7.5	00.00.15	Петля П1	2	
А3		11	1.100.1-7.5	00.00.16-03	тр. 4	2	
А3		12		-1.0	тр. 11	2	
А3		13		-17	тр. 18	1	
А3		14	1.100.1-7.5	00.00.16	тр. 1	2	

Масса арматурного блока- 86.37кг

Нач.АПМ	Печерин		12.89
Гл.конст.	Радошкевич		
Рук.гр.	Стабредова		
Провер.	Булгакова		
Разраб.	Степонова		

1.100.1-7.5 19.01.00

Блок арматурный АБП 45.30-У-6

Стадия	Лист	Листов
Р		1

СибЗНИИЭП г.Новосибирск

Копировал Гончарова Формат А3

Инв.№ подл. | Подпись и дата | Взам.инв.№

https://zavodjbi.com/

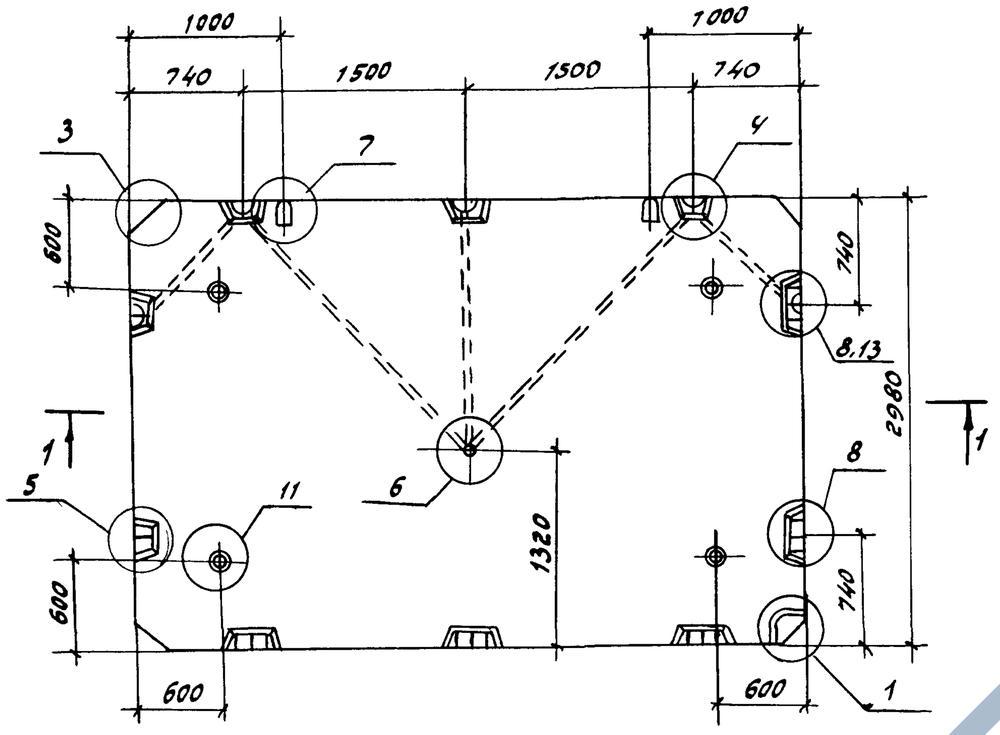

1-1

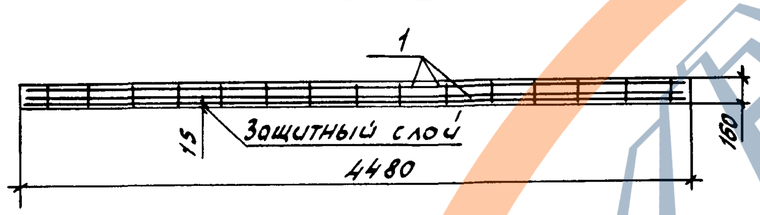

Формат	Зона	Поз.	Обозначение		Наименование	Кол.	Приме-чание
					Документация		
А3			1.100.1-7.5	00.00.00 Д1	Узлы опалубки	Х	
А3			1.100.1-7.5	00.00.00 Дг	Узлы армирования	Х	
А3			1.100.1-7.5	00.00.00 ТО	Техническое описание	Х	
А3			1.100.1-7.5	00.00.00 РС	Ведомость расхода стали	Х	
					Сборочные единицы		
А3		1	1.100.1-7.5	20.01.00	Блок арматурный АБЛ 45.30.3-6		
					Материалы		
					Бетон класса В 15	2.12	м³

Нач. АПМ-1	Печерин		1.89
Гл. конст.	Радашкевич		
Рук. гр.	Ставредова		
Разраб.	Степанова		
Провер.	Булгакова		

1.100.1-7.5 20.00.00

Панель перекрытия П45.30.16-3-3-б

Стадия	Масса	Масштаб
Р	5300 кг	2.5:1
Лист	Листов 1	

СибЗНИИЭП г. Новосибирск

Копировал Гончарова

Формат А3

Инв. № подл. | Подпись и дата | Взам. инв. №

https://zavodjbi.com/

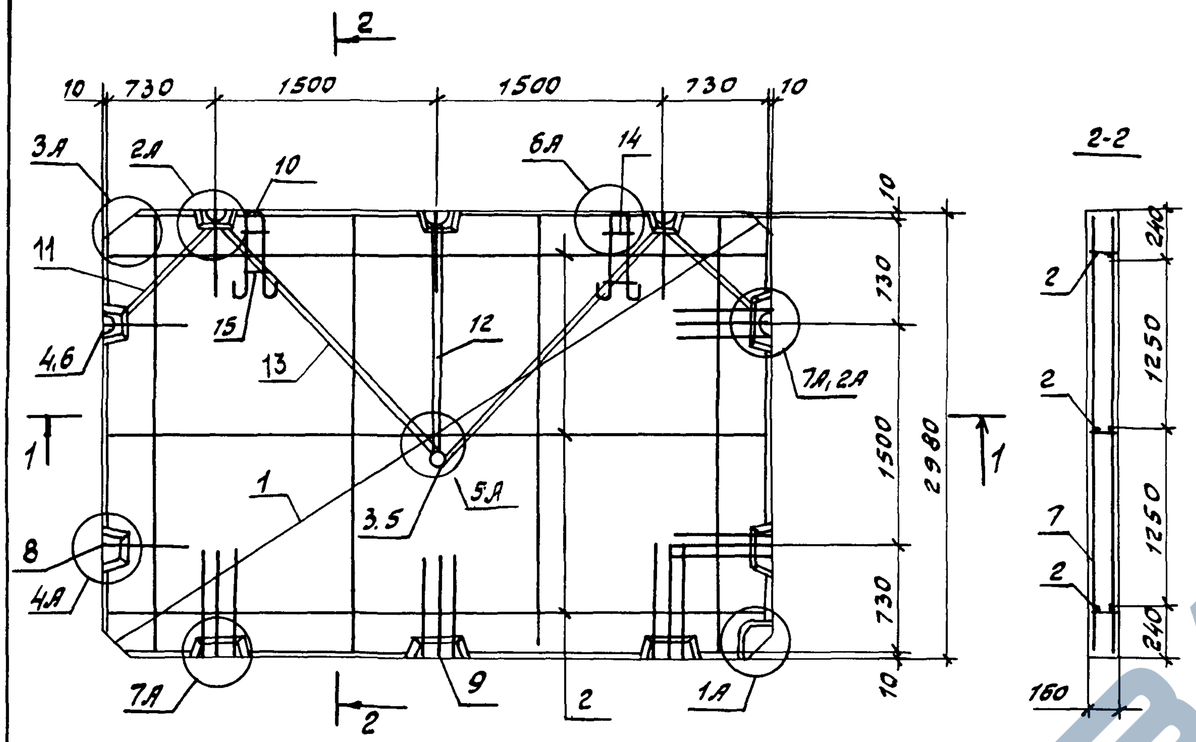

1-1

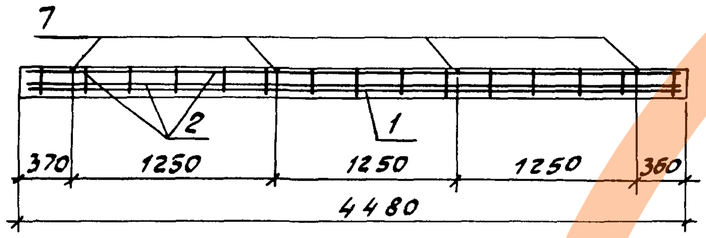

Формат	Зона	Поз.	Обозначение		Наименование	Кол.	Примечание
					Документация		
А3			1.100.1-7.5	00.00.00.ТО	Техническое описание	Х	
А3			1.100.1-7.5	00.00.00 Д2	Узлы армирования	Х	
					Сборочные единицы		
А3		1	1.100.1-7.5	00.00.09-01	Сетка С13	1	
А3		2	1.100.1-7.5	00.00.07	Каркас КР1	3	
А3		3	1.100.1-7.5	00.00.06-01	Каркас КУ1	1	
А3		4	1.100.1-7.5	00.00.06	Каркас КО1	5	
А3		14		-02	Сетка ФС1	2	
А3		15		-03	Сетка ФС2	2	
					Стандартные изделия		
		5	ТУ 36-2682-85		Коробка унив. Л256 У3	1	0.06 кг
		6	ТУ 36-2682-85		Коробка ответв. Л245 У3	5	0.076 кг
					Детали		
Б.Ч.		7			ф6АI ГОСТ 5781-82*, ℓ=2960	4	0.65 кг
Ач		8	1.100.1-7.5	00.00.14	Анкер А1	5	
Ач		9		-01	Анкер А2	15	
Ач		10	1.100.1-7.5	00.00.15	Петля П1	2	
Ач		11	1.100.1-7.5	00.00.16-03	тр.4	2	
Ач		12		-18	тр. 19	1	
Ач		13		-19	тр. 20	2	

Масса арматурного блока – 78.73 кг

Нач.АПМ	Лечерин		12.89
Гл.конст.	Родошкевич		
Рук.гр.	Стобрезова		
Пров.гр.	Булгакова		
Разраб	Степанова		

1.100.1-7.5 20.01.00

Блок арматурный АБЛ 45.30-3-б

Стадия	Лист	Листов
Р		1

СибЗНИИЭП г. Новосибирск

Формат А3

Инв.№ подл. | Подпись и дата | Взам.инв.№

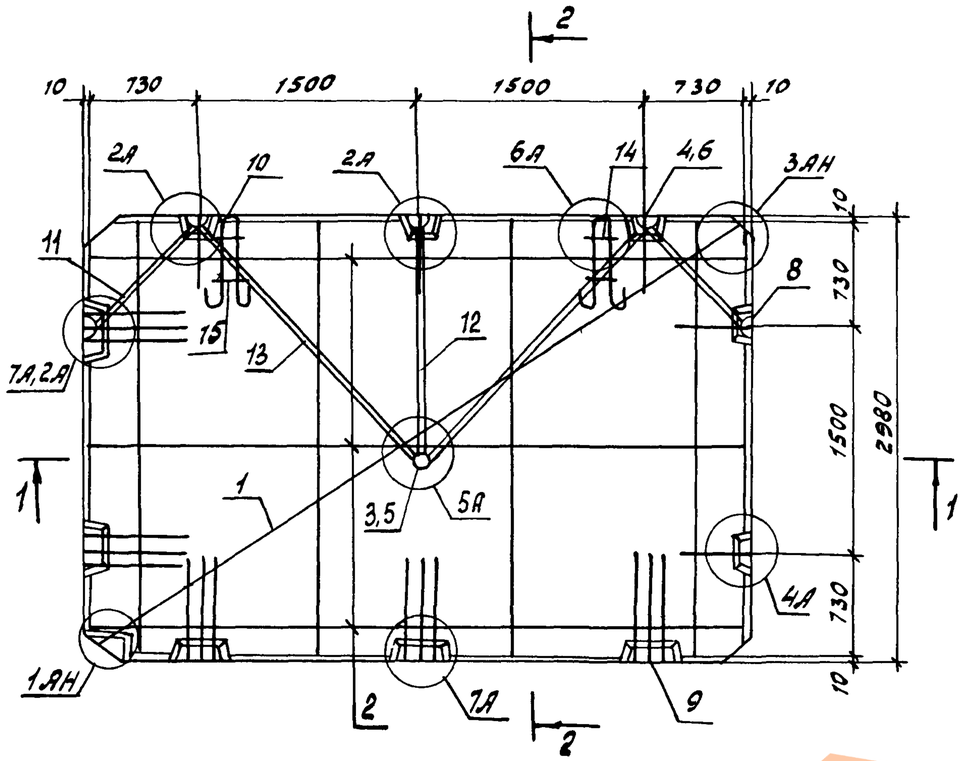

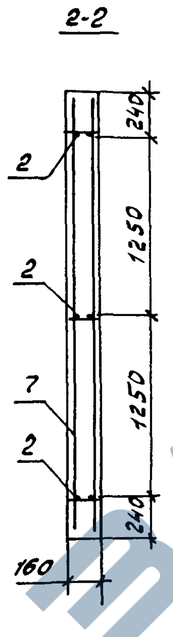

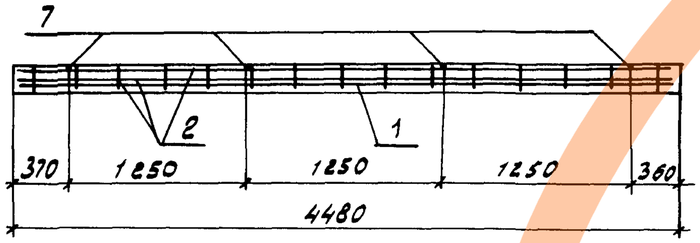

Формат	Зона	Поз.	Обозначение		Наименование	Кол.	Примечание
					Документация		
А3			1.100.1-7.5	00.00.00 ТО	Техническое описание	Х	
А3			1.100.1-7.5	00.00.00 Д2	Узлы армирования	Х	
					Сборочные единицы		
А3		1	1.100.1-7.5	00.00.09-01	Сетка С13	1	
А3		2	1.100.1-7.5	00.00.07	Каркас КР1	3	
А3		3	1.100.1-7.5	00.00.06-01	Каркас КУ1	1	
А3		4	1.100.1-7.5	00.00.06	Каркас К01	5	
А3		14		-02	Сетка ФС1	2	
А3		15		-03	Сетка фс2	2	
					Стандартные изделия		
		5	ТУ 36-2682-85		Коробка унив. л256 У3	1	0.06 кг
		6	ТУ 36-2682-85		Коробка ответв. л245У3	5	0.076кг
					Детали		
Б.Ч.		7			ф6АI ГОСТ 5781-82*, ℓ=2960	4	0.65кг
АЧ		8	1.100.1-7.5	00.00.14	Анкер А1	5	
АЧ		9		-01	Анкер А2	15	
АЧ		10	1.100.1-7.5	00.00.15	Петля П1	2	
А3		11	1.100.1-7.5	00.00.16-03	Гр. 4	2	
А3		12		-18	Гр. 19	1	
А3		13		-19	Гр. 20	2	

Масса арматурного блока-16.73 кг

					1.100.1-7.5	21.01.00	
Нач.АПМ	Лечерин		12.89	Блок арматурный АБП 45.30-4-8	Стадия	Лист	Листов
Гл.конст.	Радошкевич				Р		1
Рук.гр.	Стабревова				СибЗНИИЭП г.Новосибирск		
Провер.	Булгакова						
Разраб	Степанова						

Инв.№ подл. | Подпись и дата | Взам.инв.№

Копировал Гончарова

Формат А3

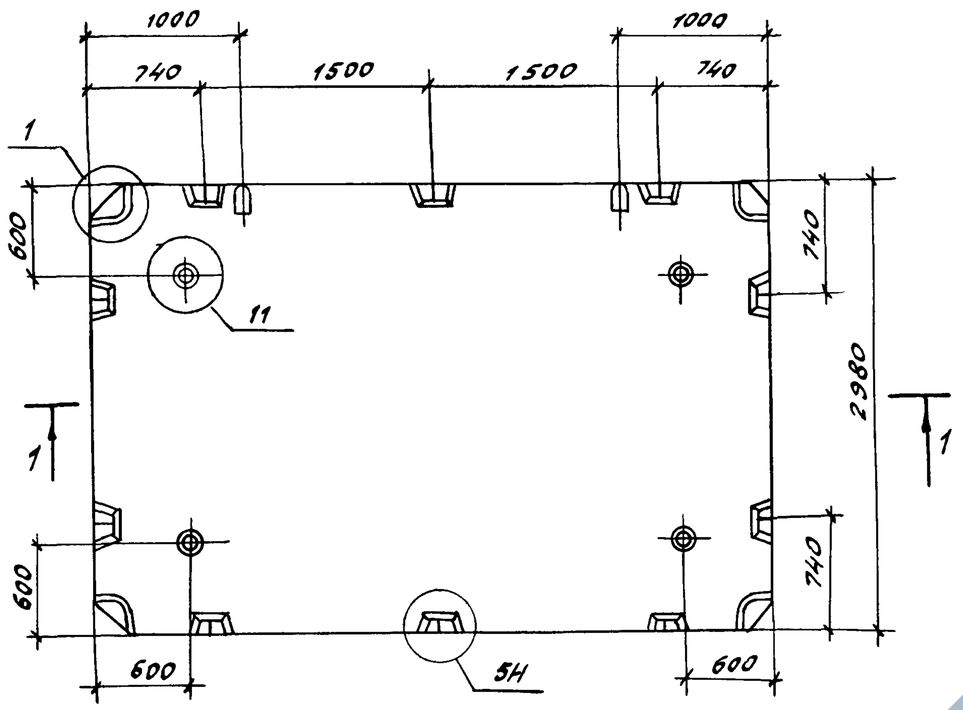

1-1

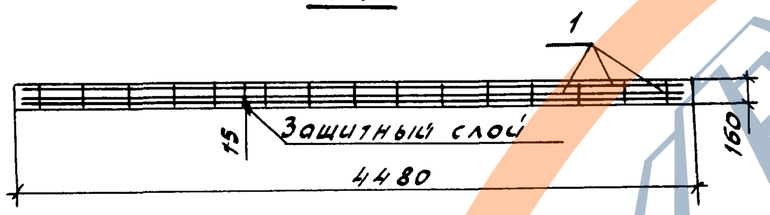

Формат	Зона	Поз.	Обозначение	Наименование	Кол.	Примечание
				Документация		
А3			1.100.1-7.5 00.00.00 Д1	Узлы опалубки	х	
А3			1.100.1-7.5 00.00.00 Д2	Узлы армирования	х	
А3			1.100.1-7.5 00.00.00 ТО	Техническое описание	х	
А3			1.100.1-7.5 00.00.00 РС	Ведомость расхода стали	х	
				Сборочные единицы		
А3		1	1.100.1-7.5 22.01.00	Блок арматурный 1АБ45.30-2а	1	
				Материалы		
				Бетон класса В15	2,12	м³

Нач.ЛПМ	Печерин		12.89
Гл.конст.	Радашкевич		
Рук. гр.	Стабровова		
Разраб.	Степанова		
Провер.	Булгакова		

1.100.1-7.5 22.00.00

Панель перекрытия П45.30.16-3-2а

Стадия	Масса	Масштаб
Р	5300 кг	2,5:1
Лист	Листов 1	

СибЗНИИЭП г. Новосибирск

Копировал. Гончарова

Формат А3

Инв.№подл. | Подпись и дата | Взам.инв.№

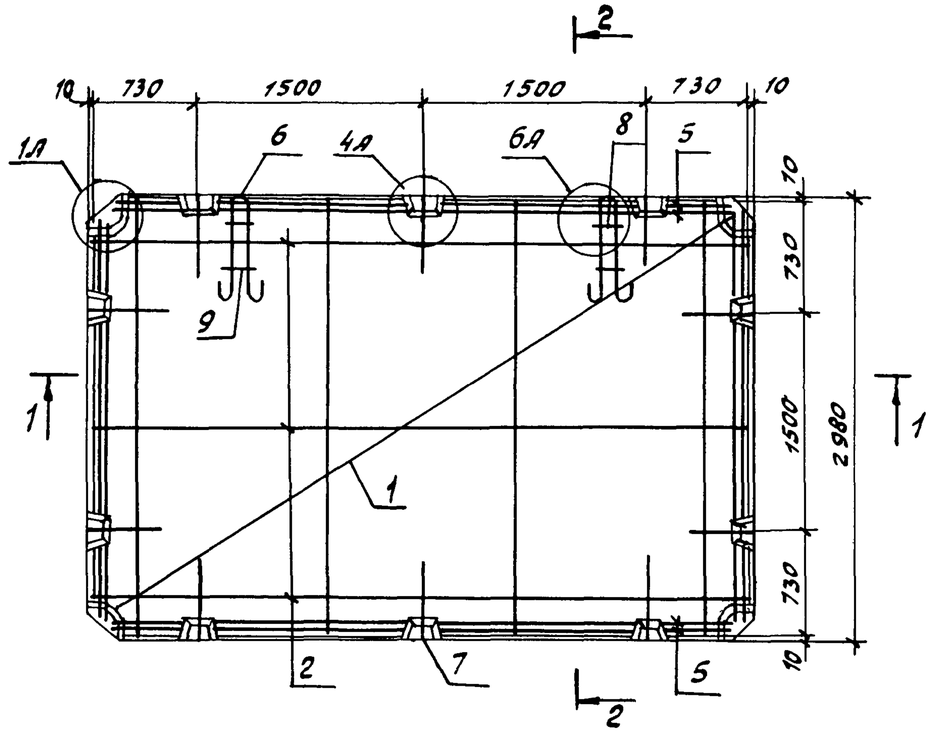

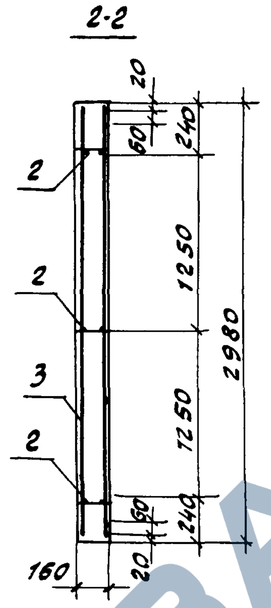

1-1.

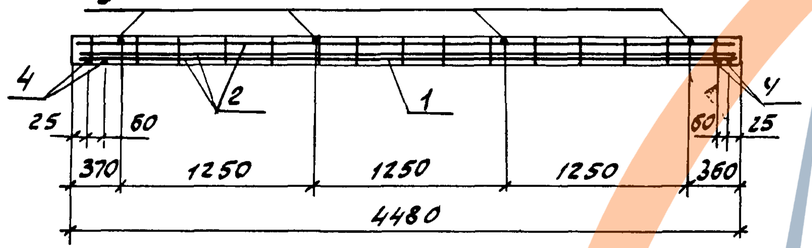

Формат	Зона	Поз.	Обозначение		Наименование	Кол.	Примечание
					Документация		
А3			1.100.1-7.5	00.00.00 ТО	Техническое описание	х	
А3			1.100.1-7.5	00.00.00 Д2	Узлы армирования	х	
					Сборочные единицы		
А3		1	1.100.1-7.5	00.00.09-02	Сетка С14	1	
А3		2	1.100.1-7.5	00.00.07	Каркас КР1	3	
А3		8	1.100.1-7.5	00.00.06-02	Сетка ФС1	2	
А3		9		-03	Сетка ФС2	2	
					Детали		
Б.Ч.		3			ФБАIгост 5781-82*, ℓ= 2960	4	0.65 кг
Б.Ч.		4			ФВАIIIгост 5781-82*, ℓ= 2960	4	1.17 кг
Б.Ч.		5			ФВАIIIгост 5781-82*, ℓ= 4460	4	1.76 кг
Ач		6	1.100.1-7.5	00.00.15	Петля П1	2	
Ач		7	1.100.1-7.5	00.00.14	Анкер А1	10	

Масса арматурного блока-66.13 кг.

Нач.АПМ	Печерин		12.89
Гл.конст.	Радашкевич		
Рук.гр.	Ставрогова		
Провер.	Булгакова		
Разроб.	Степанова		

1.100.1-7.5 22.01.00

Блок арматурный

АБП 45.30-2а

Стадия	Лист	Листов
Р		1

СибЗНИИЭП г. Новосибирск

Копировал Гончарова

Формат А3

Взам. инв.№ | Подпись и дата | Инв.№ подл.

https://zavodjbi.com/

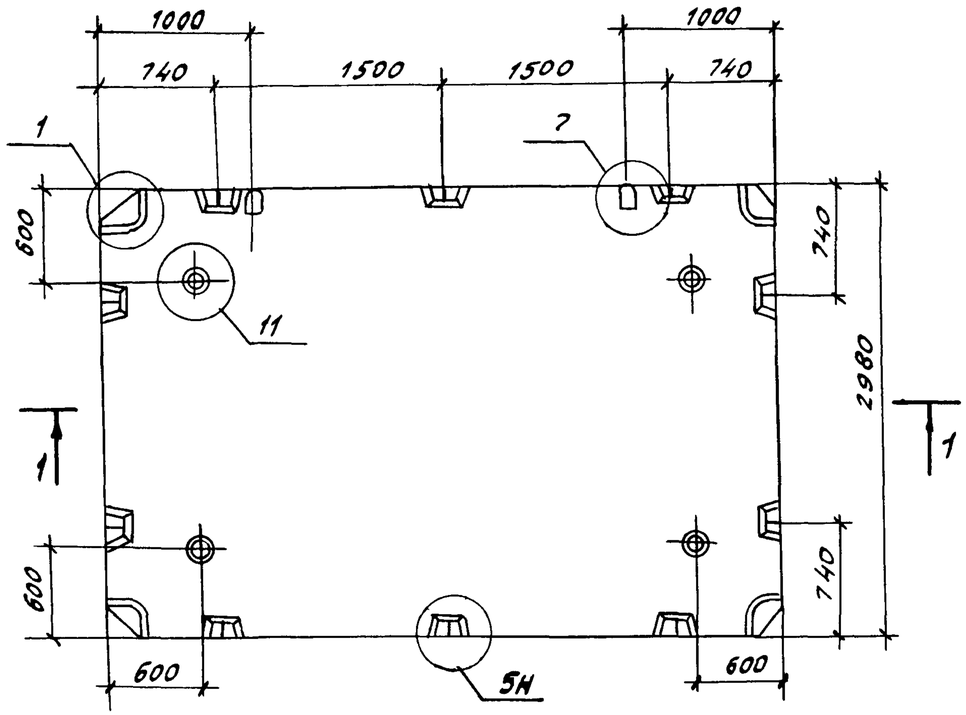

1-1

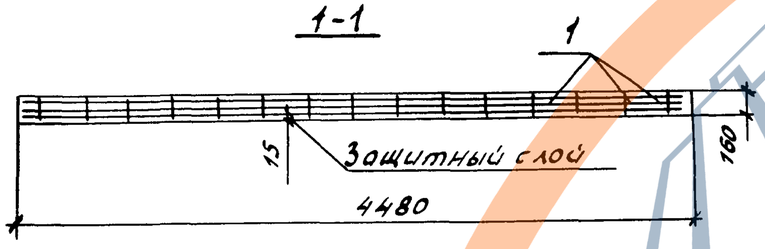

Формат	Зона	Поз.	Обозначение		Наименование	Кол.	Примечание
					Документация		
А3			1.100.1-7.5	00.00.00 А1	Узлы опалубки	Х	
А3			1.100.1-7.5	00.00.00 А2	Узлы армирования	Х	
А3			1.100.1-7.5	00.00.00 ТО	Техническое описание	Х	
А3			1.100.1-7.5	00.00.00 ВС	Ведомость расхода стали	Х	
					Сборочные единицы		
А3		1	1.100.1-7.5	23.01.00	Блок арматурный АБП4530-2АIV	1	
					Материалы		
					Бетон класса В 15	2.12	м³

Инв.№ подл. | Подпись и дата | Взам. инв.№

Нач. ЛПМ	Печерин		12.89
Гл. конст.	Родошкевич		
Рук. гр.	Стобредова		
Разраб.	Степанова		
Провер.	Булгакова		

1.100.1-7.5 23.00.00

Панель перекрытия П45.30.16-3-2а-У

Стадия	Масса	Масштаб
Р	5300 кг	2.5:1
Лист	Листов 1	

СибЗНИИЭП г. Новосибирск

Копировал Гончарова

Формат А3

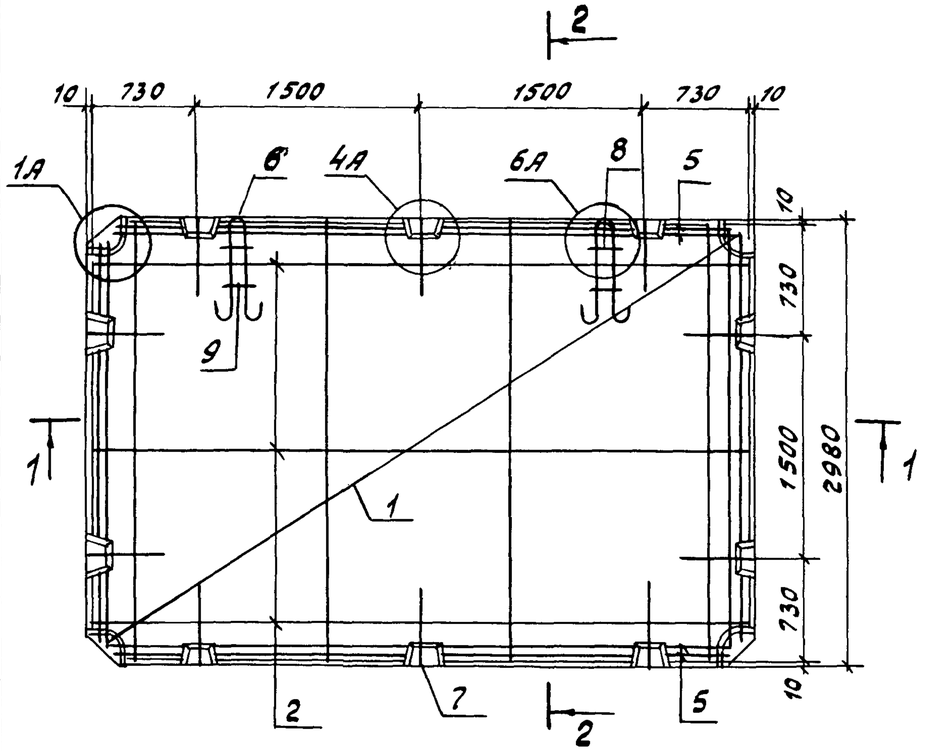

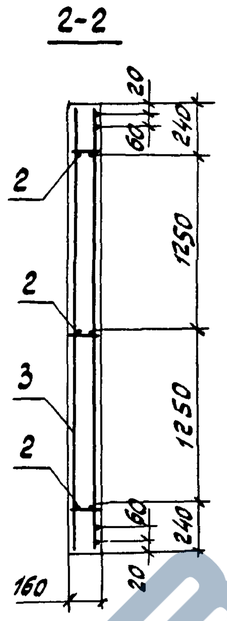

1-1

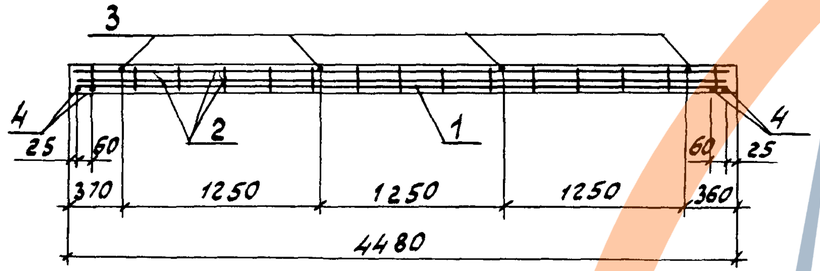

Формат	Зона	Поз.	Обозначение		Наименование	Кол.	Примечание
					Документация		
А3			1.100.1-7.5	00.00.00 ТО	Техническое описание	Х	
А3			1.100.1-7.5	00.00.00 Д2	Узлы армирования	Х	
					Сборочные единицы		
А3		1	1.100.1-7.5	00.00.09-03	Сетка С15	1	
А3		2	1.100.1-7.5	00.00.07	Каркас КР1	3	
А3		8	1.100.1-7.5	00.00.06-02	Сетка ФС1	2	
А3		9		-03	Сетка ФС2	2	
					Детали		
Б.Ч.		3			ф6 AI ГОСТ 5781-82*; ℓ=2960	4	0.65 кг
Б.Ч.		4			ф8 AIII ГОСТ 5781-82*; ℓ=2960	4	1.17 кг
Б.Ч.		5			ф8 AIII ГОСТ 5781-82*; ℓ=4480	4	1.76 кг
Д.Ч.		6	1.100.1-7.5	00.00.15	Петля П1	2	
Д.Ч.		7	1.100.1-7.5	00.00.14	Анкер А1	10	

Масса арматурного блока 77.70 кг

Инв.№подл. | Подпись и дата | Взам.инв.№

Нач.АПМ	Печерин		12.89	1.100.1-7.5	23.01.00
Гл.конст.	Радашкевич			Блок арматурный АБЛ 45.30-2а-У	Стадия: Р; Лист: ; Листов: 1
Рук.гр.	Ставредова				СибЗНИИЭП г.Новосибирск
Провер.	Булгакова				
Разраб.	Стелонова				

Копировал Гончарова — Формат А3

ЗАВОД ЖБИ

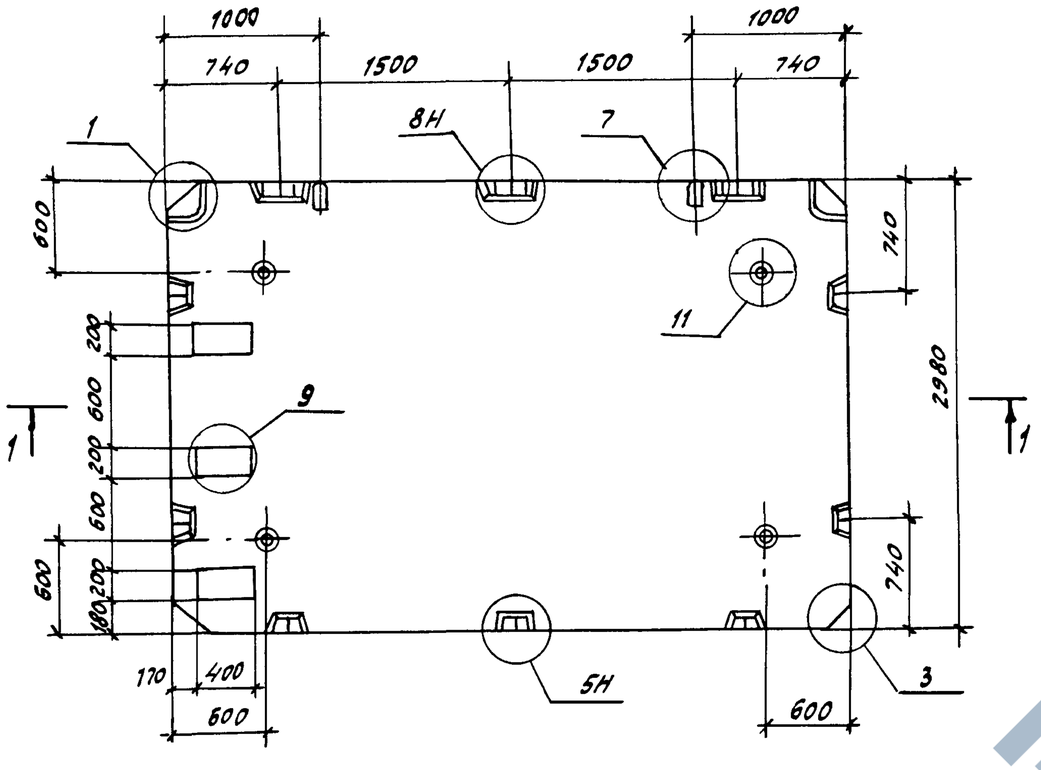

1-1

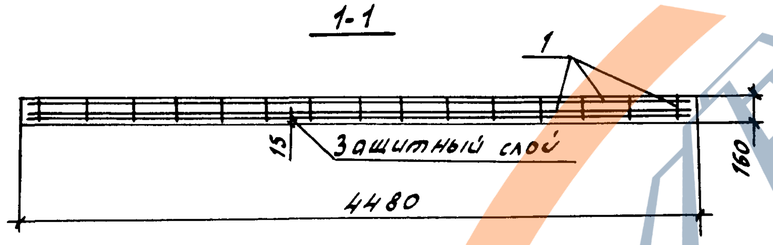

Формат	Зона	Поз.	Обозначение		Наименование	Кол.	Приме-чание
					Документация		
А3			1.100.1-7.5	00.00.00 А1	Узлы опалубки	Х	
А3			1.100.1-7.5	00.00.00 А2	Узлы армирования	Х	
А3			1.100.1-7.5	00.00.00 ТО	Техническое описание	Х	
А3			1.100.1-7.5	00.00.00 РС	Ведомость расхода стали	Х	
					Сборочные единицы		
А3		1	1.100.1-7.5	24.01.00	Блок арматурный АБП45.30-0-Б	1	
					Материалы		
					Бетон класса В15	2.12	м³

Нач. АПМ-1	Печерин		12.89
Гл. конст.	Радашкевич		
Рук. гр.	Стобредова		
Разраб.	Степанова		
Провер.	Булгакова		

1.100.1-7.5 24.00.00

Панель перекрытия
ПГ5.30.16-3-а-б

Стадия	Масса	Масштаб
Р	5300 кг	1:5
Лист	Листов 1	

СибЗНИИЭП
г. Новосибирск

Копировал Гончарова

Формат А3

Инв. № подл. | Подпись и дата | Взам. инв. №

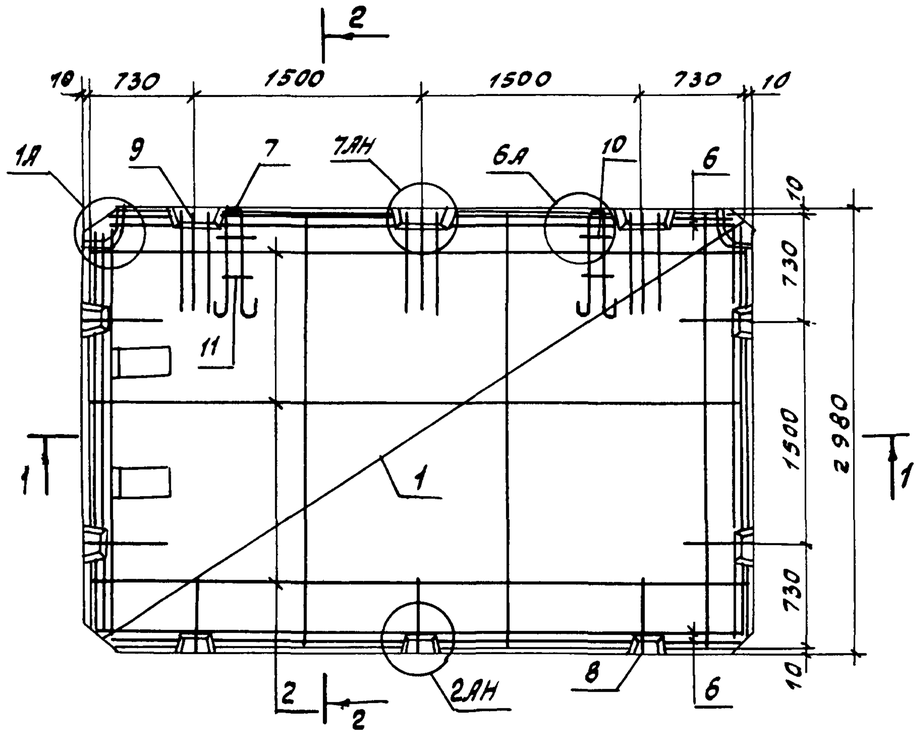

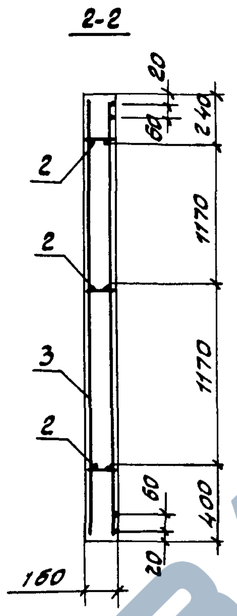

1-1

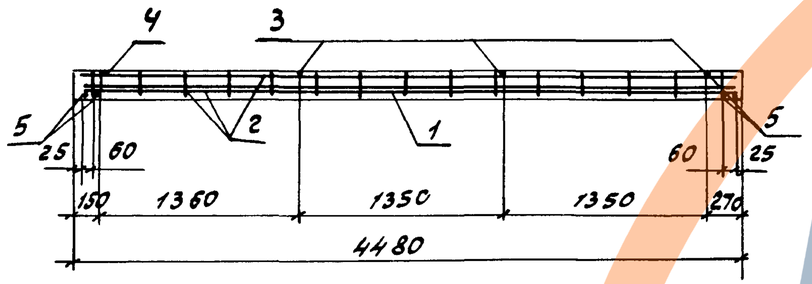

Формат	Зона	Поз.	Обозначение		Наименование	Кол.	Примечание
					Документация		
А3			1.100.1-7.5	00.00.00.ТО	Техническое описание	Х	
А3			1.100.1-7.5	00.00.00 АГ	Узлы армирования	Х	
					Сборочные единицы		
А3		1	1.100.1-7.5	00.00.09-03	Сетка С 15	1	
А3		2	1.100.1-7.5	00.00.07	Каркас КР1	3	
А3		10	1.100.1-7.5	00.00.06-02	Сетка ФС 1	2	
А3		11		03	Сетка ФС 2	2	
					Детали		
Б.Ч.		3			ф6АI ГОСТ 5781-82*, ℓ: 2960	3	0.65кг
Б.Ч.		4			ф6АI ГОСТ 5781-82*, ℓ= 2560	1	0.57кг
Б.Ч.		5			ф8АIII ГОСТ 5781-82*, ℓ= 2960	4	1.17кг
Б.Ч.		6			ф8АIII ГОСТ 5781-82*, ℓ= 4460	4	1.76кг
А4		7	1.100.1-7.5	00.00.15	Петля П1	2	
А4		8	1.100.1-7.5	00.00.14	Анкер А1	7	
А4		9		-01	Анкер А2	9	

Масса арматурного блока 88.18 кг

Нач. АПМ	Печерин		12.89
Гл.конст.	Равашкевич		
Рук. гр.	Створедова		
Провер.	Булгакова		
Разраб.	Степанова		

1.100.1-7.5

24.01.00

Блок арматурный
АБП 45·30-0-8

Стадия	Лист	Листов
Р		1

СибЗНИИЭП
г. Новосибирск

Формат А3

Инв.№ подл. | Подпись и дата | Взам.инв.№

https://zavodpi.com/

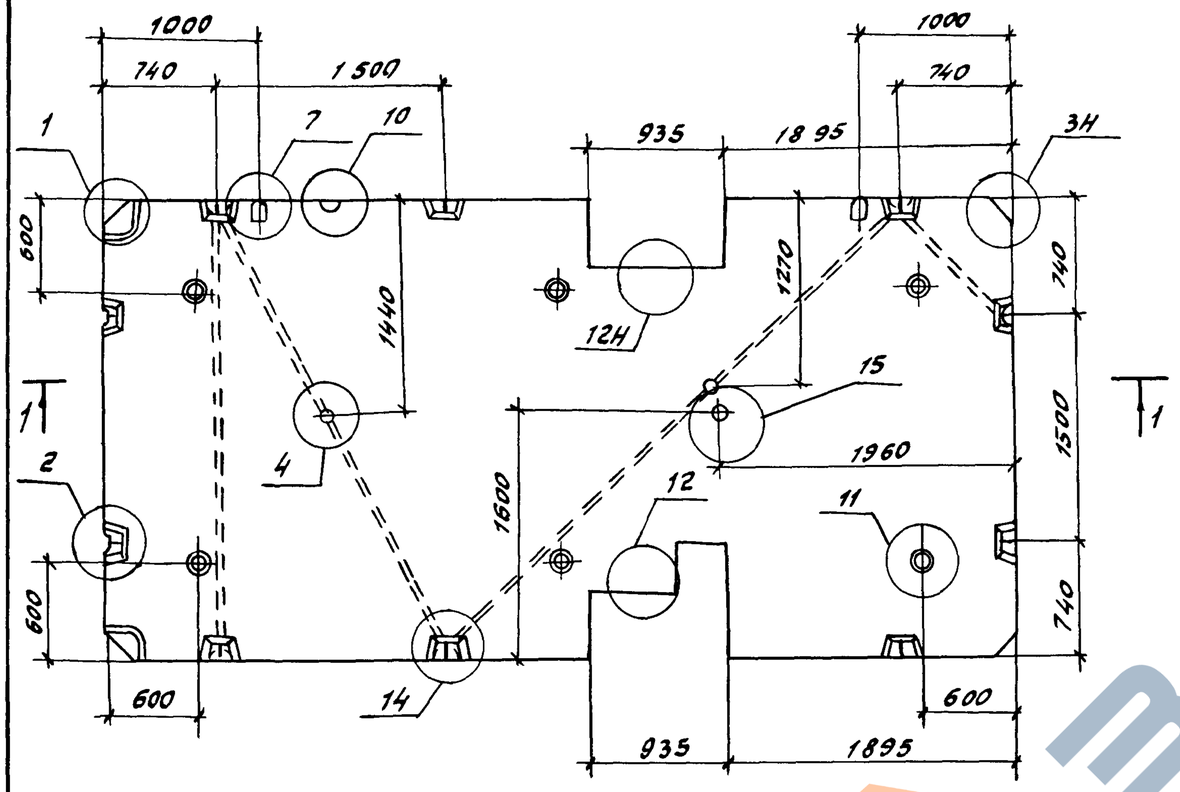

Формат	Зона	Поз.	Обозначение		Наименование	Кол.	Примечание
					Документация		
А3			1.100.1-7.5	ОО.ОО.ОО АР	Узлы опалубки	Х	
А3			1.100.1-7.5	ОО.ОО.ОО АР	Узлы армирования	Х	
А3			1.100.1-7.5	ОО.ОО.ОО ТО	Техническое описание	Х	
А3			1.100.1-7.5	ОО.ОО.ОО РС	Ведомость расхода стали	Х	
					Сборочные единицы		
А3		1	1.100.1-7.5	25.01.00	Блок арматурный АБЛ30.60-3	1	
					Материалы		
					Бетон класса В15	2.75	м³

Нач. АПМ.	Печерин		12.89
Гл. конст.	Ровошкович		
Рук. гр.	Стобредова		
Разраб.	Степанова		
Провер.	Булгакова		

1.100.1-7.5 25.00.00

Панель перекрытия П30.60.16-4.5-3

Стадия	Масса	Масштаб
Р	6880 кг	1:40
Лист	Листов 1	

СибЗНИИЭП г. Новосибирск

Копировал Гончарова Формат А3

Инв. № подл. | Подпись и дата | Взам. инв. №

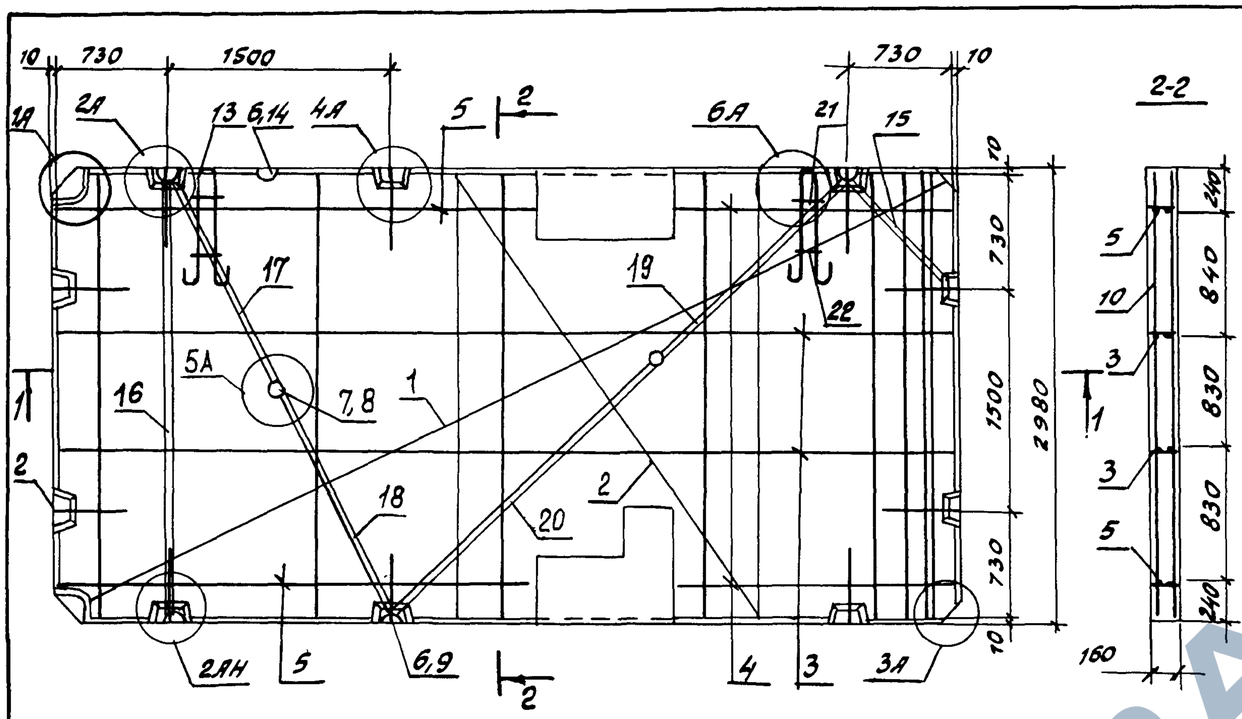

1-1

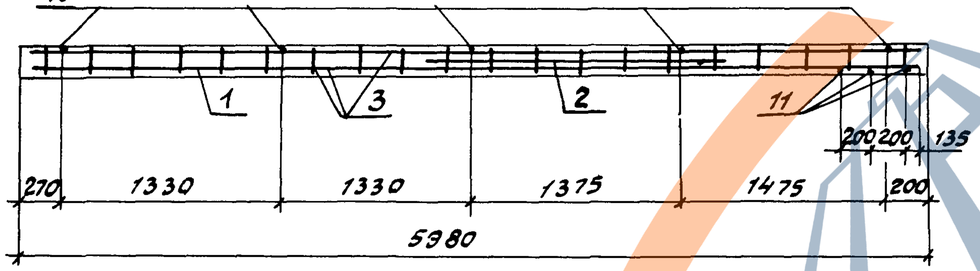

Формат	Зона	Поз.	Обозначение		Наименование	Кол.	Примечание
А3		17	1.100.1-7.5	00.00.11-20	тр.21	1	
А3		18		-21	тр.22	1	
А3		19		-22	тр.23	1	
А3		20		-23	тр.24	1	

1. Масса арматурного блока - 93,31 кг.
2. Сетку С16 вырезать по месту

Формат	Зона	Поз.	Обозначение		Наименование	Кол.	Примечание
					Документация		
А3			1.100.1-7.5	00.00.00.ТО	Техническое описание	х	
А3			1.100.1-7.5	00.00.00 Д2	Узлы армирования	х	
					Сборочные единицы		
А3		1	1.100.1-7.5	00.00.10	Сетка С16	1	
А3		2	1.100.1-7.5	00.00.02-02	Сетка С17	1	
А3		3	1.100.1-7.5	00.00.07-01	Каркас КР2	2	
А3		4		-03	Каркас КР4	2	
А3		5		-04	Каркас КР5	2	
А3		6	1.100.1-7.5	00.00.06	Каркас К01	7	
А3		7		-01	Каркас КУ1	2	
А3		21		-02	Сетка фС1	2	
А3		22		-03	Сетка фС2	2	
					Стандартные изделия		
А3		8	ТУ 36-2682-85		Коробка унив. Л256 У3	2	0.06кг
А3		9	ТУ 36-2682-85		Коробка ответв. Л245У3	7	0.07бкг
					Детали		
Бу.		10			фбАI ГОСТ 5781-82*, l=2960	5	0.65кг
Бу.		11			ф12 АIII ГОСТ 5781-82*, l=2960	3	2.63кг
А4		12	1.100.1-7.5	00.00.14	Анкер А1	10	
А4		13	1.100.1-7.5	00.00.15-01	Петля П2	2	
А3		14	1.100.1-7.5	00.00.16	тр.1	1	
А3		15		-03	тр.4	1	
А3		16		-12	тр.13	1	

Нач.АПМ.	Печерин		12.89
Гл.конст.	Радошкевич		
Рук.гр.	Столбедова		
Провер.	Булгакова		
Разраб	Степанова		

1.100.1-7.5 25.01.00

Блок арматурный

АБП 30.60-3

Стадия	Лист	Листов
Р		1

СибЗНИИЭП г.Новосибирск

Копировал Гончарова Формат А3

Инв.№ подл. | Подпись и дата | Взам.инв.№

ЗАВОД ЖБИ

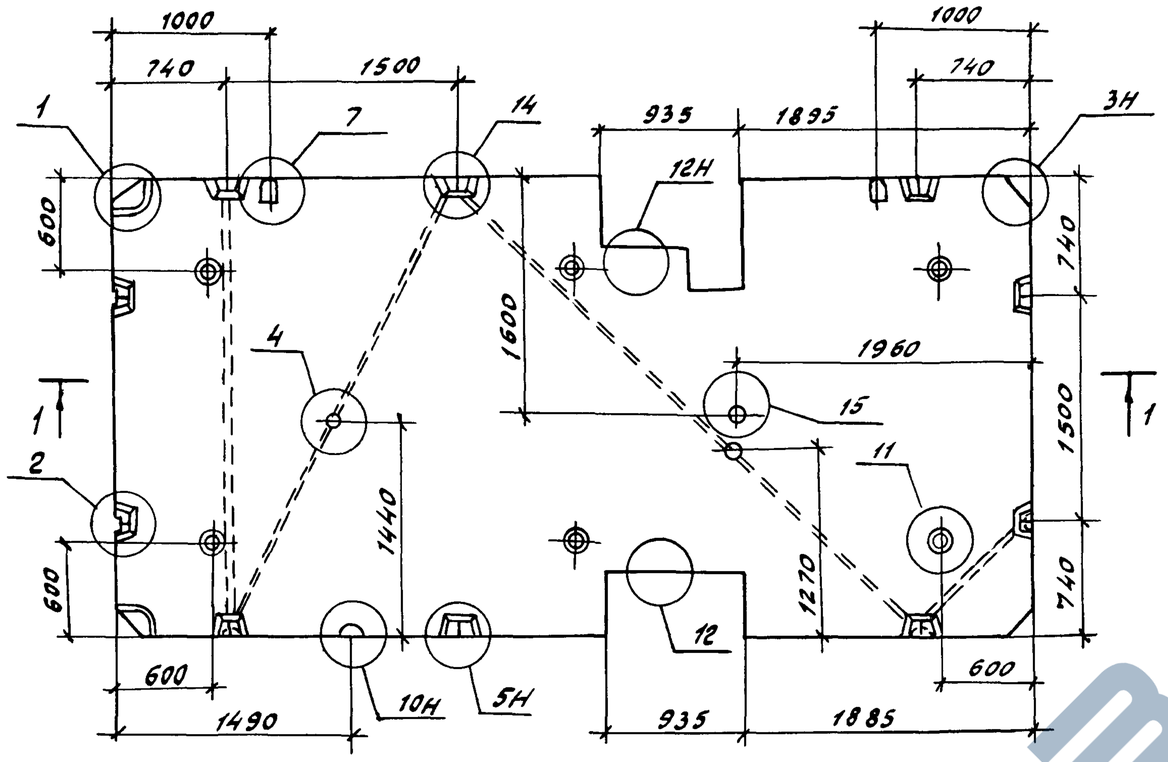

1-1

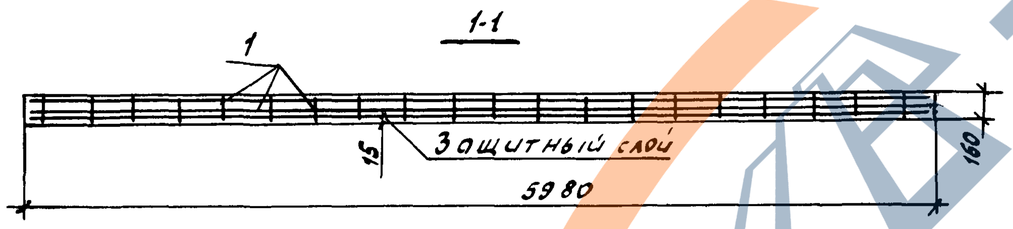

Формат	Зона	Поз.	Обозначение		Наименование	Кол.	Примечание
					Документация		
А3			1.100.1-7.5	00.00.00 Д1	Узлы опалубки	Х	
А3			1.100.1-7.5	00.00.00 Д2	Узлы армирования	Х	
А3			1.100.1-7.5	00.00.00 ТО	Техническое описание	Х	
А3			1.100.1-7.5	00.00.00 РС	Ведомость расхода стали	Х	
					Сборочные единицы		
А3		1	1.100.1-7.5	26.01.00	Блок арматурный АБЛ30.60-4	1	
					Материалы		
					Бетон класса В15	2.75	м³

Инв.№подл. | Подпись и дата | Взам. инв.№

Нач.АПН	Печерин		12.89
Гл.конст.	Радашкевич		
Рук.гр.	Стабредова		
Разраб.	Степанова		
Провер.	Булгакова		

1.100.1-7.5 26.00.00

Панель перекрытия ПЗ0.60.16-4.5-4

Стадия	Масса	Масштаб
Р	6880 кг	1:40
Лист	Листов 1	

СибЗНИИЭП г.Новосибирск

Копировал Гончорова

Формат А3

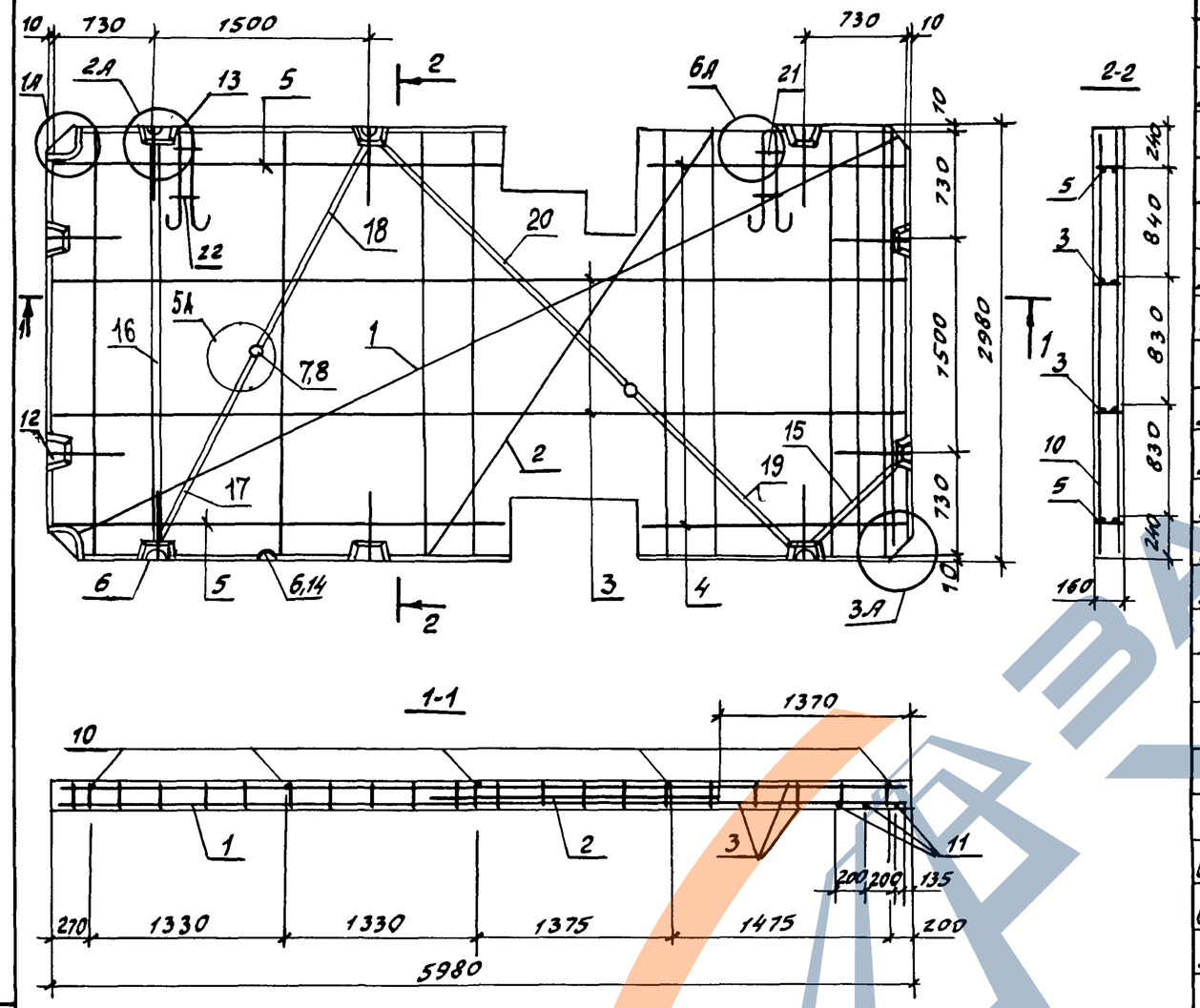

Формат	Зона	Поз.	Обозначение		Наименование	Кол.	Примечание
					Документация		
А3			1.100.1-7.5	00.00.00 ТО	Техническое описание	X	
А3			1.100.1-7.5	00.00.00 Д2	Узлы армирования	X	
					Сборочные единицы		
А3		1	1.100.1-7.5	00.00.10	Сетка С16	1	
А3		2	1.100.1-7.5	00.00.02-02	Сетка С17	1	
А3		3	1.100.1-7.5	00.00.07-01	Каркас КР2	2	
А3		4		-03	Каркас КР4	2	
А3		5		-04	Каркас КР5	2	
А3		6	1.100.1-7.5	00.00.06	Каркас КО1	7	
А3		7		-01	Каркас КУ1	2	
А3		21		-02	Сетка ФС1	2	
А3		22		-03	Сетка ФС2	2	
					Стандартные изделия		
		8	ТУ 36-2682-85		Коробка унив. л256-У3	2	0,06 кг
		9	ТУ 36-2680-85		Коробка ответв. л 245У3	6	0.076 кг
					Детали		
Б.Ч.		10			ФБА I ГОСТ 5781-81*, l=2960	5	0.65 кг
Б.Ч.		11			Ф12 А III ГОСТ 5781-82*, l=2960	3	2.63 кг
А4		12	1.100.1-7.5	00.00.14	Анкер А1	10	
А4		13	1.100.1-7.5	00.00.15-01	Петля П2	2	
А3		14	1.100.1-7.5	00.00.16	тр.1	1	
А3		15		-03	тр.4	1	
А3		16		-12	тр.13	1	

Формат	Зона	Поз.	Обозначение		Наименование	Кол.	Примечание
А3		17	1.100.1-7.5	00.00.11-20	тр.21	1	
А3		18		-21	тр.22	1	
А3		19		-22	тр.23	1	
А3		20		-23	тр.24	1	

1 Масса арматурного блока - 93.31 кг.

2. Сетку С16 вырезать по месту.

Нач. АПМ	Печерин		12.89
Гл. конст.	Радашкевич		
Рук. гр.	Ставредова		
Провер.	Булгакова		
Разраб.	Степанова		

1.100.1-7.5 26.01.00

Блок арматурный АБП 30.60-4

Стадия	Лист	Листов
Р		1

Сибзнциэп г. Новосибирск

Копировал Гончарова

Формат А3

Инв. № подл. | Подпись и дата | Взам. инв. №

ЗАВОД КБИ

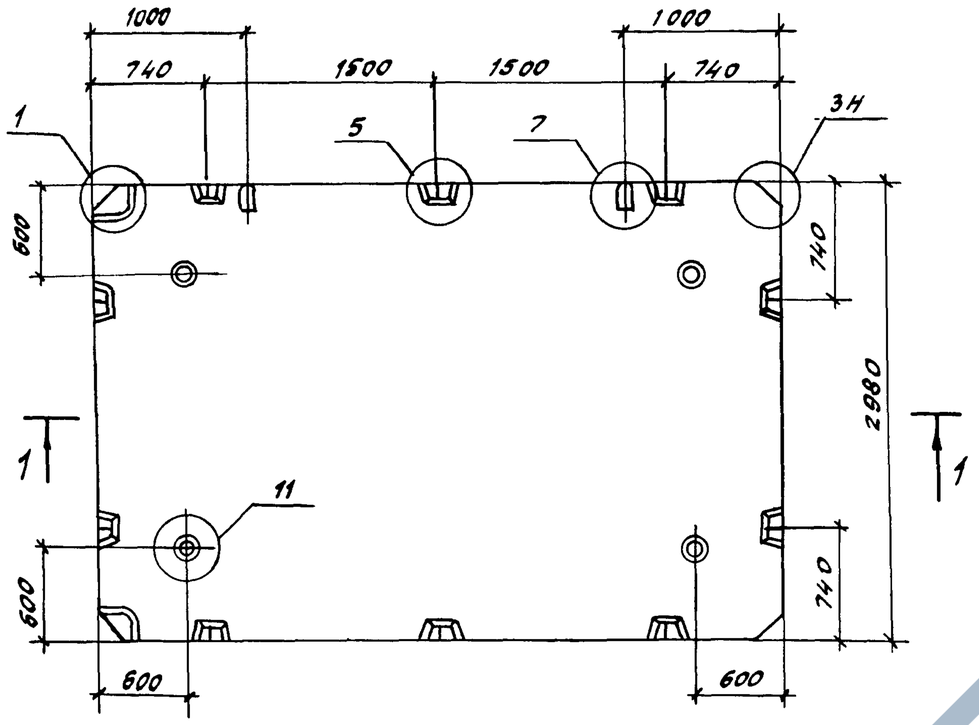

1-1

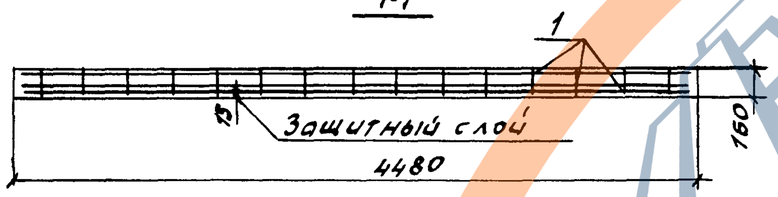

Формат	Зона	Поз.	Обозначение		Наименование	Кол.	Примечание
					Документация		
А3			1.100.1-7.5	00.00.00 Д1	Узлы опалубки	Х	
А3			1.100.1-7.5	00.00.00 Д2	Узлы армирования	Х	
А3			1.100.1-7.5	00.00.00 ТО	Техническое описание	Х	
А3			1.100.1-7.5	00.00.00 РС	Ведомость расхода стали	Х	
					Сборочные единицы		
А3		1	1.100.1-7.5	27.01.00	Блок арматурный АБЛ30.45-Ш	1	
					Материалы		
					Бетон класса В15	2.12	м³

Нач.АПМ	Печерин		12.89
Гл.конст.	Радашкевич		
Рук.гр.	Стаброва		
Разраб.	Стелонова		
Провер.	Булгакова		

1.100.1-7.5 27.00.00

Панель перекрытия
ПЗ0.45.16-3-а

Стадия	Масса	Масштаб
Р	5300 кг	1:40
Лист	Листов 1	

СибЗНИИЭП
г. Новосибирск

Копировал Гончарова

Формат А3

Инв.№подл. | Подпись и дата | Взам.инв.№

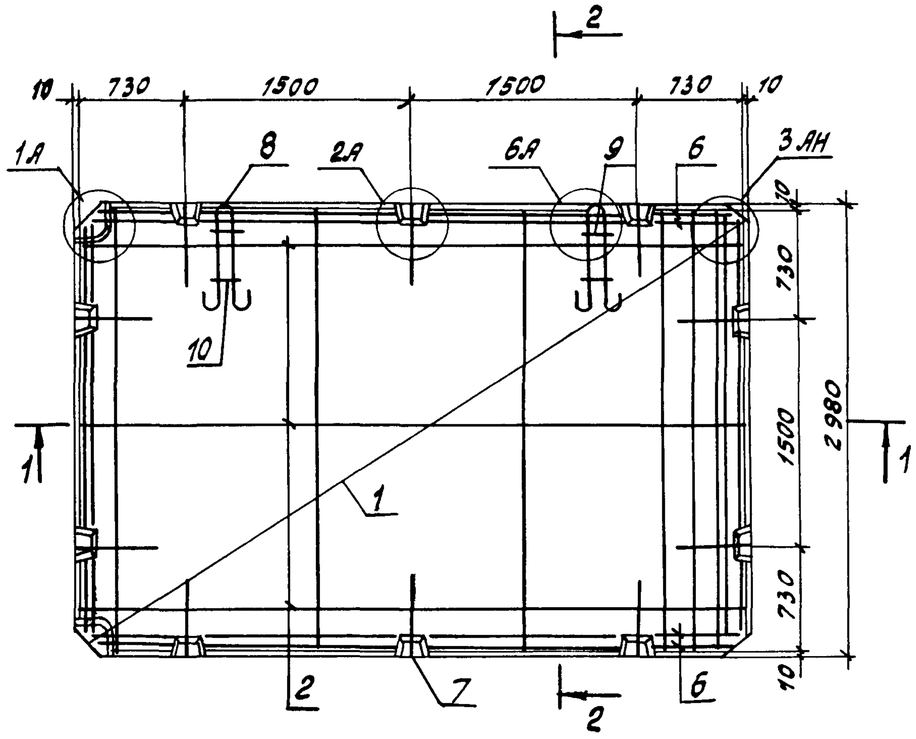

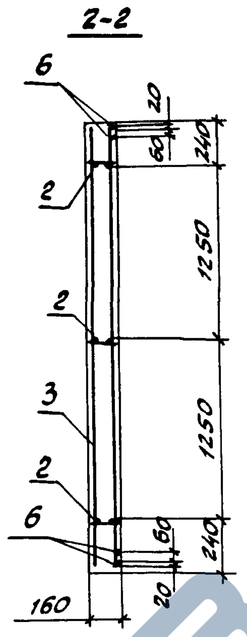

1-1

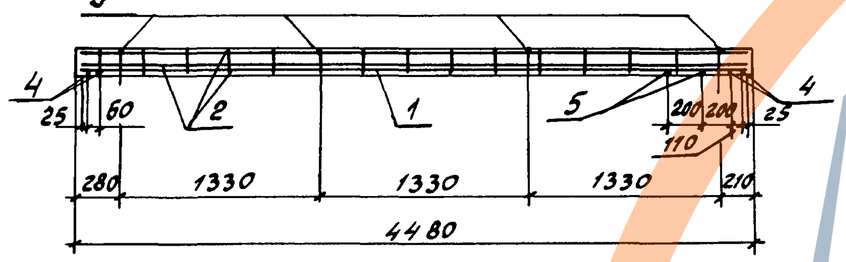

Формат	Зона	Поз.	Обозначение		Наименование	Кол.	Примечание
					Документация		
А3			1.100.1-7.5	00.00.00 ТО	Техническое описание	Х	
А3			1.100.1-7.5	00.00.00.Д2	Узлы армирования	Х	
					Сборочные единицы		
А3		1	1.100.1-7.5	00.00.10-01	Сетка С18	1	
А3		2	1.100.1-7.5	00.00.07	Каркас КР1	3	
А3		9	1.100.1-7.5	00.00.06-02	Сетка фс1	2	
А3		10		-03	Сетка фс2	2	
					Детали		
Б.Ч.		3			ф6АI ГОСТ 5781-82*, ℓ=2960	4	0.65 кг
Б.Ч.		4			ф8АIII ГОСТ 5781-82*, ℓ=2960	4	1.17 кг
Б.Ч.		5			ф12АIII ГОСТ 5781-82*, ℓ=2960	2	2.63 кг
Б.Ч.		6			ф8АIII ГОСТ 5781-82*, ℓ=4460	4	1.76 кг
А4		7	1.100.1-7.5	00.00.14	Анкер А1	10	
А4		8	1.100.1-7.5	00.0015	Петля П1	2	

Масса арматурного блока- 57.15 кг

Нач.АПМ	Печерин		12.89
Гл.конст.	Радашкевич		
Рук.гр.	Стабровова		
Провер.	Булгакова		
Разраб.	Степанова		

1.100.1-7.5 27.01.00

Блок арматурный АБП 30.45-0

Стадия	Лист	Листов
Р		1

СибЗНИИЭП г.Новосибирск

Копировал

Формат А3

Инв.№подл. | Подпись и дата | Взам.инв.№

1

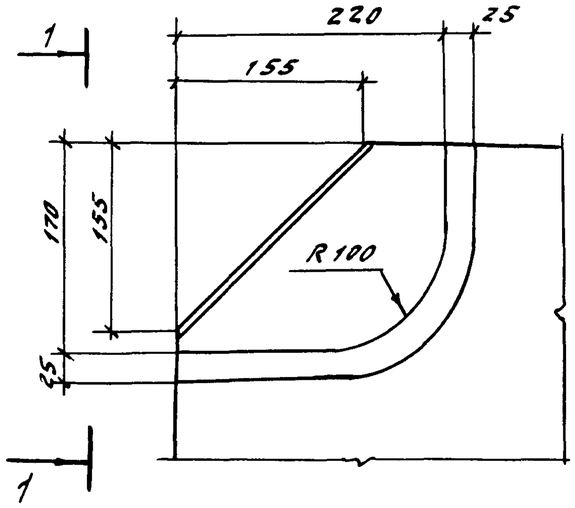

1-1

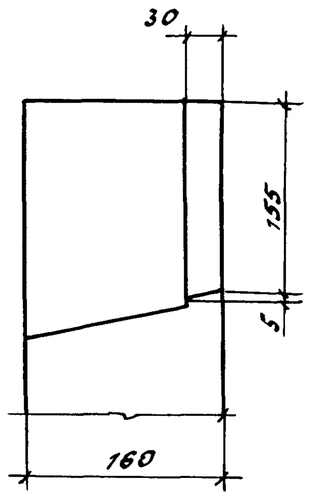

2

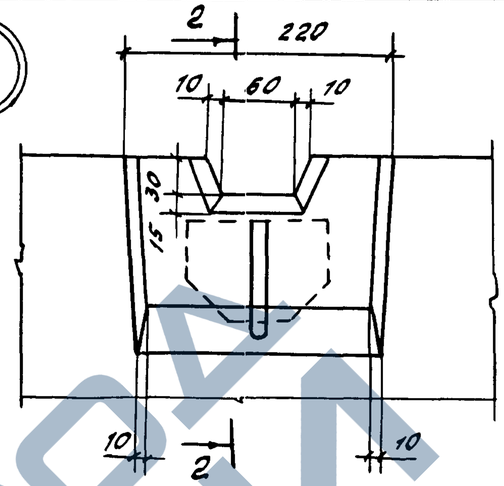

2-2

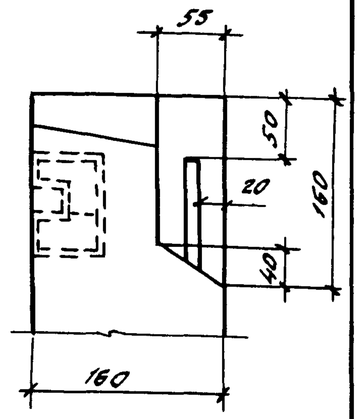

3

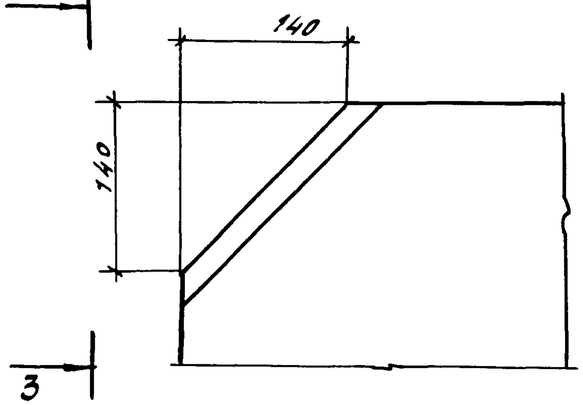

3-3

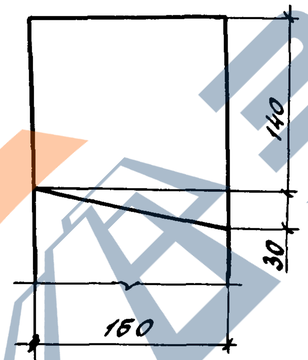

4

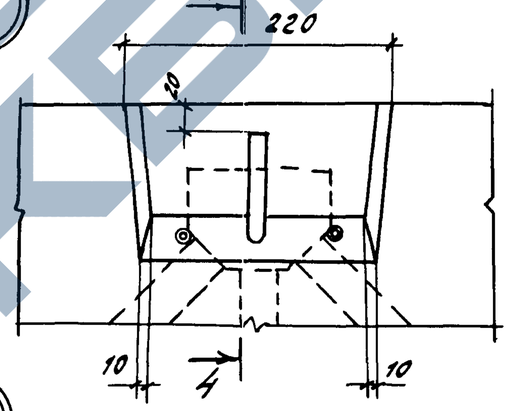

4-4

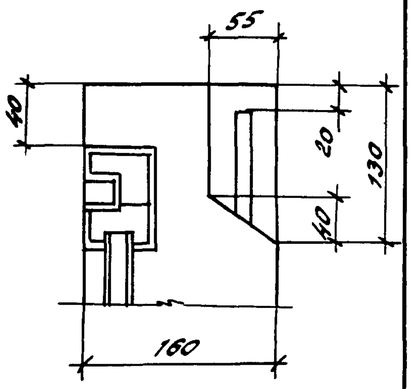

5

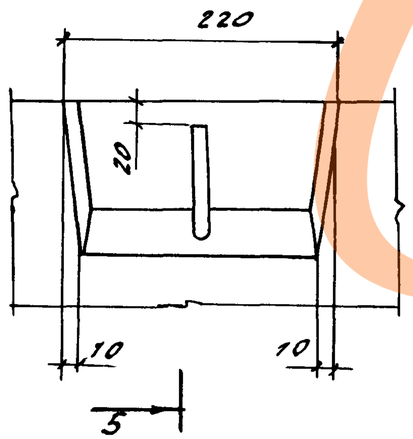

5-5

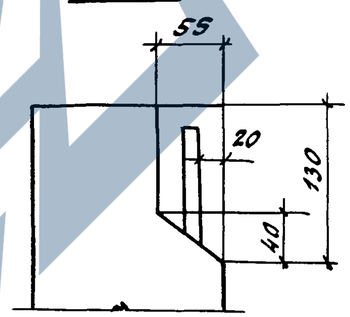

6

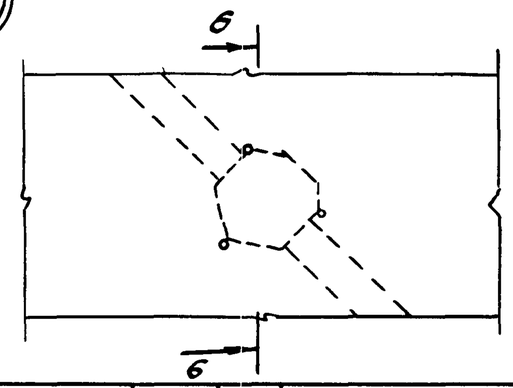

6-6

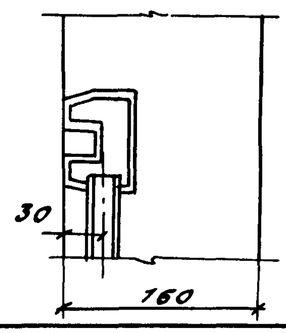

Инв. № подл. | Подпись и дата | Взам. инв. №

Нач. АПМ	Печерин		12.89
Гл. конст.	Радашкевич		
Рук. гр.	Стабредова		
Разраб.	Степанова		
Провер	Булгакова		

1.100.1-7.5 00.00.00 Д1

Узлы опалубки

Стадия	Лист	Листов
Р	1	3

СибЗНИИЭП
г. Новосибирск

Копировал Кириенко

Формат А3

ЗАВОД ЖБИ

7

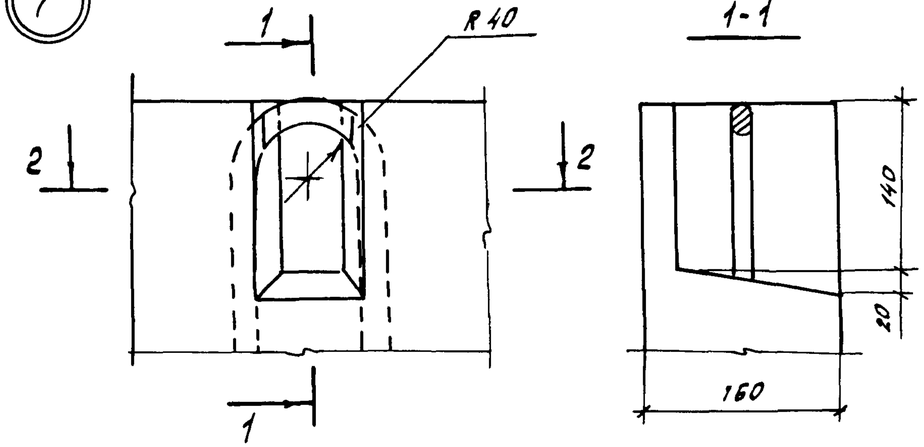

8

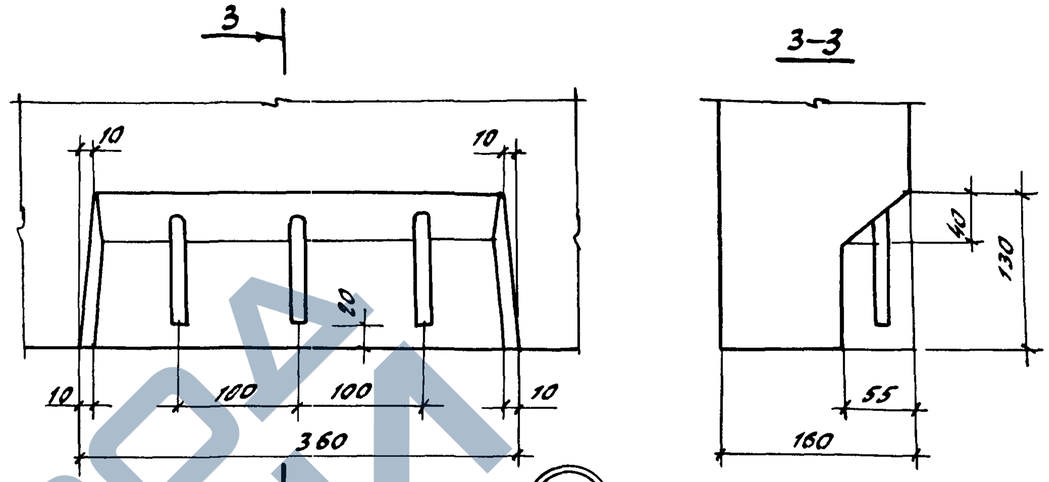

9

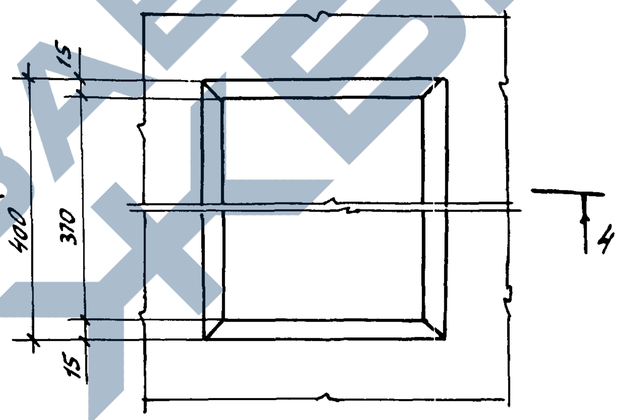

15

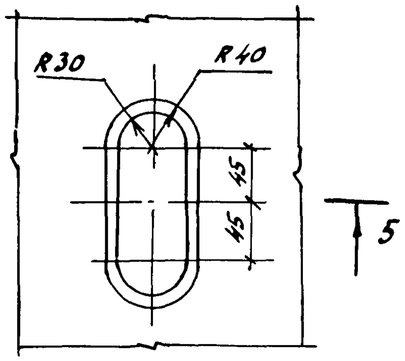

10

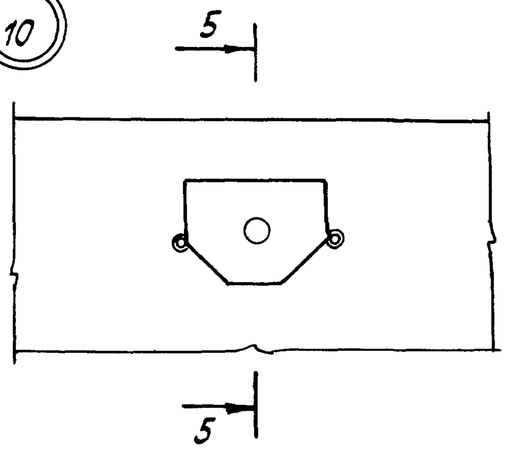

5-5

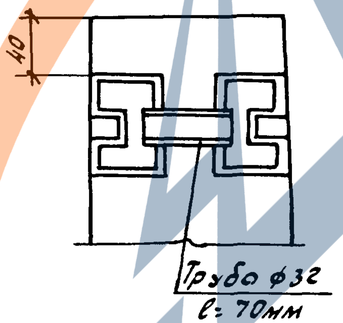

4-4

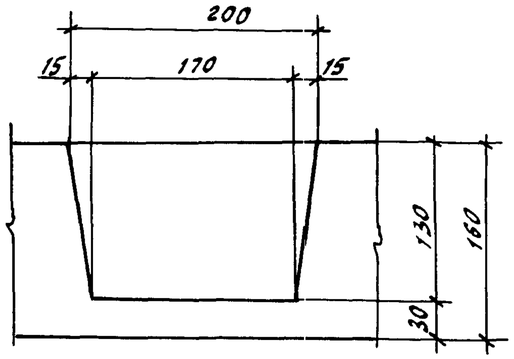

5-5

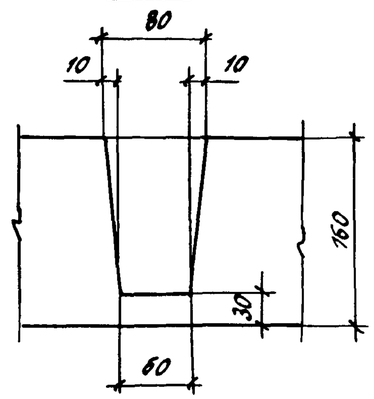

Инв. № подл. | Подпись и дата | Взам. инв. №

1.100.1-7.5	00.00.00 А1	Лист 2

Копировал Гончарова — формат А3

ЗАВОД ЖБИ

11

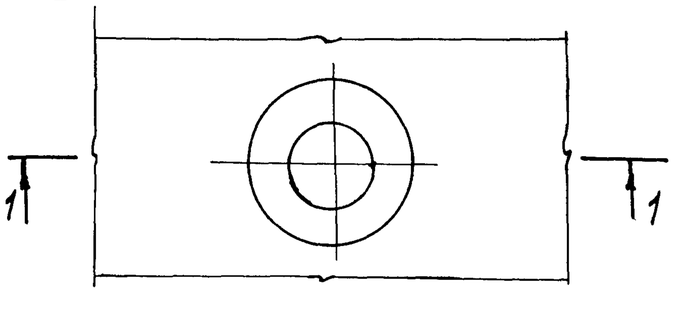

1-1

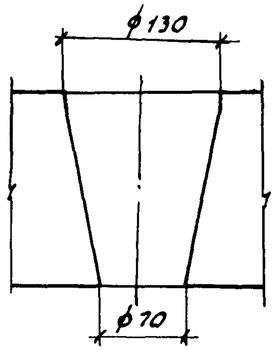

13

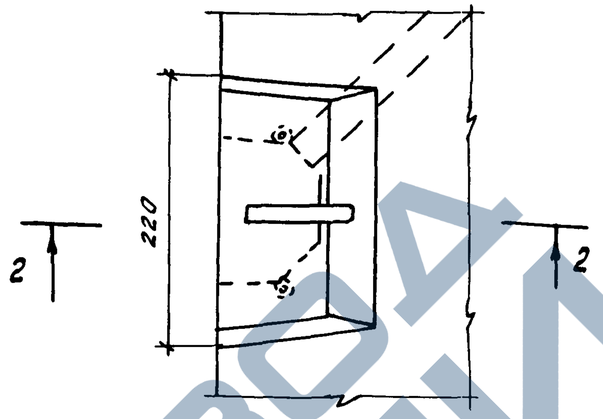

14

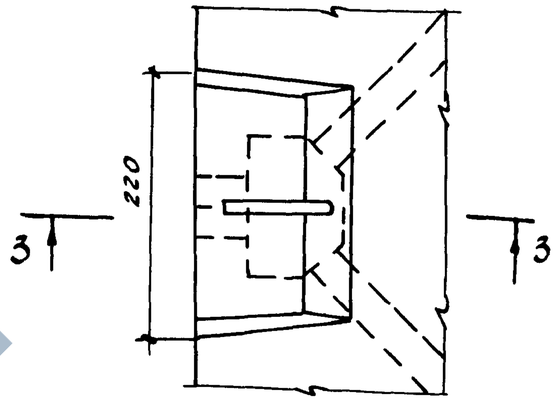

12

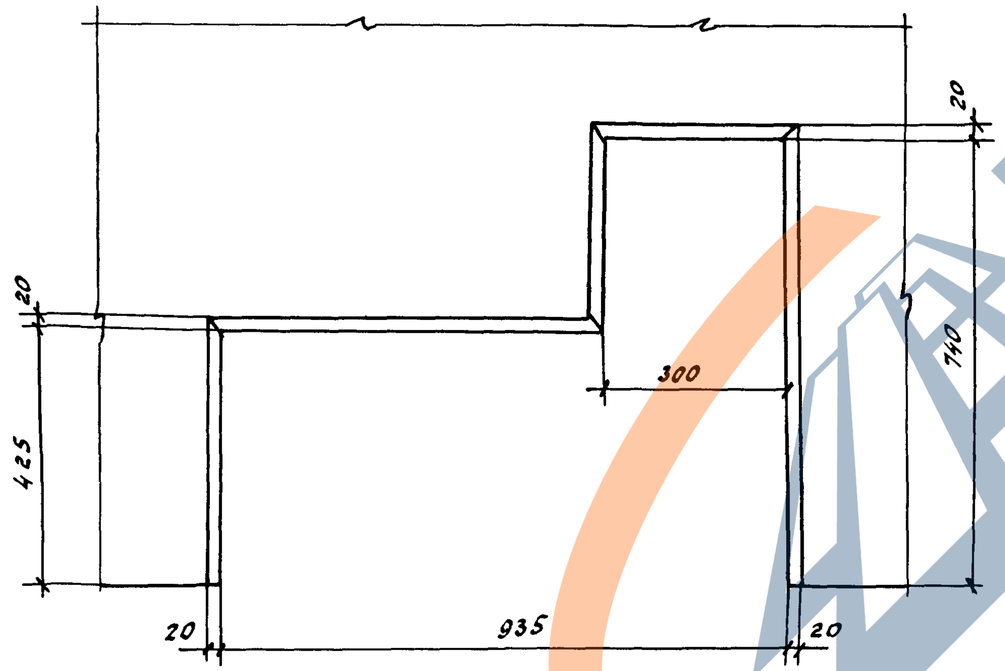

2-2

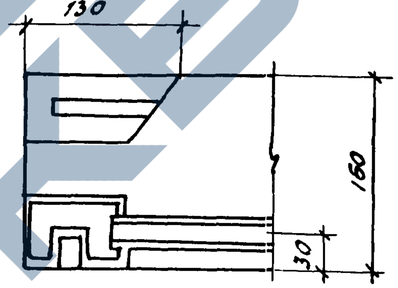

3-3

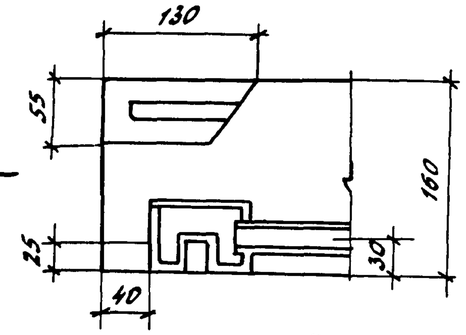

Вид „А"

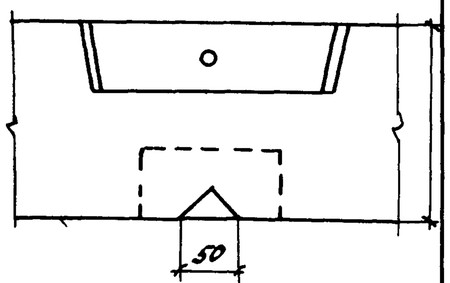

ЗАВОДА ЖБИ

Инв.№ подл.	Подпись и дата	Взам. инв.№

1.100.1-7.5	00.00.00 АТ	Лист 3

Копировал Гончарова

Формат А3

https://zavodjbi.com/

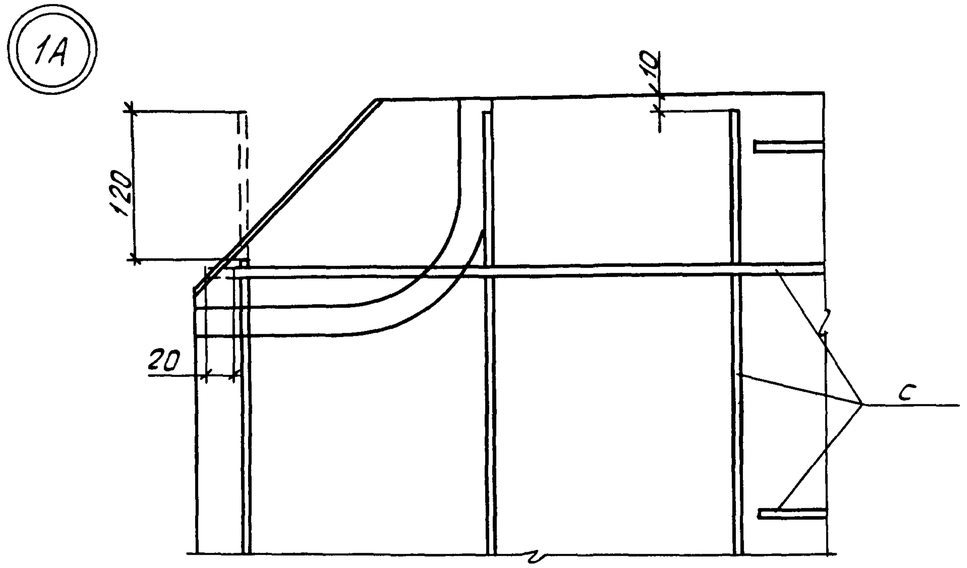

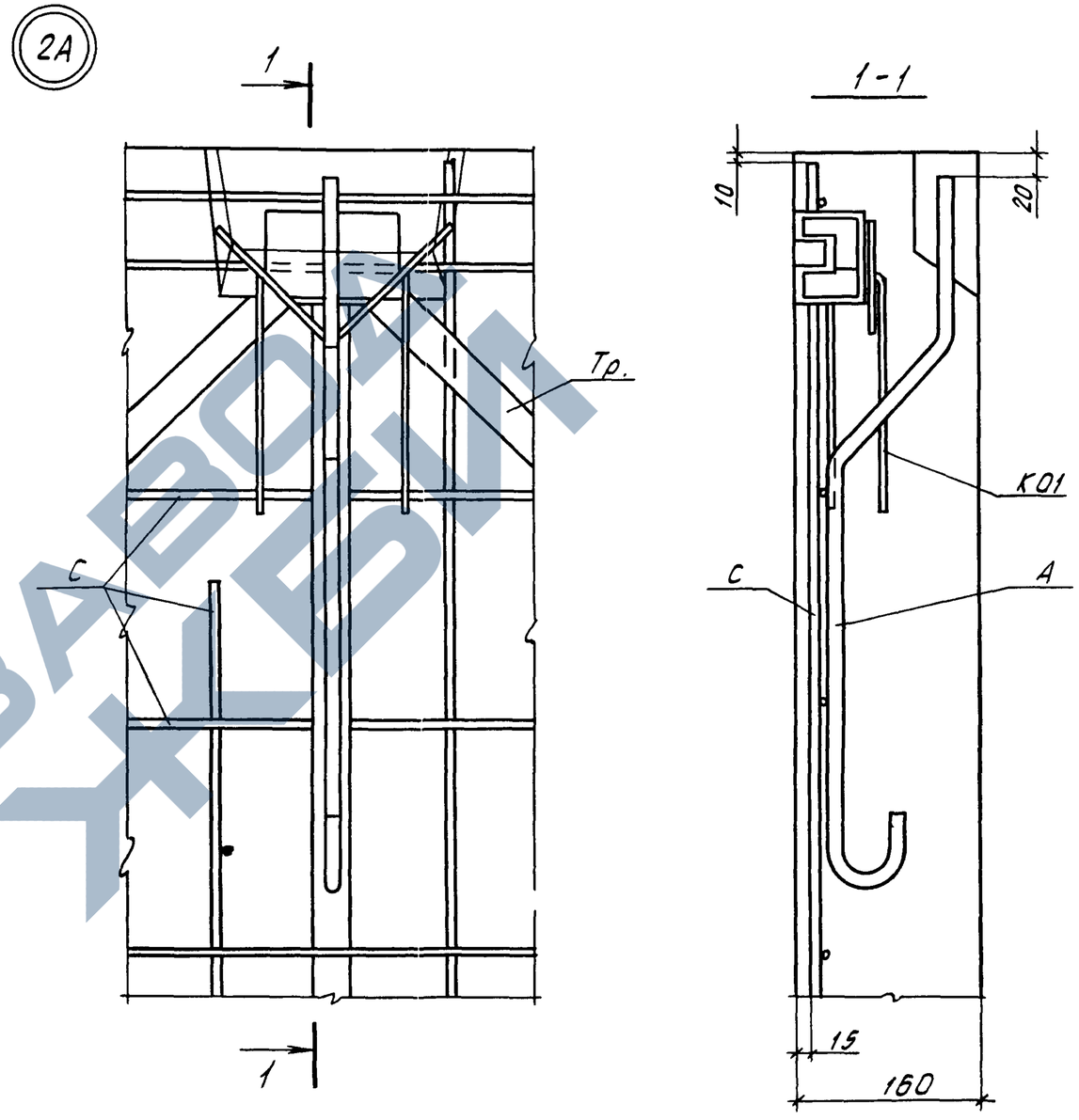

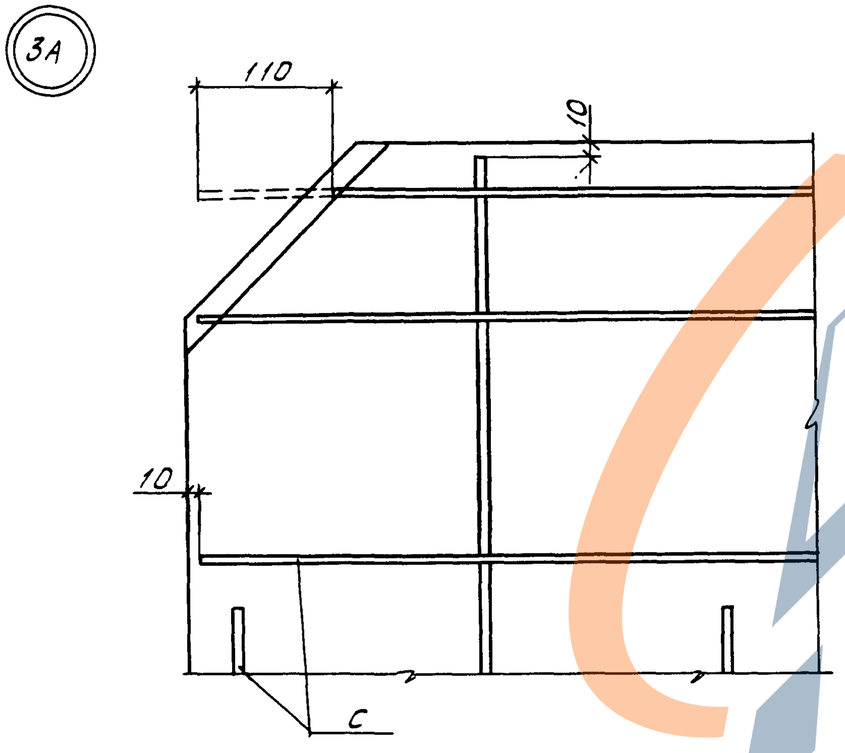

				1.100.1-7.5		00.00.00Д2	
Нач.АПМ	Печерин		12.89	Узлы армирования	Стадия	Лист	Листов
Гл.конст	Радашкевич				Р		1
Рук.гр.	Стабредова				СибЗНИИЭП г. Новосибирск		
Разраб.	Степанова						
Провер.	Булгакова						

Инв.№ подл. | Подпись и дата | Взам.инв.№

Копировал

Формат А3

4А

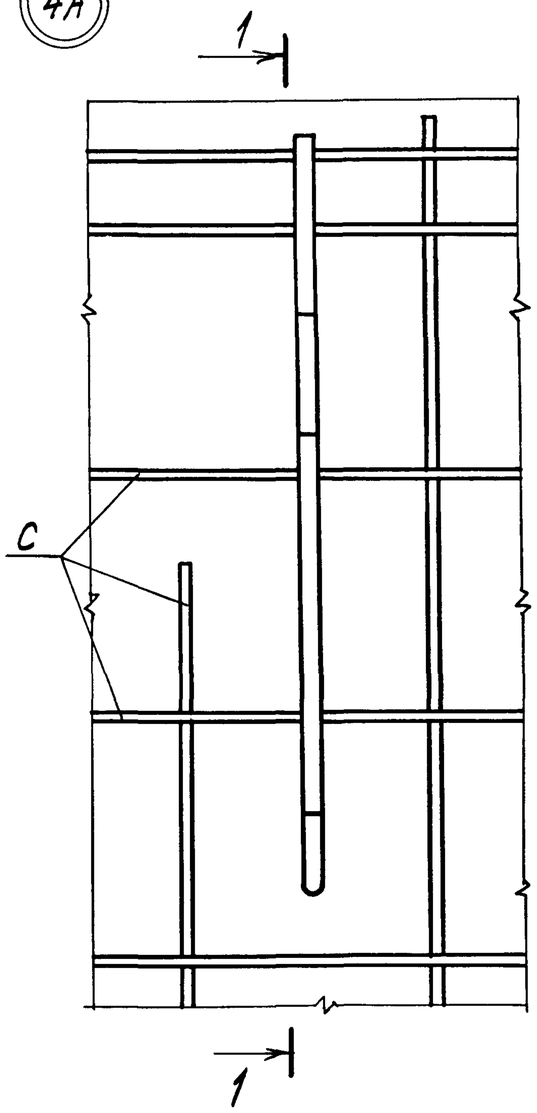

1-1

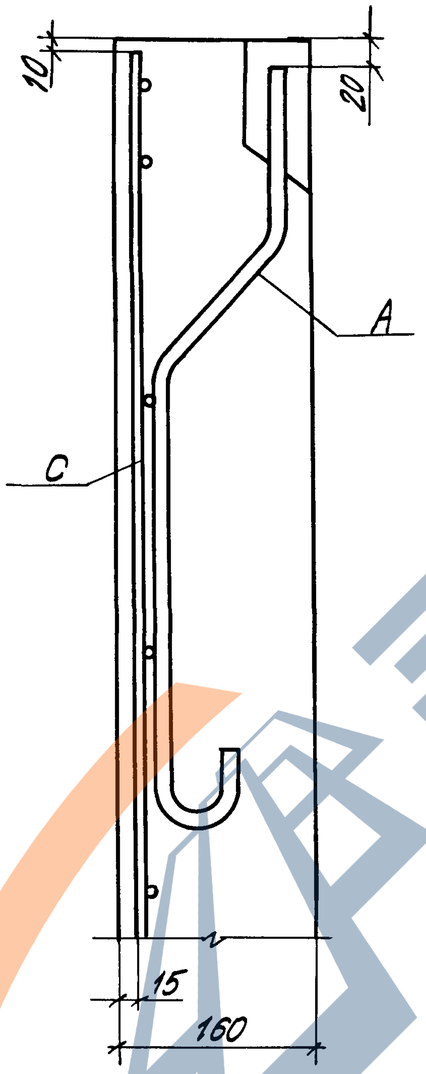

5А

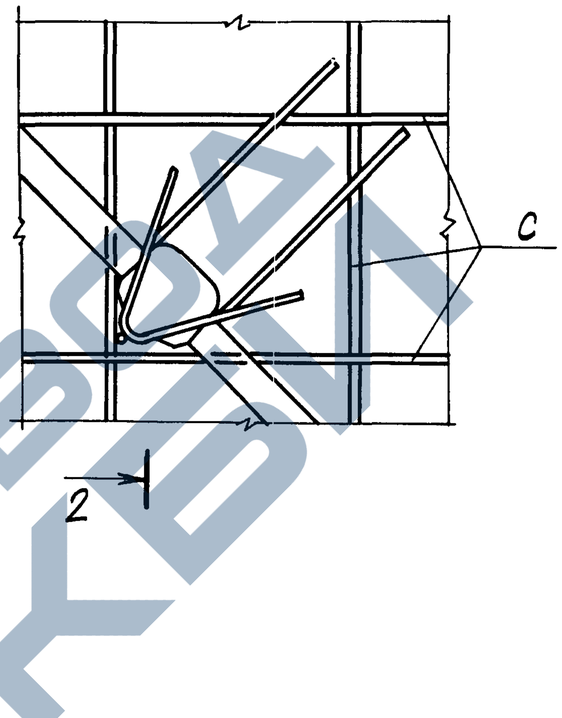

2-2

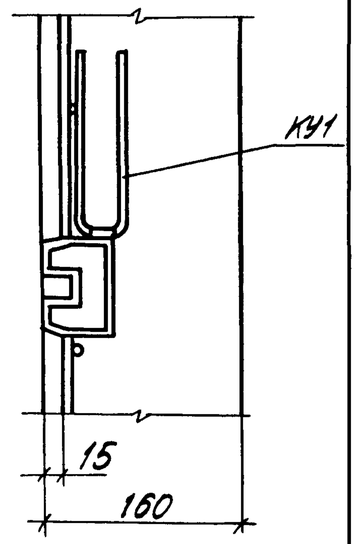

Инв.№ подл. | Подпись и дата | Взам.инв.№

1.100.1-7.5	00.00.00Д2	Лист 2

Копировал павлова Формат А3

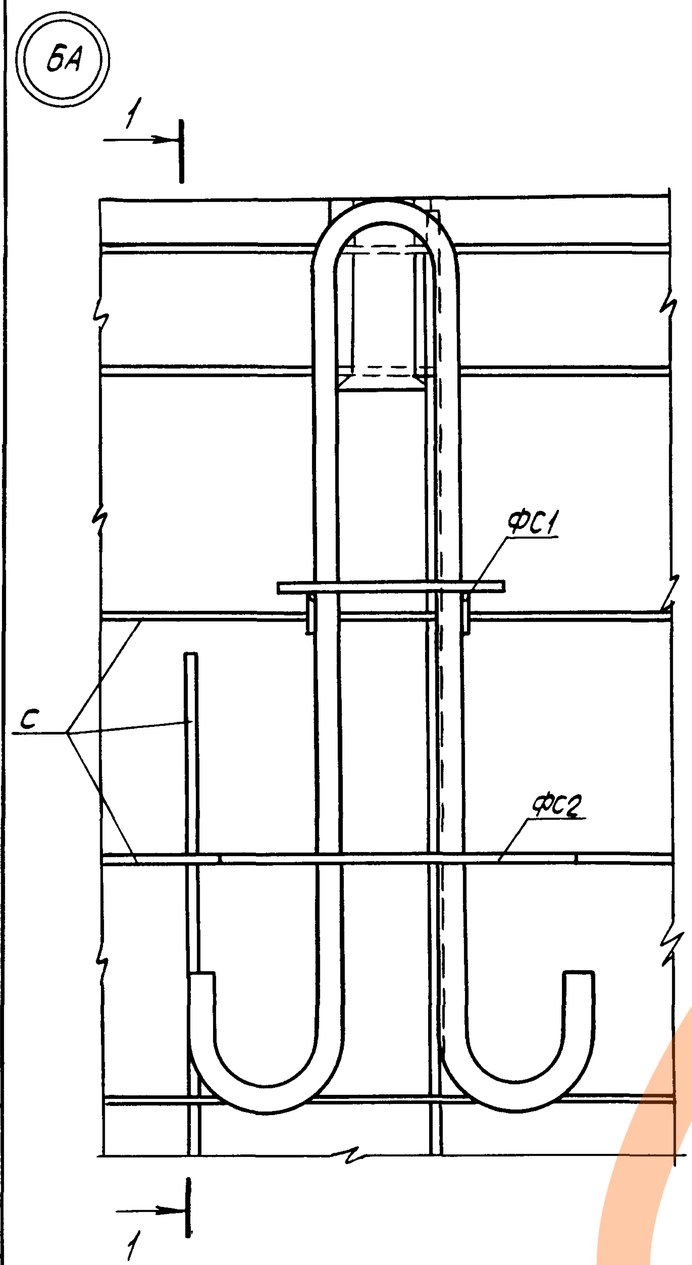

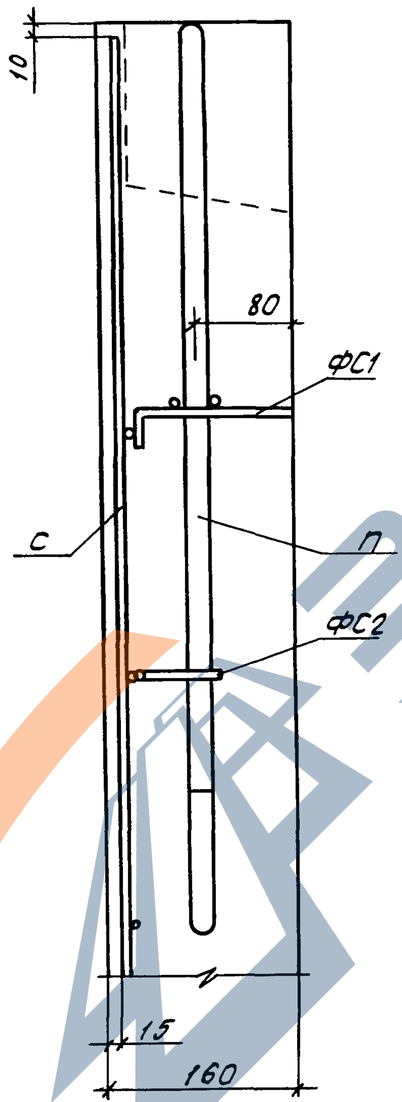

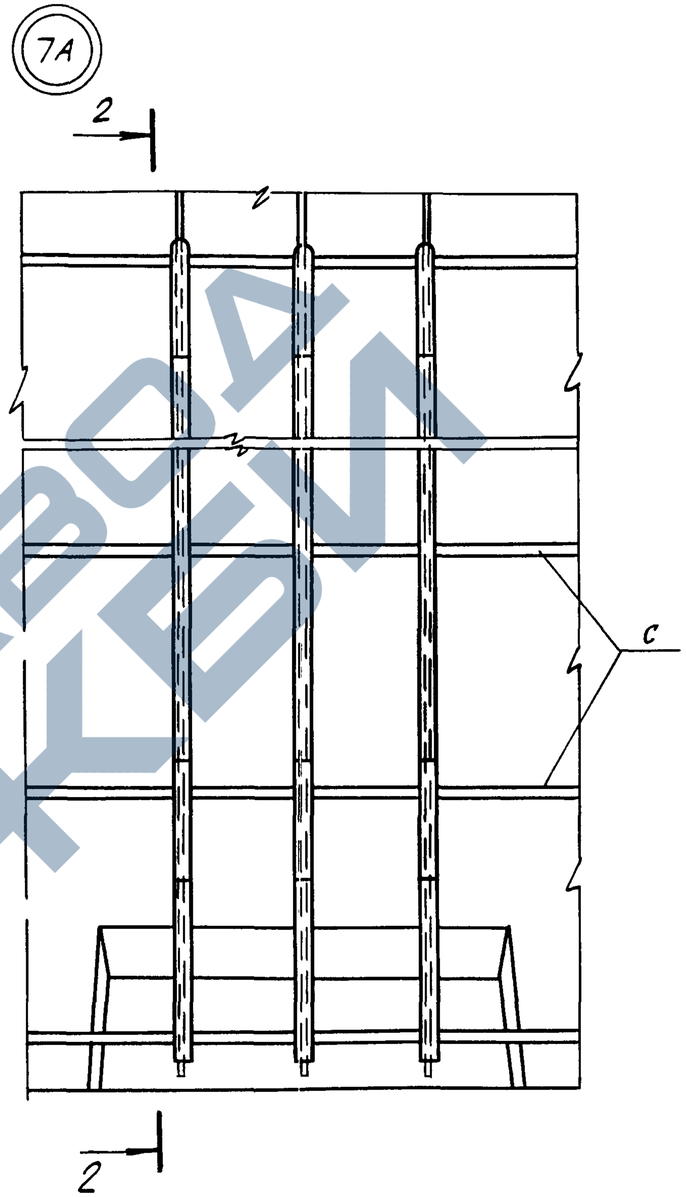

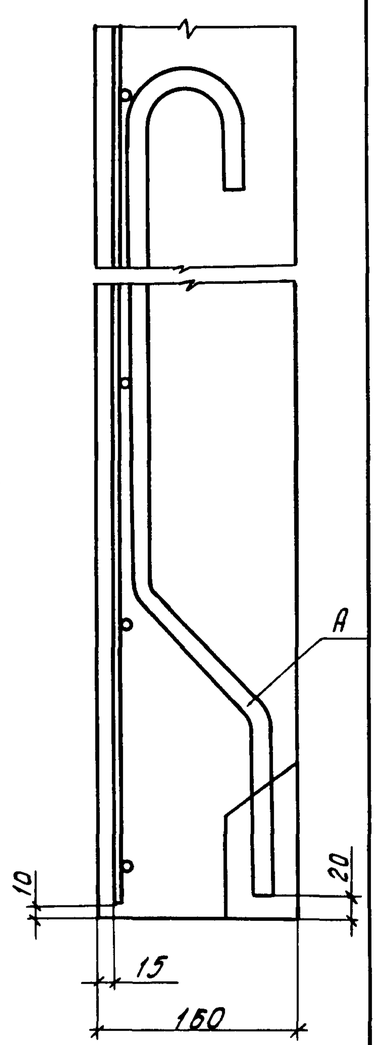

ЗАВОД ЖБИ

Инв.№подл.	Подпись и дата	Взам.инв.№

Рис.1

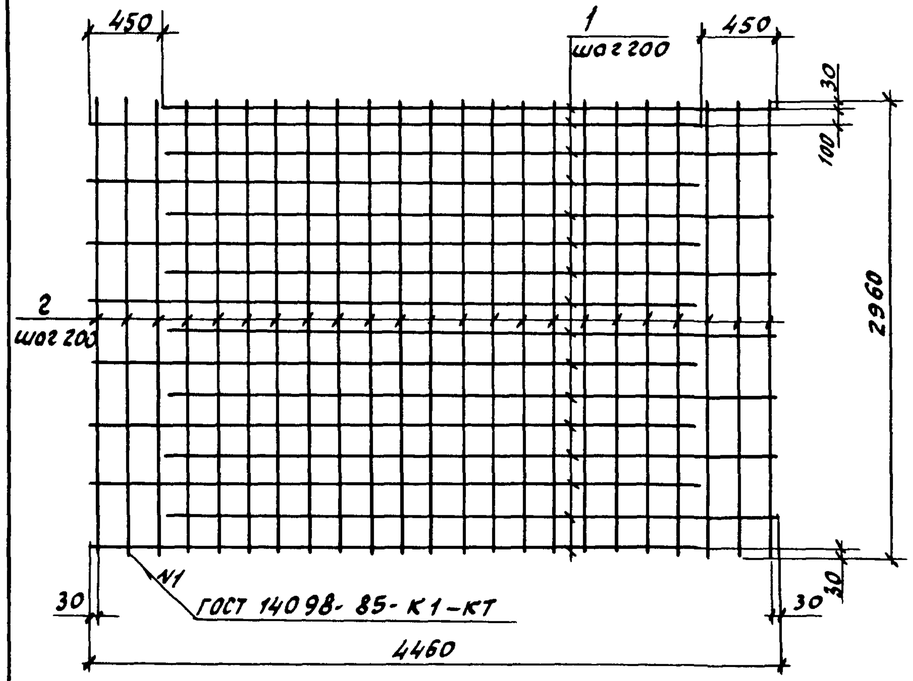

Рис.2

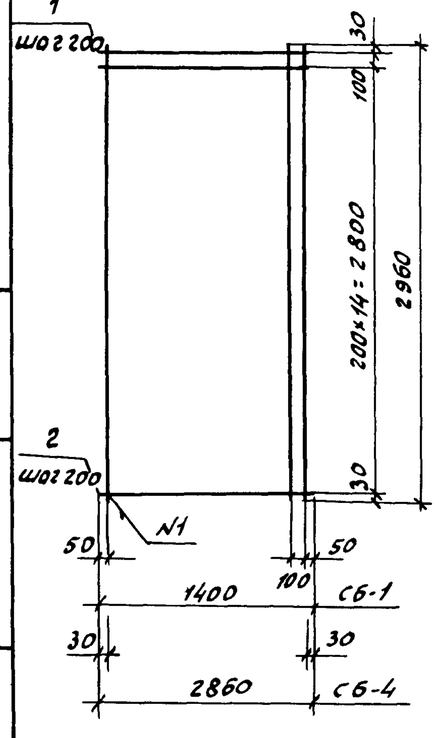

Рис.3

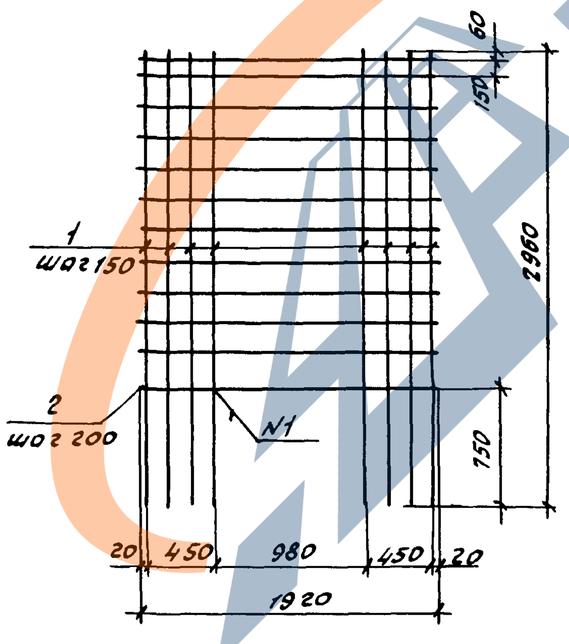

Формат	Зона	Поз.	Обозначение	Наименование	Кол.	Примечание
				1.100.1-7.5 00.00.01		С1
				Детали		
Б.Ч.		1		ф8 AIII ГОСТ 5781-82*, ℓ=4010	16	1.58 кг
Б.Ч.		2		ф5 ВрI ГОСТ 6727-80*, ℓ=2960	23	0.42 кг
				1.100.1-7.5 00.00.01-01		С2
				Детали		
Б.Ч.		1		ф8 AIII ГОСТ 5781-82*, ℓ=2950	8	1.17 кг
Б.Ч.		2		ф8 AIII ГОСТ 5781-82*, ℓ=1920	12	0.76 кг
				1.100.1-7.5 00.00.01-02		С3
				Детали		
Б.Ч.		1		ф6 AIII ГОСТ 5781-82*, ℓ=2960	8	0.66 кг
Б.Ч.		2		ф5 ВрI ГОСТ 6727-80*, ℓ=1400	16	0.20 кг
				1.100.1-7.5 00.00.01-03		С4
				Детали		
Б.Ч.		1		ф6 AIII ГОСТ 5781-82*, ℓ=2960	15	0.66 кг
Б.Ч.		2		ф5 ВрI ГОСТ 6727-80*, ℓ=2860	16	0.40 кг

Обозначение	Марка	Рис.	Масса кг
1.100.1-7.5 00.00.01	С1	1	34.94
-01	С2	3	18.48
-02	С3	2	8.48
-03	С4	2	16.30

Нач. АПМ-1	Печерин		12.89
Гл. конст.	Радашкевич		
Рук. гр.	Стобредова		
Провер.	Булгакова		
Разраб.	Степанова		

1.100.1-7.5 00.00.01

Сетки С1...С4

Стадия	Лист	Листов
Р		1

СибЗНИИЭП г. Новосибирск

Копировал Гончарова

Формат А3

Инв. № подл. | Подпись и дата | Взам. инв. №

Рис.1

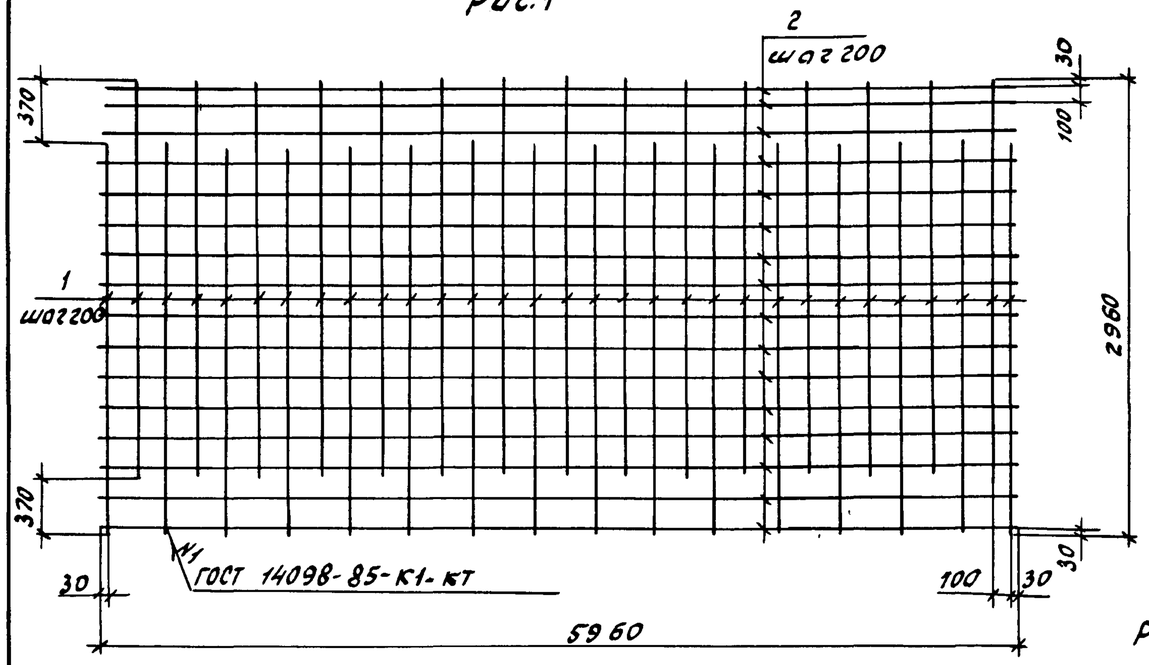

Рис. 2

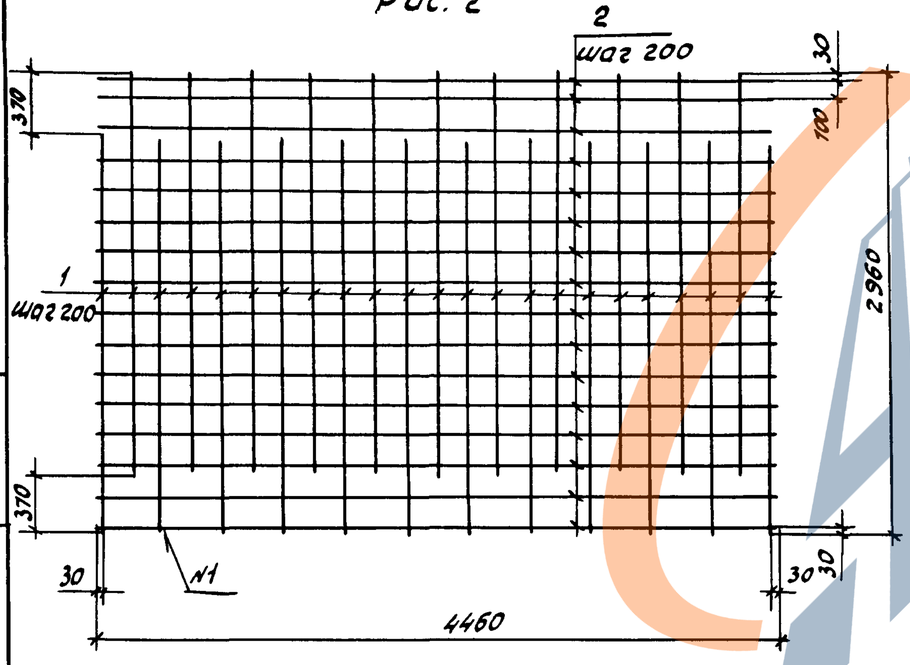

Рис. 3

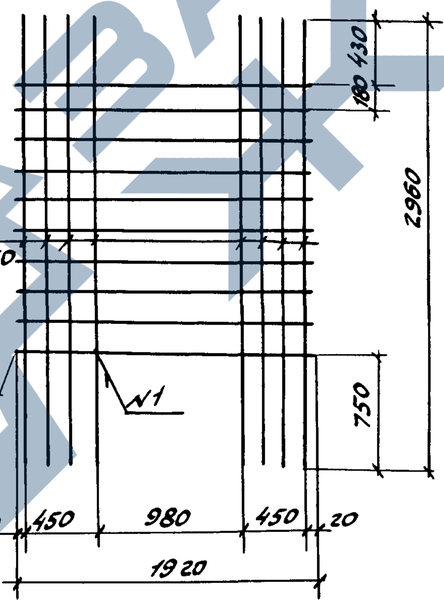

Формат	Зона	Поз.	Обозначение	Наименование	Кол.	Примечание
				1.100.1-7.5 00.00.02		С5
				Детали		
Б.Ч		1		ф6 А-III ГОСТ 5781-82*, ℓ= 2590	31	0.57кг
Б.Ч		2		ф5 ВР-I ГОСТ 6727-80*, ℓ= 5960	16	0.84кг
				1.100.1-7.5 00.00.02-01		С6
				Детали		
Б.Ч		1		ф6 А-III ГОСТ 5781-82*, ℓ= 2590	23	0.57кг
Б.Ч		2		ф5 ВР-I ГОСТ 6727-80*, ℓ= 4460	16	0.63кг
				1.100.1-7.5 00.00.02-02		С17
				Детали		
Б.Ч		1		ф8 А-III ГОСТ 5781-82*, ℓ= 1920	9	0.76 кг
Б.Ч		2		ф8 А-III ГОСТ 5781-82*, ℓ= 2960	8	1.17кг

Обозначение	Марка	Рис	Масса, кг
1.100.1-7.5 00.00.02	С5	1	31.11
-01	С6	2	23.39
-02	С17	3	16.20

Взам. инв. №

Подпись и дата

Инв. № подл.

Нач. АПМ	Печерин		12.89
Гл. конст.	Родошкевич		
Рук. гр.	Стобредова		
Провер.	Булгакова		
Разраб.	Степанова		

1.100.1-7.5 00.00.02

Сетки С5, С6, С17

Стадия	Лист	Листов
Р		1

СибЗНИИЭП г. Новосибирск

Копировал Гончарова

Формат А3

Рис. 1

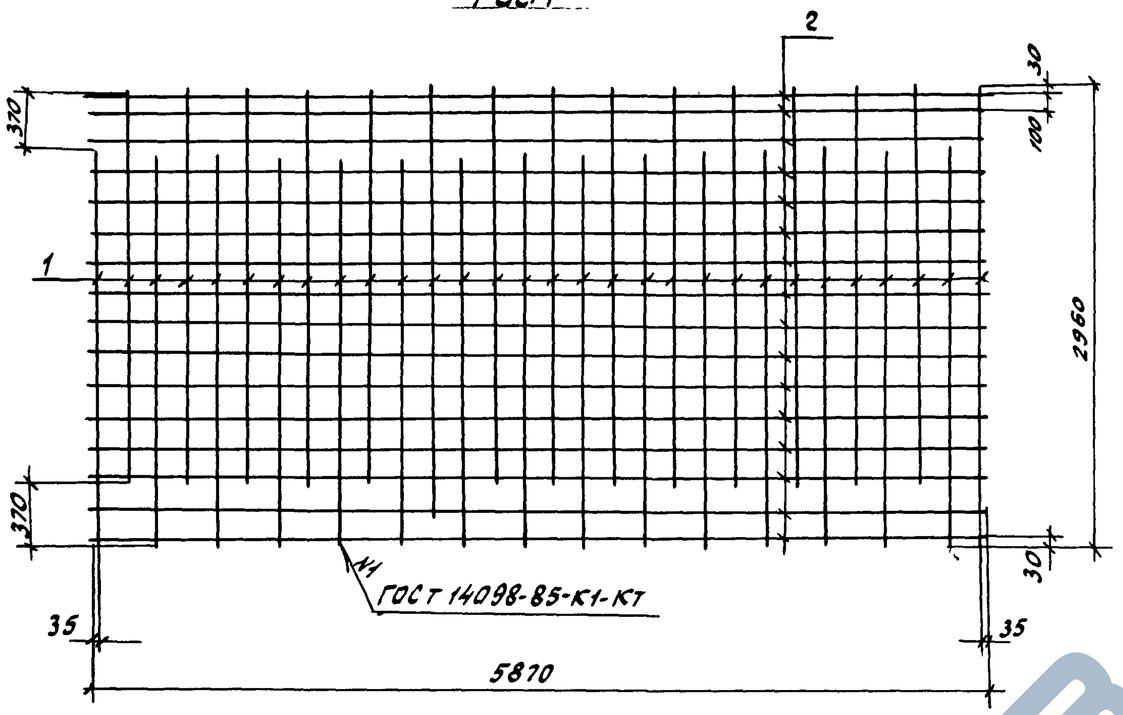

Формат	Зона	Поз.	Обозначение	Наименование	Кол.	Приме-чание
				1.100.1-7.5 00.00.03		С7
				Детали		
Б.Ч.		1		ф6 AIII ГОСТ 5781-82*; l=2590	30	0.57кг
Б.Ч.		2		ф5 ВрI ГОСТ 6727-80*; l=5870	16	0.83кг
				1.100.1-7.5 00.00.03-01		С8
				Детали		
Б.Ч.		1		ф5 ВрI ГОСТ 6727-80*; l=2400	22	0.34кг
Б.Ч.		2		ф8 AIII ГОСТ 5781-82*; l=3870	12	1.53кг

Рис. 2

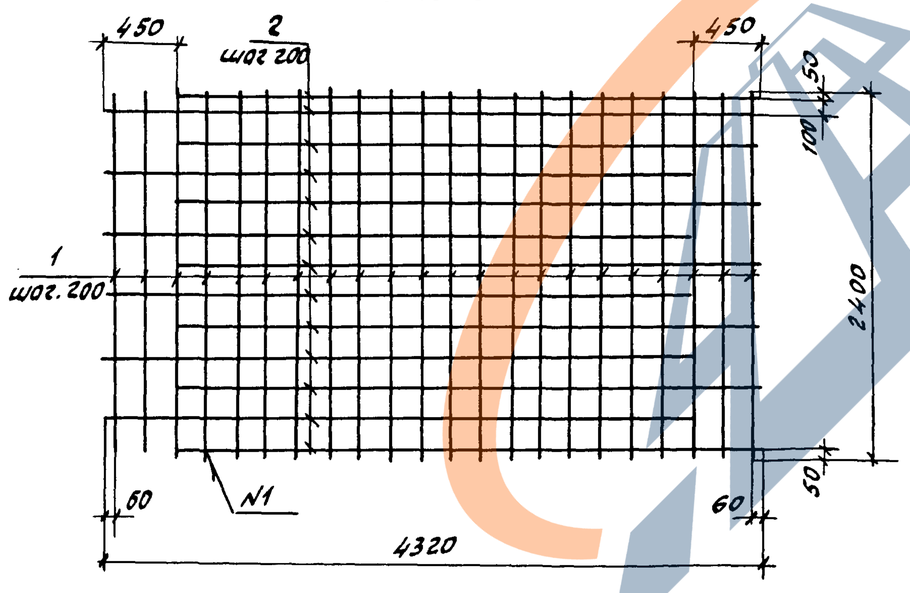

Обозначение	Марка	Рис.	Масса кг
1.100.1-7.5 00.00.03	С7	1	30.38
-01	С8	2	25.84

Нач. АПМ.	Печерин		1989
Гл. конст.	Радашкевич		
Рук. гр.	Стабредова		
Провер.	Булгакова		
Разраб.	Степонова		

1.100.1-7.5 00.00.03

Сетки С7, С8

Стадия	Лист	Листов
Р		1

СибЗНИИЭП г. Новосибирск

Копировала Гончарова

Формат А3

Инв. № подл. | Подпись и дата | Взам. инв. №

Рис. 1

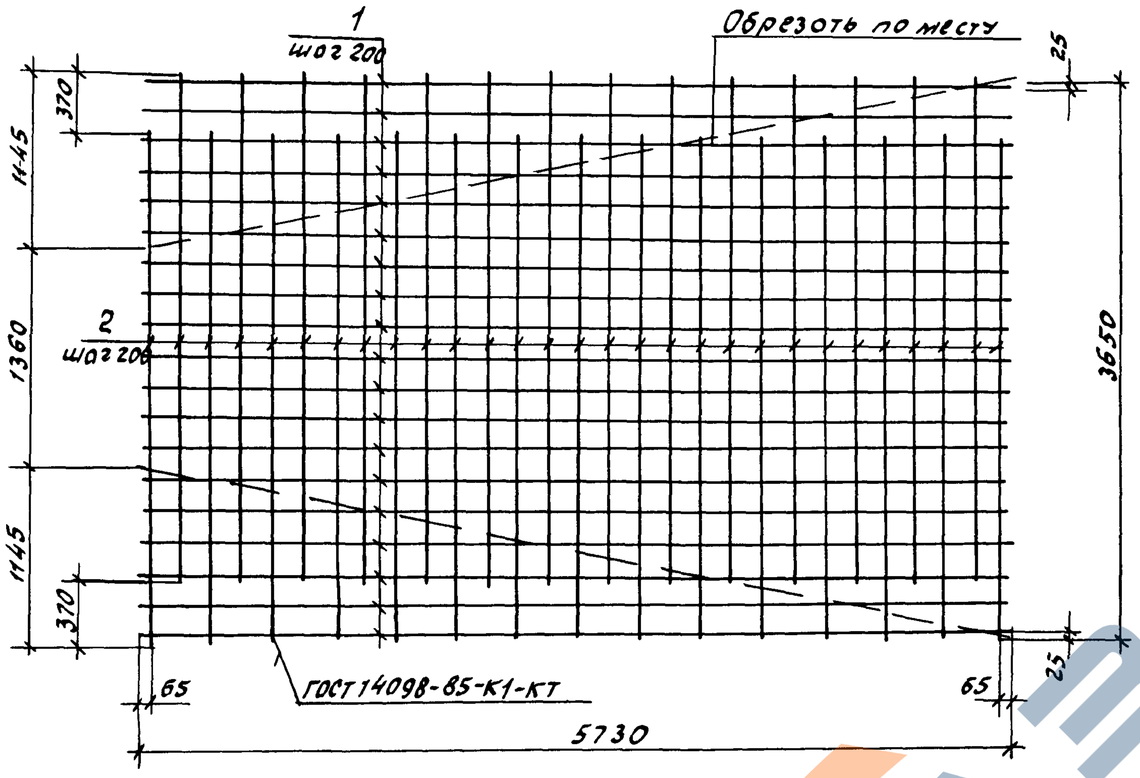

Формат	Зона	Поз.	Обозначение	Наименование	Кол.	Примечание
				1.100.1-7.5 00.00.04		С 9
				Детали		
Б4		1		ф5 В I ГОСТ 6727-80*, l=5730	19	0.81 кг
Б4		2		6 А III ГОСТ 5781-82*, l=3280	29	0.73 кг
				1.100.1-7.5 00.00.00-01		С 10
				Детали		
Б4		1		ф10 А III ГОСТ 5781-82*, l=4010	8	2.47 кг
Б4		2		ф5 В I ГОСТ 6727-80*, l=1460	23	0.21 кг

Рис. 2

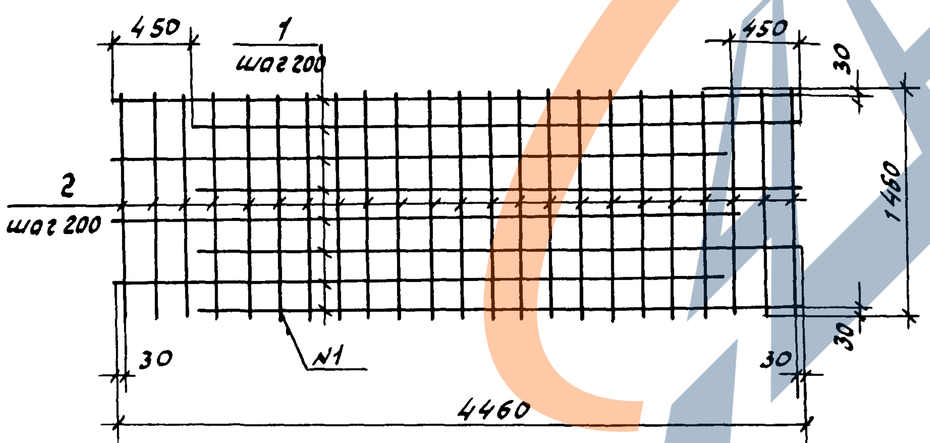

Обозначение	Марка	Рис	Масса кг
1.100.1-7.5 00.00.04	С9	1	36.56
-01	С10	2	24.59

Нач. АПМ	Печерин		12.89
Гл. конст.	Радашкевич		
Рук. гр.	Стобредова		
Провер.	Булгакова		
Разраб.	Степанова		

1.100.1-7.5 00.00.04

Сетки С9, С10

Стадия	Лист	Листов
Р		1

СибЗНИИЭП г. Новосибирск

Копир. Гончарова

Формат А3

Инв. № подл. | Подпись и дата | Взам. инв. №

https://zavodjbi.com/

Сетка С 11

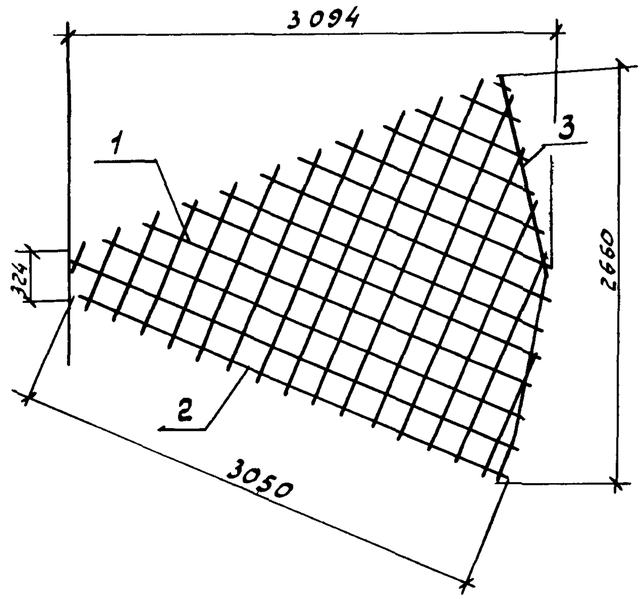

Формат	Зона	Поз.	Обозначение	Наименование	Кол.	Примечание
				1.100.1-7.5 00.00.05		С 11
				Детали		
Б4.		1		ф6 AIII ГОСТ 5781-82*		7.13 кг
Б4.		2		ф5 ВрI ГОСТ 6727-80*		4.60 кг
Б4.		3		ф6 AIII ГОСТ 5781-82*; ℓ=2710	1	0.60 кг
				Заготовка для сеток С 11 (2шт).		
				Детали		
Б4.		1		ф6 AIII ГОСТ 5781-82* ℓ=3840	11	0.85 кг
Б4.		2		ф5 ВрI ГОСТ 6727-80*; ℓ=3200	20	0.46 кг

Заготовка для сеток С 11 и схема раскладки

Масса сетки 12.33 кг.

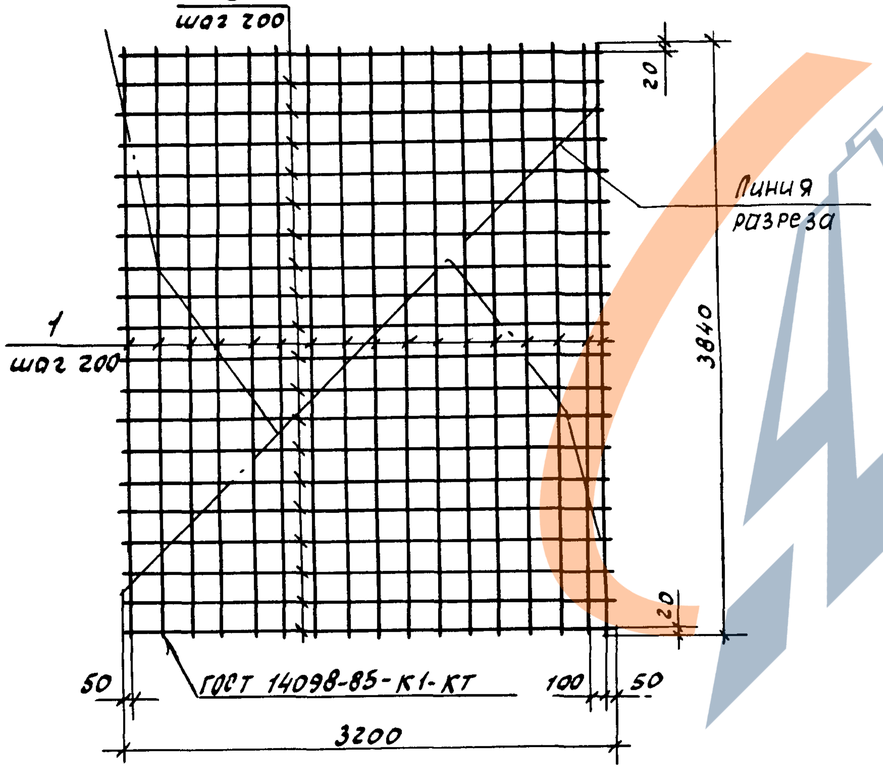

Нач. АПМ	Печерин		12.89
Гл. конст.	Радашкевич		
Рук. гр.	Стобрядова		
Провер	Булгакова		
Разраб	Степанова		

1.100.1-7.5 00.00.05

Сетка С 11

Стадия	Лист	Листов
Р		1

СибЗНИИЭП г. Новосибирск

Копир. Гончарова

Формат А3

Инв.№ подл. | Подпись и дата | Взам. инв.№

Рис. 1

Развертка

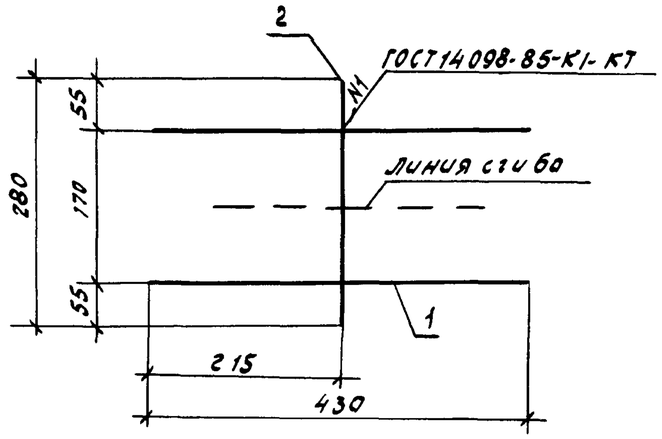

Схема сгиба

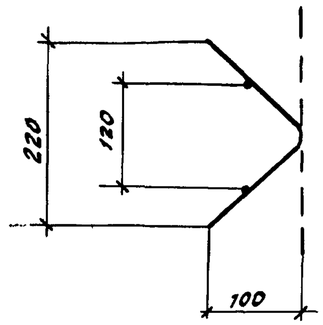

Рис. 2

Развертка

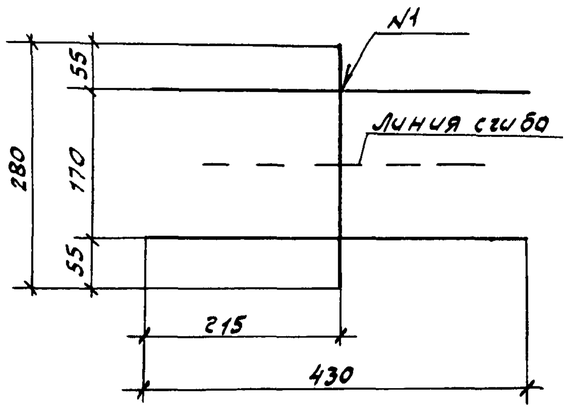

Схема сгиба

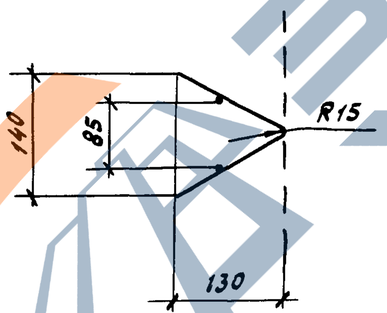

Рис. 3

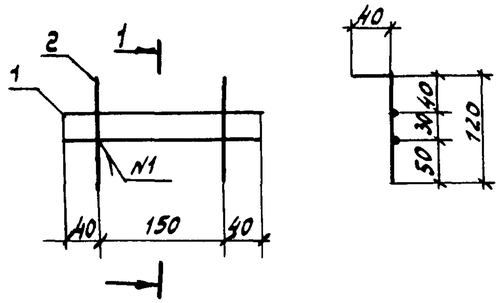

Рис. 4

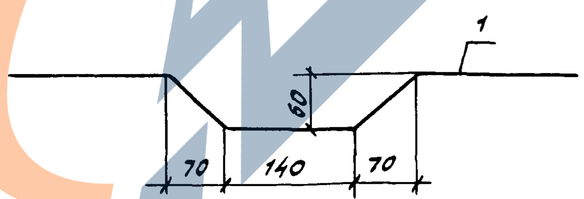

Формат	Зона	Поз.	Обозначение	Наименование	Кол.	Примечание
				1.100.1-7.5 00.00.06		КО1
				Детали		
Б4		1		ф4 ВрI ГОСТ 6727-80*; ℓ= 430	2	0.04 кг
Б4		2		ф4 ВрI ГОСТ 6727-80*; ℓ= 280	1	0.03 кг
				1.100.1-7.5 00.00.06-01		КУ1
				Детали		
Б4		1		ф4 ВрI ГОСТ 6727-80*; ℓ= 430	2	0.04 кг
Б4		2		ф4 ВрI ГОСТ 6727-80*; ℓ= 280	1	0.03 кг
				1.100.1-7.5 00.00.06-02		фс1
				Детали		
Б4		1		ф4 ВрI ГОСТ 6727-80*; ℓ= 230	2	0.02
Б4		2		ф4 ВрI ГОСТ 6727-80*; ℓ= 160	2	0.01
				1.100.1-7.5 00.00.06-03		фс2
				Детали		
		1		ф6 АI ГОСТ 5781-82*; ℓ= 800	1	0.18

Обозначение	Марка	Рис.	Масса, кг
1.100.1-7.5 00.00.06	КО1	1	0.11
-01	КУ1	2	0.11
-02	фс1	3	0.06
-03	фс2	4	0.18

Нач. АПМ	Печерин		12.89
Гл. констр	Родошкевич		
Рук. гр.	Стоберёва		
Провер.	Булгакова		
Разраб.	Степанова		

1.100.1-7.5 00.00.06

Коркасы КО1, КУ1
Сетки фс1, фс2

Стадия	Лист	Листов
Р		1

СибЗНИИЭП
г. Новосибирск

Копировал Гончарова

Формат А3

Инв. № подл. | Подпись и дата | Взам. инв. №

https://zavodjbi.com/

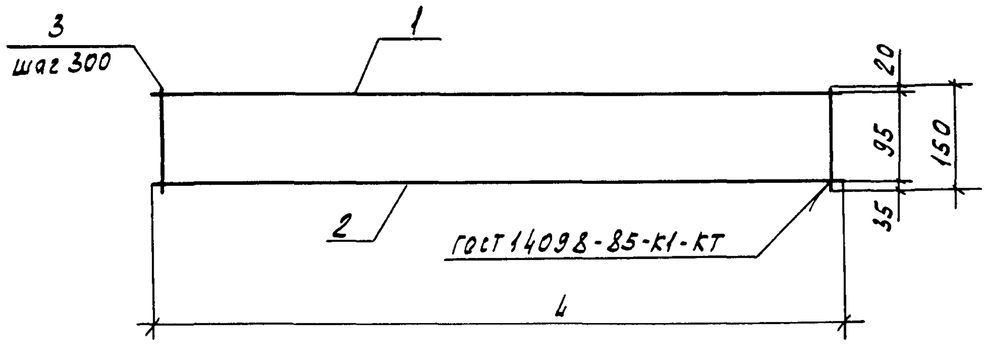

Обозначение	Марка	Размеры, мм		Масса, кг
		l		
1.100.1-7.5 00.00.07	КР1	4460		1.55
-01	КР2	5960		2.06
-02	КР3	5670		1.96
-03	КР4	1850		0.66
-04	КР5	3100		1.08

Фор-мат	Зона	Поз	Обозначение	Наименование	Кол.	Приме-чание
				1.100.1-7.5 00.00.07		КР1
				Детали		
БЧ		1		ф6 AIII ГОСТ 5781-82* ℓ=4460	1	0.99 кг
БЧ		2		ф4 Bpi ГОСТ 6727-80* ℓ=4460	1	0.41 кг
БЧ		3		ф4 Bpi ГОСТ 6727-80* ℓ=150	15	0.01 кг
				1.100.1-7.5 00.00.07-01		КР2
				Детали		
БЧ		1		ф6 AIII ГОСТ 5781-82* ℓ=5960	1	1.32 кг
БЧ		2		ф4 Bpi ГОСТ 6727-80* ℓ=5960	1	0.54 кг
БЧ		3		ф4 Bpi ГОСТ 6727-80* ℓ=150	20	0.01 кг
				1.100.1-7.5 00.00.07-02		КР3
				Детали		
БЧ		1		ф6 AIII ГОСТ 5781-82* ℓ=5670	1	1.26 кг
БЧ		2		ф4 Bpi ГОСТ 6727-80* ℓ=5670	1	0.51 кг
БЧ		3		ф4 Bpi ГОСТ 6727-80* ℓ=150	19	0.01 кг
				1.100.1-7.5 00.00.07-03		КР4
				Детали		
БЧ		1		ф6 AIII ГОСТ 5781-82* ℓ=1850	1	0.42 кг
БЧ		2		ф4 Bpi ГОСТ 6727-80*, ℓ=1850	1	0.17 кг
БЧ		3		ф4 Bpi ГОСТ 6727-80*, ℓ=150	7	0.01 кг
				1.100.1-7.5 00.00.07-04		КР5
				Детали		
БЧ		1		ф6 AIII ГОСТ 5781-82* ℓ=3100	1	0.69 кг
БЧ		2		ф4 Bpi ГОСТ 6727-80* ℓ=3100	1	0.28 кг
БЧ		3		ф4 Bpi ГОСТ 6727-80* ℓ=150	11	0.01 кг

Взам. инв. № | Подпись и дата | Инв. № подл.

Нач. АПМ	Лечерин		12.89
Гл. конст.	Радашкевич		
Рук. гр.	Стадредова		
Провер.	Булгакова		
Разраб.	Степанова		

1.100.1-7.5 00.00.07

Каркасы КР1 ... КР5

Стадия	Лист	Листов
Р		1

СибЗНИИЭП
г. Новосибирск

Копировал Кириенко

Формат А3

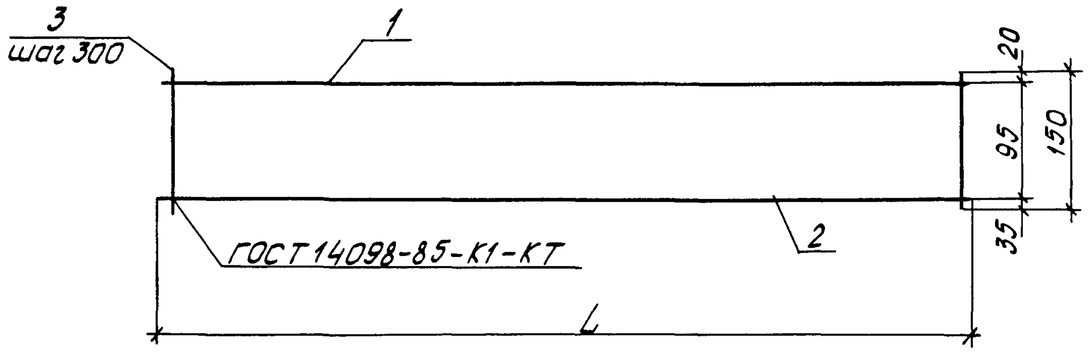

Обозначение	Марка	Размеры, мм L		Масса, кг
1.100.1-7.5 00.00.08	КР6	5870		2.03
-01	КР7	4300		1.50
-02	КР8	5730		1.98
-03	КР9	2960		1.03
-04	КР10	1550		0.55

Формат	Зона	Поз.	Обозначение	Наименование	Кол.	Примечание
				1.100.1-7.5 00.00.08		Кр6
				Детали		
БЧ		1		ф6AIII ГОСТ 5781-82*, L=5870	1	1.30кг
БЧ		2		ф4ВрI ГОСТ 6727-80*, L=5870	1	0,53кг
БЧ		3		ф4ВрI ГОСТ 6727-80*, L=150	20	0,01кг
				1.100.1-7.5 00.00.08-01		КР-7
				Детали		
БЧ		1		ф6AIII ГОСТ 5781-82*, L=4300	1	0,96кг
БЧ		2		ф4ВрI ГОСТ 6727-80*, L=4300	1	0,39кг
БЧ		3		ф4ВрI ГОСТ 6727-80*, L=150	15	0,01кг
				1.100.1-7.5 00.00.08-02		КР8
				Детали		
БЧ		1		ф6AIII ГОСТ 5781-82*, L=5730	1	1,27кг
БЧ		2		ф4ВрI ГОСТ 6727-80*, L=5730	1	0,52кг
БЧ		3		ф4ВрI ГОСТ 6727-80*, L=150	19	0,01кг
				1.100.1-7.5 00.00.08-03		КР9
				Детали		
БЧ		1		ф6AIII ГОСТ 5781-82*, L=2960	1	0,66кг
БЧ		2		ф4ВрI ГОСТ 6727-80*, L=2960	1	0,27кг
БЧ		3		ф4ВрI ГОСТ 6727-80*, L=150	10	0,01кг
				1.100.1-7.5 00.00.08-04		КР10
				Детали		
БЧ		1		ф6AIII ГОСТ 5781-82*, L=1550	1	0.35кг
БЧ		2		ф4ВрI ГОСТ 6727-80*, L=1550	1	0.14кг
БЧ		3		ф4ВрI ГОСТ 6727-80*, L=150	6	0.01кг

Нач.АПМ	Печерин	12.89
Гл.констр.	Радашкевич	
Рук.гр.	Стабредова	
Провер.	Булгакова	
Разраб.	Степанова	

1.100.1-7.5 00.00.08

Каркасы КР6...КР10

Стадия	Лист	Листов
Р		1

СибЗНИИЭП г. Новосибирск

Копировал Кичева

Формат А3

Инв.№ подл. | Подпись и дата | Взам.инв.№

https://zavodjbi.com/

Рис. 1

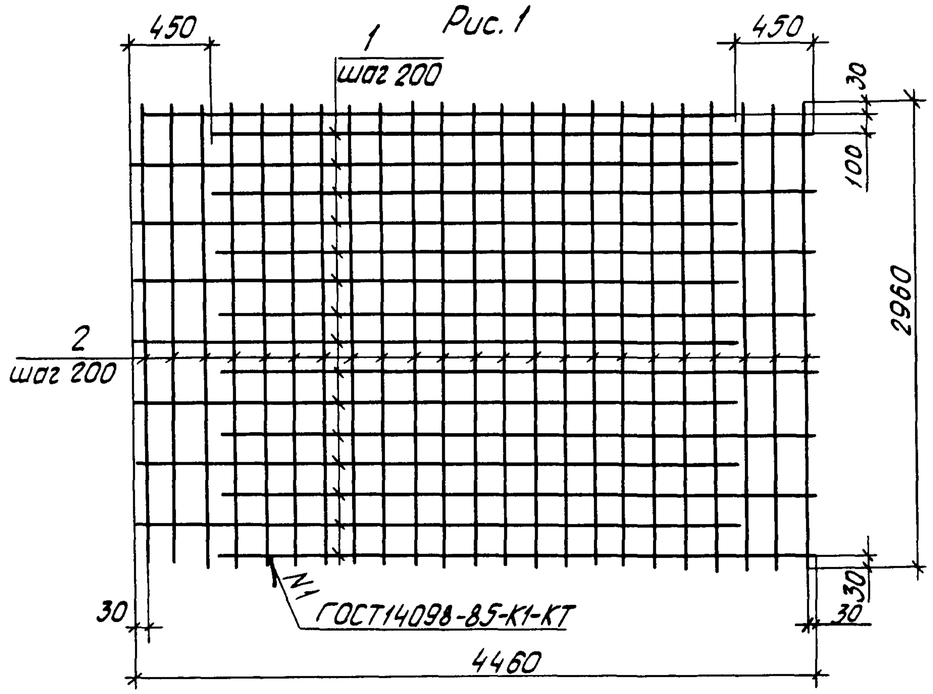

Рис. 2

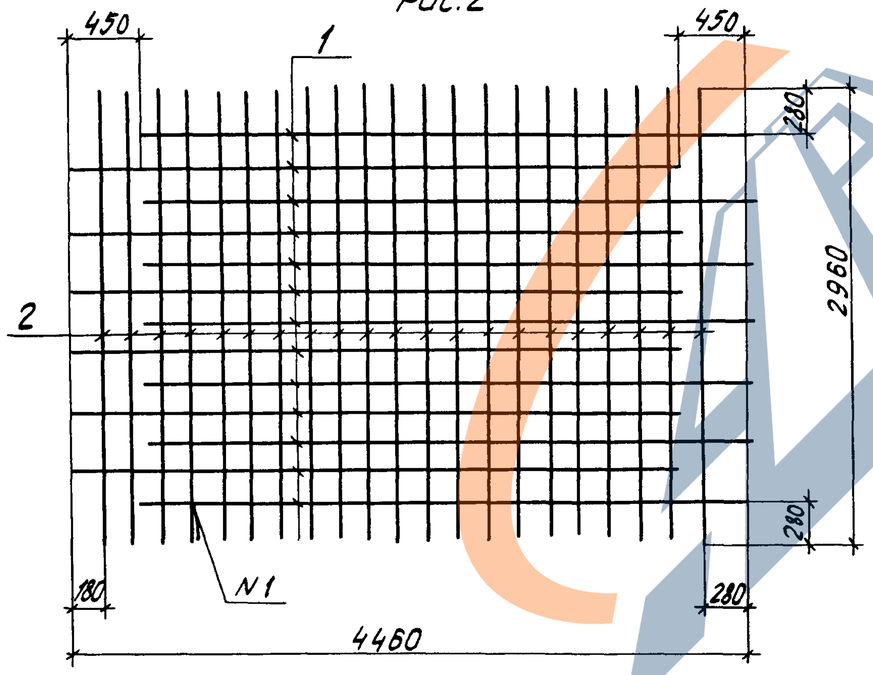

Формат	Зона	Поз.	Обозначение	Наименование	Кол.	Приме-чание
				1.100.1-7.5		С12
				Детали		
Б.Ч.		1		ф10 А III ГОСТ 5781-82*, L=4010	16	2.47 кг
Б.Ч.		2		ф6 А III ГОСТ 5781-82*, L=2960	23	0,66 кг
				1.100.1-7.5 00.00.09-01		С13
				Детали		
Б.Ч.		1		ф 8 А III ГОСТ 5781-82* L=4010	16	1,58 кг
Б.Ч.		2		ф 6 А III ГОСТ 5781-82*, L=2960	23	0,66 кг
				1.100.1-7.5 00.00.09-02		С14
				Детали		
Б.Ч.		1		ф 8 А III ГОСТ 5781-82*, L=4010	13	1.58 кг
Б.Ч.		2		ф 6 А III ГОСТ 5781-82*, L=2960	21	0,66 кг
				1.100.1-7.5 00.00.09-03		С15
				Детали		
Б.Ч.		1		ф 10 А III ГОСТ 5781-82* L=4010	13	2.47 кг
Б.Ч.		2		ф 6 А III ГОСТ 5781-82*, L=2960	21	0.66 кг

Обозначение	Марка	Рис.	Масса, кг
1.100.1-7.5 00.00.09	С12	1	54.70
-01	С13	1	40.46
-02	С14	2	34.40
-03	С15	2	45.97

Нач.АПМ	Печерин		12.89
Гл.констр.	Радашкевич		
Рук.гр.	Стабредова		
Провер.	Булгакова		
Разраб.	Степанова		

1.100.1-7.5 00.00.09

Сетки С12 ... С15

Стадия	Лист	Листов
Р		1

СибЗНИИЭП г. Новосибирск

Копировал

Формат А3

Инв.№ подл. | Подпись и дата | Взам.инв.№

https://zavodjbi.com/

Рис. 1

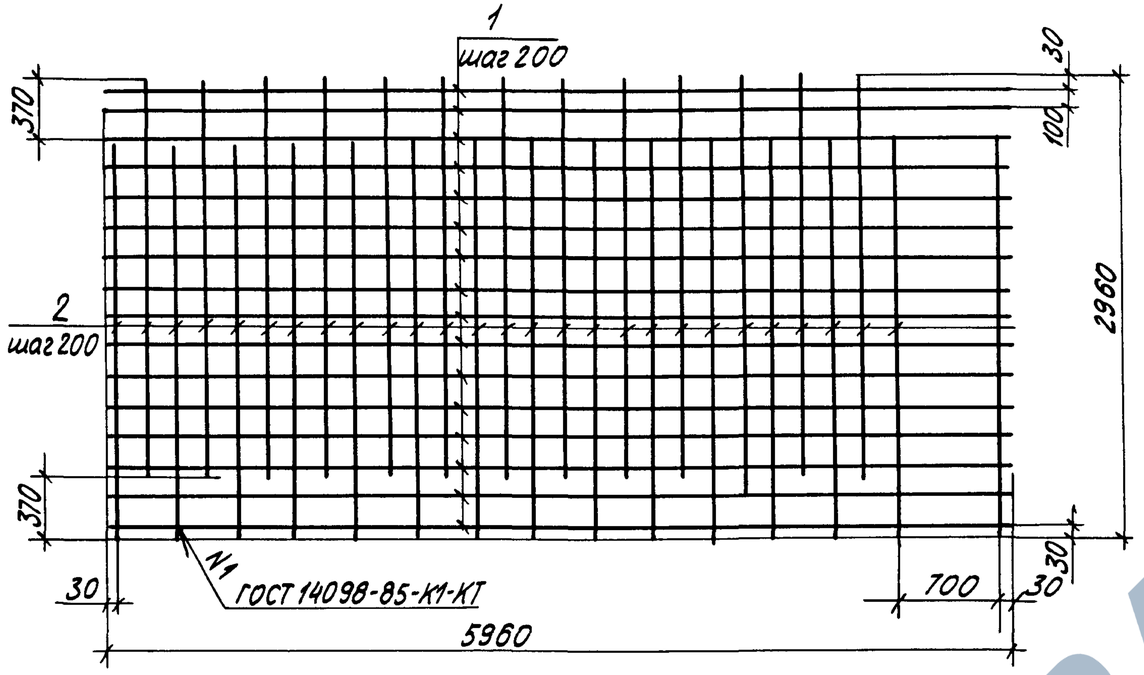

Формат	Зона	Поз.	Обозначение	Наименование	Кол.	Примечание
				1.100.1-7.5 00.00.10		С 16
				Детали		
Б.Ч.		1		ф5 Вр I ГОСТ 6727-80*, l=5960	16	0,84 кг
Б.Ч.		2		ф8 А III ГОСТ 5781-82*, l=2590	28	1,02 кг
				1.100.1-7.5 00.00.10-01		С 18
				Детали		
Б.Ч.		1		ф5 Вр I ГОСТ 6727-80*, l=4460	13	0,63 кг
Б.Ч.		2		ф6 А III ГОСТ 5781-82*, l=2590	21	0,57 кг

Рис. 2

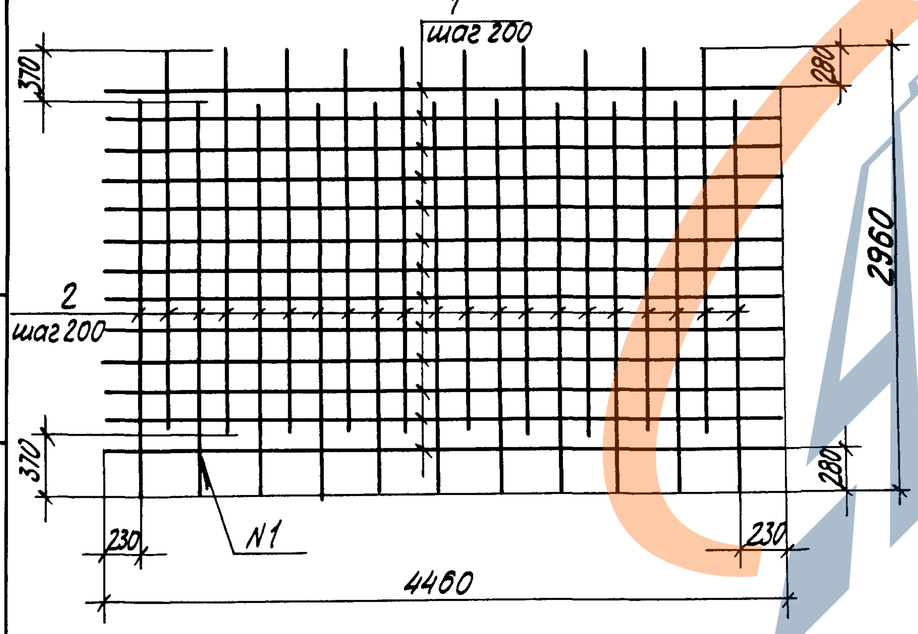

Обозначение	Марка	Рис.	Масса, кг
1.100.1-7.5 00.00.10	С 16	1	42.00
-01	С 18	2	20.16

Нач. АПМ	Лечерин		12.89	1.100.1-7.5 00.00.10	
Гл. конст.	Радашкевич			Сетки С16, С18	Стадия: Р; Лист: ; Листов: 1
Рук. гр.	Стабредова				СибЗНИИЭП г. Новосибирск
Пров.	Булгакова				
Разраб.	Степанова				

Копировал Павлова

Формат А3

Инв. № подл. | Подпись и дата | Взам. инв. №

https://zavodjbi.com/

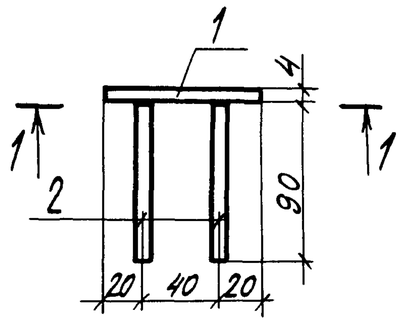

1-1

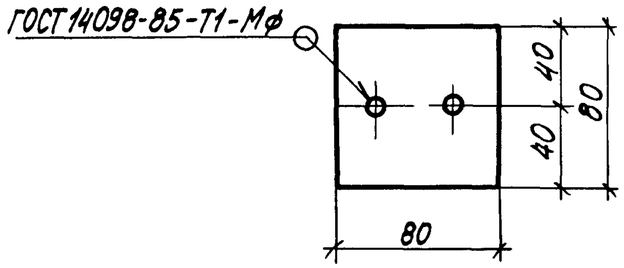

Формат	Зона	Поз.	Обозначение	Наименование	Кол.	Примечание
				Детали		
				ГОСТ 19903-74*		
Б4		1		-4×80, ℓ=80	1	0,12кг
				ГОСТ 5781-82*		
Б4		2		А-II-10, ℓ=90	2	0,06кг

Масса закладного изделия - 0,24кг

				1.100.1-7.5	00.00.11
Нач.АПМ	Лечерин		12.89	Изделие закладное М1	Стадия: Р; Лист: ; Листов: 1
Гл.конст.	Радашкевич				СибЗНИИЭП г.Новосибирск
Рук.гр.	Стабредова				
Провер.	Булгакова				
Разраб.	Степанова				

Инв.№подл. | Подпись и дата | Взам.инв.№

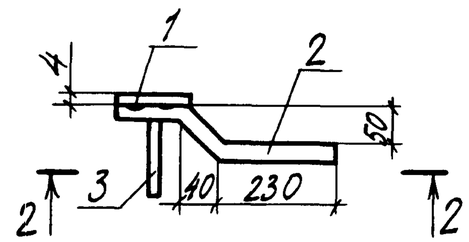

2-2

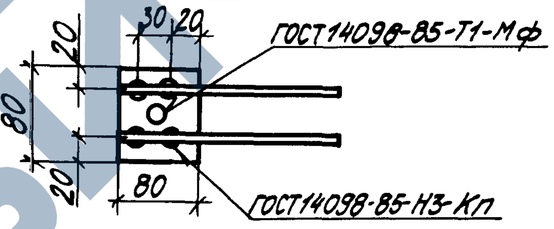

Формат	Зона	Поз.	Обозначение	Наименование	Кол.	Примечание
				Детали		
				ГОСТ 19903-74*		
Б4		1		-4×80, L=80	1	0,12кг
				ГОСТ 5781-82*		
Б4		2		А-II-10, ℓ=360	2	0,22кг
Б4		3		А-I-10, ℓ=150	1	0,09

Масса заклад ного изделия - 0,65кг

				1.100.1-7.5	00.00.12
Нач.АПМ	Лечерин		12.89	Изделие закладное М2	Стадия: Р; Лист: ; Листов: 1
Гл.констр.	Радашкевич				СибЗНИИЭП г.Новосибирск
Рук.гр.	Стабредова				
Провер.	Булгакова				
Разраб.	Степанова				

Инв.№подл. | Подпись и дата | Взам.инв.№

Копировал Павлова

Формат А3

https://zavodjbi.com/

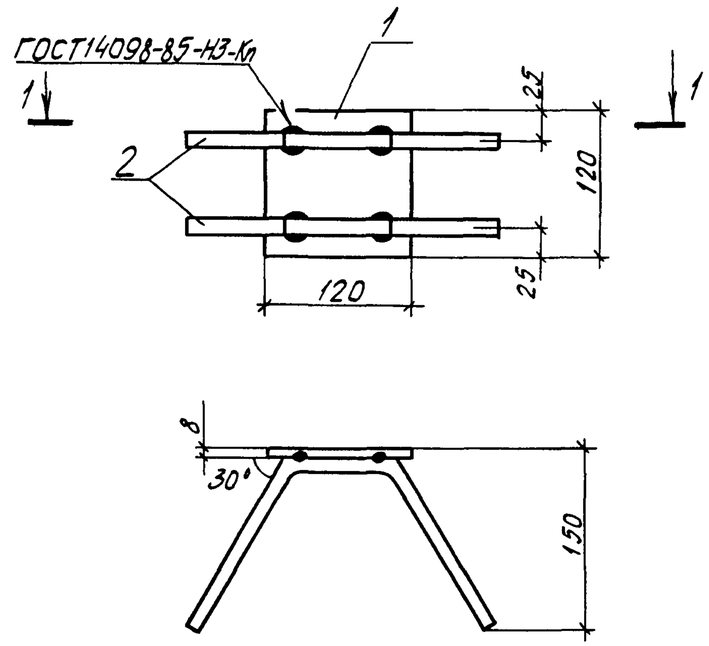

Формат	Зона	Поз.	Обозначение	Наименование	Кол.	Приме-чание
				Детали		
				ГОСТ 19903-74*		
Б.Ч.		1		-8×120, l=120	1	0,90кг
				ГОСТ 5781-82*		
				А-II-10, l=410	2	0,25кг

Масса закладного изделия - 1,40кг

Нач.АПМ	Печерин		12.89	1.100.1-7.5 00.00.13		
Гл.констр	Радашкевич			Изделие закладное М3	Стадия: Р	Лист:	Листов: 1
Рук.гр.	Стабредова				СибЗНИИЭП г. Новосибирск	
Пров.	Булгакова					
Разраб.	Степанова					

Взам.инв.№ | Подпись и дата | Инв.№ подл.

Копировал

Формат А3

ЗАВОДЖБИ

Обозначение	Наименование	Кол. на исполнение 01	Кол. на исполнение 02	Масса, кг
	Документация			
1.100.1-7.5 00.00.14СБ	Сборочный чертеж			
	Детали			
	ГОСТ 5781-82*			
	Ф12АI, ℓ=630	1		0,56
	Ф16АI, ℓ=860	1		1,36
	Ф12АI, ℓ=560		1	0,50
	Ф03	1	1	1
	Формат	А4	А4	А4

Инв.№подл. | Подпись и дата | Взам.инв.№

1.100.1-7.5	00.00.14	Стадия	Лист	Листов
		Р		1
Анкеры А1...А3		СибЗНИИЭП г.Новосибирск		
Нач.АПМ	Печерин	12.89		
Гл.констр.	Радашкевич			
Рук.гр.	Стабредова			
Провер.	Булгакова			
Разраб.	Степанова			

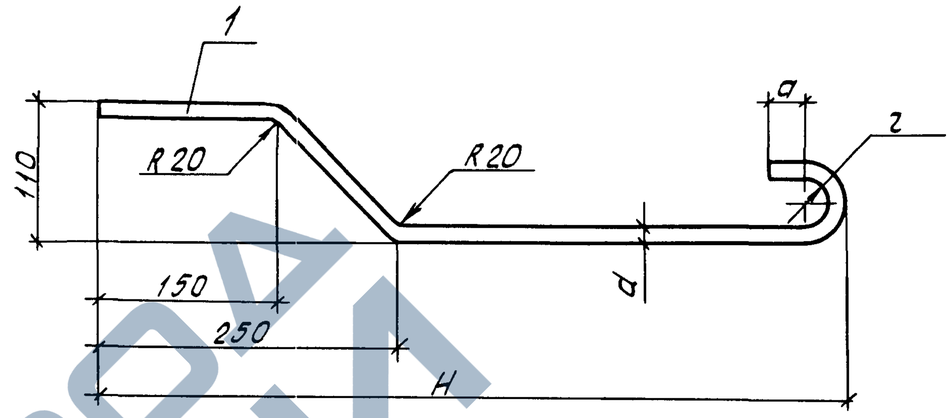

Обозначение	Марка	Размеры, мм d	r	a	H	Масса, кг
1.100.1-7.5 00.00.14	А1	12	20	30	520	0,56
-01	А2	16	30	50	710	1,36
-02	А3	12	20	30	450	0,50

Взам.инв.№ | Подпись и дата | Инв.№подл.

1.100.1-7.5		00.00.14СБ			
Нач.АПМ	Печерин		12.89	Стадия	Лист	Листов
Гл.констр.	Радашкевич			Р		1
Рук.гр.	Стабредова			Анкеры А1 ... А3	СибЗНИИЭП г. Новосибирск	
Провер.	Булгакова					
Разраб.	Степанова					

Копировал

Формат А3

Обозначение	Наименование	Кол. на исполнение 01	02	03	04	Масса, кг
	Документация					
1.100.1-7.5 00.00.15СБ	Сборочный чертеж	X	X			
	Детали					
	ГОСТ 5781-82*					
	Ас-II-18; L=1650	1				3,30кг
	Ас-II-18; L=1870		1			4,61кг
	Ас-II-20; L=1100			1		0,68кг
	Ас-II-10; L=1270			1		1,13кг
	Ас-II-12; L=1560				1	2,46кг
	Ас-II-16; L=150	2	2	2	2	0,02кг
	ГОСТ 6727-80					
	Вр-I-5; L=150	2	2	2	2	0,02кг

Инв.№ подл.	Подпись и дата	Взам.инв.№	Формат	Зона	Поз.	Обозначение	Наименование	Кол.	Примечание
			А4		1	1.100.1-7.5 00.00.15СБ	Петли монтажные П1...П5	1	
			А4		1		Ас-II-18; L=1650	1	
			А4		1		Ас-II-20; L=1870	1	
			А4		1		Ас-II-10; L=1100	1	
			А4		1		Ас-II-12; L=1270	1	
			А4		1		Ас-II-16; L=1560	1	
			А4		2		Вр-I-5; L=150	2	

				1.100.1-7.5 00.00.15	Стадия	Лист	Листов
				Петли монтажные П1...П5	Р		1
					СибЗНИИЭП г.Новосибирск		
Нач. АПМ	Печерин		12.89				
Гл.конст.	Рабошкевич						
Рук.гр.	Стабредова						
Пров.	Булгакова						
Разраб.	Степанова						

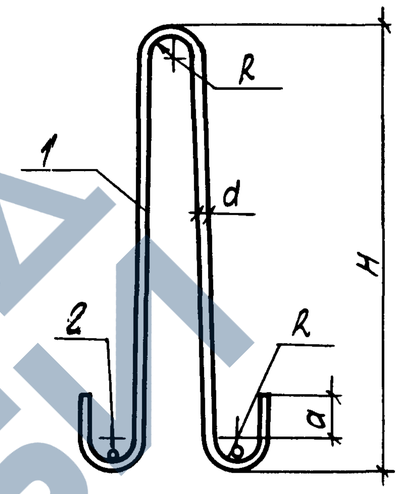

Обозначение	Марка	Размеры, мм d	R	a	H	Масса, кг
1.100.1-7.5 00.00.15	П1	18	30	50	690	3,34
-01	П2	20	40	70	750	4,65
-02	П3	10	20	30	460	0,72
-03	П4	12	30	30	520	1,17
-04	П5	16	30	50	640	2,50

Инв.№ подл.	Подпись и дата	Взам.инв.№

				1.100.1-7.5 00.00.15 СБ			
Нач. АПМ	Печерин		12.89	Петли монтажные П1...П5	Стадия	Лист	Листов
Гл.конст.	Рабошкевич				Р		1
Рук.гр.	Стабредова				СибЗНИИЭП г.Новосибирск		
Провер.	Булгакова						
Разраб.	Степанова						

Копировал Павлова

Формат А3

https://zavodjbi.com/

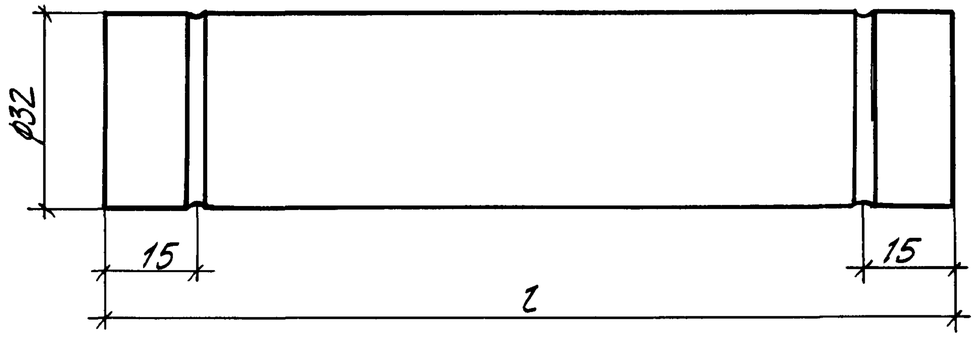

Марка, поз.	Обозначение	Наименование	Кол.	Приме-чание
Тр.1	1.100.1-7.5 00.00.16	Труба ПВД32Т l=70	1	0,02кг
Тр.2	-01	—— " —— l=670	1	0,21кг
Тр.3	-02	—— " —— l=810	1	0,25кг
Тр.4	-03	—— " —— l=835	1	0,26кг
Тр.5	-04	—— " —— l=1350	1	0,42кг
Тр.6	-05	—— " —— l=1370	1	0,43кг
Тр.7	-06	—— " —— l=1540	1	0,48кг
Тр.8	-07	—— " —— l=1625	1	0,51кг
Тр.9	-08	—— " —— l=1715	1	0,53кг
Тр.10	-09	—— " —— l=1990	1	0,62кг
Тр.11	-10	—— " —— l=2290	1	0,71кг
Тр.12	-11	—— " —— l=2530	1	0,79кг
Тр.13	-12	—— " —— l=2770	1	0,86кг
Тр.14	-13	—— " —— l=2870	1	0,89кг
Тр.15	-14	—— " —— l=2980	1	0,93кг
Тр.16	-15	—— " —— l=2460	1	0,77кг
Тр.17	-16	—— " —— l=470	1	0,15кг
Тр.18	-17	—— " —— l=1190	1	0,37кг
Тр.19	-18	—— " —— l=1530	1	0,48кг
Тр.20	-19	—— " —— l=2110	1	0,66кг
Тр.21	-20	—— " —— l=1480	1	0,42кг
Тр.22	-21	—— " —— l=1600	1	0,46кг
Тр.23	-22	—— " —— l=1670	1	0,48кг
Тр.24	-23	—— " —— l=2300	1	0,66кг

Полиэтиленовые трубы ф32 приняты по ГОСТ 18599-83*

Инв. № подл. | Подпись и дата | Взам. инв. №

Нач. АПМ	Печерин		12.89
Гл. конст.	Радшкевич		
Рук. гр.	Стабредова		
Провер.	Булгакова		
Разраб.	Степанова		

1.100.1-7.5 00.00.16

Трубы полиэтиленовые ТР1... ТР24

Стадия	Лист	Листов
Р		1

СибЗНИИЭП г. Новосибирск

Копировал: Павлова Формат А3

Марка	Изделия арматурные																		Изделия арматурные								Общий расход
	Арматура класса																	Всего	Арм. класса			Прокат марки				Всего	
	Вр-I			А-I			Ас-II						А-III						А-II			В Ст 3 пс 6					
Элемента	ГОСТ 6727-80*			ГОСТ 5781-82*			ГОСТ 5781-82*						ГОСТ 5781-82*						ГОСТ 5781-82*			ГОСТ 19903-74*					
	Ф4	Ф5	Итого	Ф12	Ф6	Итого	Ф10	Ф12	Ф16	Ф18	Ф20	Итого	Ф6	Ф8	Ф10	Ф16	Итого		Ф10		Итого	-4	-8		Итого		
П 45.30.16-3	3.45	9.74	13.19	5.60	2.96	8.56				6.60		6.60	2.97	25.28			28.25	56.60									56.60
П 45.30.16-3-б	2.68	9.74	12.42	3.92	2.96	6.88				6.60		6.60	2.97	25.28		12.24	40.49	66.39									66.39
П 30.60.16-3	3.66	13.52	17.18	6.72	3.61	10.33					9.22	9.22	21.63				21.63	58.36									58.36
П 30.60.16-4.5а	3.04	19.92	22.96	6.72	3.61	10.33					9.22	9.22	32.79				32.79	75.30									75.30
П 30.60.16-4.5-1	4.29	16.72	21.01	6.16	3.61	9.77					9.22	9.22	28.02	18.48			46.50	86.50									86.50
П 30.60.16-4.5-2	4.29	16.72	21.01	6.16	3.61	9.77					9.22	9.22	28.02	18.48			46.50	86.50									86.50
П 30.60.16-4.5-1-б	4.29	16.72	21.01	5.04	3.61	8.65					9.22	9.22	28.02	18.48		8.16	54.66	93.54									93.54
П 30.60.16-4.5-2-б	4.29	16.72	21.01	5.04	3.61	8.65					9.22	9.22	28.02	18.48		8.16	54.66	93.54									93.54
П 30.59.16-3	2.75	13.36	16.11	6.10	3.61	9.71					9.22	9.22	21.00	2.20			23.20	58.24	2.36		2.36	0.72			0.72	3.08	61.32
П 30.59.16-3	2.75	13.36	16.11	5.60	3.61	9.21					9.22	9.22	21.00	2.20			23.20	57.74	2.36		2.36	0.72			0.72	3.08	60.82
П 30.45.16-3	3.12	10.16	13.28	5.60	2.96	8.56				6.60		6.60	16.08				16.08	44.52									44.52
П 30.45.16-3-1	1.80	10.16	11.96		2.96	2.96				6.60		6.60	16.08				16.08	37.60	0.50		0.50		0.90		0.90	1.40	39.00
П 45.15.16-3	1.46	4.91	6.37	4.48	1.64	6.12		2.26				2.26	1.98		19.76		21.74	36.49									36.49
П 4 3.24.16-3	1.74	7.56	9.30		2.48	2.48			4.92			4.92	2.88	18.36			21.24	37.94									37.94
П 37.58.16-3	2.83	15.47	18.30	5.60	3.13	8.73				6.60		6.60	25.03				25.03	58.66									58.66
П 37.58.16-3-б	2.83	15.47	18.30	4.48	3.13	7.61				6.60		6.60	25.03			8.16	33.19	65.70									65.70
П 27.35.16-3	0.91	4.68	5.59	2.24	1.23	3.47	1.36					1.36	9.12				9.12	19.54									19.54

				1.100.1-7.5		00.00.00	РС
Нач.АПМ	Печерин		12.89	Ведомость расхода стали	Стадия	Лист	Листов
Гл.конст.	Радашкевич				Р	1	2
Рук.гр.	Стабредова				СибЗНИИЭП г.Новосибирск		
Разраб.	Степанова						
Провер.	Булгакова						

Копировал: Тимофеева

Формат: А3

Взам.инв.№ | Подпись и дата | Инв.№подл.

Марка элемента	Изделия арматурные																	Изделия арматурные								Общий расход
	Арматура класса																	Арм. класса			Прокат марки					
	Вр-I			А-I			Ас-II					А-III						А-III			Вст 3 кп 2					
	ГОСТ 6727-80*			ГОСТ 5781-82*			ГОСТ 5781-82*					ГОСТ 5781-82*						ГОСТ 5781-82*			ГОСТ 19903-74*					
	ф4	ф5	Итого	ф12	ф6	Итого	ф10	ф12	ф16	ф18	ф20	ф12	ф6	ф8	ф10	ф16	Итого	ф10		Итого	-4			Итого	Всего	
П45.30.16-3-4	2.90	0.08	2.98	5.60	2.96	8.56				6.60			18.15		39.52		57.67	75.81								75.81
П45.30.16-3-4-б	2.90	0.08	2.98	3.92	2.96	6.88				6.60			18.15		39.52	12.24	69.91	86.37								86.37
П45.30.16-3_3-б	2.46	0.08	2.54	2.80	2.96	5.76				6.60			18.15	25.28		20.40	63.83	78.73								78.73
П45.30.16-3-4б	2.46	0.08	2.54	2.80	2.96	5.76				6.60			18.15	25.28		20.40	63.83	78.73								78.73
П45.30.16-3-2ф	1.80	0.08	1.88	5.60	2.96	8.56				6.60			16.83	32.26			49.09	66.13								66.13
П45.30.16-3-2а-4	1.80	0.08	1.88	5.60	2.96	8.56				6.60			16.83	11.72	32.11		60.66	77.70								77.70
П45.30.16-3-а-б	1.80	0.08	1.88	3.92	2.88	6.80				6.60			16.83	11.72	32.11	12.24	72.90	88.18								88.18
П30.60.16-4.5-3	3.85	13.52	17.37	5.60	3.61	9.21					9.22	7.89	4.86	44.76			57.51	93.31								93.31
П30.60.16-4.5-4	3.85	13.52	17.37	5.60	3.61	9.21					3.22	7.89	4.86	44.76			57.51	93.31								93.31
П30.45.16-3-а	1.80	8.27	10.07	5.60	2.96	8.56				6.60		5.26	14.94	11.72			31.92	57.15								57.15

Инв.№ подл. | Подпись и дата | Взам. инв.№