https://zavodjbi.com/

ГОСУДАРСТВЕННЫЙ КОМИТЕТ ПО ГРАЖДАНСКОМУ СТРОИТЕЛЬСТВУ И АРХИТЕКТУРЕ ПРИ ГОССТРОЕ СССР

ТИПОВЫЕ КОНСТРУКЦИИ И ДЕТАЛИ ЗДАНИЙ И СООРУЖЕНИЙ

СЕРИЯ 1.132-1

ПАНЕЛИ НАРУЖНЫХ СТЕН

ЛЕГКОБЕТОННЫЕ ОДНОСЛОЙНЫЕ ОДНОРЯДНОЙ РАЗРЕЗКИ ДЛЯ КРУПНОПАНЕЛЬНЫХ ЖИЛЫХ ЗДАНИЙ С ШАГОМ ПОПЕРЕЧНЫХ СТЕН 2.4-3.6 И ВЫСОТОЙ ЭТАЖА 2.8 м

ВЫПУСК 0-1

ОБЩИЕ МАТЕРИАЛЫ И УНИФИЦИРОВАННЫЕ ДЕТАЛИ ПАНЕЛЕЙ толщиной 300 мм

11909-01
Цена 2-25

https://zavodjbi.com/

https://zavodjbi.com/

Центральный институт типового проектирования просит дать Ваши замечания и предложения по улучшению качества направляемого Вам проекта

ТИПОВОЙ ПРОЕКТ _____
(номер проекта)

Наименование проекта _____

_____

_____

Проектная организация—автор проекта _____

Замечания о недостатках в проекте (нерациональные объемно-планировочные и конструктивные решения, ошибки, опечатки, полиграфические дефекты и т. п.) и предложения по их устранению _____

_____

_____

_____

Подпись должностного лица, наименование организации и ее адрес

_____

_____

_____

ЦЕНТРАЛЬНЫЙ ИНСТИТУТ ТИПОВОГО ПРОЕКТИРОВАНИЯ
ГОССТРОЯ СССР

Москва, Б-66, Спартаковская ул., 2а, корпус В

Сдано в печать 1972 года

Заказ № 1834 Тираж 4000 экз.

https://zavodjbi.com/

https://zavodjbi.com/

ЦНИИЭП жилища	Зам. директора по проект. работ		
	Гл. инженер отделения		
	Гл. конструктор отделения	Г. Бабынин	
	Рук. отдела конструкц.	А. Криппа	Б. Шляпин
	Гл. инженер отдела	Ильхович	Н. Росинский
	Гл. инженер проекта	Б. Смирнов	Н. Гузенко
ЦНИИСК имени В.А. Кучеренко	Зав. отделением		Н. Морозов
	Зав. лабораторией		В. Каменько
	Согласовано	Гл. инж. инта Гипростроммаш	

ГОСУДАРСТВЕННЫЙ КОМИТЕТ ПО ГРАЖДАНСКОМУ СТРОИТЕЛЬСТВУ И АРХИТЕКТУРЕ ПРИ ГОССТРОЕ СССР

ТИПОВЫЕ КОНСТРУКЦИИ И ДЕТАЛИ ЗДАНИЙ И СООРУЖЕНИЙ

СЕРИЯ 1.132-1

ПАНЕЛИ НАРУЖНЫХ СТЕН

ЛЕГКОБЕТОННЫЕ ОДНОСЛОЙНЫЕ ОДНОРЯДНОЙ РАЗРЕЗКИ ДЛЯ КРУПНОПАНЕЛЬНЫХ ЖИЛЫХ ЗДАНИЙ С ШАГОМ ПОПЕРЕЧНЫХ СТЕН 2.4-3.6 И ВЫСОТОЙ ЭТАЖА 2.8 м

ВЫПУСК 0-1

ОБЩИЕ МАТЕРИАЛЫ И УНИФИЦИРОВАННЫЕ ДЕТАЛИ ПАНЕЛЕЙ ТОЛЩИНОЙ 300 мм

РАЗРАБОТАНЫ ЦНИИЭП ЖИЛИЩА ГОСУДАРСТВЕННОГО КОМИТЕТА ПО ГРАЖДАНСКОМУ СТРОИТЕЛЬСТВУ И АРХИТЕКТУРЕ ПРИ ГОССТРОЕ СССР ПРИ УЧАСТИИ ЦНИИСК им. В.А. Кучеренко

УТВЕРЖДЕНЫ И ВВЕДЕНЫ В ДЕЙСТВИЕ Государственным комитетом по гражданскому строительству и архитектуре при Госстрое СССР с 1 марта 1972 г Приказ №234 от 28 декабря 1971 г.

https://zavodjbi.com/

Наименование чертежей	№ № листов	№ № страниц
Содержание	То	2
Пояснительная записка	1п–9п	3–11
Схемы видов панелей группы НР1 с маркировкой опалубочных деталей	1	12
То же, группы НР2	2	13
То же, групп НР4 и НР5	3	14
То же, групп НТ1, НТ2 и НТ4	4	15
Детали 1 и 2 (опалубочные)	5	16
Детали 1б и 2б (опалубочные)	6	17
Деталь 3 (опалубочная)	7	18
Деталь 3б (опалубочная)	8	19
Деталь 4 (опалубочная)	9	20
Деталь 4б (опалубочная)	10	21
Детали 5 и 6 (опалубочные)	11	22
Детали 5а,5б, 6а и 6б (опалубочные)	12	23
Детали 7 и 8 (опалубочные)	13	24
Детали 7б и 8б (опалубочные)	14	25
Детали 9 и 10 (опалубочные)	15	26
Детали 9б и 10б (опалубочные)	16	27
Детали 11 и 12 (опалубочные)	17	28
Детали 11б и 12б (опалубочные)	18	29
Детали 13 и 14 (опалубочные)	19	30
Детали 13б и 14б (опалубочные)	20	31
Детали 15 и 16 (опалубочные)	21	32
Детали 17,18 и 19б (опалубочные)	22	33
Детали 20 ÷ 23 и 24б (опалубочные)	23	34
Детали 25 ÷ 27 (опалубочные)	24	35
Установка закладных деталей для крепления ограждений балконов и лоджий детали 28÷30	25	36
То же, детали 31 ÷ 33	26	37
Разбивка шпонок в рядовых панелях НР1,НР2, НР4 и НР5	27	38
Разбивка шпонок в торцовых панелях НТ1, НТ2 и НТ4	28	39
Схемы армирования панелей группы НР1 с маркировкой арматурных деталей	29	40
То же, группы НР2	30	41
То же, группы НР4 и НР5	31	42
То же, групп НТ1, НТ2 и НТ4	32	43
Детали 1 и 2 (армирование)	33	44
Детали 1б и 2б (армирование)	34	45
Деталь 3 (армирование)	35	46
Деталь 3б (армирование)	36	47
Деталь 4 (армирование)	37	48
Деталь 4б (армирование)	38	49
Детали 5 и 6 (армирование)	39	50
Детали 5а и 6а (армирование)	40	51
Детали 5б и 6б (армирование)	41	52
Деталь 5в (армирование)	42	53
Детали 7 и 8 (армирование)	43	54
Детали 7б и 8б (армирование)	44	55
Детали 9 и 10 (армирование)	45	56
Детали 9б и 10б (армирование)	46	57
Детали 11 и 12 (армирование)	47	58
Детали 11б и 12б (армирование)	48	59
Детали 13 и 14 (армирование)	49	60
Детали 13б и 14 б(армирование)	50	61
Детали 15 и 16 (армирование)	51	62
Детали 17,18 и 19б (армирование)	52	63
Детали 20÷23 и 24б (армирование)	53	64
Варианты заполнения проемов в панелях и маркировка деталей установки столярных блоков	54	65
Установка оконного блока со спаренными переплетами. Детали 50с ÷ 54с	55	66
Установка блока балконной двери с окном со спаренными переплетами. Детали 55с÷60с	56	67
Установка оконного блока с раздельными переплетами. Детали 50р÷54р	57	68
Установка блока балконной двери с окном с раздельными переплетами. Детали 55р÷60р	58	69
Таблица сопротивлений теплопередаче панелей из бетона марки 50 и допустимых расчетных температур наружного воздуха	59,60	70,71
То же,марки 75	61,62	72,73

ЦНИИЭП жилища

Нач.отд. Б.Шляпин
Гл.инж.отд. Ц.Росинский
Гл.инж.пр. Г.Бабынин

ПОЯСНИТЕЛЬНАЯ ЗАПИСКА

Рабочие чертежи унифицированных панелей из легкого бетона на пористых заполнителях разработаны для наружных несущих стен крупнопанельных 5-9-этажных жилых домов с малым шагом поперечных внутренних несущих стен, предназначенных для строительства в обычных условиях во II и III строительно-климатических зонах.

Работа выполнена в соответствии с номенклатурой изделий и альбомом унифицированных узлов, профилей и деталей, согласованным Государственным комитетом по гражданскому строительству и архитектуре при Госстрое СССР письмом № ЮР-7-549 от 28 мая 1970 г.

В состав серии I.132-I входят рабочие чертежи наружных стеновых панелей толщиной 300, 350 и 400 мм.

Альбомы данной серии разделены на три раздела:

Выпуски 0-I; 0-2 и 0-3 "Общие материалы и унифицированные детали панелей" соответственно толщиной 300, 350 и 400 мм.

Выпуски с I-I по I-I7 - опалубочные чертежи панелей и чертежи арматурных блоков.

Выпуски 2-I, 2-2 и 2-3 "Арматурные изделия и закладные детали панелей" соответственно толщиной 300,350 и 400 мм .

Настоящий альбом относится к первому разделу и содержит общие материалы и чертежи унифицированных опалубочных и арматурных деталей наружных стеновых панелей толщиной 300 мм.

На чертежах деталей приведены постоянные размеры, которые не зависят от длины панели, а также замаркированы арматурные изделия.

Детали с индексом "б" относятся к панелям, на которые опираются балконы или плиты лоджий.

Панели, в зависимости от их вида, разделены на рядовые - индекс "Р" и торцовые - индекс "Т", которые, в свою очередь, разделяются на группы I,2 ... в зависимости от характера примыкания к смежным конструкциям, см. лист 9п.

Ниже приводится состав альбомов, необходимых для разработки проектов и изготовления изделий для жилых домов с толщиной наружных стен 300 мм.

Выпуск 0-I.Общие материалы и унифицированные детали панелей толщиной 300 мм.

Выпуск I-I.Панели группы НРI одношаговые толщиной 300,350 и 400 мм.

Выпуск I-2. Панели группы НРI двухшаговые толщиной 300, 350 и 400 мм.

Выпуск I-3. Панели группы НР2 одношаговые толщиной 300 мм.

Выпуск I-4. Панели группы НР2 двухшаговые толщиной 300 мм.

Выпуск I-9. Панели группы НР4 одношаговые толщиной 300, 350 и 400 мм.

Выпуск I-I0. Панели группы НР5 двухшаговые толщиной 300,350 и 400 мм

Выпуск I-II. Панели группы НТI толщиной 300 мм

Выпуск I-I4. Панели группы НТ2 толщиной 300 мм

Выпуск I-I7. Панели группы НТ4 толщиной 300,350 и 400 мм

Выпуск 2-I. Арматурные изделия и закладные детали панелей толщиной 300 мм.

Сопряжения панелей с примыкающими конструкциями осуществляются в соответствии с чертежами серии 2.I30-I "Детали стен и перегородок жилых зданий," выпуск 4 "Наружные несущие стены 5 и 9-этажных крупнопанельных зданий."

Рабочие чертежи наружных стеновых панелей запроектированы применительно к сериям типовых проектов, разрабатываемых с размерами планировочной сетки, кратными 300 мм (3М).

ТК	Общие материалы и унифицированные детали панелей толщиной 300 мм	Серия 1.132-1	
1971	Пояснительная записка	Выпуск 0-1	Лист 1п

Согласовано: Рук отд. Н.Сергеев; Рук отделен. Р.Крюков; Ст.технолог. Н.Гайсинский; Ст.науч.сотр. В.Королев

Нач.отд.№17 Б.Шляпин; Гл.инж.отд. Н.Росинский; Гл.инж.пр. Г.Бабынин; Гл.инж.пр. Ю.Герман

ЦНИИЭП жилища

11909-01 4

Кроме унификации габаритов, в панелях различных групп проведение унификации профилей, проемов, вырезов, монтажных выпусков, рифлений боковых поверхностей, а также узлов армирования и арматурных и закладных деталей.

При разработке наружных стеновых панелей учтены требования ГОСТ II309-65 "Дома жилые крупнопанельные", СН 32I-65 "Указания по проектированию конструкций крупнопанельных жилых домов" , ГОСТ II024-72 "Панели из легких бетонов для наружных стен". Окна и балконные двери приняты по ГОСТ II2I4-65 в двух вариантах: со спаренными и с двойными раздельными переплетами.

При разработке наружных стеновых панелей приняты следующие основные положения:

I. Изготовление панелей предусматривается применительно к технологии заводов, вновь запроектированных институтом Гипростроммаш. (Типовой проект предприятия крупнопанельного домостроения мощностью I40000м2 полезной площади в год, шифр 409-I3-6).

2. Предельный габарит панелей 7,2x3,1x0,4м, вес до 7,5 т.

3. Панели изготавливаются из керамзитобетона или других видов легкого бетона (аглопоритобетона, шлакопемзобетона, перлитобетона и керамзитоперлитобетона).

4. Панели изготавливаются фасадной стороной вниз.

5. Подъем панелей в вертикальное положение из форм после тепловлажностной обработки производится с помощью кантователя при угле наклона не менее 70°.

6. Распалубка производится при достижении прочности бетона изделия не менее 70% от проектной.

7. Армирование панелей производится сварными арматурными блоками, которые устанавливаются в форму в собранном виде при закрытых бортах.

8. Съемные части проемообразователей для оконных и дверных проемов, а также вкладыши форм для торцовых панелей и панелей лоджий устанавливаются после установки арматурного блока в форму.

Конструкция панелей

Однослойные панели выполняются из легких теплоизоляционно-конструктивных плотных бетонов слитной структуры на пористых заполнителях (керамзите, перлите, шлаковой пемзе или аглопорите) марки по прочности на сжатие 50 или 75.

Морозостойкость бетона должна быть не ниже мрз-25.

Номенклатура легких бетонов принята следующая:

I. Керамзитобетон нормальный или пластифицированный на керамзитовом гравии с предельной крупностью 20 мм на дробленом керамзитовом песке. (по ГОСТ 9759-7I).

2. Аглопоритобетон на аглопоритовом щебне и песке (по ГОСТ II99I-65).

3. Шлакопемзобетон нормальный или пластифицированный на шлакопемзовом щебне и песке. (по ГОСТ 9760-6I).

4. Перлитобетон на вспученном перлитовом щебне различного объемного веса и перлитовом песке с объемным весом не менее 300 кг/м³. (по ГОСТ I0832-64).

Согласовано: Рук.отд. П.Сергеев; Рук.отдел. Р.Крюков; Ст.технолог Н.Гайжинский; От научн.сотр. В.Королев

Б.Шляпин; Н.Росинский; Г.Бабынин; Ю.Герман

Нач.отд.№7; Гл.инж.отд.; Гл.инж.пр.; Гл.инж.пр.

ЦНИИЭП жилища

ТК	Общие материалы и унифицированные детали панелей толщиной 300 мм	Серия 1.132-1	
1971	Пояснительная записка	Выпуск 0-1	Лист 2П

11909-01 5

5. Керамзитоперлитобетон на керамзитовом гравии различного объемного веса и перлитовом песке с объемным весом не менее 200кг/м3.

Объемная масса легких бетонов в высушенном до постоянного веса состоянии приняты от 900 кг/м3 до 1200 кг/м3 для керамзитобетона, аглопоритобетона и шлакопемзобетона и от 700 кг/м3 до 1000 кг/м3 для перлитобетона и керамзитоперлитобетона.

Наружные поверхности панелей имеют фактурный слой, выполняемый из раствора или бетона толщиной не менее 20 мм, а также могут быть облицованы плитками, керамическими, стеклянными, декоративного бетона.

Не допускается облицовка керамической и стеклянной плиткой панелей из перлитобетона и легкого бетона на вспученном перлитовом песке.

Марка наружного слоя бетона и раствора по прочности на сжатие должна быть не менее 100, морозостойкость не ниже Мрз-50.

В строительно-климатических подрайонах IIА и IIБ, а также в районах, где климатические характеристики по скорости ветра и относительной влажности воздуха совпадают с характеристиками перечисленных подрайонов, толщину фасадного защитного декоративного слоя следует принять равной 30 мм, или применять отделку панелей керамической или стеклянной плиткой на слое цементного раствора толщиной 15 мм с соблюдением требований СН 389-68.

Материал, цвет и вид поверхности фактурного слоя назначается при разработке к конкретному проекту.

Профили параметра стеновых панелей запроектированы с учетом применения закрытых стыков, заделываемых герметиком.

Панели поверху имеют противодождевой барьер в виде гребня. Наружная поверхность гребня должна быть покрыта водонепроницаемой мастикой /см.деталь 5, лист. II/.

По вертикальным торцам панелей предусмотрены рифления /см.листы 27 и 28/, в углах панелей поверху и понизу - петлевые выпуски для сопряжения панелей между собой и с внутренними стенами /см.листы 5-21/.

В двухшаговых панелях в средней части, где к ним примыкают внутренние стены, имеется вертикальная штраба, поверху и понизу которой также расположены петлевые выпуски /см.листы II и I2/.

Петлевые выпуски, расположенные на торцах панелей на высоте 1800 мм от нижней опорной грани, служат для крепления подкосов, устанавливаемых в период монтажа панелей/см.лист 24/.

Поверху панелей расположены строповочные петли /лист 22/. Для крепления ограждений балконов и лоджий в панелях устанавливаются закладные детали /см.листы 25-26/.

Заполнение оконных проемов столярными изделиями производится на заводе после термообработки панелей. Для крепления деревянных коробок окон и балконных дверей в панелях предусмотрены деревянные антисептированные пробки. Детали заполнения оконных и балконных дверных проемов приведены на листах 54-58.

Армирование панелей осуществляется сварными арматурными блоками. При проектировании арматурных блоков были приняты следующие решения: основой блоков являются вертикальные каркасы КН1, устанавливаемые у торцов и у проемов, а в двушаговых панелях и у штрабы. В глухих панелях эти каркасы устанавливаются с шагом 1000 мм. Понизу они объединяются горизонтальным каркасом /типа КН10÷КН45/, поверху - пространственным каркасом перемычки /состоящим из двух каркасов типа КН-50÷КН78, соединенных отдельными стержнями ТН1/, в глухих панелях - каркасом таким же, что и понизу. В панелях, на которые опираются балконы или плиты лоджий, пространственные каркасы перемычек состоят, в зависимости от размера проема, из плоских каркасов типа КН25÷КН278 или КН357÷КН376 и отдельных стержней ТН101 или ТН201. Под проемами устанавливаются отдельные прямые стержни типа ТН3÷ТН26, которые в пределах проема соединяются скобами АН5. Перемычки под дверными проемами усиливаются гнутыми стержнями АН6. Четверти проемов армируются каркасами типа КН90÷КН95, устанавливаемыми по их периметру. Ослабленный участок двухшаговых панелей в месте штрабы армируется дополнительными каркасами КН9. Гребни панелей армируются пространственными /гнутыми/

СОГЛАСОВАНО: Рук. отд. - Д. Сергеев; Рук. отдел. - Р. Крюков; Гл. инж. пр-та - Н. Ваксинский; Гл. технолог - В. Корольев

ПРОВЕРИЛ: Гл. инж. пр-та - Р. Бабынин; Гл. инж. сотр. - В. Корольев

Нач. отд. №1 - Б. Шалыгин; Гл. инж. отд. - И. Росинский; Гл. инж. пр. - Р. Бабынин; Гл. инж. пр. - Ю. Перман

ЦНИИЭП жилища

ТК 1971	ОБЩИЕ МАТЕРИАЛЫ И УНИФИЦИРОВАННЫЕ ДЕТАЛИ ПАНЕЛЕЙ ТОЛЩИНОЙ 300 мм	СЕРИЯ 1.132-1	
	ПОЯСНИТЕЛЬНАЯ ЗАПИСКА	Выпуск 0-1	Лист 3п

11909-01 6

каркасами типа ПКН100+ПКН153 /верхние/ и ПКН155+ПКН208/ нижние/. Торцы угловых панелей /группы НР2 и НТ1/ армируются пространственными /гнутыми/ сетками ПСН6 и ПСН5.

Взаимное расположение элементов арматурного блока определяется размерами, указанными на его чертеже и на типовых деталях армирования, приведенных в настоящем альбоме.

Схемы армирования панелей различных групп и видов приведены на листах 29-32 настоящего альбома.

Приемка панелей ОТК завода-изготовителя и контрольная выборочная проверка потребителем производится в соответствии с ГОСТ 11024-72, вес панелей при отпуске не должен превышать проектный более, чем на 7%; влажность панелей не должна превышать 12% по весу для панелей из перлитобетона и легкого бетона на вспученном перлитовом песке допускается не более 18% по весу

Размеры стеновых панелей не должны иметь отклонений от основных проектных размеров, превышающих установленные ГОСТом допуски /см.лист 11/.

На поверхности панелей не допускается:

а/ раковины, воздушные поры, местные наплывы бетона и впадины, размеры которых превышают указанный в таблице 1;

б/ трещины в бетоне и растворе панелей, за исключением местных поверхностей усадочных шириной не более 0,2 мм;

в/ околы и неровности бетона ребер общей длиной более 50 мм на 1м и глубиной или высотой более 5 мм на лицевых поверхностях панелей и по периметру проемов и 10 мм на наледевых поверхностях панелей;

г/ жировые и ржавые пятна на лицевых поверхностях.

Таблица 1

Размеры в мм

Поверхности панелей	Диаметр раковин и воздушных пор /местных/	Глубина раковин и воздушных пор	Высота местных наплывов и глубина впадин
1	2	3	4
1. Предназначаемые под окраску и выходящие:			
внутрь здания	1	1	1
наружу здания	3	2	2
2. Предназначаемые под оклейку обоями	4	3	1
3. Боковые в зоне уплотнения герметиками	6	2	2
Нелицевые /невидимые после монтажа/	10	5	5

Прочность бетона к моменту отпуска изделий с завода должна быть не менее 80% проектной марки бетона.

При отпуске с завода панели должны иметь максимальную заводскую готовность:

1. Офактуренную наружную поверхность.

2. Поверхность с внутренней стороны, подготовленную под окраску или оклейку обоями.

3. Вмонтированные и остекленные оконные и балконные дверные блоки, окрашенные масляной или эмалевой краской за один раз, которые должны быть оснащены скобяными изделиями и иметь уплотняющие прокладки /Качество столярки должно соответствовать требованиям ГОСТ 475-70/.

4. Установленны подоконные доски и сливы из оцинкованного железа.

Указания по изготовлению арматурных блоков

Все арматурные изделия перед установкой в форму объединяются в арматурный блок /АБ/ на специальных кондукторах. Основные элементы арматурного блока: вертикальные и горизонтальные каркасы, каркасы перемычек и отдельные стержни соединяются контактной сваркой. Качество сварки должно быть не ниже требований к соединениям с ненормированной прочностью, по ГОСТ 10922-64, табл. 3.

Конструкция каркасов перемычек собирается в пространственный каркас из парных плоских каркасов, соединяемых на тех же установках прямыми стержнями, в перевернутом на 90° положении (относительно проектного)

ТК 1971	Общие материалы и унифицированные детали панелей толщиной 300 мм. Пояснительная записка	Серия 1.132-1	Выпуск 0-1 / Лист 4п

ЦНИИЭП жилища
Разработали: Б.Шляпин, И.Росинский, Р.Бабынин, Ю.Герман
Гл.инж.проекта Р.Бабынин, Гл.конструктор А.Сергеев, Рук.отд. Р.Кучков, Гл.специалист В.Корнеев
Согласовано: Инвент. №, Дата, Взамен инв.№

с последующей установкой по проекту. Возможны и другие способы изготовления перемычек: соединение плоских каркасов скобами типа АН5, гнутьё из плоских каркасов и т.п.

Пространственные каркасы верхнего и нижнего гребня, а также все детали, выступающие над гранями панеди, временно крепятся к арматурному блоку вязальной проволокой таким образом, что не выступают за габарит сварных между собой каркасов; это позволяет уложить блок в форму с закрытыми бортами при принятой технологии изготовления панелей "лицом вниз". Окончательная фиксация привязанных деталей осуществляется после установки арматурного блока в форму. Вертикальные стержни каркасов гребней привязываются вязальной проволокой к поперечным стержням горизонтальных каркасов для обеспечения проектного положения этих каркасов при бетонировании.

Все петлевые выпуски (типа МН, АН и ПН) фиксируются в проектном положении бортовыми коробочками формы и привязываются к элементам блока для предохранения их от втапливания в бетон.

Закладные детали МН4÷ МН6 (для крепления ограждения балконов и лоджий) фиксируются в форме при помощи штырей с пластмассовыми колпачками, остающимися в изделии.

Фиксация арматурных блоков в проектном положении в форме должна обеспечиваться при помощи пластмассовых или цементно-песчаных фиксаторов.

Арматурные блоки двухшаговых панелей могут выполняться из двух полублоков, которые связываются отдельными стержнями и каркасами после установки их в форму.

Указания по складированию, транспортированию и монтажу.

I. Хранение и транспортирование панелей должны выполняться в соответствии с требованиями ГОСТ II024-72 со следующими дополнениями:

а) применять самобалансирующие траверсы, обеспечивающие вертикальное положение панели;

б) применять подкладки, устанавливаемые вдоль нижнего гребня панелей;

в) строповку панелей производить за строповочные петли ПН, расположенные по верхней грани панелей.

2. Каждая панель должна иметь маркировку, выполненную насмываемой краской. На марке должны быть указаны: марка изделия, индекс предприятия, номер контролера ОТК, дата , вес, марка бетона.

Маркировка изделий принята по единой буквенно-цифровой системе, где:

- начальная буква обозначает вид изделия;
- вторая буква с цифрой - группу изделия;
- три последующих числа /после тире/ характеризуют геометрические размеры стеновой панели /в дециметрах с округлением/;
- последующая цифра обозначает конкретную марку данного изделия, которая установлена в зависимости от типов оконных или балконных блоков, заполняющих проемы, и взаимного их сочетания; /см.таблицу на листе 7п/при наличии в панели балконной двери добавляется к цифре буква "б";
- последняя цифра добавляется при несимметричном положении

Согласовано: Рук.отд. Л.Сергеев; Рук.отдела Р.Крюков; Ст.технолог Н.Писинский; Ст.науч.сотр. В.Королев

Нач.отд.№17 Б.Шляпин; Гл.инж.отд. Н.Росинский; Гл.инж.пр. Г.Бобынин; Гл.инж.пр. Ю.Герман

ЦНИИЭП жилища

ТК	Общие материалы и унифицированные детали панелей толщиной 300мм	Серия 1.132-1	
1971	Пояснительная записка	Выпуск 0-1	Лист 5п

нтребы в двухнаговых панелях групп НР1 и НР2 (при симметричном положении нтраты она отсутствует) или при зеркальном расположении балконных дверей панелях группы НР5и тд.

Например, НР2-31.29.3-2 или НР2-31.29.3-2б-I обозначает:

Н - наружная стеновая панель

Р2 - группа изделия

31 - длиной 3095 мм

29 - высотой 2900 мм

3 - толщиной 300 мм

2 или 2б-I - конкретная марка изделия.

В несимметричных изделиях "правая" панель дополнительного индекса не имеет, в маркировке "левой" панели после конкретной марки изделия проставляется буква "Л", например, НР2-31.29.3-2Л; НР2-31.29.3-2бЛ-I.

Маркировка арматурных блоков отвечает соответствующей марке панели, так, например, АБНР2-31-2 соответствует марке панели НР2-31.29.3-2. Для марки арматурного блока добавляются обозначение "АБ" и не ставятся индексы высоты и толщины панели.

Внесение изменений в обозначение марок не допускается.

Марки изделия проставляются на чертежах и в спецификациях проектов, в заказах заводам-изготовителям и на изделиях.

Согласовано: Рук. отд. А.Сергеев; Рук. отделен. В.Куроков; Ст. технолог Н.Гойхинская; Ст. науч. сотр. В.Королев

Нач. отд. №17 Б.Шляпин; Гл. инж. пр. И.Росинский; Гл. инж. пр. Г.Бобынин; Гл. инж. пр. Ю.Гермон

ЦНИИЭП жилища

Таблица зависимости конкретной марки панели от типа оконных и балконных блоков

I. Одношаговые рядовые панели групп НР1, НР2, НР4.

Цифра, обозначающая конкретную марку изделия	1	2	3	4	5	6	7	1б	2б
Схема панели с обозначением марки оконных и дверных балконных блоков	15·14	15·15	15·21	09·14	09·15	09·14 | 09·14	09·15 | 09·15	15·09; 22·07	15·14; 22·07

II. Двухшаговые рядовые панели групп НР1, НР2, НР5.

Цифра обозначающая конкретную марку изделия	1	2	3	4	5	6	7	8
Схема панели с обозначением марки оконных и дверных балконных блоков	15·14 | 15·14	15·15 | 15·15	15·21 | 15·21	15·14 | 15·21	15·15 | 15·21	15·14	15·15	15·21

Цифра обозначающая конкретную марку изделия	1б	2б	3б	4б	5б	6б	7б
Схема панели с обозначением марки оконных и дверных балконных блоков	22·07, 15·09 | 15·14	22·07; 15·09 | 15·15	22·07; 15·14 | 15·14	22·07; 15·14 | 15·15	22·07; 15·14 | 15·21	22·07; 15·09 | 15·09; 22·07	22·07, 15·14 | 15·14; 22·07

III. Торцовые панели групп НТ1, НТ2, НТ4.

Цифра обозначающая конкретную марку изделия	1	1б	2б
Схема панели с обозначением марки оконных и дверных балконных блоков		22·07, 15·09	22·07; 15·14

Примечания:

1. В обозначении марок оконных и дверных балконных блоков условно опущены индексы „ОС", „БС" (спаренные) и „ОР", „БР" (раздельные)

ТК	Общие материалы и унифицированные детали панелей толщиной 300 мм	Серия 1.132-1	
1971	Пояснительная записка	Выпуск 0-1	Лист 7г

Дата | Инвен № | Взамен

Б. Шляпин | Росинский | Бабынин

Нач. отд. 17 | Гл. инж. отд. | Гл. инж. пр.

Жилища

11909-01 16

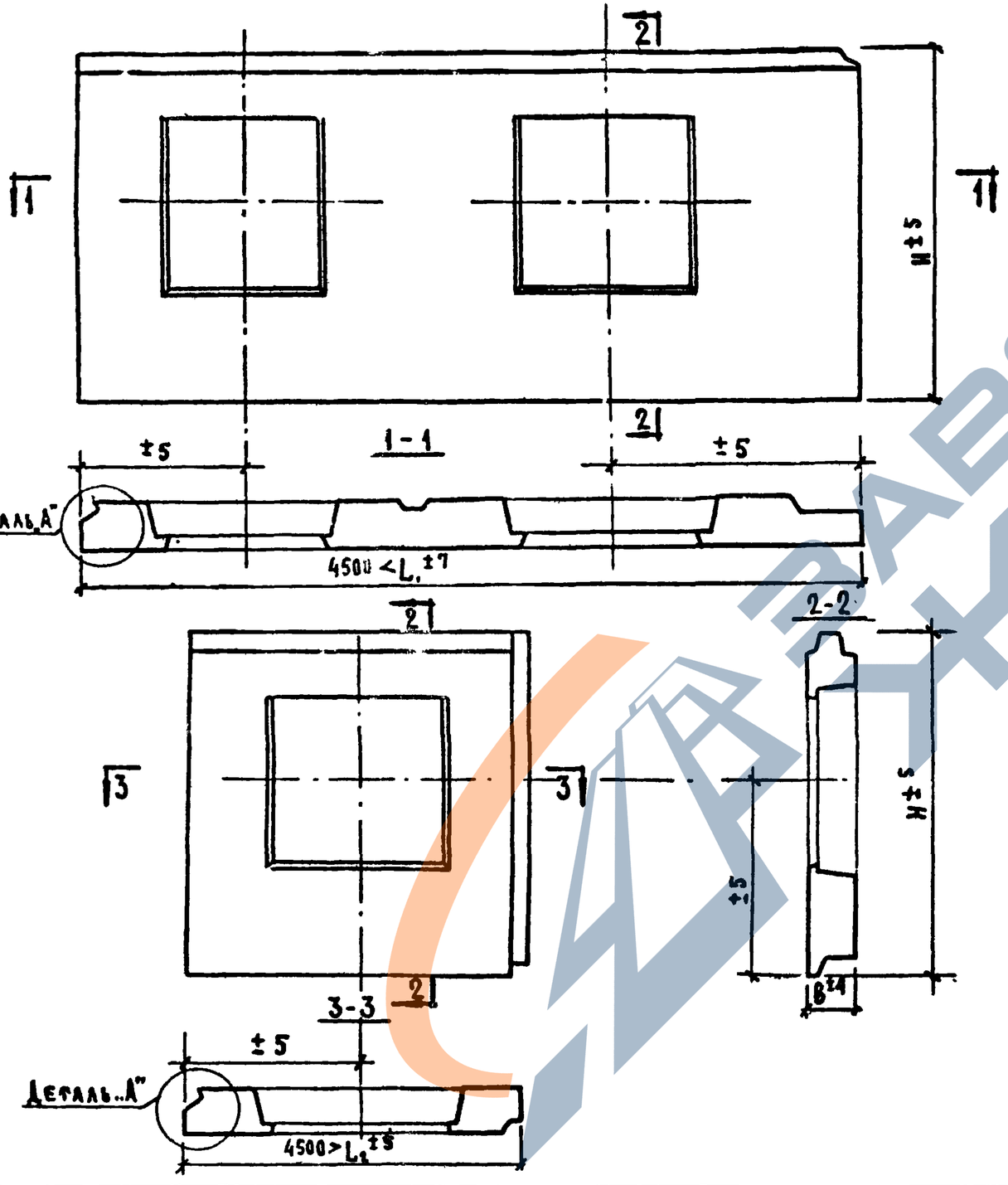

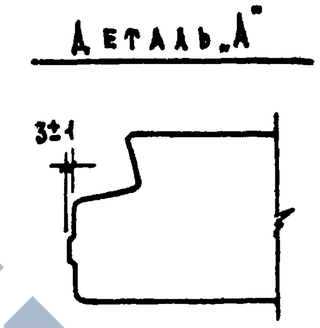

ПРИМЕЧАНИЕ

Отклонения от основных проектных размеров панелей в миллиметрах не должно превышать:

По смещению осей проемов	±5
По смещению закладных деталей:	
в плоскости панели	10
из плоскости панели	3
по разности длин диагоналей наружной поверхности при площади панели до 8 м²	10
свыше 8 м²	12
Допускаемая пропеллерность панелей	10
Допускаемая непрямолинейность профиля лицевых поверхностей	3

(Допуски приняты по ГОСТ 11024-72)

ТК	ОБЩИЕ МАТЕРИАЛЫ И УНИФИЦИРОВАННЫЕ ДЕТАЛИ ПАНЕЛЕЙ ТОЛЩИНОЙ 300 мм	СЕРИЯ 1.132-1	
1971	ПОЯСНИТЕЛЬНАЯ ЗАПИСКА	Выпуск 0-1	Лист 8

ЦНИИЭП ЖИЛИЩА

Нач. отд. № | Гл. инж. отд. | Гл. инж. пр. | Б. Шлядин | Н. Росинский | Г. Бабынин | Согласовано: Рук. лаборат. | С. Резник | Дата | Инвен. № | Взамен | Проверил: Гл. инж. пр. | Г. Бабынин

11909-01 11

РЯДОВЫЕ „Р"

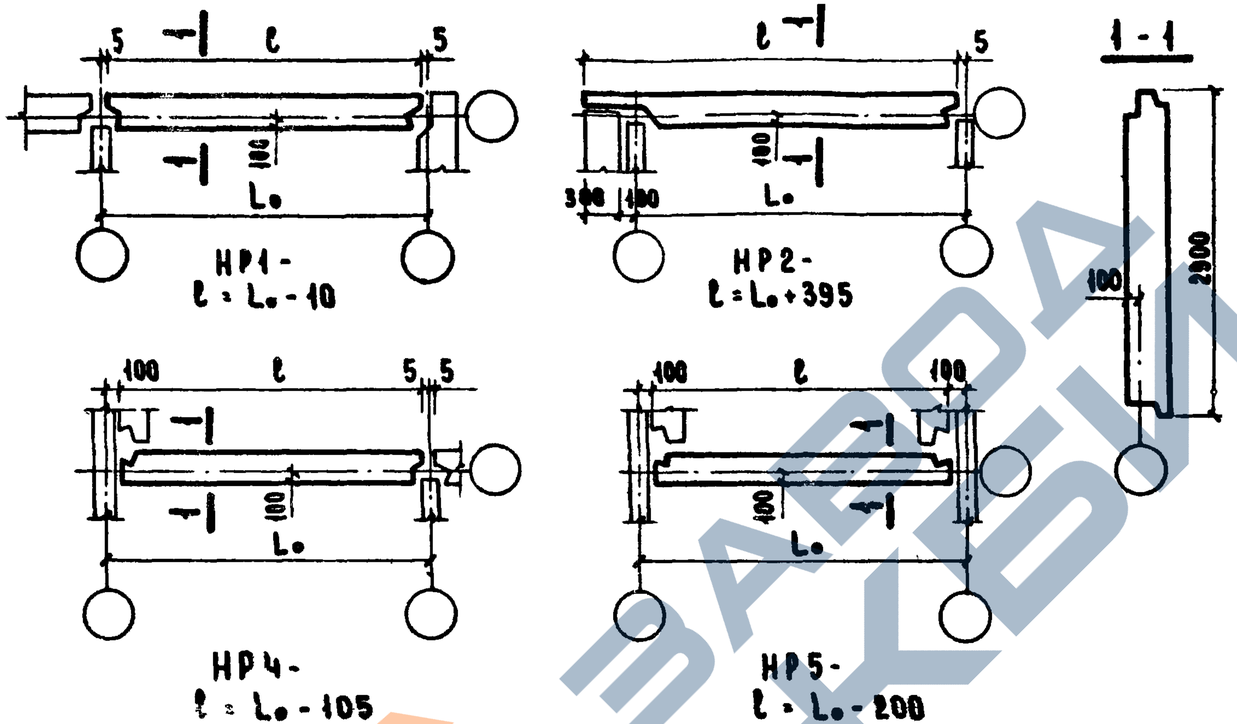

НР1 - $l = L_o - 10$

НР2 - $l = L_o + 395$

НР4 - $l = L_o - 105$

НР5 - $l = L_o - 200$

ТОРЦОВЫЕ „Т"

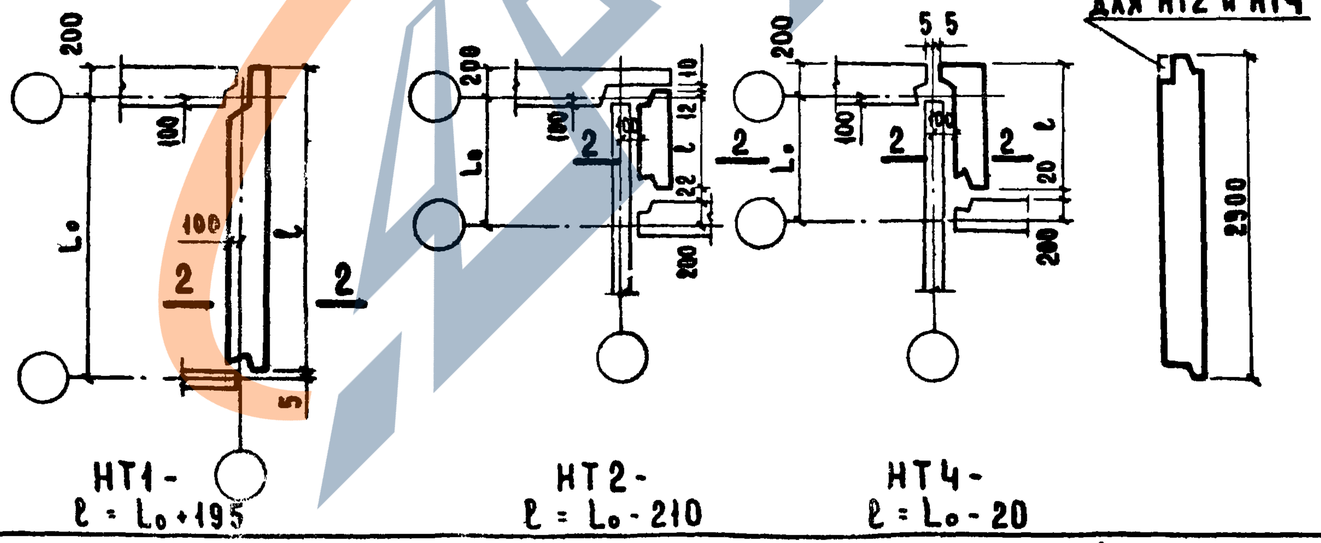

НТ1 - $l = L_o + 195$

НТ2 - $l = L_o - 210$

НТ4 - $l = L_o - 20$

ТК	ОБЩИЕ МАТЕРИАЛЫ И УНИФИЦИРОВАННЫЕ ДЕТАЛИ ПАНЕЛЕЙ ТОЛЩИНОЙ 300 мм.	Серия 1.132-1
1971	Пояснительная записка	Выпуск 0-1 / Лист 9п

ЦНИИЭП ЖИЛИЩА

Согласовано: Гл. технолог; Н. Гансинский; Инвент. №; Взамен

Проверил: Гл. инж. пр-та; Г. Бабынин

Нач. отд.; Гл. инж. отд.; Гл. инж. пр.; Рук. гр.; Н. Росинский; Г. Бабынин; Ю. Герман

11909-01 12

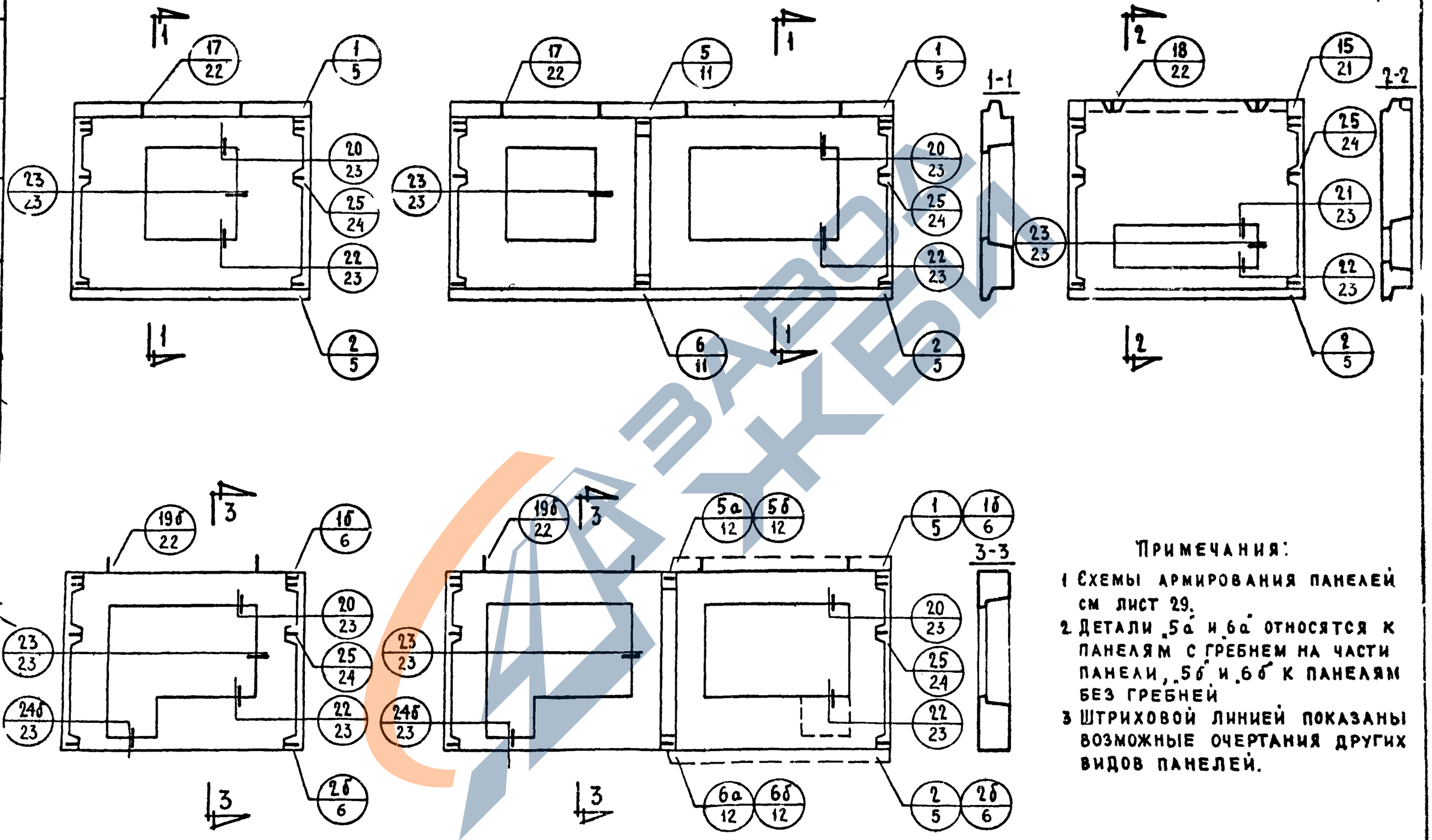

Примечания:

1 Схемы армирования панелей см лист 29.
2 Детали „5а" и „6а" относятся к панелям с гребнем на части панели, „5б" и „6б" к панелям без гребней
3 Штриховой линией показаны возможные очертания других видов панелей.

ТК	Общие материалы и унифицированные детали панелей толщиной 300 мм	Серия 1.132-1
1971	Схемы видов панелей группы НР1 с маркировкой опалубочных деталей	Выпуск 0-1 / Лист 1

Гл. инж. отд. Гл. инж. пр. Рук. груп. Инженер Ю. Гельман Рафаилович Гл. инж. пр-та Г. Бабынин

Согласовано: Н. Гайдинский

Дата / Инвен. № / Взамен

Проверил

Жилища

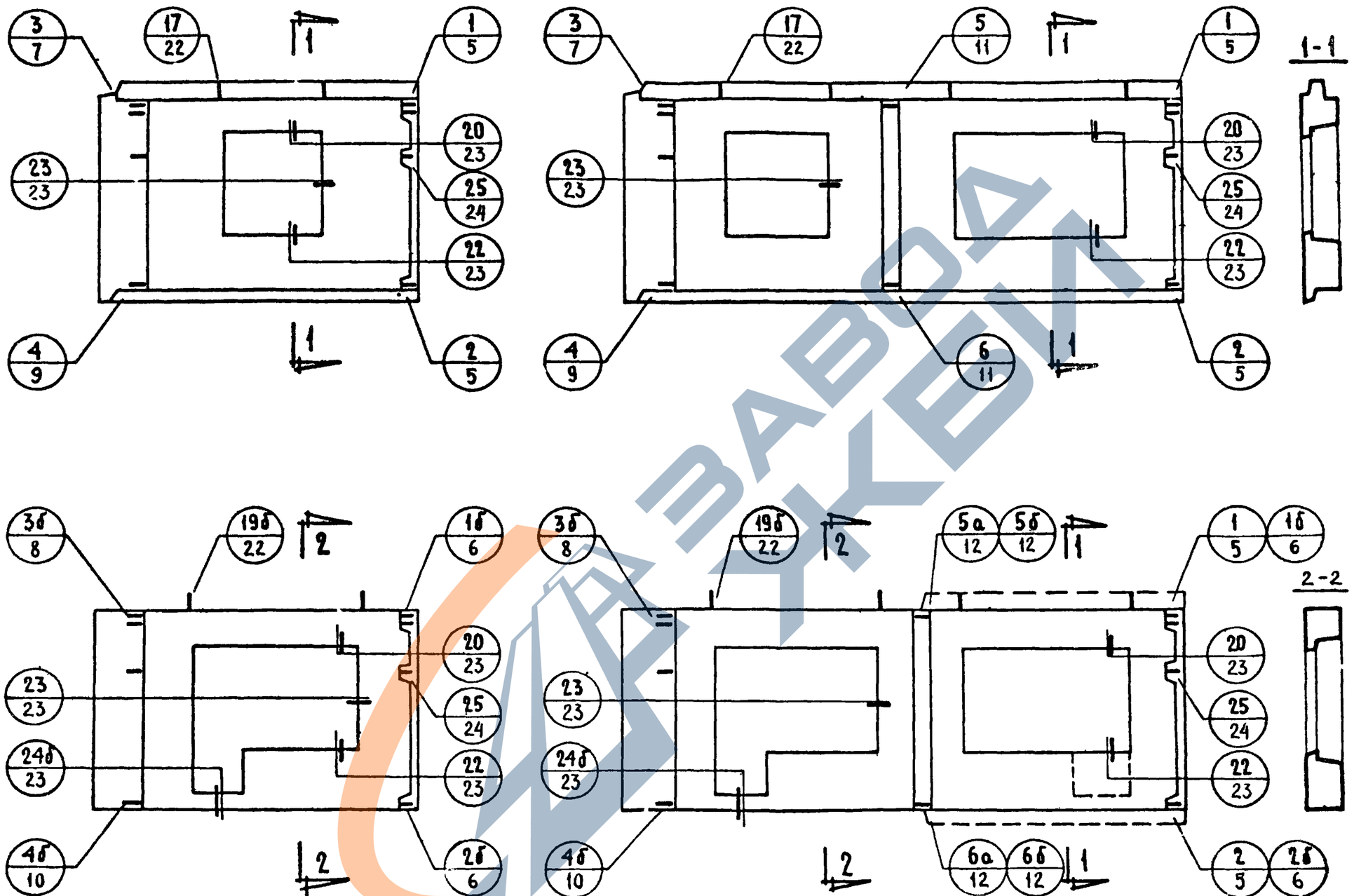

Примечания:

1. Схемы армирования панелей см. лист 30.
2. Незамаркированные детали петлевых выпусков в уровне проемов выполняются аналогично детали „4"
3. См. примечания пункты 2 и 3 на листе 1.

ТК	Общие материалы и унифицированные детали панелей толщиной 300 мм	Серия 1.132-1
1971 г	Схемы видов панелей группы НР2 с маркировкой опалубочных деталей	Выпуск 0-1 / Лист 2

Согласовано: Гл. технолог; Н. Гайсинский

Проверил: Гл. инж. пр-та; Г. Бабынин

Нач. отд. КГ; Гл. инж. отд.; Гл. инж. пр.; Рук. груп.; Инженер

Б. Шляпин; Н. Росинский; Г. Бабынин; Ю. Герман; Рафаилович

Дата; Инвен. №; Взамен

ЦНИИЭП жилища

11909-01 14

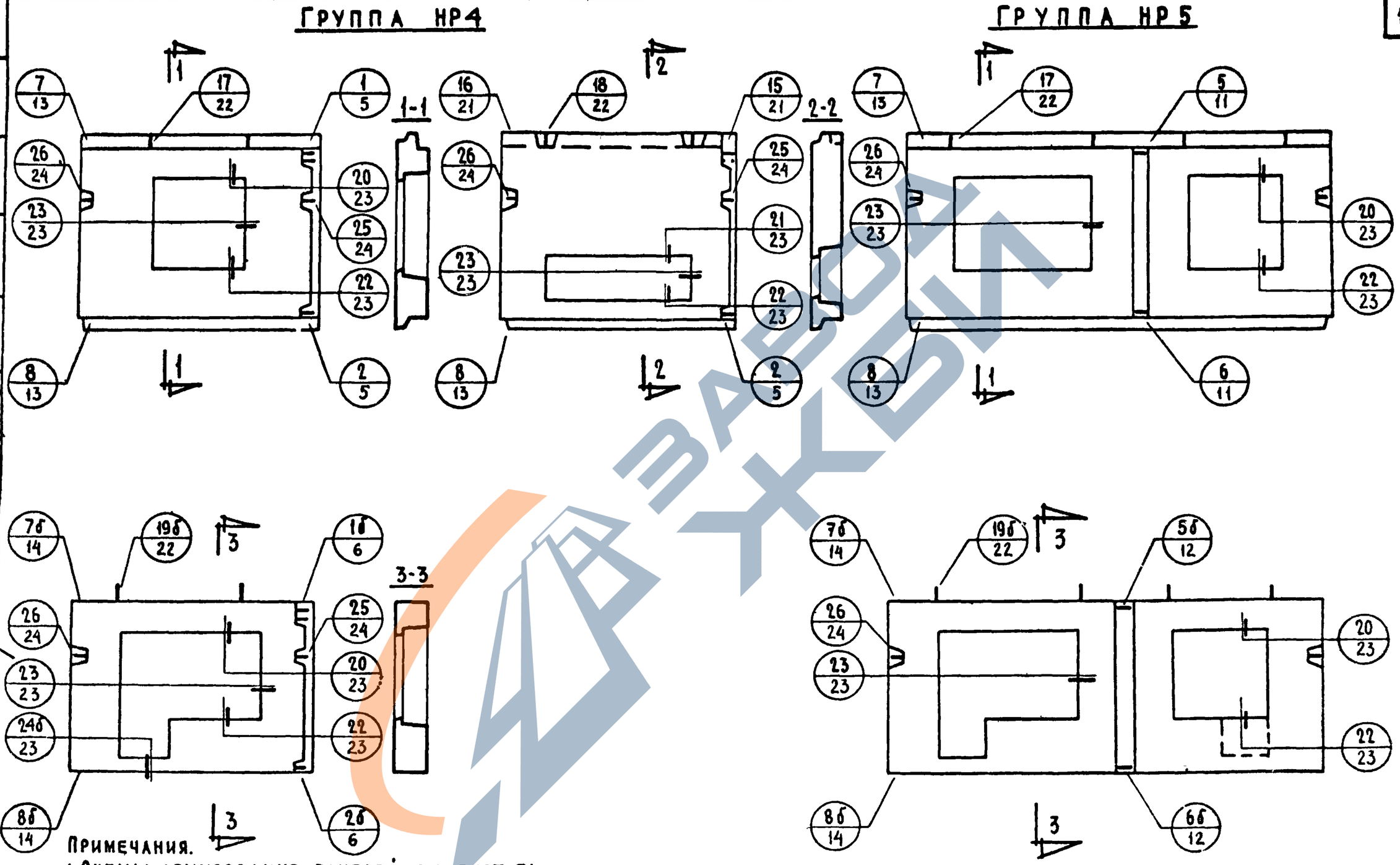

Примечания.
1. Схемы армирования панелей см. лист 31.
2. Штриховой линией показаны возможные очертания других видов панелей.

ТК	Общие материалы и унифицированные детали панелей толщиной 300мм.	Серия 1.132-1.
1971	Схемы видов панелей группы НР4 и НР5 с маркировкой опалубочных деталей.	Выпуск 0-1 / Лист 3

Согласовано: Н. Гайсинский; Гл. технолог; Дата; Инвен. №; Взамен

Проверил: Г. Бабынин; Гл. инж. пр-та; Б. Шляпик; Н. Росинский; Г. Бабынин; Ю. Герман; Рафаилович; Нач. отд. №17; Гл. инж. отд.; Гл. инж. пр.; Рук. груп.; Инженер

Ленинград Жилища

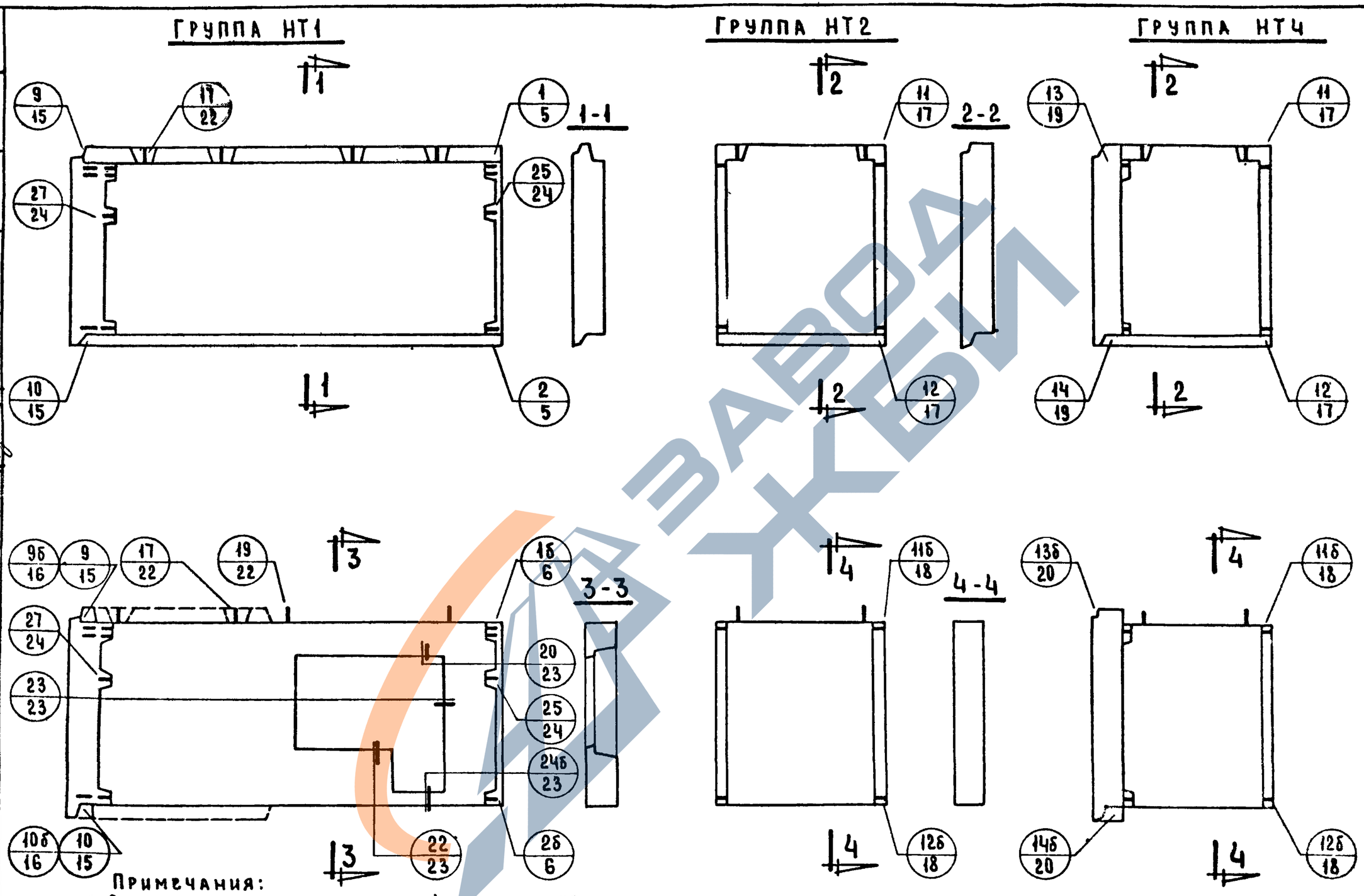

Примечания:
1. Схемы армирования панелей см. лист 32.
2. Штриховой линией показаны возможные очертания других видов панелей.

Т.К	Общие материалы и унифицированные детали панелей толщиной 300 мм.	Серия 1.132-1
1971	Схемы видов панелей групп НТ1; НТ2 и НТ4 с маркировкой опалубочных деталей	Выпуск 0-1 / Лист 4

ЦНИИЭП ЖИЛИЩА

Согласовано: Н. Гайсинский, Н. Техноло[illegible]

Проверил: Г. Бабынин, Г. Бабынин, Ю. Герман, А. Рафаилович

Нач. отд. № 17 Б. Шляпин, Гл. инж. отд. Н. Росинский, Гл. инж. пр. Г. Бабынин, Рук. гр. Ю. Герман, Инженер А. Рафаилович

Дата, Инвен. №, Взамен

11909-01

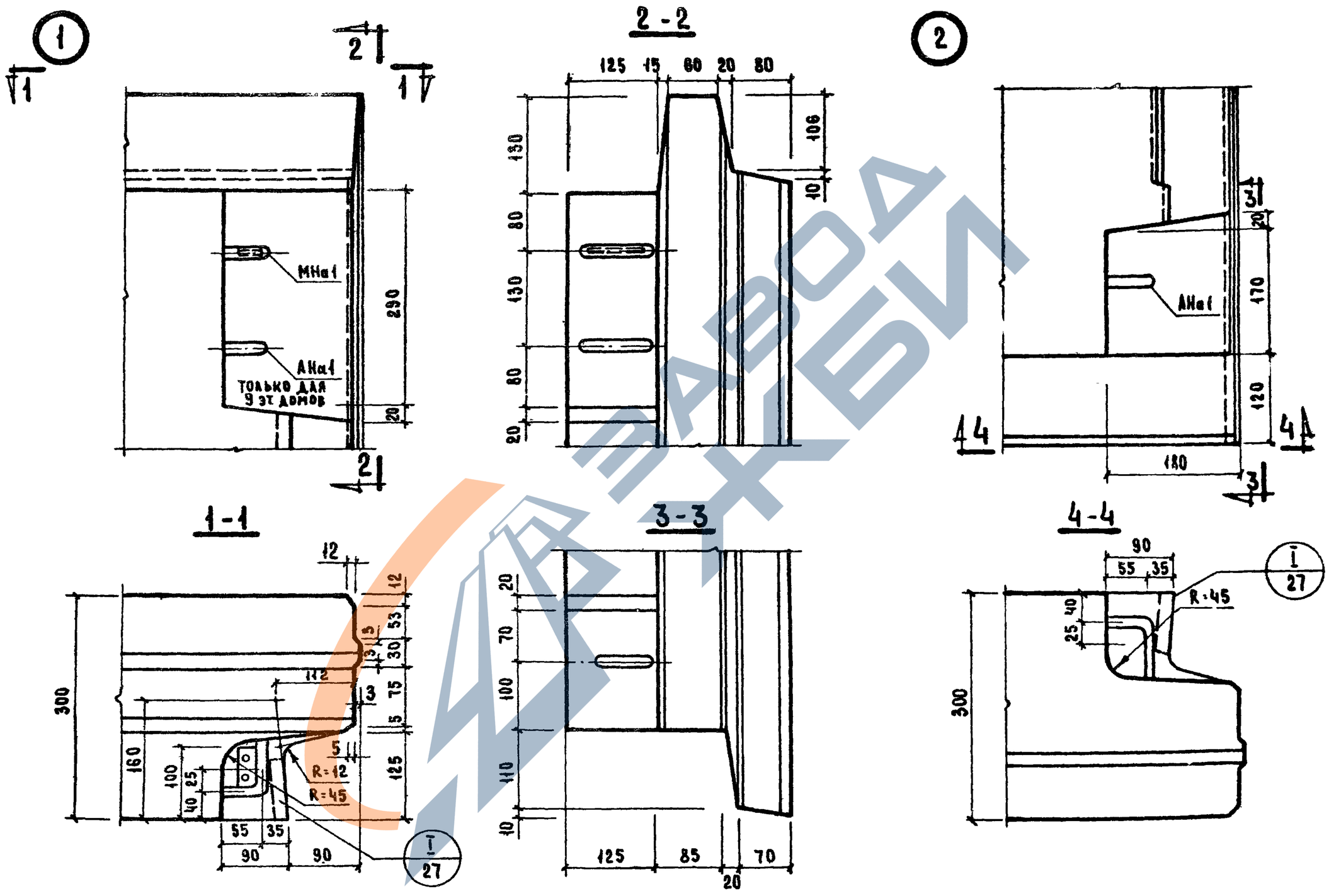

Т.К.	Общие материалы и унифицированные детали панелей толщиной 300 мм	Серия 1.132-1	
1971	Детали 1 и 2 /опалубочные/.	Выпуск 0-1	Лист 5

СОГЛАСОВАНО: Гл. технолог; Н. Гайсинский; Дата; Инвент. №; Взамен

ПРОВЕРИЛ: Гл. инж. арта; Г. Бабынин

Б. Шляпин; Н. Росинский; Г. Бабынин; Ю. Герман; Р. Долмацина

Нач. отд. № 17; Гл. инж. отд.; Гл. инж. пр.; Рук. группы; Рук. группы

ЦНИИЭП жилища

11909-01 17

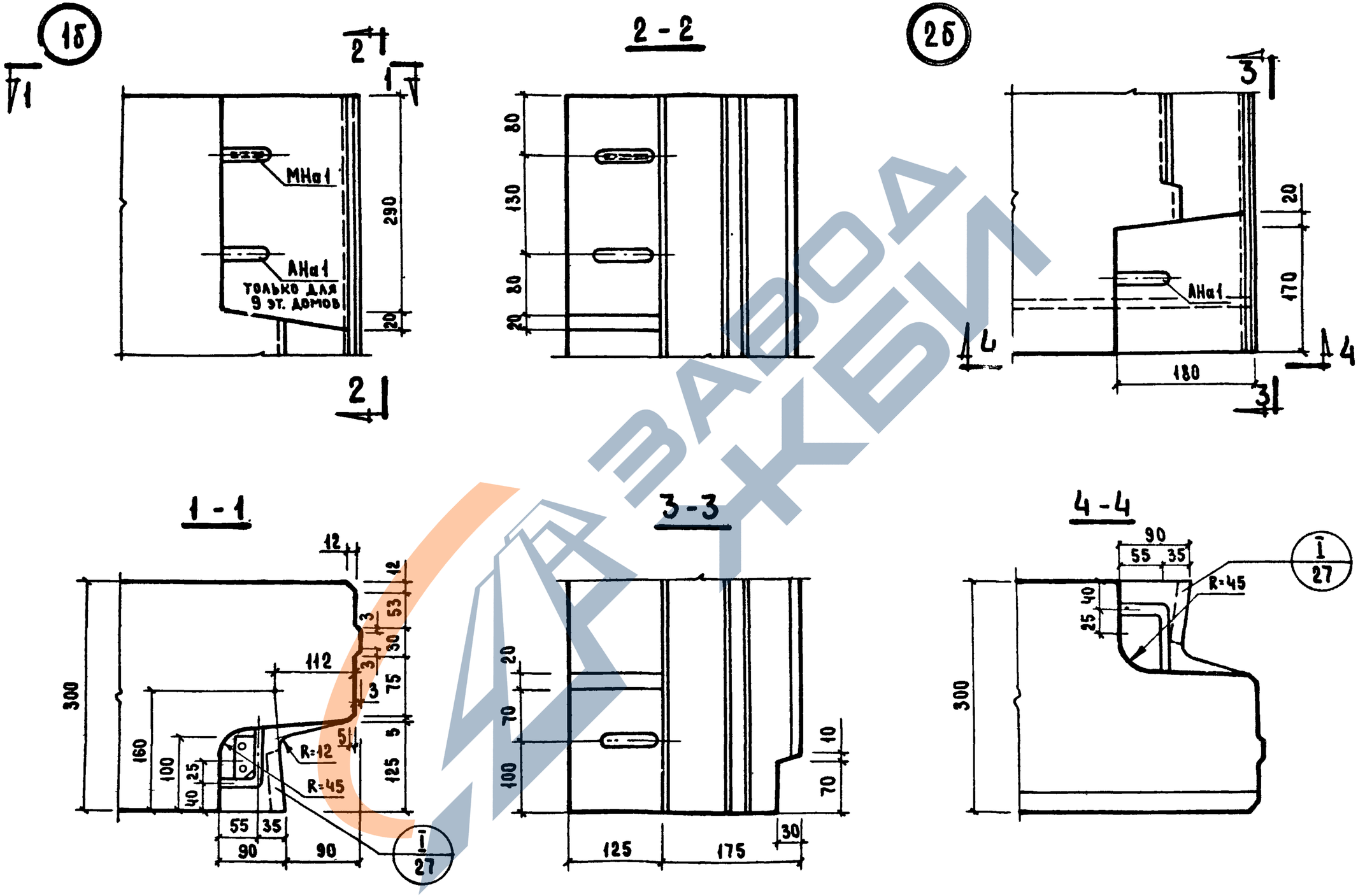

Т.К.	ОБЩИЕ МАТЕРИАЛЫ И УНИФИЦИРОВАННЫЕ ДЕТАЛИ ПАНЕЛЕЙ ТОЛЩИНОЙ 300 ММ.	Серия 1.132-1	
1971	ДЕТАЛИ 1б и 2б /ОПАЛУБОЧНЫЕ/.	Выпуск 0-1	Лист 6

ЦНИИЭП ЖИЛИЩА

Нач. отд. № 17	Б. Шляпин		
Гл. инж. отд.	Н. Росинский		
Гл. инж. пр.	Г. Бабынин		
Рук. группы	Ю. Герман		
Рук. группы	Р. Долмацина		

СОГЛАСОВАНО: Гл. технолог Н. Гансинский

ПРОВЕРИЛ: Гл. инж. пр-та Г. Бабынин

ДАТА | ИНВЕНТ. № | ВЗАМЕН

11909-01 18

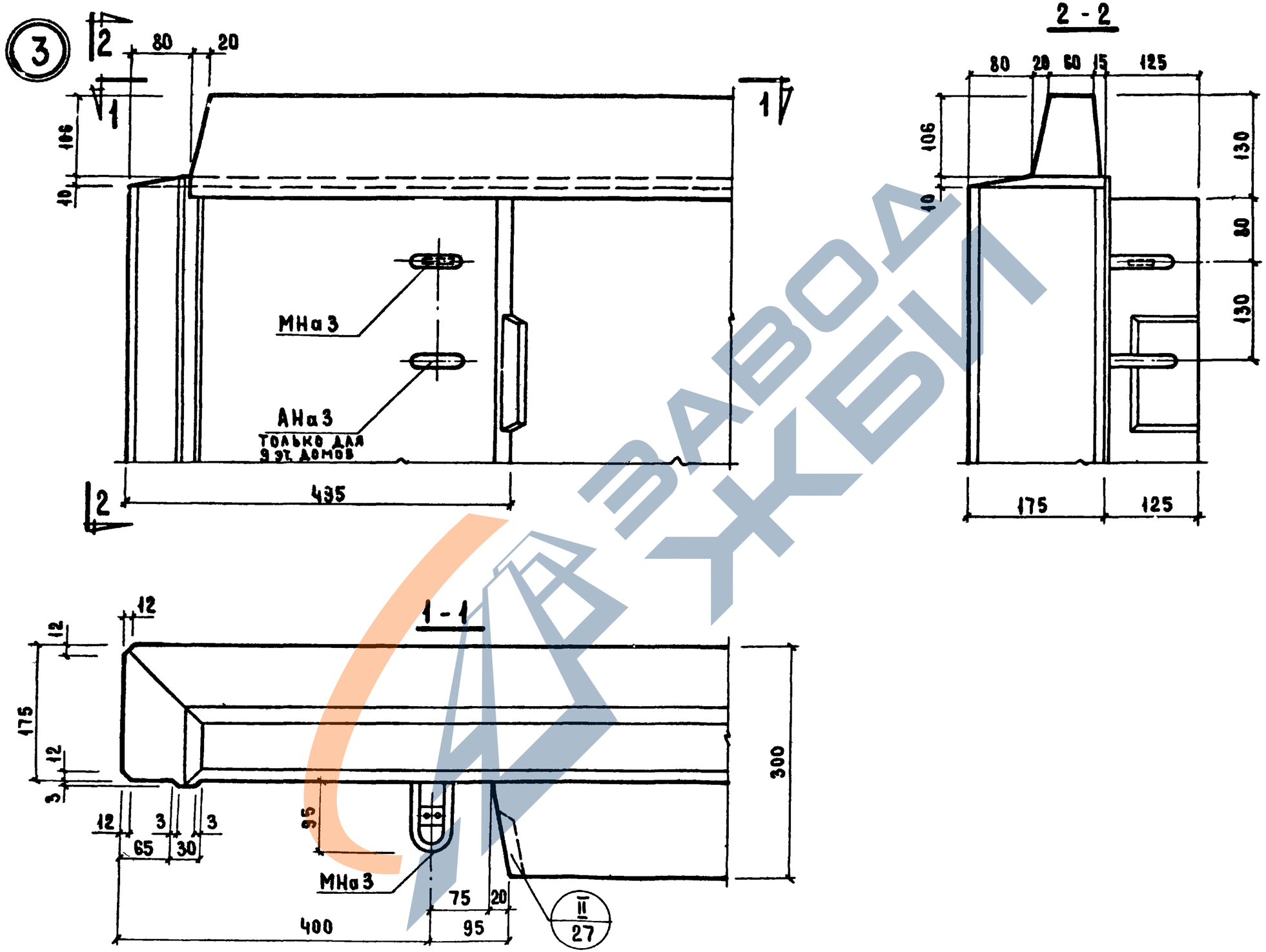

ТК	ОБЩИЕ МАТЕРИАЛЫ И УНИФИЦИРОВАННЫЕ ДЕТАЛИ ПАНЕЛЕЙ ТОЛЩИНОЙ 300 ММ	Серия 1.132-1	
1971	ДЕТАЛЬ 3 /ОПАЛУБОЧНАЯ/	Выпуск 0-1	Лист 7

ЦНИИЭП ЖИЛИЩА

СОГЛАСОВАНО

ПРОВЕРИЛ

Б. Шаф... Н. Ро... Г. Бабынин Ю. Герман Р. Долчацкий

Гл. инж. отд. Гл. инж. пр. Рук. группы Рук. группы

Гл. технолог Н. Гайсинский

Инвент. № Взамен

Дата

Гл. инж. пр-та Г. Бабынин

11909-01 19

3б

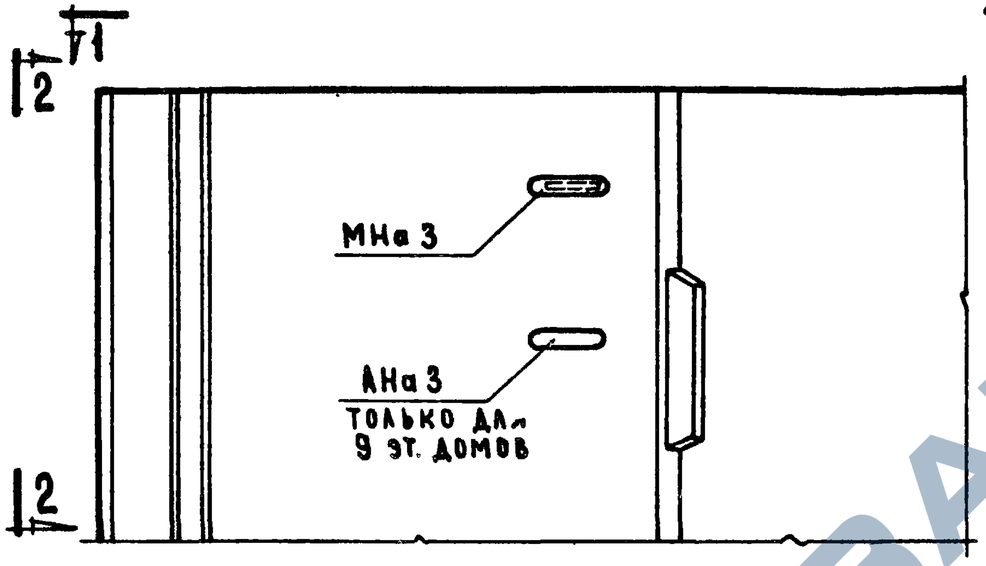

2 - 2

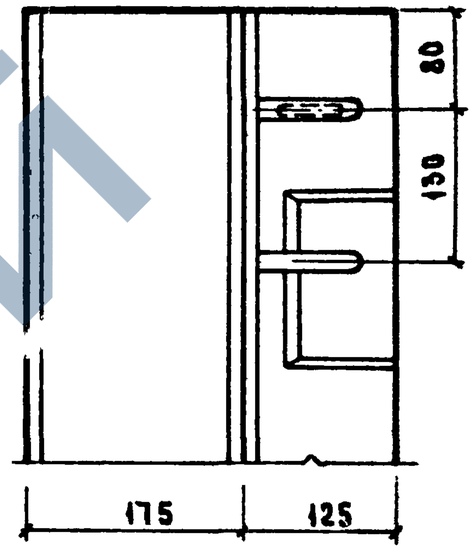

1 - 1

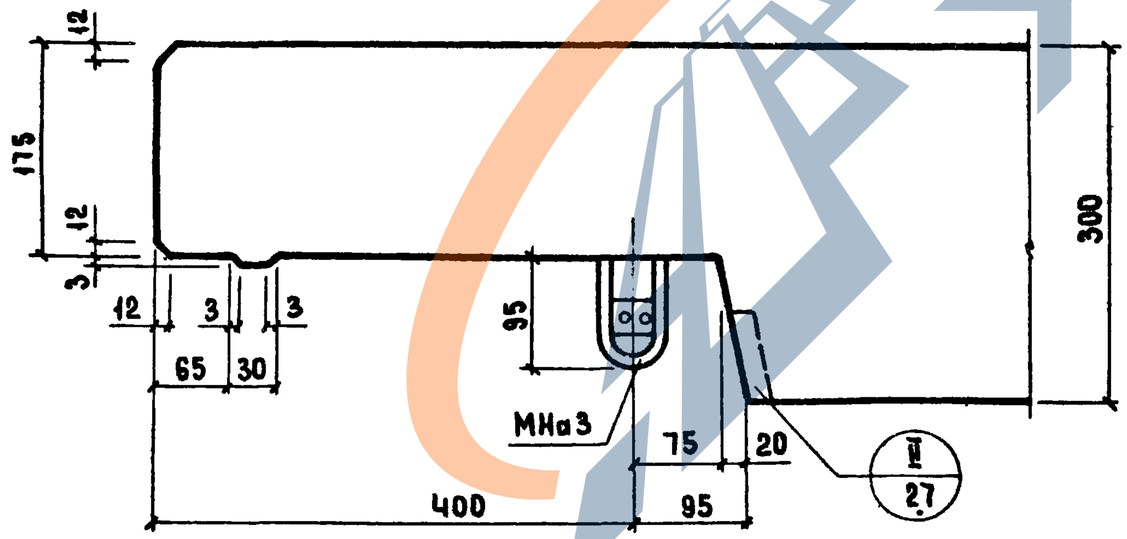

Т.К.	Общие материалы и унифицированные детали панелей толщиной 300 мм	Серия 1.132-1	
1971	Деталь 3б /опалубочная/	Выпуск 0-1	Лист 8

ЦНИИЭП ЖИЛИЩА

Нач. отд. 11	Б. Шляпин	Ст. инж.	А. Голубева	Согласовано	Дата
Гл. инж. отд.	Н. Росинский			Гл. технолог	Инвент. №
Гл. инж. пр-та	Г. Бабынин				Взамен
Рук. группы	Ю. Герман	Проверил			
Рук. группы	И. Подгузова	Гл. инж. пр-та	Г. Бабынин		

ЗАВОД ЖБИ

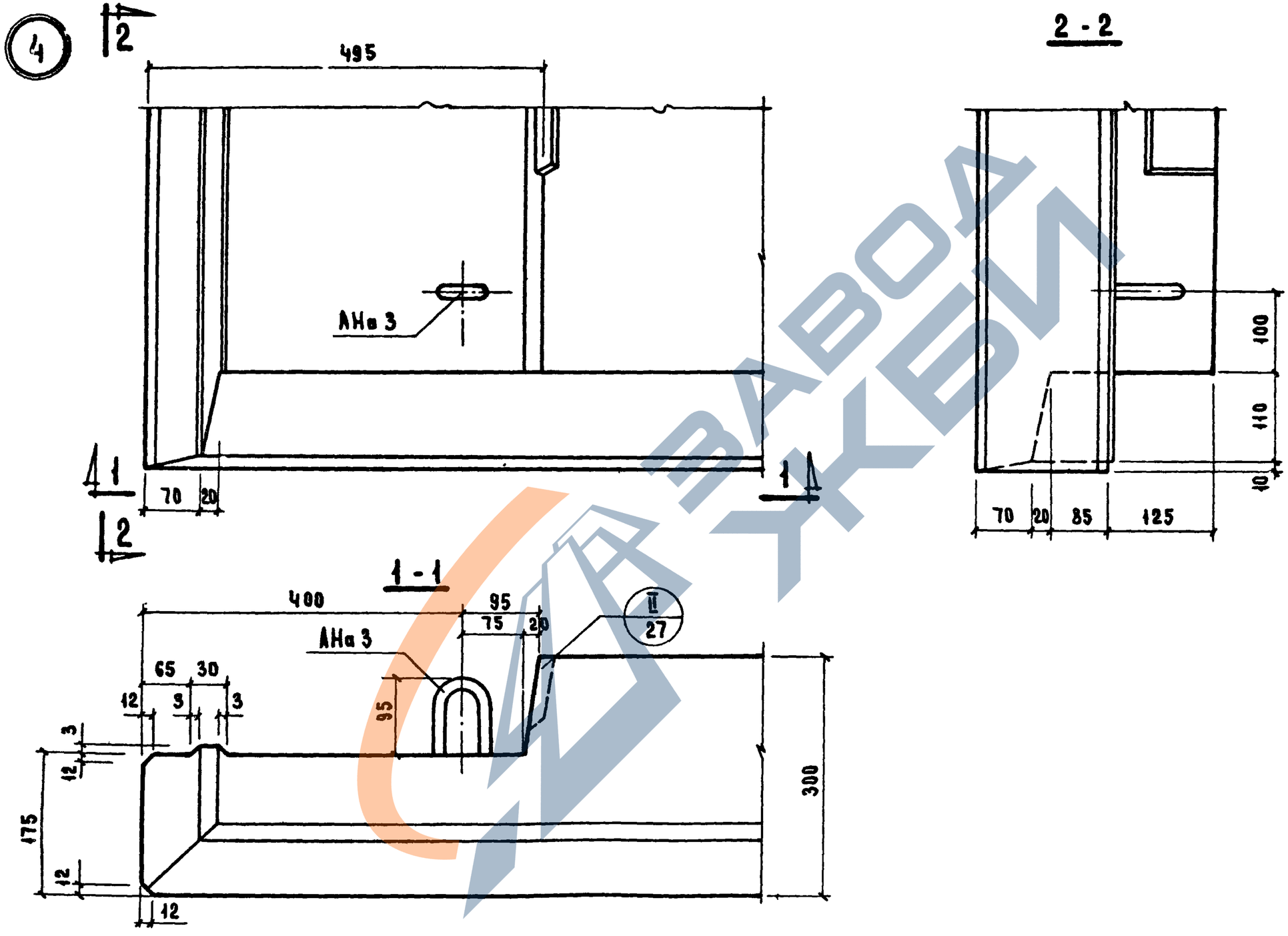

Т.К.	Общие материалы и унифицированные детали панелей толщиной 300 мм.	Серия 1.132-1	
1971	Деталь 4 /опалубочная/	Выпуск 0-1	Лист 9

ЦНИИЭП ЖИЛИЩА

Нач. отд. № 17 Б. Шляпин
Гл. инж. отдела Н. Росинский
Гл. инж. пр-та Г. Бабынин
Рук. группы Ю. Герман
Рук. группы И. Подгузова
Гл. инж. пр-та Г. Бабынин
Гл. технолог Н. Гайсинский
Согласовано
Дата
Инвент. №
Взамен

11909-0- 21

ЗАВОД КБИ

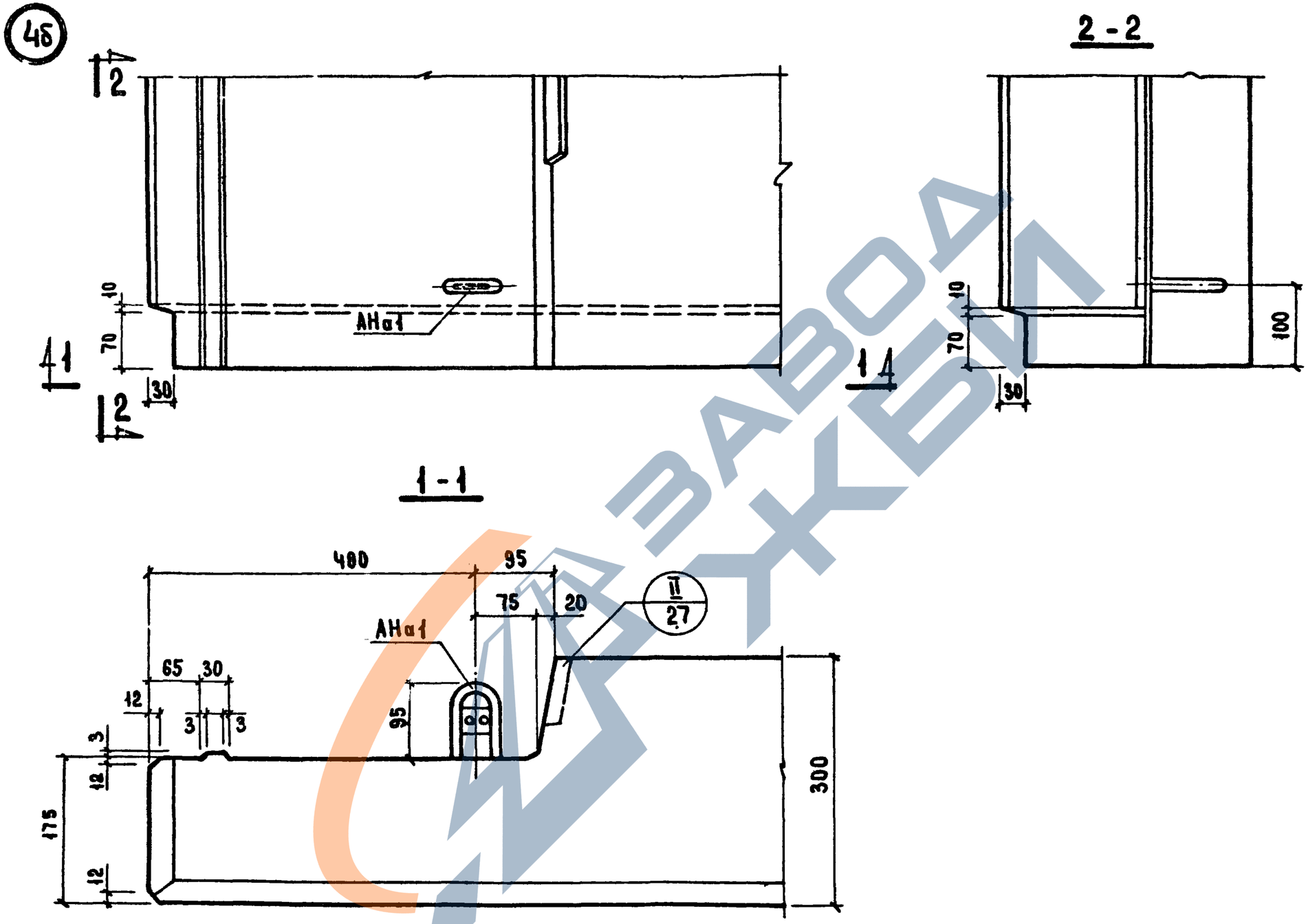

Т.К.	Общие материалы и унифицированные детали панелей толщиной 300 мм	Серия 1.132-1	
1971	Деталь 4б /опалубочная/	Выпуск 0-1	Лист 10

ЦНИИЭП жилища

Нач.отд. №17 Б.Шаяпин; Гл.инж.отд. Н.Росинский; Гл.инж.пр-та Г.Бабынин; Рук.группы Ю.Герман; Рук.группы Н.Подгузова; Ст.инженер Н.Рубеза; Гл.технолог Н.Гайнемский; Инвент. №; Взамен; Дата

Согласовано

Провер. Г.Бабынин; Н.А.

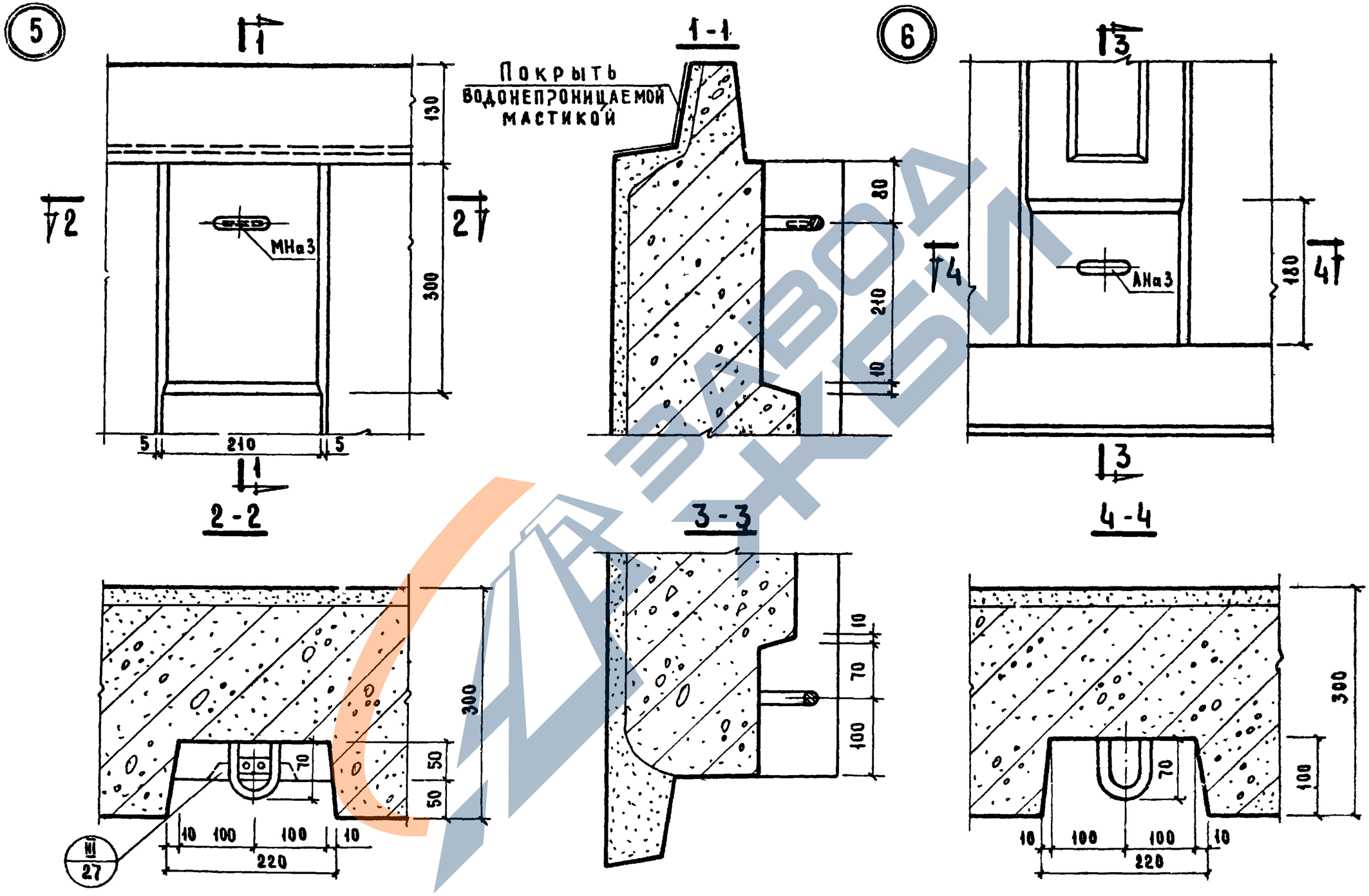

Т.К.	Общие материалы и унифицированные детали панелей толщиной 300 мм.	Серия 1.132-1	
1971	Детали 5 и 6 (опалубочные).	Выпуск 0-1	Лист 11

ЦНИИЭП ЖИЛИЩА

Б. Шляпин, Н. Росинский, Г. Бабынин, Ю. Герман, Р. Доламацина, Г. Бабынин

Проверил

Согласовано

Гл. технолог

Нач. отд. Н.Т.

Гл. инж. отдела

Гл. инж. пр-та

Рук. группы

Рук. группы

Гл. инж. пр-та

Взамен

№

11909-01

23

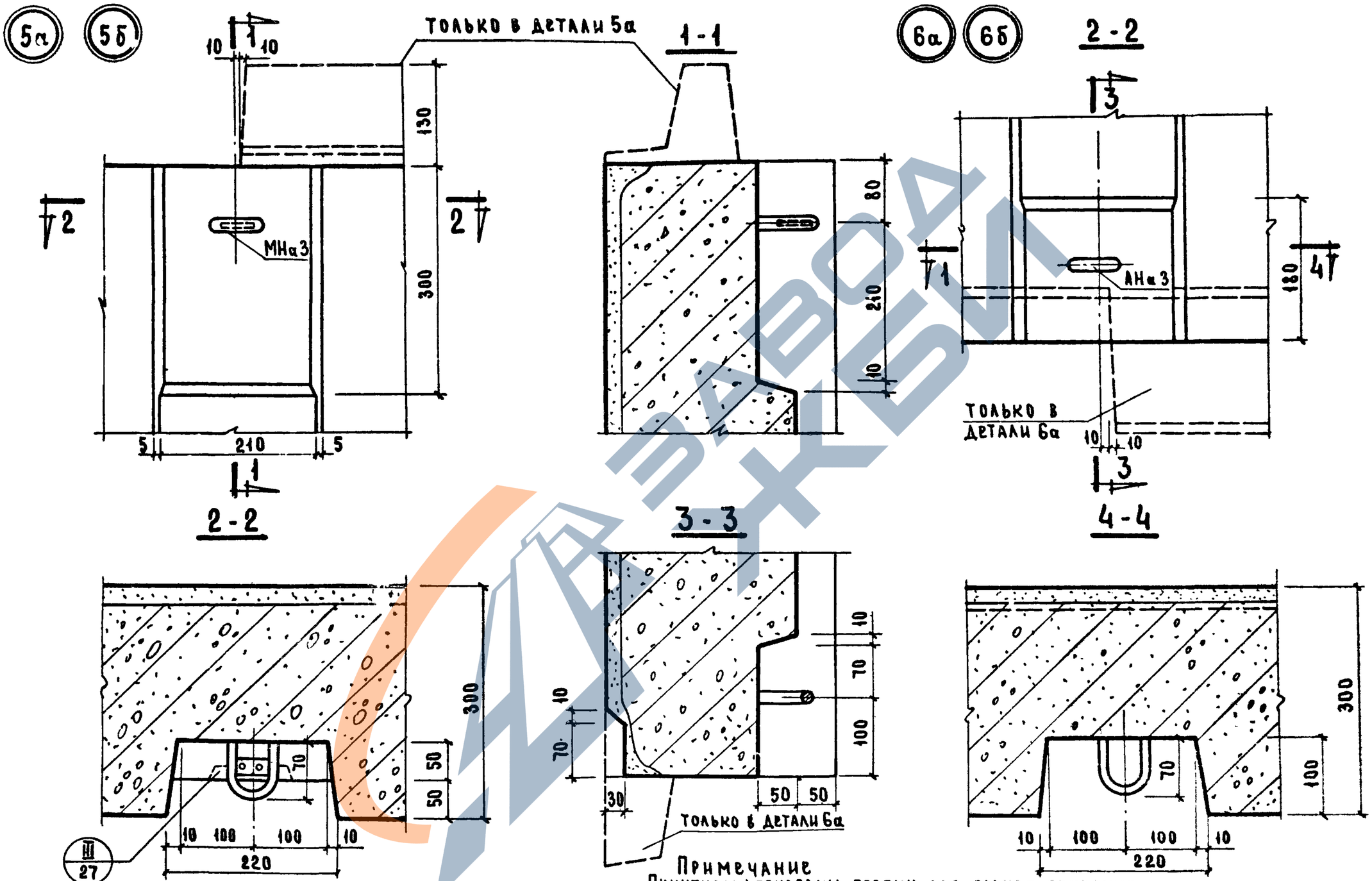

Примечание
Пунктиром показаны гребни для случая опирания балконной плиты на часть панели - детали 5а и 6а.

Т.К.	Общие материалы и унифицированные детали панелей толщиной 300 мм.	Серия 1.132-1	
1971	Детали 5а, 5б, 6а и 6б (опалубочные).	Выпуск 0-1	Лист 12

Согласовано: Гл. технолог; Н. Гайсинский; Инвент. №; Взамен
Проверил: Гл. инж. пр-та; Г. Бабынин
Б. Шаяпин; Н. Росинский; Г. Бабынин; Ю. Герман; Р. Долмацина
Нач. отд. N 11; Гл. инж. отдела; Гл. инж. пр-та; Рук. группы; Рук. группы
Ленинг. жилищ. р.

11909-01 24

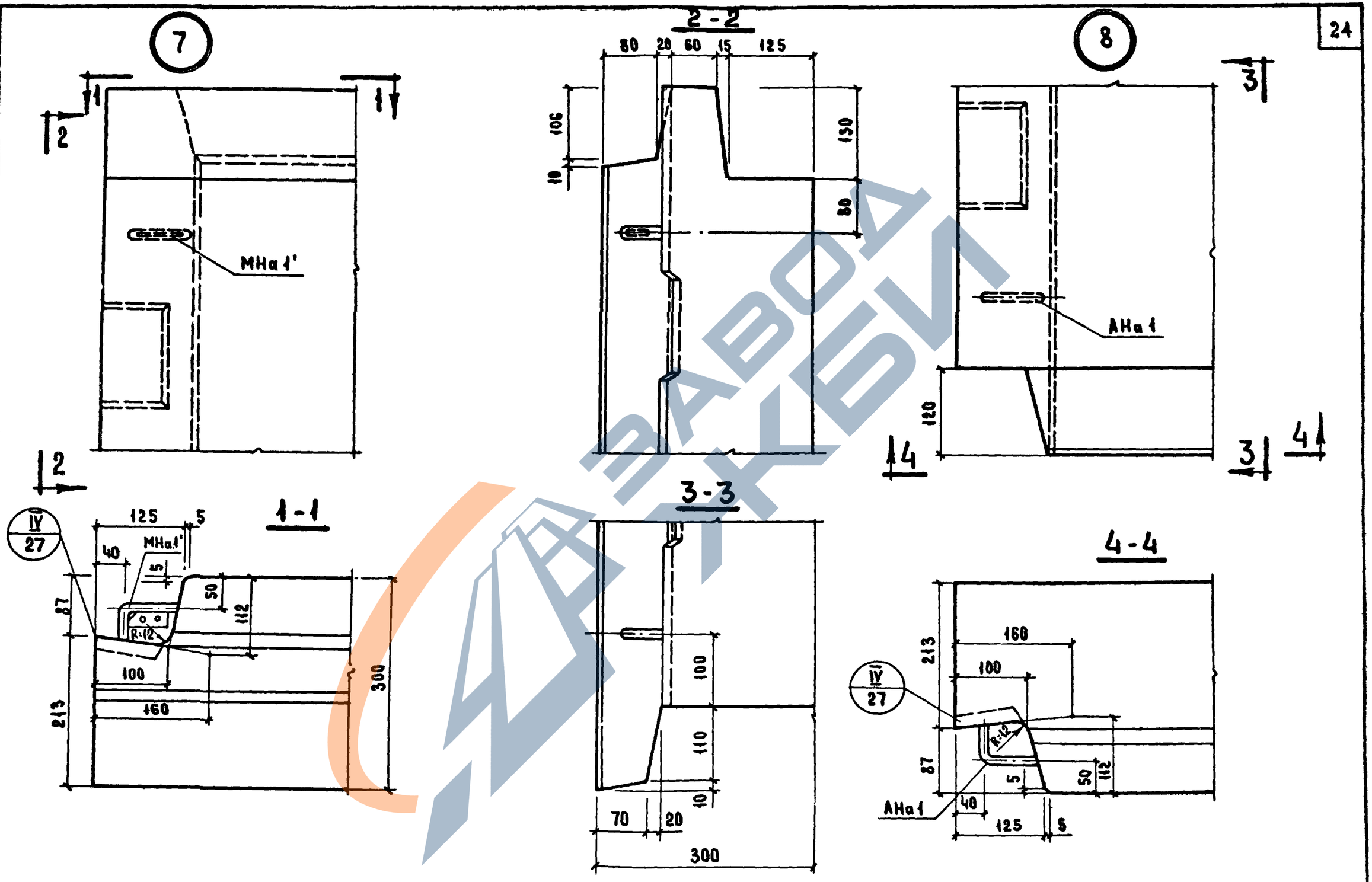

ТК	Общие материалы и унифицированные детали панелей толщиной 300 мм	Серия 1.132-1
1971	Детали 7 и 8 /опалубочные/	Выпуск 0-1 / Лист 13

ЦНИИЭП жилища

Согласовано: Гл. технолог; Н. Гайсинский; Инвент. №; Взамен

Проверил: Гл. инж. арта; Г. Бабынин

Б. Шаяпин; Н. Росинский; Г. Бабынин; Ю. Герман

Нач. отд. №17; Гл. инж. отдела; Гл. инж. пр-та; Рук. группы

https://zavodjbi.com/

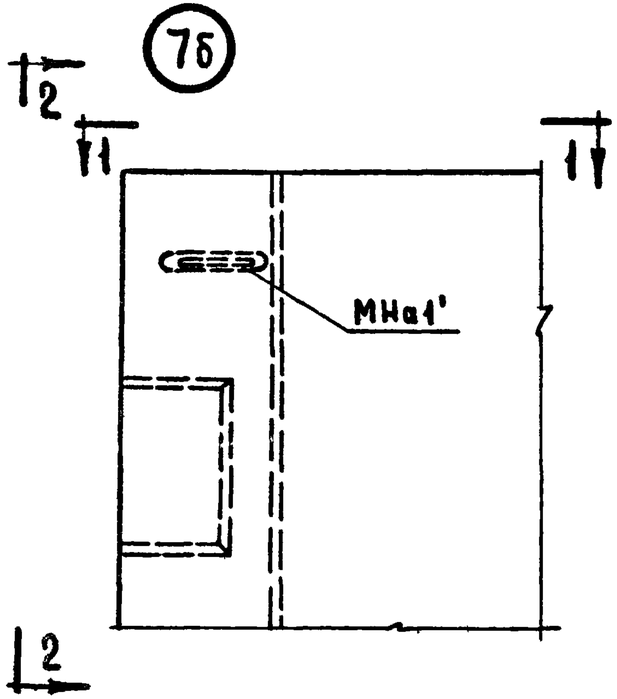

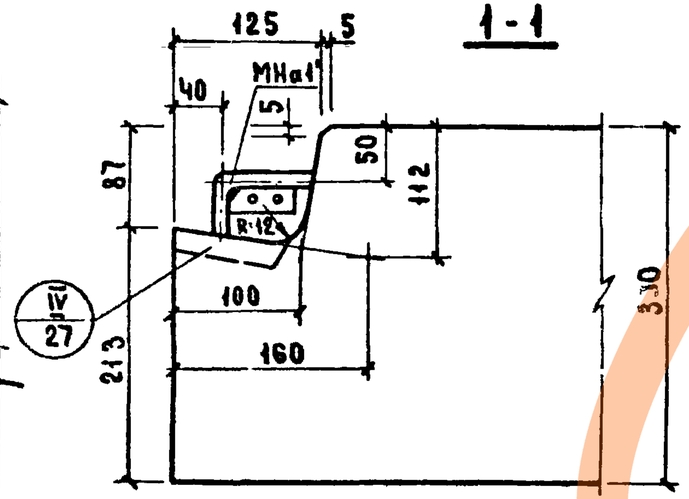

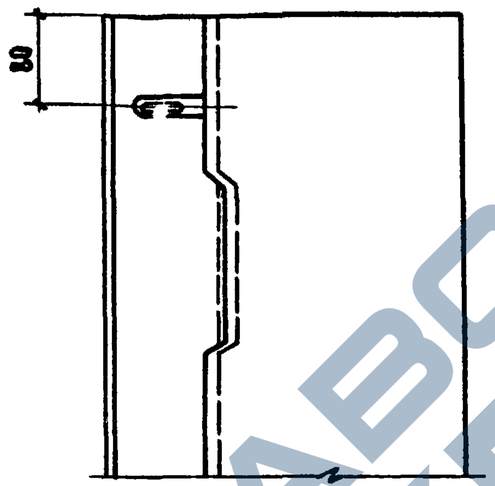

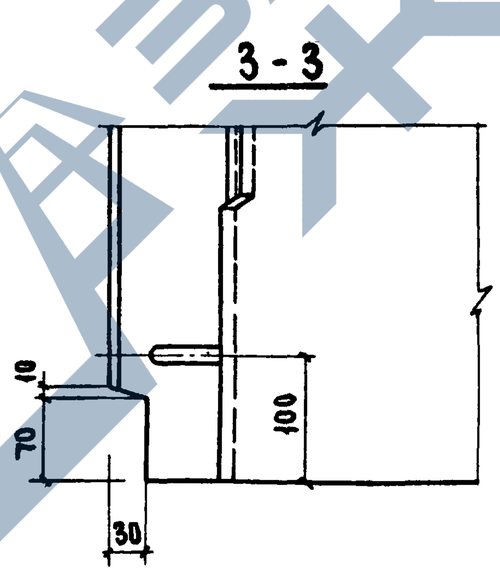

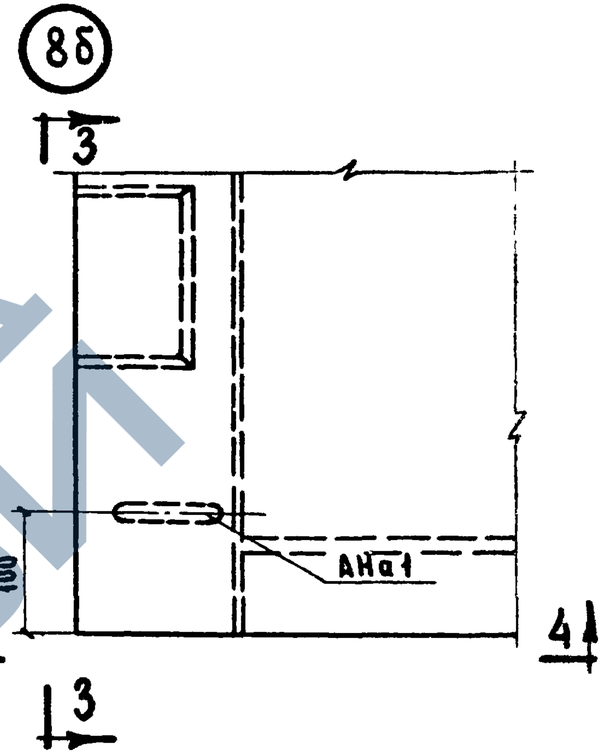

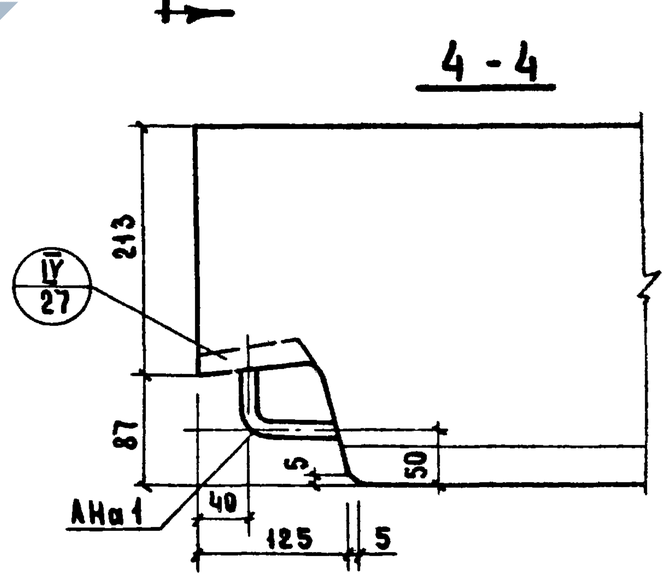

ЦНИИЭП жилища	Т.К. 1971	Общие материалы и унифицированные детали панелей толщиной 300 мм. Детали 7б и 8б /опалубочные/	Серия 1.132-1 Выпуск 0-1 Лист 14

11909-01 26

https://zavodjbi.com/

ЦНИИЭП жилища
ЗАМ. ДИРЕКТОРА ПРОЕКТ. РИВОТ Б. Шляпин
РУК. ОТДЕЛЕНИЯ Н. Роснинский
ГИ ИНЖЕНЕР ОТДЕЛЕНИЯ Г. Бабынин
ГИ ИНЖЕНЕР ОТДЕЛЕНИЯ А. Криппи
РУК. ОТДЕЛА КОНСТРУКЦ. Ильяхович
ГИ ИНЖЕНЕР ПРОЕКТА Б. Смирнов
ЗАВ. ЛАБОРАТОРИЕЙ В.А. Кучеренко
ЗАВ. ОТДЕЛЕНИЕМ Н. Морозов
ГЛ. ИНЖ. ИН-ТА Гипростроммаш В. Камейко
СОГЛАСОВАНО Н. Гузенко

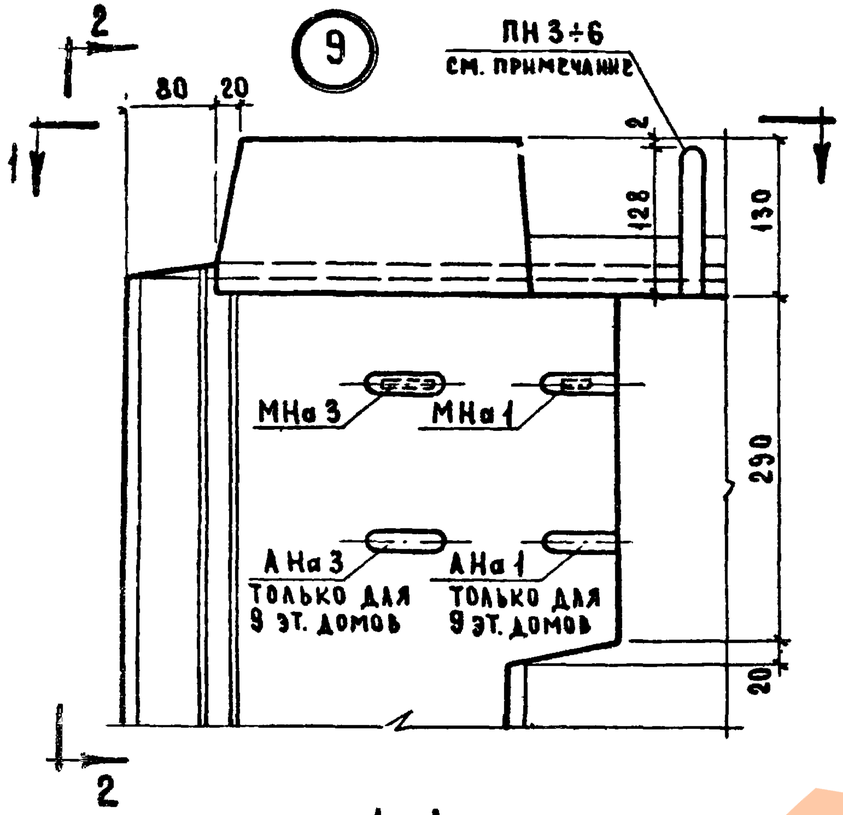

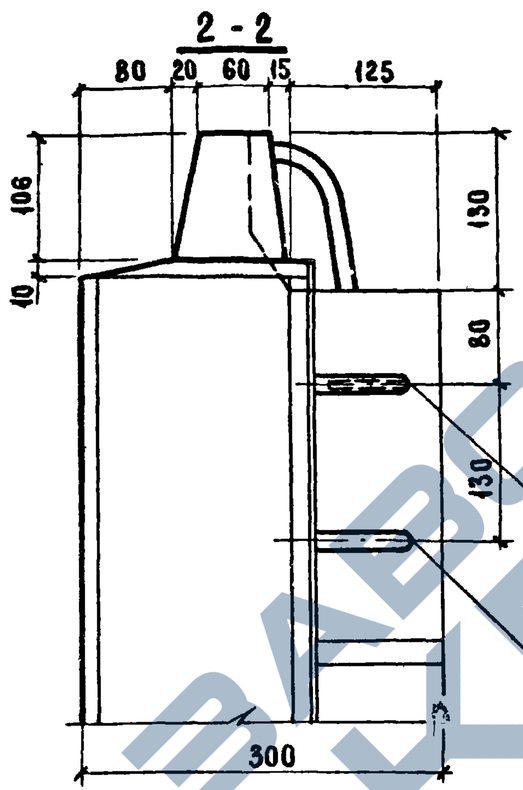

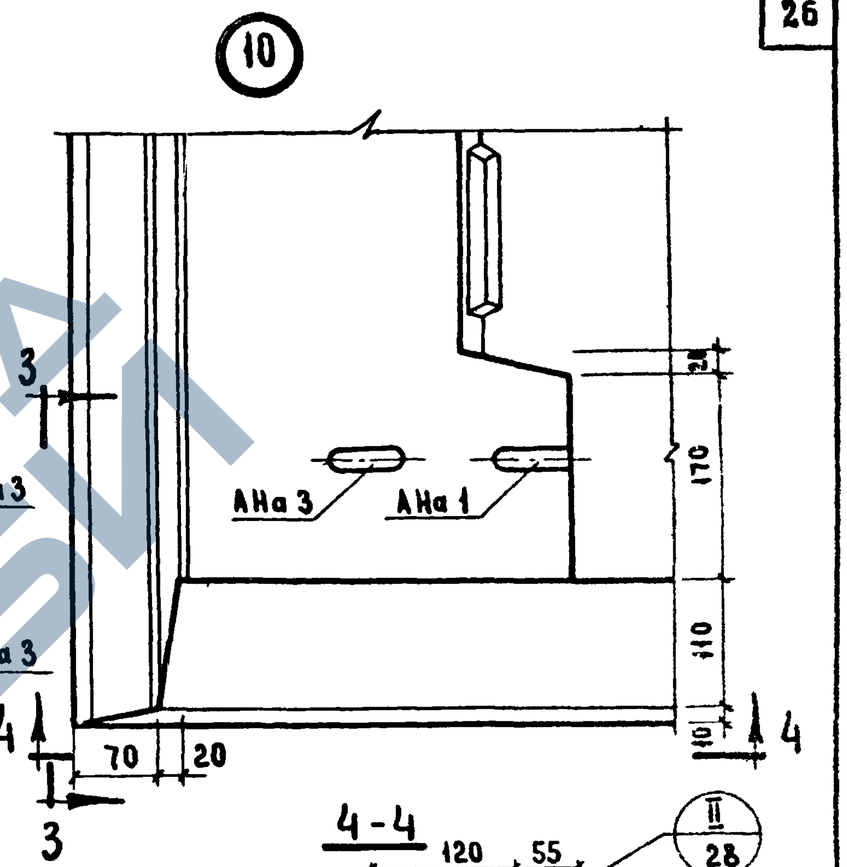

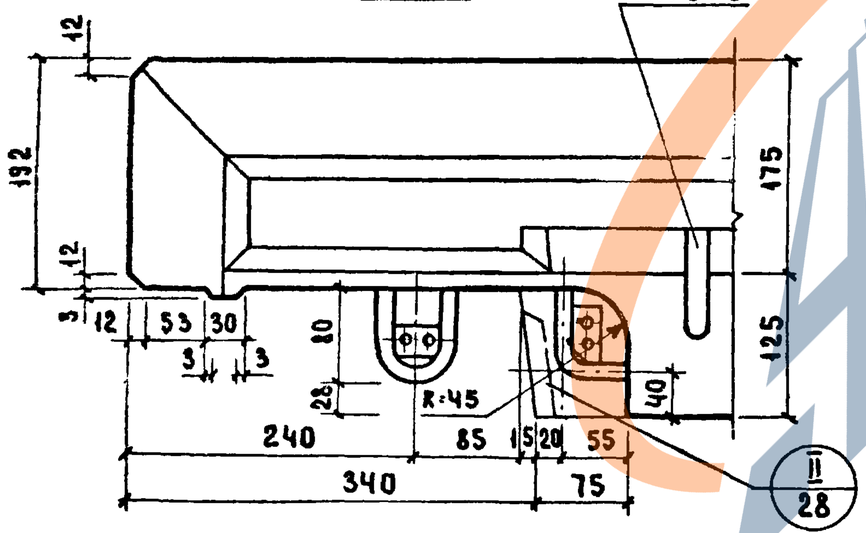

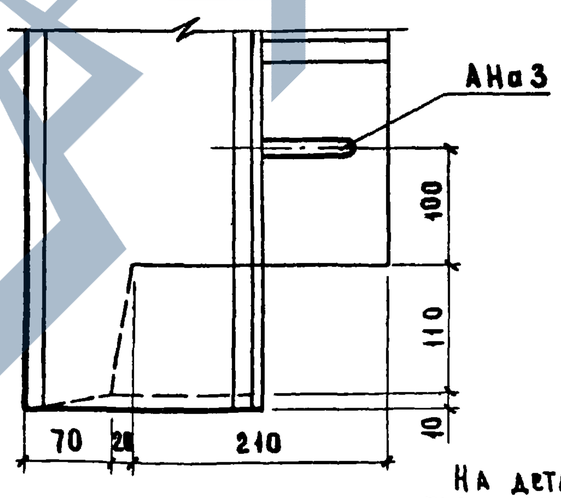

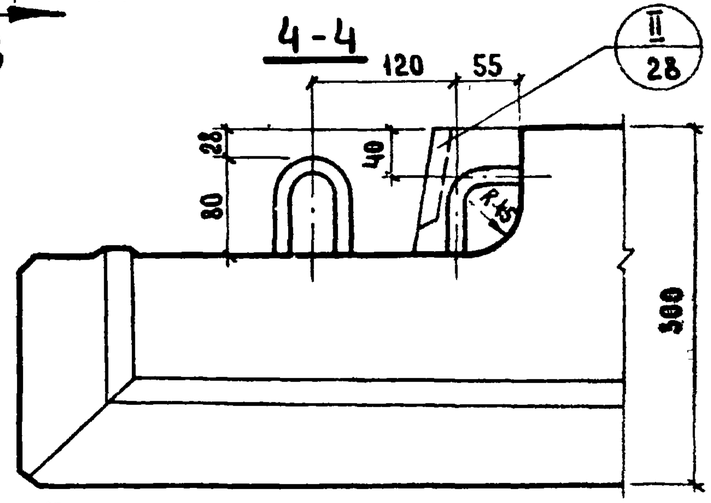

Примечание.

На детали „9" изображено крайнее возможное положение строповочной петли, действительное положение петли см. на опалубочных чертежах панелей.

Деталь петли см. на листе 22. .

ТК 1971	Общие материалы и унифицированные детали панелей толщиной 300 мм	Серия 1.132-1	
	Детали 9 и 10 /опалубочные/	Выпуск 0-1	Лист 15

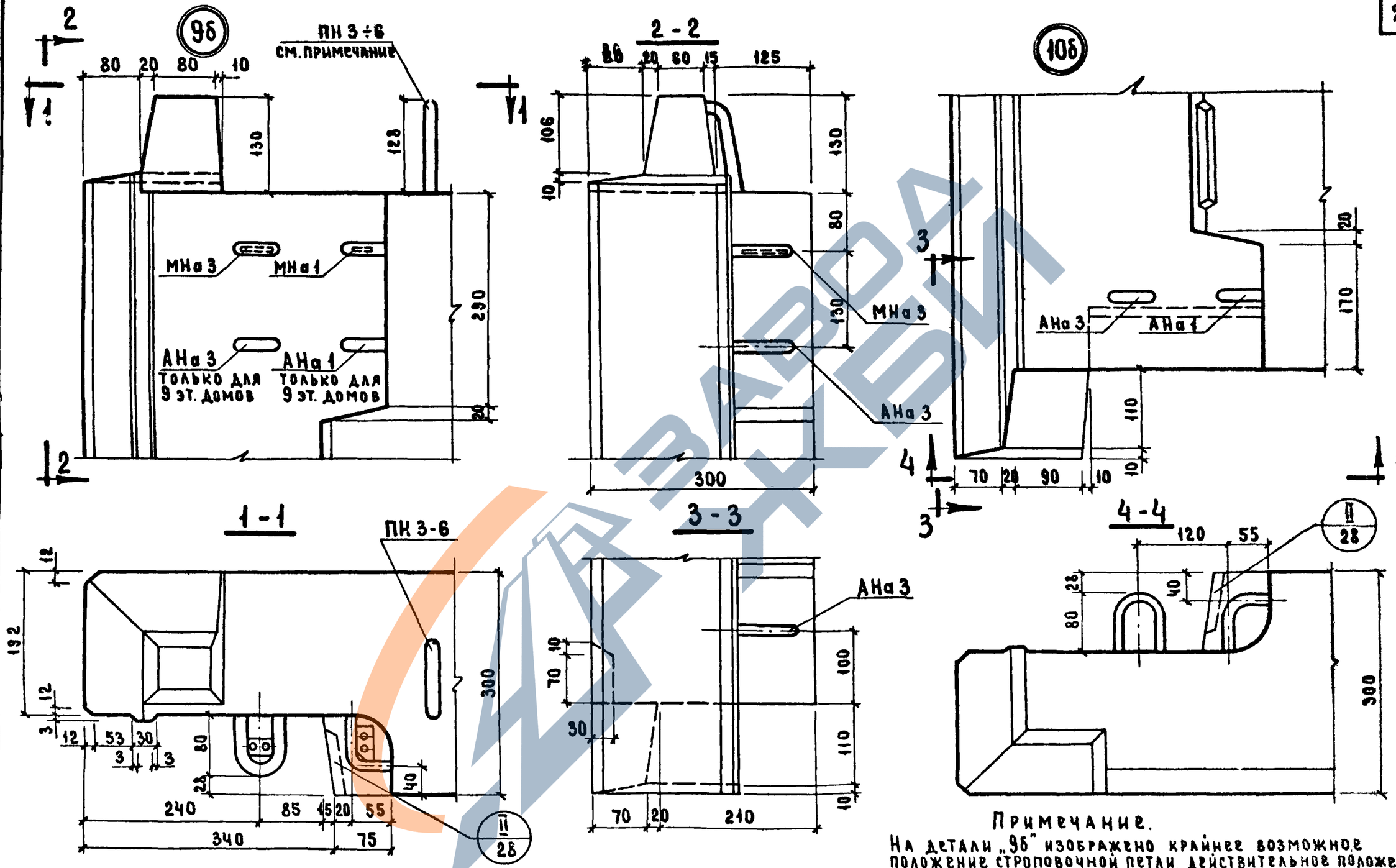

Примечание.

На детали „9б" изображено крайнее возможное положение строповочной петли, действительное положение петли см. на опалубочных чертежах панелей. Деталь петли см. на листе 22.

ТК	Общие материалы и унифицированные детали панелей толщиной 300 мм	Серия 1.132-1
1971	Детали 9б и 10б /опалубочные/	Выпуск 0-1 / Лист 16

ЦНИИЭП ЖИЛИЩА

СОГЛАСОВАНО: Гл. технолог; Н. Гайсинский; Дата; Инвент. №; Взамен

ПРОВЕРИЛ: Гл. инж. пр-та; Г. Бабынин

Б. Шляпин; Н. Росинский; Ю. Герман; М. Шатинская

Нач. отд. №17; Гл. инж. отд.; Гл. инж. пр.; Рук. группы

11909-01 28

https://zavodgbi.com/

СОГЛАСОВАНО
Гл. технолог — Ж.Г.Ганжинский
ПРОВЕРЕНА
Рук. группы — Г. Бабынин
Рук. группы — Ж.Герман
Гл. инж. пр-та — М. Шатинская
Гл. инж. пр. — Г. Бабынин
Гл. инж. ВТА. — Н.Расинский
Нач. ВТА. №17 — В. Шляпин
ЦНИИЭП типовой
Инв. №
Взамен
Дата

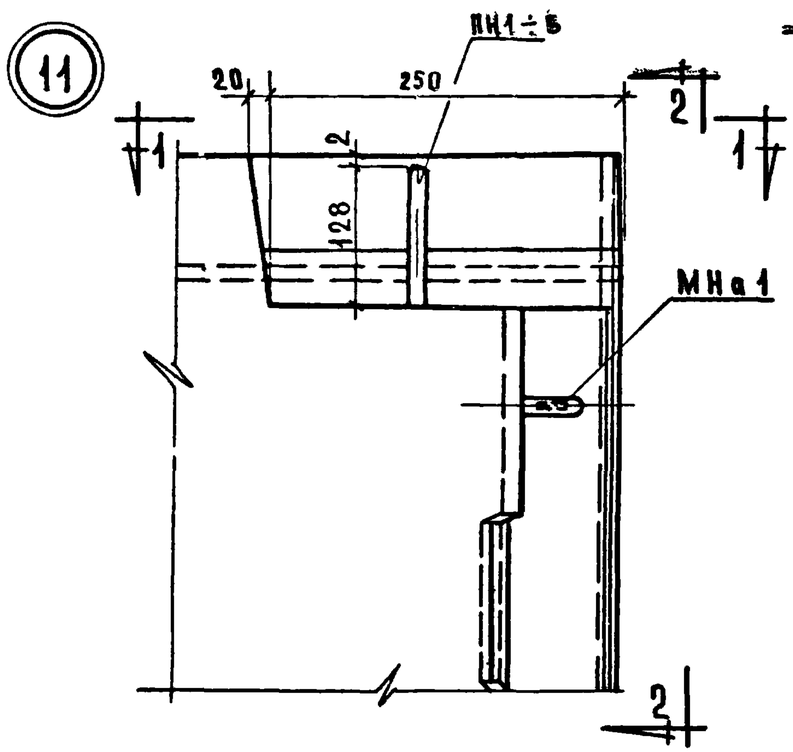

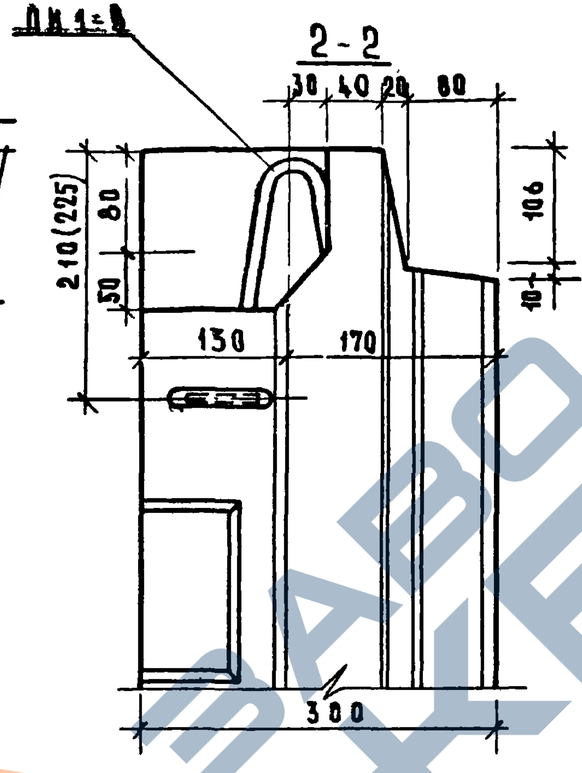

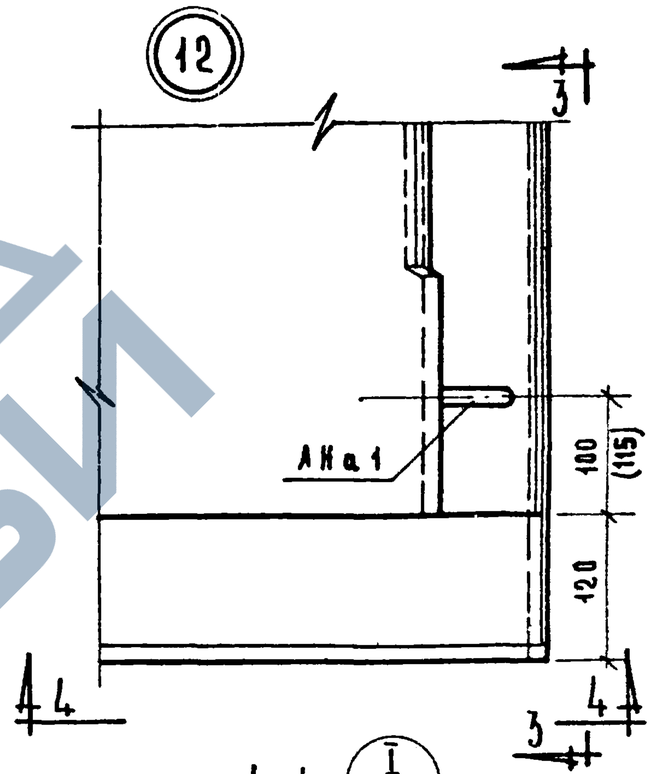

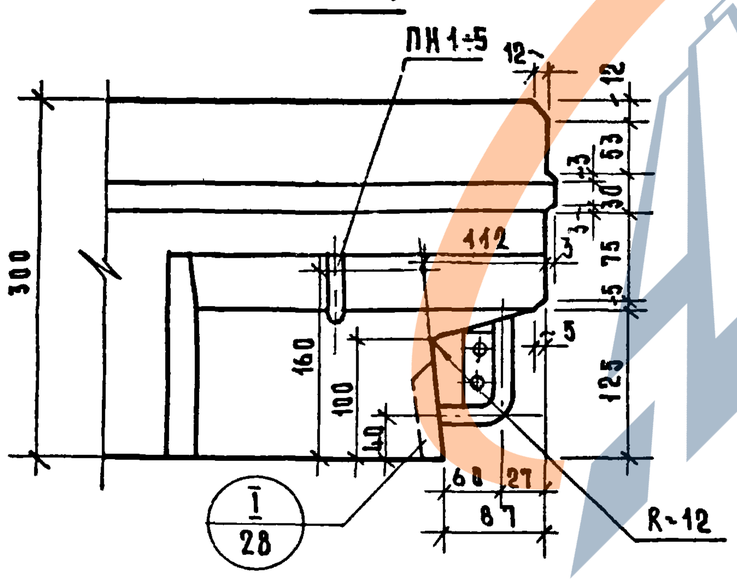

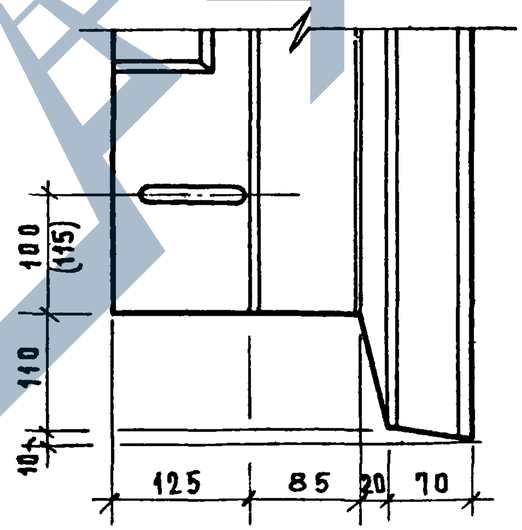

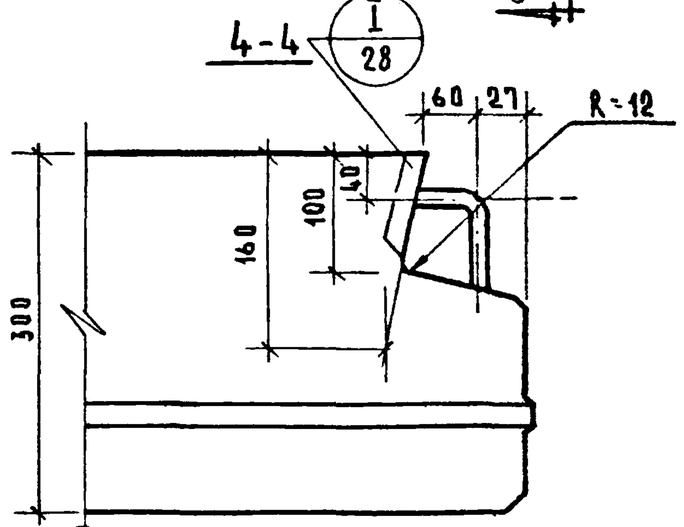

Примечания:

1. Деталь установки строповочных петель ПН см. совместно с деталью 18.
2. Размеры в скобках относятся только к зеркальной детали.

ТК	Общие материалы и унифицированные детали панелей толщиной 300 мм	Серия 1.132-1	
1971	Детали 11 и 12 /опалубочные/	Выпуск 0-1	Лист 17

https://zavodgbi.com/

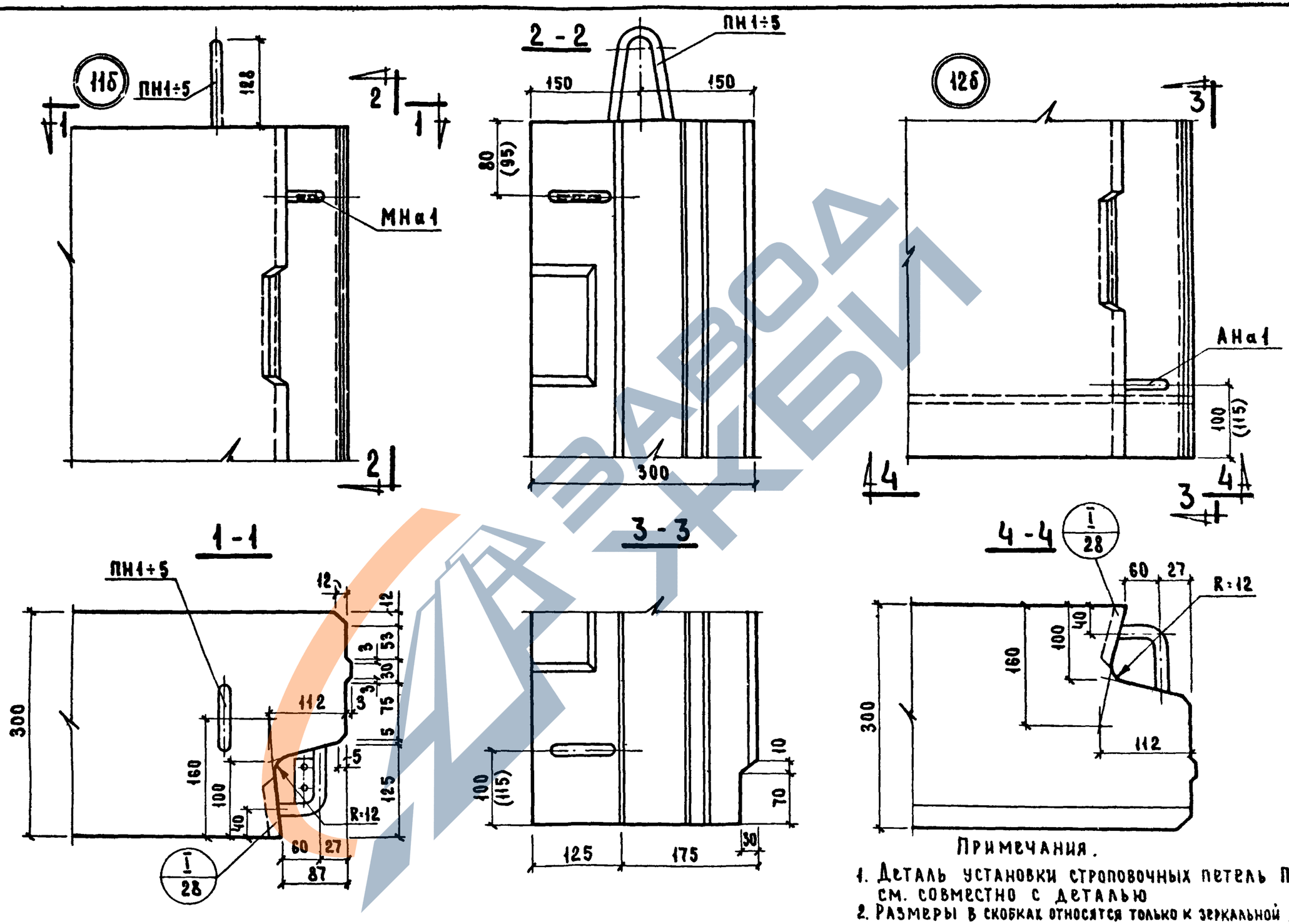

Примечания.

1. Деталь установки строповочных петель ПН см. совместно с деталью
2. Размеры в скобках относятся только к зеркальной детали.

ТК	Общие материалы и унифицированные детали панелей толщиной 300 мм	Серия 1.132-1	
1971	Детали 11б и 12б /опалубочные/	Выпуск 0-1	Лист 18

ЦНИИЭП жилища

Нач. отд.	Б. Шляпин	Техник	А. Земнухова	Согласовано	Дата
Гл. инж. отд.	Н. Росинский			Гл. технолог	Инвент. №
Гл. инж. пр.	Г. Бабынин			Н. Гайсинский	
Рук. группы	М. Шатинская	Проверил			Взамен
		Гл. инж. пр-та	Г. Бабынин		

https://zavodjbi.com/

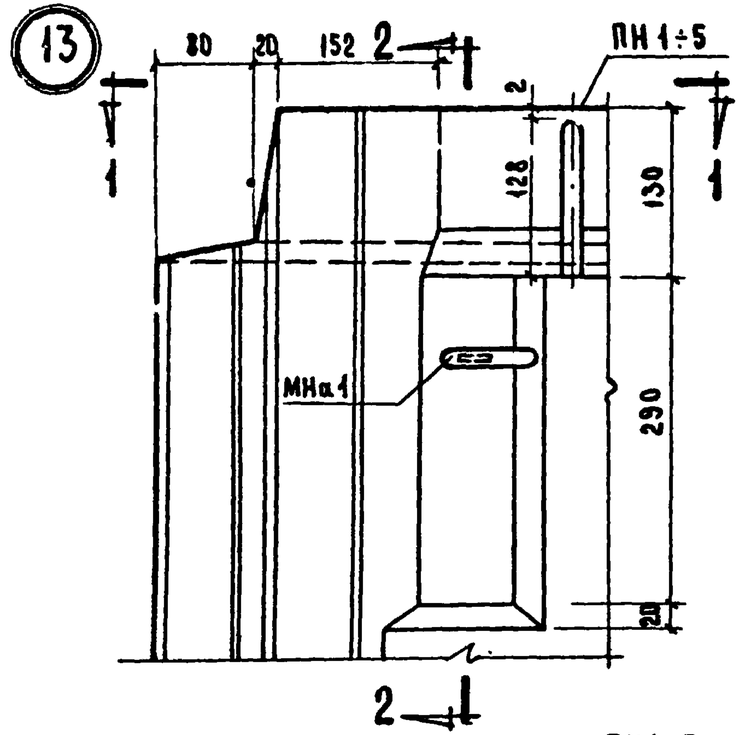

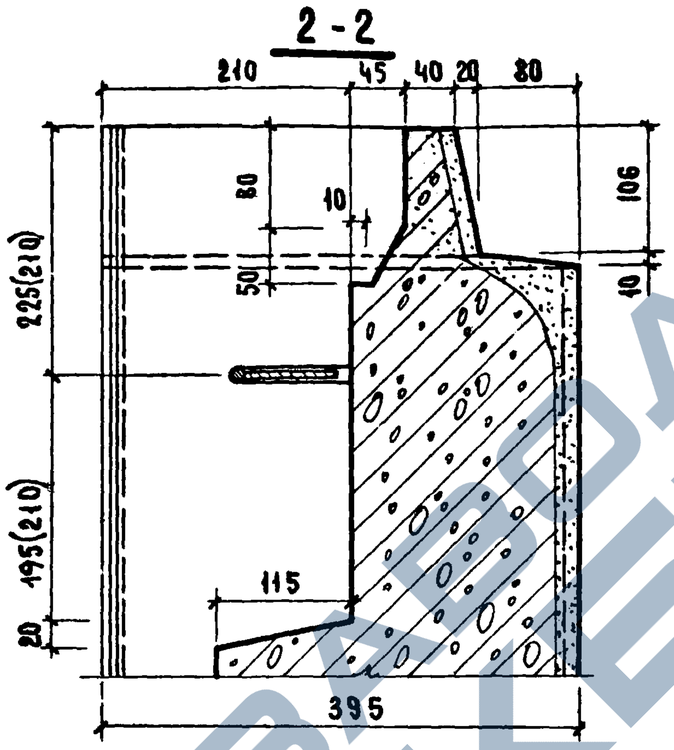

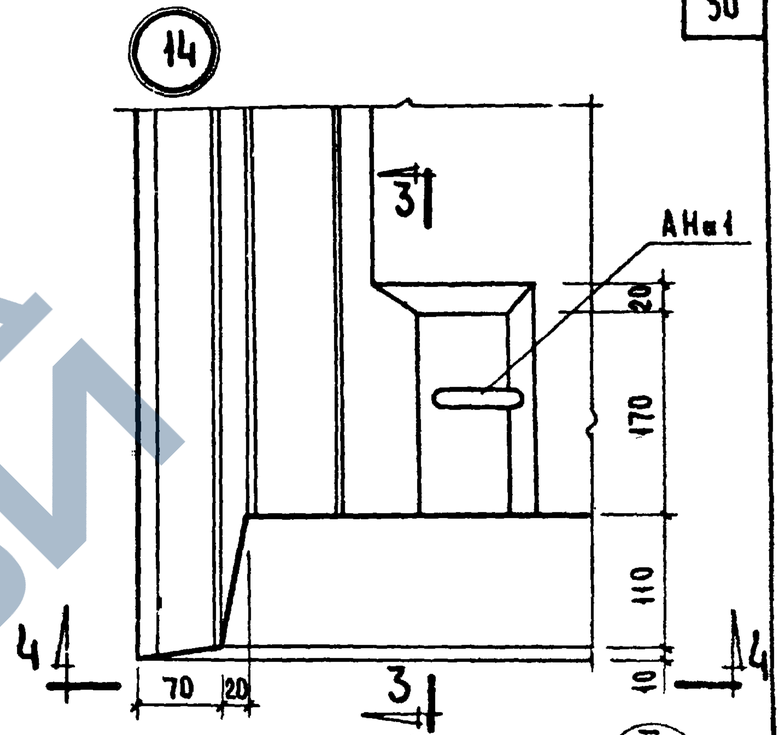

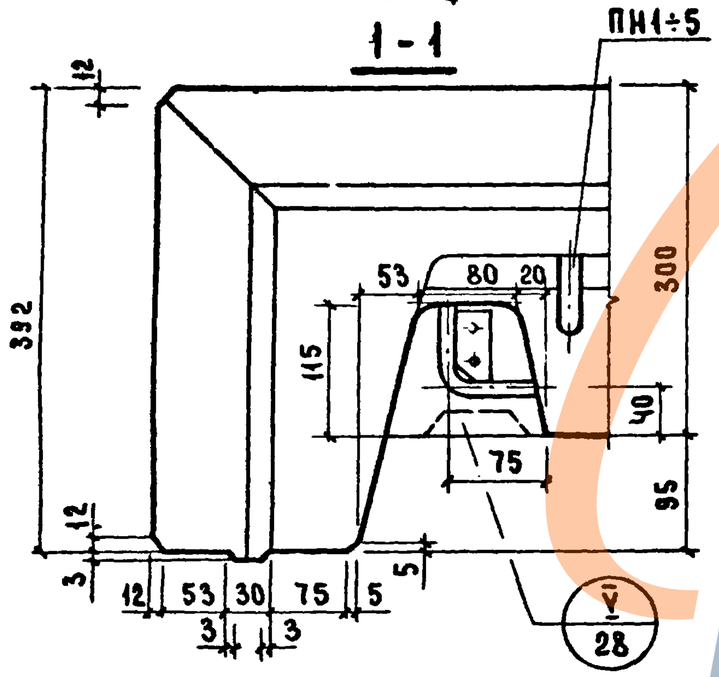

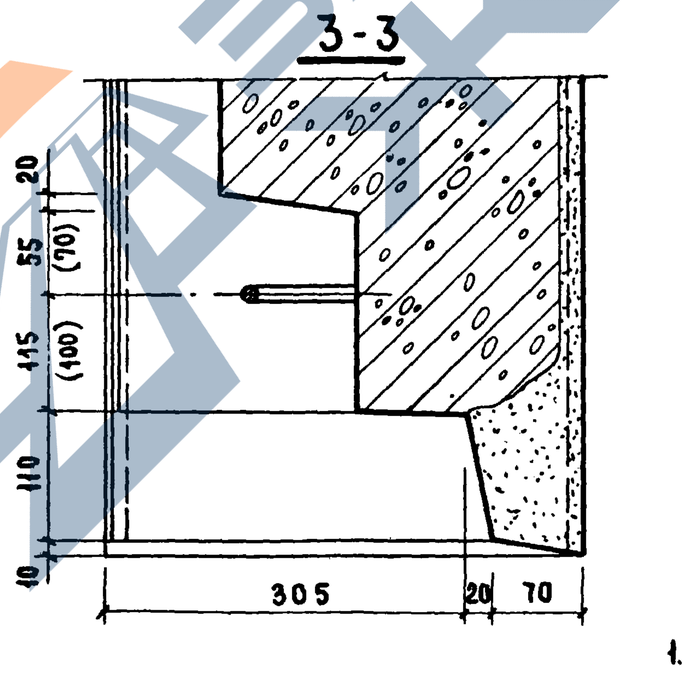

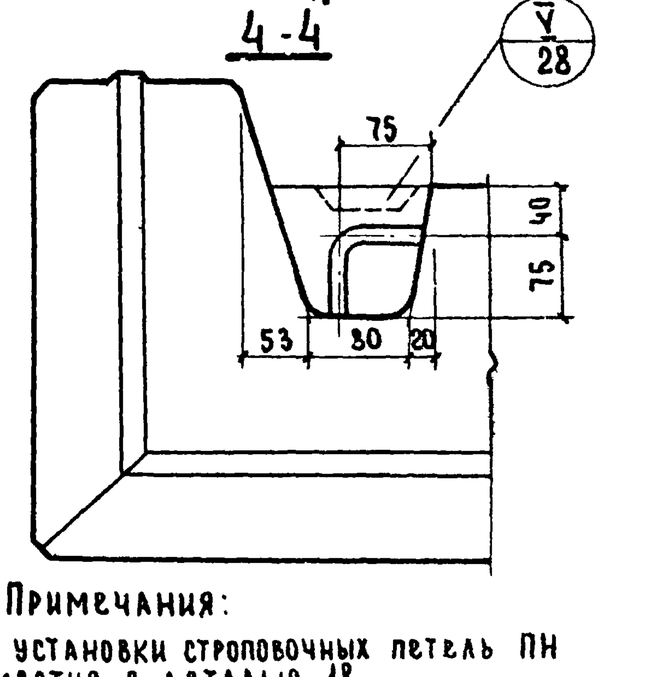

Примечания:

1. Деталь установки строповочных петель ПН см. совместно с деталью 18.
2. Размеры в скобках относятся только к зеркальной детали.

ТК	Общие материалы и унифицированные детали панелей толщиной 300 мм	Серия 1.132-1	
1971	Детали 13 и 14 / опалубочные /	Выпуск 0-1	Лист 19

ЦНИИЭП жилища

Согласовано: Гл. технолог Гансинский; Инвент. №; Взамен

Проверил: Гл. инженер Габбынин

Нач. отд. ком. Б. Шляпин; Гл. инж. отд. Н. Росинский; Гл. инж. пр. Г. Бабынин; Рук. группы Ю. Герман; Рук. группы М. Шатинская; Гл. инж. пр.

https://zavodjbi.com/

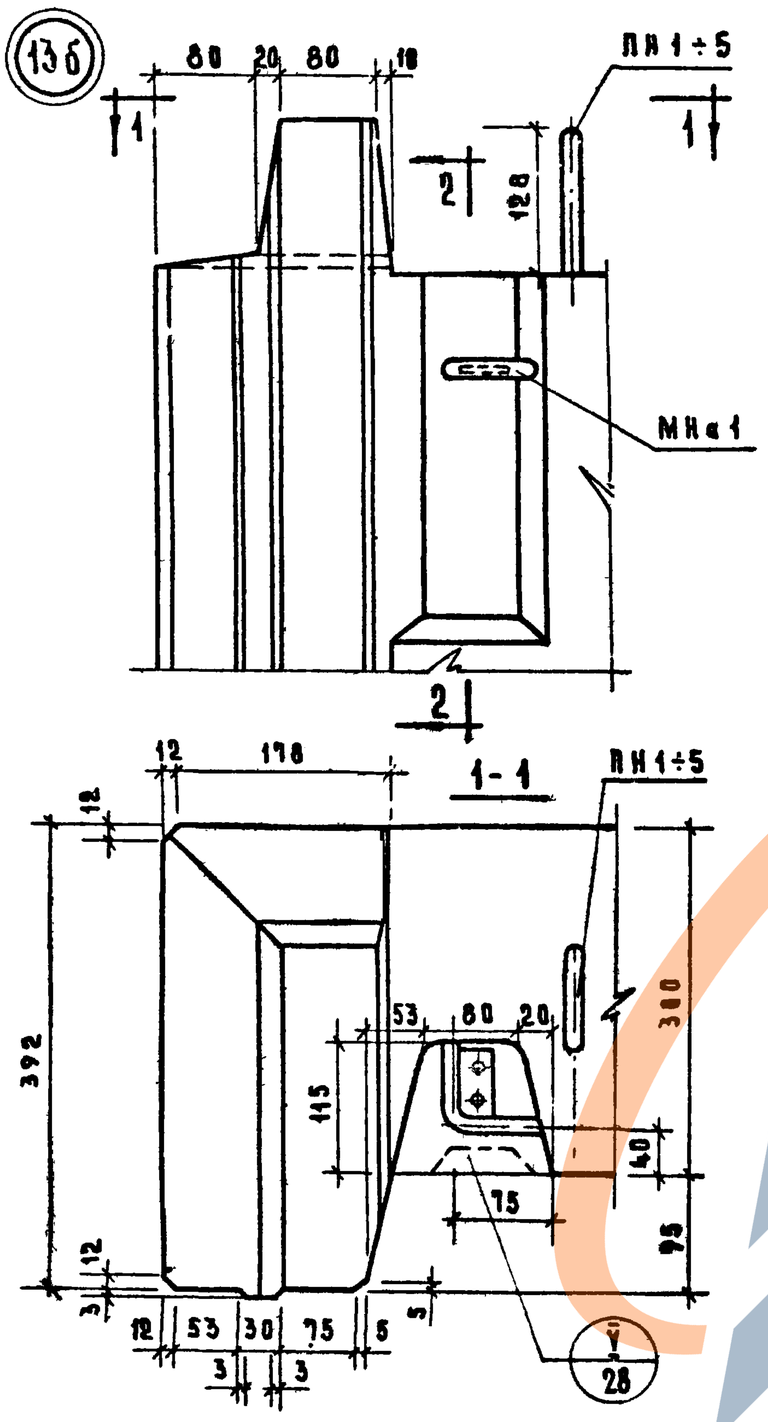

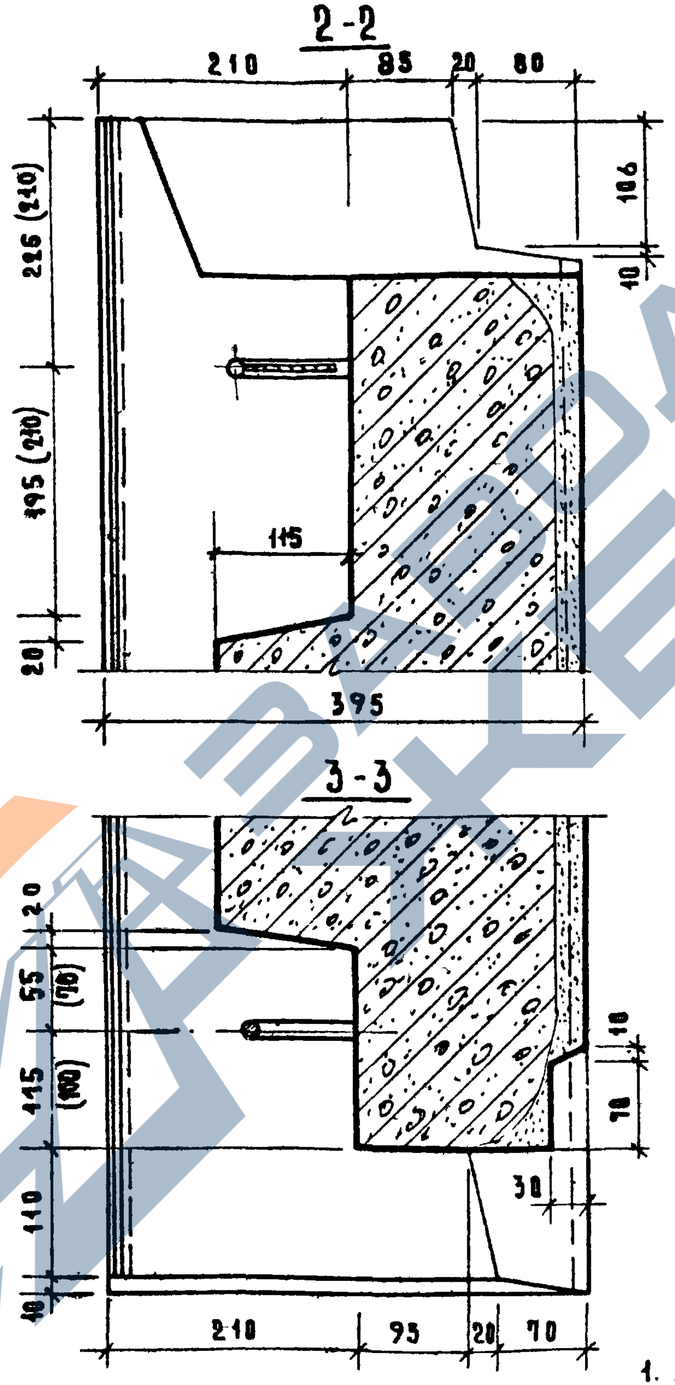

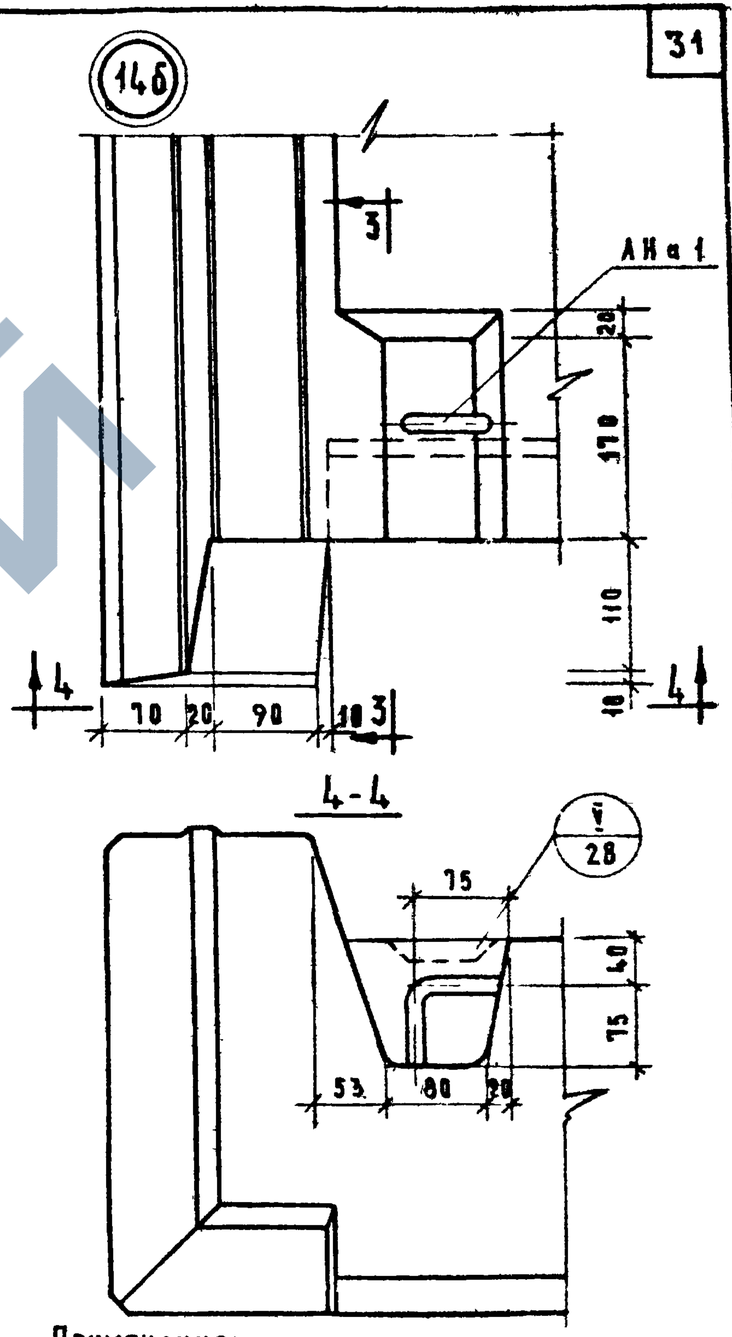

Примечания:

1. Деталь установки строповочных петель ПН см. совместно с деталью 19б
2. Размеры в скобках относятся только к зеркальной детали.

ТК	Общие материалы и унифицированные детали панелей толщиной 300 мм	Серия 1.132-1
1971	Детали 13б и 14б / опалубочные /	Выпуск 0-1 / Лист 20

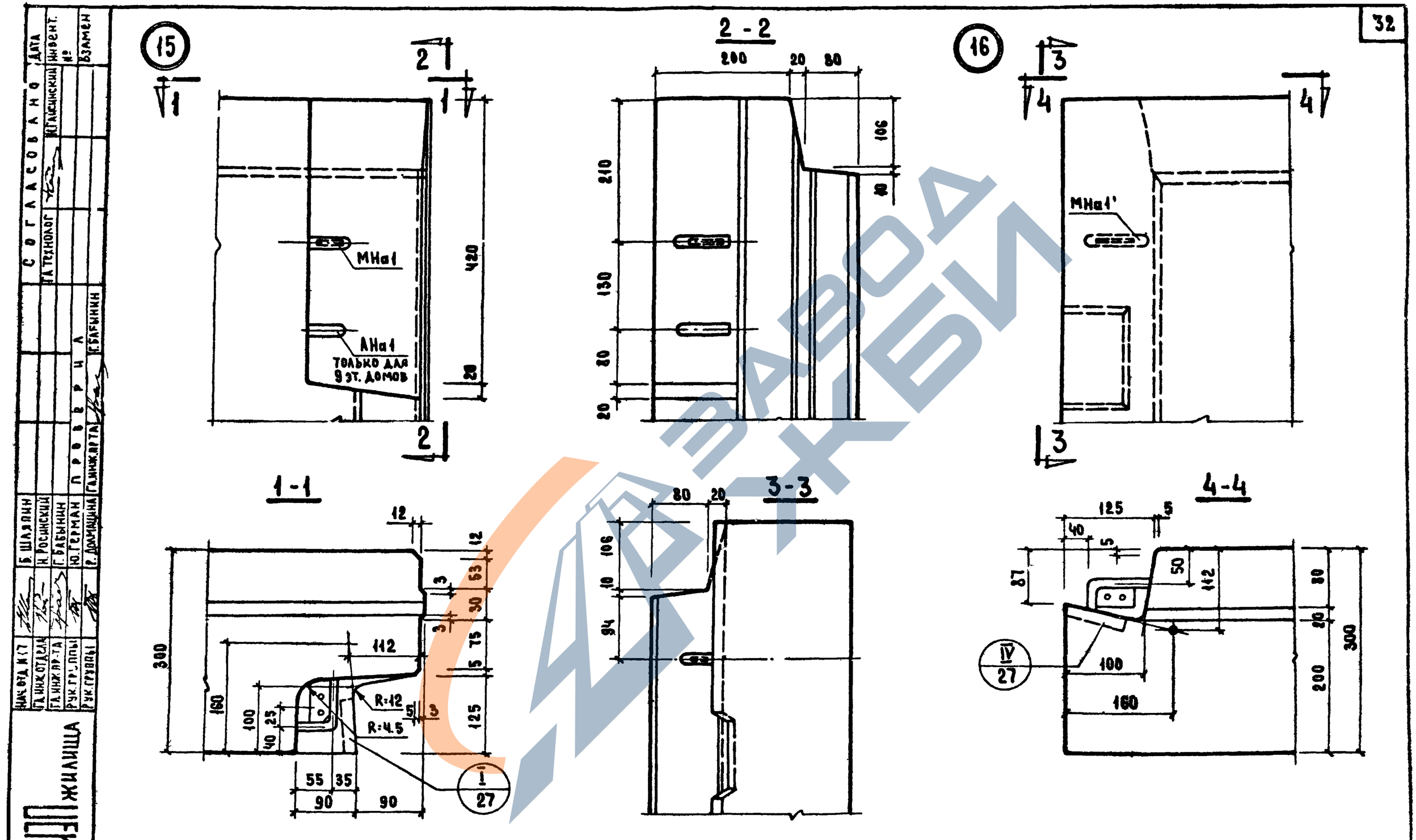
15
1-1
2-2
3-3
4-4
16
МНа1
АНа1
ТОЛЬКО ДЛЯ 9 ЭТ. ДОМОВ
МНа1'
R=12
R=4.5
I/27
IV/27
ЦНИИЭП ЖИЛИЩА
Т.К.
1971
ОБЩИЕ МАТЕРИАЛЫ И УНИФИЦИРОВАННЫЕ ДЕТАЛИ ПАНЕЛЕЙ ТОЛЩИНОЙ 300 мм.
ДЕТАЛИ 15 И 16 /ОПАЛУБОЧНЫЕ/.
Серия 1.132-1
Выпуск 0-1
Лист 21
СОГЛАСОВАНО
ПРОВЕРИЛ
Б. ШАЛЯПИН
Н. РОСИНСКИЙ
Г. БАБЫНИН
Ю. ГЕРМАН
Р. ДОЛМАЦИНА
Г. БАБЫНИН
Г. ИНЖ. ПР-ТА
РУК. ГРУППЫ
ГА ИНЖ. ОТДЕЛА
ГА ИНЖ. ПР-ТА
РУК. ГРУППЫ
ГА ТЕХНОЛОГ
Н. ГАЙСИНСКИЙ
ГА ИНЖ. ПР-ТА
Г. БАБЫНИН
ДАТА
ИНВЕНТ. №
ВЗАМЕН
НАЧ. ОТД. № 17
ГА ИНЖ. ОТДЕЛА
ГА ИНЖ. ПР-ТА
РУК. ГРУППЫ
РУК. ГРУППЫ
ЦНИИЭП ЖИЛИЩА

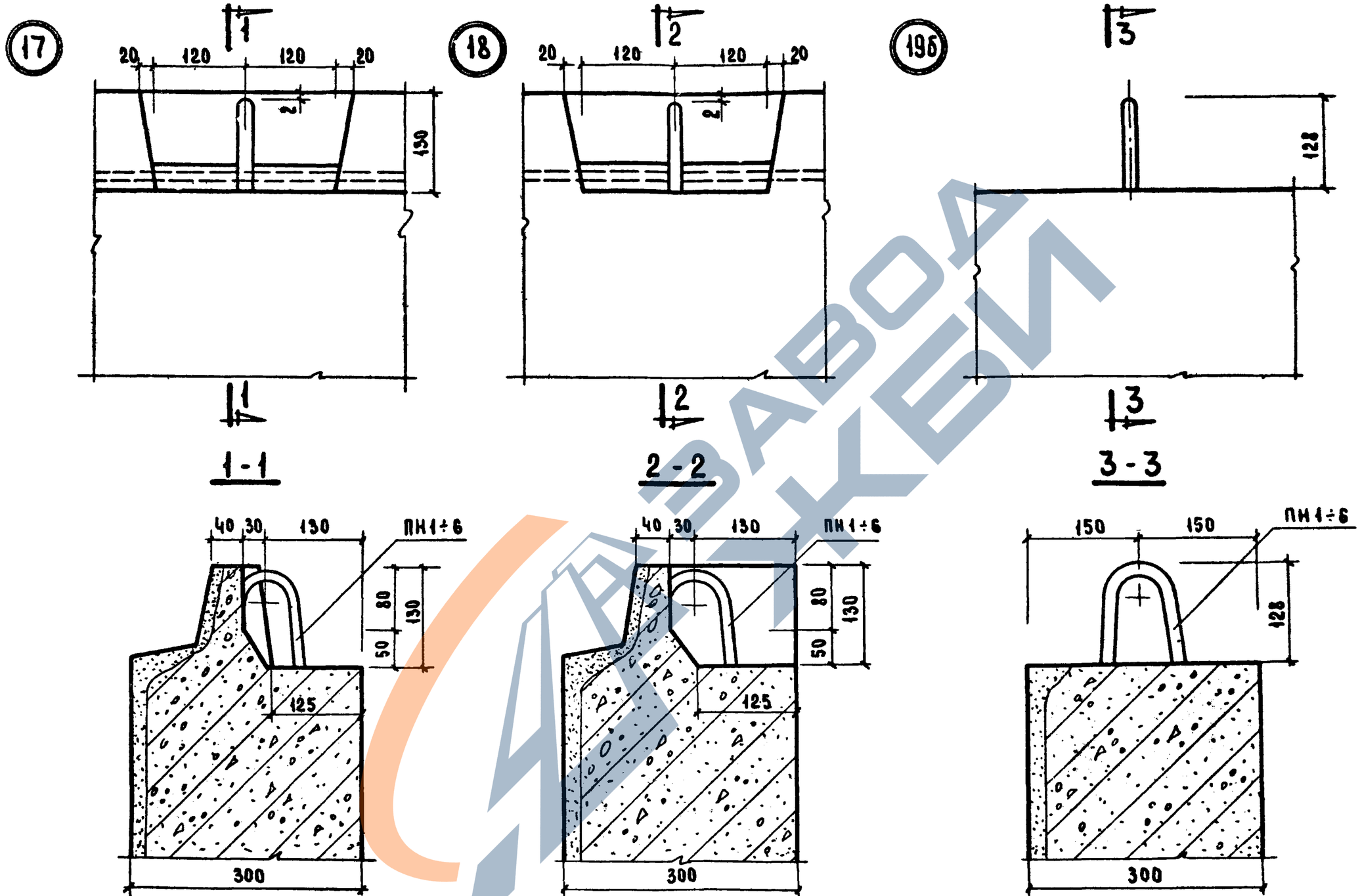

Т.К.	Общие материалы и унифицированные детали панелей толщиной 300 мм.	Серия 1.132-1	
1971	Детали 17, 18 и 19б (опалубочные).	Выпуск 0-1	Лист 22

ЦНИИЭП жилища

Нач.отд. №17 | Гл.инж.отд. | Гл.инж.пр-та | Рук.группы | Рук.группы

Б. Шляпин | Н. Росинский | Г. Бабынин | Ю. Герман | Р. Долмацина

Проверил: Гл.инж.пр-та Г. Бабынин

Согласовано: Гл.технолог Н. Гайсинский

Дата | Инв. № | Взамен

https://zavodjbi.com/

СОГЛАСОВАНО

Дата | Инв. № | Взамен

Гл. технолог А. Тихонов

Гл. инж. ОТА Б. Шаляпин

Гл. инж. пр. Н. Росинский

Гл. инж. пр. Г. Бабынин

Ст. техник В. Оганесов

ПРОВЕРИЛ Г. Бабынин

Гл. инж. пр-та Ю. Герман

Гл. инж. пр. В. Оганесов

ЦНИИЭП жилища

20

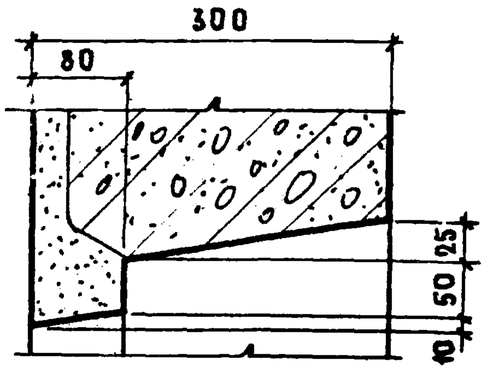

21

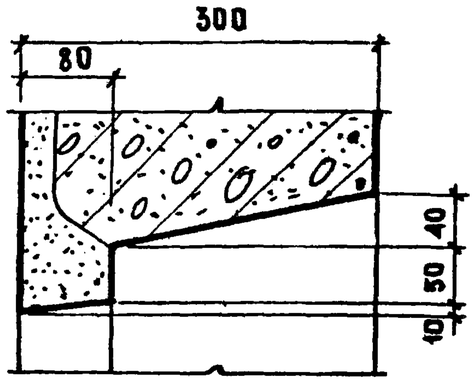

22

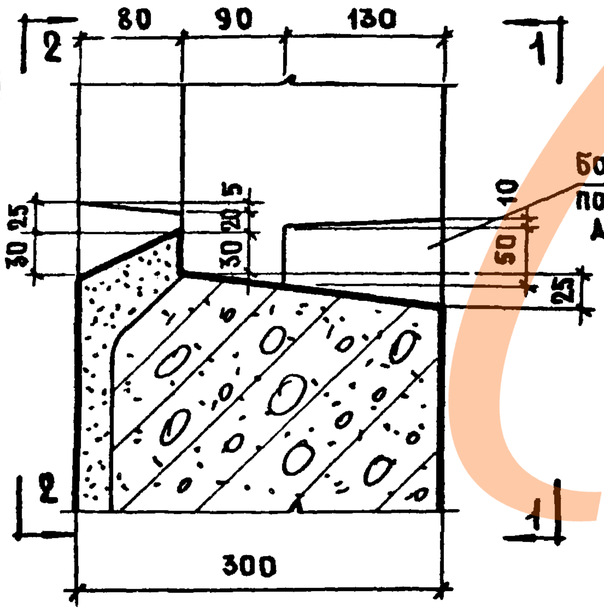

23

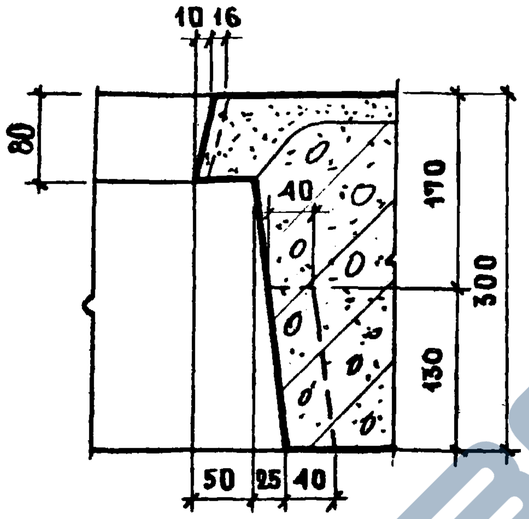

1 - 1

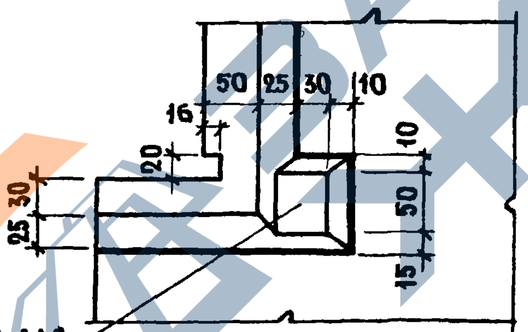

Борозда для подоконной доски

2 - 2

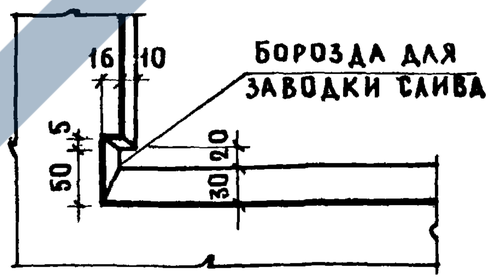

Борозда для заводки слива

23а

При раздельных переплетах

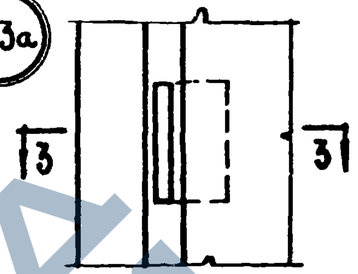

При спаренных переплетах

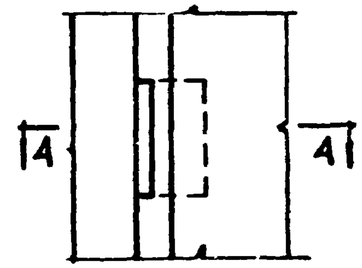

3 - 3

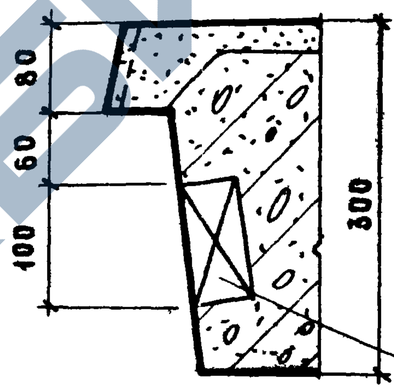

4 - 4

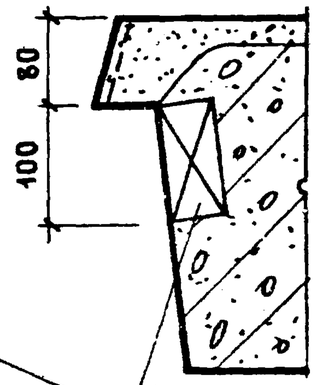

Деревянные антисептированные пробки 100×100×50

24б

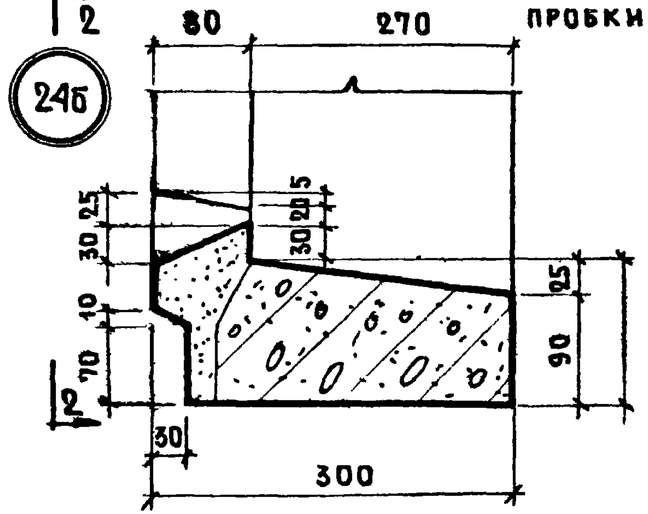

ТК	Общие материалы и унифицированные детали панелей толщиной 300 мм.	Серия 1.132-1	
1971	Детали 20÷23, 23а, 24б / опалубочные/.	Выпуск 0-1	Лист 23

https://zavodjbi.com/

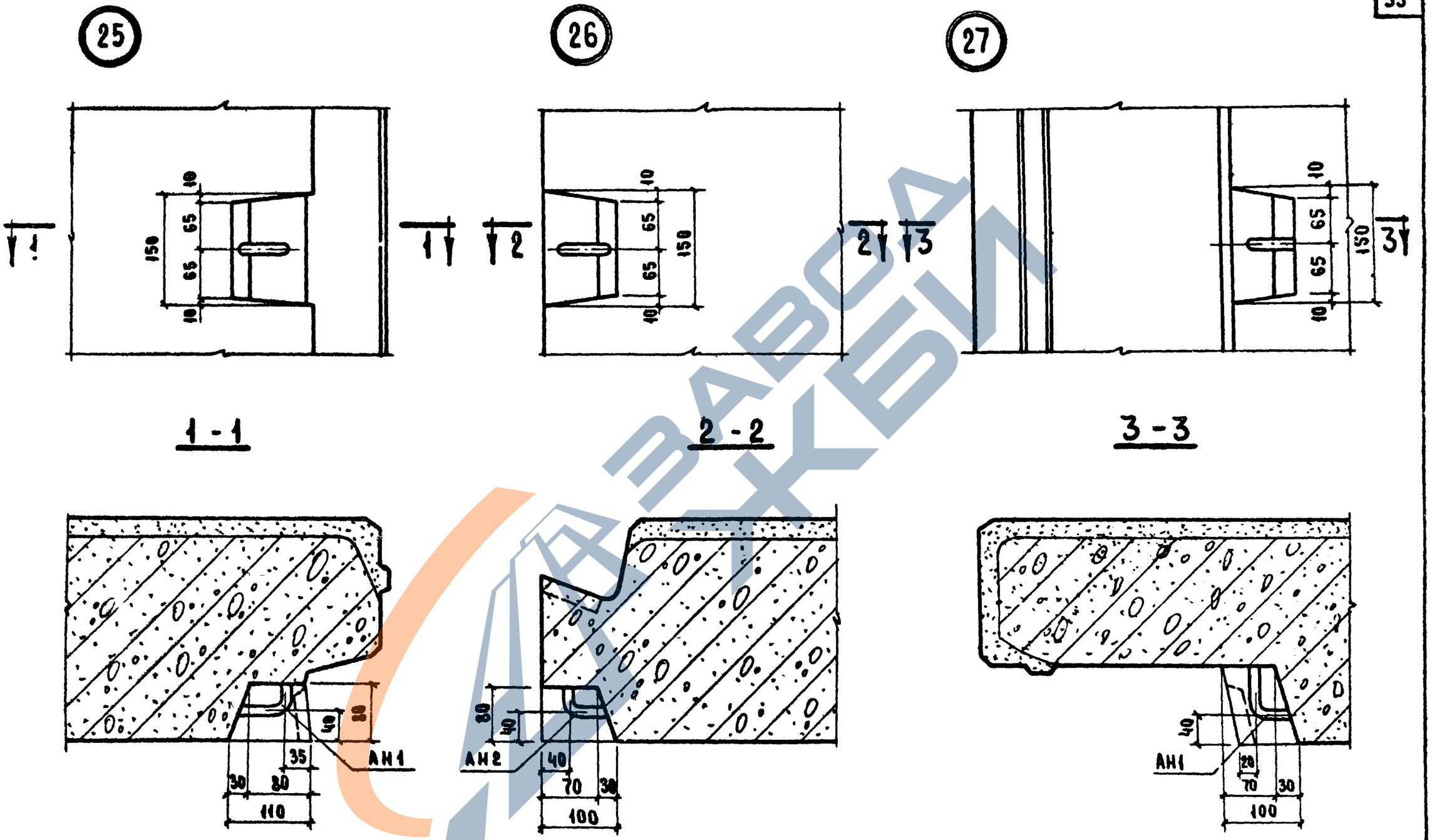

Примечание. Установка выпусков АН1 и АН2 осуществляется аналогично выпускам АНа1 см. деталь 2 на листе 33.

ТК	Общие материалы и унифицированные детали панелей толщиной 300 мм	Серия 1.132-1	
1971	Детали 25 ÷ 27 / опалубочные /	Выпуск 0-1	Лист 24

ЦНИИЭП жилища

Зам. директора рук. отделения проект. работ — Гл. инженер отделения — Гл. конструк. отделения — А. Криппа — Н. Дыховичная — Б. Смирнов

Рук. отдела конструкц. — Гл. инженер отдела — Гл. инженер проекта — Б. Шляпин — Н. Росинский — Г. Бабынин

ЦНИИСК имени Вл. Кучеренко — Зав. отделением — Зав. лабораторией — Гл. инж. ин-та Гипростроммаш — Н. Морозов — В. Каменко — Н. Гузенко

Согласовано

11909-01 36

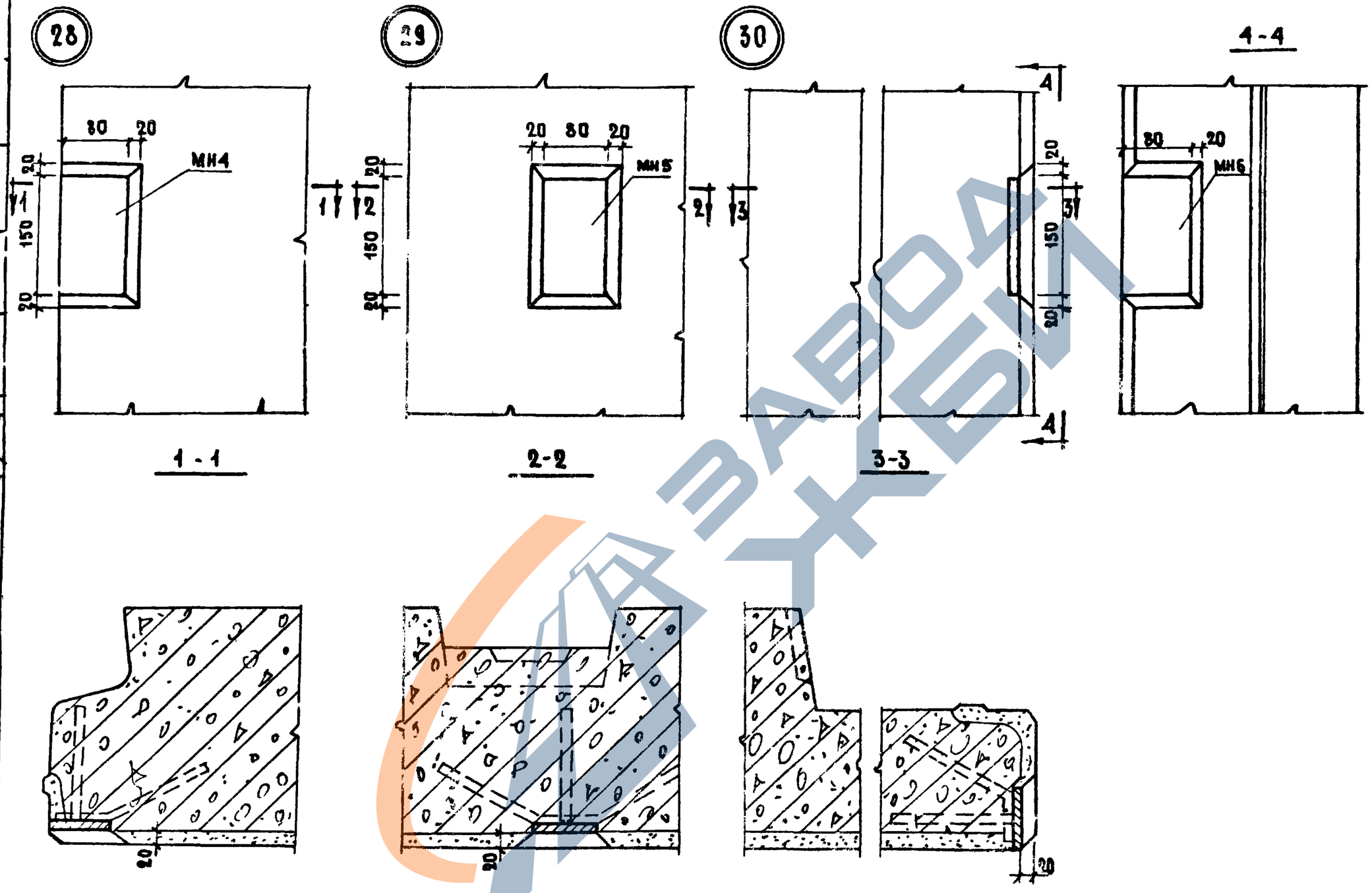

ТК	Общие материалы и унифицированные детали панелей толщиной 300 мм	Серия 1.132-1
1971	Установка закладных деталей для крепления ограждений балконов и лоджий. Детали 28÷30	Выпуск 0-1 / Лист 25

ЦНИИЭП жилища

Гл. инж. пр. Г. Бабынин

Проверил Г. Бабынин

Гл. инж. отд. Н. Тайсинский

Гл. технолог Н. Тайсинский

Дата

№ взамен

11909-01

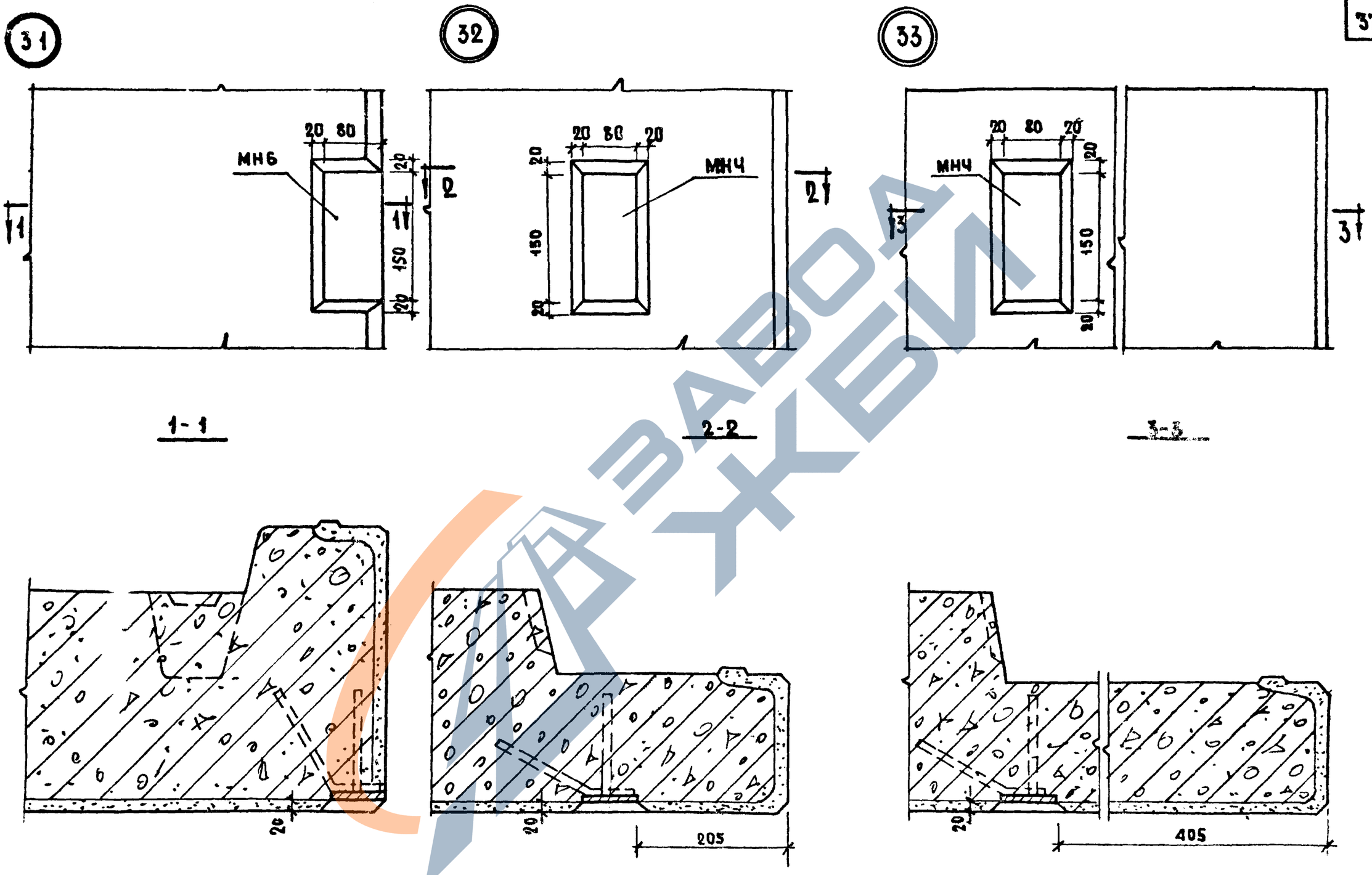

ТК	Общие материалы и унифицированные детали панелей толщиной 300 мм.	Серия 1.132-1	
1971	Установка закладных деталей для крепления ограждений балконов и лоджий. Детали 31÷33	Выпуск 0-1	Лист 26

ЦНИИЭП жилища

Зам. директора, рук. отделения, проект. работ — А. Криппа; Рук. отдела конструкц. — Б. Шляпин; Гл. инженер отделения — Н. Дыховичная; Гл. инженер отдела — Н. Росинский; Гл. конструк. отделения — Б. Смирнов; Гл. инженер проекта — Г. Бабынин

ЦНИИСК имени В.А. Кучеренко

Согласовано: Зав. отделением — Н. Морозов; Зав. лабор. торией — В. Каменко; Гл. инж. ин-та Гипростроммаш — Н. Гузенко

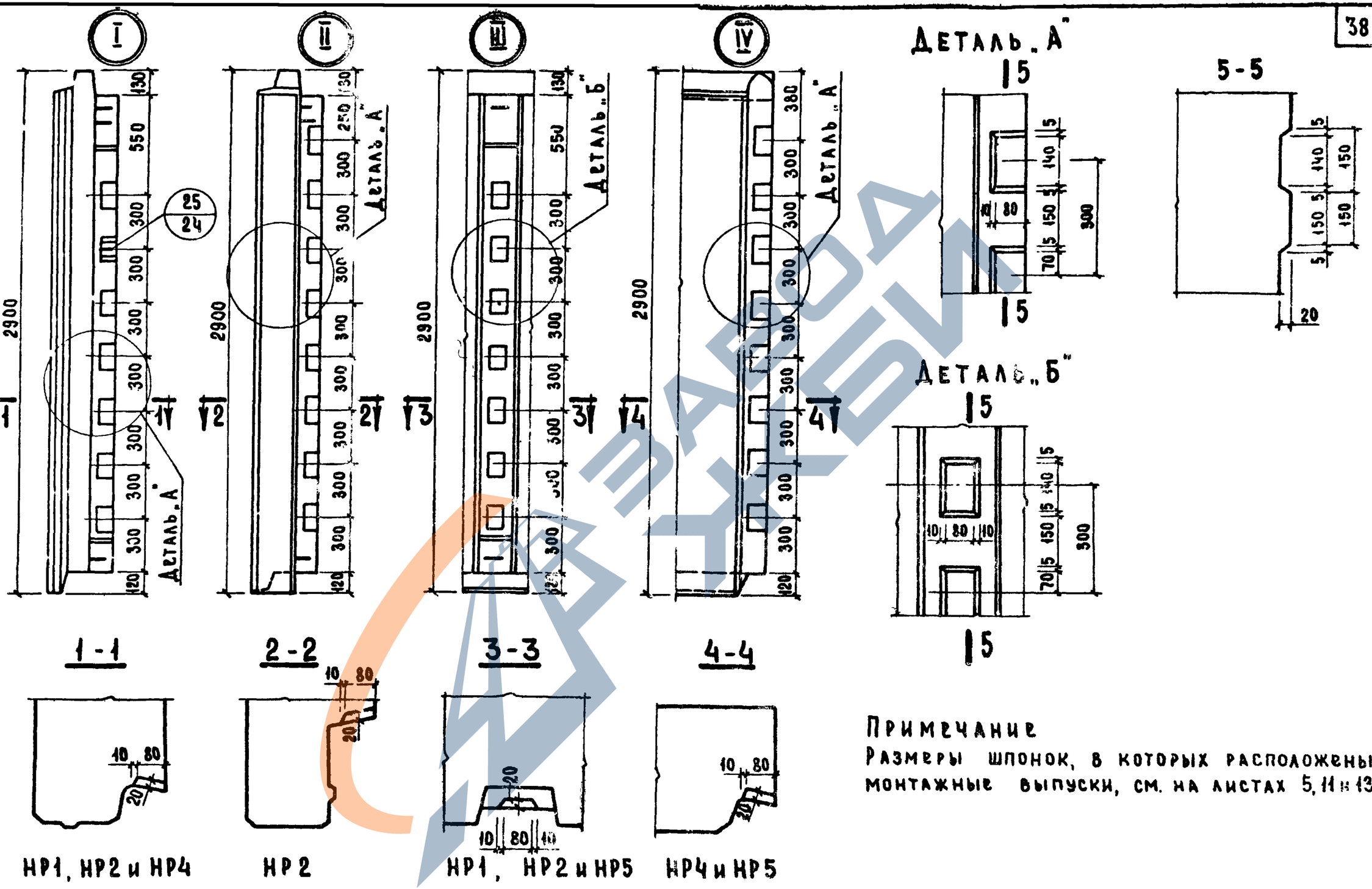

Примечание

Размеры шпонок, в которых расположены монтажные выпуски, см. на листах 5, 11 и 13.

ТК	Общие материалы и унифицированные детали панелей толщиной 300 мм	Серия 1.132-1
1971	Разбивка шпонок в рядовых панелях НР1, НР2, НР4 и НР5	Выпуск 0-1 / Лист 27

ЦНИИЭП жилища

Зам. директора, рук. отделения, проект. работ — А. Криппа; Рук. отдела конструкц. — Б. Шляпин; Зав. отделением — Н. Морозов

Гл. инженер отделения — Н. Рыховичная; Гл. инженер отдела — Н. Росинский; Зав. лабор. торией — В. Каменко

Гл. конструк. отделения — Б. Смирнов; Гл. инженер проекта — Г. Бабынин; Гл. инж. ин-та Гипростроммаш — Н. Гузенко

Согласовано

ЦНИИСК имени Вл. Кучеренко

11909-01

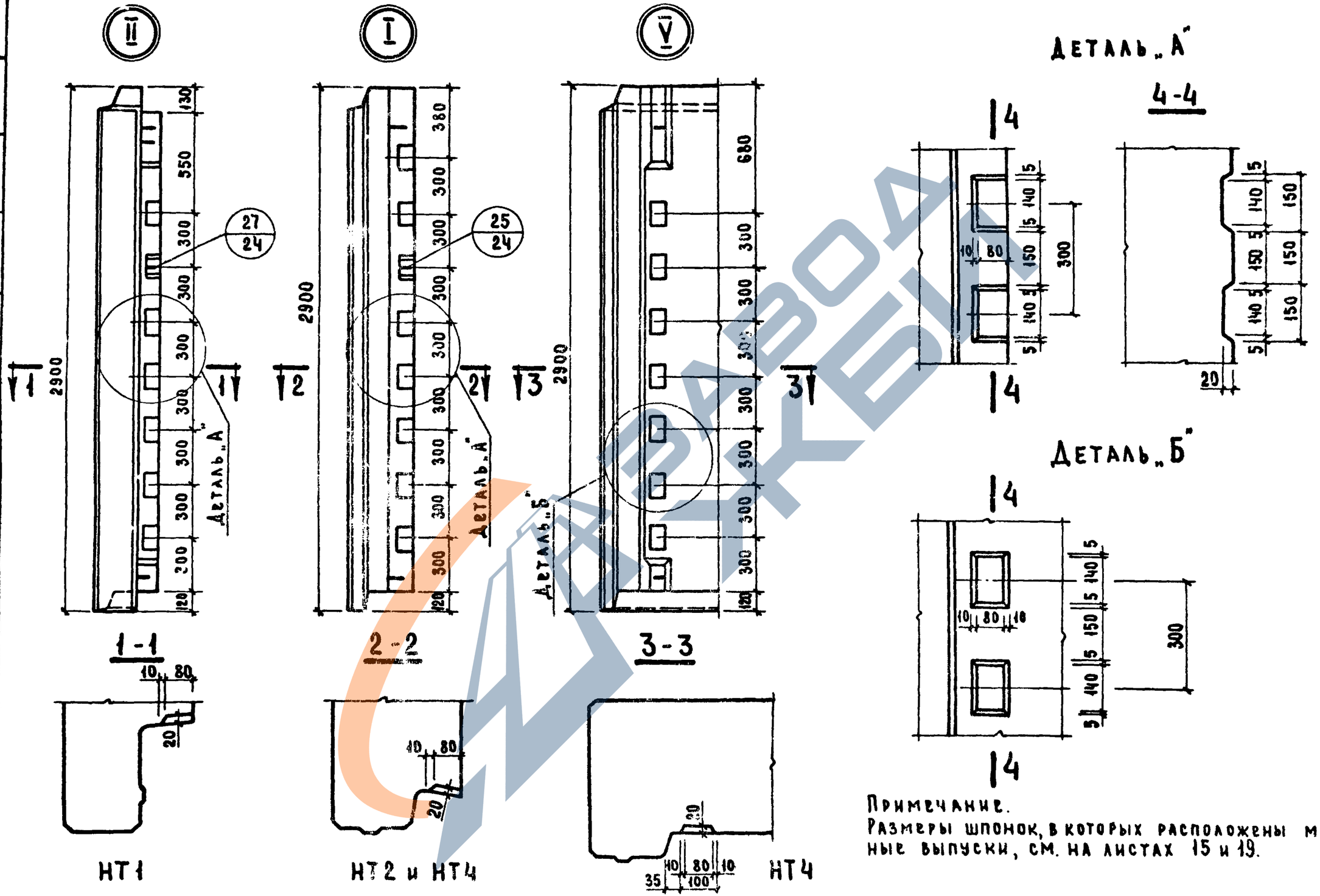

Примечание.
Размеры шпонок, в которых расположены монтажные выпуски, см. на листах 15 и 19.

ТК	Общие материалы и унифицированные детали панелей толщиной 300 мм	Серия 1.132-1
1971	Разбивка шпонок в торцевых панелях НТ1, НТ2 и НТ4	Выпуск 0-1 / Лист 23

ЦНИИЭП жилища

Нач. отд.		Н. Росинский		Согласовано
Гл. инж. отд.		Г. Бабынин		Гл. технолог
Гл. инж. пр.		Ю. Герман		Н. Гайсинский
Рук. группы		М. Шатинская		Проверил
Рук. группы				Г. Бабынин
Гл. инж. пр-та				

Дата
Инвент. №
Взамен

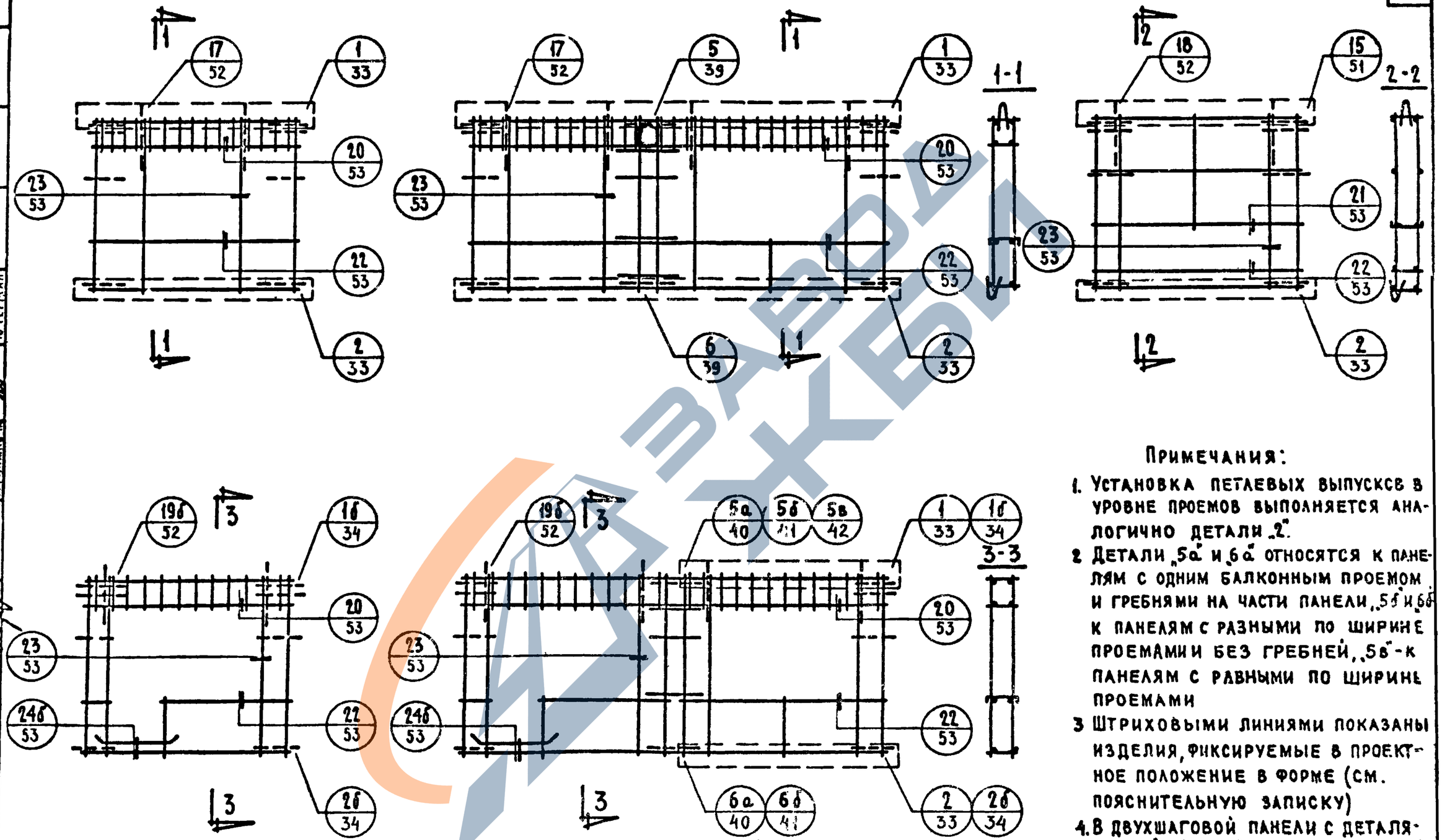

Примечания:

1. Установка петлевых выпусков в уровне проемов выполняется аналогично детали „2".
2. Детали „5а" и „6а" относятся к панелям с одним балконным проемом и гребнями на части панели, „5б" и „6б" к панелям с разными по ширине проемами и без гребней, „5в" - к панелям с равными по ширине проемами
3. Штриховыми линиями показаны изделия, фиксируемые в проектное положение в форме (см. пояснительную записку)
4. В двухшаговой панели с деталями „5б", „5в" и „6б" каркасы гребней отсутствуют
5. На деталях армирования штриховой линией изображены стержни, удаленные от рассматриваемой плоскости сечения.

ТК	Общие материалы и унифицированные детали панелей толщиной 300 мм.	Серия 1.132-1
1971	Схемы армирования панелей группы НР1 с маркировкой арматурных деталей.	Выпуск 0-1 Лист 29

Согласовано: В. Кирилев

Проверил: Ю. Герман

Гл. инж. пр. Г. Сабынин

Рук. груп. Ю. Герман

Инженер Рафаилович

Гл. инж. отд. Ю. Герман

Нач. отд. Ленинградпроект

Жилище

11909-01

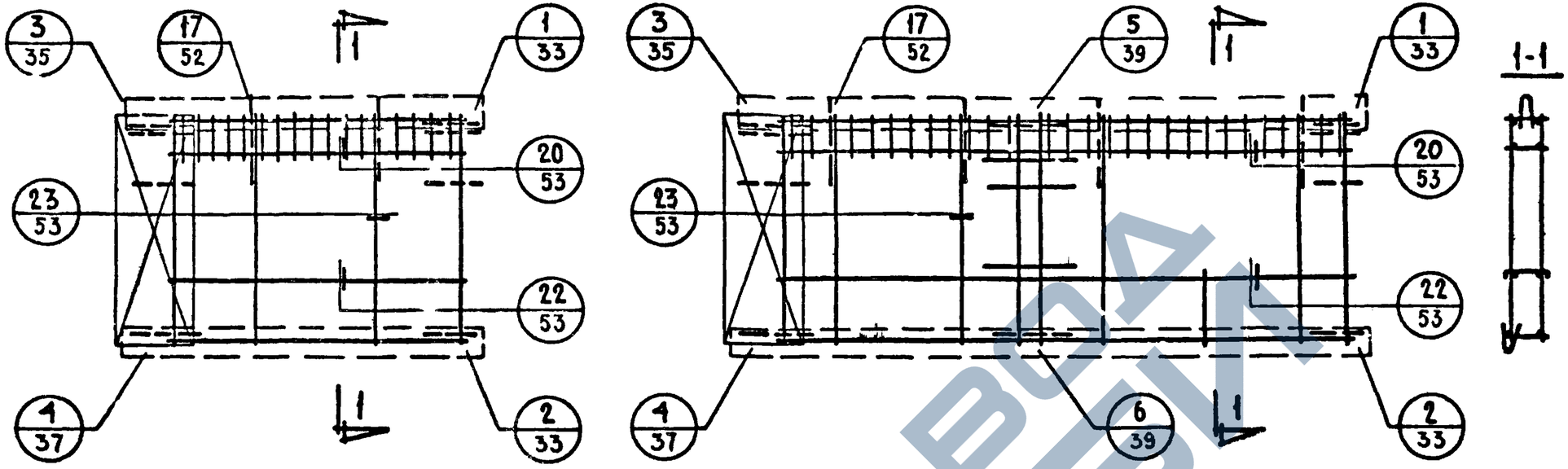

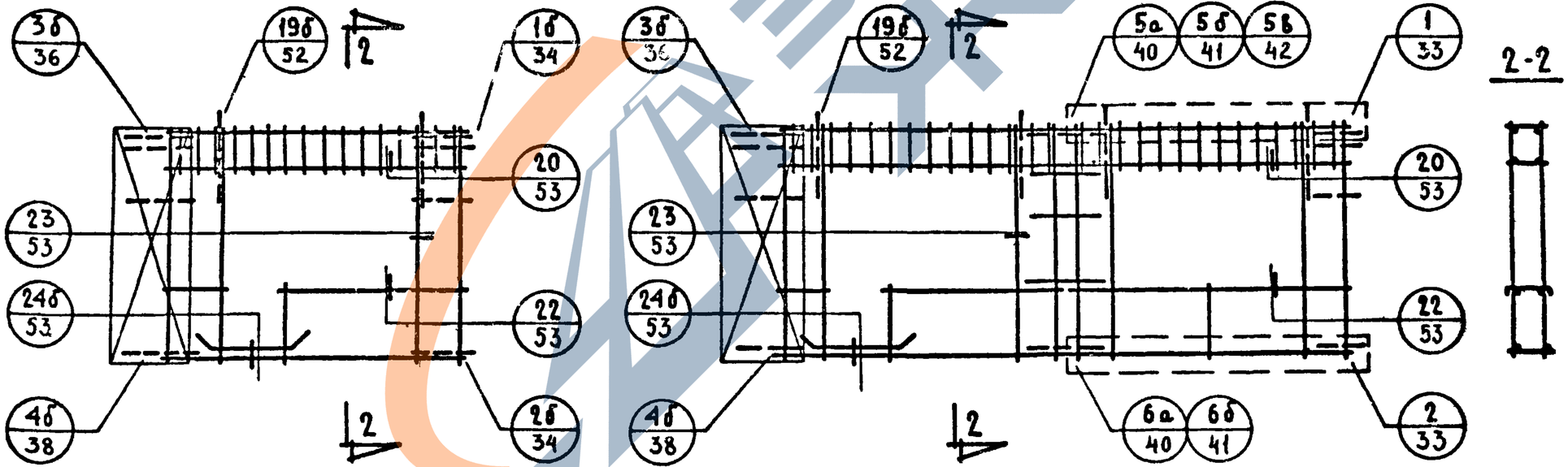

Примечания:

1. Установка петлевых выпусков в уровне проемов выполняется аналогично деталям „2" и „4".
2. См. примечания пункты 2 и 3 на листе 29.

ТК	Общие материалы и унифицированные детали панелей толщиной 300 мм.	Серия 1.132-1	
1971	Схемы армирования панелей группы НР2 с маркировкой арматурных деталей.	Выпуск 0-1	Лист 30

ЦНИИЭП жилища

Зам. директора, рук. отделения, проект. ривот	Гл. конструктор отделения	Г. Бабынин
Гл. инженер отделения	Н. Росинский	
Рук. отдела конструкц.	А. Криппа	Б. Шляпин
Гл. инженер отдела	И. Быховичи	
Гл. инженер проекта	Б. Смирнов	
Зав. отделением	Зав. лабораторией	Согласовано
ЦНИИЭП имени В.А. Кучеренко	Д. инж. ин-та Гипростроммаш	
Н. Морозов	В. Каменько	Н. Гузенко

1909-01 4с

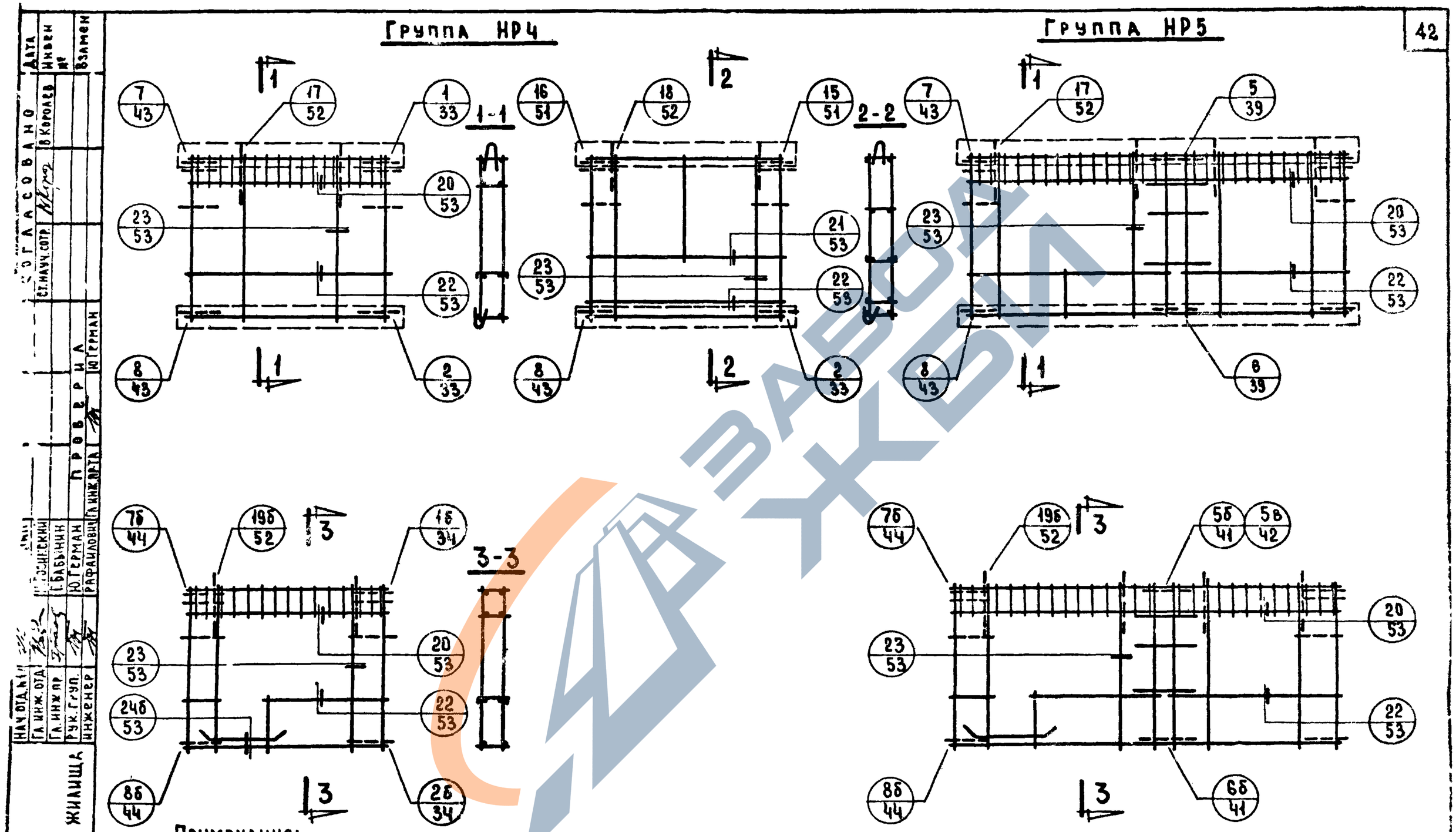

Примечания:

1. Установка петлевых выпусков в уровне проемов выполняется аналогично деталям „2" и „8"
2. Деталь „5в" относится к панелям с равными по ширине проемами.

ТК	Общие материалы и унифицированные детали панелей толщиной 300 мм.	Серия 1.132-1	
1971	Схемы армирования панелей групп НР4 и НР5 с маркировкой арматурных деталей.	Выпуск 0-1	Лист 31

https://zavodjbi.com/

Группа НТ1

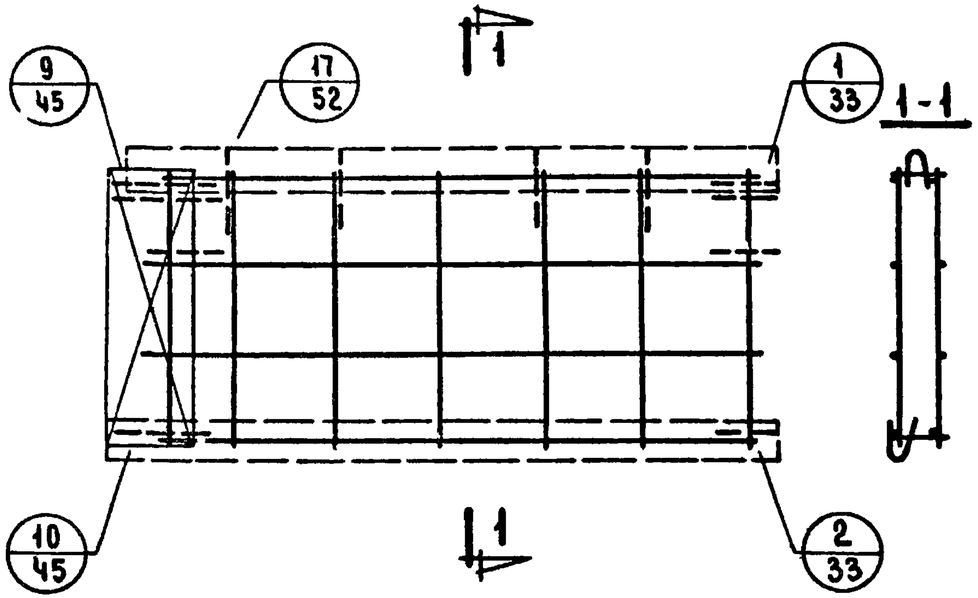

Группа НТ2

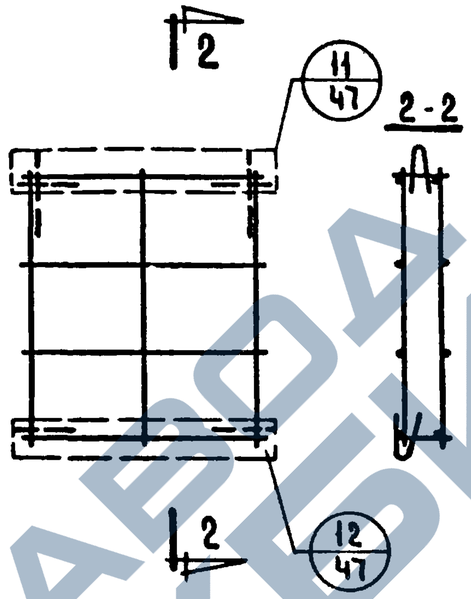

Группа НТ4

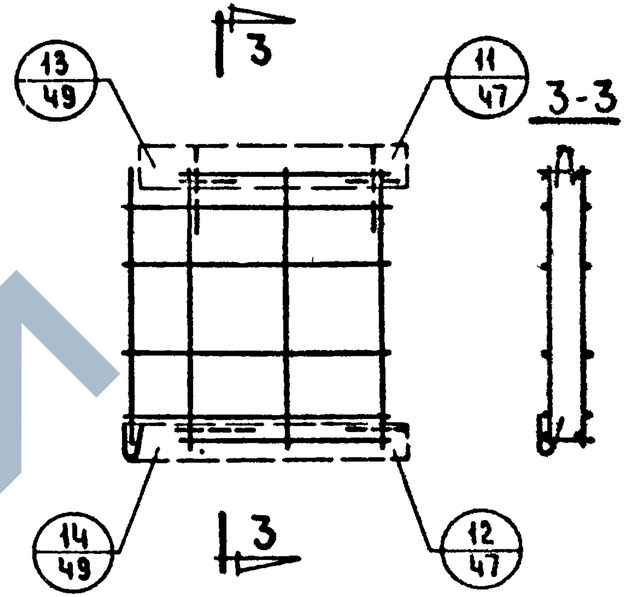

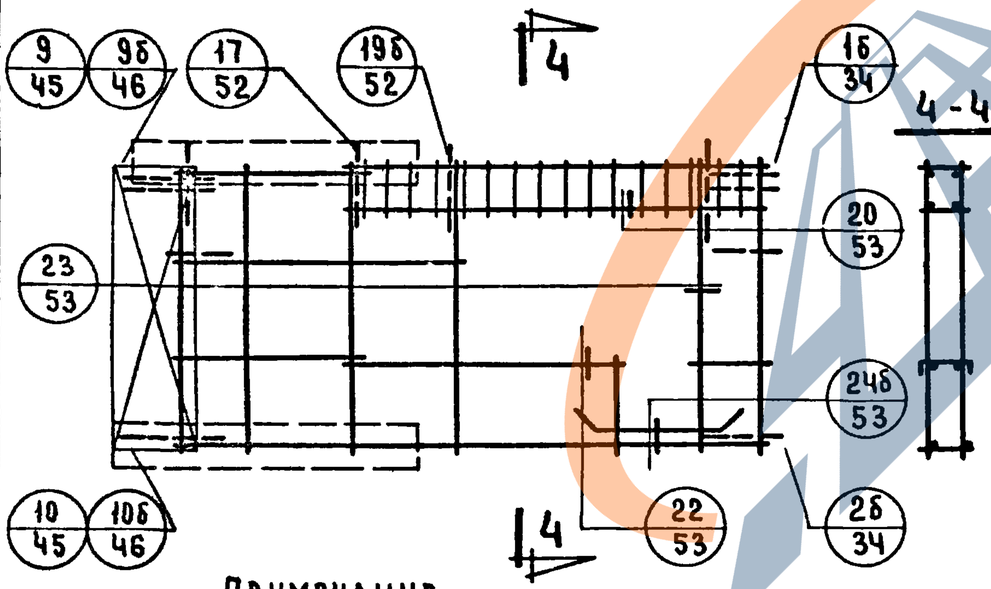

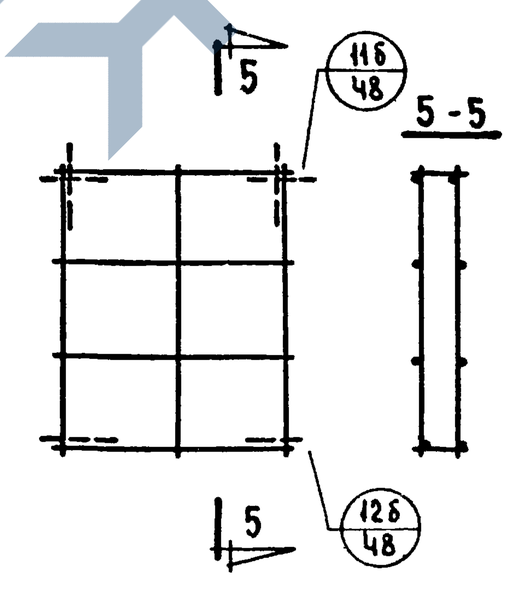

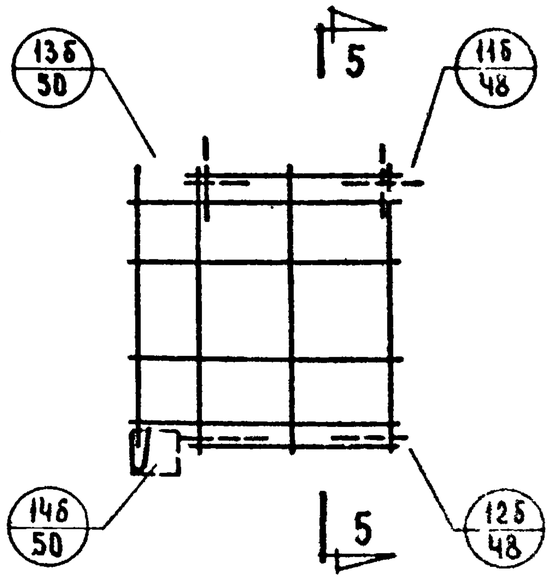

Примечание
Установка петлевых выпусков в уровне проемов выполняется аналогично деталям „2" и „10".

ТК	Общие материалы и унифицированные детали панелей толщиной 300 мм	Серия 1.132-1	
1971	Схемы армирования панелей групп НТ1; НТ2 и НТ4 с маркировкой арматурных деталей	Выпуск 0-1	Лист 32

Нач.отд.№17	Б.Шляпин		
Гл.инж.отд.	И.Росинский		
Гл.инж.пр.	Г.Бабынин		
Рук.гр.	Ю.Герман		
Инженер	Рафайлович		Гл.инж.п

ЦНИИЭП жилища

Согласовано: Ст.науч.сотр. В.Королев

Проверил Ю.Герман

Дата / Инв.№ / Взамен

https://zavodjbi.com/

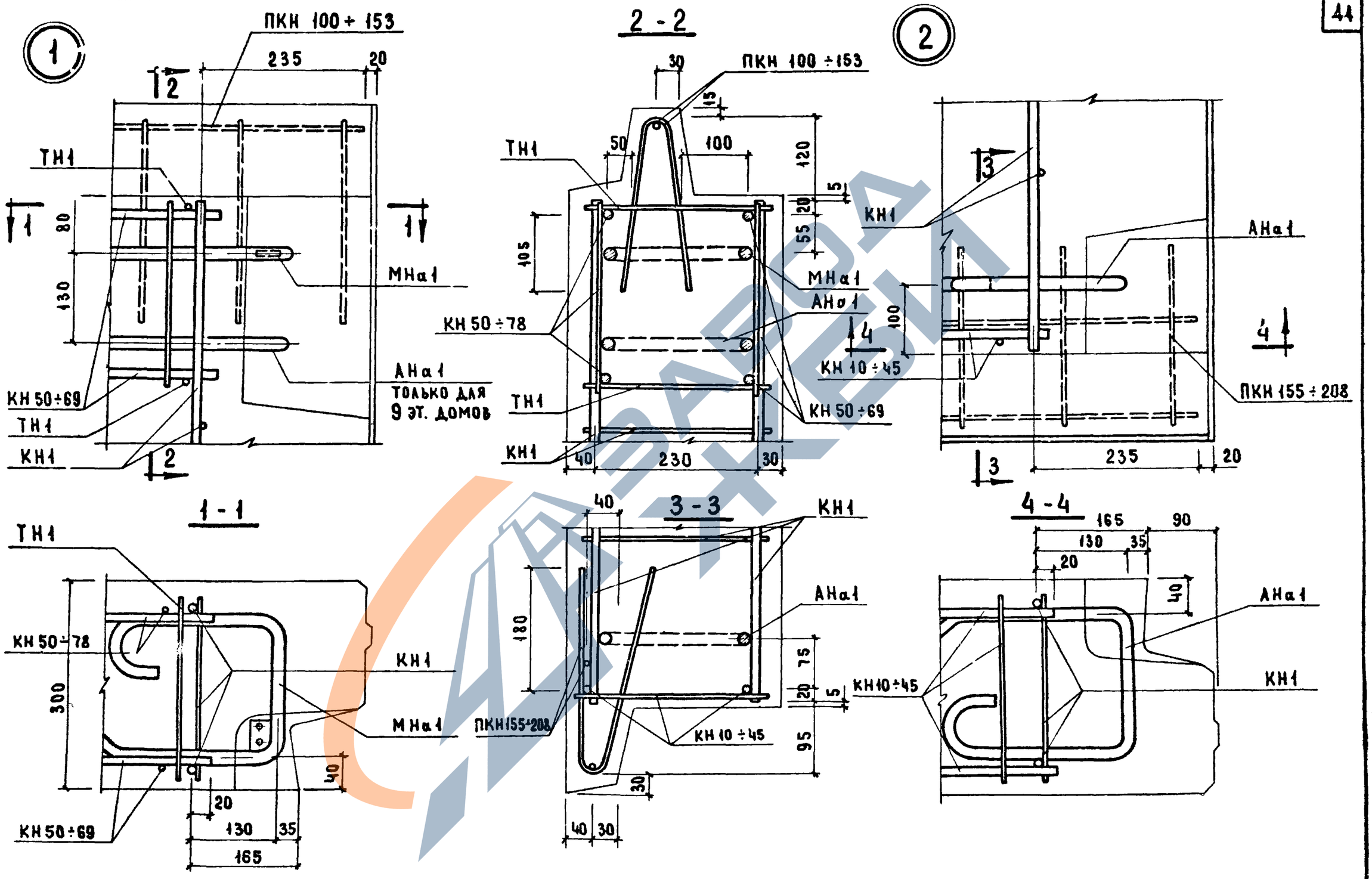

Т.К.	ОБЩИЕ МАТЕРИАЛЫ И УНИФИЦИРОВАННЫЕ ДЕТАЛИ ПАНЕЛЕЙ ТОЛЩИНОЙ 300 ММ	Серия 1.132-1	
1971	ДЕТАЛИ 1 и 2 / АРМАТУРНЫЕ /	Выпуск 0-1	Лист 33

ЦНИИЭП ЖИЛИЩА

Нач. отд. № 17	Б. Шляпин	Согласовано	Дата
Гл. инж. отд.	Н. Росинский	Ст. науч. сотр. В. Королев	Инвент. №
Гл. инж. пр.	Г. Бабынин		Взамен
Гл. инж. пр.	Ю. Герман	Проверил	
Ст. техник	В. Оганесова	Гл. инж. пр-та Ю. Герман	

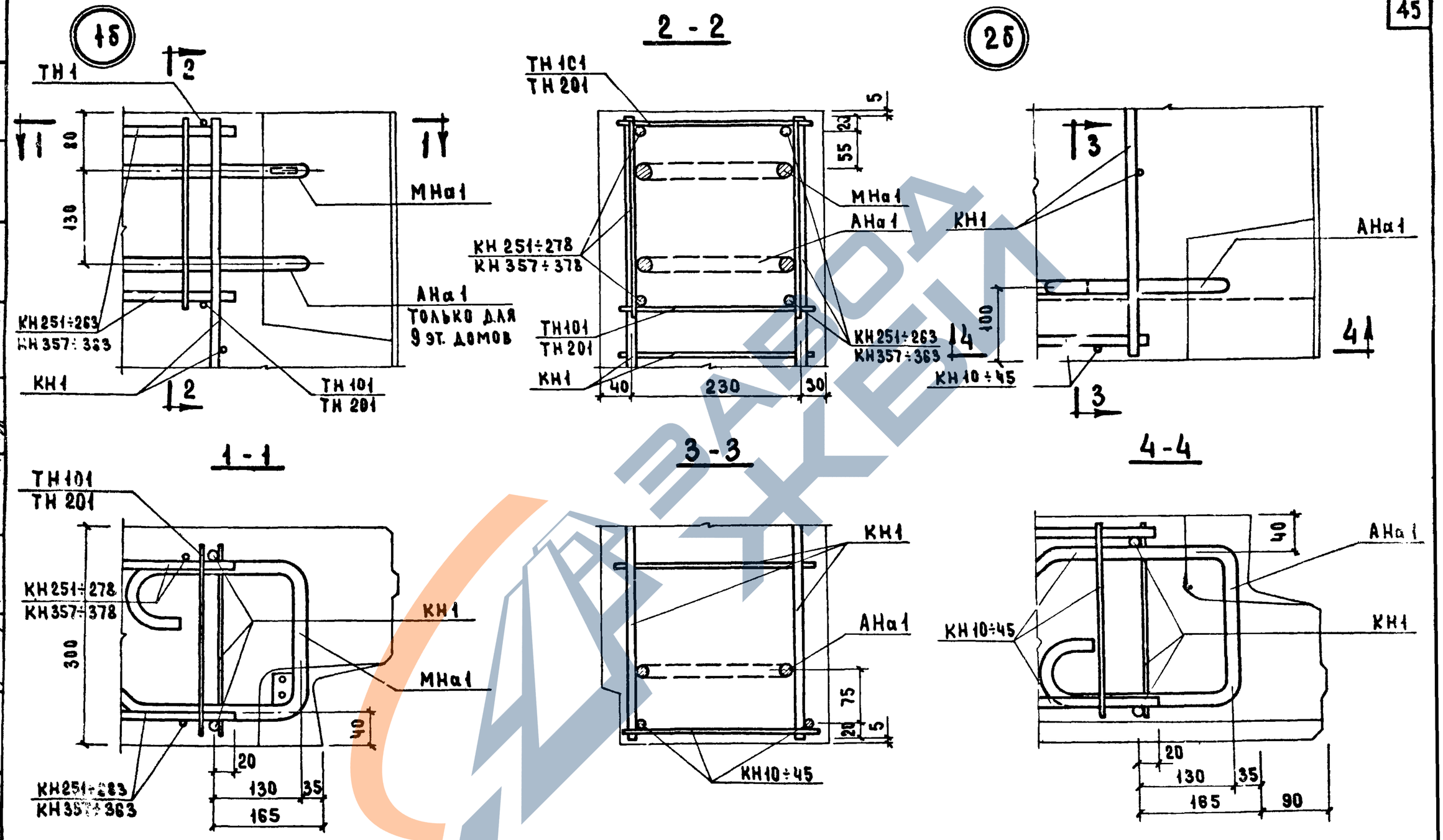

Т.К.	ОБЩИЕ МАТЕРИАЛЫ И УНИФИЦИРОВАННЫЕ ДЕТАЛИ ПАНЕЛЕЙ ТОЛЩИНОЙ 300 ММ	СЕРИЯ 1.132-1
1971	ДЕТАЛИ 1б и 2б / ОПАЛУБОЧНЫЕ /	Выпуск 0-1 / Лист 34

ЦНИИЭП ЖИЛИЩА

НАЧ. ОТД. №17	Б. ШЛЯПИН	СОГЛАСОВАНО:	ДАТА
ГЛ. ИНЖ. ОТД.	Н. РОСИНСКИЙ	СТ. НАУЧ. СОТР. В. КОРОЛЕВ	ИНВЕНТ. №
ГЛ. ИНЖ. ПР.	Г. БАБЫНИН		ВЗАМЕН
ГЛ. ИНЖ. ПР.	Ю. ГЕРМАН	ПРОВЕРИЛ	
СТ. ТЕХНИК	В. ОГАНЕСОВА	ГЛ. ИНЖ. ПР-ТА Ю. ГЕРМАН	

11909-01 46

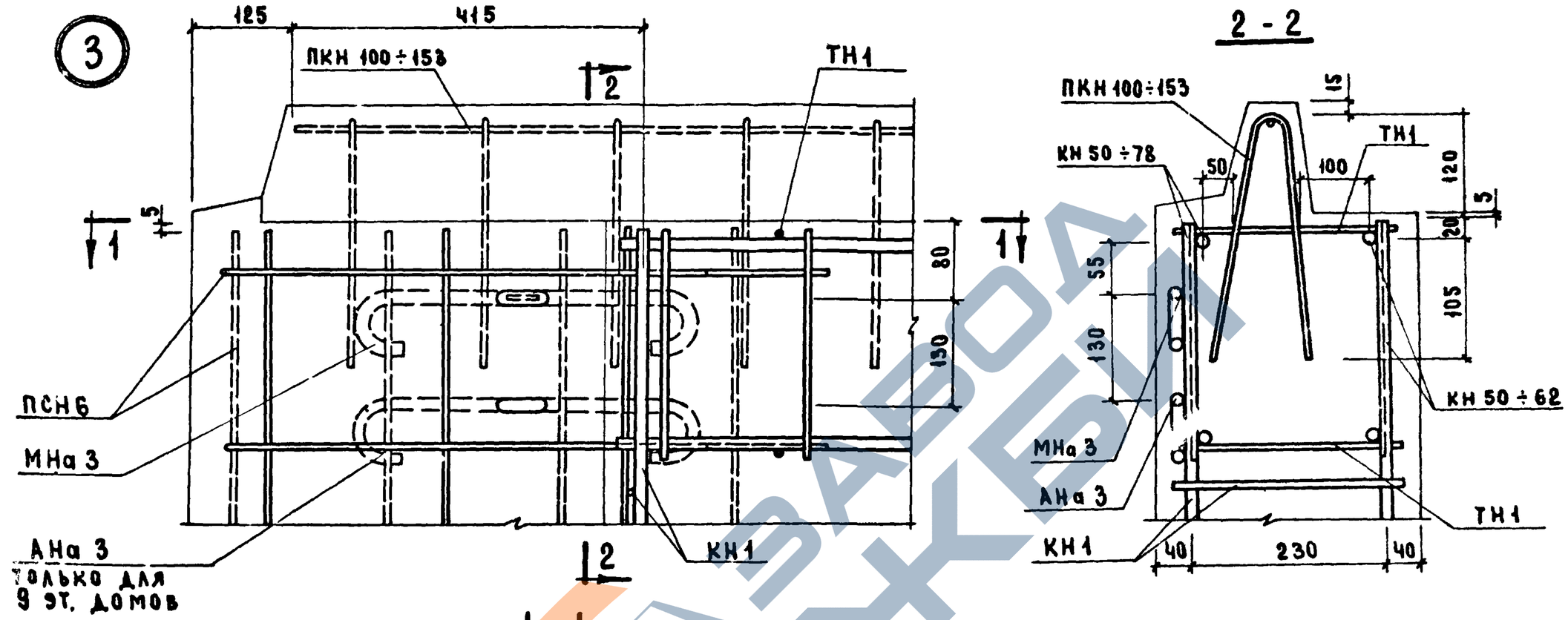

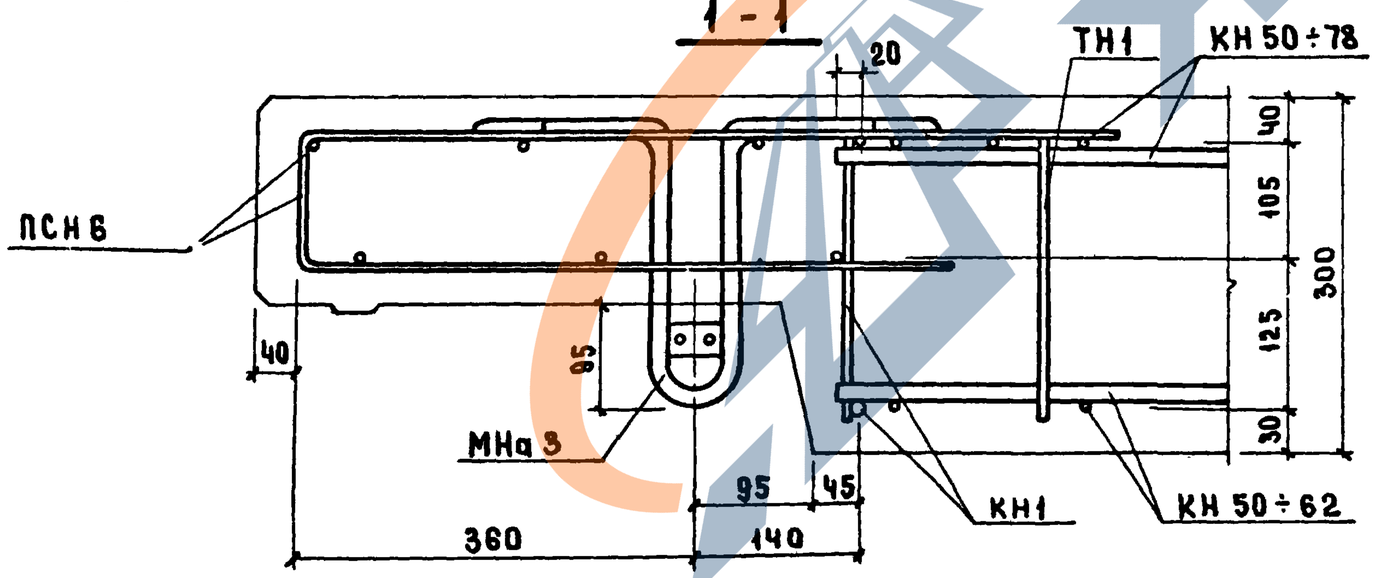

Примечание.

Каркасы ПКН 100÷153 в сеч. 1-1 и сетка ПСН-6 в сеч. 2-2 условно не показаны.

Т.К.	Общие материалы и унифицированные детали панелей толщиной 300 мм	Серия 1.132-1	
1971	Деталь 3 /Армирование/	Выпуск 0-1	Лист 35

Согласовано: Ст. науч. сотр. В. Королев. Дата. Инвент. № Взамен.

Проверил: Гл. инж. пр-та Ю. Герман

Нач. отд. № 17 Б. Шляпин. Гл. инж. отд. Н. Росинский. Гл. инж. пр. Г. Бабынин. Гл. инж. гр. Ю. Герман. Ст. техник В. Оганесов.

Ленинград жилища

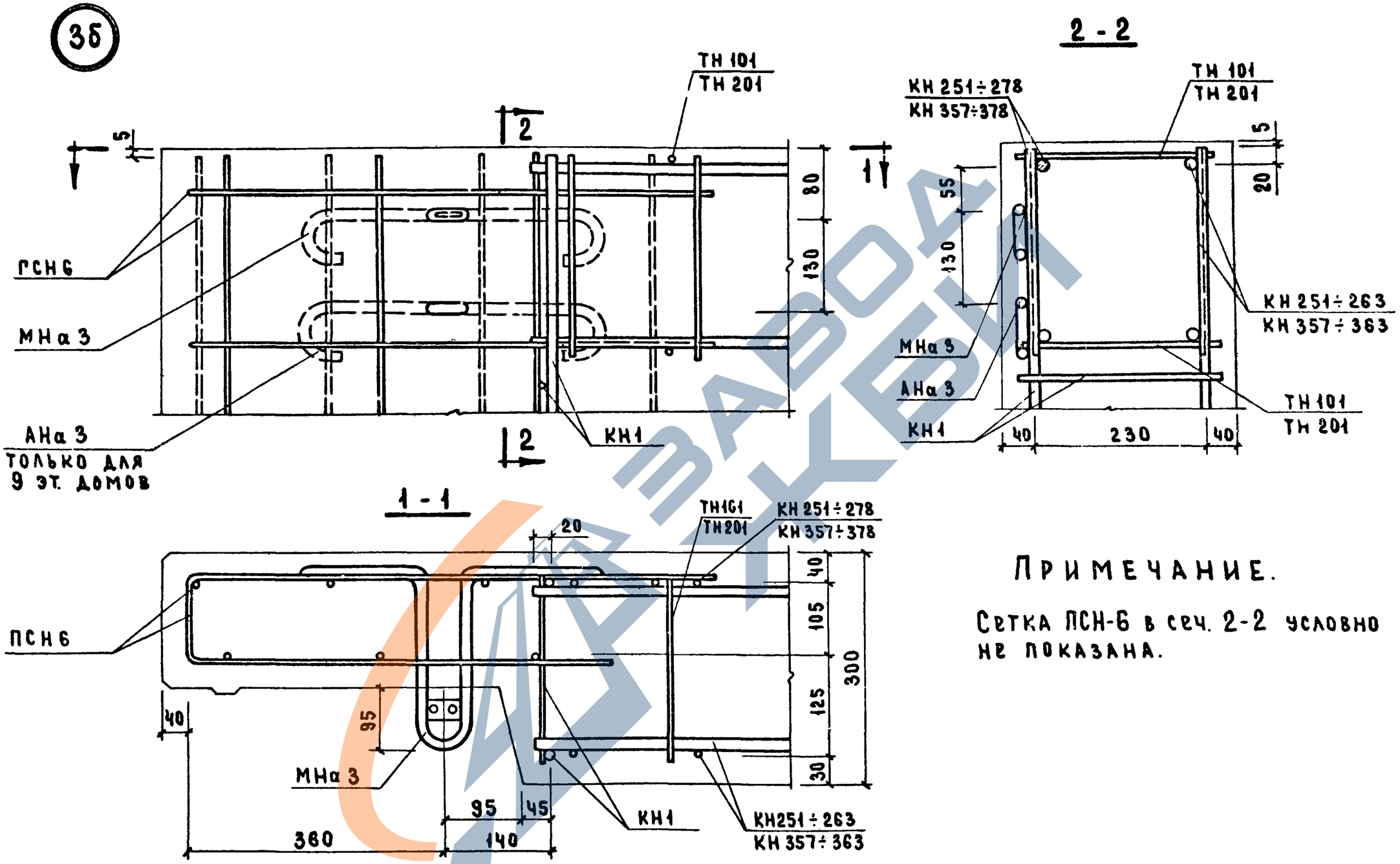

ПРИМЕЧАНИЕ.

Сетка ПСН-6 в сеч. 2-2 условно не показана.

Т.К.	ОБЩИЕ МАТЕРИАЛЫ И УНИФИЦИРОВАННЫЕ ДЕТАЛИ ПАНЕЛЕЙ ТОЛЩИНОЙ 300 ММ	Серия 1.132-1	
1971	ДЕТАЛЬ 3б /АРМИРОВАНИЕ/	Выпуск 0-1	Лист 36

ЦНИИЭП ЖИЛИЩА

СОГЛАСОВАНО: Ст. науч. сотр. В. Королев

ПРОВЕРИЛ: Гл. инж. пр-та Ю. Герман

Б. Шляпин, Ч. Росинский, Г. Бабынин, Ю. Герман, В. Оганесов

Нач. отд. №1, Гл. инж. отд., Гл. инж. пр., Гл. инж. пр., Ст. техник

Дата, Инвент. №, Взамен

11909-01 48

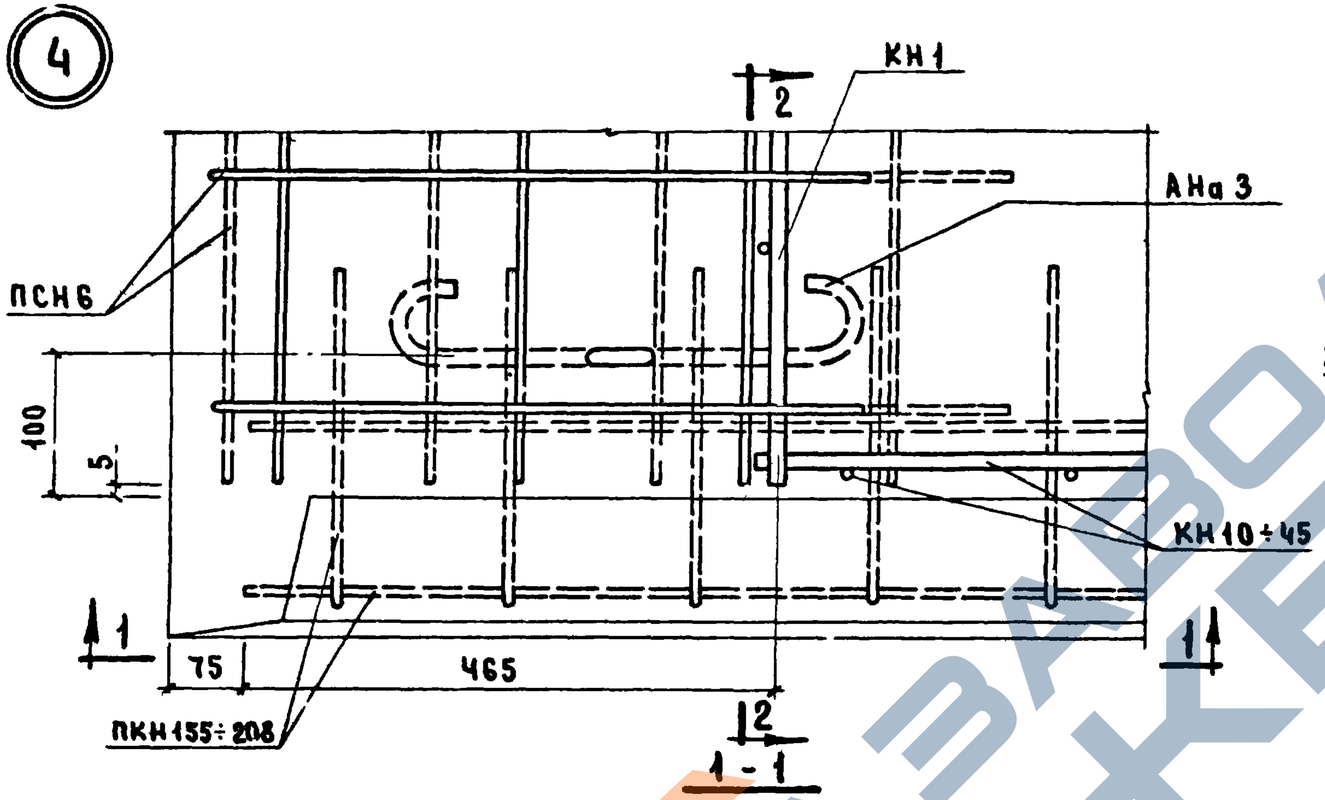

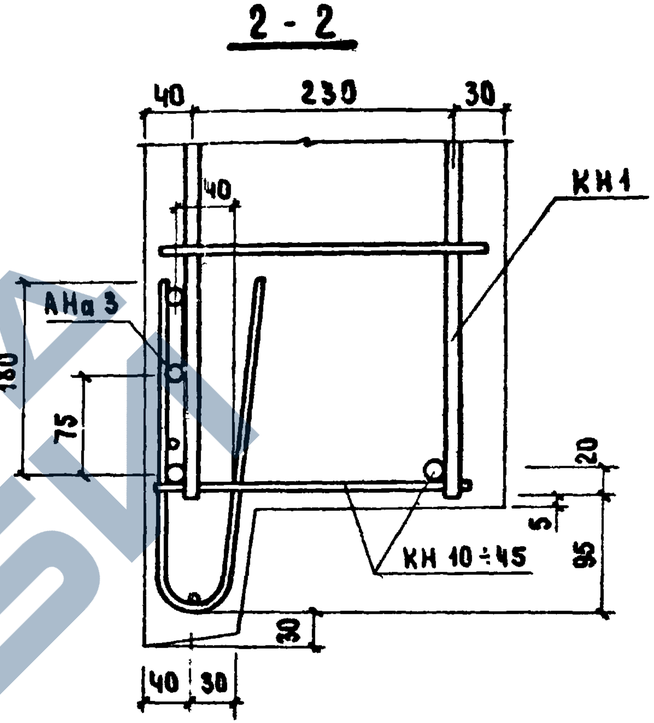

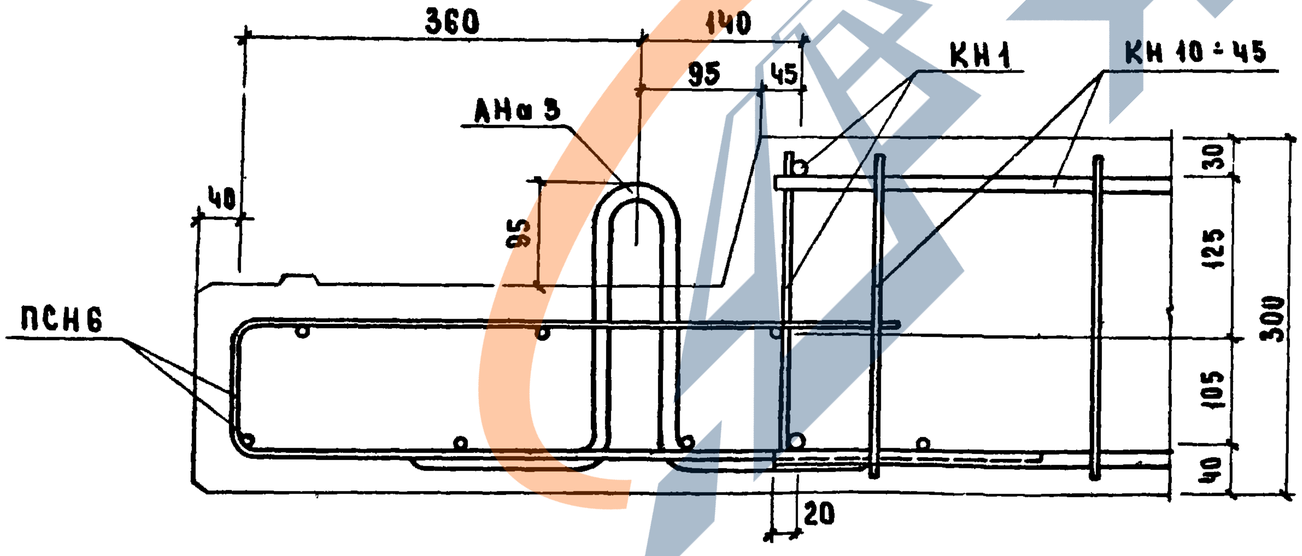

Примечание.

Каркасы ПКН 155÷208 в сеч. 1-1 и сетка ПСН6 в сеч. 2-2 условно не показаны.

Т.К.	Общие материалы и унифицированные детали панелей толщиной 300 мм	Серия 1.132-1	
1971	Деталь 4 /Армирование/.	Выпуск 0-1	Лист 37

Цеппин жилища

Согласовано: Ст. науч. сотр. В. Королев

Проверил: Гл. инж. пр-та Ю. Герман

Нач. отд. № 17 Б. Шляпин; Гл. инж. отд. Н. Росинский; Гл. инж. пр. Г. Бабынин; Гл. инж. пр. Ю. Герман; Ст. техник В. Оганесова

Дата; Инвент. №; Взамен

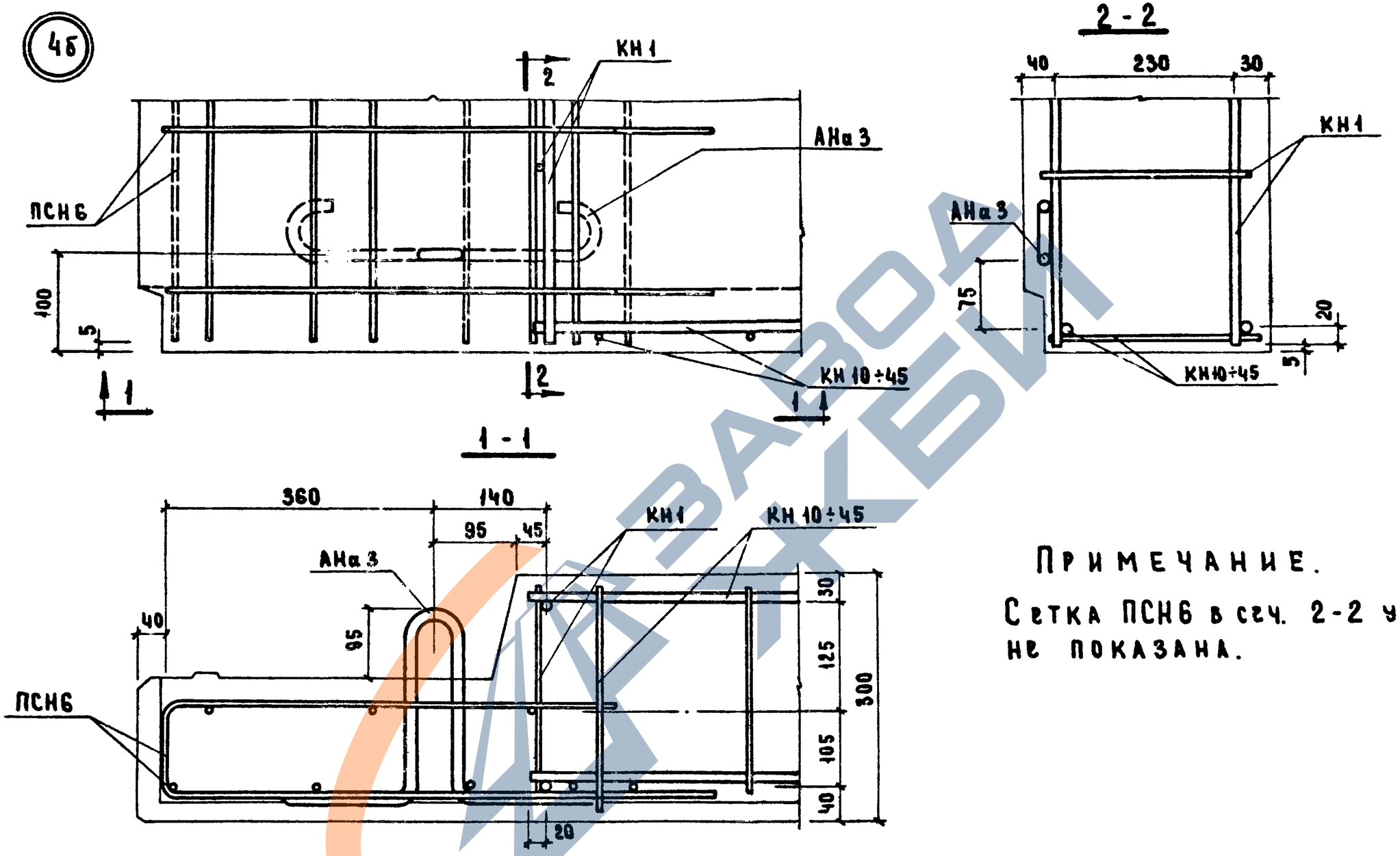

Примечание.

Сетка ПСН6 в сеч. 2-2 условно не показана.

Т.К.	Общие материалы и унифицированные детали панелей толщиной 300 мм	Серия 1.132-1
1971	Деталь 4б /Армирование/.	Выпуск 0-1 / Лист 38

Цеминд жилища

Гл. инж. отд. Г. Бабынин; Гл. инж. пр. Ю. Герман; Ст. техник В. Оганесова; Гл. инж. пр-та Ю. Герман; Ст. науч. сотр. В. Королев; Дата; Инвент. №; Взамен

11909-01 50

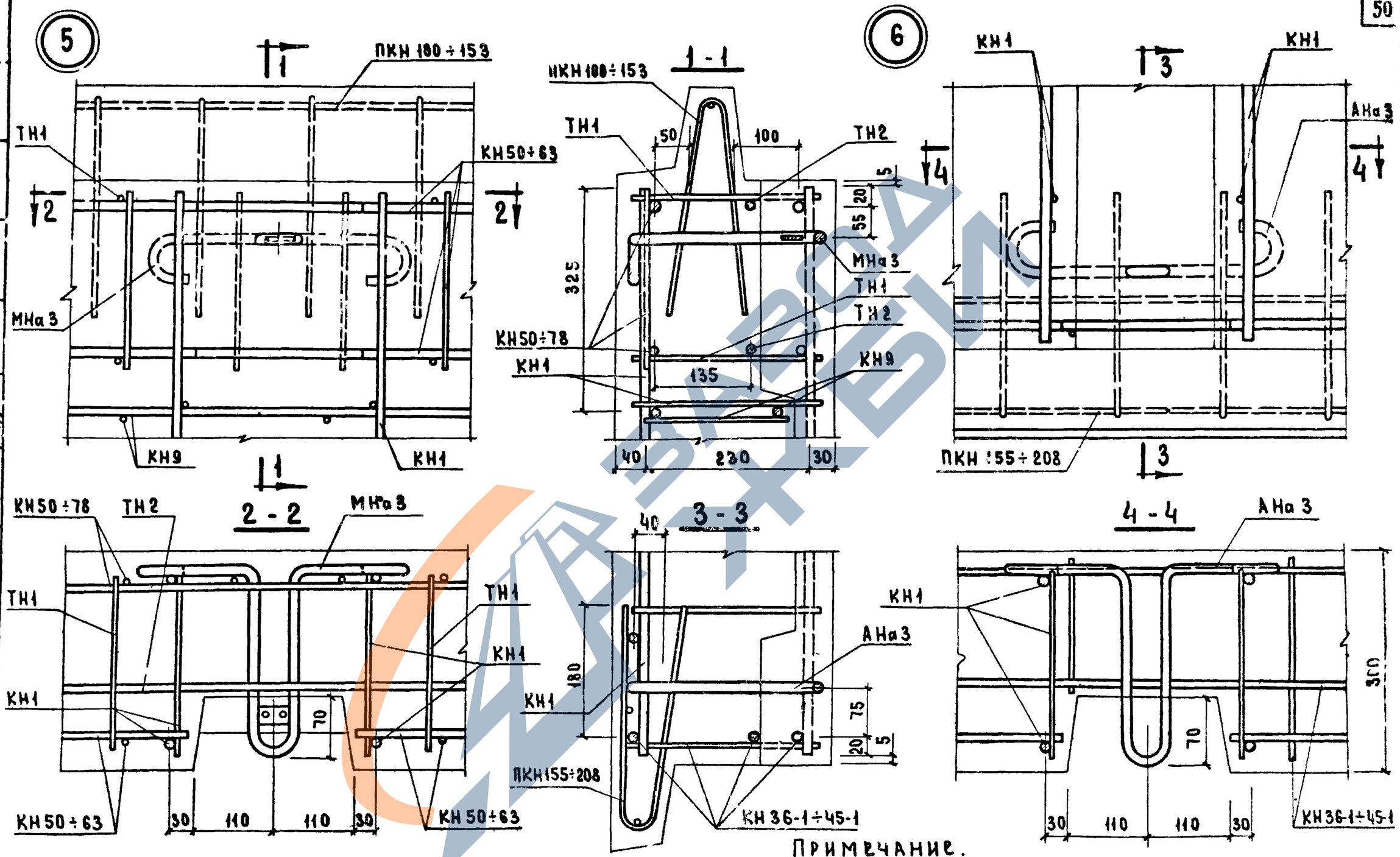

Примечание.

Каркасы ПКН 100÷208 на сечениях 2-2 и 4-4 условно не показаны.

Т.К.	Общие материалы и унифицированные детали панелей толщиной 300 мм	Серия 1.132-1
1971	Деталь 5 и 6 /Армирование/.	Выпуск 0-1 / Лист 39

Согласовано: Ст. науч. сотр. В. Королев; Д.А.А. Инвент. №; Взамен

Проверил: Гл. инж. пр-та Ю. Герман

Начотд. №17 Гл. инж. отд. Гл. инж. пр. Гл. инж. пр. Ст. техник В. Оганесова; Б.Г. Ляпин, Н. Росинский, Г. Бабынин, Ю. Герман, В. Оганесова

Проверил: Гл. инж. пр-та Ю. Герман

Цеппин жилища

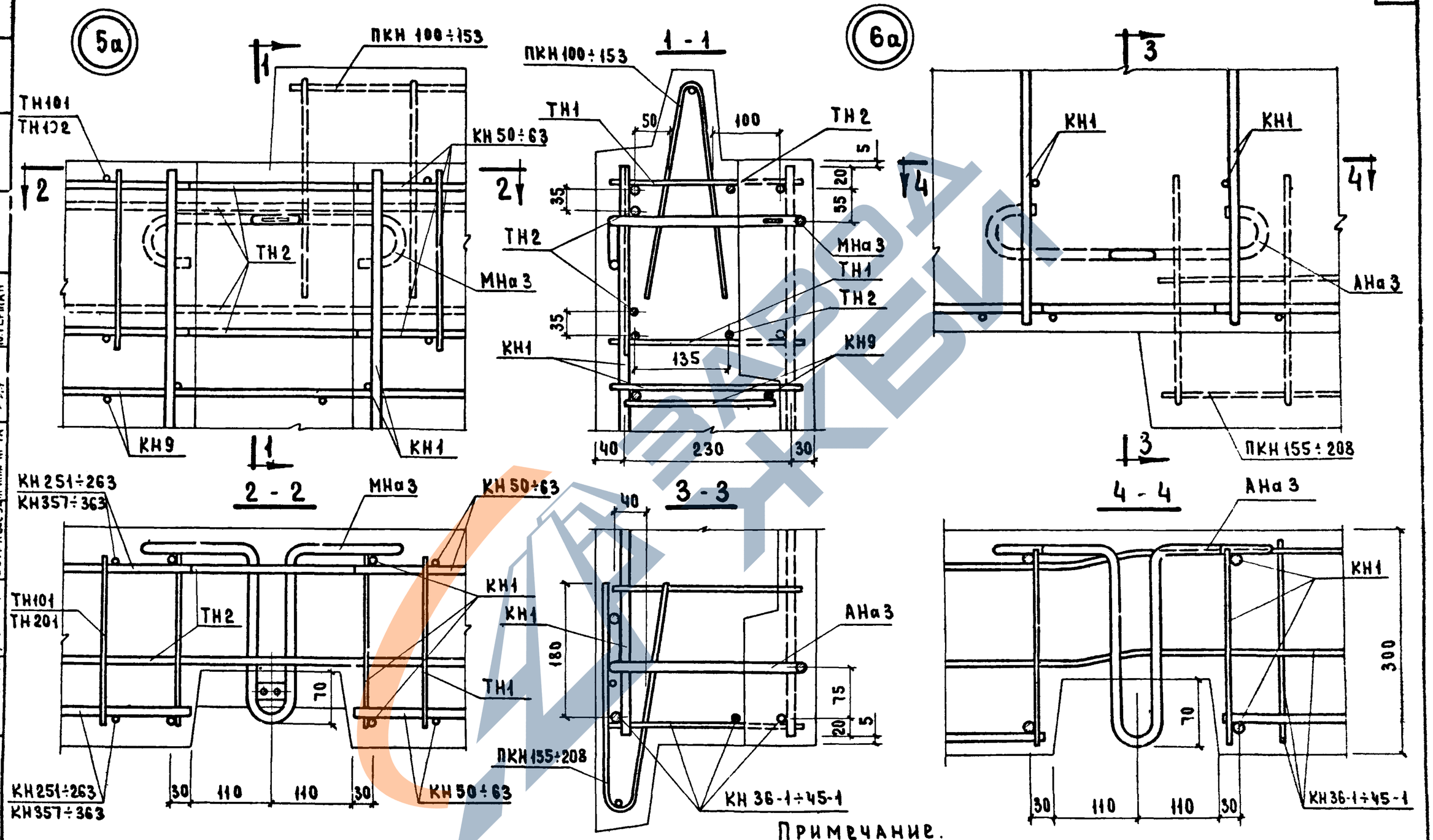

Примечание.

Каркасы ПКН 100÷208 на сечениях 2-2 и 4-4 условно не показаны.

Т. К.	Общие материалы и унифицированные детали панелей толщиной 300 мм	Серия 1.132-1
1971	Деталь 5а и 6а /армирование/	Выпуск 0-1 / Лист 40

Согласовано: Т.Т. Науч. сотр. — В. Королев; Дата; Инвент. №; Взамен

Проверил: Ю. Герман; Гл. инж. пр-та — В. Оганесова; Б. Шаяпин; Н. Росинский; Г. Бабынин; Ю. Герман

Нач. отд. №17; Гл. инж. отд.; Гл. инж. пр.; Рук. группы; Ст. техник — В. Оганесова

ЦНИИЭП жилища

11909-01 52

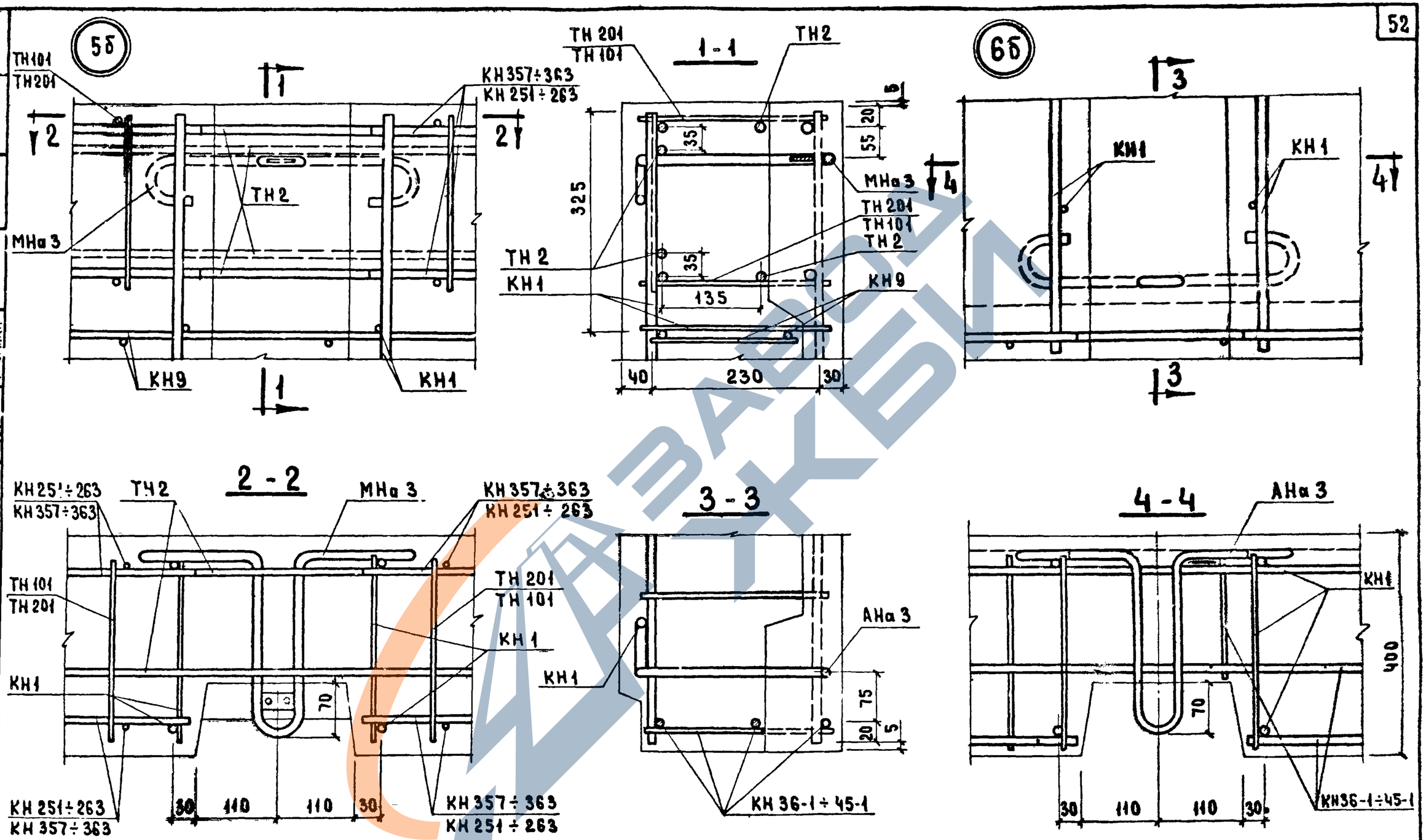

Т.К.	ОБЩИЕ МАТЕРИАЛЫ И УНИФИЦИРОВАННЫЕ ДЕТАЛИ ПАНЕЛЕЙ ТОЛЩИНОЙ 300 ММ.	Серия 1.132-1
1971	ДЕТАЛЬ 5б и 6б / АРМИРОВАНИЕ /	Выпуск 0-1 / Лист 41

ЦНИИЭП ЖИЛИЩА

СОГЛАСОВАНО: Ст. НАУЧ. СОТР. В. КОРОЛЕВ; ДАТА; ВЗАМЕН; ИНВ. №

ПРОВЕРИЛ: ИНЖ. ПР-ТА Ю. ГЕРМАН

Б. ШАЛЯПИН; Н. РОСИНСКИЙ; Г. БАБЫНИН; Ю. ГЕРМАН; В. ОГАЧЕСО

НАЧ. ОТД. № 17; ГЛ. ИНЖ. ОТД.; ГЛ. ИНЖ. ПР.; ГЛ. ИНЖ. ПР.; СТ. ТЕХНИК

11909-01 53

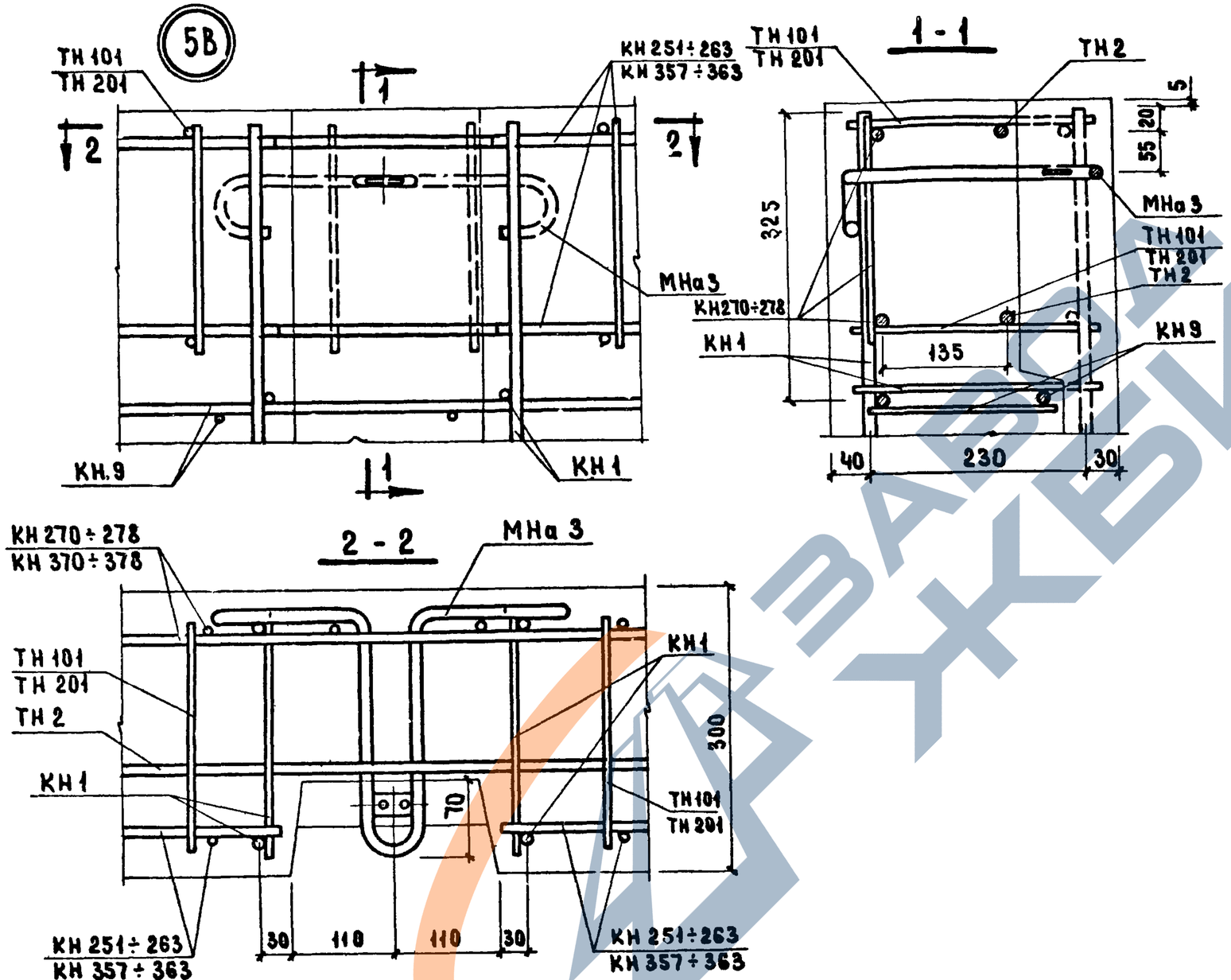

Т.К.	ОБЩИЕ МАТЕРИАЛЫ И УНИФИЦИРОВАННЫЕ ДЕТАЛИ ПАНЕЛЕЙ ТОЛЩИНОЙ 300 ММ	Серия 1.132-1	
1971	ДЕТАЛЬ 5В / АРМИРОВАНИЕ /	Выпуск 0-1	Лист 42

ЦНИИЭП ЖИЛИЩА

Согласовано: Ст. науч. сотр. В. Королев; Дата; Инвент №; Взамен

Проверил: Гл. инж. пр-та Ю. Герман

Нач. отд. и т.п. Б. Шляпин; Гл. инж. отд. Н. Росинский; Гл. инж. пр. Г. Бабынин; Гл. инж. пр. Ю. Герман; Ст. техник В. Оганесова

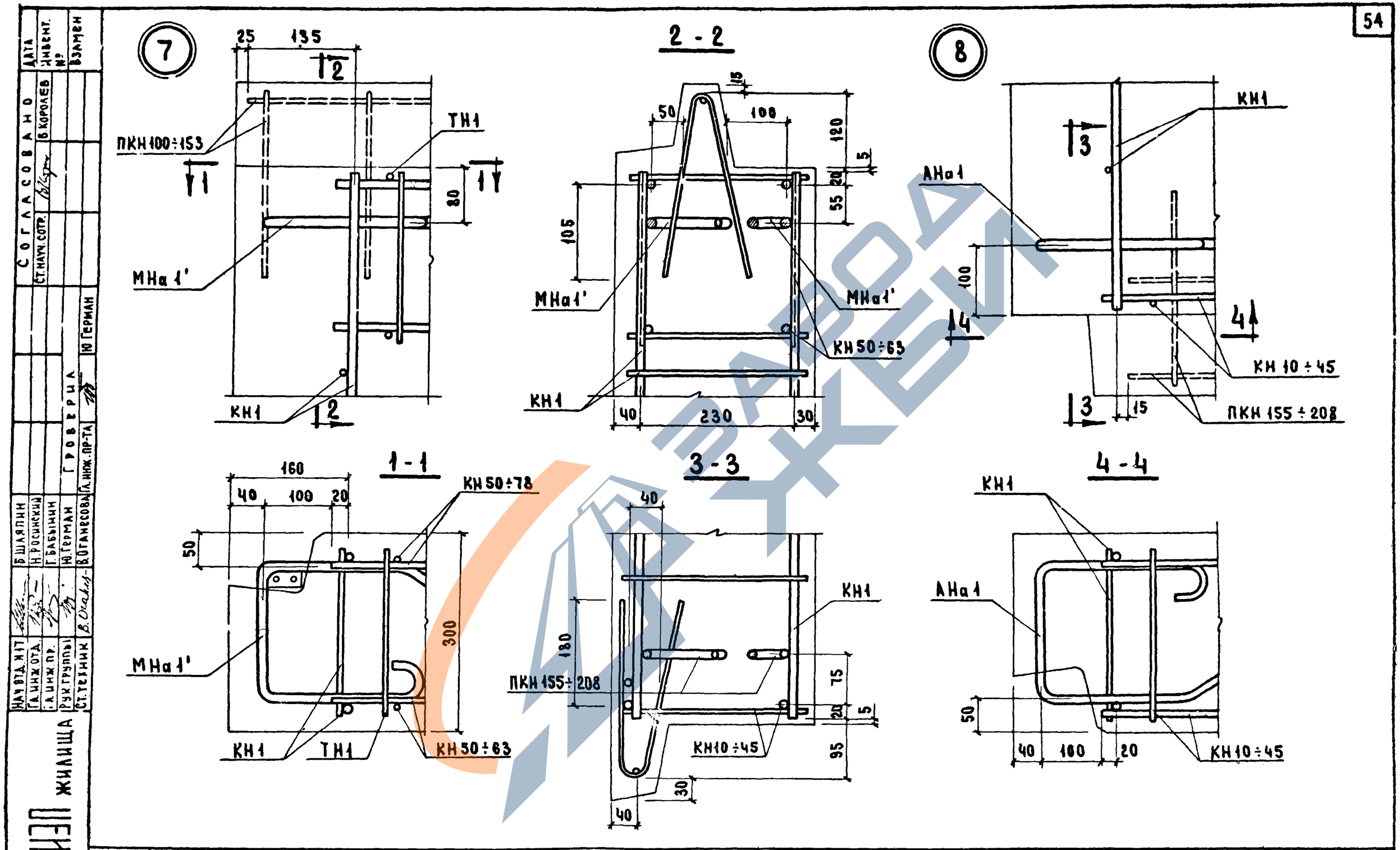

Т.К.	ОБЩИЕ МАТЕРИАЛЫ И УНИФИЦИРОВАННЫЕ ДЕТАЛИ ПАНЕЛЕЙ ТОЛЩИНОЙ 300 мм	Серия 1.132-1	
1971	ДЕТАЛИ 7 и 8 / АРМИРОВАНИЕ /	Выпуск 0-1	Лист 43

ЦНИИЭП ЖИЛИЩА

Нач.отд. №17	Б.Шаяпин	Согласовано	Дата
Гл.инж.отд.	Н.Росинский	Ст.науч.сотр. В.Королев	Инвент. №
Гл.инж.пр.	Г.Бабынин		Взамен
Рук.группы	Ю.Герман	Проверил	
Ст.техник	В.Оганесова	Гл.инж.пр-та Ю.Герман	

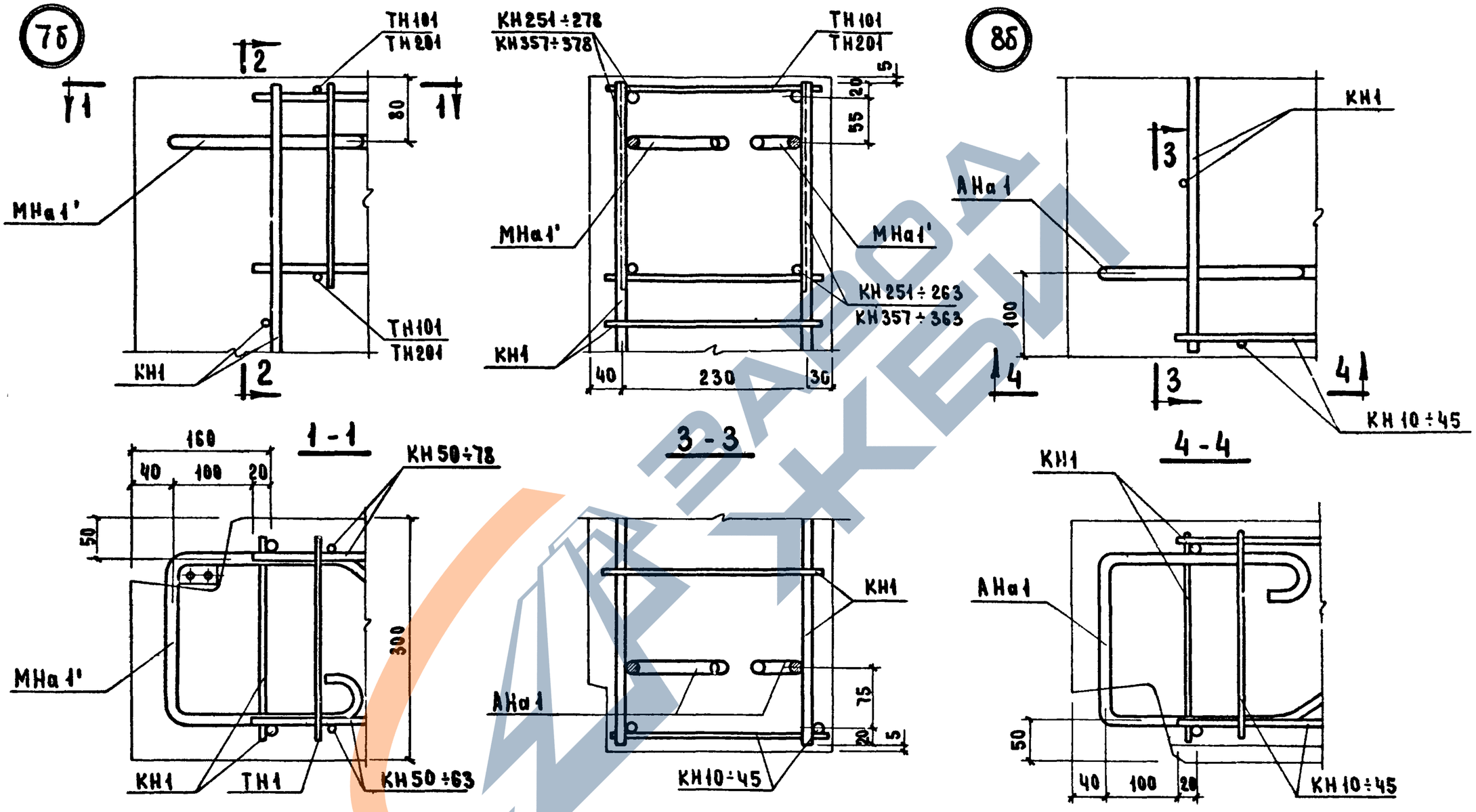

Т.К.	ОБЩИЕ МАТЕРИАЛЫ И УНИФИЦИРОВАННЫЕ ДЕТАЛИ ПАНЕЛЕЙ ТОЛЩИНОЙ 300 мм	Серия 1.132-1	
1971	ДЕТАЛИ 7б и 8б / АРМИРОВАНИЕ /	Выпуск 0-1	Лист 44

ЦНИИЭП ЖИЛИЩА

Нач.отд.№1	Б.Шаяпин	Согласовано	Дата
Гл.инж.отд.	Н.Росинский	Ст.науч.сотр. В.Королев	Инвент. №
Гл.инж.пр.	Г.Бабынин		Взамен
Рук.группы	Ю.Герман	Проверил	
Ст.техник	В.Оганесова	Гл.инж.пр-та Ю.Герман	

11909-01 56

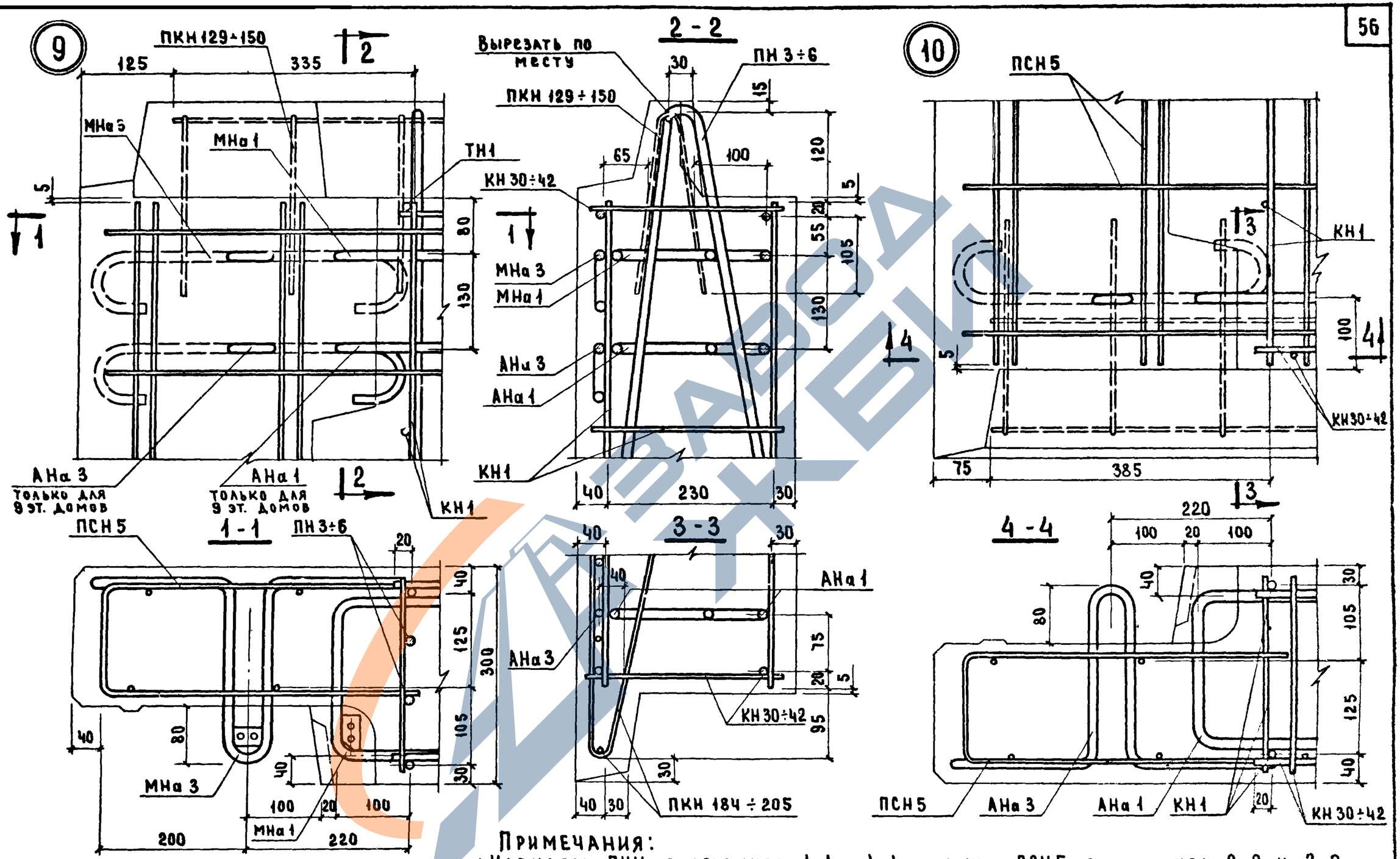

Примечания:

1. Каркасы ПКН в сечениях 1-1 и 4-4 и сетка ПСН5 в сечениях 2-2 и 3-3 условно не показаны.
2. Привязку строповочной петли см. на опалубочных чертежах панелей и детали 17.

ТК	Общие материалы и унифицированные детали панелей толщиной 300 мм	Серия 1.132-1
1971	Детали 9 и 10 /армирование/	Выпуск 0-1 / Лист 45

ЦНИИЭП жилища

Нач. отд. № 17	Б. Шляпин	Ст. науч. сотр.	В. Королев
Гл. инж. отд.	Н. Росинский	Проверил	Ю. Герман
Гл. инж. пр.	Г. Бабынин	Гл. инж. пр-та	Ю. Герман
Рук. группы	Ю. Герман		
Ст. инж.	Е. Чукавина		

Инвент. № | Взамен

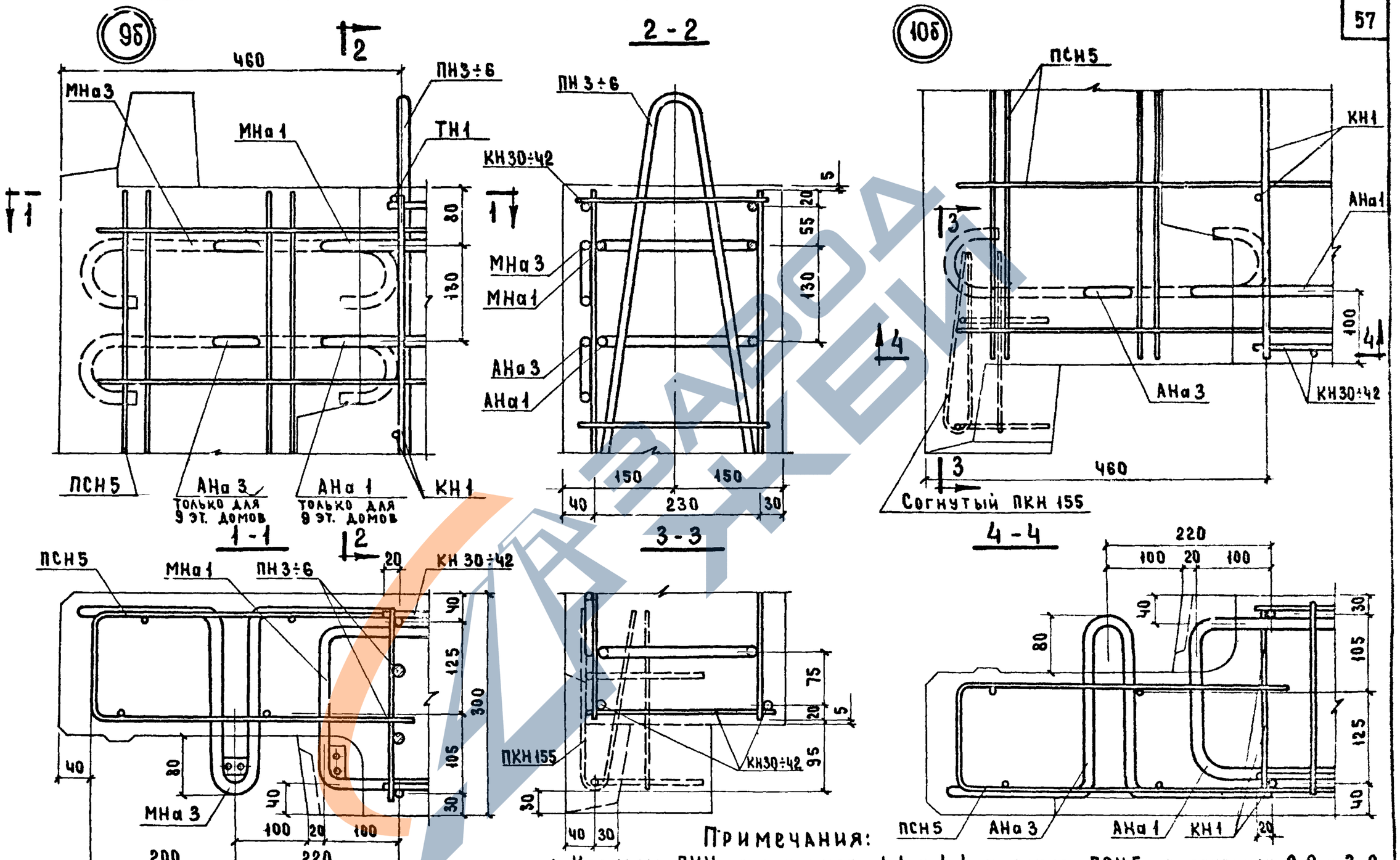

Примечания:

1. Каркасы ПКН в сечениях 1-1 и 4-4 и сетка ПСН5 в сечениях 2-2 и 3-3 условно не показаны.
2. Привязку строповочной петли см. на опалубочных чертежах панелей.

ТК	Общие материалы и унифицированные детали панелей толщиной 300 мм	Серия 1.132-1
1971	Детали 9б и 10б /армирование/	Выпуск 0-1 / Лист 46

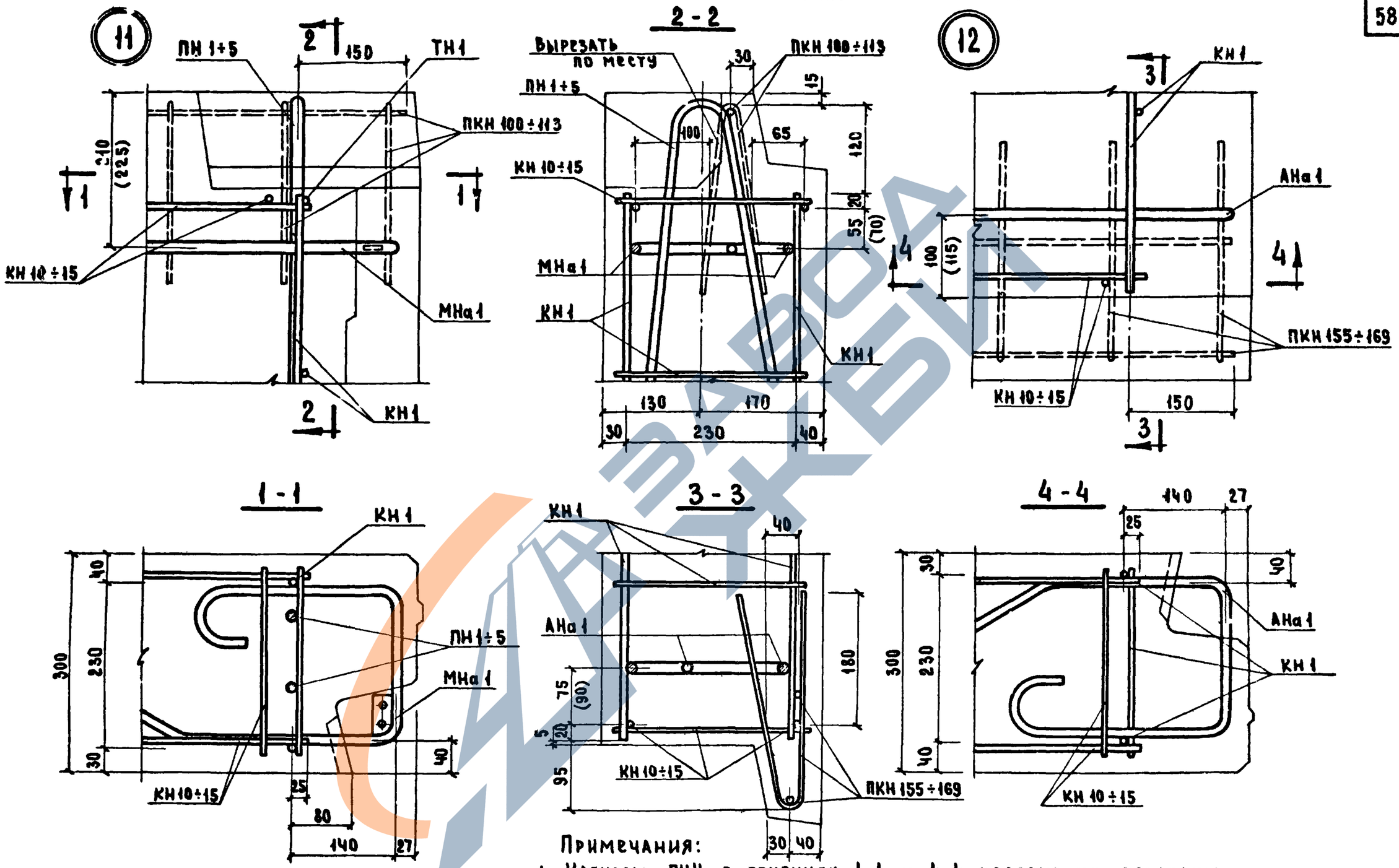

Примечания:

1. Каркасы ПКН в сечениях 1-1 и 4-4 условно не показаны.
2. Размеры в скобках относятся только к зеркальной детали.

ТК.	Общие материалы и унифицированные детали панелей толщиной 300 мм	Серия 1.132-1
1971	Детали 11 и 12 /армирование/	Выпуск 0-1 / Лист 47

ЦНИИЭП ЖИЛИЩА

Нач. отд.	Б. Шляпин	Согласовано	Дата
Гл. инж. о.д.	Н. Росинский	Ст. науч. сотр. В. Королев	Инвент. №
Гл. инж. пр.	Г. Бабынин		Взамен
Гл. инж. пр.	Ю. Герман	Прозерия	
Ст. инж.	Е. Чукавина	Гл. инж. пр-та Ю. Герман	

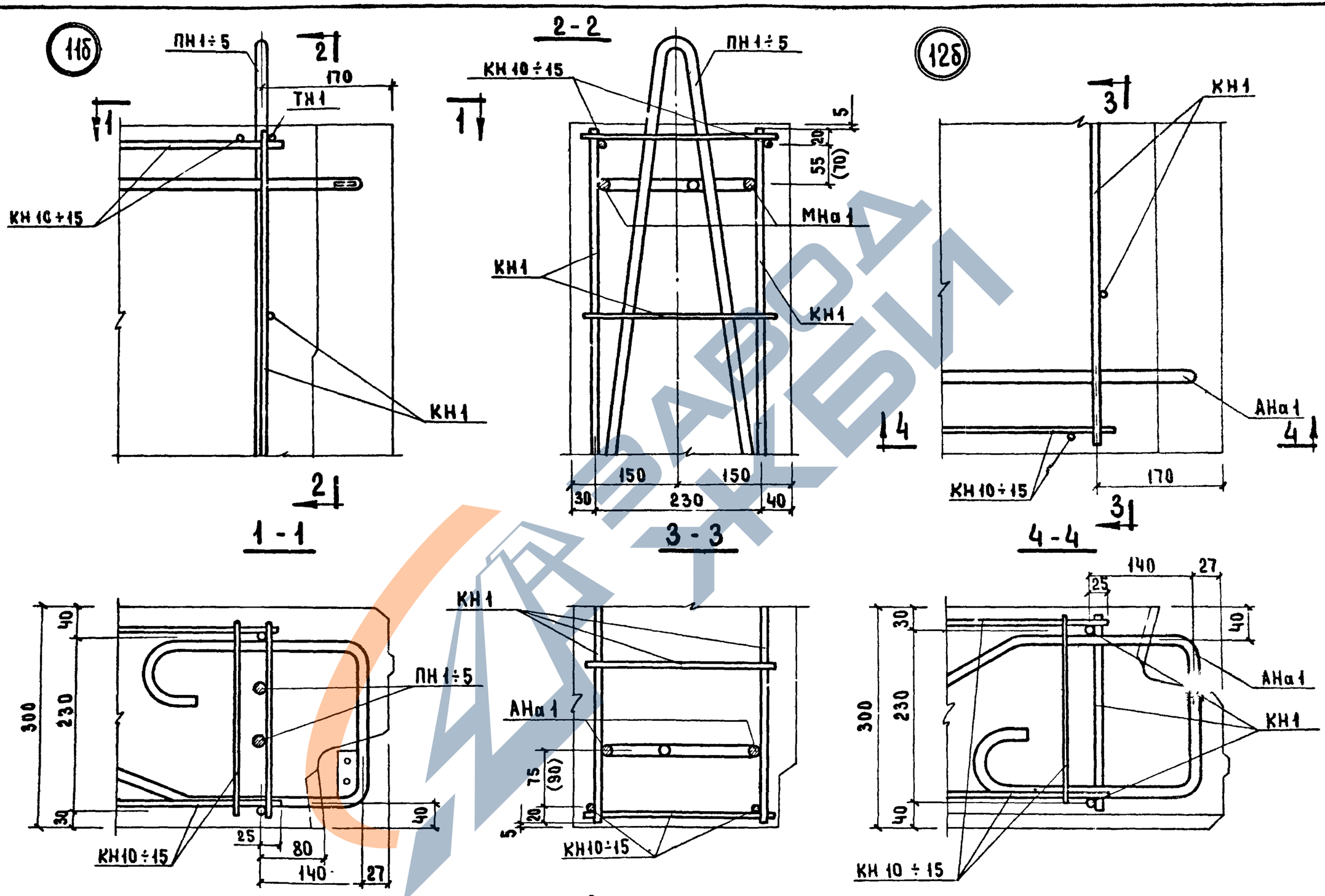

Примечание. Размеры в скобках относятся только к зеркальной детали.

ТК	Общие материалы и унифицированные детали панелей толщиной 300 мм	Серия 1.132-1
1971	Детали 11б и 12б /армирование/	Выпуск 0-1 / Лист 48

Гл. инж. пр. Ю. Герман
Гл. инж. пр. Е. Чукавина
Гл. инж. пр. Ю. Герман
Гл. инж. пр. Г. Бабынин
Н. Росинский
Б. Шляпин
Нач. отд.
Гл. инж. отд.
Гл. инж. пр.
Гл. инж. пр.
Ст. инж.
Согласовано
Ст. наум. сотр.
В. Королев
Инвент. №
Взамен
Проверил
Гл. инж. пр-та
Ю. Герман
Гл. инж. пр.
Ст. инж.
Жилища

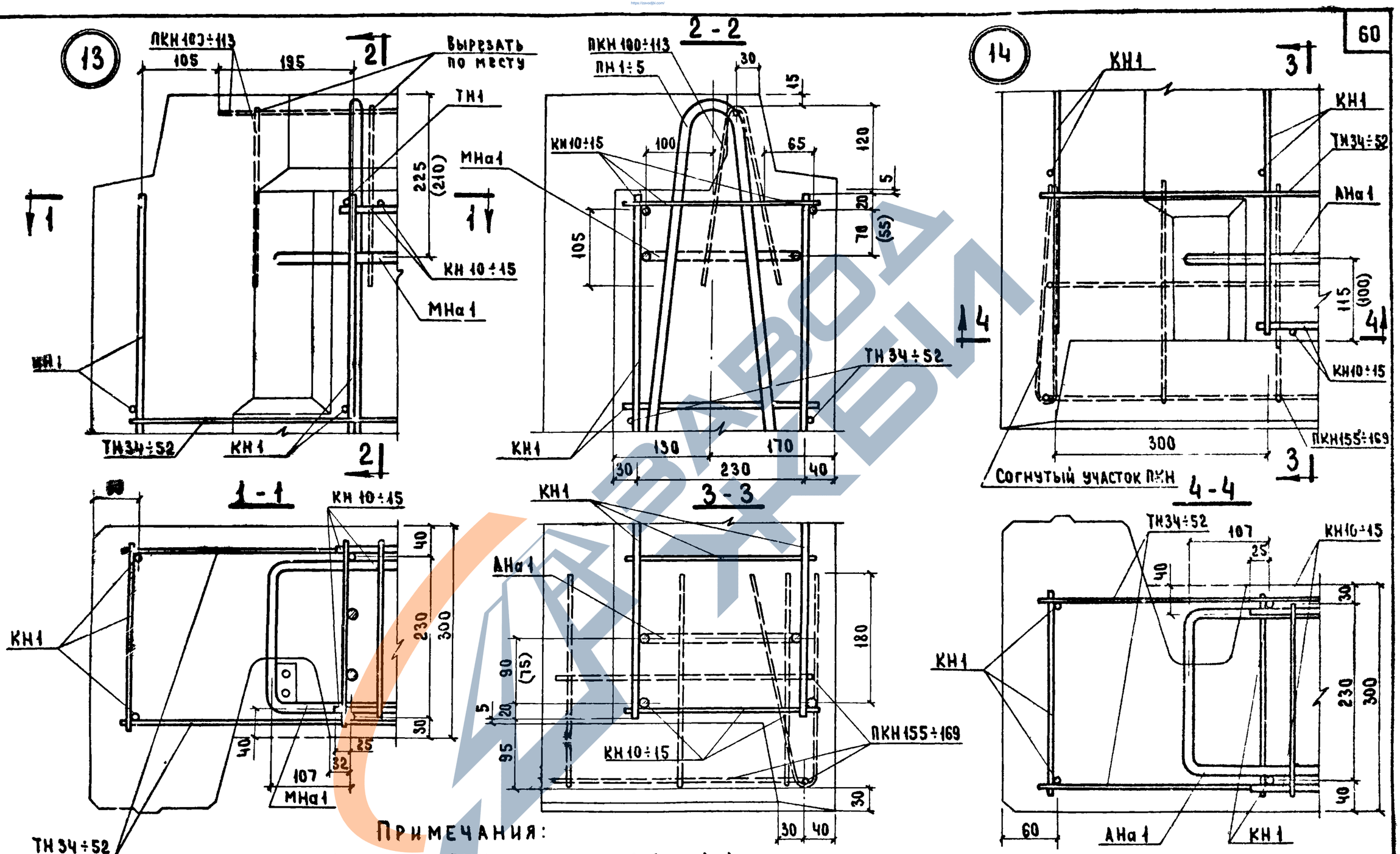

Примечания:

1. Каркасы ПКН в сечении 1-1 и 4-4 условно не показаны.
2. Размеры в скобках относятся только к зеркальной детали.

Т.К.	Общие материалы и унифицированные детали панелей толщиной 300 мм	Серия 1.132-1	
1971	Детали 13 и 14 /армирование/	Выпуск 0-1	Лист 49

Цеппин жилища

Согласовано: Дата, Инвент. №, Взамен

Нач. отд. №17 Б. Шляпин; Гл. инж. отд. Н. Росинский; Гл. инж. пр. Г. Бабынин; Рук. группы Ю. Герман; Ст. инженер Е. Чукавина; Гл. инж. пр-та Ю. Герман

Проверка

11909-01 61

СОГЛАСОВАНО
ДАТА
ИНВЕНТ. №
ВЗАМЕН
ст. научн. сотр. В. Кирпа
В. Королев
ПРОВЕРИЛ
Ю. Герман
Гл. инж. пр-та
Нач. отд. № 17
Гл. инж. от.
Гл. инж. пр.
Рук. группы
Ст. инженер
В. Шалапин
Н. Росинский
Г. Бабынин
Ю. Герман
Е. Чукавина
ЦНИИЭП жилища

13б

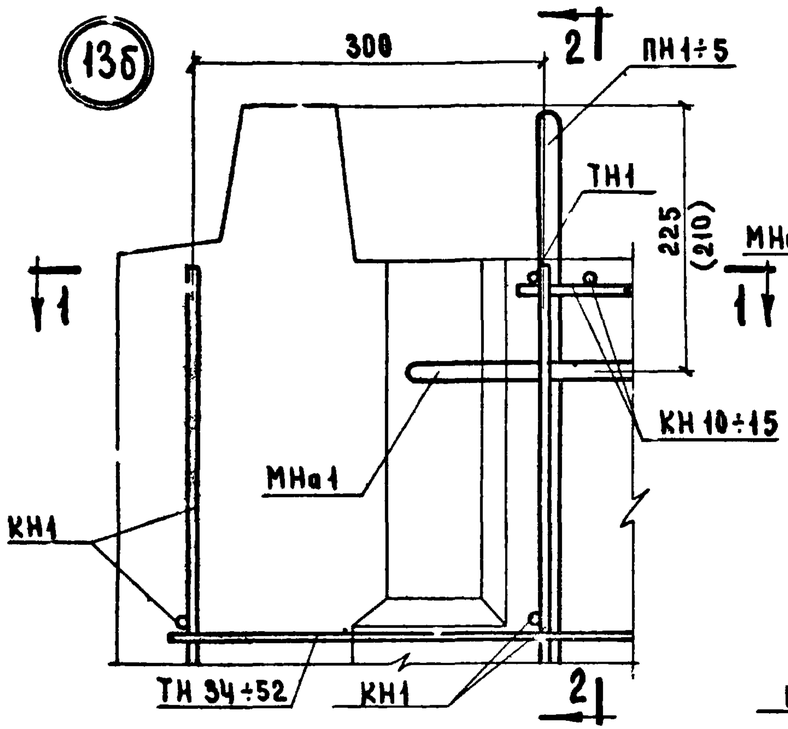

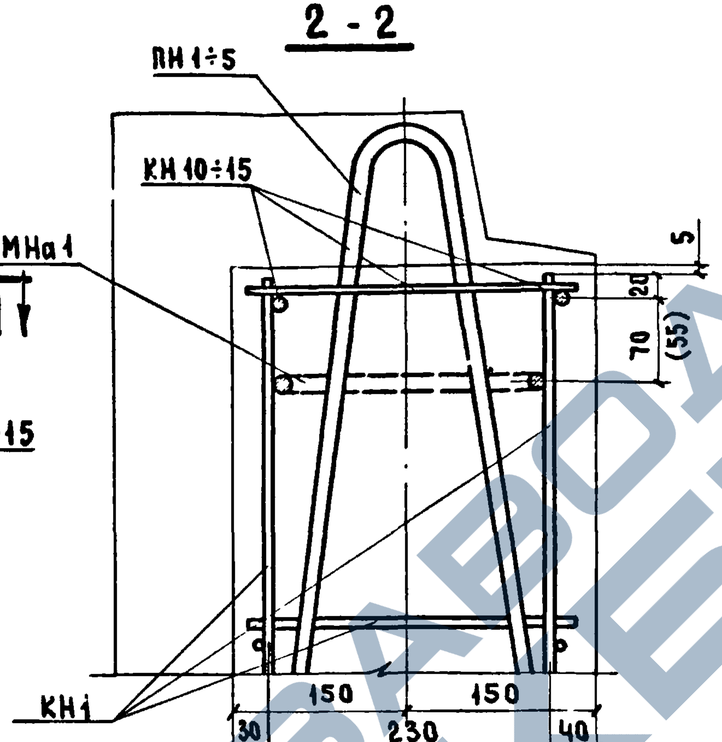

14б

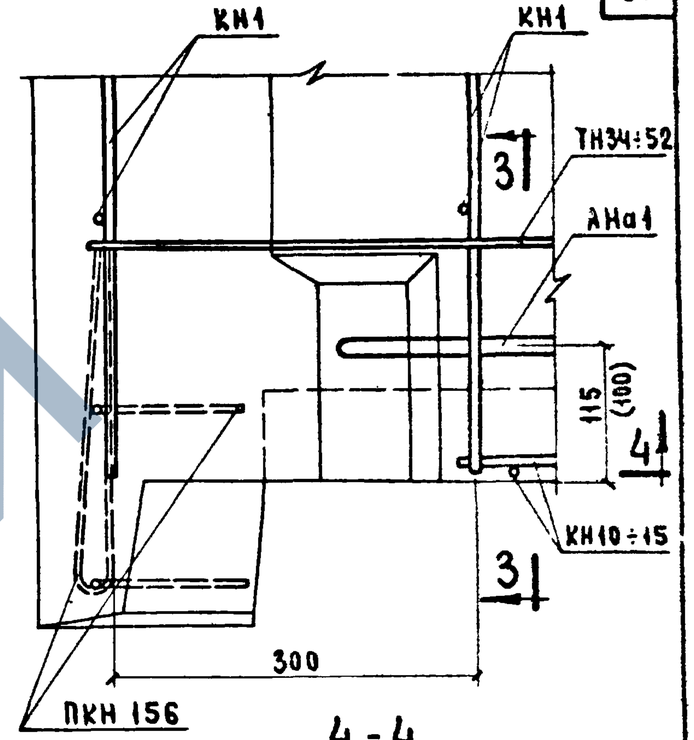

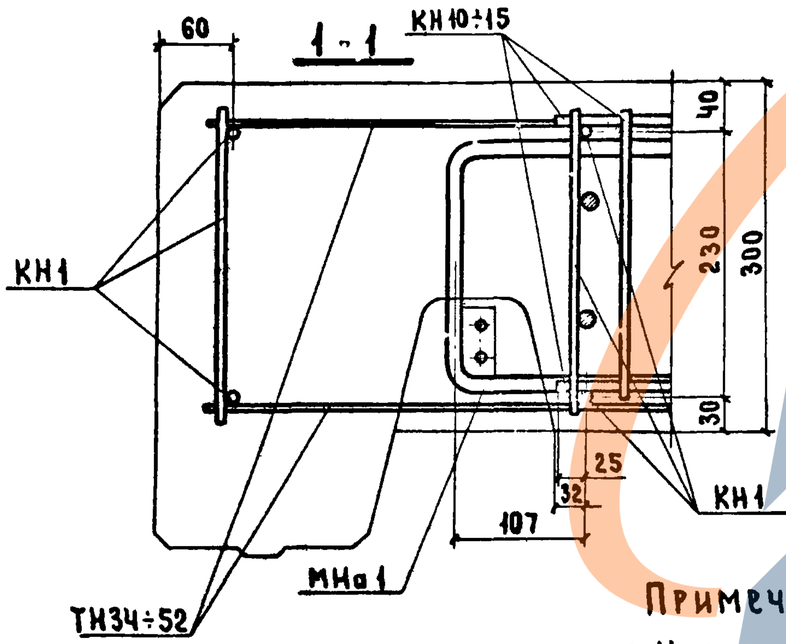

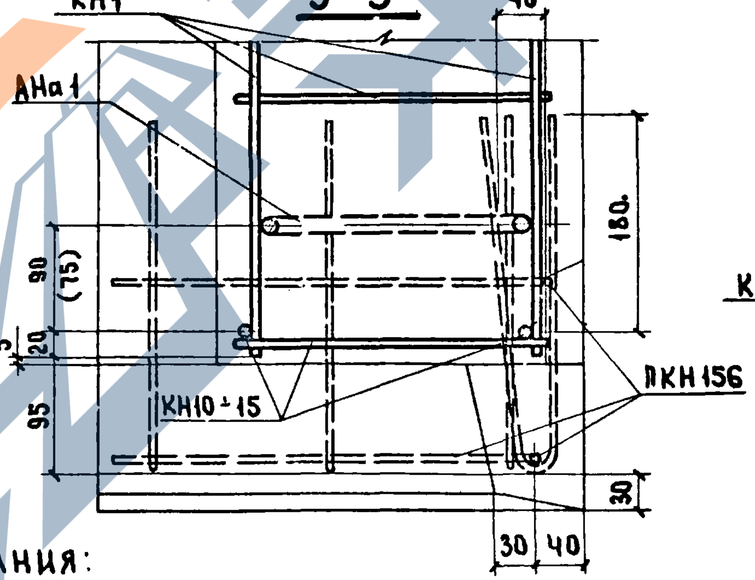

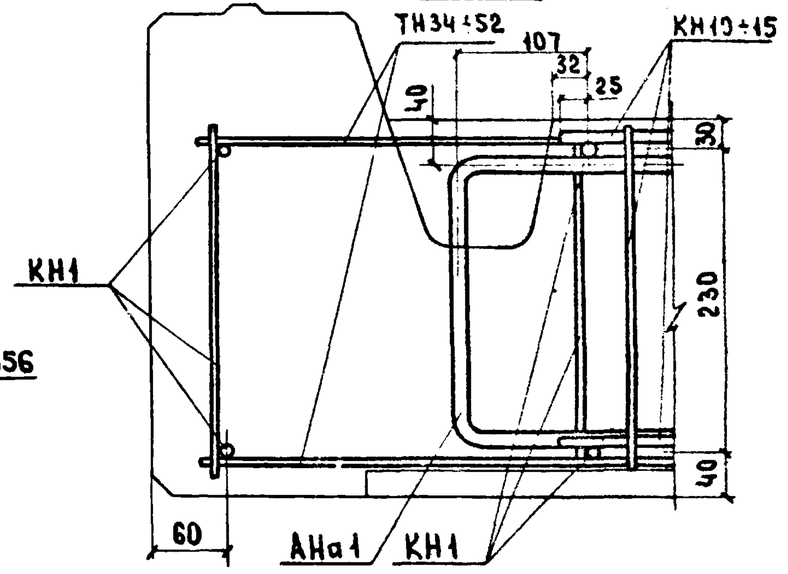

Примечания:

1. Каркас ПКН в сечении 4-4 условно не показан
2. Размеры в скобках относятся только к зеркальной детали.

Т.К.	Общие материалы и унифицированные детали панелей толщиной 300 мм	Серия 1.132-1
1971	Детали 13б и 14б / Армирование /	Выпуск 0-1 / Лист 50

СОГЛАСОВАНО
ДАТА
ИНВ. №
ВЗАМЕН
Гл. научн. сотр. В. Королев
ПРОВЕРИЛ
Ю. Герман
Гл. инж. пр-та А. Инж
Б. Шляпин
Н. Росинский
Г. Бабынин
Ю. Герман
А. Голубева
Нач. отд. №17
Гл. инж. отд.
Гл. инж. пр.
Рук. группы
Ст. инж.
ЦНИИЭП ЖИЛИЩА

15

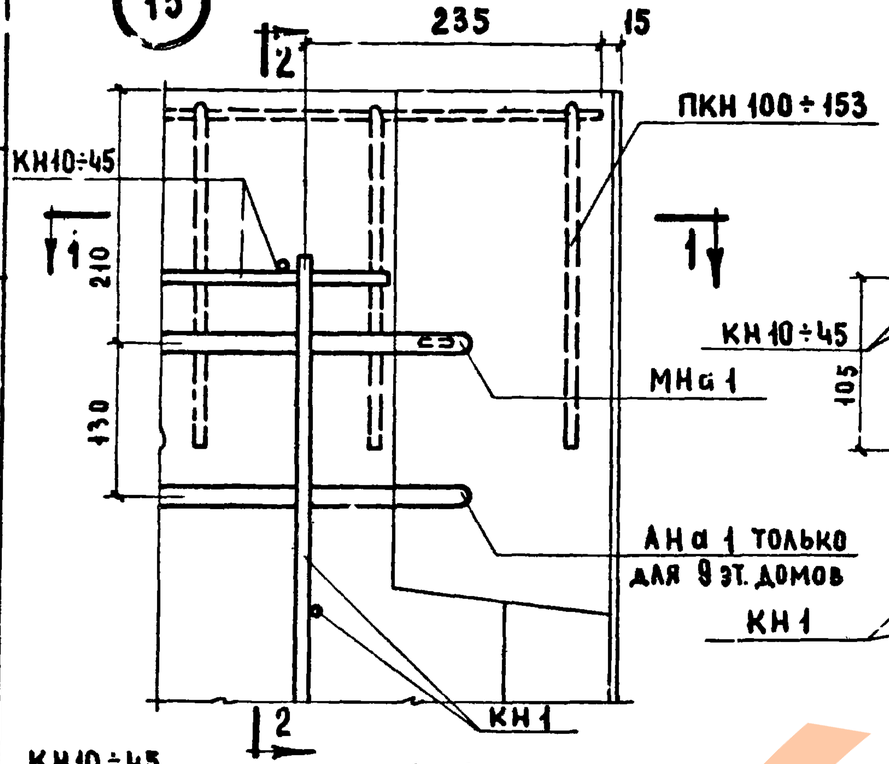

1-1

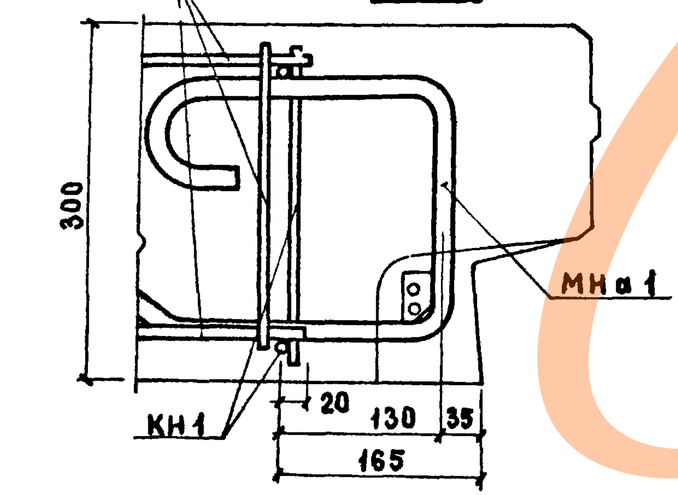

2-2

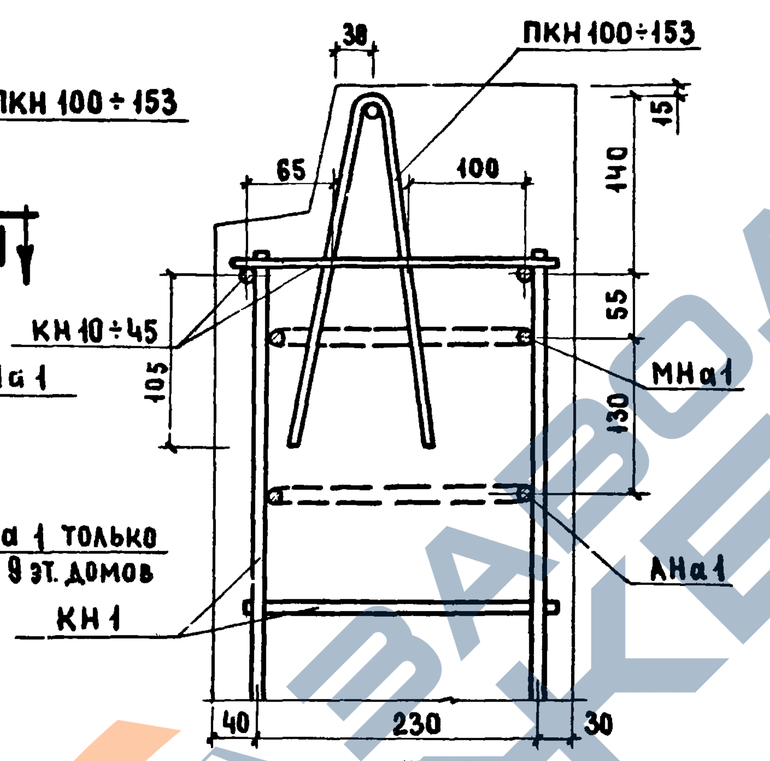

3-3

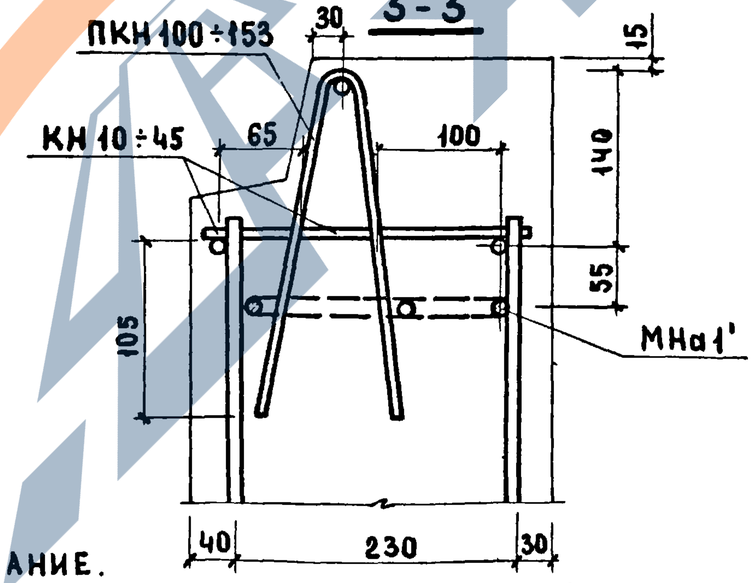

16

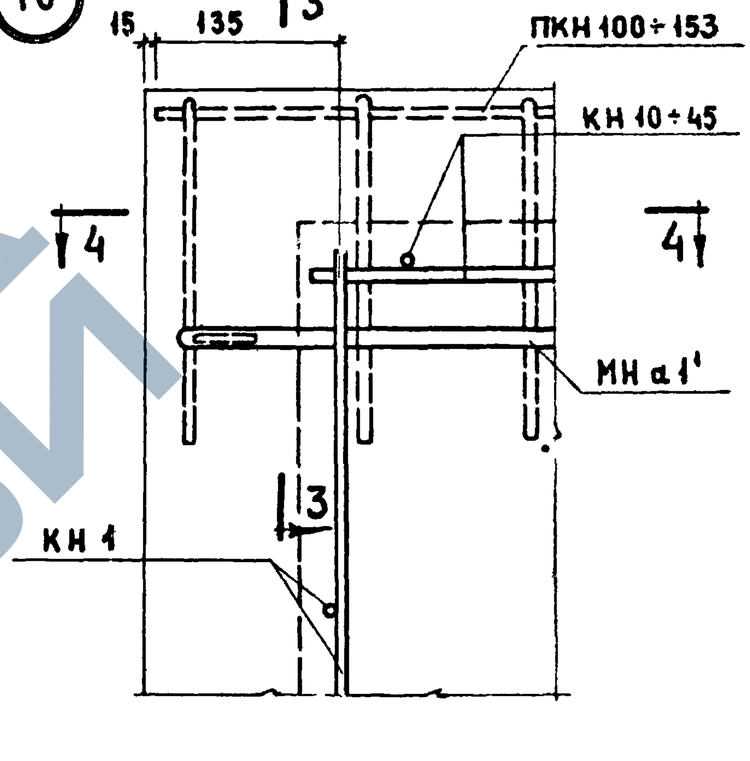

4-4

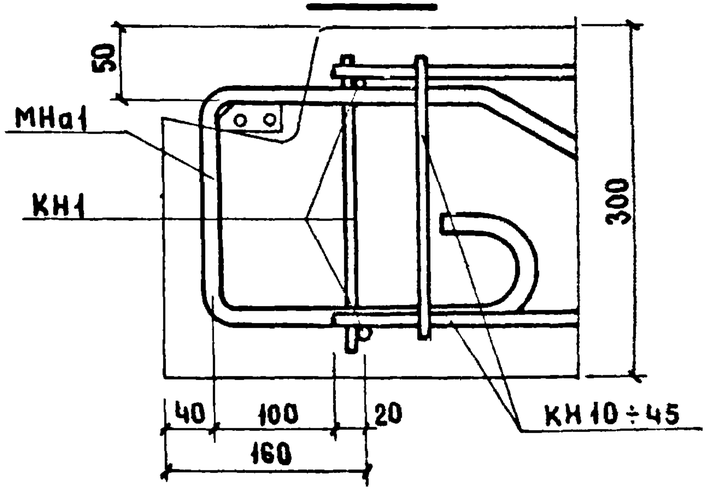

Примечание.
Каркасы ПКН 100÷153 на сечениях 1-1 и 4-4 условно не показаны

ТК	Общие материалы и унифицированные детали панелей толщиной 300 мм	Серия 1.132-1
1971	Детали 15 и 16 /армирование/	Выпуск 0-1 / Лист 51

17

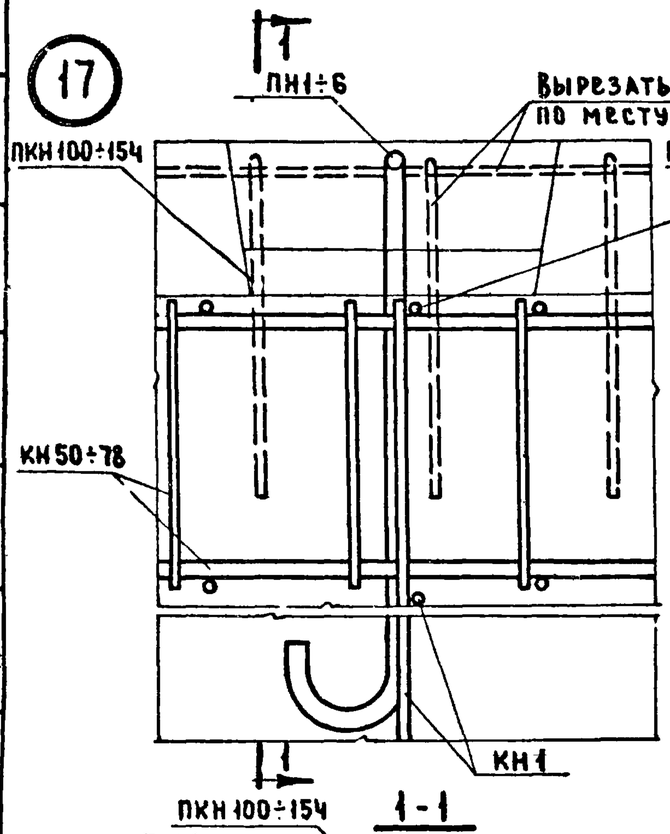

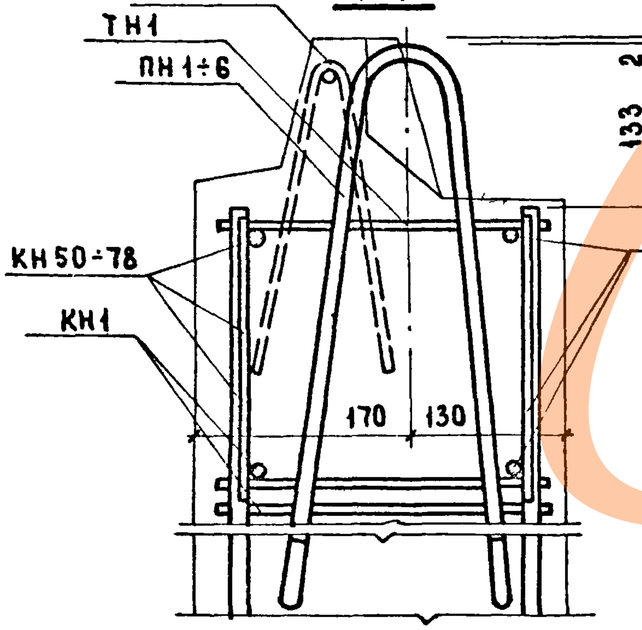

18

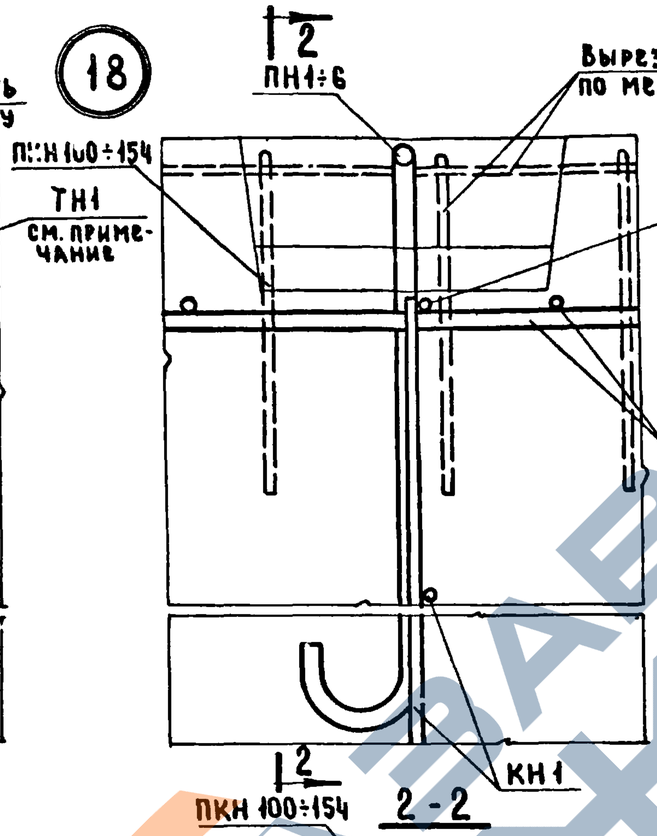

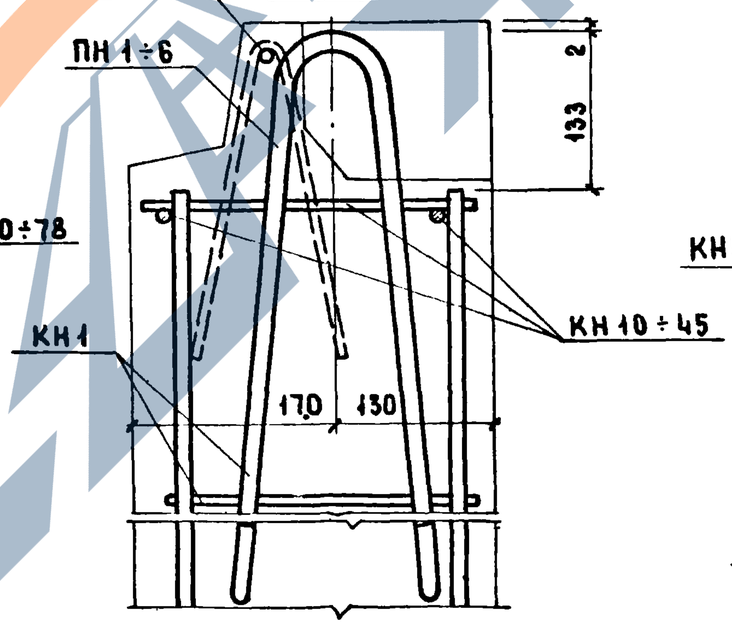

19б

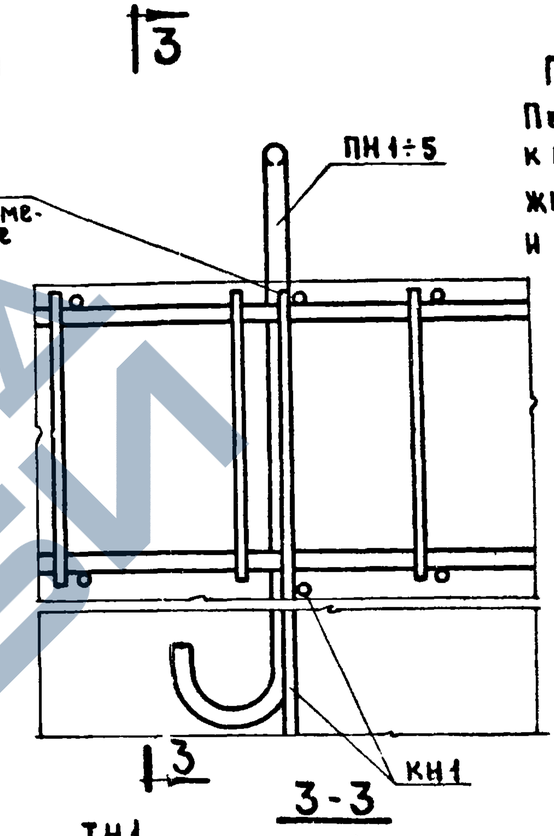

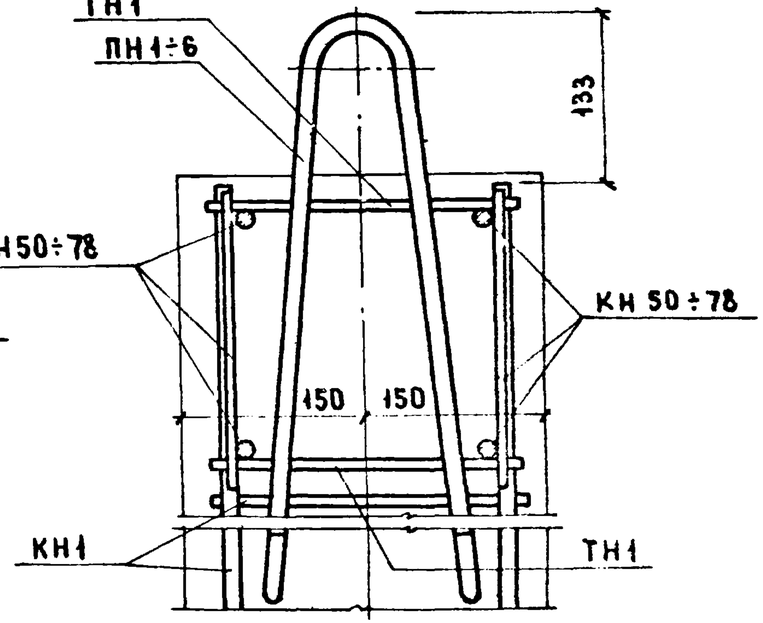

Примечание

Петли ПН крепятся к поперечным стержням каркаса КН1 и стержням ТН1 в форме.

ТК. 1971	Общие материалы и унифицированные детали панелей толщиной 300 мм Детали 17, 18 и 19б/армирование/	Серия 1.132-1	Выпуск 0-1 / Лист 52

Составлено: ЦНИИЭП жилища

Нач. отд.	Гл. инж.	Б. Шляпин
Гл. инж.	Н. Росинский	
Гл. инж. пр.	Г. Бабынин	
Рук. гр.	Ю. Герман	
Ст. инж.	А. Голубева	
Проверил	Гл. инж. пр.	Ю. Герман
	Ст. инж.	Г. Бабынин
	Ст. науч. сотр.	В. Королев

Инвент. № / Взамен

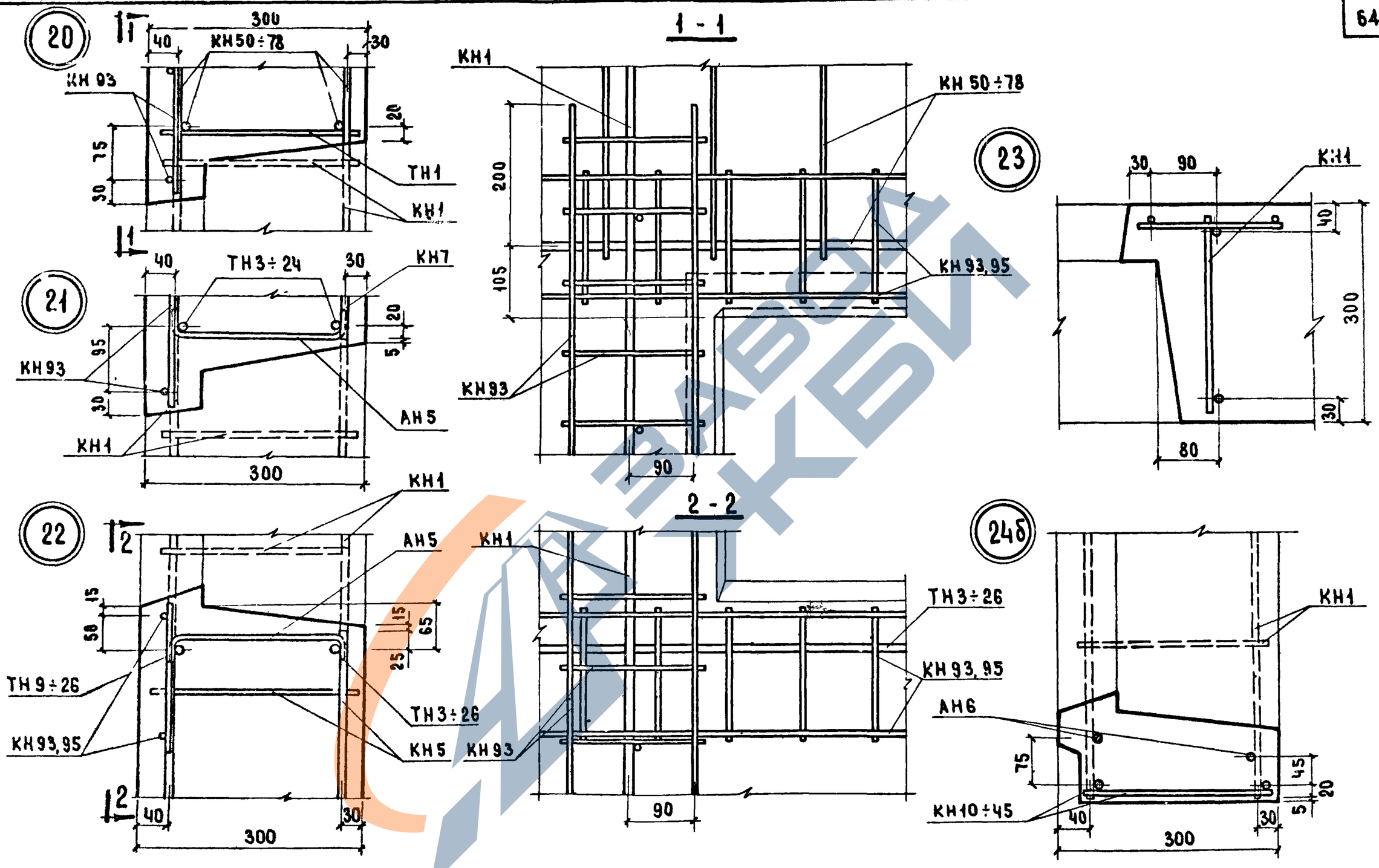

ТК	ОБЩИЕ МАТЕРИАЛЫ И УНИФИЦИРОВАННЫЕ ДЕТАЛИ ПАНЕЛЕЙ ТОЛЩИНОЙ 300 ММ	СЕРИЯ 1.132-1
1971	ДЕТАЛИ 20÷23 И 24б / АРМИРОВАНИЕ /	Выпуск 0-1 / Лист 53

ЦНИИЭП ЖИЛИЩА

СОГЛАСОВАНО

ПРОВЕРИЛ

ГЛ. ИНЖ. ПР-ТА Ю. ГЕРМАН

НАЧ. СТ. ИНЖ. Б. ШЛЯПИН

ГЛ. ИНЖ. ОТД. Н. РОСИНСКИЙ

ГЛ. ИНЖ. ПР. Ю. ГЕРМАН

СТ. ИНЖ. А. ГОЛУБЕВА

СТ. НАУЧ. СОТР. В. КОРОЛЕВ

ДАТА

ИНВ. № ВЗАМЕН

11909-01 65

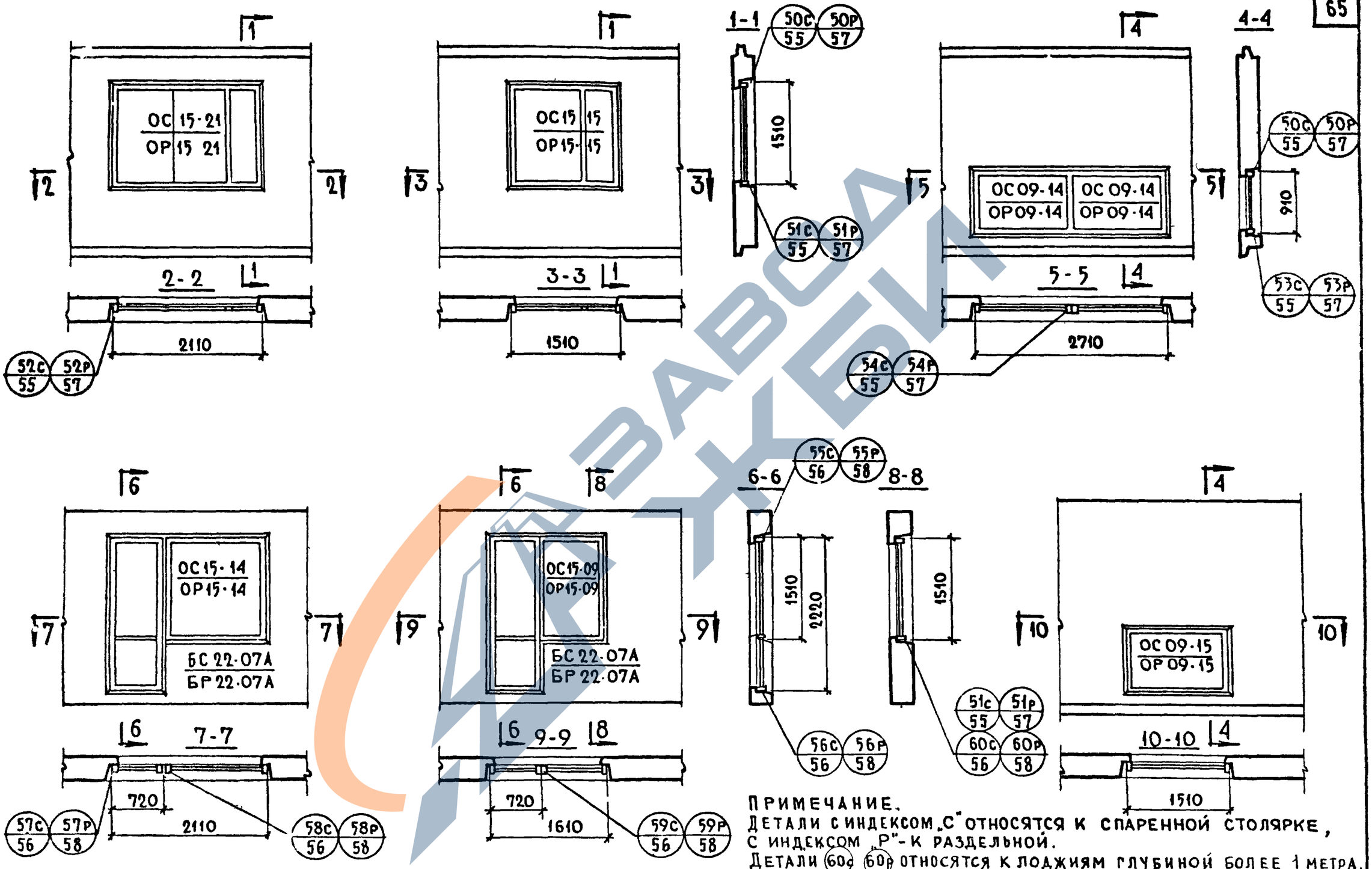

ПРИМЕЧАНИЕ.
ДЕТАЛИ С ИНДЕКСОМ „С" ОТНОСЯТСЯ К СПАРЕННОЙ СТОЛЯРКЕ, С ИНДЕКСОМ „Р" - К РАЗДЕЛЬНОЙ.
ДЕТАЛИ 60С 60Р ОТНОСЯТСЯ К ЛОДЖИЯМ ГЛУБИНОЙ БОЛЕЕ 1 МЕТРА.

ТК	ОБЩИЕ МАТЕРИАЛЫ И УНИФИЦИРОВАННЫЕ ДЕТАЛИ ПАНЕЛЕЙ ТОЛЩИНОЙ 300 ММ	СЕРИЯ 1.132-1
1971	ВАРИАНТЫ ЗАПОЛНЕНИЯ ПРОЕМОВ В ПАНЕЛЯХ И МАРКИРОВКА ДЕТАЛЕЙ УСТАНОВКИ СТОЛЯРНЫХ БЛОКОВ	ВЫПУСК 0-1 / ЛИСТ 54

ЦНИИЭП ЖИЛИЩА

СОГЛАСОВАНО

ПРОВЕРИЛ

СОГЛАСОВАНО: Н.Гайсинский (ИА. технолог); ДАТА; ИНВЕН. N°; ВЗАМЕН

ПРОВЕРИЛ: Г. Бабынин (ГЛ. ИНЖ. ПР.)

НАЧ. ОТД. №7	Б. Шляпин	
ГЛ. ИНЖ. С.Д.	Н. Росинский	
ГЛ. ИНЖ. ПР.	Г. Бабынин	Ю. Герман
ГЛ. ИНЖ. ПР.	Ю. Герман	А. Голубева (ГЛ. ИНЖ.)
СТ. ИНЖ.		

ЦНИИЭП ЖИЛИЩА

50с

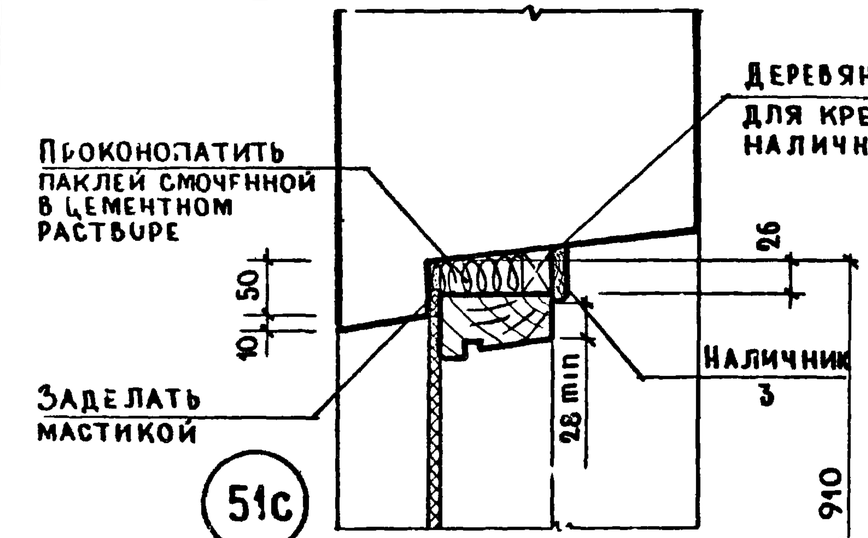

51с

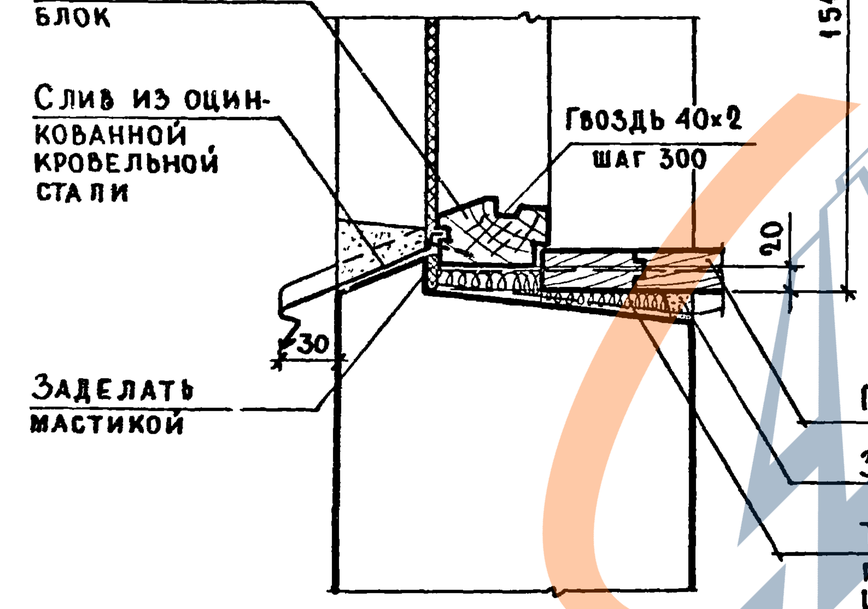

52с

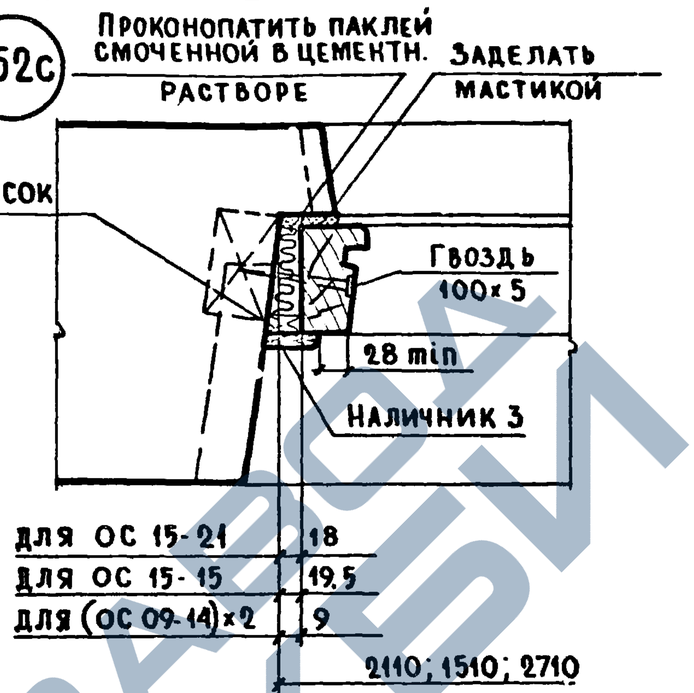

53с

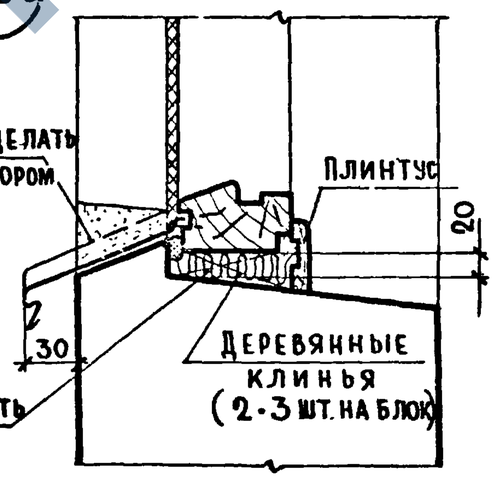

54с

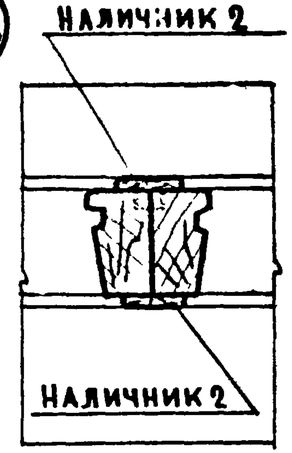

Примечания:

1. Изготовленные оконные и дверные блоки должны быть антисептированы и проолифлены, а после установки их в панель должны быть остеклены и окрашены масляными белилами за 2 раза.
2. Вместо деревянных подоконников могут устанавливаться железобетонные подоконники по ГОСТ 6785-69 с соответствующей переработкой детали их установки

ТК 1971	Общие материалы и унифицированные детали панелей толщиной 300 мм. Установка оконного блока со спаренными переплетами. Детали 50с ÷ 54с	Серия 1.132-1	Выпуск 0-1	Лист 55

55с

Проконопатить паклей, смоченной в цементном растворе

Заделать мастикой

28 min

Наличник 3

26

2220

56с

Столярный блок

Слив из оцинкованной кровельной стали

Гвоздь 40×2 шаг 300

Плинтус

15

10

Заделать мастикой

Проконопатить паклей, смоченной в цементном растворе

Деревянные клинья (2-3 шт. на блок)

57с

Проконопатить паклей, смоченной в цементн. растворе

Заделать мастикой

Деревянный брусок для крепления наличника

Гвоздь 100×5

28 min

Наличник 3

10

2110; 1610

58с

Конопатка сухой паклей

Наличник 1

ОС 15-14 | 44 | БС 22-07А

Наличник 1

Дополнительный брусок 5

60с

Паз для слива заделать цементным раствором

i=0.01

20

Подоконная доска

Заделать цем раствором

Вариант без слива для глубокой лоджии

Проконопатить паклей, смоченной в цементном растворе

59с

Конопатка сухой паклей

Наличник 2

ОС 15-09 | 10 | БС 22-07А

Наличник 2

Согласовано: Госстрой СССР, Главинжпроект, Госгражданстрой, Госкомитет по делам строительства

Проверил: Гл. инж. пр. Бабынин; Гл. инж. ОТА Ю. Герман; Гл. инж. ОТ Бабынин; Гл. инж. ОС А. Голубева; Гл. инж. ОТ Бабынин; Гл. инж. ОТ Бабынин; Гл. инж. ОТ Бабынин

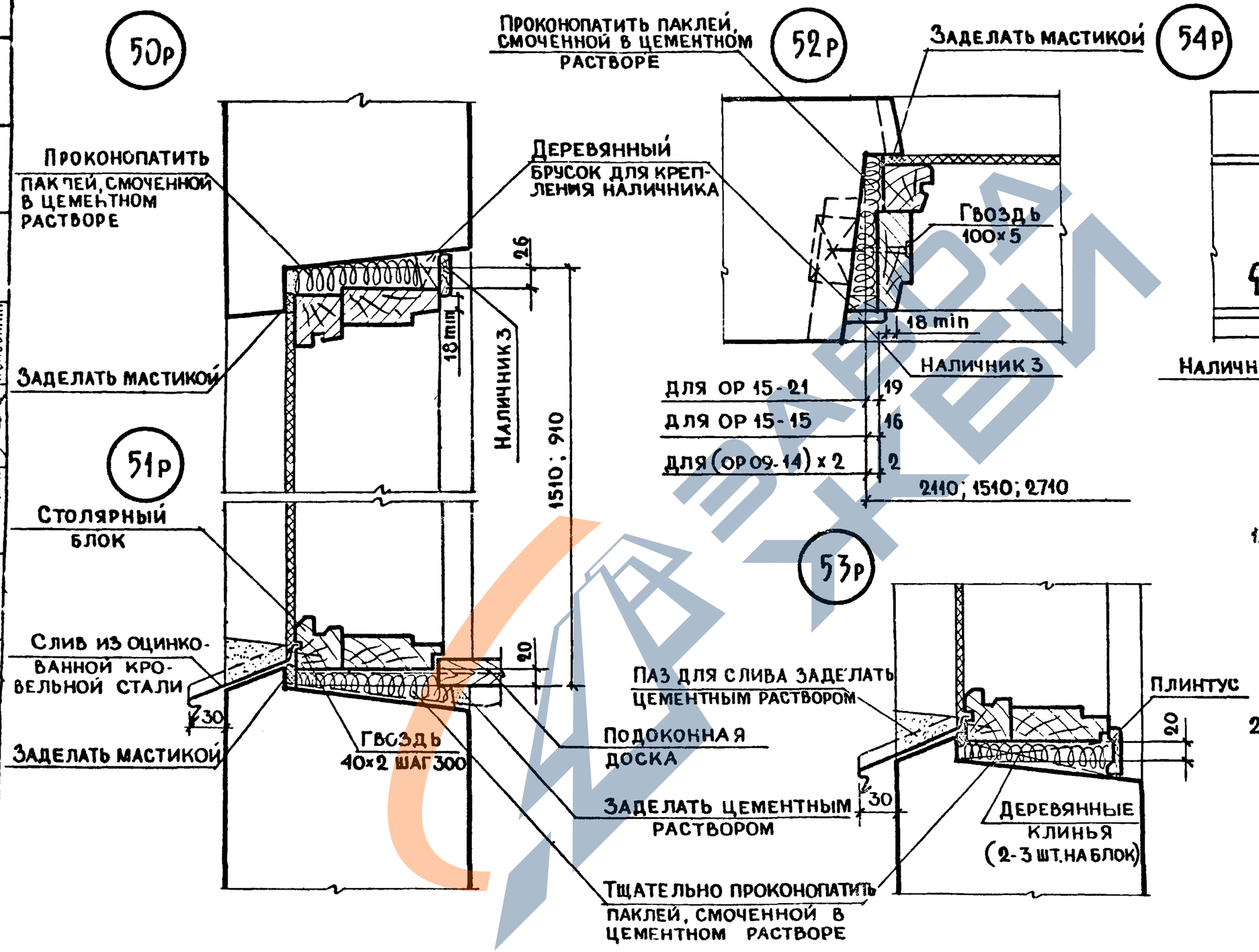

Примечания:

1. Изготовленные оконные и дверные блоки должны быть антисептированы и проолифлены, а после установки их в панель должны быть остеклены и окрашены масляными белилами за 2 раза.
2. Вместо деревянных подоконников могут устанавливаться железобетонные подоконники по ГОСТ 6785-69 с соответствующей переработкой детали их установки.

ТК	Общие материалы и унифицированные детали панелей толщиной 300 мм	Серия 1.132-1
1971	Установка оконного блока с раздельными переплетами. Детали 50р ÷ 54р	Выпуск 0-1 / Лист 57

Согласовано: Дата, Инвен. №, Взамен; Проверил: Г. Бабынин; Гл. инж. пр.; Ю. Герман; А. Голубева; Гл. инж. пр.; Ст. инж.; Гл. инж. пр.; Гл. инж. о.д.; Нач. отд. №; Б. Шляпин; Н. Тамкинский; А. Технолог

ЦЕНТРЕПРОЕКТ ЖИЛИЩА

СОГЛАСОВАНО: ЗАТЕХНОДОР — Н. ТАНСКИЙ; ИНВЕН. №; ВЗАМЕН; ДАТА

ПРОВЕРИЛ: Гл. ИНЖ. ПР. — Г. БАБЫНИН; Гл. ИНЖ. ПР. — Ю. ГЕРМАН; Гл. ИНЖ. — А. ГОЛУБЕВА; Гл. ИНЖ. ПР. — Г. БАБЫНИН; Гл. ИНЖ. ПР. — Ю. ГЕРМАН; Гл. ИНЖ. — А. ГОЛУБЕВА; НАЧ. ОТД. №7 — Гл. ИНЖ. О.Д. — Гл. ИНЖ. ПР. — Гл. ИНЖ. ПР. — СТ. ИНЖ. — ЦНИИЭП ЖИЛИЩ

55р

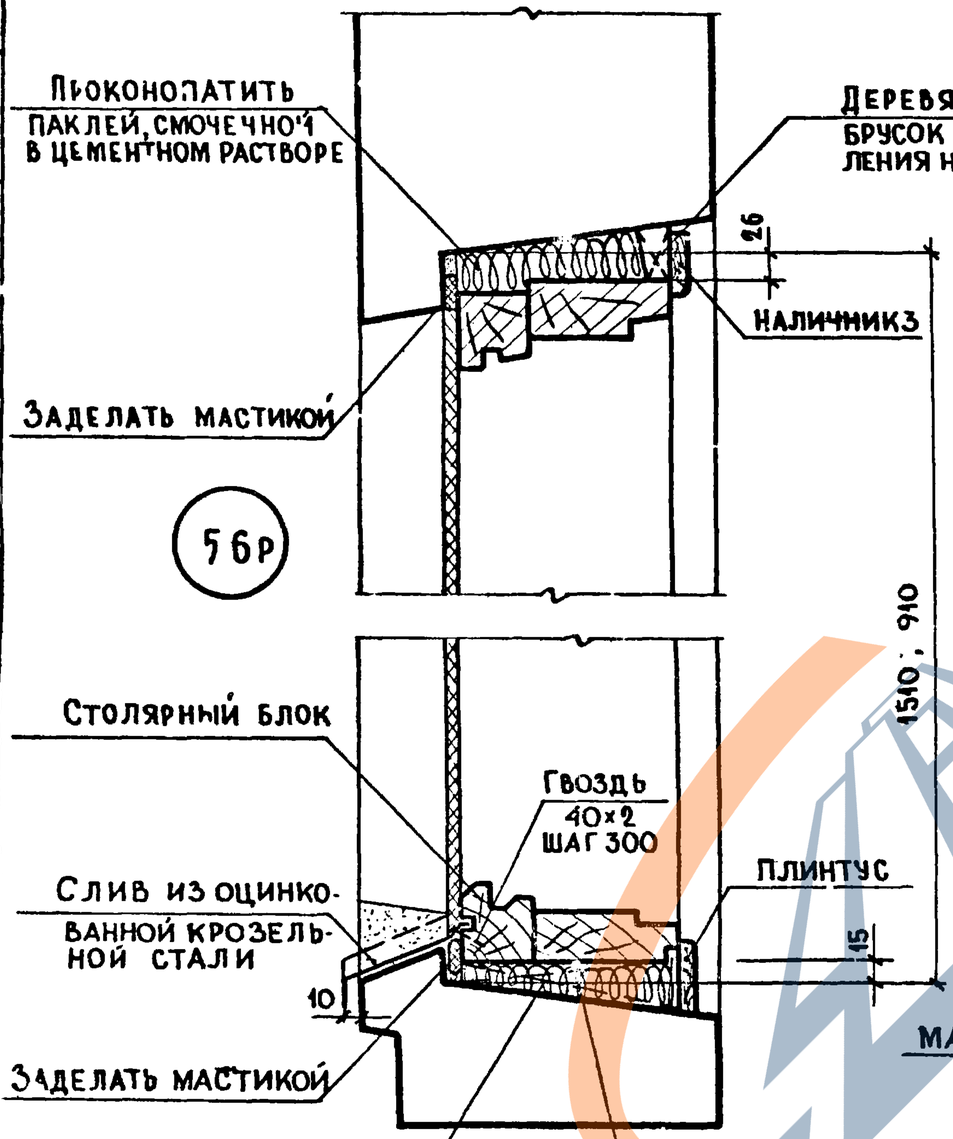

56р

57р

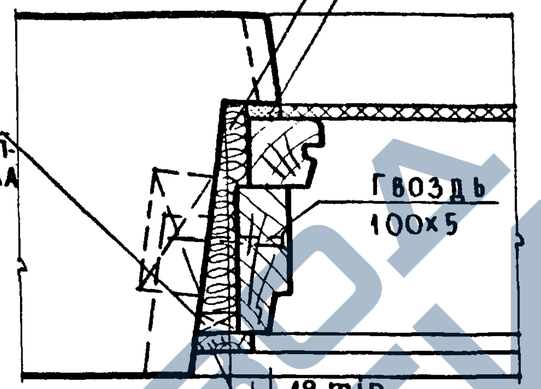

58р

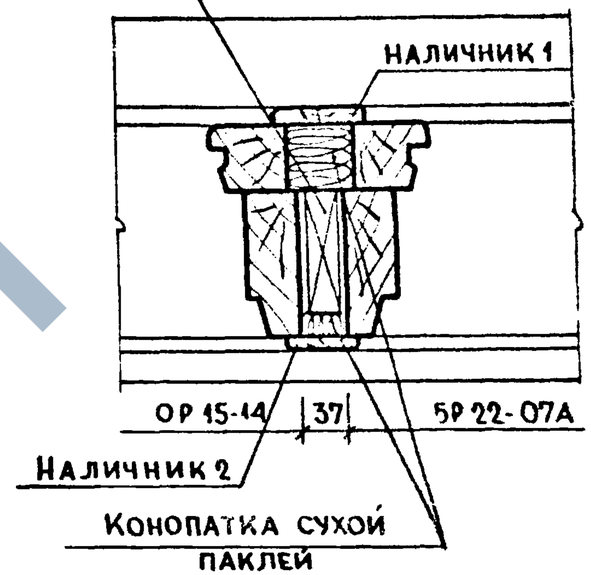

60р

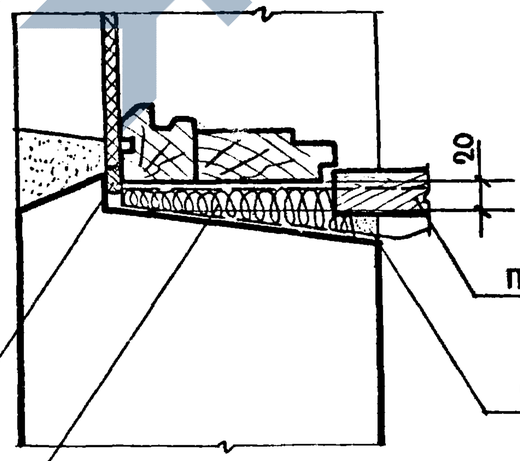

59р

ТК	ОБЩИЕ МАТЕРИАЛЫ И УНИФИЦИРОВАННЫЕ ДЕТАЛИ ПАНЕЛЕЙ ТОЛЩИНОЙ 300 ММ	СЕРИЯ 1.132-1	
1971	УСТАНОВКА БЛОКА БАЛКОННОЙ ДВЕРИ С ОКНОМ С РАЗДЕЛЬНЫМИ ПЕРЕПЛЕТАМИ. ДЕТАЛИ 55Р÷59Р	ВЫПУСК 0-1	ЛИСТ 58

Наименование и насыпная объемная масса заполнителей в кг/м³			Объемная масса легкого бетона марки 50 в кг/м³ в состоянии			Толщина панели в мм, включая наружный фактурный слой 20 мм	Приведенное сопротивление теплопередаче панели в $\frac{м^2 \text{ час град}}{\text{ккал}}$ для зон влажности				Допустимые расчетные зимние температуры наружного воздуха в град для зон влажности			
крупных фракций 5-10 мм -40% 10-20 мм-60%	мелкой фракции 0-5 мм		высушенном до постоянного веса	в воздушно-сухом при строительстве в зоне влажности: сухой	нормальной и влажной		Сухой при полости стыка: утепленной	неутепленной	Нормальной и влажной при полости стыка: утепленной	неутепленной	Сухой при полости стыка: утепленной	неутепленной	Нормальной и влажной при полости стыка: утепленной	неутепленной
I	2		3	4	5	6	7	8	9	I0	II	I2	I3	I4
Керамзитовый гравий 300	Керамзитовый песок	550	750	800	850	300	I,52	I,44	I,25	I,I9	-54	-50	-4I	-38
						350	I,76	I,67	I,44	I,37	-65	-6I	-50	-47
						400	-	-	I,63	I,55	-	-	-59	-55
400		650	900	950	I000	300	I,29	I,22	I,07	I,02	-43	-40	-32	-30
						350	I,49	I,4I	I,24	I,I7	-52	-49	-40	-38
						400	I,69	I,60	I,39	I,3I	-62	-58	-47	-45
500		750	I000	I050	II00	300	I,I4	I,08	0,97	0,92	-36	-33	-27	-26
						350	I,3I	I,24	I,II	I,05	-44	-4I	-34	-32
						400	I,48	I,40	I,25	I,I9	-52	-49	-4I	-38
600		850	II50	I200	I250	300	0,95	0,90	0,82	0,77	-27	-25	-20	-I9
						350	I,08	I,03	0,93	0,88	-33	-3I	-26	-24
						400	I,22	I,I5	I,05	0,99	-39	-37	-3I	-29
700		I000	I300	I350	I400	300	0,82	0,77	-	-	-20	-I9	-	-
						350	0,93	0,88	0,82	0,77	-26	-24	-20	-I9
						400	I,05	0,99	0,9I	0,86	-3I	-29	-25	-23
Керамзитовый гравий 300	Перлитовый песок (вспученный)	200	700	750	800	300	I,59	I,50	I,29	I,22	-57	-54	-43	-40
						350	I,84	I,74	I,49	I,4I	-69	-65	-52	-49
						400	-	-	I,69	I,60	-	-	-62	-58
400			800	850	900	300	I,45	I,38	I,2I	I,I4	-50	-47	-39	-36
						350	I,68	I,59	I,40	I,32	-6I	-58	-48	-45
						400	-	-	I,58	I,49	-	-	-56	-53
500			900	950	I000	300	I,29	I,22	I,07	I,02	-43	-40	-32	-30
						350	I,49	I,4I	I,24	I,I7	-52	-49	-40	-38
						400	I,69	I,60	I,39	I,3I	-62	-58	-47	-45
600			I000	I050	II00	300	I,I4	I,08	0,97	0,92	-36	-33	-27	-26
						350	I,3I	I,24	I,II	I,05	-44	-4I	-34	-32
						400	I,48	I,40	I,25	I,I9	-52	-49	-4I	-38
700			II00	II50	I200	300	I,02	0,96	0,87	0,83	-30	-28	-23	-2I
						350	I,I7	I,II	0,99	0,94	-37	-35	-28	-27
						400	I,32	I,25	I,II	I,05	-44	-4I	-34	-32

ЦНИИЭП жилища

ТК 1971	Общие материалы и унифицированные детали панелей толщиной 300мм		Серия 1.132-1
	Таблица сопротивлений теплопередаче панелей из бетона марки 50 и допустимых расчетных температур наружного воздуха	Выпуск 0-1	Лист 59

1		2	3	4	5	6	7	8	9	10	11	12	13	14
Перлитовый щебень (вспученный)	300	Перлитовый песок (вспученный) 200 – 300	700	750	800	300	I,76	I,67	I,35	I,28	-65	-6I	-45	-43
						350	–	–	I,55	I,47	–	–	-55	-52
						400	–	–	I,75	I,67	–	–	-65	-6I
	400		800	850	900	300	I,59	I,50	I,25	I,I9	-57	-54	-4I	-38
						350	I,84	I,74	I,44	I,37	-69	-65	-50	-47
						400	–	–	I,63	I,55	–	–	-59	-55
	500		900	950	I000	300	I,45	I,38	I,I4	I,08	-50	-47	-36	-33
						350	I,68	I,59	I,3I	I,24	-6I	-58	-44	-4I
						400	–	–	I,48	I,40	–	–	-52	-49
Аглопоритовый щебень	500	Аглопоритовый песок 800	II00	II50	I200	300	0,90	0,86	–	–	-24	-23	–	–
						350	I,04	0,98	0,88	0,84	-3I	-29	-23	-22
						400	I,I7	I,II	0,99	0,94	-37	-35	-28	-27
	600	900	I200	I250	I300	300	0,82	0,77	–	–	-20	-I9	–	–
						350	0,93	0,88	0,82	0,77	-26	-24	-20	-I9
						400	I,05	0,99	0,9I	0,86	-3I	-29	-25	-23
	700	I000	I300	I350	I400	350	0,86	0,8I	–	–	-22	-2I	–	–
						400	0,96	0,9I	0,85	0,80	-27	-25	-22	-20
	800	II00	I400	I450	–	400	0,88	0,84	–	–	-23	-22	–	–
Шлаковая пемза	700	Шлакопемзовый песок I000	I500	I550	I600	300	0,97	0,92	–	–	-27	-26	–	–
						350	I,II	I,05	0,88	0,84	-34	-32	-28	-22
						400	I,25	I,I9	0,99	0,94	-4I	-38	-28	-27
	800	II00	I600	I650	I700	300	0,93	0,88	–	–	-26	-24	–	–
						350	I,05	I,00	0,86	0,8I	-32	-29	-22	-2I
						400	I,I9	I,I3	0,96	0,9I	-38	-36	-27	-25

ПРИМЕЧАНИЯ: I. Приведенные сопротивления теплопередаче $R_o^{пр}$ определены с учетом теплопотерь в зоне стыков и через откосы оконных проемов. При утеплении полостей стыков, в которые заводятся внутренние конструкции из тяжелого бетона, легким бетоном (раствором) с объемной массой, не превышающей указанные в таблице значения (для бетона соответствующих панелей) более чем на I50 кг/м3, принято:

$$R_o^{пр} = 0{,}95\, R_o$$

Допустимая зимняя расчетная температура наружного воздуха $t_н$ определена при этом по формуле: $t_н = t_в - \lambda_в \Delta t'' R_o$,

где $\Delta t''$ – нормируемый перепад между температурой внутренней поверхности глухой части стены и температурой помещения, равный 6°.

При заполнении полостей стыков тяжелым бетоном или раствором принято: $R_o^{пр} = 0{,}9\, R_o$.

В этом случае: $t_н = t_в - 0{,}95\, \lambda_в \Delta t'' R_o$

2. Расчетная температура внутреннего воздуха жилых помещений в соответствии с главой СНиП П-Л.I-7I ("Жилые здания. Нормы проектирования") принята +I8°. Для районов со средней температурой наиболее холодной пятидневки -3I° и ниже приведенные в таблице значения допустимых зимних расчетных температур следует повышать на 2°, что отвечает требованию СНиП П-Л.I-7I об увеличении для этих условий расчетной температуры внутреннего воздуха жилых помещений до +20°.
3. Предусматриваемое СНиП П-Л.I-7I повышение на 2° расчетной температуры внутреннего воздуха жилых комнат, имеющих две наружные стены, принимается при подсчете теплопотерь, но не учитывается при определении необходимой толщины панелей наружных стен.
4. Величины допустимых расчетных зимних температур, помещенные в рамки, соответствуют средним температурам наиболее холодных суток (легкие конструкции), остальные – средним значениям между средними температурами наиболее холодных суток и пятидневки (конструкции средней массивности).

ЦНИИЭП жилища

ТК 1971	ОБЩИЕ МАТЕРИАЛЫ И УНИФИЦИРОВАННЫЕ ДЕТАЛИ ПАНЕЛЕЙ ТОЛЩИНОЙ 300мм	СЕРИЯ 1.132-1	
	ТАБЛИЦА СОПРОТИВЛЕНИЙ ТЕПЛОПЕРЕДАЧЕ ПАНЕЛЕЙ ИЗ БЕТОНА МАРКИ 50 И ДОПУСТИМЫХ РАСЧЕТНЫХ ТЕМПЕРАТУР НАРУЖНОГО ВОЗДУХА	ВЫПУСК 0-1	ЛИСТ 60

Наименование и насыпная объемная масса заполнителей в кг/м³			Объемная масса легкого бетона марки 75 в кг/м³ в состоянии			Толщина панели в мм, включая наружный фактурный слой 20 мм	Приведенное сопротивление теплопередаче панели в м² час град / ккал для зон влажности				Допустимые расчетные зимние температуры наружного воздуха в град для зон влажности			
крупных фракций 5-10 мм -40% 10-20 мм-60%	мелкой фракции 0-5 мм		высушенном до постоянного веса	в воздушно-сухом при строительстве в зоне влажности сухой	в воздушно-сухом при строительстве в зоне влажности нормальной и влажной		Сухой при полости стыка утепленной	Сухой при полости стыка неутепленной	Нормальной и влажной при полости стыка утепленной	Нормальной и влажной при полости стыка неутепленной	Сухой при полости стыка утепленной	Сухой при полости стыка неутепленной	Нормальной и влажной при полости стыка утепленной	Нормальной и влажной при полости стыка неутепленной
I	2		3	4	5	6	7	8	9	I0	II	I2	I3	I4
Керамзитовый гравий 300	Керамзитовый гравий	550	850	900	950	300	I,40	I,32	I,I4	I,08	-48	-45	-36	-33
						350	I,62	I,53	I,3I	I,24	-58	-55	-44	-4I
						400	-	I,74	I,48	I,40	-	-65	-52	-49
Керамзитовый гравий 400		650	950	I000	I050	300	I,2I	I,I4	I,02	0,96	-39	-36	-30	-28
						350	I,40	I,32	I,I7	I,II	-48	-45	-37	-35
						400	I,58	I,49	I,32	I,25	-56	-53	-44	-4I
Керамзитовый гравий 500		750	I050	II00	II50	300	I,07	I,02	0,90	0,86	-32	-30	-24	-23
						350	I,24	I,I7	I,04	0,98	-40	-38	-31	-29
						400	I,39	I,3I	I,I7	I,II	-47	-45	-37	-35
Керамзитовый гравий 600		850	I200	I250	I300	300	0,88	0,84	-	-	-23	-22	-	-
						350	I,02	0,96	0,88	0,84	-30	-28	-23	-22
						400	I,I4	I,08	0,99	0,94	-36	-33	-28	-27
Керамзитовый гравий 700		I000	I350	I400	I450	350	0,88	0,84	-	-	-23	-22	-	-
						400	0,99	0,94	0,87	0,83	-28	-27	-23	-2I
Керамзитовый гравий 300	Перлитовый песок (вспученный)	200	850	900	950	300	I,40	I,32	I,I4	I,08	-48	-45	-36	-33
						350	I,62	I,53	I,3I	I,24	-58	-55	-44	-4I
						400	-	-	I,48	I,40	-	-	-52	-49
Керамзитовый гравий 400			900	950	I000	300	I,29	I,22	I,07	I,02	-43	-40	-32	-30
						350	I,49	I,4I	I,24	I,I7	-52	-49	-40	-38
						400	I,69	I,60	I,39	I,3I	-62	-58	-47	-45
Керамзитовый гравий 500			I000	I050	II00	300	I,I4	I,08	0,97	0,92	-36	-33	-27	-26
						350	I,3I	I,24	I,II	I,05	-44	-4I	-34	-32
						400	I,48	I,40	I,25	I,I9	-52	-49	-4I	-38
Керамзитовый гравий 600			II00	II50	I200	300	I,02	0,96	0,87	0,83	-30	-28	-23	-2I
						350	I,I7	I,II	0,99	0,94	-37	-35	-28	-27
						400	I,32	I,25	I,II	I,05	-44	-4I	-34	-32
Керамзитовый гравий 700			I200	I250	I300	300	0,90	0,86	-	-	-24	-23	-	-
						350	I,04	0,98	0,88	0,84	-31	-29	-23	-22
						400	I,I7	I,II	0,99	0,94	-37	-35	-28	-27

ЦНИИЭП жилища

ТК 1971	ОБЩИЕ МАТЕРИАЛЫ И УНИФИЦИРОВАННЫЕ ДЕТАЛИ ПАНЕЛЕЙ ТОЛЩИНОЙ 300 мм	СЕРИЯ 1.132-1	
	ТАБЛИЦА СОПРОТИВЛЕНИЙ ТЕПЛОПЕРЕДАЧЕ ПАНЕЛЕЙ ИЗ БЕТОНА МАРКИ 75 И ДОПУСТИМЫХ РАСЧЕТНЫХ ТЕМПЕРАТУР НАРУЖНОГО ВОЗДУХА	ВЫПУСК 0-1	ЛИСТ 61

1	2	3	4	5	6	7	8	9	10	11	12	13	14
Перлитовый щебень (вспученный) 300	Перлитовый песок (вспученный) 200 - 300	850	900	950	300	1,52	1,44	1,21	1,14	-54	-50	-39	-36
					350	1,76	1,67	1,40	1,32	-65	-61	-48	-45
					400	-	-	1,58	1,49	-	-	-56	-53
400		900	950	1000	300	1,45	1,36	1,14	1,08	-50	-47	-36	-33
					350	1,68	1,59	1,31	1,24	-61	-58	-44	-41
					400	-	-	1,48	1,40	-	-	-52	-49
500		1000	1050	1100	300	1,25	1,19	1,02	0,96	-41	-38	-30	-28
					350	1,44	1,37	1,17	1,11	-50	-47	-37	-35
					400	1,63	1,55	1,32	1,25	-59	-55	-44	-41
Аглопоритовый щебень 500	Аглопоритовый песок 800	1200	1250	1300	300	0,82	0,77	-	-	-20	-19	-	-
					350	0,93	0,88	0,82	0,77	-26	-24	-20	-19
					400	1,05	0,99	0,91	0,86	-31	-29	-25	-23
600	900	1300	1350	1400	350	0,86	0,81	-	-	-22	-21	-	-
					400	0,96	0,91	0,85	0,80	-27	-25	-22	-20
700	1000	1400	1450	-	400	0,88	0,84	-	-	-23	-22	-	-
800	1100	1500	1550	-	400	0,82	0,77	-	-	-20	-19	-	-
Шлаковая пемза 700	Шлакопемзовый песок 1000	1550	1600	1650	300	0,95	0,90	-	-	-27	-25	-	-
					350	1,08	1,03	0,87	0,83	-33	-31	-23	-21
					400	1,22	1,15	0,97	0,92	-39	-37	-27	-26
800	1100	1650	1700	1750	300	0,88	0,84	-	-	-23	-22	-	-
					350	1,02	0,96	0,83	0,78	-30	-28	-21	-19
					400	1,14	1,08	0,92	0,87	-36	-33	-25	-23

ПРИМЕЧАНИЯ: 1. Приведенные сопротивления теплопередаче $R_o^{пр}$ определены с учетом теплопотерь в зоне стыков и через откосы оконных проемов. При утеплении полостей стыков, в которые заводятся внутренние конструкции из тяжелого бетона, легким бетоном (раствором), с объемной массой, не превышающей указанные в таблице значения (для бетона соответствующих панелей) более чем на 150 кг/м3 принято:

$$R_o^{пр} = 0,95\,R_o$$

Допустимая зимняя расчетная температура наружного воздуха $t_н$ - определена при этом по формуле: $t_н = t_в - \frac{}{}\alpha_в \Delta t'' R_o$, где $\Delta t''$ - нормируемый перепад между температурой внутренней поверхности глухой части стены и температурой помещения, равный 6°.

При заполнении полостей стыков тяжелым бетоном или раствором принято: $R_o^{пр} = 0,9\,R_o$

В этом случае: $t_н = t_в - 0,95\,\alpha_в \Delta t'' R_o$

2. Расчетная температура внутреннего воздуха жилых помещений в соответствии с главой СНиП П-Л.1-71 ("Жилые здания. Нормы проектирования") принята +18°. Для районов со средней температурой наиболее холодной пятидневки -31° и ниже приведенные в таблице значения допустимых зимних расчетных температур следует повышать на 2°, что отвечает требованию СНиП П-Л.1-71 об увеличении для этих условий расчетной температуры внутреннего воздуха жилых помещений до +20°.

3. Предусматриваемое СНиП П-Л.1-71 повышение на 2° расчетной температуры внутреннего воздуха жилых комнат, имеющих две наружные стены принимается при подсчете теплопотерь, но не учитывается при определении необходимой толщины панелей наружных стен.

4. Величины допустимых расчетных зимних температур, помещенные в рамки, соответствуют средним температурам наиболее холодных суток (легкие конструкции), остальные - средним значениям между средними Т наиболее холодных суток и пятидневки (конструкции средней массивности).

ГИП Ф.Ушков
Нач.отд. Гл.инж.отд. Рук.отд. Рук.отд. Зам.рук.отд. Рук.лабор. Н.Росинский Б.Шляпин
ПРОБЕРИЛ Т.Саковнич
Инж. Н.Баулин
Инж. И.Спивак
ЦНИИЭП жилища

ТК	ОБЩИЕ МАТЕРИАЛЫ И УНИФИЦИРОВАННЫЕ ДЕТАЛИ ПАНЕЛЕЙ ТОЛЩИНОЙ 300 мм	СЕРИЯ 1.132-1	
1971	ТАБЛИЦА СОПРОТИВЛЕНИЙ ТЕПЛОПЕРЕДАЧЕ ПАНЕЛЕЙ ИЗ БЕТОНА МАРКИ 75 И ДОПУСТИМЫХ РАСЧЕТНЫХ ТЕМПЕРАТУР НАРУЖНОГО ВОЗДУХА	ВЫПУСК 0-1	ЛИСТ 62