ТИПОВЫЕ СТРОИТЕЛЬНЫЕ КОНСТРУКЦИИ, ИЗДЕЛИЯ И УЗЛЫ

СЕРИЯ 1.020-1/87

КОНСТРУКЦИИ КАРКАСА МЕЖВИДОВОГО ПРИМЕНЕНИЯ ДЛЯ МНОГОЭТАЖНЫХ ОБЩЕСТВЕННЫХ ЗДАНИЙ, ПРОИЗВОДСТВЕННЫХ И ВСПОМОГАТЕЛЬНЫХ ЗДАНИЙ ПРОМЫШЛЕННЫХ ПРЕДПРИЯТИЙ

ВЫПУСК 3-14

РИГЕЛИ ВЫСОТОЙ 600 мм С НЕНАПРЯГАЕМОЙ АРМАТУРОЙ КЛАССА АШв И Ат-IУС ДЛЯ ОПИРАНИЯ МНОГОПУСТОТНЫХ ПЛИТ ПЕРЕКРЫТИЙ. АРМАТУРНЫЕ И ЗАКЛАДНЫЕ ИЗДЕЛИЯ.

Рабочие чертежи

Ц00086-02

ТИПОВЫЕ СТРОИТЕЛЬНЫЕ КОНСТРУКЦИИ, ИЗДЕЛИЯ И УЗЛЫ

СЕРИЯ 1.020-1/87

КОНСТРУКЦИИ КАРКАСА МЕЖВИДОВОГО ПРИМЕНЕНИЯ ДЛЯ МНОГОЭТАЖНЫХ ОБЩЕСТВЕННЫХ ЗДАНИЙ, ПРОИЗ - ВОДСТВЕННЫХ И ВСПОМОГАТЕЛЬНЫХ ЗДАНИЙ ПРОМЫШЛЕННЫХ ПРЕДПРИЯТИЙ

ВЫПУСК 3-14

РИГЕЛИ ВЫСОТОЙ 600 мм С НЕНАПРЯГАЕМОЙ АРМАТУРОЙ КЛАССА АШв И Ат-IУС ДЛЯ ОПИРАНИЯ МНОГОПУСТОТНЫХ ПЛИТ ПЕРЕКРЫТИЙ. АРМАТУРНЫЕ ИЗДЕЛИЯ.

Рабочие чертежи

ЦНИИпромзданий

Зам.директора института В.В.Гранев

Зав. отделом Э.Н.Кодыш

Главный инженер проекта Л.М.Янкилевич

Утверждены Управлением проектирования и инженерных изысканий Госстроя России письмо N9-1/410 от 25/XII-92 г.
Введены в действие с 1.03.93, приказ N20 от 15.03.93, АО „Инрекон".

Обозначение документа	Наименование	Стр.
I.020-I/87.3-I4 - ТТ	Технические требования	2
I.020-I/87.3-I4 -I	Каркас укрупнительной сборки СКРI ... СКР4	3
-2	Каркас плоский КРI ... КР6	3
-3	Каркас плоский КР7, КР8	4
-4	Сетка арматурная СI. С2	5
-5	Сетка арматурная С3	5
-6	Сетка арматурная С4, С5	6
-7	Изделие закладное МНI ... МН3	6
-8	Изделие закладное МН4	7
-9	Изделие закладное МН5	7
-I0	Изделие закладное МН6	8
-II	Стержень гнутый СГI ... СГ9	8

Взам. инв. №

Подпись и дата

Инв. № подл.

1.020-1/87. 3-14

Н.контр.	Забабуркин		
Нач.отд.	Кодыш		
ГИП	Янкилевич		
Рук.гр.	Забабуркин		
Вед.инж.	Горшкова		

Содержание

Стадия	Лист	Листов
Р		1

ЦНИИПРОМЗДАНИЙ

Настоящий выпуск содержит рабочие чертежи плоских арматурных изделий и закладных изделий ригелей с высотой сечения 600 мм под многопустотные плиты перекрытий по серии I.020-I/87 выпуск 3-I3, изготовление которых предусмотрено на типовом и нестандартном оборудовании заводов железобетонных изделий.

В состав арматурных изделий входят:
каркасы, сетки, отдельные гнутые стержни, а также каркасы укрупнительной сборки.

Сварные и закладные изделия должны удовлетворять требованиям ГОСТ I0922 - 90 "Арматурные изделия и закладные изделия сварные для железобетонных конструкций".

Все сварные соединения следует выполнять в соответствии с ГОСТ I4098 - 9I "Соединения сварные арматуры и закладных изделий железобетонных конструкций".

Марка стали для пластин закладных изделий назначается в конкретном проекте в соответствии с приложением 2 к п. Iа СНиП 2.03.0I - 84* в зависимости от температуры наружного воздуха.

В спецификациях и выборках не учтен расход стали на осадку анкеров закладных изделий в процессе сварки в тавр, который составляет 2% расхода стали на эти анкера.

Взам. инв. №

Подпись и дата

Инв. № подл.

1.020-1/87. 3-14 - ТТ

Нач.отд.	Кодыш	
ГИП	Янкилевич	
Н.контр.	Забабуркин	

Технические требования

Стадия	Лист	Листов
Р		1

ЦНИИПРОМЗДАНИЙ

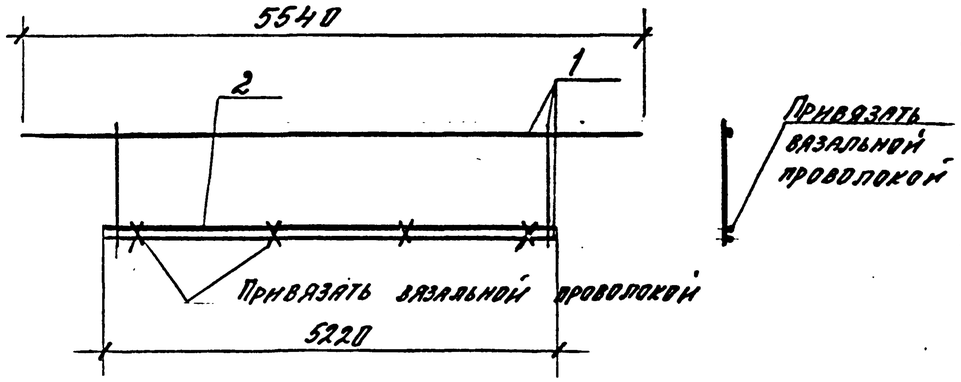

Марка	Поз.	Марка арматурного изделия	Кол.	Масса, кг		Обозначение документа
				1 шт.	Всего	
СКР1	1	КР5	1	19,25	19,25	.-2
	2	ф25 AIII в L=5220	1	15,58	15,58	6.4.
				Итого:	34,83	
СКР2	1	КР5	1	19,25	19,25	-2
	2	ф28 AIII в L=5220	1	25,21	25,21	6.4.
				Итого:	44,46	
СКР3	1	КР5	1	19,25	19,25	-2
	2	ф32 AIII в L=5220	1	32,94	32,94	6.4.
				Итого:	52,19	
СКР4	1	КР6	1	28,97	28,97	-2
	2	ф28 AIII в L=5220	1	52,21	52,21	6.4.
				Итого:	81,18	

Арматура класса AIII по ГОСТ 5781-82

Инв.№ подл. | Подпись и дата | Взам.инв.№

1.020-1/87.3-14 -1

Н.контр.	Забабуркин		
Нач.отд.	Кодыш		
ГИП	Анкилевич		
Рук.гр.	Забабуркин		
Вед.инж.	Горшкова		

Каркас укрупнительной сборки СКР1...СКР4

Стадия	Лист	Листов
Р		1

ЦНИИПромзданий

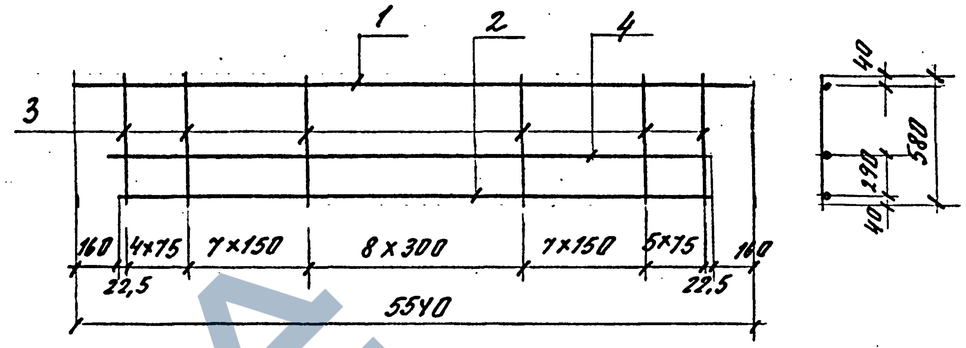

Марка плоского каркаса	Поз.	Сечение	Длина, мм	Кол.	Масса, кг		Масса изделия, кг
					1 поз.	Всего	
КР1	1	Ф 10 AIII	5540	1	3,42	3,42	31,61
	2	Ф 22 AtIVC	5220	1	15,58	15,58	
	3	Ф 10 AIII	580	32	0,36	11,45	
	4	Ф 6 AIII	5220	1	1,16	1,16	
КР2	1	Ф 10 AIII	5540	1	3,42	3,42	36,13
	2	Ф 25 AtIVC	5220	1	20.10	20,10	
	3	Ф 10 AIII	580	32	0,36	11,45	
	4	Ф 6 AIII	5220	1	1,16	1,16	
КР3	1	Ф 12 AIII	5540	1	6,69	6,69	44,43
	2	Ф 25 AtIVC	5220	1	20.10	20,10	
	3	Ф 12 AIII	580	32	0,52	16,48	
	4	Ф 6 AIII	5220	1	1,16	1,16	

1. Арматура класса AIII по ГОСТ 5781-82
2. Арматура класса AtIVC по ГОСТ 10884-81.

Инв.№ подл. | Подпись и дата | Взам.инв.№

1.020-1/87.3-14 -2

Н.контр.	Забабуркин		
Нач.отд.	Кодыш		
ГИП	Анкилевич		
Рук.гр.	Забабуркин		
Вед.инж.	Горшкова		

Каркас плоский КР1...КР6

Стадия	Лист	Листов
Р	1	2

ЦНИИПромзданий

Марка плоского каркаса	Поз.	Сечение	Длина, мм	Кол.	Масса, кг		Масса изделия, кг
					1 поз.	всего	
КР4	1	Ф 12 AIII	5540	1	4,83	4,83	42,57
	2	Ф 25 AтIVC	5220	1	20,10	20,10	
	3	Ф 12 AIII	580	32	0,52	16,48	
	4	Ф 6 AIII	5220	1	1,16	1,16	
КР5	1	Ф 10 AIII	5540	1	3,42	3,42	19,25
	2	Ф 10 AIII	5220	1	3,22	3,22	
	3	Ф 10 AIII	580	32	0,36	11,45	
	4	Ф 6 AIII	5220	1	1,16	1,16	
КР6	1	Ф 14 AIII	5540	1	6,69	6,69	28,97
	2	Ф 12 AIII	5220	1	4,64	4,64	
	3	Ф 12 AIII	580	32	0,52	16,48	
	4	Ф 6 AIII	5220	1	1,16	1,16	

1. Арматура класса AIII по ГОСТ 5781-82.
2. Арматура класса AтIVC по ГОСТ 10884-81.

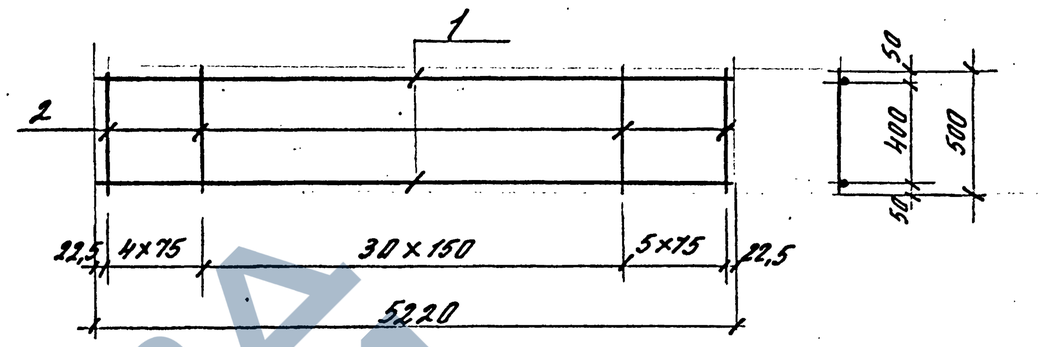

Марка плоского каркаса	Поз.	Сечение	Длина, мм	Кол.	Масса, кг		Масса изделия, кг
					1 поз.	всего	
КР7	1	Ф 22 AтIVC	5220	2	15,58	31,16	39,06
	2	Ф 8 AIII	500	40	0,20	7,90	
КР8	1	Ф 25 AтIVC	5220	2	20,0	40,0	47,90
	2	Ф 8 AIII	500	40	0,20	7,90	

1. Арматура класса AIII по ГОСТ 5781-82.
2. Арматура класса AтIVC по ГОСТ 10884-81.

Н. контр.	Забабуркин		
Нач. отд.	Ковыш		
ГИП	Янкилевич		
Рук. гр.	Забабуркин		
Вед. инж.	Горшкова		

1.020-1/87.3-14 -3

Каркас плоский КР7, КР8

Стадия	Лист	Листов
Р		1

ЦНИИПРОМЗДАНИЙ

Ц00086-02 5

Инв. № подл. | Подпись и дата | Взам. инв. №

Развертка

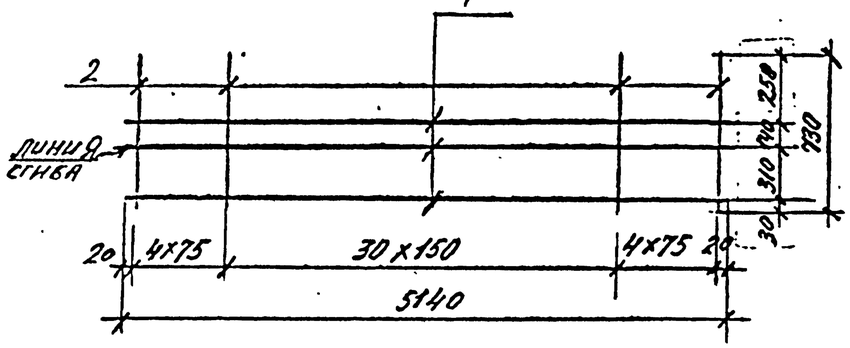

В согнутом виде

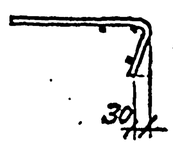

Марка сетки	Поз.	Сечение, мм	Длина, мм	Кол.	Масса, кг		Масса изделия, кг
					1 поз.	всего	
С1	1	5 Вр I	5140	3	0,80	2,40	8,64
	2	6 А III	730	39	0,16	6,24	
С2	1	5 Вр I	5140	3	0,80	2,40	13,71
	2	ф8 А III	730	39	0,29	11,31	

1. Арматура класса А-III по ГОСТ 5781-82.
2. Арматура класса Вр-I по ГОСТ 6727-80.

Инв. № подл. | Подпись и дата | Взам. инв. №

1.020-1/87. 3-14 -4

Н. контр.	Забабуркин		
Нач. отд.	Кодыш		
ГИП	Янкилевич		
Рук. гр.	Забабуркин		
Вед. инж.	Горшкова		

Сетка арматурная С1, С2

Стадия	Лист	Листов
Р		1

ЦНИИПРОМЗДАНИЙ

Развертка

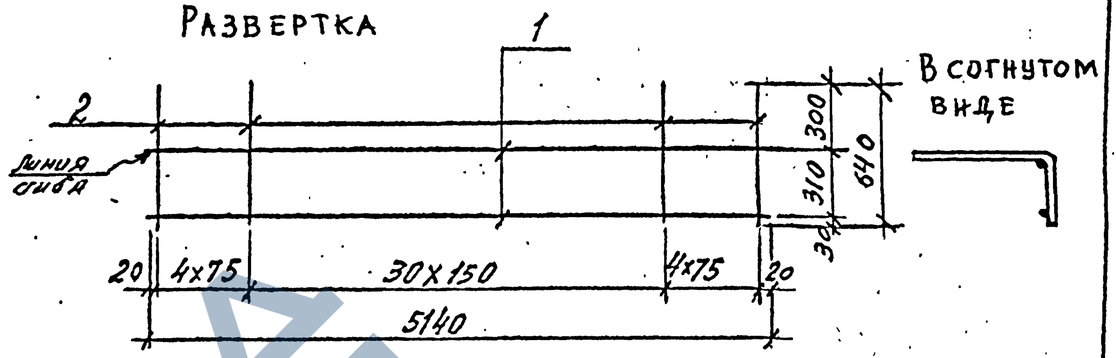

В согнутом виде

Марка сетки	Поз.	Сечение	Длина, мм	Кол.	Масса, кг		Масса изделия, кг
					1 поз.	всего	
С3	1	ф5 Вр I	5140	2	0,80	1,60	7,06
	2	ф6 А III	640	39	0,14	5,46	

1. Арматура класса А-III по ГОСТ 5781-82.
2. Арматура класса Вр-I по ГОСТ 6727-80.

Инв. № подл. | Подпись и дата | Взам. инв. №

1.020-1/87. 3-14 -5

Н. контр.	Забабуркин		
Нач. отд.	Кодыш		
ГИП	Янкилевич		
Рук. гр.	Забабуркин		
Вед. инж.	Горшкова		

Сетка арматурная С3

Стадия	Лист	Листов
Р		1

ЦНИИПРОМЗДАНИЙ

Развертка

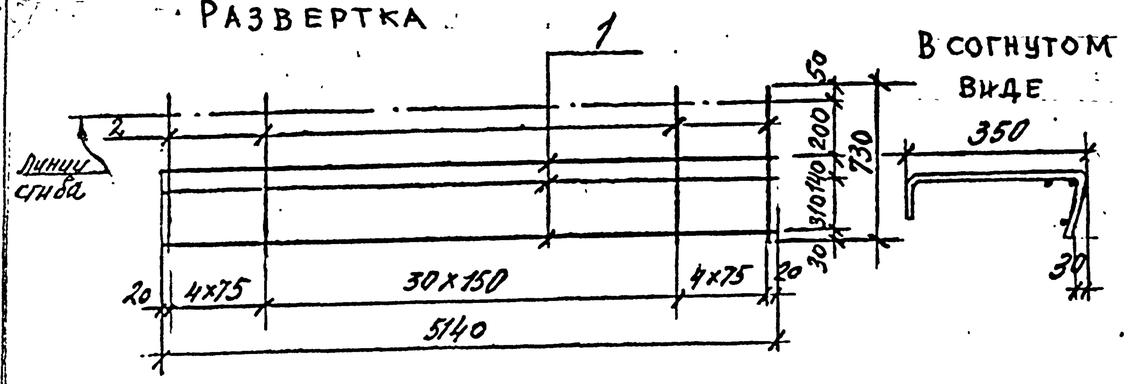

Марка сетки	Поз.	Сечение	Длина, мм	Кол.	Масса, кг		Масса изделия, кг
					1 поз.	Всего	
С4	1	ф5 Вр I	5140	3	0,80	2,40	8,64
	2	ф6 А-III	730	39	0,16	6,24	
С5	1	ф5 Вр I	5140	3	0,80	2,40	13,71
	2	ф8 А-III	730	39	0,29	11,31	

1. Арматура класса А-III по ГОСТ 5781-82.
2. Арматура класса Вр-I по ГОСТ 6727-80.

Взам. инв. № | Подпись и дата | Инв. № подл.

1.020-1/87. 3-14 -6

Н. контр.	Забабуркин		
Нач. отд.	Кодыш		
ГИП	Анкилевич		
Рук. гр.	Забабуркин		
Вед. инж.	Горшкова		

Сетка арматурная С4, С5

Стадия	Лист	Листов
Р		1

ЦНИИПРОМЗДАНИЙ

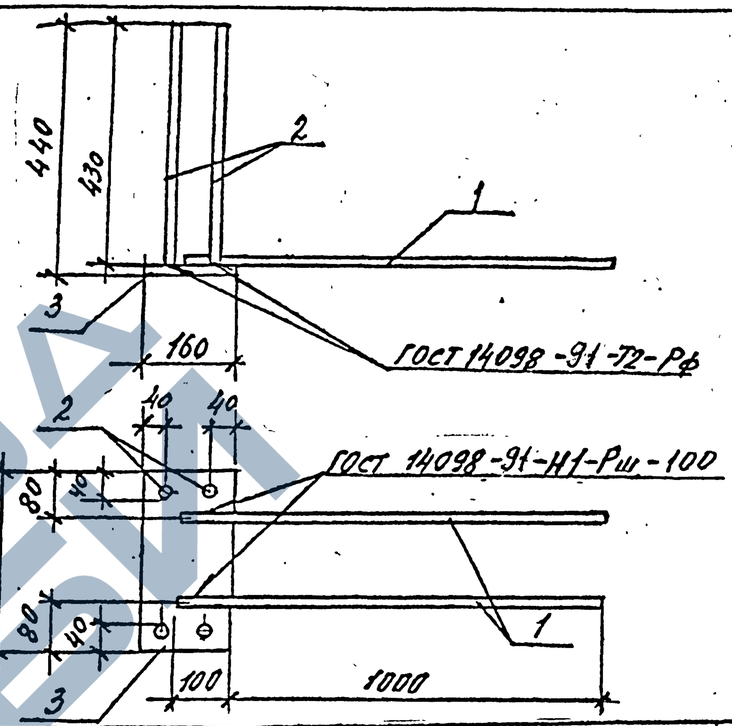

Марка изделия	Поз.	Сечение	Длина, мм	Кол.	Масса, кг		Масса изделия, кг
					1 поз.	Всего	
МН1	1	ф16 А-III	1100	2	1,73	3,46	8,75
	2	ф12 А-III	430	4	0,38	1,52	
	3	-10×160	300	1	3,77	3,77	
МН2	1	ф18 А-III	1100	2	2,2	4,4	9,69
	2	ф12 А-III	430	4	0,38	1,52	
	3	-10×160	300	1	3,77	3,77	
МН3	1	ф20 А-III	1100	2	2,71	5,42	11,43
	2	ф14 А-III	430	4	0,56	2,24	
	3	-10×160	300	1	3,77	3,77	

1. Арматура класса А-III по ГОСТ 5781-82.
2. Прокат стали класса Ст3; ГОСТ 103-76*

Взам. инв. № | Подпись и дата | Инв. № подл.

1.020-1/87. 3-14 -7

Н. контр.	Забабуркин		
Нач. отд.	Кодыш		
ГИП	Анкилевич		
Рук. гр.	Забабуркин		
Вед. инж.	Горшкова		

Изделие закладное МН1...МН3

Стадия	Лист	Листов
Р		1

ЦНИИПРОМЗДАНИЙ

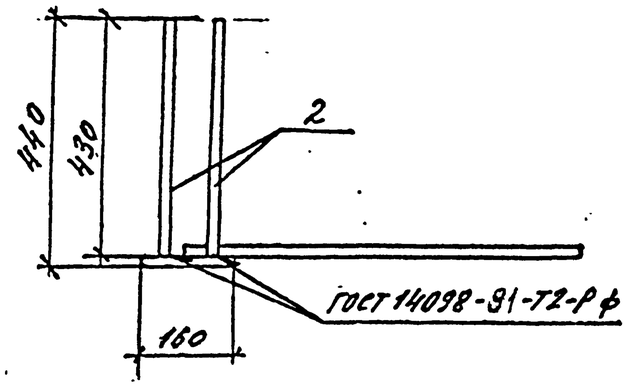

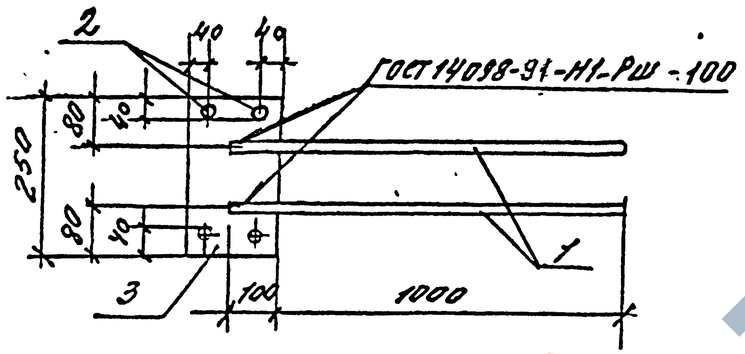

Марка изделия	Поз.	Сечение	Длина, мм	Кол.	Масса, кг		Масса изделия, кг
					1 поз.	Всего	
МН4	1	ф16 AIII	1100	2	1,73	3,46	8,68
	2	ф14 AIII	430	4	0,52	2,08	
	3	-10×160	250	1	3,14	3,14	

1. Арматура класса A-III по ГОСТ 5781-82.
2. Прокат стали класса Ст3, ГОСТ 103-76*.

Н. контр.	Забабуркин		
Нач. отд.	Кодыш		
ГИП	Янкилевич		
Рук. гр.	Забабуркин		
Вед. инж.	Горшкова		

1.020-1/87. 3-14 -8

Изделие закладное МН4

Стадия	Лист	Листов
Р		1

ЦНИИПромзданий

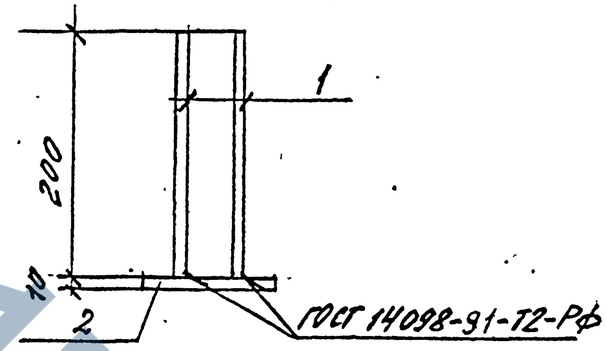

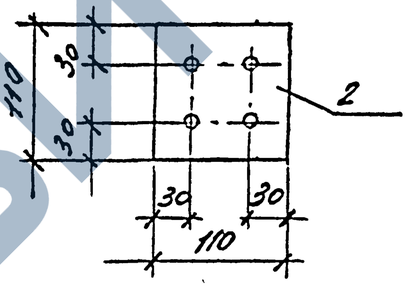

Марка изделия	Поз.	Сечение	Длина, мм	Кол.	Масса, кг		Масса изделия, кг
					1 шт.	Всего	
МН5	1	ф10 AIII	200	4	0,12	0,48	1,24
	2	-8×110	110	1	0,76	0,76	

1. Арматура класса A-III по ГОСТ 5781-82.
2. Прокат стали класса Ст3, ГОСТ 103-76*.

Н контр	Забабуркин		
Нач. отд.	Кодыш		
ГИП	Янкилевич		
Рук. гр.	Забабуркин		
Вед. инж.	Горшкова		

1.020-1/87. 3-14 -9

Изделие закладное МН5

Стадия	Лист	Листов
Р		1

ЦНИИПромзданий

Инв. № подл. | Подпись и дата | Взам. инв. №

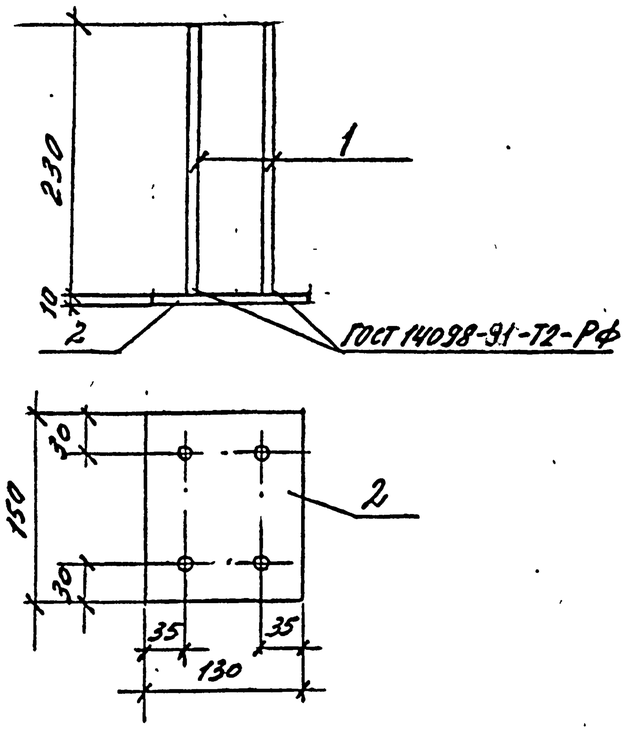

Марка изделия	Поз.	Сечение	Длина, мм	Кол.	Масса, кг		Масса изделия, кг
					1 шт.	Всего	
МН6	1	Ф12АIII	230	4	0,22	0,88	2,41
	2	-10×130	150	1	1,53	1,53	

1. Арматура класса А-III по ГОСТ 5781-82.
2. Прокат стали класса Ст3, ГОСТ 103-76.*

Взам. инв. №
Подпись и дата
Инв. № подл.

1.020-1/87. 3-14 -10

Н. контр.	Забабуркин	
Нач. отд.	Кодыш	
ГИП	Янкилевич	
Рук. гр.	Забабуркин	
Вед. инж.	Горшкова	

Изделие закладное МН6

Стадия	Лист	Листов
Р		1

ЦНИИПРОМЗДАНИЙ

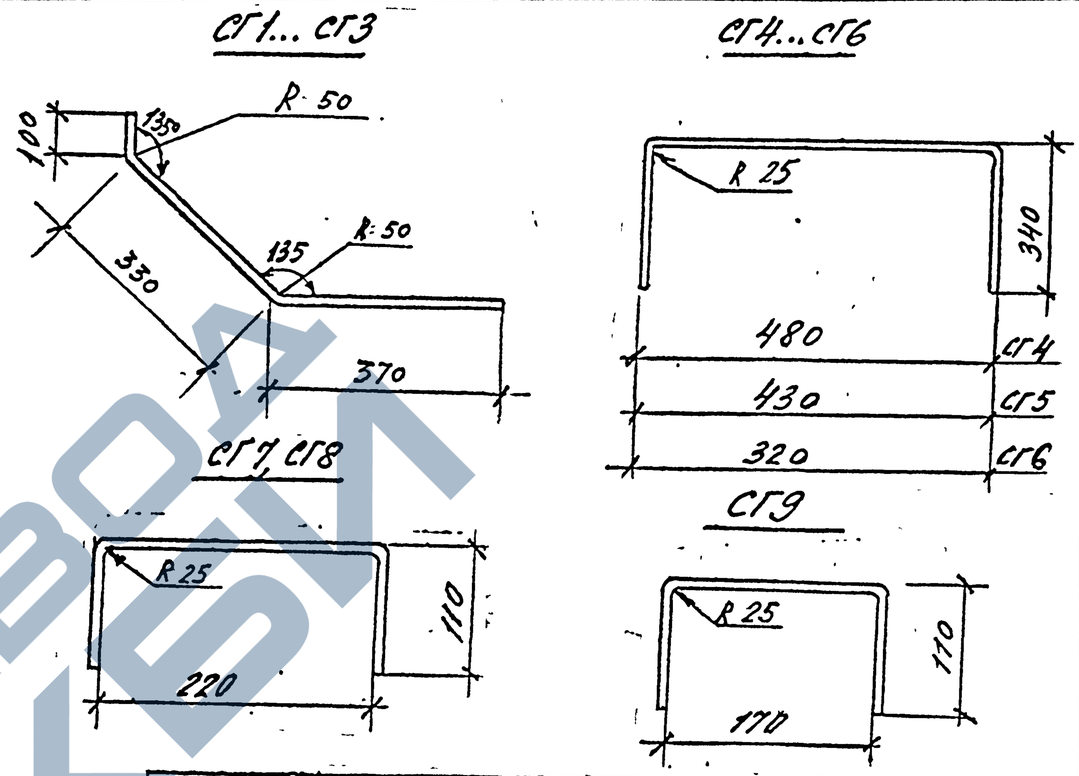

Марка изделия	Сечение, мм	Длина, мм	Масса, кг
СГ1	Ф 14АIII	800	0,97
СГ2	Ф 16АIII	800	1,26
СГ3	Ф 18АIII	800	1,60
СГ4	Ф 8АIII	1160	0,46
СГ5	Ф 8АIII	1110	0,44
СГ6	Ф 10АIII	1000	0,62
СГ7	Ф 10АIII	450	0,28
СГ8	Ф 12АIII	450	0,40
СГ9	Ф 12АIII	400	0,36

Арматура класса А-III по ГОСТ 5781-82.

Взам. инв. №
Подпись и дата
Инв. № подл.

1.020-1/87. 3-14 -11

Н. контр.	Забабуркин	
Нач. отд.	Кодыш	
ГИП	Янкилевич	
Рук. гр.	Забабуркин	
Вед. инж.	Горшкова	

Стержень гнутый СГ1... СГ9

Стадия	Лист	Листов
Р		1

ЦНИИПРОМЗДАНИЙ