ТИПОВЫЕ КОНСТРУКЦИИ, ИЗДЕЛИЯ И УЗЛЫ ЗДАНИЙ И СООРУЖЕНИЙ

СЕРИЯ 1.020.1-2с/89

КОНСТРУКЦИИ КАРКАСА МЕЖВИДОВОГО ПРИМЕНЕНИЯ МНОГОЭТАЖНЫХ ОБЩЕСТВЕННЫХ ЗДАНИЙ, ПРОИЗВОДСТВЕННЫХ И ВСПОМОГАТЕЛЬНЫХ ЗДАНИЙ ПРОМЫШЛЕННЫХ ПРЕДПРИЯТИЙ ДЛЯ СТРОИТЕЛЬСТВА В РАЙОНАХ СЕЙСМИЧНОСТЬЮ 7,8 И 9 БАЛЛОВ И В НЕСЕЙСМИЧЕСКИХ РАЙОНАХ. С ИЗГОТОВЛЕНИЕМ ИЗДЕЛИЙ КАРКАСА В ЕДИНЫХ ОПАЛУБОЧНЫХ ФОРМАХ

ВЫПУСК 2-6

КОЛОННЫ СЕЧЕНИЕМ 400Х400 ММ ДЛЯ ЗДАНИЙ С ВЫСОТОЙ ЭТАЖА 4,2 М
ПРОСТРАНСТВЕННЫЕ КАРКАСЫ
РАБОЧИЕ ЧЕРТЕЖИ

ЧАСТЬ 1
ДЛЯ РАЙОНОВ СЕЙСМИЧНОСТЬЮ 7,8 И 9 БАЛЛОВ

25507-01

ТИПОВЫЕ КОНСТРУКЦИИ, ИЗДЕЛИЯ И УЗЛЫ ЗДАНИЙ И СООРУЖЕНИЙ

СЕРИЯ 1.020.1-2с/89

КОНСТРУКЦИИ КАРКАСА МЕЖВИДОВОГО ПРИМЕНЕНИЯ МНОГОЭТАЖНЫХ ОБЩЕСТВЕННЫХ ЗДАНИЙ, ПРОИЗВОДСТВЕННЫХ И ВСПОМОГАТЕЛЬНЫХ ЗДАНИЙ ПРОМЫШЛЕННЫХ ПРЕДПРИЯТИЙ ДЛЯ СТРОИТЕЛЬСТВА В РАЙОНАХ СЕЙСМИЧНОСТЬЮ 7,8 И 9 БАЛЛОВ И В НЕСЕЙСМИЧЕСКИХ РАЙОНАХ, С ИЗГОТОВЛЕНИЕМ ИЗДЕЛИЙ КАРКАСА В ЕДИНЫХ ОПАЛУБОЧНЫХ ФОРМАХ

ВЫПУСК 2-6

КОЛОННЫ СЕЧЕНИЕМ 400Х400 ММ ДЛЯ ЗДАНИЙ С ВЫСОТОЙ ЭТАЖА 4,2 М
ПРОСТРАНСТВЕННЫЕ КАРКАСЫ
РАБОЧИЕ ЧЕРТЕЖИ

ЧАСТЬ 1
ДЛЯ РАЙОНОВ СЕЙСМИЧНОСТЬЮ 7,8 И 9 БАЛЛОВ

РАЗРАБОТАНЫ ТБИЛЗНИИЭП

ДИРЕКТОР ИНСТИТУТА Н.А.ЭДИШЕРАШВИЛИ
ГЛ.КОНСТРУКТОР ИНСТ. А.Г.ЧИКОБАВА
НАЧАЛЬНИК ОТДЕЛА Г.В.ТУРМАНИДЗЕ
ГЛ.ИНЖ.ПРОЕКТА Н.А.КАПАНАДЗЕ
ПРИ УЧАСТИИ НИИЖБ ГОССТРОЯ СССР

СОГЛАСОВАНО С ЦНИИСК им.В.А.КУЧЕРЕНКО

ЗАМ.ДИРЕКТОРА О.О.АНДРЕЕВ
ЗАВ.ЛАБ.СЕЙСМОСТОЙКИХ КОНСТРУКЦИЙ ЗДАНИЙ А.В.ЧЕРКАШИН
СТ.НАУЧНЫЙ СОТР. С.А.МИНАКОВ

УТВЕРЖДЕНЫ ГОСКОМАРХИТЕКТУРОЙ, ПРИКАЗ ОТ 25.12.1989 г № 244

ВВЕДЕНЫ В ДЕЙСТВИЕ с 01.07.1990 г
ТбилЗНИИЭП, ПРИКАЗ №174 от 27.12.1989 г.

Обозначение		Наименование	Стр.
I.020.I-2с/89 2-6		Содержание	2
	ТТ	Технические требования	3
	КI	Каркас пространственный КПIс...КП7с	5
	К2	Каркас пространственный КП8с...КП12с	6
	К3	Каркас пространственный КП13с...КП17с	8
	К4	Каркас пространственный КП18с...КП22с	9
	К5	Каркас пространственный КП23с,КП19сн... ... КП21сн	11
	К6	Каркас пространственный КП22сн,КП23сн	12
	К7	Каркас пространственный КП24с...КП30с	13
	К8	Каркас пространственный КП31с...КП37с	14
	К9	Каркас пространственный КП38с...КП43с	16
	КIO	Каркас пространственный КП44с...КП47с	17
	КII	Каркас Пространственный КП48с...КП54с	18
	КI2	Каркас пространственный КП55с...КП6Iс	20
	КI3	Каркас пространственный КП62с,КП63с, КП56сн...КП59сн	21
	КI4	Каркас пространственный КП60сн...КП63сн	23
	КI5	Каркас пространственный КП64с...КП68с	24
	КI6	Каркас пространственный КП69с...КП73с	25
	КI7	Каркас пространственный КП74с...КП78с	27
	КI8	Каркас пространственный КП79с...КП83с	28
	КI9	Каркас пространственный КП84с...КП87с	30
	К20	Каркас пространственный КП84сн...КП87сн	31
	К2I	Каркас пространственный КП88с...КП93с	32
	К22	Каркас пространственный КП94с...КП99с	34
	К23	Каркас пространственный КПI00с...КПI05с	36
	К24	Каркас пространственный КПI06с...КПIIIс	38
	К25	Каркас пространственный КПII2с...КПII7с	40
	К26	Каркас пространственный КПII8с...КПI20с	42
	К27	Каркас пространственный КПI14сн...КПI18сн	44
	К28	Каркас пространственный КПI19сн,КПI20сн	46
	К29	Каркас пространственный КПI2Iс...КПI26с	48
	К30	Каркас пространственный КПI27с...КПI30с	50
	К3I	Каркас пространственный КПI3Iс...КПI36с	52
	К32	Каркас пространственный КПI37с...КПI42с	54
	К33	Каркас пространственный КПI43с...КПI46с	56
	К34	Каркас пространственный КПI47с...КПI5Iс	58
	К35	Каркас пространственный КПI52с,КПI47сн... ...КПI50сн	60
	К36	Каркас пространственный КПI5Iсн,КПI52сн	62
	К37	Каркас пространственный КПI53с...КПI58с	64
	К38	Каркас пространственный КПI59с...КПI63с	66
	К39	Каркас пространственный КПI64с...КПI67с	68
	К40	Каркас пространственный КПI68с...КПI72с	70
	К4I	Каркас пространственный КПI73с...КПI76с	72
	К42	Каркас пространственный КПI77с...КПI82с	74
	К43	Каркас пространственный КПI83с...КПI87с	76
	К44	Каркас пространственный КПI88с...КПI9Iс	78
	К45	Каркас пространственный КПI92с,КПI85сн... ... КПI88сн	80
	К46	Каркас пространственный КПI89сн...КПI92сн	82

Разраб.	Чалкветадзе		I.020.I-2с/89 2-6
Провепил	Антия		
ГИП	Бускивадзе		
Н.контр.	Бускивадзе		Содержание
			Стадия: Р; Лист; Листов: 1
			ТбилЗНИИЭП

ФОРМАТ А3

Инв.№подл. | Подп. и дата | Взам.инв.№

I.020.I-2с/89 В.2-6

ЗАВОД ХЕЛП

I. ОБЩАЯ ЧАСТЬ

I.I. Серия I.020.I-2c/89, выпуск 2-6 содержит рабочие чертежи пространственных каркасов для колонн сечением 400х400 мм при высоте этажа 4,2 м.

Выпуск состоит из двух частей:

Часть I содержит рабочие чертежи пространственных каркасов колонн, применяемых для строительства в районах сейсмичностью 7,8 и 9 баллов.

Часть II содержит рабочие чертежи пространственных каркасов колонн, применяемых для строительства в несейсмических районах.

I.2. Рабочие чертежи колонн приведены в выпуске 2-5

I.3. Детали пространственных каркасов приведены в выпуске 2-I3.

I.4. Арматурные и закладные изделия приведены в выпуске 2-I4.

I.5. Рекомендации по технологии изготовления пространственных каркасов приведены в выпуске 0-3 "Указания по заводской технологии изготовления изделий".

I.6. Изготовление пространственных каркасов должно производится в соответствии с требованиями СНиП 2.03.0I-84 "Бетонные и железобетонные конструкции", СНиП П-23-8I* "Стальные конструкции", СНиП 2.03.II-85 "Защита строительных конструкций от коррозии", СНиП 3.03.0I-87 "Несущие и ограждающие конструкции, "Рекомендации по проектированию стальных закладных деталей для железобетонных конструкций", разработанных НИИЖБ Госстроя СССР, ГОСТ I4098-85, ГОСТ I0922-75.

I.7. Класс точности и технологические допуски при изготовлении конструкций должны приниматься в соответствии с требованиями ГОСТ 2I778-8I, ГОСТ 2I779-82, ГОСТ 2I780-83 и ГОСТ I30I5.0-83.

I.8. Указания по применению изделий приведены в выпуске 0-I.

I.9. Перечень выпусков, входящих в состав серии I.020.I-2c/89 приведен в выпуске 0-0.

2. ТЕХНИЧЕСКАЯ ХАРАКТЕРИСТИКА И РЕКОМЕНДАЦИИ ПО ИЗГОТОВЛЕНИЮ АРМАТУРНЫХ КАРКАСОВ

2.I. Пространственные каркасы для колонн следует изготовлять по рабочим чертежам настоящего выпуска.

2.2. Пространственные каркасы собираются из отдельных стержней продольной арматуры в количестве 4 или 8 шт, а также замкнутых хомутов, сеток косвенного армирования и закладных изделий, приведенных в вып.2-I4.

2.3. Сборку пространственных каркасов колонн рекомендуется производить на механизированных линиях, оснащенных поворотным кондуктором и сварочными клещами, допускающими сварку пересечений арматуры с максимальными диаметрами 40+I4 мм, например, подвесными клещами типа К-243В.

2.4. Для обеспечения заданного расстояния между осями крайних стержней продольной арматуры в пространственном каркасе с отклонениями не более 0,5 диаметра стержня необходимо перед сваркой зафиксировать концы продольных стержней в кондукторе со сменными втулками, внутренний диаметр которых должен быть равен диаметру арматуры с учетом свободного прохода стержня периодического профиля.

2.5. В качестве продольной арматуры колонн принята сталь класса А-Ш, ГОСТ 578I-82*.

Поперечная арматура каркасов, в виде замкнутых хомутов, принята из горячекатаной арматурной стали класса А-I, ГОСТ 578I-82*.

РАЗРАБ.	БУСКИВАДЗЕ		I.020.I-2c/89 2-6 ТТ	
ПРОВЕРИЛ	ЧКВАНАВА			
ГИП	ЧКВАНАВА			
ГЛ.К.ОТД	КАПАНАДЗЕ		Технические требования	Стадия: Р; Лист: 1; Листов: 2
ЗАМ.Н.ОТД	АНДРЕЕВ			ТбилЗНИИЭП
НАЧ.ОТД.	ТУРМАНИДЗЕ			
Н.КОНТР.	ЧКВАНАВА			

ФОРМАТ А3

ИНВ.№ПОДЛ. | ПОДП. И ДАТА | ВЗАМ.ИНВ.№

В сетках косвенного армирования применяется горячекатаная арматурная сталь класса А-Ш ГОСТ 5781-82*.

2.6 Сварку пересечений арматурных стержней в пространственных каркасах рекомендуется выполнять контактно-точечным способом. Однако, при отсутствии оборудования могут быть разработаны конструктивно-технологические варианты пространственных каркасов, изготавливаемых с применением дуговой сварки.

2.7. Качество сварных соединений арматуры должно отвечать требованиям ГОСТ 10922-75 и ГОСТ 14098-85.

2.8. В случае отсутствия необходимого стандартного оборудования для сварки крестообразных соединений арматуры диаметрами до 36 мм или невозможности обеспечения нормируемой прочности соединений в закладных изделиях типов МН6÷МН10 необходимо взамен этих изделий применять закладные изделия МН19÷МН23 соответственно. При этом детали установки МН19÷МН23 в объемных каркасах приведены в вып.2-13.

Контроль качества и испытания крестообразных соединений производить согласно положений "Рекомендаций по технологии сварки крестообразных и тавровых одиночных и спаренных стержней арматуры железобетонных конструкций", г.Москва 1975г., утвержденных директором НИИЖБ 21 октября 1974 г.

2.9. Отклонения размеров арматуры и отдельных стержней, а также отклонения в размерах ячеек сварных сеток и в расстояниях между отдельными стержнями пространственных каркасов не должны превышать величин, допускаемых ГОСТ 10922-75.

2.10. Порядок сборки пространственного каркаса колонн следующий:

1) устанавливаются пакеты замкнутых хомутов и сеток косвенного армирования и закладные изделия типа МН11-МН14 между планшайбами поворотного кондуктора;

2) протягиваются стрежни продольной арматуры и фиксируются в зажимах кондуктора;

3) распределяются хомуты и сетки по длине каркаса в каждом пролете колонн с соблюдением проектного шага поперечной арматуры; устанавливаются закладные изделия типа МН11-МН14 в строго определенном месте;

4) производится контактная точечная сварка всех пересечений продольной арматуры, хомутов и сеток, изделия закладные МН11-МН14 привариваются непосредственно или с помощью коротыша к продольным стержням электродуговой сваркой;

5) устанавливаются дополнительные закладные изделия (для крепления стен, диафрагм жесткости и др.) и закрепляются в соответствии с деталями армирования, приведенными в вып.2-13.

ЗАВОД ЖБИ

КП1с...КП3с

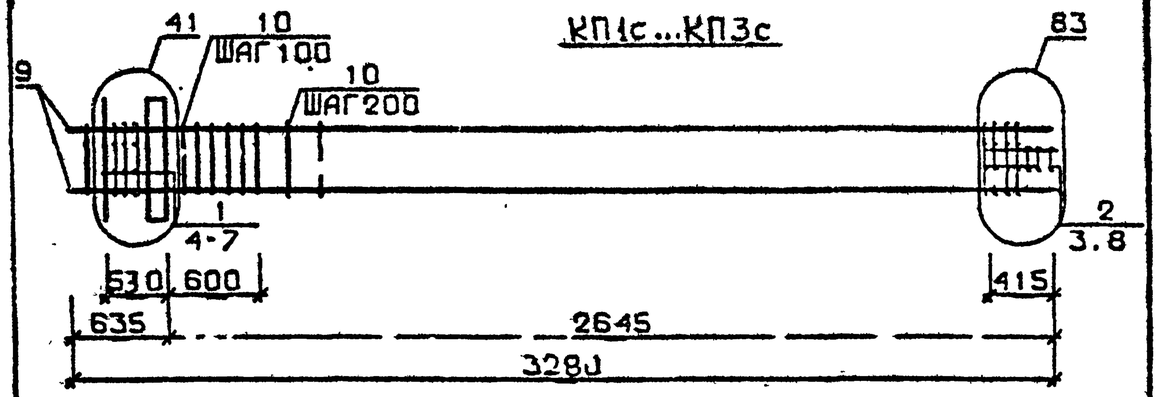

КП4с

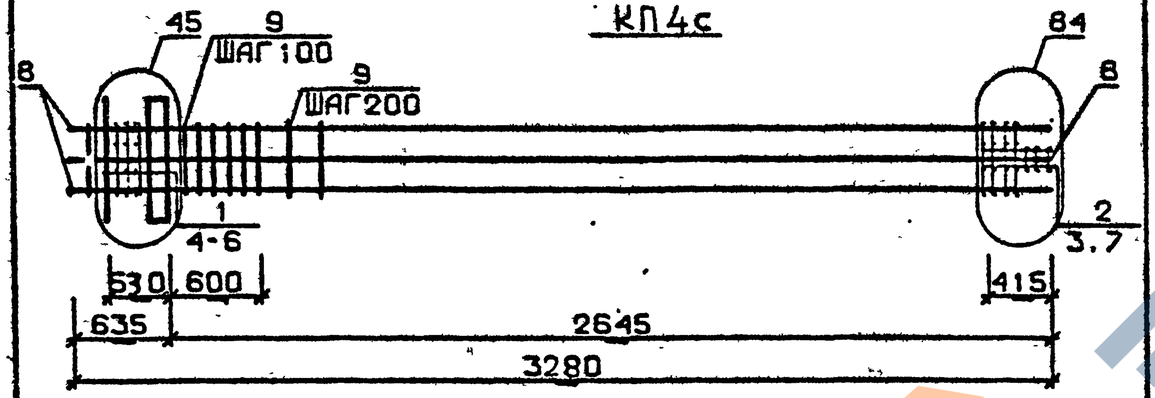

КП5с...КП7с

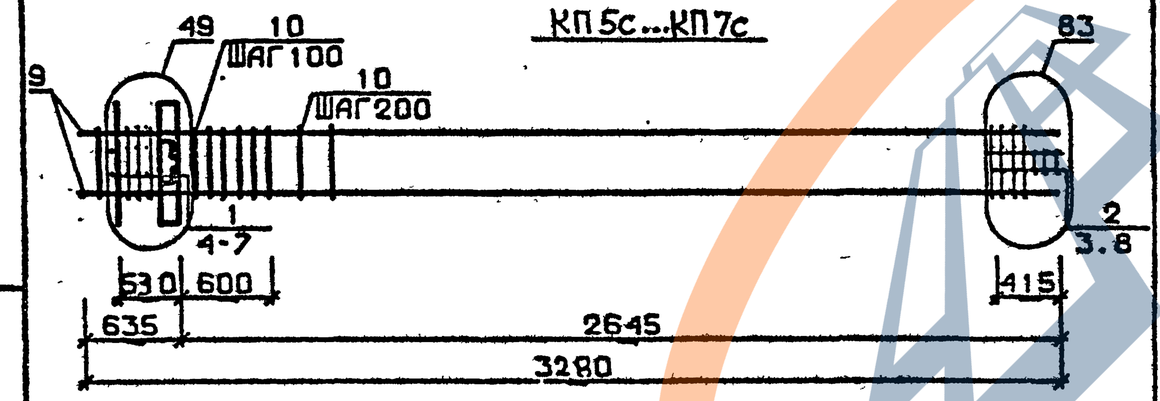

Арматура класса AI и AIII по ГОСТ 5781-82*
Детали см. I.020.I-2с/89 В.2-I3
Спецификацию см. лист 2

Разраб.	Чанкветадзе		1.020.1-2с/89 2-6 К1
Провер.	Цквитинава		
ГИП	Бускивадзе		
Н.контр.	Бускивадзе		Каркас пространственный КП1с...КП7с
			Стадия Р; Лист 1; Листов 3
			ТбилЗНИИЭП

Инв.№ подл. | Подпись и дата | Взам.инв.№

Формат А4

Марка пространственного каркаса	Поз.	Марка арматурного изделия	Кол.	Масса, кг: I шт.	Масса, кг: Всего	Обозначение документа
КП1с	I	CI	5	I,8	9,0	В. 2-I4
	2	C2	3	2,9	8,7	В. 2-I4
	3	C9	2	0, 7	I, 4	В. 2-I4
	4	МНI	I	25,6	25,6	В. 2-I4
	5	Ø28AIII I = 720	2	3,48	6,96	Б.Ч.
	6	ØIOAI I = 380	2	0,23	0,46	Б.Ч.
	7	ØI2AI I = I30	4	0,II	0,44	Б.Ч.
	8	Ø8AI I = 500	2	0,20	0,4	Б.Ч.
	9	Ø20AIII I = 3280	4	8,09	32,36	Б.Ч.
	I0	ХМI	I3	0,55	7,I5	В. 2-I4
				Итого:	92,57	
КП2с	I	CI	5	I,8	9,0	В. 2-I4
	2	C2	3	2,9	8,7	В. 2-I4
	3	C9	2	0, 7	I, 4	В. 2-I4
	4	МНI	I	25,60	25,6	В. 2-I4
	5	Ø28AIII I = 720	2	3,48	6,96	Б.Ч.
	6	ØIOAI I = 380	2	0,23	0,46	Б.Ч.
	7	ØI2AI I = I30	4	0,II	0,44	Б.Ч.
	8	Ø8AI I = 500	2	0,20	0,II	Б.Ч.
	9	Ø25AIII I = 3280	4	I2,6	50,4	Б.Ч.
	I0	ХМI	I3	0,55	7,I5	В. 2-I4
				Итого:	II0,45	
КП3с	I	CI	5	I,8	9,0	В. 2-I4
	2	C2	3	2,9	8,7	В. 2-I4
	3	C9	2	0, 7	I, 4	В. 2-I4
	4	МНI	I	25,6	25,6	Б.Ч.
	5	Ø28AIII I = 720	2	3,48	6,96	Б.Ч.
	6	ØIOAI I = 380	2	0,23	0,46	Б.Ч.
	7	ØI2AI I = I30	4	0,II	0,44	Б.Ч.
	8	Ø8AI I = 500	2	0,20	0,4	Б.Ч.
	9	Ø32AIII I = 3280	4	20,7	82,8	Б.Ч.
	I0	ХМ2	I3	0,55	7,I5	В. 2-I4
				Итого:	I42,85	

Продолжение спецификации см. лист 3

1.020.1-2с/89 2-6 К1	Лист 2

Инв.№ подл. | Подпись и дата | Взам.инв.№

Формат А4

ЗАВОД ЖБИ

Марка пространственного каркаса	Поз.	Марка арматурного изделия		Кол.	Масса, кг		Обозначение документа
					1 шт.	Всего	
КП4с	1	С1		5	1,8	9,0	В. 2-14
	2	С2		3	2,9	8,7	В. 2-14
	3	С9		2	0,7	1,4	В. 2-14
	4	МН1		1	25,6	25,6	В. 2-14
	5	Ø32АШ	L = 720	2	4,54	9,08	Б.ч.
	6	Ø10АI	L = 380	2	0,23	0,46	Б.ч.
	7	Ø8АI	L = 500	2	0,20	0,4	Б.ч.
	8	Ø32АШ	L = 3280	8	20,7	165,6	Б.ч.
	9	ХМ2		13	0,55	7,15	В. 2-14
					Итого:	227,33	
КП5с	1	С1		4	1,8	7,2	В. 2-14
	2	С2		3	2,9	8,7	В. 2-14
	3	С9		2	0,7	1,4	В. 2-14
	4	МН2		1	40,0	40,0	В. 2-14
	5	Ø28АШ	L = 720	4	3,48	13,92	Б.ч.
	6	Ø10АI	L = 380	4	0,23	0,92	Б.ч.
	7	Ø12АI	L = 130	4	0,11	0,44	Б.ч.
	8	Ø8АI	L = 500	2	0,20	0,4	Б.ч.
	9	Ø20АII	L = 3280	4	8,09	32,36	Б.ч.
	10	ХМ1		13	0,55	7,15	В. 2-14
					Итого:	112,43	
КП6с	1	С1		4	1,8	7,2	В. 2-14
	2	С2		3	2,9	8,7	В. 2-14
	3	С9		2	0,7	1,4	В. 2-14
	4	МН2		1	40,0	40,0	В. 2-14
	5	Ø28АШ	L = 720	4	3,48	13,92	Б.ч.
	6	Ø10АI	L = 380	4	0,23	0,92	Б.ч.
	7	Ø12АI	L = 130	4	0,11	0,44	Б.ч.
	8	Ø8АI	L = 500	2	0,20	0,4	Б.ч.
	9	Ø25АШ	L = 3280	4	12,6	50,4	Б.ч.
	10	ХМ1		13	0,55	7,15	В. 2-14
					Итого:	130,47	
КП7с	1	С1		4	1,8	7,2	В. 2-14
	2	С2		3	2,9	8,7	В. 2-14
	3	С9		2	0,7	1,4	В. 2-14
	4	МН2		1	40,0	40,0	В. 2-14
	5	Ø28АШ	L = 720	4	3,48	13,92	Б.ч.
	6	Ø10АI	L = 380	4	0,23	0,92	Б.ч.
	7	Ø12АI	L = 130	4	0,11	0,44	Б.ч.
	8	Ø8АI	L = 500	2	0,20	0,4	Б.ч.
	9	Ø32АШ	L = 3280	4	20,7	82,8	Б.ч.
	10	ХМ2		13	0,55	7,15	В. 2-14
					Итого:	162,87	

Инв. № подл. | Подпись и дата | Взам. инв. №

1.020.1-2с/89 2-6 К1 | Лист 3

Формат А4

1.020.1-2с/89 2-6

6

КП8с

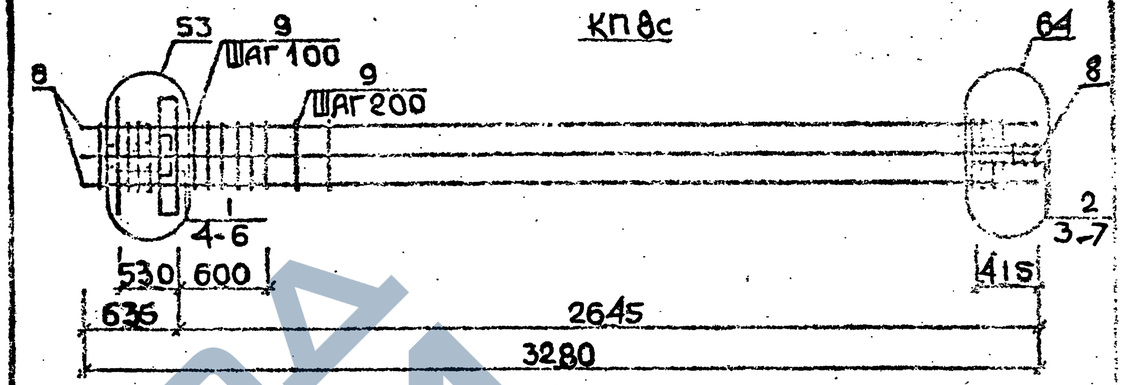

КП9с

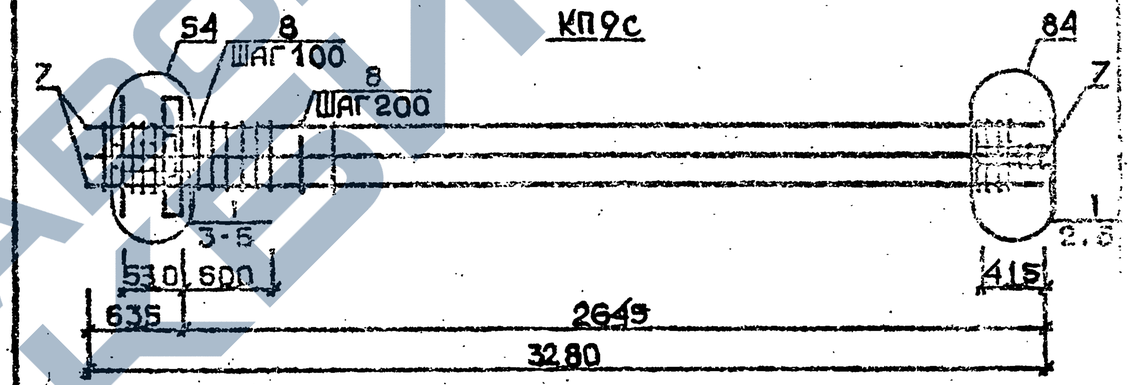

КП10с...КП12с

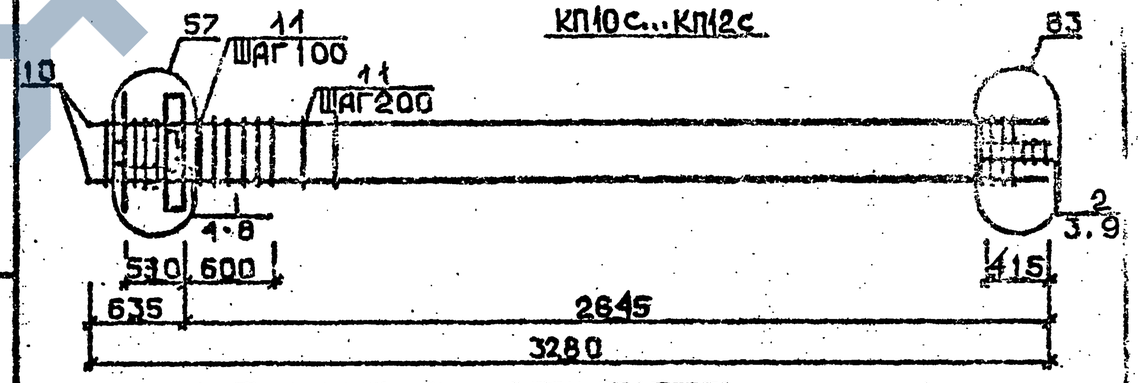

Арматура класса АI и АШ по ГОСТ 5781-82*
Детали см. 1.020.1-2с/89 В.2-13
Спецификацию см. лист 2

Взам. инв. № | Подпись и дата | Инв. № подл.

Разраб.	Чанкветадзе	
Провер.	Чкуанава	
ГИП	Бускивадзе	
Н.контр.	Бускивадзе	

1.020.1-2с/89 2-6 К2

Каркас пространственный КП8с...КП12с.

Стадия	Лист	Листов
Р	1	3

ТбилЗНИИЭП

Формат А4

Марка пространственного каркаса	Поз.	Марка арматурного изделия	Кол.	Масса, кг		Обозначение документа
				I шт.	Всего	
КП8с	I	CI	4	I,8	7,2	В. 2-I4
	2	C2	3	2,9	8,7	В. 2-I4
	3	C9	2	0, 7	I, 4	В. 2-I4
	4	МН2	I	40,0	40,0	В. 2-I4
	5	Ø32AIII L = 720	4	4,54	I8,I6	Б.Ч.
	6	ØIOAI L = 380	4	0,23	0,92	Б.Ч.
	7	Ø8AI L = 500	2	0,20	0,4	Б.Ч.
	8	Ø32AIII L = 3280	8	20,7	I65,6	Б.Ч.
	9	XM2	I3	0,55	7,I5	В. 2-I4
				Итого:	249,47	
КП9с	I	C2	7	2,9	20,3	В. 2-I4
	2	C9	2	0, 7	I, 4	В. 2-I4
	3	МН2	I	40,0	40,0	В. 2-I4
	4	Ø36AIII L = 720	4	5,75	23,0	Б.Ч.
	5	ØIOAI L = 380	4	0,23	0,92	Б.Ч.
	6	Ø8AI L = 500	2	0,20	0,4	Б.Ч.
	7	Ø36AIII L = 3280	8	26,2	209,6	Б.Ч.
	8	XM3	I3	0,88	II,44	В. 2-I4
				Итого:	307,00	
КП10с	I	CI	4	I,8	7,2	В. 2-I4
	2	C2	3	2,9	8,7	В. 2-I4
	3	C9	2	0, 7	I, 4	В. 2-I4
	4	МН3	I	32,8	32,8	В. 2-I4
	5	МН5	I	8,3	8,3	В. 2-I4
	6	Ø28AIII L = 720	2	3,48	6,96	Б.Ч.
	7	ØIOAI L = 380	2	0,23	0,46	Б.Ч.
	8	ØI2AI L = I30	4	0,II	0,44	Б.Ч.
	9	Ø8AI L = 500	2	0,20	0,4	Б.Ч.
	I0	Ø20AIII L = 3280	4	8,09	32,36	Б.Ч.
	II	XMI	I3	0,55	7,I5	В. 2-I4
				Итого:	I06,II	

Продолжение спецификации см.лист 3

Марка пространственного каркаса	Поз.	Марка арматурного изделия	Кол.	Масса, кг		Обозначение документа
				I шт.	Всего	
КПIIс	I	CI	4	I,8	7,2	В. 2-I4
	2	C2	3	2,9	8,7	В. 2-I4
	3	C9	2	0, 7	I, 4	В. 2-I4
	4	МН3	I	32,8	32,8	В. 2-I4
	5	МН6	I	8,3	8,3	В. 2-I4
	6	Ø28AIII L = 720	2	3,48	6,96	Б.Ч.
	7	ØIOAI L = 380	2	0,23	0,46	Б.Ч.
	8	ØI2AI L = I30	4	0,II	0,44	Б.Ч.
	9	Ø8AI L = 500	2	0,20	0,4	Б.Ч.
	I0	Ø25AIII L = 3280	4	I2,6	50,4	Б.Ч.
	II	XMI	I3	0,55	7,I5	В. 2-I4
				Итого:	I24,I5	
КП12с	I	CI	4	I,8	7,2	В. 2-I4
	2	C2	3	2,9	8,7	В. 2-I4
	3	C9	2	0, 7	I, 4	В. 2-I4
	4	МН3	I	32,8	32,8	В. 2-I4
	5	МН6	I	8,3	8,3	В. 2-I4
	6	Ø28AIII L = 720	2	3,48	6,96	Б.Ч.
	7	ØIOAI L = 390	2	0,23	0,46	Б.Ч.
	8	ØI2AI L = I30	4	0,II	0,44	Б.Ч.
	9	Ø8AI L = 500	2	0,20	0,4	Б.Ч.
	I0	Ø32AIII L = 3280	4	20,7	82,8	Б.Ч.
	II	XM2	I3	0,55	7,I5	В. 2-I4
				Итого:	I56,55	

Взам. инв. № | Подпись и дата | Инв. № подл.

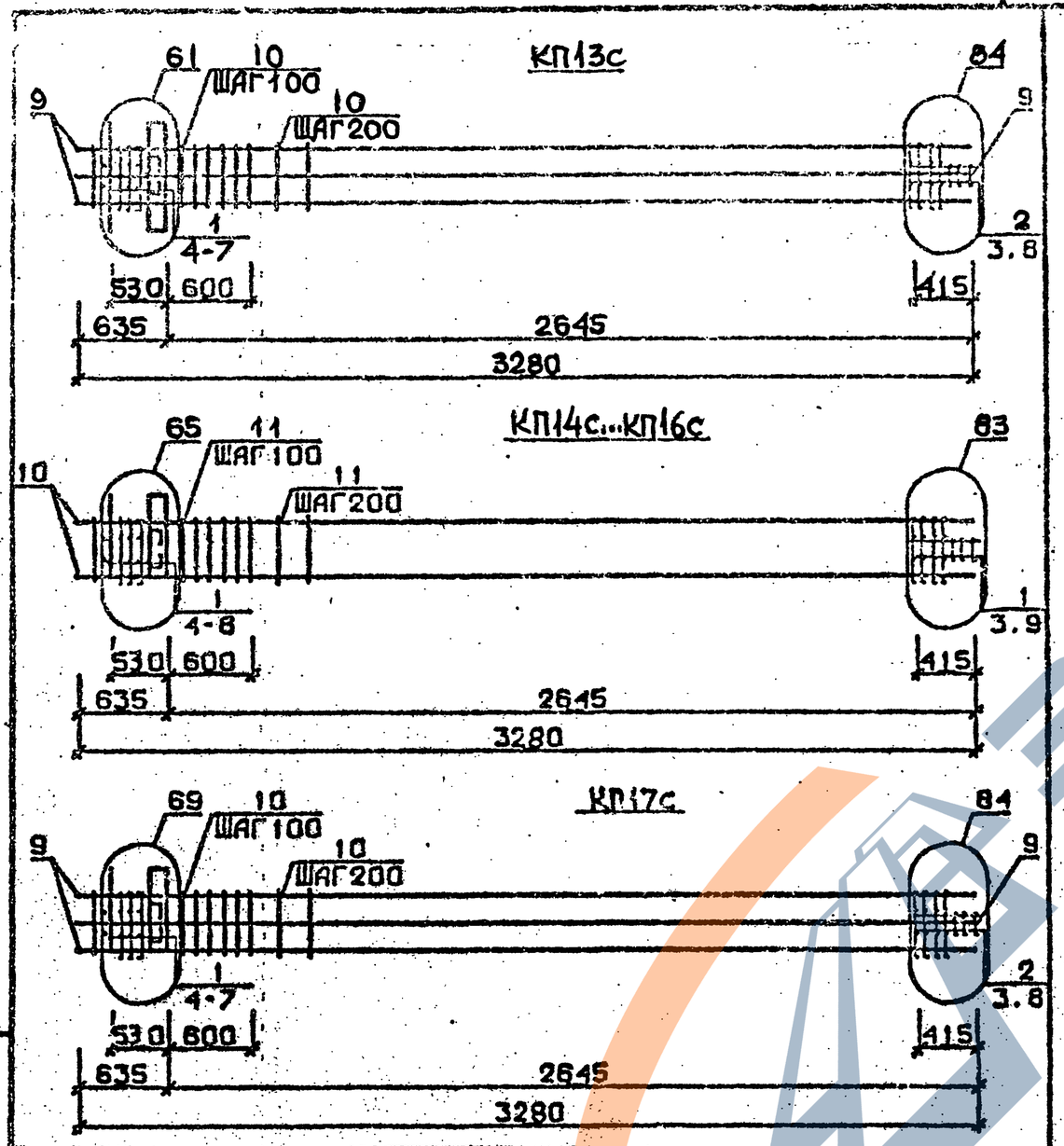

Арматура класса AI и АШ по ГОСТ 5781-82*
Детали см. I.020.I-2с/89 В.2-I3
Спецификацию см. лист 2

Разраб.	Чанкветадзе		1.020.1-2с/89 2-6 К3
Проверил	Чкванава		
ГИП	Бускивадзе		
Н.контр.	Бускивадзе		

Каркас пространственный КП13с...КП17с

Стадия	Лист	Листов
Р	1	3

ТбилЗНИИЭП

Инв. № подл. | Подпись и дата | Взам. инв. №

ФОРМАТ А4

Марка пространственного каркаса	Поз.	Марка арматурного изделия	Кол.	Масса, кг I шт.	Масса, кг Всего	Обозначение документа
КП13с	I	CI	4	I,8	7,2	В. 2-I4
	2	C2	3	2,9	8,7	В. 2-I4
	3	C9	2	0, 7	I, 4	В. 2-I4
	4	MH3	I	32,8	32,8	В. 2-I4
	5	MH7	I	9,7	9,7	В. 2-I4
	6	Ø32АШ L = 720	2	4,54	9,08	Б.Ч.
	7	ØI0AI L = 380	2	0,23	0,46	Б.Ч.
	8	Ø8AI L = 500	2	0,20	0,4	Б.Ч.
	9	Ø32АШ L = 3280	8	20,7	I65,6	Б.Ч.
	I0	XM2	I3	0,55	7,I5	В. 2-I4
				Итого:	242,43	
КП14с	I	CI	4	I,8	7,2	В. 2-I4
	2	C2	3	2,9	8,7	В. 2-I4
	3	C9	2	0, 7	I, 4	В. 2-I4
	4	MH4	I	34,8	34,8	В. 2-I4
	5	MH6	I	8,3	8,3	В. 2-I4
	6	Ø28АШ L = 720	2	3,48	6,96	Б.Ч.
	7	ØI0AI L = 380	2	0,23	0,46	Б.Ч.
	8	ØI2AI L = I30	4	0,II	0,44	Б.Ч.
	9	Ø8AI L = 500	2	0,20	0,4	Б.Ч.
	I0	Ø20АШ L = 3280	4	8,09	32,36	Б.Ч.
	II	XMI	I3	0,55	7,I5	В. 2-I4
				Итого:	I08,II	
КП15с	I	CI	4	I,8	7,2	В. 2-I4
	2	C2	3	2,9	8,7	В. 2-I4
	3	C9	2	0, 7	I, 4	В. 2-I4
	4	MH4	I	34,8	34,8	В. 2-I4
	5	MH6	I	8,3	8,3	В. 2-I4
	6	Ø28АШ L = 720	2	3,48	6,96	Б.Ч.
	7	ØI0AI L = 380	2	0,23	0,46	Б.Ч.
	8	ØI2AI L = I30	4	0,II	0,44	Б.Ч.
	9	Ø8AI L = 500	2	0,20	0,4	Б.Ч.
	I0	Ø25АШ L = 3280	4	I2,6	50,4	Б.Ч.
	II	XMI	I3	0,55	7,I5	В. 2-I4
				Итого:	I26,I5	

Продолжение спецификации см. лист 3

I.020.I-2с/89 2-6 К3

Лист 2

Формат А4

ЗАВОД ЖБИ

Марка пространственного каркаса	Поз.	Марка арматурного изделия	Кол.	Масса, кг		Обозначение документа
				I шт.	Всего	
КП16с	I	СI	4	I,8	7,2	В. 2-I4
	2	С2	3	2,9	8,7	В. 2-I4
	3	С9	2	0, 70	I,40	В. 2-I4
	4	МН4	I	34,8	34,8	В. 2-I4
	5	МН6	I	8,3	8,3	В. 2-I4
	6	Ø28АШ L = 720	2	3,48	6,96	Б.Ч.
	7	ØIOAI L = 380	2	0,23	0,46	Б.Ч.
	8	Ø12AI L = I30	4	0,II	0,44	Б.Ч.
	9	Ø8AI L = 500	2	0,20	0,4	Б.Ч.
	I0	Ø32АШ L = 3280	4	20,7	82,8	Б.Ч.
	II	ХМ2	I3	0,55	7,I5	В. 2-I4
				Итого:	I58,6I	
КП17с	I	СI	4	I,8	7,2	В. 2-I4
	2	С2	3	2,9	8,7	В. 2-I4
	3	С9	2	0,70	I,40	В. 2-I4
	4	МН4	I	34,8	34,8	В. 2-I4
	5	МН7	I	9,7	9,7	В. 2-I4
	6	Ø32АШ L = 720	2	4,54	9,08	Б.Ч.
	7	ØIOAI L = 380	2	0,II	0,22	Б.Ч.
	8	Ø8AI L = 500	2	0,20	0,4	Б.Ч.
	9	Ø32АШ L = 3280	8	20,7	I65,6	Б.Ч.
	I0	ХМ2	I3	0,55	7,I5	В. 2-I4
				Итого:	244,25	

Взам. инв. №

Подпись и дата

Инв. № подл.

I.020.I-2c/89 2-6 К3

Лист 3

Формат А4

КП18с

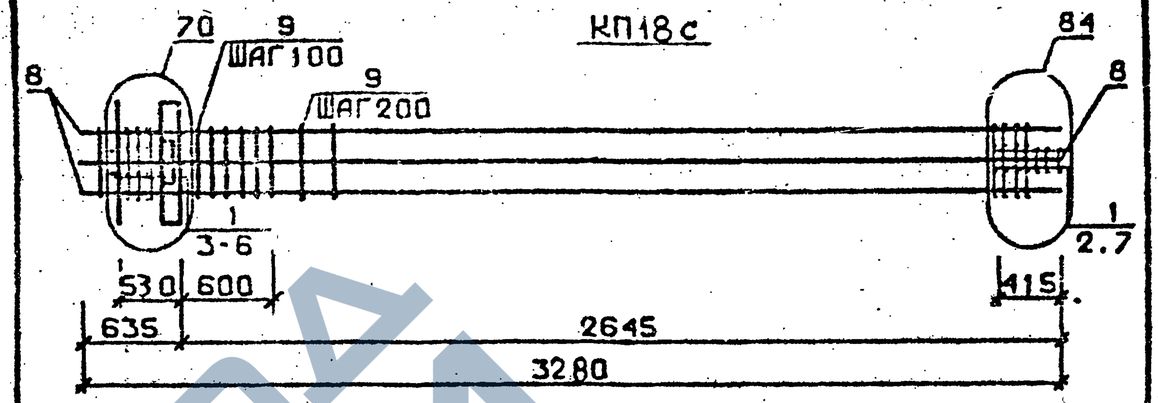

КП19с...КП21с

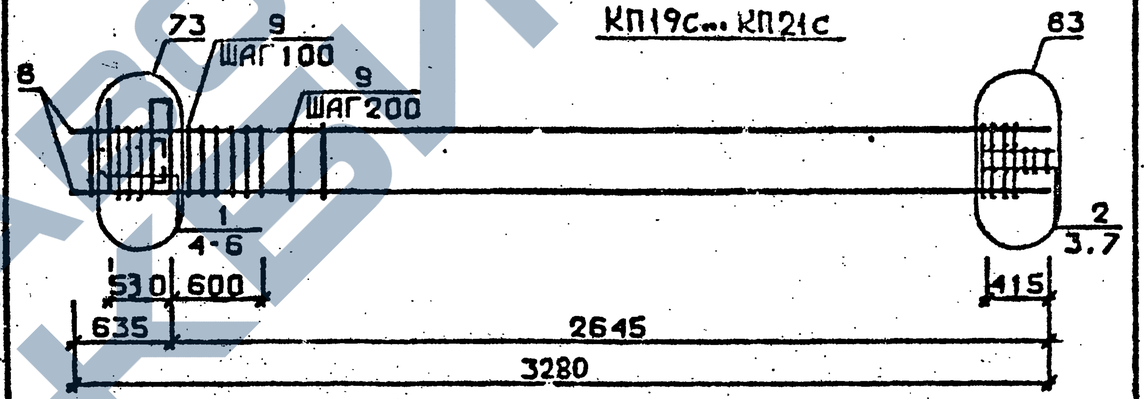

КП22с

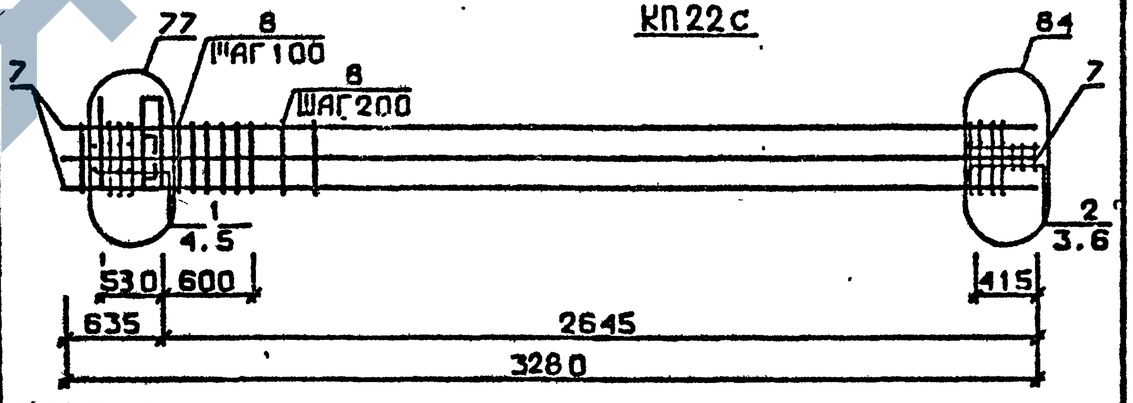

Арматура класса AI и AШ по ГОСТ 5781-82*
Детали см. I.020.I-2c/89 В.2-I3
Спецификацию см.лист 2

Разраб. ЧАНКВЕТАДЗЕ
Провер. ЧКВАНАВА
ГИП БУСКИВАДЗЕ
Н.контр. БУСКИВАДЗЕ

I.020.I-2c/89 2-6 К4

Каркас пространственный КП18с...КП22с

Стадия	Лист	Листов
Р	1	3

ТбилЗНИИЭП

Инв. № подл. | Подпись и дата | Взам. инв. №

Формат А4

Марка пространственного каркаса	Поз.	Марка арматурного изделия	Кол.	Масса, кг		Обозначение документа
				I шт.	Всего	
КП18с	I	С2	7	2,9	20,3	В. 2-I4
	2	С9	2	0,7	I,4	В. 2-I4
	3	МН4	I	34,8	34,8	В. 2-I4
	4	МН8	I	II,9	II,9	В. 2-I4
	5	Ø36AIII L = 720	2	5,75	II,50	Б.Ч.
	6	Ø10AI L = 380	2	0,23	0,46	Б.Ч.
	7	Ø8AI L = 500	2	0,20	0,4	Б.Ч.
	8	Ø36AIII L = 3280	8	26,2	209,6	Б.Ч.
	9	ХМ3	I3	0,88	II,44	В. 2-I4
				Итого:	30I,80	
КП19с	I	С1	4	I,8	7,2	В. 2-I4
	2	С2	3	2,9	8,7	В. 2-I4
	3	С9	2	0,76	I,40	В. 2-I4
	4	МН5	I	27,6	27,6	В. 2-I4
	5	МН6	2	8,3	I6,6	В. 2-I4
	6	Ø12AI L = I30	4	0,II	0,44	Б.Ч.
	7	Ø8AI L = 500	2	0,20	0,4	Б.Ч.
	8	Ø20AIII L = 3280	4	8,09	32,36	Б.Ч.
	9	ХМI	I3	0,55	7,I5	В. 2-I4
				Итого:	I0I,85	
КП20с	I	С1	4	I,8	7,2	В. 2-I4
	2	С2	3	2,9	8,7	В. 2-I4
	3	С9	2	0,70	I,40	В. 2-I4
	4	МН5	I	27,6	27,6	В. 2-I4
	5	МН6	2	8,3	I6,6	В. 2-I4
	6	Ø12AI L = I30	4	0,II	0,44	Б.Ч.
	7	Ø8AI L = 500	2	0,20	0,4	Б.Ч.
	8	Ø25AIII L = 3280	4	I2,6	50,4	Б.Ч.
	9	ХМI	I3	0,55	7,I5	В. 2-I4
				Итого:	II9,89	

Продолжение спецификации см.лист 3

Взам. инв. № | Подпись и дата | Инв. № подл.

Формат А4

Марка пространственного каркаса	Поз.	Марка арматурного изделия	Кол.	Масса, кг		Обозначение документа
				I шт.	Всего	
КП21с	I	С1	4	I,8	7,2	В. 2-I4
	2	С2	3	2,9	8,7	В. 2-I4
	3	С9	2	0,7	I,4	В. 2-I4
	4	МН5	I	27,6	27,6	В. 2-I4
	5	МН6	2	8,3	I6,6	В. 2-I4
	6	Ø12AI L = I30	4	0,II	0,44	Б.Ч.
	7	Ø8AI L = 500	2	0,20	0,4	Б.Ч.
	8	Ø32AIII L = 3280	4	20,7	82,8	Б.Ч.
	9	ХМ2	I3	0,55	7,I5	В. 2-I4
				Итого:	I52,29	
КП22с	I	С1	4	I,8	7,2	В. 2-I4
	2	С2	3	2,9	8,7	В. 2-I4
	3	С9	2	0,7	I,4	В. 2-I4
	4	МН5	I	27,6	27,6	В. 2-I4
	5	МН7	2	9,7	I9,4	В. 2-I4
	6	Ø8AI L = 500	2	0,20	0,4	Б.Ч.
	7	Ø32AIII L = 3280	8	20,7	I65,6	Б.Ч.
	8	ХМ2	I3	0,55	7,I5	В. 2-I4
				Итого:	237,45	

Взам. инв. № | Подпись и дата | Инв. № подл.

Формат А4

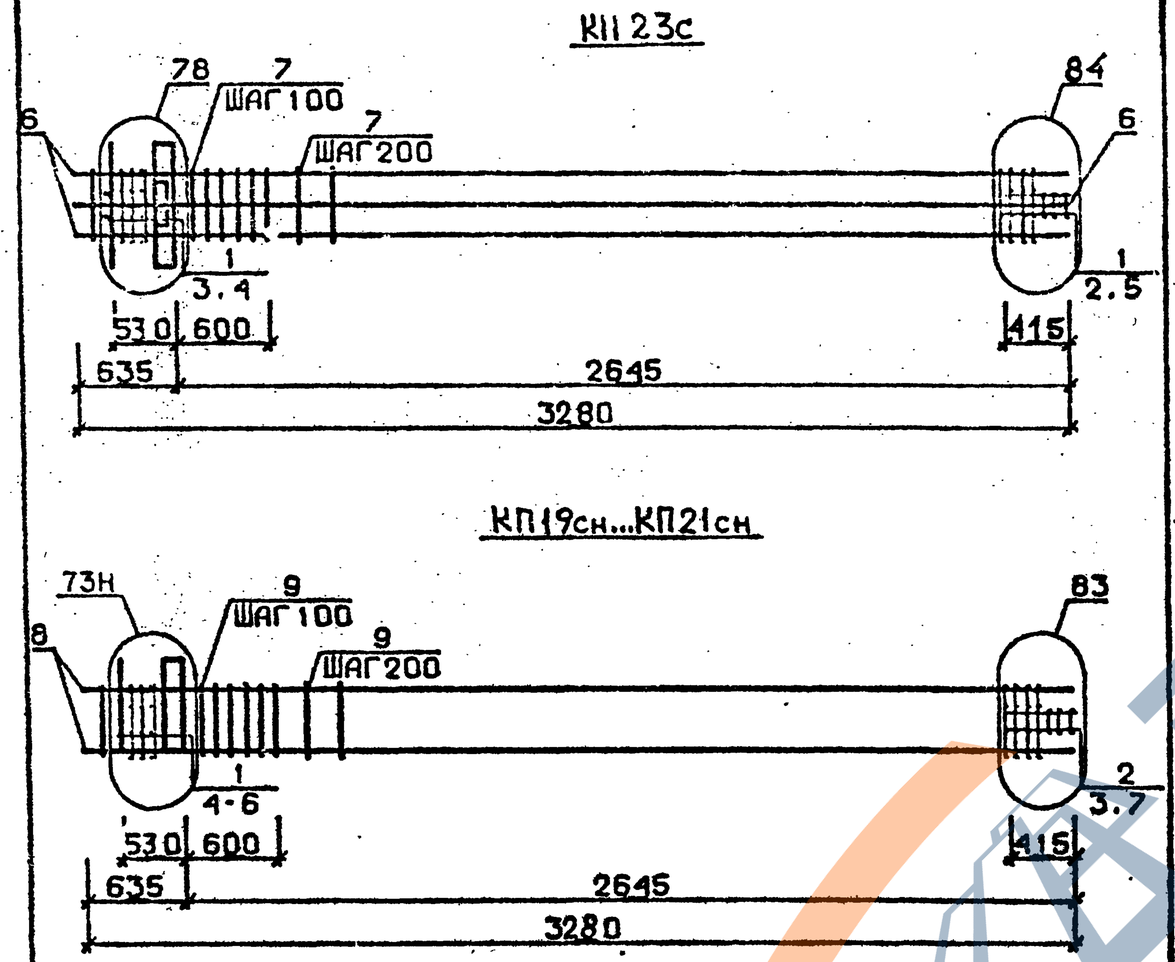

Арматура класса АI и АШ по ГОСТ 5781-82*
Детали см. I.020.I-2с/89 В.2-I3
Спецификации см. лист 2

Марка пространственного каркаса	Поз.	Марка арматурного изделия	Кол.	Масса, кг I шт.	Масса, кг Всего	Обозначение документа
КП23с	I	С2	7	2,9	20,3	В. 2-I4
	2	С9	2	0,7	I,4	В. 2-I4
	3	МН5	I	27,6	27,6	В. 2-I4
	4	МН8	2	II,9	23,8	В. 2-I4
	5	Ø8АI L = 500	2	0,20	0,4	Б.Ч.
	6	Ø36АШ L = 3280	8	26,2	209,6	Б.Ч.
	7	ХМ3	I3	0,88	II,44	В. 2-I4
				Итого:	294,54	
КП19сн	I	СI	4	I,8	7,2	В. 2-I4
	2	С2	3	2,9	8,7	В. 2-I4
	3	С9	2	0,7	I,4	В. 2-I4
	4	МН5н	I	27,6	27,6	В. 2-I4
	5	МН6	2	8,3	I6,6	В. 2-I4
	6	ØI2АI L = I30	4	0,II	0,44	Б.Ч.
	7	Ø8АI L = 500	2	0,20	0,4	Б.Ч.
	8	Ø20АШ L = 3280	4	8,09	32,36	Б.Ч.
	9	ХМI	I3	0,55	7,I5	В. 2-I4
				Итого:	I0I,85	
КП20сн	I	СI	4	I,8	7,2	В. 2-I4
	2	С2	3	2,9	8,7	В. 2-I4
	3	С9	2	0,7	I,4	В. 2-I4
	4	МН5н	I	27,6	27,6	В. 2-I4
	5	МН6	2	8,3	I6,6	В. 2-I4
	6	ØI2АI L = I30	4	0,II	0,44	Б.Ч.
	7	Ø8АI L = 500	2	0,20	0,4	Б.Ч.
	8	Ø25АШ L = 3280	4	I2,6	50,4	Б.Ч.
	9	ХМI	I3	0,55	7,I5	В. 2-I4
				Итого:	II9,89	
КП2Iсн	I	СI	4	I,8	7,2	В. 2-I4
	2	С2	3	2,9	8,7	В. 2-I4
	3	С9	2	0,7	I,4	В. 2-I4
	4	МН5н	I	27,6	27,6	В. 2-I4
	5	МН6	2	8,3	I6,6	В. 2-I4
	6	ØI2АI L = I30	4	0,II	0,44	Б.Ч.
	7	Ø8АI L = 500	2	0,20	0,4	Б.Ч.
	8	Ø32АШ L = 3280	4	20,7	82,8	Б.Ч.
	9	ХМ2	I3	0,55	7,I5	В. 2-I4
				Итого:	I52,29	

РАЗРАБ.	ТАБЫЛВАДЗЕ		
ПРОВЕР.	ЧКВАНАВА		
ГИП	БУСКИВАДЗЕ		
Н.КОНТР.	БУСК.ИВАДЗЕ		

1020.1-2с/89 2-6 К5

КАРКАС ПРОСТРАНСТВЕННЫЙ КП23с КП19сн ... КП21сн

Стадия	Лист	Листов
Р	1	2

ТбилЗНИИЭП

ФОРМАТ А4

I.020.I-2с/89 2-6 К5 Лист 2

Взам. инв. № | Подпись и дата | Инв. № подл.

ЗАВОД ЖБИ

КП22сн

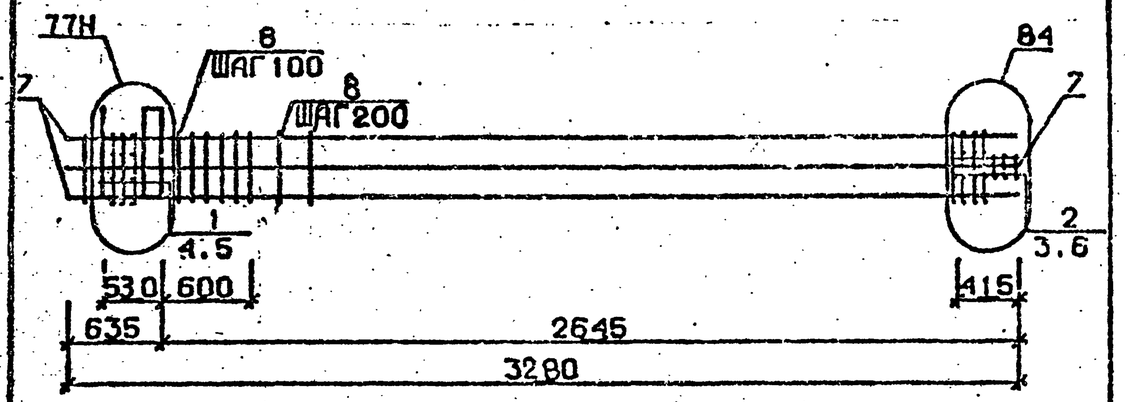

КП23сн

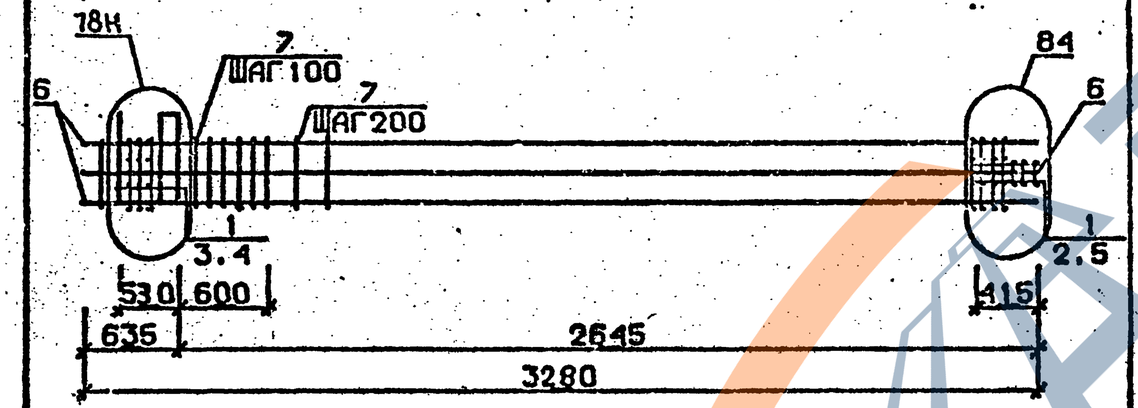

Арматура класса AI и AIII по ГОСТ 5781-82*
Детали см. I.020.I-2с/89 В.2-I3
Спецификацию см. лист 2

Марка пространственного каркаса	Поз.	Марка арматурного изделия	Кол.	Масса, кг		Обозначение документа
				I шт.	Всего	
КП22сн	I	CI	4	I,8	7,2	В. 2-I4
	2	C2	3	2,9	8,7	В. 2-I4
	3	C9	2	0,7	I,4	В. 2-I4
	4	МН5н	I	27,6	27,6	В. 2-I4
	5	МН7	2	9,7	I9,4	В. 2-I4
	6	Ø8AI L = 500	2	0,20	0,4	Б.Ч.
	7	Ø32AIII L = 3280	3	20,4	I65,6	Б.Ч.
	8	ХМ2	I3	0,55	7,I5	В. 2-I4
				Итого:	237,45	
КП23сн	I	C2	7	2,9	20,3	В. 2-I4
	2	C9	2	0,7	I,4	В. 2-I4
	3	МН5н	I	27,6	27,6	В. 2-I4
	4	МН8	2	II,9	23,8	В. 2-I4
	5	Ø8AI L = 500	2	0,20	0,4	Б.Ч.
	6	Ø36AIII L = 3280	8	26,2	209,6	Б.Ч.
	7	ХМ3	I3	0,88	II,44	В. 2-I4
				Итого:	294,54	

Разраб.	Тавшавадзе	
Провер.	Чкуаидзе	
ГИП	Бускивадзе	
Н.контр.	Бускивадзе	

1.020.1-2с/89 2-6 К6

Каркас пространственный КП22сн, КП23сн.

Стадия	Лист	Листов
Р	1	2

ТбилЗНИИЭП

Инв. № подл. | Подпись и дата | Взам. инв. № | Подпись и дата | Взам. инв. №

I.020.I-2с/89 2-6 К6 Лист 2

Формат А4

ЗАВОД ЖБИ

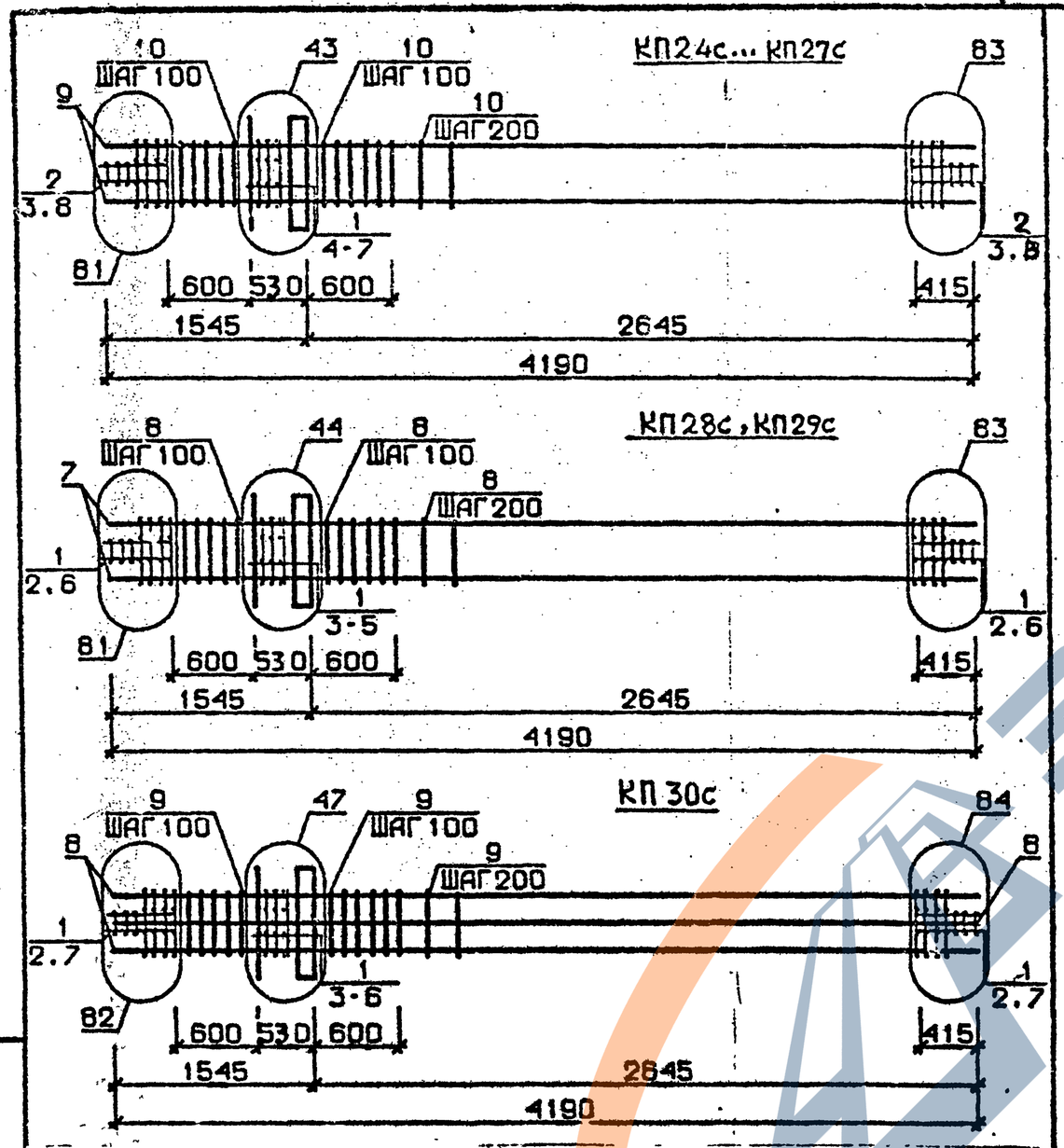

Арматура класса AI и AШ по ГОСТ 578I-82*
Детали см. I.020.I-2c/89 В.2-I3
Спецификацию см. лист 2

РАЗРАБ.	ТАВШАВАДЗЕ		
ПРОВЕР.	ЧКВАНАВА		
ГИП	БЭСКИБАДЗЕ		
Н.КОНТР.	БУСКИВАДЗЕ		

1.020.1-2c/89 2-6 К7

КАРКАС ПРОСТРАНСТВЕННЫЙ КП24с...КП30с

Стадия	Лист	Листов
Р	1	3

ТбилЗНИИЭП

Взам. инв. № | Подпись и дата | Инв. № подл.

ФОРМАТ А4

Марка пространственного каркаса	Поз.	Марка арматурного изделия	Кол.	Масса, кг I шт.	Масса, кг Всего	Обозначение документа
КП24с	I	CI	5	I,8	9,0	В. 2-I4
	2	C2	6	2,9	I7,4	В. 2-I4
	3	C9	4	0,7	2,8	В. 2-I4
	4	MHI	I	25,6	25,6	В. 2-I4
	5	Ø32AШ L = 720	2	4,54	9,08	Б.Ч.
	6	ØI0AI L = 380	2	0,23	0,46	Б.Ч.
	7	ØI2AI L = I30	4	0,II	0,44	Б.Ч.
	8	Ø8AI L = 500	4	0,20	0,8	Б.Ч.
	9	Ø20AШ L = 4I90	4	I0,3	4I,2	Б.Ч.
	I0	XMI	I8	0,55	9,9	В. 2-I4
				Итого:	II6,52	
КП25с	I	CI	5	I,8	9,00	В. 2-I4
	2	C2	6	2,9	I7,40	В. 2-I4
	3	C9	4	0,7	2,8	В. 2-I4
	4	MHI	I	25,6	25,6	В. 2-I4
	5	Ø32AШ L = 720	2	4,54	9,08	Б.Ч.
	6	ØI0AI L = 380	2	0,23	0,46	Б.Ч.
	7	ØI2AI L = I30	II	0,II	0,44	Б.Ч.
	8	Ø8AI L = 500	4	0,20	0,8	Б.Ч.
	9	Ø25AШ L = 4I90	4	I6,I	64,4	Б.Ч.
	I0	XMI	I8	0,55	9,9	В. 2-I4
				Итого:	I39,8I	
КП26с	I	CI	5	I,8	9,0	В. 2-I4
	2	C2	6	2,9	I7,4	В. 2-I4
	3	C9	4	0,7	2,8	В. 2-I4
	4	MHI	I	25,6	25,6	В. 2-I4
	5	Ø32AШ L = 720	2	4,54	9,08	Б.Ч.
	6	ØI0AI L = 380	2	0,23	0,46	Б.Ч.
	7	ØI2AI L = I30	4	0,II	0,44	Б.Ч.
	8	Ø8AI L = 500	4	0,20	0,8	Б.Ч.
	9	Ø28AШ L = 4I90	4	20,3	8I,2	Б.Ч.
	I0	XM2	I8	0,55	9,9	В. 2-I4
				Итого:	I56,62	
КП27с	I	CI	5	I,8	9,0	В. 2-I4
	2	C2	6	2,9	I7,4	В. 2-I4
	3	C9	4	0,7	2,8	В. 2-I4
	4	MHI	I	25,6	25,6	В. 2-I4
	5	Ø32AШ L = 720	2	4,54	9,08	Б.Ч.
	6	ØI0AI L = 380	2	0,23	0,46	Б.Ч.
	7	ØI2AI L = I30	4	0,II	0,44	Б.Ч.
	8	Ø8AI L = 500	4	0,20	0,8	Б.Ч.
	9	Ø32AШ L = 4I90	4	26,5	I06,0	Б.Ч.
	I0	XM2	I8	0,55	9,9	В. 2-I4
				Итого:	I8I,42	

Продолжение спецификации см. лист 3

I.020.I-2c/89 2-6 К7 | Лист 2

Взам. инв. № | Подпись и дата | Инв. № подл.

Формат А4

Марка пространственного каркаса	Поз.	Марка арматурного изделия	Кол.	Масса, кг		Обозначение документа
				1 шт.	Всего	
КП28с	1	С2	11	2,9	31,9	В. 2-14
	2	С9	4	0,7	2,8	В. 2-14
	3	МН1	1	25,6	25,6	В. 2-14
	4	Ø36АШ L = 720	2	5,75	11,5	Б.Ч.
	5	Ø10АI L = 380	2	0,23	0,46	Б.Ч.
	6	Ø8АI L = 500	4	0,20	0,80	Б.Ч.
	7	Ø36АШ L = 4190	4	33,5	134,0	Б.Ч.
	8	ХМ3	18	0,88	15,84	В. 2-14
				Итого:	222,84	
КП29с	1	С2	11	2,9	31,9	В. 2-14
	2	С9	4	0,7	2,8	В. 2-14
	3	МН1	1	25,6	25,6	В. 2-14
	4	Ø36АШ L = 720	2	5,75	11,5	Б.Ч.
	5	Ø10АI L = 380	2	0,23	0,46	Б.Ч.
	6	Ø8АI L = 500	4	0,20	0,8	Б.Ч.
	7	Ø40АШ L = 4190	4	41,4	165,6	Б.Ч.
	8	ХМ3	18	0,88	15,84	В. 2-14
				Итого:	254,44	
КП30с	1	С2	11	2,9	31,9	В. 2-14
	2	С9	4	0,7	2,8	В. 2-14
	3	МН1	1	25,6	25,6	В. 2-14
	4	Ø28АШ L = 720	2	3,48	6,96	Б.Ч.
	5	Ø36АШ L = 720	2	5,75	11,5	Б.Ч.
	6	Ø10АI L = 380	2	0,23	0,46	Б.Ч.
	7	Ø8АI L = 500	4	0,20	0,8	Б.Ч.
	8	Ø32АШ L = 4190	8	26,5	212,0	Б.Ч.
	9	ХМ2	18	0,55	9,90	В. 2-14
				Итого:	301,80	

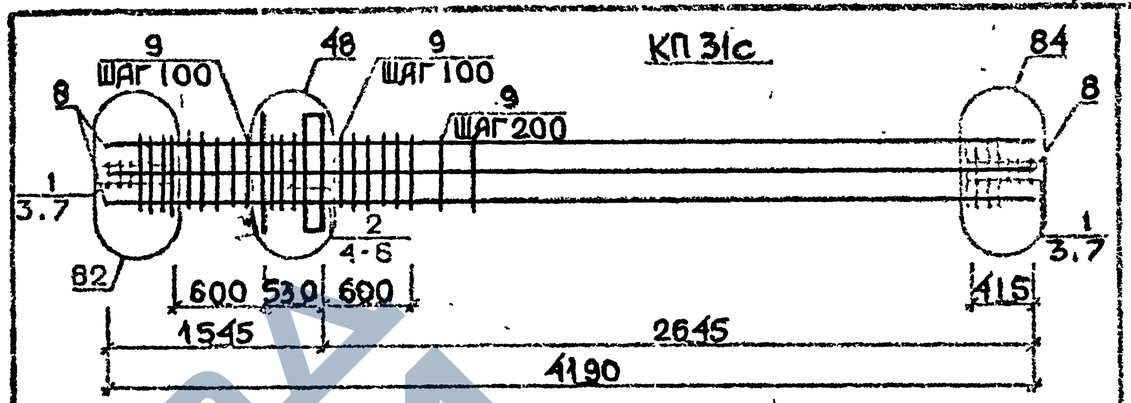

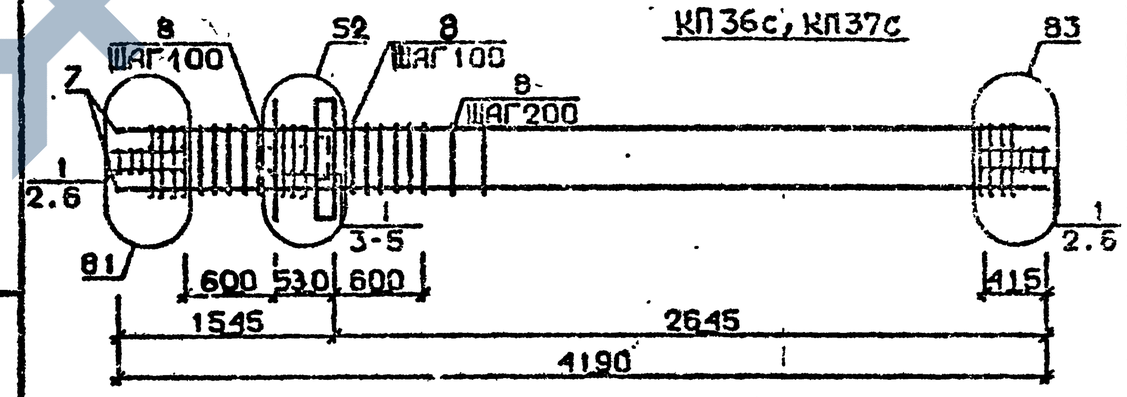

Арматура класса АI и АШ по ГОСТ 5781-82*
Детали см. I.020.I-2с/89 Б.2-I3
Спецификацию см. лист 2

Разраб.	Тавшавадзе		
Провер.	Чкуванава		
ГИП	Бускивадзе		
Н.контр.	Бускивадзе		

I.020.I-2с/89 2-6 К8

Каркас пространственный КП31с...КП37с.

Стадия	Лист	Листов
Р	1	3

ТбилЗНИИЭП

I.020.I-2с/89 2-6 К7 — Лист 3

Инв. № подл. | Подпись и дата | Взам. инв. №

Формат А4 — ФОРМАТ А4

Марка пространственного каркаса	Поз.	Марка арматурного изделия	Кол.	Масса, кг I шт.	Масса, кг Всего	Обозначение документа
КП3Iс	I	С2	6	2,9	I7,4	В. 2-I4
	2	С3	5	4,2	2I,0	В. 2-I4
	3	С9	4	0,7	2,8	В. 2-I4
	4	МН1	I	25,6	25,6	В. 2-I4
	5	Ø36АШ L = 720	4	5,75	23,0	Б.Ч.
	6	ØIOAI L = 380	2	0,23	0,46	Б.Ч.
	7	Ø8AI L = 500	4	0,20	0,8	Б.Ч.
	8	Ø36АШ L = 4I90	8	33,5	268,0	Б.Ч.
	9	ХМ3	I8	0,88	I5,84	В. 2-I4
				Итого:	374,84	
КП32с	I	С1	5	I,8	9,0	В. 2-I4
	2	С2	6	2,9	I7,4	В. 2-I4
	3	С9	4	0,7	2,8	В. 2-I4
	4	МН2	I	40,0	40,0	В. 2-I4
	5	Ø32АШ L = 720	4	4,54	I8,I6	Б.Ч.
	6	ØIOAI L = 380	4	0,23	0,92	Б.Ч.
	7	ØI2AI L = I30	4	0,II	0,44	Б.Ч.
	8	Ø8AI L = 500	4	0,20	0,8	Б.Ч.
	9	Ø20АШ L = 4I90	4	I0,3	4I,2	Б.Ч.
	I0	ХМI	I8	0,55	9,9	В. 2-I4
				Итого:	I40,56	
КП33с	I	С1	5	I,8	9,0	В. 2-I4
	2	С2	6	2,9	I7,4	В. 2-I4
	3	С9	4	0,7	2,8	В. 2-I4
	4	МН2	I	40,0	40,0	В. 2-I4
	5	Ø32АШ L = 720	4	4,54	I8,I6	Б.Ч.
	6	ØIOAI L = 380	4	0,23	0,92	Б.Ч.
	7	ØI2AI L = I30	4	0,II	0,44	Б.Ч.
	8	Ø8AI L = 500	4	0,20	0,8	Б.Ч.
	9	Ø25АШ L = 4I90	4	I6,I	64,4	Б.Ч.
	I0	ХМI	I8	0,55	9,9	В. 2-I4
				Итого:	I63,76	
КП34с	I	С1	5	I,8	9,0	В. 2-I4
	2	С2	6	2,9	I7,4	В. 2-I4
	3	С9	4	0,7	2,8	В. 2-I4
	4	МН2	I	40,0	40,0	В. 2-I4
	5	Ø32АШ L = 720	4	4,54	I8,I6	Б.Ч.
	6	ØIOAI L = 380	4	0,23	0,92	Б.Ч.
	7	ØI2AI L = I30	4	0,II	0,44	Б.Ч.
	8	Ø8AI L = 500	4	0,20	0,8	Б.Ч.
	9	Ø28АШ L = 4I90	4	20,3	8I,2	Б.Ч.
	I0	ХМ2	I8	0,55	9,9	В. 2-I4
				Итого:	I80,56	

Продолжение спецификации см.лист 3

Взам. инв. № | Подпись и дата | Инв. № подл.

Формат А4

Марка пространственного каркаса	Поз.	Марка арматурного изделия	Кол.	Масса, кг I шт.	Масса, кг Всего	Обозначение документа
КП35с	I	С1	5	I,8	9,0	В. 2-I4
	2	С2	6	2,9	I7,4	В. 2-I4
	3	С9	4	0,7	2,8	В. 2-I4
	4	МН2	I	40,0	40,0	В. 2-I4
	5	Ø32АШ L = 720	4	4,54	I8,I6	Б.Ч.
	6	ØIOAI L = 380	4	0,23	0,92	Б.Ч.
	7	ØI2AI L = I30	4	0,II	0,44	Б.Ч.
	8	Ø8AI L = 500	4	0,20	0,80	Б.Ч.
	9	Ø32АШ L = 4I90	4	26,5	I06,0	Б.Ч.
	I0	ХМ2	I8	0,55	9,9	В. 2-I4
				Итого:	205,36	
КП36с	I	С2	II	2,9	3I,9	В. 2-I4
	2	С9	4	0,67	2,8	В. 2-I4
	3	МН2	I	40,0	40,0	В. 2-I4
	4	Ø36АШ L = 720	4	5,75	23,0	Б.Ч.
	5	ØIOAI L = 380	4	0,23	0,92	Б.Ч.
	6	Ø8AI L = 500	4	0,20	0,80	Б.Ч.
	7	Ø36АШ L = 4I90	4	33,5	I34,0	Б.Ч.
	8	ХМ3	I8	0,88	I5,84	В. 2-I4
				Итого:	249,20	
КП37с	I	С2	II	2,9	3I,9	В. 2-I4
	2	С9	4	0,7	2,8	В. 2-I4
	3	МН2	I	40,0	40,0	В. 2-I4
	4	Ø36АШ L = 720	4	5,75	23,0	Б.Ч.
	5	ØIOAI L = 380	4	0,23	0,92	Б.Ч.
	6	Ø8AI L = 500	4	0,20	0,80	Б.Ч.
	7	Ø40АШ L = 4I90	4	4I,4	I65,6	Б.Ч.
	8	ХМ3	I8	0,88	I5,84	В. 2-I4
				Итого:	280,80	

Взам. инв. № | Подпись и дата | Инв. № подл.

Формат А4

ЗАВОД ЖБИ

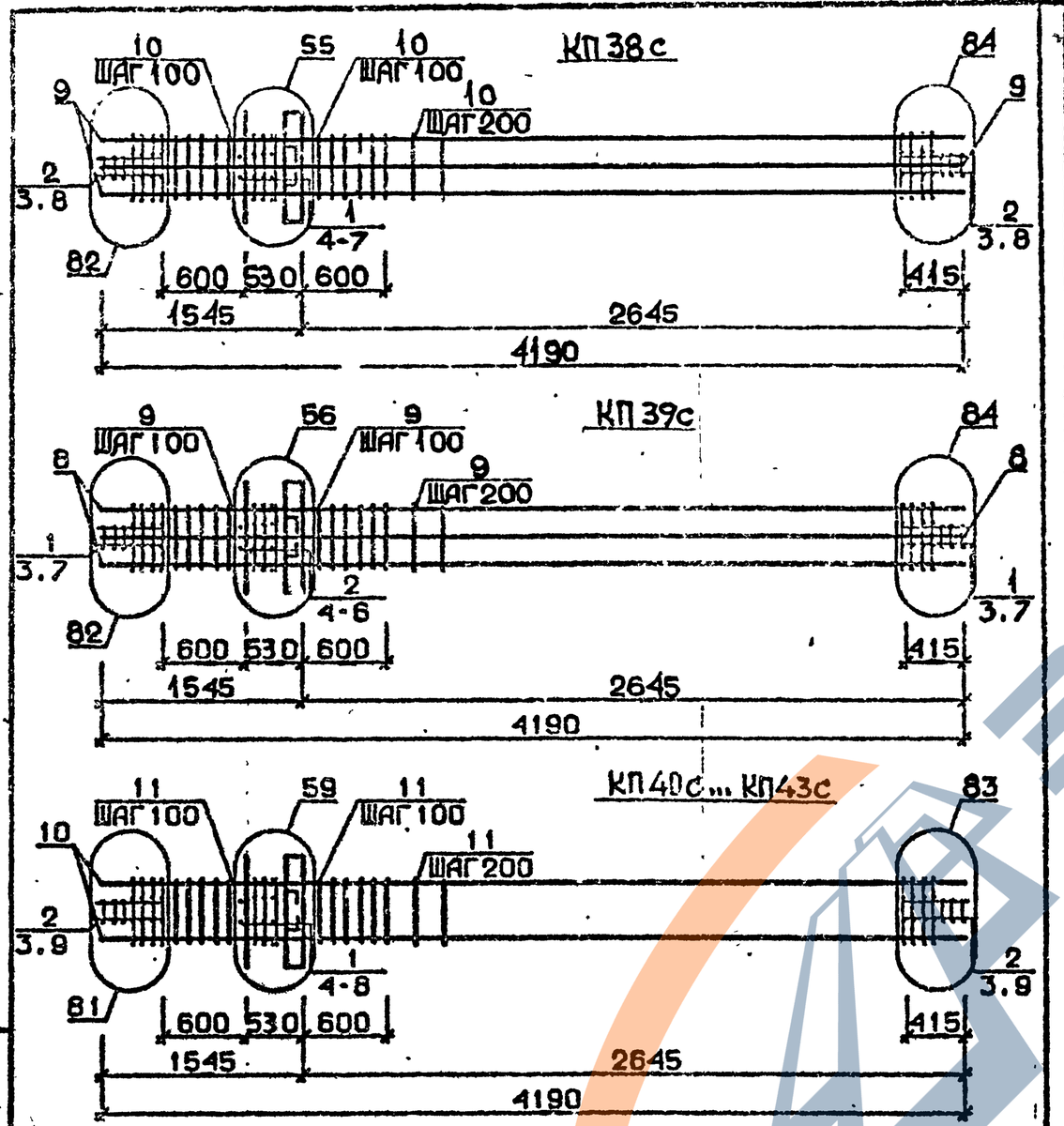

Арматура класса AI и AIII по ГОСТ 5781-82*

Детали см. I.020.I-2с/89 В.2-I3

Спецификацию см. лист 2

Разраб.	Тавшавадзе		1.020.1-2с/89 2-6 К9
Провер.	Квананава		
ГИП	Бускивадзе		
Н.контр.	Бускивадзе		Каркас пространственный КП38с...КП43с

Стадия	Лист	Листов
Р	1	3

ТбилЗНИИЭП

ФОРМАТ А4

Марка пространственного каркаса	Поз.	Марка арматурного изделия	Кол.	Масса, кг I шт.	Масса, кг Всего	Обозначение документа
КП38с	I	CI	5	I,8	9,0	В. 2-I4
	2	C2	5	2,9	I7,4	В. 2-I4
	3	C9	4	0,7	2,8	В. 2-I4
	4	МН2	I	40,0	40,0	В. 2-I4
	5	Ø28AIII L = 720	2	3,48	6,96	Б.Ч.
	6	Ø36AIII L = 720	4	5,75	23,0	Б.Ч.
	7	ØIOAI L = 380	4	0,23	0,92	Б.Ч.
	8	Ø8AI L = 500	4	0,20	0,80	Б.Ч.
	9	Ø32AIII L = 4I90	8	26,5	2I2,0	Б.Ч.
	I0	ХМ2	I8	0,55	9,9	В. 2-I4
				Итого:	322,72	
КП39с	I	C2	6	2,9	I7,4	В. 2-I4
	2	C3	5	4,2	2I,0	В. 2-I4
	3	C9	4	0,7	2,8	В. 2-I4
	4	МН2	I	40,0	40,0	В. 2-I4
	5	Ø36AIII L = 720	6	5,75	34,5	Б.Ч.
	6	ØIOAI L = 380	4	0,23	0,92	Б.Ч.
	7	Ø8AI L = 500	4	0,20	0,80	Б.Ч.
	8	Ø36AIII L = 4I90	8	33,5	268,0	Б.Ч.
	9	ХМ3	I8	0,88	I5,84	В. 2-I4
				Итого:	40I,20	
КП40с	I	CI	5	I,8	9,0	В. 2-I4
	2	C2	6	2,9	I7,4	В. 2-I4
	3	C9	4	0,7	2,8	В. 2-I4
	4	МН3	I	32,8	32,8	В. 2-I4
	5	МН7	I	9,7	9,7	В. 2-I4
	6	Ø32AIII L = 720	2	4,54	9,08	Б.Ч.
	7	ØIOAI L = 720	2	0,23	0,46	Б.Ч.
	8	ØI2AI L = 380	4	0,II	0,44	Б.Ч.
	9	Ø8AI L = 500	4	0,20	0,80	Б.Ч.
	I0	Ø20AIII L = 4I90	4	I0,3	4I,2	Б.Ч.
	II	ХМI	I8	0,55	9,9	В. 2-I4
				Итого:	I33,52	

Продолжение спецификации см.лист 3

Марка пространственного каркаса	Поз.	Марка арматурного изделия		Кол.	Масса, кг I шт.	Масса, кг Всего	Обозначение документа
КП41с	I	СI		5	I,8	9,0	В. 2-I4
	2	С2		6	2,9	I7,4	В. 2-I4
	3	С9		4	0,64	2,80	В. 2-I4
	4	МН3		I	32,8	32,8	В. 2-I4
	5	МН7		I	9,7	9,7	В. 2-I4
	6	Ø32АШ	L = 720	2	4,54	9,08	Б.Ч.
	7	Ø10АI	L = 380	2	0,23	0,46	Б.Ч.
	8	Ø12АI	L = I30	4	0,II	0,44	Б.Ч.
	9	Ø8АI	L = 500	4	0,20	0,80	Б.Ч.
	I0	Ø25АШ	L = 4I90	4	I6,I	64,4	Б.Ч.
	II	ХМI		I8	0,55	9,9	В. 2-I4
					Итого:	I5С,72	
КП42с	I	СI		5	I,8	9,0	В. 2-I4
	2	С2		6	2,9	I7,4	В. 2-I4
	3	С9		4	0,7	2,8	В. 2-I4
	4	МН3		I	32,8	32,8	В. 2-I4
	5	МН7		I	9,7	9,7	В. 2-I4
	6	Ø32АШ	L = 720	2	4,54	9,08	Б.Ч.
	7	Ø10АI	L = 380	2	0,23	0,46	Б.Ч.
	8	Ø12АI	L = I30	4	0,II	0,44	Б.Ч.
	9	Ø8АI	L = 500	4	0,20	0,80	Б.Ч.
	I0	Ø28АШ	L = 4I90	4	20,3	8I,2	Б.Ч.
	II	ХМ2		I8	0,55	9,9	В. 2-I4
					Итого:	I73,52	
КП43с	I	СI		5	I,8	9,0	В. 2-I4
	2	С2		6	2,9	I7,4	В. 2-I4
	3	С9		4	0,7	2,8	В. 2-I4
	4	МН3		I	32,8	32,8	В. 2-I4
	5	МН7		I	9,7	9,7	В. 2-I4
	6	Ø32АШ	L = 720	2	4,54	9,08	Б.Ч.
	7	Ø10АI	L = 380	2	0,23	0,46	Б.Ч.
	8	Ø12АI	L = I30	4	0,II	0,44	Б.Ч.
	9	Ø8АI	L = 500	4	0,20	0,80	Б.Ч.
	I0	Ø32АШ	L = 4I90	4	26,5	I06,0	Б.Ч.
	II	ХМ2		I8	0,55	9,9	В. 2-I4
					Итого:	I98,32	

Взам. инв. № | Подпись и дата | Инв. № подл.

КП44с, КП45с

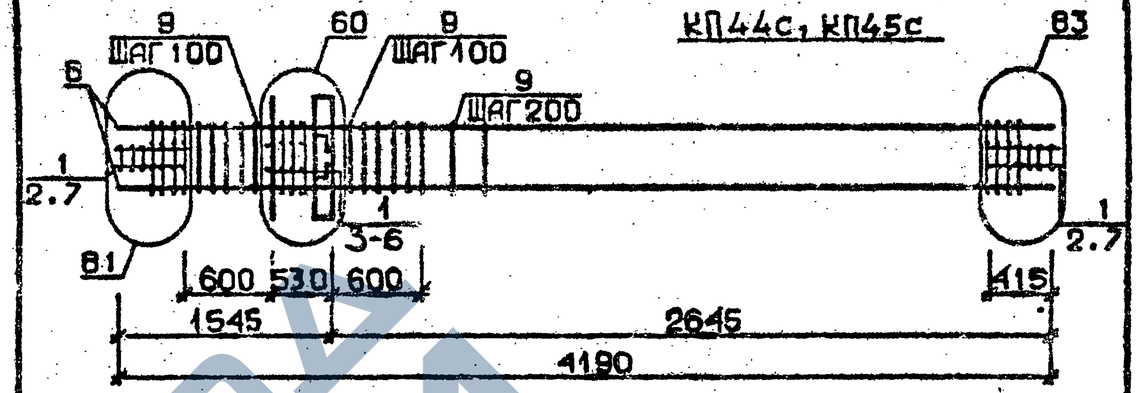

КП46с

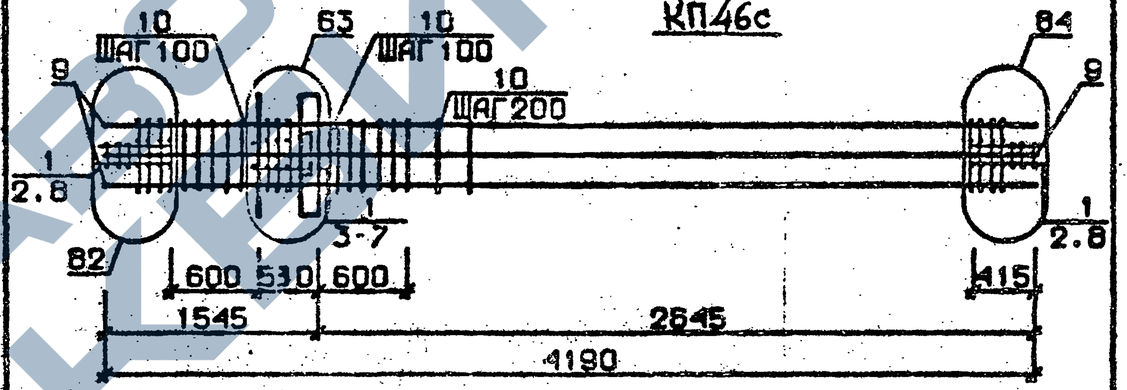

КП47с

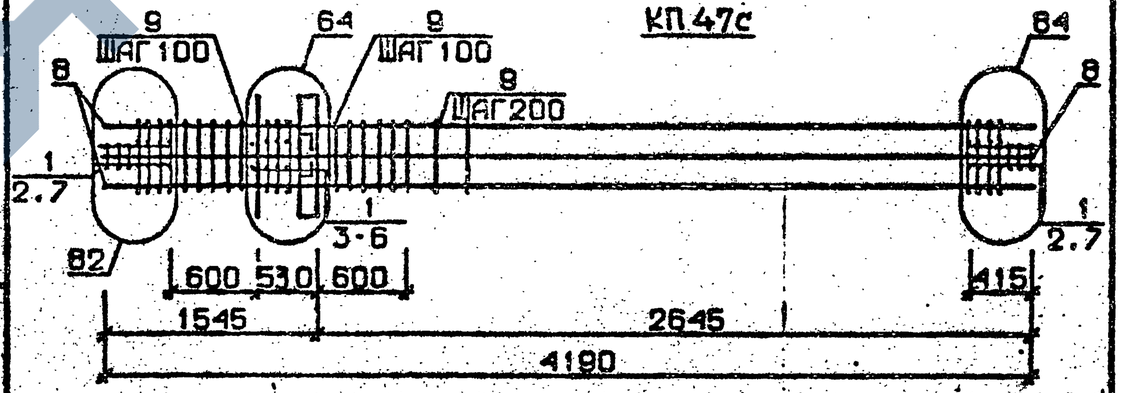

Арматура класса АI и АШ по ГОСТ 5781-82*
Детали см. I.020.I-2с/89 В.2-I3
Спецификацию см. лист 2

Взам. инв. № | Подпись и дата | Инв. № подл.

РАЗРАБ.	МАИСУРАДЗЕ		
ПРОВЕР.	ЧКВАНАВА		
ГИП	БУСКИВАДЗЕ		
Н.КОНТР.	БУСКИВАДЗЕ		

I.020.I-2с/89 2-6 К10

Каркас пространственный КП44с...КП47с.

Стадия	Лист	Листов
Р	1	2

ТбилЗНИИЭП

ФОРМАТ А4

Марка пространственного каркаса	Поз.	Марка арматурного изделия	Кол.	Масса, кг I шт.	Масса, кг Всего	Обозначение документа
КП44с	I	С2	II	2,9	3I,9	В. 2-I4
	2	С9	4	0,7	2,8	В. 2-I4
	3	МН3	I	32,8	32,8	В. 2-I4
	4	МН8	I	II,9	II,9	В. 2-I4
	5	Ø36АШ L = 720	2	5,75	II,5	Б.ч.
	6	Ø10АI L = 380	2	0,23	0,76	Б.ч.
	7	Ø8АI L = 500	4	0,20	0,30	Б.ч.
	8	Ø36АШ L = 4190	4	33,5	I34,0	Б.ч.
	9	ХМ3	I8	0,88	I5,84	В. 2-I4
				Итого:	24I,94	
КП45с	I	С2	II	2,9	3I,9	В. 2-I4
	2	С9	4	0,7	2,8	В. 2-I4
	3	МН3	I	32,8	32,8	В. 2-I4
	4	МН8	I	II,9	II,9	В. 2-I4
	5	Ø36АШ L = 720	2	5,75	II,5	Б.ч.
	6	Ø10АI L = 380	2	0,23	0,46	Б.ч.
	7	Ø8АI L = 500	4	0,20	0,80	Б.ч.
	8	Ø40АШ L = 4I90	4	4I,4	I65,6	Б.ч.
	9	ХМ3	I8	0,88	I5,84	В. 2-I4
				Итого:	273,54	
КП46с	I	С2	II	2,9	3I,9	В. 2-I4
	2	С9	4	0,7	2,8	В. 2-I4
	3	МН3	I	32,8	32,8	В. 2-I4
	4	МН8	I	II,9	II,9	В. 2-I4
	5	Ø28АШ L = 720	2	3,48	6,96	Б.ч.
	6	Ø36АШ L = 720	2	5,75	II,5	Б.ч.
	7	Ø10АI L = 380	2	0,23	0,46	Б.ч.
	8	Ø8АI L = 500	4	0,20	0,8	Б.ч.
	9	Ø32АШ L = 4I90	8	26,5	2I2,0	Б.ч.
	I0	ХМ2	I8	0,55	9,9	В. 2-I4
				Итого:	320,96	
КП47с	I	С2	II	2,9	3I,9	В. 2-I4
	2	С9	4	0,7	2,8	В. 2-I4
	3	МН3	I	32,8	32,8	В. 2-I4
	4	МН8	I	II,9	II,9	В. 2-I4
	5	Ø36АШ L = 720	4	5,75	23,0	Б.ч.
	6	Ø10АI L = 380	2	0,23	0,46	Б.ч.
	7	Ø8АI L = 500	4	0,20	0,80	Б.ч.
	8	Ø36АШ L = 4I90	8	33,5	268,0	Б.ч.
	9	ХМ3	I8	0,88	I5,84	В. 2-I4
				Итого:	387,38	

КП48с – КП51с.

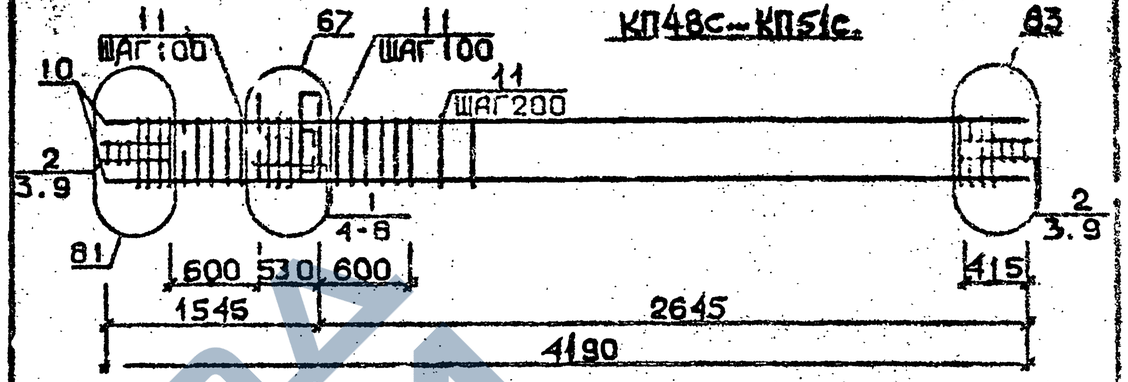

КП52с, КП53

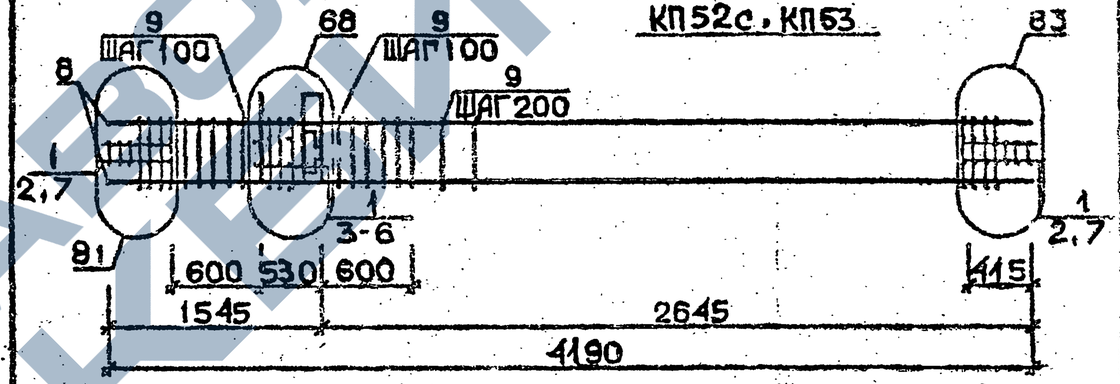

КП54с

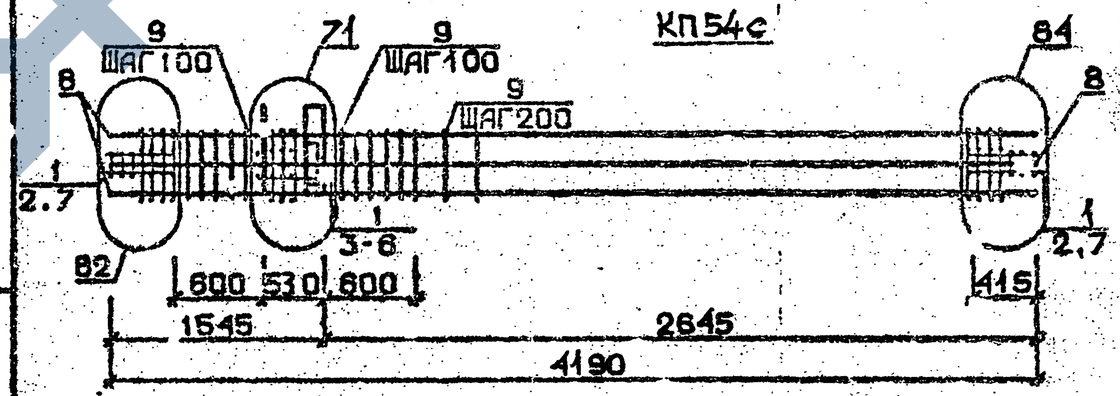

Арматура класса AI и AШ по ГОСТ 5781-82*

Детали см. I.020.I-2с/89 В.2-I3

Спецификацию см. лист 2

I.020.I-2с/89 2-6 К10 — Лист 2

Разраб.	МАМСУРАДЗЕ		
Провер.	ЧХВАНИЕЛА		
ГИП	БУСКИВАДЗЕ		
Н.контр.	БУСКИВАДЗЕ		

I.020.I-2с/89 2-6 К11

Каркас пространственный КП48с...КП54с

Стадия	Лист	Листов
Р	1	3

ТбилЗНИИЭП

Инв.№ подл. | Подпись и дата | Взам. инв. №

Инв.№ подл. | Подпись и дата | Взам. инв. №

Формат А4

Формат А4

Марка пространственного каркаса	Поз.	Марка арматурного изделия	Кол.	Масса, кг		Обозначение документа
				I шт.	Всего	
КП48с	I	СI	5	I,8	9,0	В. 2-I4
	2	С2	6	2,9	I7,4	В. 2-I4
	3	С9	4	0,7	2,8	В. 2-I4
	4	МН4	I	34,8	34,8	В. 2-I4
	5	МН7	I	9,7	9,7	В. 2-I4
	6	Ø32АШ L = 720	2	4,54	9,08	Б.Ч.
	7	ØIOAI L = 380	2	0,23	0,46	Б.Ч.
	8	ØI2AI L = I30	4	0,II	0,44	Б.Ч.
	9	Ø8AI L = 500	4	0,20	0,80	Б.Ч.
	I0	Ø20АШ L = 4I90	4	I0,3	4I,2	Б.Ч.
	II	ХМI	I8	0,55	9,9	В. 2-I4
				Итого:	I36,32	
КП49с	I	СI	5	I,8	9,0	В. 2-I4
	2	С2	6	2,9	I7,4	В. 2-I4
	3	С9	4	0,7	2,8	В. 2-I4
	4	МН4	I	34,8	34,8	В. 2-I4
	5	МН7	I	9,7	9,7	В. 2-I4
	6	Ø32АШ L = 720	2	4,54	9,08	Б.Ч.
	7	ØIOAI L = 380	2	0,23	0,46	Б.Ч.
	8	ØI2AI L = I30	4	0,II	0,44	Б.Ч.
	9	Ø8AI L = 500	4	0,20	0,80	Б.Ч.
	I0	Ø25АШ L = 4I90	4	I6,I	64,4	Б.Ч.
	II	ХМI	I8	0,55	9,9	В. 2-I4
				Итого:	I58,72	
КП50с	I	СI	5	I,8	9,0	В. 2-I4
	2	С2	6	2,9	I7,4	В. 2-I4
	3	С9	4	0,7	2,8	В. 2-I4
	4	МН4	I	34,8	34,8	В. 2-I4
	5	МН7	I	9,7	9,7	В. 2-I4
	6	Ø32АШ L = 720	2	4,54	9,08	Б.Ч.
	7	ØIOAI L = 380	2	0,23	0,46	Б.Ч.
	8	ØI2AI L = I30	4	0,II	0,44	Б.Ч.
	9	Ø8AI L = 500	4	0,20	0,80	Б.Ч.
	I0	Ø28АШ L = 4I90	4	20,3	8I,2	Б.Ч.
	II	ХМ2	I8	0,55	9,9	В. 2-I4
				Итого:	I75,52	
КП5Iс	I	СI	5	I,8	9,0	В. 2-I4
	2	С2	6	2,9	I7,4	В. 2-I4
	3	С9	4	0,7	2,8	В. 2-I4
	4	МН4	I	34,8	34,8	В. 2-I4
	5	МН7	I	9,7	9,7	В. 2-I4
	6	Ø32АШ L = 720	2	4,54	9,08	Б.Ч.
	7	ØIOAI L = 380	2	0,23	0,46	Б.Ч.
	8	ØI2AI L = I30	4	0,II	0,44	Б.Ч.
	9	Ø8AI L = 500	4	0,20	0,80	Б.Ч.
	I0	Ø32АШ L = 4I90	4	26,5	I06,0	Б.Ч.
	II	ХМ2	I8	0,55	9,9	В. 2-I4
				Итого:	200,32	

Продолжение спецификации см. лист 3

I.020.I-2с/89 2-6 КП

Лист 2

Формат А4

Марка пространственного каркаса	Поз.	Марка арматурного изделия	Кол.	Масса, кг		Обозначение документа
				I шт.	Всего	
КП52с	I	С2	II	2,9	3I,9	В. 2-I4
	2	С9	4	0,7	2,8	В. 2-I4
	3	МН4	I	34,8	34,8	В. 2-I4
	4	МН8	I	II,9	II,9	В. 2-I4
	5	Ø36АШ L = 720	2	5,75	II,5	Б.Ч.
	6	ØIOAI L = 380	2	0,23	0,46	Б.Ч.
	7	Ø8AI L = 500	4	0,20	0,80	Б.Ч.
	8	Ø36АШ L = 4I90	4	33,5	I34,0	Б.Ч.
	9	ХМ3	I8	0,88	I5,84	В. 2-I4
				Итого:	243,94	
КП53с	I	С2	II	2,9	3I,9	В. 2-I4
	2	С9	4	0,7	2,8	В. 2-I4
	3	МН4	I	34,8	34,8	В. 2-I4
	4	МН8	I	II,9	II,9	В. 2-I4
	5	Ø36АШ L = 720	2	5,75	II,5	Б.Ч.
	6	ØIOAI L = 380	2	0,23	0,46	Б.Ч.
	7	Ø8AI L = 500	4	0,20	0,80	Б.Ч.
	8	Ø40АШ L = 4I90	4	4I,4	I65,6	Б.Ч.
	9	ХМ3	I8	0,88	I5,84	В. 2-I4
				Итого:	275,54	
КП54с	I	С2	II	2,9	3I,9	В. 2-I4
	2	С9	4	0,7	2,8	В. 2-I4
	3	МН4	I	34,8	34,8	В. 2-I4
	4	МН9	I	I7,3	I7,3	В. 2-I4
	5	Ø32АШ L = 720	2	4,54	9,08	Б.Ч.
	6	ØIOAI L = 380	2	0,23	0,46	Б.Ч.
	7	Ø8AI L = 500	4	0,20	0,80	Б.Ч.
	8	Ø32АШ L = 4I90	8	26,5	2I2,0	Б.Ч.
	9	ХМ2	I8	0,55	9,9	В. 2-I4
				Итого:	3I8,98	

I.020.I-2с/89 2-6 КП

Лист 3

Формат А4

I.020.I-2с/89 2-6 КП ч.I

Взам. инв. №

Подпись и дата

Инв. № подл.

КП55с

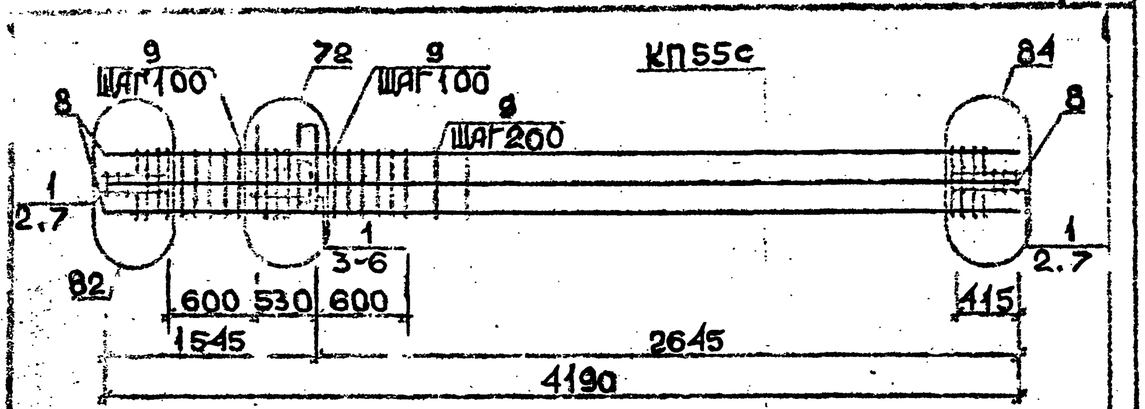

КП56с...КП59с

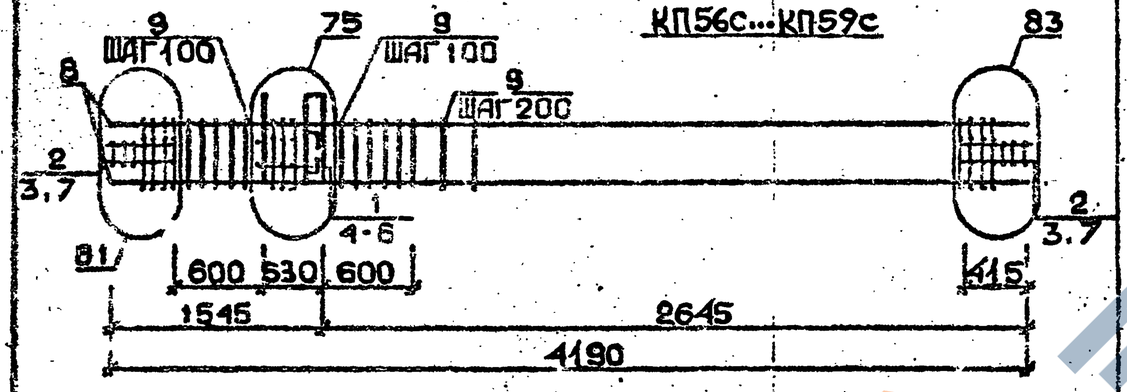

КП60с ; КП61с

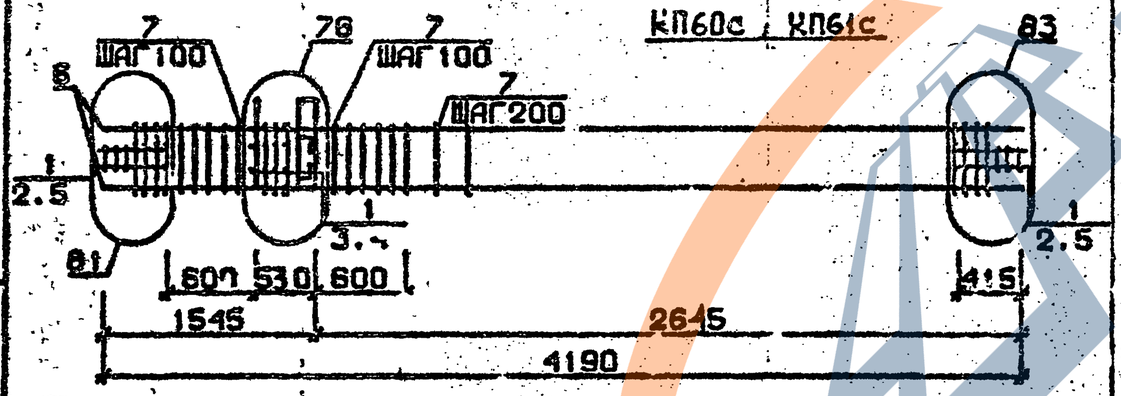

Арматура класса AI и AIII по ГОСТ 5781-82*
Детали см. I.020.I-2с/89 В.2-I3
Спецификацию см. лист 2

Разгаб.	Майсурадзе	I.020.I-2с/89 2-6 К12	
Провер.	Чквачава		
ГИП	Бускивадзе		
Н.контр.	Бускивадзе	Каркас пространственный КП55с...КП61с	Стадия Р; Лист 1; Листов 3; ТбилЗНИИЭП

Инв.№ подл. | Подпись и дата | Взам. инв.№

Формат А4

Марка пространственного каркаса	Поз.	Марка арматурного изделия	Кол.	Масса, кг: 1 шт.	Масса, кг: Всего	Обозначение документа
КП55с	I	С2	II	2,9	3I,9	В. 2-I4
	2	С3	4	0,7	2,8	В. 2-I4
	3	МН4	I	34,8	34,8	В. 2-I4
	4	МНIO	I	20,8	20,8	В. 2-I4
	5	Ø36AIII L = 720	I2	5,75	II,5	Б.Ч.
	6	ØIOAI L = 380	2	0,23	0,46	Б.Ч.
	7	Ø8AI L = 500	4	0,20	0,30	Б.Ч.
	8	Ø36AIII L = 4I90	8	33,5	268,0	Б.Ч.
	9	ХМ3	I8	0,88	I5,84	В. 2-I4
				Итого:	386,84	
КП56с	I	СI	5	I,8	9,0	В. 2-I4
	2	С2	6	2,9	I7,4	В. 2-I4
	3	С9	4	0,7	2,8	В. 2-I4
	4	МН5	I	27,6	27,6	В. 2-I4
	5	МН7	I2	9,7	I9,4	В. 2-I4
	6	Ø12AI L = I30	4	0,II	0,44	Б.Ч.
	7	Ø8AI L = 500	4	0,20	0,80	Б.Ч.
	8	Ø20AIII L = 4I90	4	I0,3	4I,2	Б.Ч.
	9	ХМI	I8	0,55	9,9	В. 2-I4
				Итого:	I28,48	
КП57с	I	СI	5	I,8	9,0	В. 2-I4
	2	С2	6	2,9	I7,4	В. 2-I4
	3	С9	4	0,7	2,8	В. 2-I4
	4	МН5	I	27,6	27,6	В. 2-I4
	5	МН7	I2	9,7	I9,4	В. 2-I4
	6	Ø12AI L = I30	4	0,II	0,44	Б.Ч.
	7	Ø8AI L = 500	4	0,20	0,80	Б.Ч.
	8	Ø25AIII L = 4I90	4	I6,I	64,4	Б.Ч.
	9	ХМI	I8	0,55	9,9	В. 2-I4
				Итого:	I5I,68	
КП58с	I	СI	5	I,8	9,0	В. 2-I4
	2	С2	6	2,9	I7,4	В. 2-I4
	3	С9	4	0,7	2,8	В. 2-I4
	4	МН5	I	27,6	27,6	В. 2-I4
	5	МН7	I2	9,7	I9,4	В. 2-I4
	6	Ø12AI L = I30	4	0,II	0,44	Б.Ч.
	7	Ø8AI L = 500	4	0,20	0,80	Б.Ч.
	8	Ø28AIII L = 4I90	4	20,3	8I,2	Б.Ч.
	9	ХМ2	I8	0,55	9,9	В. 2-I4
				Итого:	I68,48	

Продолжение спецификации см. лист 3

Инв.№ подл. | Подпись и дата | Взам. инв.№

I.020.I-2с/89 2-6 К12 Лист 2

Формат А4

ЗАВОД ЖБИ

Марка пространственного каркаса	Пов.	Марка арматурного изделия	Кол.	Масса, кг I шт.	Масса, кг Всего	Обозначение документа
КП59с	I	CI	5	I,8	9,0	В. 2-I4
	2	C2	6	2,9	I7,4	В. 2-I4
	3	C9	4	0,7	2,8	В. 2-I4
	4	MH5	I	27,6	27,6	В. 2-I4
	5	MH7	2	9,7	I9,4	В. 2-I4
	6	ØI2AI L = I30	4	0,II	0,44	Б.Ч.
	7	Ø8AI L = 500	4	0,20	0,80	Б.Ч.
	8	Ø32AШ L = 4I90	4	26,5	I06,0	Б.Ч.
	9	XM2	I8	0,55	9,9	В. 2-I4
				Итого:	I93,28	
КП60с	I	C2	II	2,9	3I,9	В. 2-I4
	2	C9	4	0,7	2,68	В. 2-I4
	3	MH5	I	27,6	27,6	В. 2-I4
	4	MH8	2	II,9	23,8	В. 2-I4
	5	Ø8AI L = 500	4	0,20	0,80	Б.Ч.
	6	Ø36AШ L = 4I90	4	33,3	I33,2	Б.Ч.
	7	XM3	I8	0,88	I5,84	В. 2-I4
				Итого:	235,92	
КП6Iс	I	C2	II	2,9	3I,9	В. 2-I4
	2	C9	4	0,7	2,8	В. 2-I4
	3	MH5	I	27,6	27,6	В. 2-I4
	4	MH8	2	II,9	23,8	В. 2-I4
	5	Ø8AI L = 500	4	0,20	0,80	Б.Ч.
	6	Ø40AШ L = 4I90	4	4I,4	I65,6	Б.Ч.
	7	XM3	I8	0,88	I5,84	В. 2-I4
				Итого:	268,33	

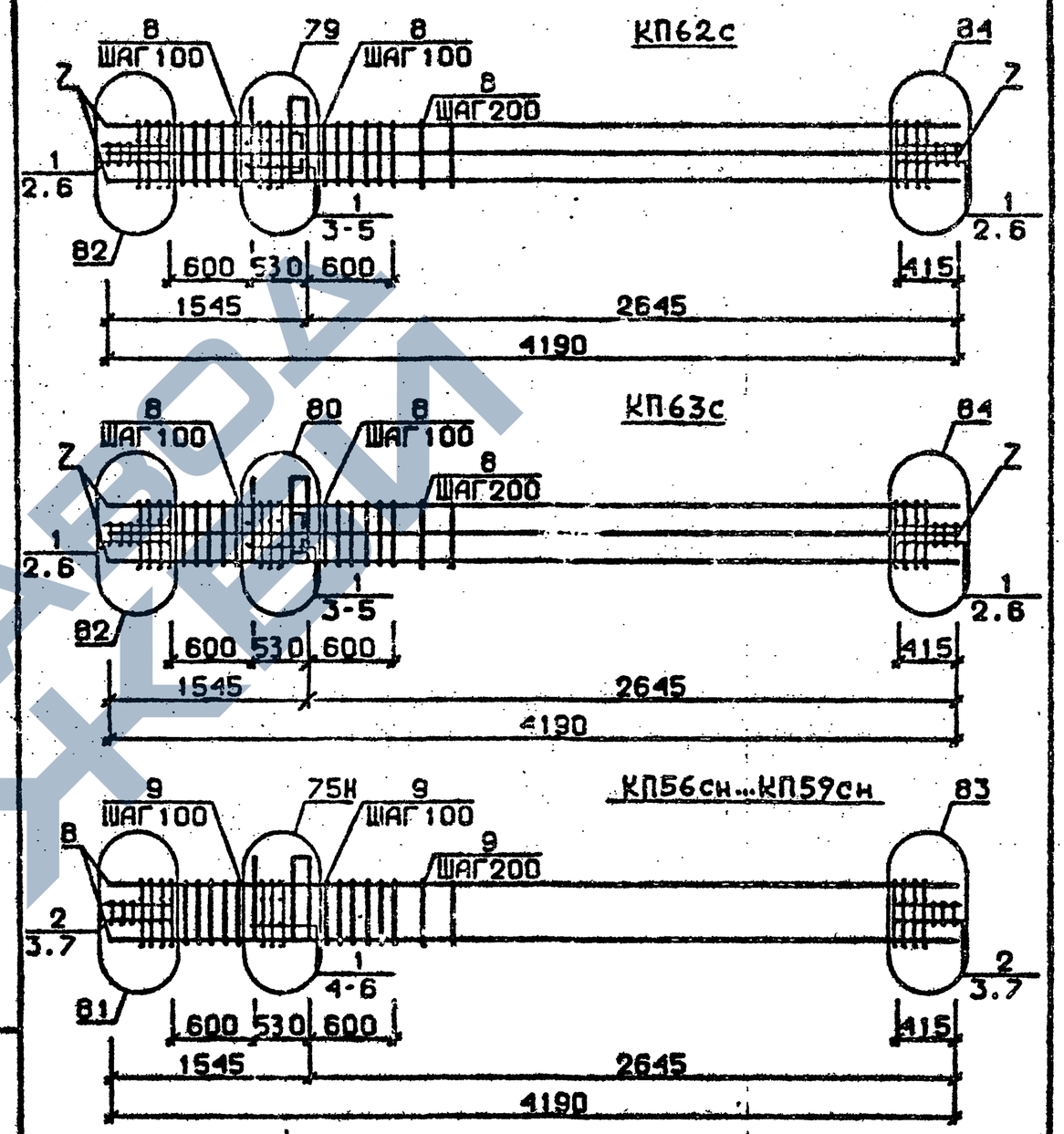

Арматура класса AI и AШ по ГОСТ 578I-82*
Детали см. I.020.I-2с/89 В.2-I3
Спецификации см. лист 2

РАЗРАБ	МАИСУРАДЗЕ	
ПРОВЕР	ЧКВАНАВА	
ГИП	БУСКИВАДЗЕ	
Н.КОНТР.	БУСКИВАДЗЕ	

I.020.I-2с/89 2-6 К13

КАРКАС ПРОСТРАНСТВЕННЫЙ КП62с, КП63с КП56сн...КП59сн

Стадия	Лист	Листов
Р	1	3

ТбилЗНИИЭП

Инв. № подл. | Подпись и дата | Взам. инв. №

I.020.I-2с/89 2-6 К12 | Лист 3

Формат А4

ФОРМАТ А4

ЗАВОД КЕРИ

Марка пространственного каркаса	Пов.	Марка арматурного изделия	Кол.	Масса, кг I шт.	Масса, кг Всего	Обозначение документа
КП62с	I	С2	II	2,9	3I,9	В. 2-I4
	2	С9	4	0,7	2,8	В. 2-I4
	3	МН5	I	27,6	27,6	В. 2-I4
	4	МН8	I	II,9	II,9	В. 2-I4
	5	МН9	I	I7,3	I7,3	В. 2-I4
	6	Ø8AI L = 500	4	0,20	0,80	Б.Ч.
	7	Ø32АШ L = 4I90	8	26,5	2I2,0	Б.Ч.
	8	ХМ2	I8	0,55	9,9	В. 2-I4
				Итого:	3I4,20	
КП63с	I	С2	II	2,9	3I,9	В. 2-I4
	2	С9	4	0,7	2,8	В. 2-I4
	3	МН5	I	27,6	27,6	В. 2-I4
	4	МН8	I	II,9	II,9	В. 2-I4
	5	МНI0	I	20,8	20,8	В. 2-I4
	6	Ø8AI L = 500	4	0,20	0,80	Б.Ч.
	7	Ø36АШ L = 4I90	8	33,5	268,0	Б.Ч.
	8	ХМ3	I8	0,88	I5,84	В. 2-I4
				Итого:	379,64	
КП56сн	I	СI	5	I,8	9,0	В. 2-I4
	2	С2	6	2,9	I7,4	В. 2-I4
	3	С9	4	0,7	2,8	В. 2-I4
	4	МН5н	I	27,6	27,6	В. 2-I4
	5	МН7	2	9,7	I9,4	В. 2-I4
	6	ØI2AI L = I30	4	0,II	0,44	Б.Ч.
	7	Ø8AI L = 500	4	0,20	0,8	Б.Ч.
	8	Ø20АШ L = 4I90	4	I0,3	4I,2	Б.Ч.
	9	ХМI	I8	0,55	9,9	В. 2-I4
				Итого:	I28,54	

Продолжение спецификации см.лист 3

Формат А4

Марка пространственного каркаса	Пов.	Марка арматурного изделия	Кол.	Масса, кг I шт.	Масса, кг Всего	Обозначение документа
КП57сн	I	СI	5	I,8	9,0	В. 2-I4
	2	С2	6	2,9	I7,4	В. 2-I4
	3	С9	4	0,7	2,8	В. 2-I4
	4	МН5н	I	27,6	27,6	В. 2-I4
	5	МН7	2	9,7	I9,4	В. 2-I4
	6	ØI2AI L = I30	4	0,II	0,44	Б.Ч.
	7	Ø8AI L = 500	4	0,20	0,80	Б.Ч.
	8	Ø25АШ L = 4I90	4	I6,I	64,4	Б.Ч.
	9	ХМI	I8	0,55	9,9	В. 2-I4
				Итого:	I5I,74	
КП58сн	I	СI	5	I,8	9,0	В. 2-I4
	2	С2	6	2,9	I7,4	В. 2-I4
	3	С9	4	0,7	2,8	В. 2-I4
	4	МН5н	I	27,6	27,6	В. 2-I4
	5	МН7	2	9,7	I9,4	В. 2-I4
	6	ØI2AI L = I30	4	0,II	0,44	Б.Ч.
	7	Ø8AI L = 500	4	0,20	0,80	Б.Ч.
	8	Ø28АШ L = 4I90	4	20,3	8I,2	Б.Ч.
	9	ХМ2	I8	0,55	9,9	В. 2-I4
				Итого:	I68,54	
КП59сн	I	СI	5	I,8	9,0	В. 2-I4
	2	С2	6	2,9	I7,4	В. 2-I4
	3	С9	4	0,70	2,8	В. 2-I4
	4	МН5н	I	27,6	27,6	В. 2-I4
	5	МН7	2	9,7	I9,4	В. 2-I4
	6	ØI2AI L = I30	4	0,II	0,44	Б.Ч.
	7	Ø8AI L = 500	4	0,20	0,80	Б.Ч.
	8	Ø32АШ L = 4I90	4	26,5	I06,0	Б.Ч.
	9	ХМ2	I8	0,55	9,9	В. 2-I4
				Итого:	I93,34	

Формат А4

I.020.I-2с/89 Взам. инв. № Подпись и дата Инв. № подл.

КП60сн, КП61сн

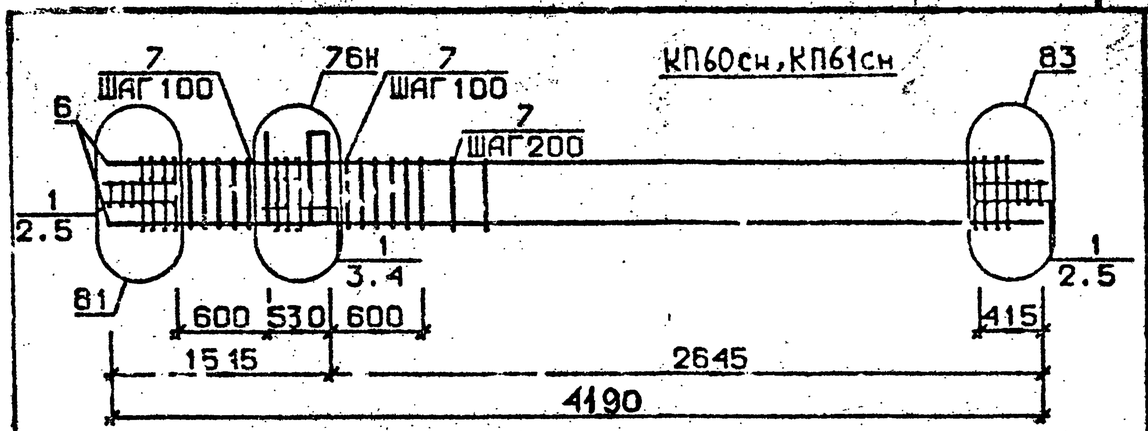

КП62сн

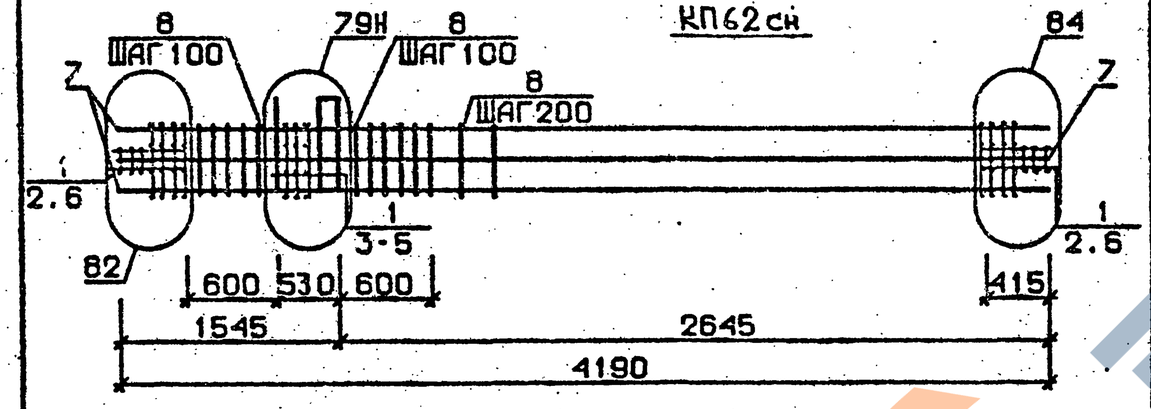

КП63сн

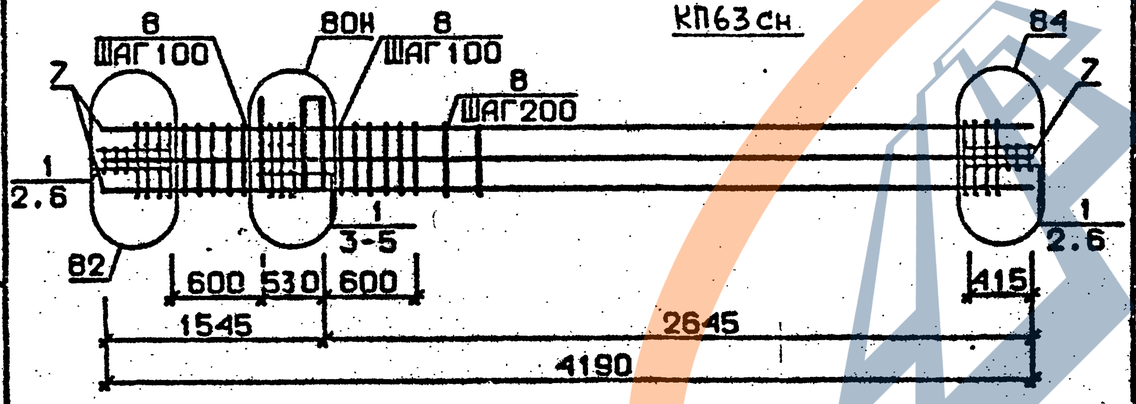

Арматура класса AI и AШ по ГОСТ 5781-82*

Детали см. I.020.I-2с/89 В.2-I3

Спецификацию см. лист 2

Разраб.	Маисурадзе		1.020.1-2с/89 2-6 К14
Провер.	Чкуанава		
ГИП	Бускивадзе		
Н.контр.	Бускивадзе		Каркас пространственный КП60сн...КП63сн

Стадия	Лист	Листов
Р	1	2

ТбилЗНИИЭП

Инв.№ подл. | Подпись и дата | Взам.инв.№

ФОРМАТ А4

Марка пространственного каркаса	Поз.	Марка арматурного изделия	Кол.	Масса, кг		Обозначение документа
				I шт.	Всего	
КП60сн	I	С2	II	2,9	3I,9	В. 2-I4
	2	С9	4	0,7	2,8	В. 2-I4
	3	МН5н	I	27,6	27,6	В. 2-I4
	4	МН8	2	II,9	23,8	В. 2-I4
	5	Ø8AI L = 500	4	0,20	0,80	Б.Ч.
	6	Ø36AШ L = 4I90	4	33,5	I34,0	Б.Ч.
	7	ХМ3	I8	0,88	I5,84	В. 2-I4
				Итого:	235,94	
КП61сн	I	С2	II	2,9	3I,9	В. 2-I4
	2	С9	4	0,7	2,8	В. 2-I4
	3	МН5н	I	27,6	27,6	В. 2-I4
	4	МН8	2	II,9	23,8	В. 2-I4
	5	Ø8AI L = 500	4	0,20	0,80	Б.Ч.
	6	Ø40AШ L = 4I90	4	4I,4	I65,6	Б.Ч.
	7	ХМ3	I8	0,88	I5,84	В. 2-I4
				Итого:	258,32	
КП62сн	I	С2	II	2,9	3I,9	В. 2-I4
	2	С9	4	0,7	2,8	В. 2-I4
	3	МН5н	I	27,6	27,6	В. 2-I4
	4	МН8	I	II,9	II,9	В. 2-I4
	5	МН9	I	I7,3	I7,3	В. 2-I4
	6	Ø8AI L = 500	4	0,20	0,80	Б.Ч.
	7	Ø32AШ L =4I90	8	26,5	2I2,0	Б.Ч.
	8	ХМ2	I8	0,55	9,9	В. 2-I4
				Итого:	3I4,30	
КП63сн	I	С2	II	2,9	3I,9	В. 2-I4
	2	С9	4	0,7	2,8	В. 2-I4
	3	МН5н	I	27,6	27,6	В. 2-I4
	4	МН8	I	II,9	II,9	В. 2-I4
	5	МН10	I	20,8	20,8	В. 2-I4
	6	Ø8AI L = 500	4	0,20	0,80	Б.Ч.
	7	Ø36AШ L =4I90	8	33,5	268,0	Б.Ч.
	8	ХМ3	I8	0,88	I5,84	В. 2-I4
				Итого:	379,64	

Взам.инв.№ | Подпись и дата | Инв.№ подл.

I.020.I-2с/89 2-6 К14 | Лист 2

Формат А4

КП64с...КП66с

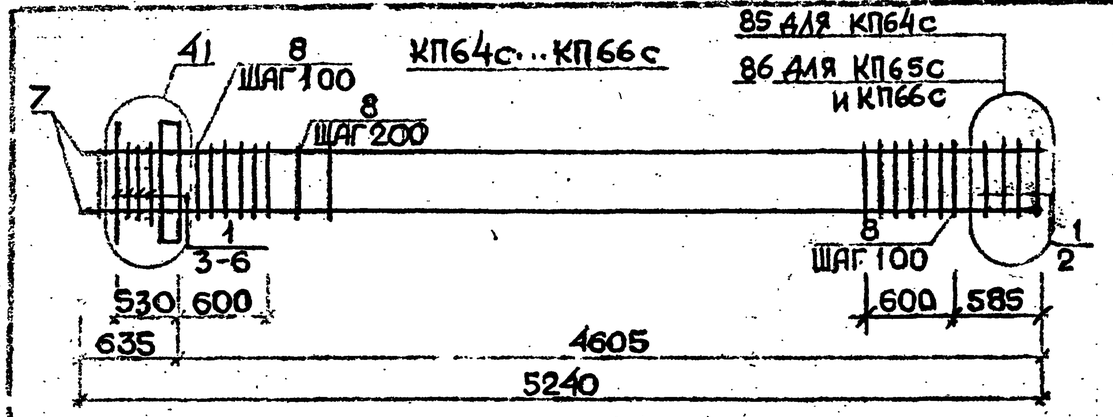

КП67с

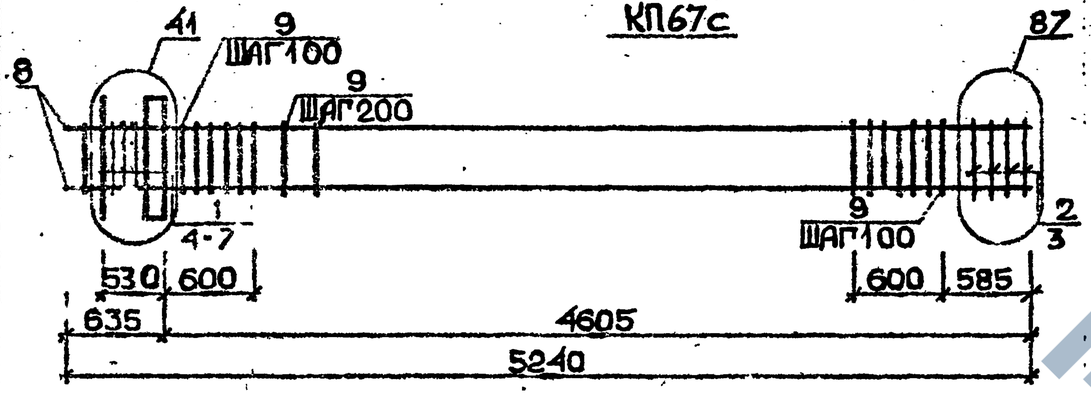

КП68с

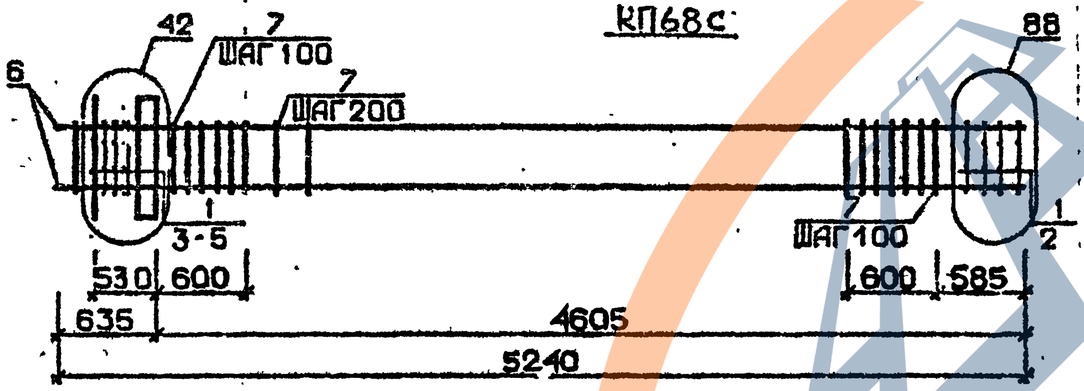

Арматура класса AI и AIII по ГОСТ 5781-82*
Детали см. I.020.I-2с/89 В.2-I3
Спецификации см. лист 2

Разраб.	Чанкзетадзе		
Провер.	Чкванава		
ГИП	Бускиладзе		
Н.контр.	Бускиладзе		

I.020.I-2с/89 2-6 К15

Каркас пространственный КП64с...КП68с

Стадия	Лист	Листов
Р	1	3

ТбилЗНИИЭП

Формат А4

I.020.I-2с/89 В.2-6 Ч.I

Взам. инв. №
Подпись и дата
Инв. № подл.

Марка пространственного каркаса	Поз.	Марка арматурного изделия	Кол.	Масса, кг		Обозначение документа
				I шт.	Всего	
КП64с	I	CI	7	I.8	I2,6	В. 2-I4
	2	C4	2	2,2	4,4	В. 2-I4
	3	МНI	I	25,6	25,6	В. 2-I4
	4	Ø28AIII L = 720	2	3,48	6,96	Б.Ч.
	5	ØIOAI L = 380	2	0,23	0,46	Б.Ч.
	6	ØI2AI L = I30	4	0,II	0,44	Б.Ч.
	7	Ø20AIII L = 5240	4	I2,9	5I,6	Б.Ч.
	8	ХМI	27	0,55	I4,85	В. 2-I4
				Итого:	II6,9I	
КП65с	I	CI	7	I,8	I2,6	В. 2-I4
	2	C5	2	3,I	6,2	В. 2-I4
	3	МНI	I	25,6	25,6	В. 2-I4
	4	Ø28AIII L = 720	2	3,48	6,96	Б.Ч.
	5	ØIOAI L = 380	2	0,23	0,46	Б.Ч.
	6	ØI2AI L = I30	4	0,II	0,44	Б.Ч.
	7	Ø25AIII L = 5240	4	20,2	80,8	Б.Ч.
	8	ХМI	27	0,55	I4,85	В. 2-I4
				Итого:	I47,9I	
КП66с	I	CI	7	I,8	I2,6	В. 2-I4
	2	C5	2	3,I	6,2	В. 2-I4
	3	МНI	I	25,6	25,6	В. 2-I4
	4	Ø28AIII L = 720	2	3,48	6,96	Б.Ч.
	5	ØIOAI L = 380	2	0,23	0,46	Б.Ч.
	6	ØI2AI L = I30	4	0,II	0,44	Б.Ч.
	7	Ø28AIII L = 5240	4	25,3	I0I,2	Б.Ч.
	8	ХМ2	27	0,55	I4,85	В. 2-I4
				Итого:	I68,3I	

Продолжение спецификации см. лист 3

I.020.I-2с/89 2-6 К15

Лист 2

Формат А4

Марка пространственного каркаса	Поз.	Марка арматурного изделия		Кол.	Масса, кг		Обозначение документа
					1 шт.	Всего	
КП67с	1	С1		5	1,8	9,0	В. 2-14
	2	С2		2	2,9	5,8	В. 2-14
	3	С6		2	3,7	7,4	В. 2-14
	4	МН1		1	25,6	25,6	В. 2-14
	5	Ø28АШ	L = 720	2	3,48	6,96	Б.Ч.
	6	Ø10АI	L = 380	2	0,23	0,46	Б.Ч.
	7	Ø12АI	L = 130	4	0,11	0,44	Б.Ч.
	8	Ø32АШ	L = 5240	4	33,1	132,4	Б.Ч.
	9	ХМ2		27	0,55	14,85	В. 2-14
					Итого:	202,91	
КП68с	1	С2		7	2,9	20,3	В. 2-14
	2	С7		2	4,3	8,6	В. 2-14
	3	МН1		1	25,6	25,6	В. 2-14
	4	Ø32АШ	L = 720	2	4,54	9,08	Б.Ч.
	5	Ø10АI	L = 380	2	0,23	0,46	Б.Ч.
	6	Ø36АШ	L = 5240	4	41,9	167,6	Б.Ч.
	7	ХМ3		27	0,88	23,76	В. 2-14
					Итого:	255,4	

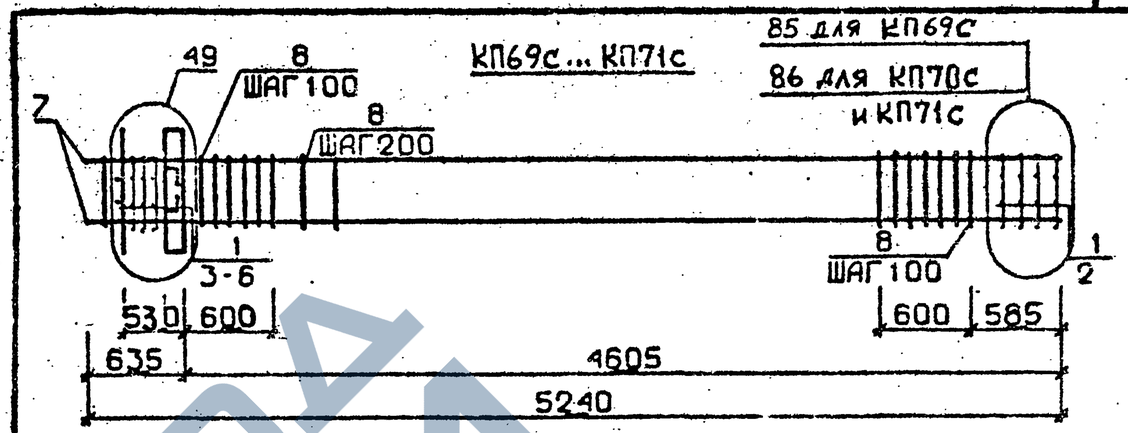

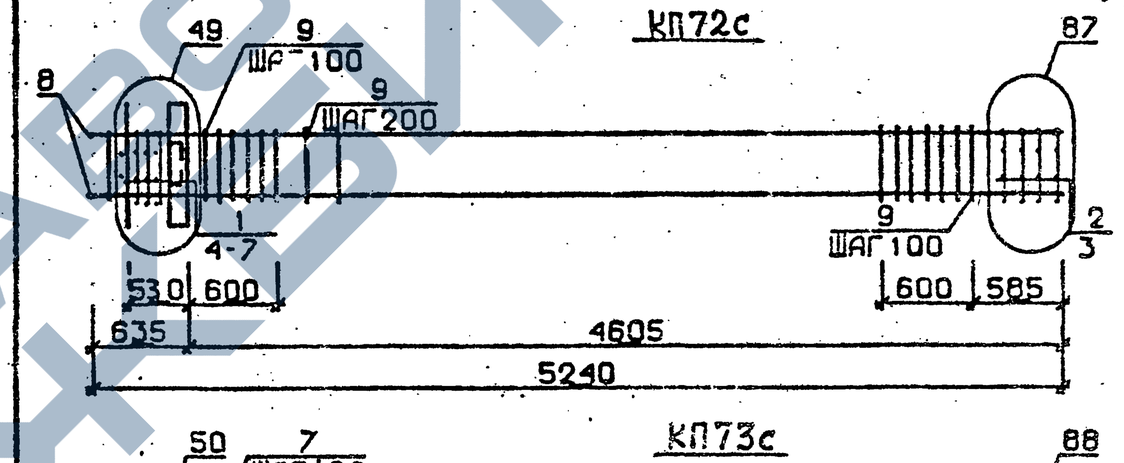

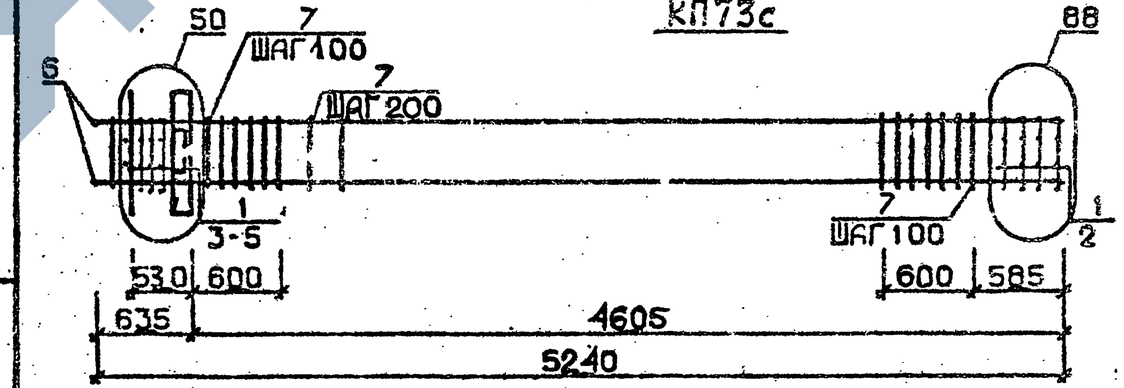

Арматура класса AI и AШ по ГОСТ 5781-82*

Детали см. 1.020.1-2с/89 В.2-13

Спецификацию см. лист 2

Разраб.	Чанкветадзе		1.020.1-2с/89 2-6 К16
Провер.	Чкванава		
ГИП	Бускивадзе		Каркас пространственный КП69с...КП73с
Н.контр.	Бускивадзе		Стадия Р; Лист 1; Листов 3; ТбилЗНИИЭП

Инв.№ подл. | Подпись и дата | Взам.инв.№

1.020.1-2с/89 Вып. 2-6 ч.1

1.020.1-2с/89 2-6 К15 — Лист 3

Формат А4

ФОРМАТ А4

Марка пространственного каркаса	Поз.	Марка арматурного изделия	Кол.	Масса, кг		Обозначение документа
				I шт.	Всего	
КП69с	I	CI	6	I,8	I0,8	В. 2-I4
	2	C4	2	2,2	4,4	В. 2-I4
	3	МН2	I	40,0	40,0	В. 2-I4
	4	Ø28AIII L = 720	4	3,48	I3,92	Б.Ч.
	5	Ø10AI L = 380	4	0,23	0,92	Б.Ч.
	6	Ø12AI L = I30	4	0,II	0,44	Б.Ч.
	7	Ø20AIII L = 5240	4	I2,9	5I,6	Б.Ч.
	8	ХМI	27	0,55	I4,85	В. 2-I4
				Итого:	I36,93	
КП70с	I	CI	6	I,8	I0,8	В. 2-I4
	2	C5	2	3,I	6,2	В. 2-I4
	3	МН2	I	40,0	40,0	В. 2-I4
	4	Ø28AIII L = 720	4	3,48	I3,92	Б.Ч.
	5	Ø10AI L = 380	4	0,23	0,92	Б.Ч.
	6	Ø12AI L = I30	4	0,II	0,44	Б.Ч.
	7	Ø25AIII L = 5240	4	20,2	80,8	Б.Ч.
	8	ХМI	27	0,55	I4,85	В. 2-I4
				Итого:	I67,93	
КП7Iс	I	CI	6	I,8	I0,8	В. 2-I4
	2	C5	2	3,I	6,2	В. 2-I4
	3	МН2	I	40,0	40,0	В. 2-I4
	4	Ø28AIII L = 720	4	3,48	I3,92	Б.Ч.
	5	Ø10AI L = 380	4	0,23	0,92	Б.Ч.
	6	Ø12AI L = I30	4	0,II	0,44	Б.Ч.
	7	Ø28AIII L = 5240	4	25,3	I0I,2	Б.Ч.
	8	ХМ2	27	0,55	I4,85	В. 2-I4
				Итого:	I88,33	

Продолжение спецификаций см.лист 3

Инв. № подл. | Подпись и дата | Взам. инв. №

Формат А4

Марка пространственного каркаса	Поз.	Марка арматурного изделия	Кол.	Масса, кг		Обозначение документа
				I шт.	Всего	
КП72с	I	CI	4	I,8	7,2	В. 2-I4
	2	C2	2	2,9	5,8	В. 2-I4
	3	C6	2	3,7	7,4	В. 2-I4
	4	МН2	I	40,0	40,0	В. 2-I4
	5	Ø28AIII L = 720	4	3,48	I3,92	Б.Ч.
	6	Ø10AI L = 380	4	0,23	0,92	Б.Ч.
	7	Ø12AI L = I30	4	0,II	0,44	Б.Ч.
	8	Ø32AIII L = 5240	4	33,I	I32,4	Б.Ч.
	9	ХМ2	27	0,55	I4,85	В. 2-I4
				Итого:	222,93	
КП73с	I	C2	6	2,9	I7,4	В. 2-I4
	2	C7	2	4,3	8,6	В. 2-I4
	3	МН2	I	40,0	40,0	В. 2-I4
	4	Ø32AIII L = 720	4	4,54	I8,I6	Б.Ч.
	5	Ø10AI L = 380	4	0,23	0,92	Б.Ч.
	6	Ø36AIII L = 5240	4	4I,9	I67,6	Б.Ч.
	7	ХМ3	27	0,88	23,76	В. 2-I4
				Итого:	276,44	

Инв. № подл. | Подпись и дата | Взам. инв. №

Формат А4

ЗАВОД ЖБИ

КП74с...КП76с

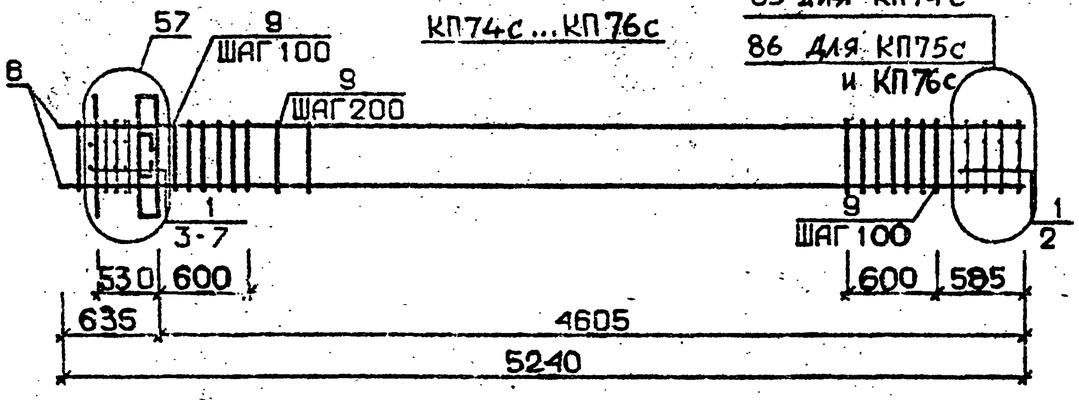

85 для КП74с

86 для КП75с и КП76с

КП77с

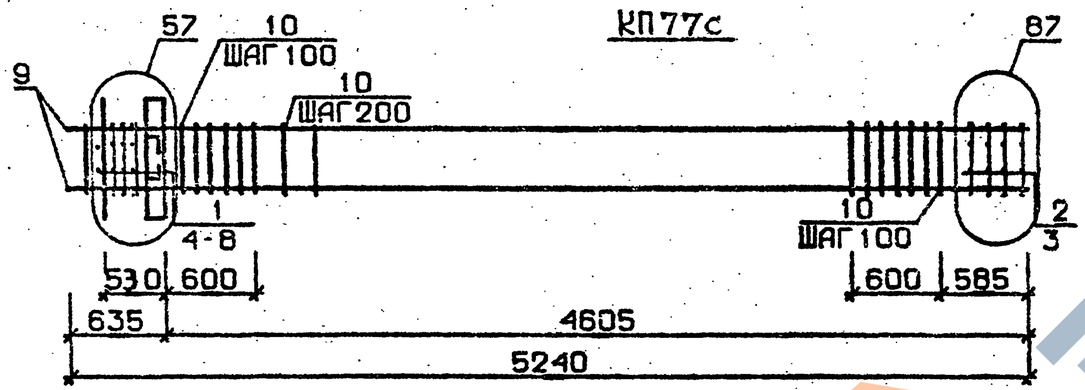

КП78с

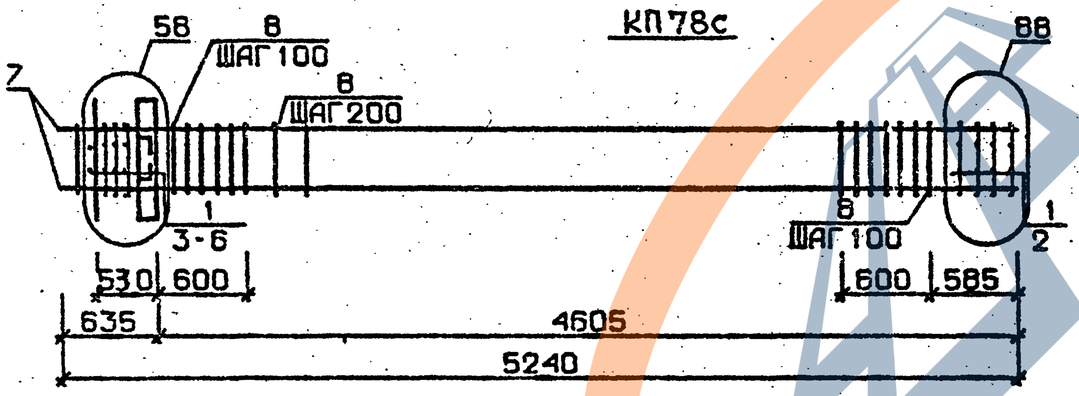

Арматура класса AI и AШ по ГОСТ 5781-82*

Детали см. I.020.I-2с/89 В.2-I3

Спецификацию см. лист 2

Марка пространственного каркаса	Поз.	Марка арматурного изделия	Кол.	Масса, кг I шт.	Масса, кг Всего	Обозначение документа
КП74с	I	CI	6	I,8	I0,8	В. 2-I4
	2	C4	2	2,2	4,4	В. 2-I4
	3	МН3	I	32,8	32,8	В. 2-I4
	4	МН6	I	8,3	8,3	В. 2-I4
	5	Ø28AШ L = 720	2	3,48	6,96	Б.Ч.
	6	Ø10AI L = 380	2	0,23	0,46	Б.Ч.
	7	Ø12AI L = I30	4	0,II	0,44	Б.Ч.
	8	Ø20AШ L =5240	4	I2,9	5I,6	Б.Ч.
	9	ХМI	27	0,55	I4,85	В. 2-I4
				Итого:	I30,6I	
КП75с	I	CI	6	I,8	I0,8	В. 2-I4
	2	C5	2	3,I	6,2	В. 2-I4
	3	МН3	I	32,8	32,8	В. 2-I4
	4	МН6	I	8,3	8,3	В. 2-I4
	5	Ø28AШ L = 720	2	3,48	6,96	Б.Ч.
	6	Ø10AI L = 380	2	0,23	0,46	Б.Ч.
	7	Ø12AI L = I30	4	0,II	0,44	Б.Ч.
	8	Ø25AШ L = 5240	4	20,2	80,4	Б.Ч.
	9	ХМI	27	0,55	I4,85	В. 2-I4
				Итого:	I6I,2I	
КП76с	I	CI	6	I,8	I0,8	В. 2-I4
	2	C5	2	3,I	6,2	В. 2-I4
	3	МН3	I	32,8	32,8	В. 2-I4
	4	МН6	I	8,3	8,3	В. 2-I4
	5	Ø28AШ L = 720	2	3,48	6,96	Б.Ч.
	6	Ø10AI L = 380	2	0,23	0,46	Б.Ч.
	7	Ø12AI L = I30	4	0,II	0,44	Б.Ч.
	8	Ø28AШ L = 5240	4	25,3	I0I,2	Б.Ч.
	9	ХМ2	27	0,55	I4,85	В. 2-I4
				Итого:	I82,0I	

Продолжение спецификации см. лист 3

РАЗРАБ.	ЧАНКВЕТАДЗЕ		
ПРОВЕР.	ЧКВАНАВА		
ГИП	БУСКИВАДЗЕ		
Н.КОНТР.	БУСКИВАДЗЕ		

I.020.I-2с/89 2-6 К17

Каркас пространственный КП74с...КП78с

Стадия	Лист	Листов
Р	I	3

ТбилЗНИИЭП

ФОРМАТ А4

Инв. № подл. | Подпись и дата | Взам. инв. № | Инв. № дубл. | Подпись и дата

ЗАВОД КБВ

Марка пространственного каркаса	Поз.	Марка арматурного изделия	Кол.	Масса, кг I шт.	Масса, кг Всего	Обозначение документа
КП77с	I	CI	4	I,8	7,2	В. 2-I4
	2	C2	2	2,9	5,8	В. 2-I4
	3	C6	2	3,7	7,4	В. 2-I4
	4	МН3	I	32,8	32,8	В. 2-I4
	5	МН6	I	8,3	8,3	В. 2-I4
	6	Ø28АШ L = 720	2	3,48	6,96	Б.Ч.
	7	ØI0AI L = 380	2	0,23	0,46	Б.Ч.
	8	ØI2AI L = I30	4	0,II	0,44	Б.Ч.
	9	Ø32АШ L = 5240	4	33,I	I32,4	Б.Ч.
	I0	ХМ2	27	0,55	I4,85	В. 2-I4
				Итого:	2I6,6I	
КП78с	I	C2	6	2,9	I7,4	В. 2-I4
	2	C7	2	4,3	8,6	В. 2-I4
	3	МН3	I	32,8	32,8	В. 2-I4
	4	МН7	I	9,7	9,7	В. 2-I4
	5	Ø32АШ L = 720	2	4,54	9,08	Б.Ч.
	6	ØI0AI L = 380	2	0,23	0,46	Б.Ч.
	7	Ø36АШ L = 5240	4	4I,9	I67,6	Б.Ч.
	8	ХМ3	27	0,88	23,76	В. 2-I4
				Итого:	269,4	

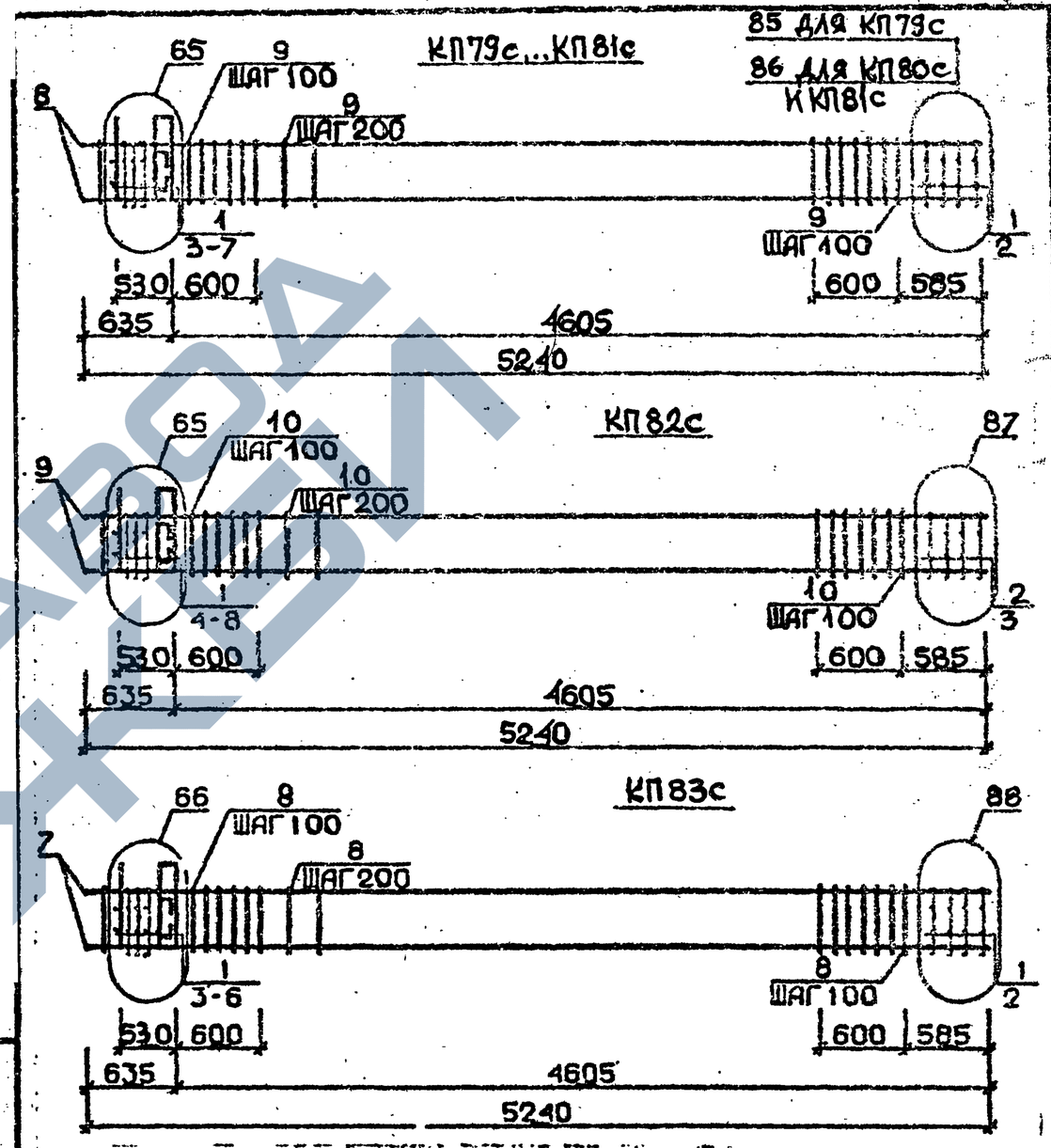

Арматура класса AI и АШ по ГОСТ 578I-82*
Детали см. I.020.I-2с/89 В.2-I3
Спецификацию см. лист 2

РАЗРАБ.	ЧАНКВЕТАДЗЕ	
ПРОВЕР.	ЧКВАНАВА	
ГИП	БУСКИВАДЗЕ	
Н.КОНТР.	БУСКИВАДЗЕ	

I.020.I-2с/89 2-6 К18

КАРКАС ПРОСТРАНСТВЕННЫЙ КП79с...КП83с

Стадия	Лист	Листов
Р	1	3

ТбилЗНИИЭП

Инв. № подл. | Подпись и дата | Взам. инв. №

I.020.I-2с/89 2-6 К17 | Лист 3

Формат А4

ФОРМАТ А4

Марка пространственного каркаса	Поз.	Марка арматурного изделия	Кол.	Масса, кг		Обозначение документа
				I шт.	Всего	
КП79с	I	CI	6	I,8	I0,8	В. 2-I4
	2	C4	2	2,2	4,4	В. 2-I4
	3	МН4	I	34,8	34,8	В. 2-I4
	4	МН6	I	8,3	8,3	В. 2-I4
	5	Ø28AIII L = 720	2	3,48	6,96	Б.Ч.
	6	ØI0AI L = 380	2	0,23	0,46	Б.Ч.
	7	ØI2AI L = I30	4	0,II	0,44	Б.Ч.
	8	Ø20AIII L = 5240	4	I2,9	5I,6	Б.Ч.
	9	XMI	27	0,55	I4,85	В. 2-I4
				Итого:	I32,6I	
КП80с	I	CI	6	I,8	I0,8	В. 2-I4
	2	C5	2	3,I	6,2	В. 2-I4
	3	МН4	I	34,8	34,8	В. 2-I4
	4	МН6	I	8,3	8,3	В. 2-I4
	5	Ø28AIII L = 720	2	3,48	6,96	Б.Ч.
	6	ØI0AI L = 380	2	0,23	0,46	Б.Ч.
	7	ØI2AI L = I30	4	0,II	0,44	Б.Ч.
	8	Ø25AIII L = 5240	4	20,2	80,8	Б.Ч.
	9	XMI	27	0,55	I4,85	В. 2-I4
				Итого:	I63,6I	
КП8Iс	I	CI	6	I,8	I0,8	В. 2-I4
	2	C5	2	3,I	6,2	В. 2-I4
	3	МН4	I	34,8	34,8	В. 2-I4
	4	МН6	I	8,3	8,3	В. 2-I4
	5	Ø28AIII L = 720	2	3,48	6,96	Б.Ч.
	6	ØI0AI L = 380	2	0,23	0,46	Б.Ч.
	7	ØI2AI L = I30	4	0,II	0,44	Б.Ч.
	8	Ø28AIII L = 5240	4	25,3	I0I,2	Б.Ч.
	9	XM2	27	0,55	I4,85	В. 2-I4
				Итого:	I84,0I	

Продолжение спецификации см.лист 3

Взам. инв. № | Подпись и дата | Инв. № подл.

Марка пространственного каркаса	Поз.	Марка арматурного изделия	Кол.	Масса, кг		Обозначение документа
				I шт.	Всего	
КП82с	I	CI	4	I,8	7,2	В. 2-I4
	2	C2	2	2,9	5,8	В. 2-I4
	3	C6	2	3,7	7,4	В. 2-I4
	4	МН4	I	34,8	34,8	В. 2-I4
	5	МН6	I	8,3	8,3	В. 2-I4
	6	Ø28AIII L = 720	2	3,48	6,96	Б.Ч.
	7	ØI0AI L = 380	2	0,23	0,46	Б.Ч.
	8	ØI2AI L = I30	4	0,II	0,44	Б.Ч.
	9	Ø32AIII L = 5240	4	33,I	I32,4	Б.Ч.
	I0	XM2	27	0,55	I4,85	В. 2-I4
				Итого:	2I8,6I	
КП83с	I	C2	6	2,9	I7,4	В. 2-I4
	2	C7	2	4,3	8,6	В. 2-I4
	3	МН4	I	34,8	34,8	В. 2-I4
	4	МН7	I	9,7	9,7	В. 2-I4
	5	Ø32AIII L = 720	2	4,54	9,08	Б.Ч.
	6	ØI0AI L = 380	2	0,23	0,46	Б.Ч.
	7	Ø36AIII L = 5240	4	4I,9	I67,6	Б.Ч.
	8	XM3	27	0,88	23,76	В. 2-I4
				Итого:	27I,4	

Взам. инв. № | Подпись и дата | Инв. № подл.

КП84с...КП86с

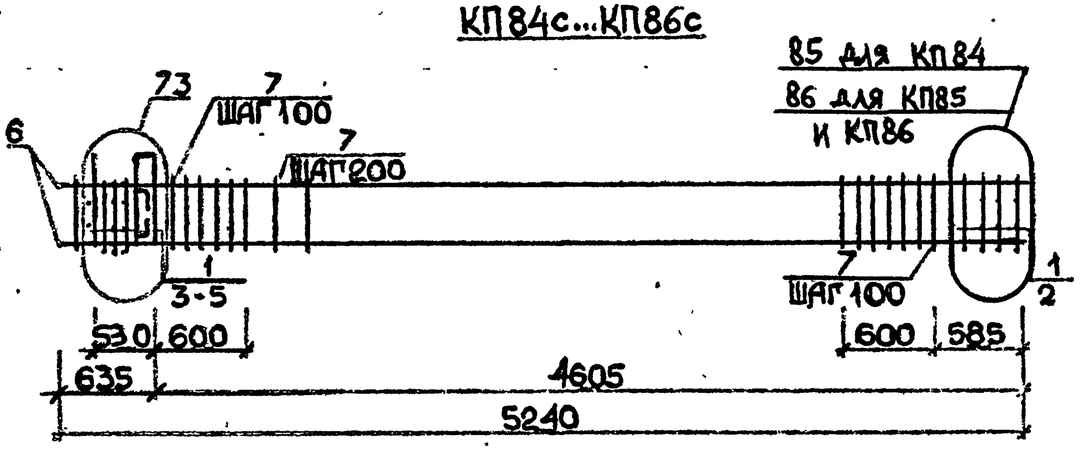

КП87с

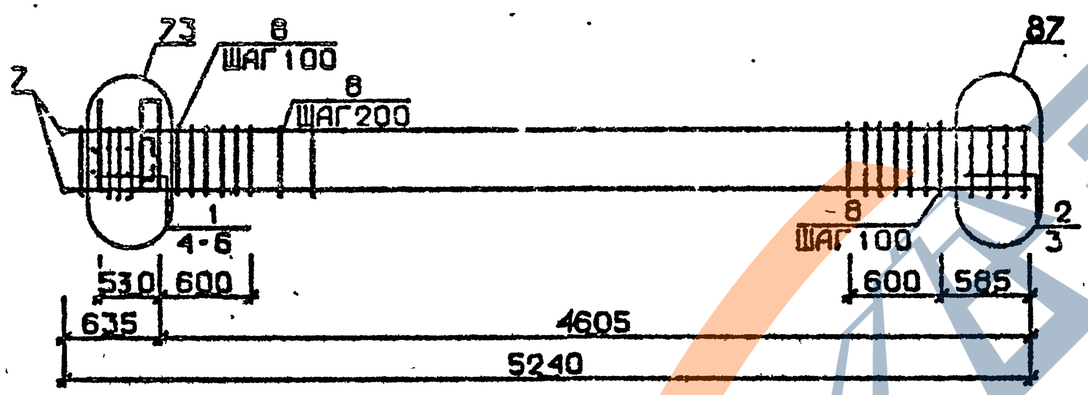

Арматура класса AI и AIII по ГОСТ 5781-82*
Детали см. I.020.I-2с/89 В.2-I3
Спецификацию см. лист 2

Разраб.	Чанкветадзе		1.020.1-2с/89 2-6 К19
Провер.	Чкуанава		
ГИП	Бускиваадзе		
Н.контр.	Бускиваадзе		Каркас пространственный КП84с...КП87с
			Стадия: Р; Лист: 1; Листов: 2
			ТбилЗНИИЭП

Инв.№ подл. | Подпись и дата | Взам.инв.№

Формат А4

Марка пространственного каркаса	Поз.	Марка арматурного изделия	Кол.	Масса, кг: I шт.	Масса, кг: Всего	Обозначение документа
КП84с	I	CI	6	I,8	I0,8	В. 2-I4
	2	C4	2	2,2	4,4	В. 2-I4
	3	MH5	I	27,6	27,6	В. 2-I4
	4	MH6	2	8,3	I6,6	В. 2-I4
	5	ØI2AI L = I30	4	0,II	0,44	Б.Ч.
	6	Ø20AIII L = 5240	4	I2,9	5I,6	Б.Ч.
	7	XMI	27	0,55	I4,85	В. 2-I4
				Итого:	I27,29	
КП85с	I	CI	6	I,8	I0,8	В. 2-I4
	2	C5	2	3,I	6,2	В. 2-I4
	3	MH5	I	27,6	27,6	В. 2-I4
	4	MH6	2	8,3	I6,6	В. 2-I4
	5	ØI2AI L = I30	4	0,II	0,44	Б.Ч.
	6	Ø25AIII L = 5240	4	20,2	80,8	Б.Ч.
	7	XMI	24	0,55	I4,85	В. 2-I4
				Итого:	I57,29	
КП86с	I	CI	6	I,8	I0,8	В. 2-I4
	2	C5	2	3,I	6,2	В. 2-I4
	3	MH5	I	27,6	27,6	В. 2-I4
	4	MH6	2	8,3	I6,6	В. 2-I4
	5	ØI2AI L = I30	4	0,II	0,44	Б.Ч.
	6	Ø28AIII L = 5240	4	25,3	I0I,2	Б.Ч.
	7	XM2	27	0,55	I4,85	В. 2-I4
				Итого:	I77,69	
КП87с	I	CI	4	I,8	7,2	В. 2-I4
	2	C2	2	2,9	5,8	В. 2-I4
	3	C6	2	3,7	7,4	В. 2-I4
	4	MH5	I	27,6	27,6	В. 2-I4
	5	MH6	2	8,3	I6,6	В. 2-I4
	6	ØI2AI L = I30	4	0,II	0,44	Б.Ч.
	7	Ø32AIII L = 5240	4	33,I	I32,4	Б.Ч.
	8	XM2	27	0,55	I4,85	В. 2-I4
				Итого:	2I2,29	

Взам. инв. № | Подпись и дата | Инв. № подл.

Формат А4

КП84сн...КП86сн

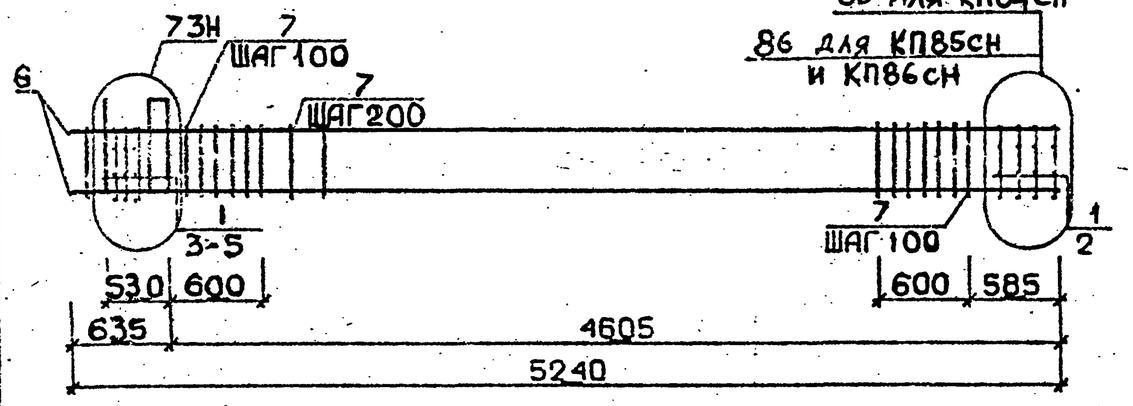

КП87сн

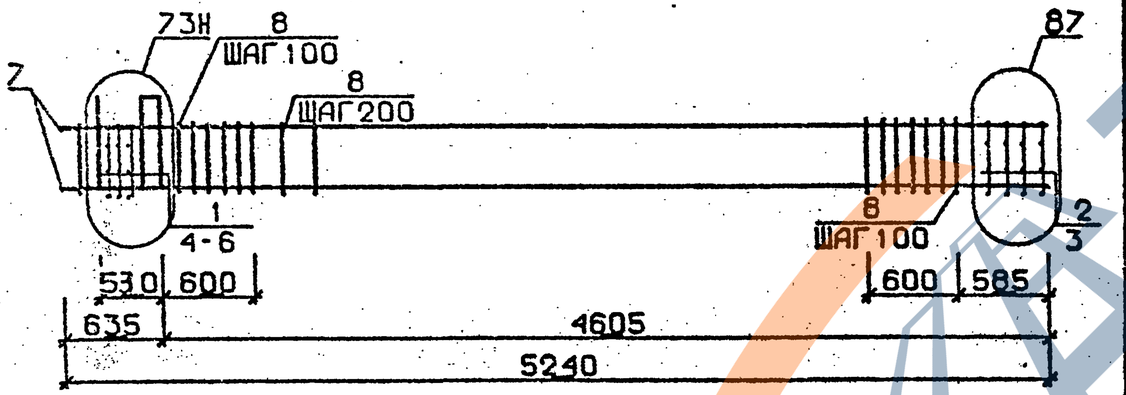

Арматура класса AI и AIII по ГОСТ 5781-82*
Детали см. I.020.I-2с/89 В.2-I3
Спецификацию см. лист 2

Марка пространственного каркаса	Поз.	Марка арматурного изделия	Кол.	Масса, кг I шт.	Масса, кг Всего	Обозначение документа
КП84сн	I	CI	6	I,8	I0,8	В. 2-I4
	2	C4	2	2,2	4,4	В. 2-I4
	3	МН5н	I	27,6	27,6	В. 2-I4
	4	МН6	2	8,3	I6,6	В. 2-I4
	5	Ø12AI L = I30	4	0,II	0,44	Б.Ч.
	6	Ø20AIII L = 5240	4	I2,9	5I,6	Б.Ч.
	7	XMI	27	0,55	I4,85	В. 2-I4
				Итого:	I26,29	
КП85сн	I	CI	6	I,8	I0,8	В. 2-I4
	2	C5	2	3,I	6,2	В. 2-I4
	3	МН5н	I	27,6	27,6	В. 2-I4
	4	МН6	2	8,3	I6,6	В. 2-I4
	5	Ø12AI L = I30	4	0,II	0,44	Б.Ч.
	6	Ø25AIII L = 5240	4	20,2	80,8	Б.Ч.
	7	XMI	27	0,55	I4,85	В. 2-I4
				Итого:	I57,29	
КП86сн	I	CI	6	I,8	I0,8	В. 2-I4
	2	C5	2	3,I	6,2	В. 2-I4
	3	МН5н	I	27,6	27,6	В. 2-I4
	4	МН6	2	8,3	I6,6	В. 2-I4
	5	Ø12AI L = I30	4	0,II	0,44	Б.Ч.
	6	Ø28AIII L = 5240	4	25,3	I0I,2	Б.Ч.
	7	XM2	27	0,55	I4,85	В. 2-I4
				Итого:	I77,69	
КП87сн	I	CI	4	I,8	7,2	В. 2-I4
	2	C2	2	2,9	5,8	В. 2-I4
	3	C6	2	3,7	7,4	В. 2-I4
	4	МН5н	I	27,6	27,6	В. 2-I4
	5	МН6	2	8,3	I6,6	В. 2-I4
	6	Ø12AI L = I30	4	0,II	0,44	Б.Ч.
	7	Ø32AIII L = 5240	4	33,I	I32,4	Б.Ч.
	8	XM2	27	0,55	I4,85	В. 2-I4
				Итого:	2I2,29	

Разраб.	Габашвили		I.020.I-2с/89 2-6 К20
Провер.	Чкуанава		
ГИП	Бускивадзе		
Н.контр.	Бускивадзе		
КАРКАС ПРОСТРАНСТВЕННЫЙ КП84сн...КП87сн		Стадия Р	Лист 1
		Листов 2	
ТбилЗНИИЭП			

Взам. инв. № | Подпись и дата | Инв. № подл.

I.020.I-2с/89 2-6 К20 Лист 2

ФОРМАТ А4

ФОРМАТ А4

КП88с...КП91с

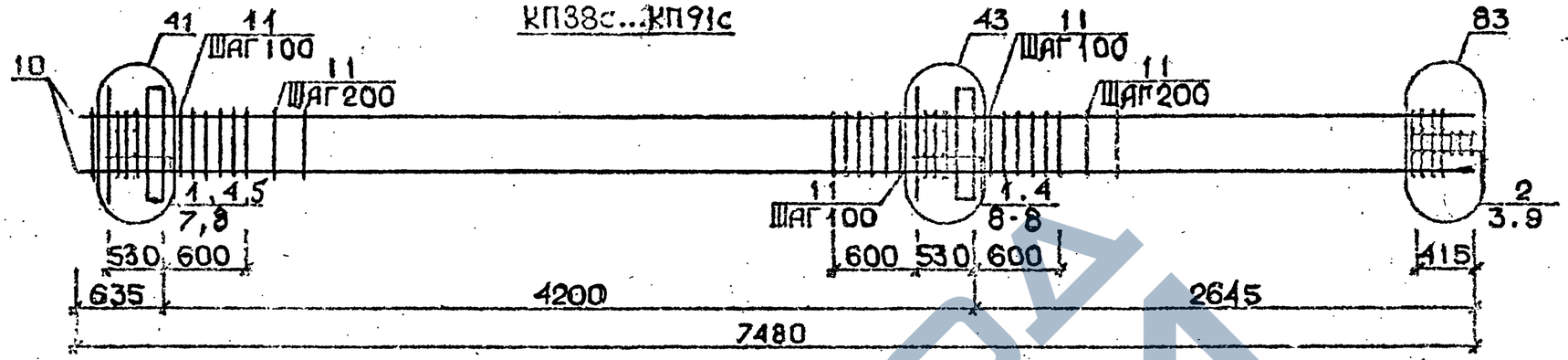

КП92с

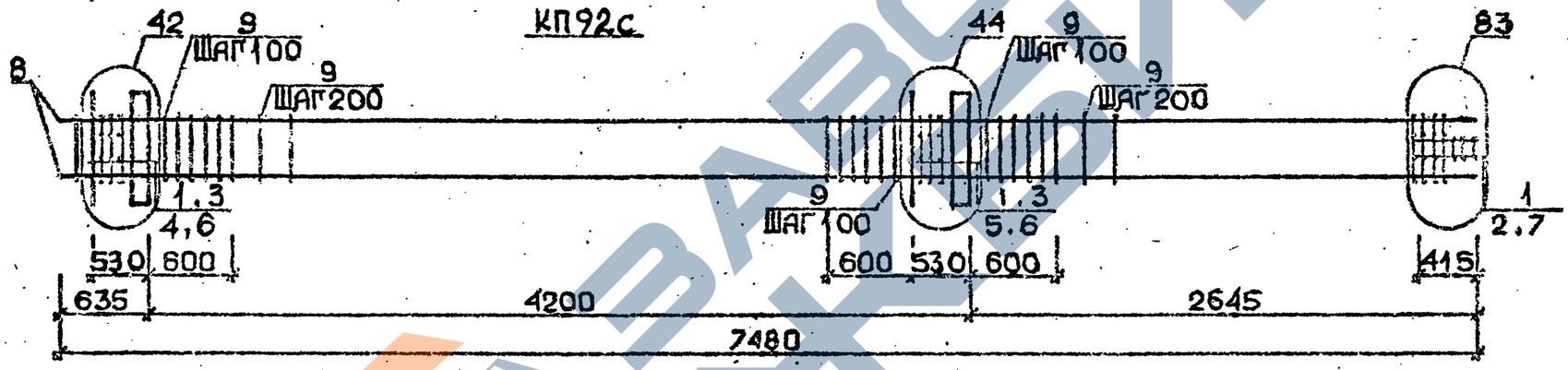

КП93с

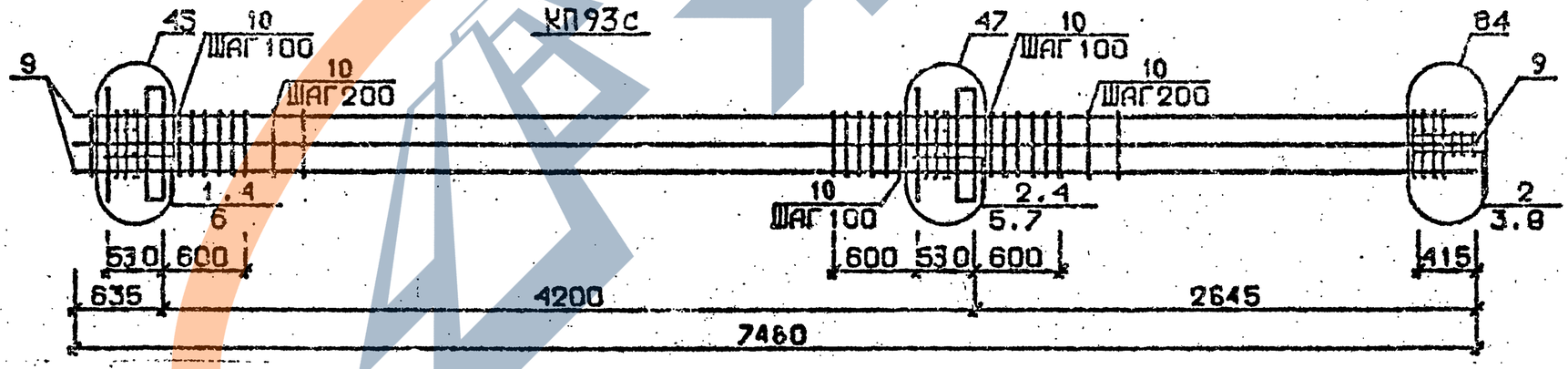

Арматура класса AI и AIII по ГОСТ 5781-82*
Детали см. I.020.I-2с/89 В.2-I3
Спецификацию см.лист 2

Разраб.	Тавшавадзе	
Провер.	Чкбанава	
ГИП	Бускивадзе	
Н.контр.	Бускивадзе	

1.020.1-2с/89 2-6 К21

Каркас пространственный КП88с...КП93с

Стадия	Лист	Листов
Р	1	2

ТбилЗНИИЭП

ФОРМАТ А3

Инв.№подл. | Подп. и дата | Взам.инв.№

Марка пространственного каркаса	Поз.	Марка арматурного изделия	Кол.	Масса, кг		Обозначение документа
				I шт.	Всего	
КП88с	I	СI	I0	I,8	I8,0	В. 2-I4
	2	С2	3	2,9	8,7	В. 2-I4
	3	С9	2	0,7	I,4	В. 2-I4
	4	МНI	2	25,6	5I,2	В. 2-I4
	5	Ø28АШ L = 720	2	3,48	6,96	Б.Ч.
	6	Ø32АI L = 720	2	4,5I	9,08	Б.Ч.
	7	ØI0АI L = 380	4	0,23	0,92	Б.Ч.
	8	ØI2АI L = I30	8	0,II	0,88	Б.Ч.
	9	Ø8АI L = 500	2	0,20	0,4	Б.Ч.
	I0	Ø20АШ L = 7480	4	I8,4	73,6	Б.Ч.
	II	ХМI	37	0,55	20,35	В. 2-I4
				Итого:	I9I,49	
КП89с	I	СI	I0	I,8	I8,0	В. 2-I4
	2	С2	3	2,9	8,7	В. 2-I4
	3	С9	2	0,7	I,4	В. 2-I4
	4	МНI	2	25,6	5I,2	В. 2-I4
	5	Ø28АШ L = 720	2	3,48	6,96	Б.Ч.
	6	Ø32АШ L = 720	2	4,54	9,08	Б.Ч.
	7	ØI0АI L = 380	4	0,23	0,92	Б.Ч.
	8	ØI2АI L = I30	8	0,II	0,88	Б.Ч.
	9	Ø8АI L = 500	2	0,20	0,4	Б.Ч.
	I0	Ø25АШ L = 7480	4	28,8	II5,2	Б.Ч.
	II	ХМI	37	0,55	20,35	В. 2-I4
				Итого:	233,09	
КП90с	I	СI	I0	I,8	I8,0	В. 2-I4
	2	С2	3	2,9	8,7	В. 2-I4
	3	С9	2	0,7	I,4	В. 2-I4
	4	МНI	2	25,6	5I,2	В. 2-I4
	5	Ø28АШ L = 720	2	3,48	6,96	Б.Ч.
	6	Ø32АШ L = 720	2	4,54	9,08	Б.Ч.
	7	ØI0АI L = 380	4	0,23	0,92	Б.Ч.
	8	ØI2АI L = I30	8	0,II	0,88	Б.Ч.
	9	Ø8АI L = 500	2	0,20	0,4	Б.Ч.
	I0	Ø28АШ L = 7480	4	36,2	I44,8	Б.Ч.
	II	ХМ2	37	0,55	20,35	В. 2-I4
				Итого:	262,59	
КП9Iс	I	СI	I0	I,8	I8,0	В. 2-I4
	2	С2	3	2,9	8,7	В. 2-I4
	3	С9	2	0,7	I,4	В. 2-I4
	4	МНI	2	25,6	5I,2	В. 2-I4
	5	Ø28АШ L = 720	2	3,48	6,96	Б.Ч.
	6	Ø32АШ L = 720	2	4,54	9,08	Б.Ч.
	7	ØI0АI L = 380	4	0,23	0,92	Б.Ч.
	8	ØI2АI L = I30	8	0,II	0,88	Б.Ч.
	9	Ø8АI L = 500	2	0,20	0,4	Б.Ч.
	I0	Ø32АШ L = 7480	4	47,2	I88,8	Б.Ч.
	II	ХМ2	37	0,55	20,35	В. 2-I4
				Итого:	306,69	
КП92с	I	С2	I3	2,9	37,7	В. 2-I4
	2	С9	2	0,7	I,4	В. 2-I4
	3	МНI	2	25,6	5I,2	В. 2-I4
	4	Ø32АШ L = 720	2	4,54	9,08	Б.Ч.
	5	Ø36АШ L = 720	2	5,75	II,5	Б.Ч.
	6	ØI0АI L = 380	4	0,23	0,92	Б.Ч.
	7	Ø8АI L = 500	2	0,20	0,4	Б.Ч.
	8	Ø36АШ L = 7480	4	59,8	239,2	Б.Ч.
	9	ХМ3	37	0,88	32,56	В. 2-I4
				Итого:	383,96	
КП93с	I	СI	5	I,8	9,0	В. 2-I4
	2	С2	8	2,9	23,2	В. 2-I4
	3	С9	2	0,7	I,4	В. 2-I4
	4	МНI	2	25,6	5I,2	В. 2-I4
	5	Ø28АШ L = 720	2	3,48	6,96	Б.Ч.
	6	Ø32АШ L = 720	2	4,54	9,08	Б.Ч.
	7	Ø36АШ L = 720	2	5,75	II,5	Б.Ч.
	8	Ø8АI L = 500	2	0,20	0,4	Б.Ч.
	9	Ø32АШ L = 7480	8	47,2	377,6	Б.Ч.
	I0	ХМ2	37	0,55	20,35	В. 2-I4
				Итого:	5I0,69	

Взам. инв. №

Подпись и дата

Инв. № подл.

КП94с...КП97с

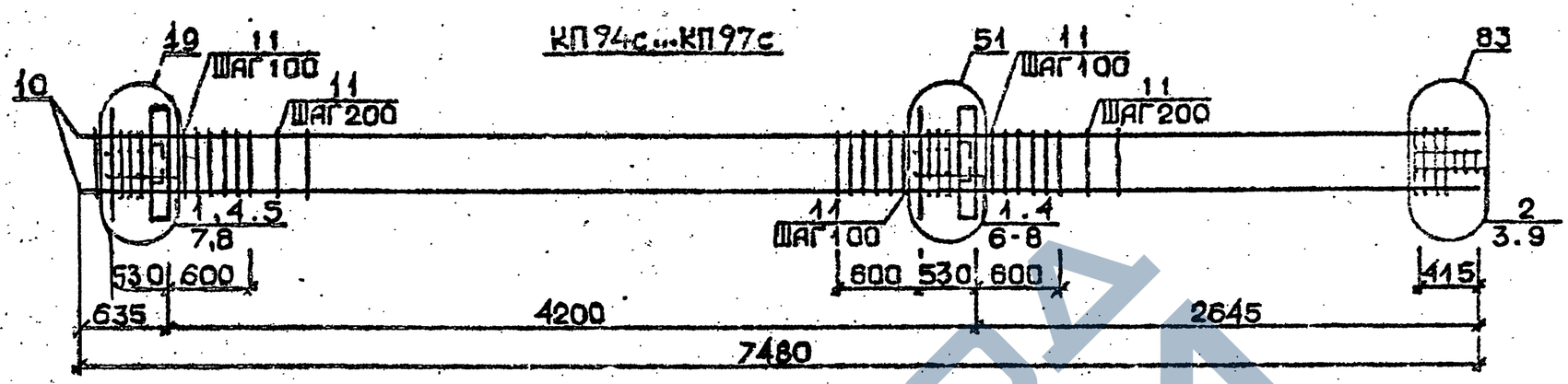

КП98с

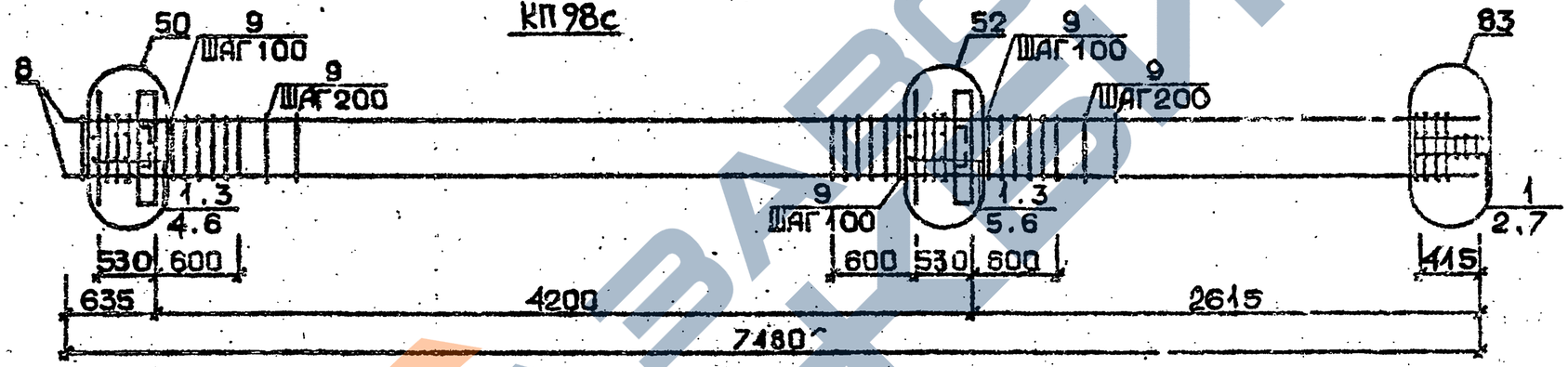

КП99с

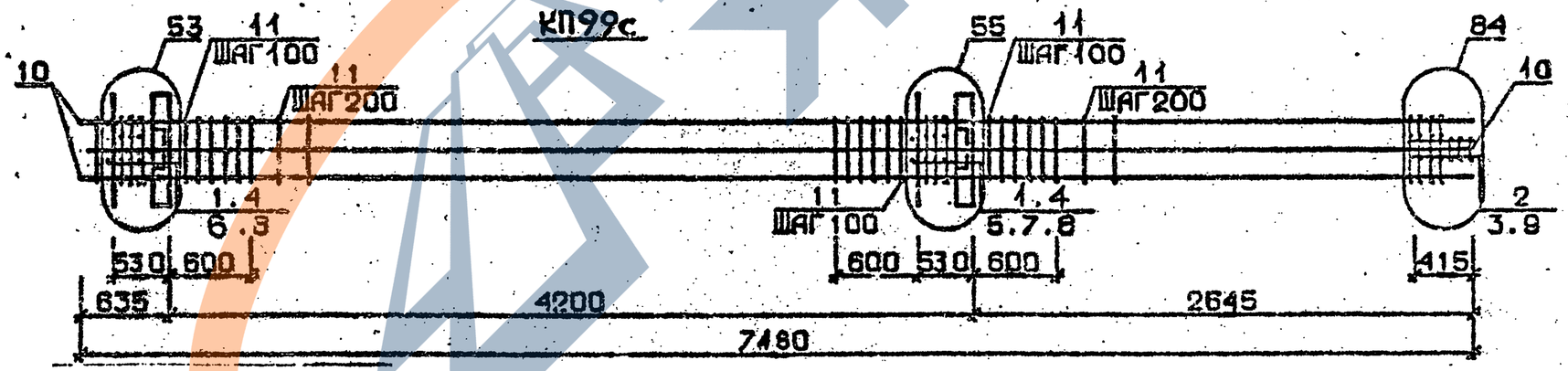

Арматура класса AI и AIII по ГОСТ 5781-82*

Детали см. I.020.I-2с/89 В.2-13

Спецификацию см. лист 2

Разраб.	Тавшавадзе		
Провер.	Чкванава		
ГИП	Бускивадзе		
Н.контр.	Бускивадзе		

1.020.1-2с/89 2-6 К22

Каркас пространственный КП94с....КП99с

Стадия	Лист	Листов
Р	1	2

ТбилЗНИИЭП

Инв.№подл. | Подп. и дата | Взам.инв.№

ФОРМАТ А3

Марка пространственного каркаса	Поз.	Марка арматурного изделия	Кол.	Масса, кг		Обозначение документа
				I шт.	Всего	
КП94с	I	CI	9	I,8	I6.2	В. 2-I4
	2	C2	3	2,9	8,7	В. 2-I4
	3	C9	2	0,7	I,4	В. 2-I4
	4	МН2	2	40,0	80,0	В. 2-I4
	5	Ø28AIII L = 720	4	3,48	I3,92	Б.Ч.
	6	Ø32AIII L = 720	4	4,54	I8,I6	Б.Ч.
	7	ØI0AI L = 380	8	0,23	I,84	Б.Ч.
	8	ØI2AI L = I30	8	0,II	0,88	Б.Ч.
	9	Ø8AI L = 500	2	0,20	0,4	Б.Ч.
	I0	Ø20AIII L = 7480	4	I8,4	73,6	Б.Ч.
	II	ХМI	37	0,55	20,35	В. 2-I4
				Итого:	235,40	
КП95с	I	CI	9	I,8	I6,2	В. 2-I4
	2	C2	3	2,9	8,7	В. 2-I4
	3	C9	2	0,7	I,4	В. 2-I4
	4	МН2	2	40,0	80,0	В. 2-I4
	5	Ø28AIII L = 720	4	3,48	I3,92	Б.Ч.
	6	Ø32AIII L = 720	4	4,54	I8,I6	Б.Ч.
	7	ØI0AI L = 380	8	0,23	I,84	Б.Ч.
	8	ØI2AI L = I30	8	0,II	0,88	Б.Ч.
	9	Ø8AI L = 500	2	0,20	0,4	Б.Ч.
	I0	Ø25AIII L = 7480	4	28,8	II5,2	Б.Ч.
	II	ХМI	37	0,55	20,35	В. 2-I4
				Итого:	277,05	
КП96с	I	CI	9	I,8	I6,2	В. 2-I4
	2	C2	3	2,9	8,7	В. 2-I4
	3	C9	2	0,7	I,4	В. 2-I4
	4	МН2	2	40,0	80,0	В. 2-I4
	5	Ø28AIII L = 720	4	3,48	I3,92	Б.Ч.
	6	Ø32AIII L = 720	4	4,54	I8,I6	Б.Ч.
	7	ØI0AI L = 380	8	0,23	I,84	Б.Ч.
	8	ØI2AI L = I30	8	0,II	0,88	Б.Ч.
	9	Ø8AI L = 500	2	0,20	0,40	Б.Ч.
	I0	Ø28AIII L = 7480	4	36,2	I44,8	Б.Ч.
	II	ХМ2	37	0,55	20,35	В. 2-I4
				Итого:	306,65	

Марка пространственного каркаса	Поз.	Марка арматурного изделия	Кол.	Масса, кг		Обозначение документа
				I шт.	Всего	
КП97с	I	CI	9	I,8	I6,2	В. 2-I4
	2	C2	3	2,9	8,7	В. 2-I4
	3	C9	2	0,67	I,34	В. 2-I4
	4	МН2	2	40,0	80,0	В. 2-I4
	5	Ø28AIII L = 720	4	3,48	I3,92	Б.Ч.
	6	Ø32AIII L = 720	4	4,54	I8,I6	Б.Ч.
	7	ØI0AI L = 380	8	0,23	I,84	Б.Ч.
	8	ØI2AI L = I30	8	0,II	0,88	Б.Ч.
	9	Ø8AI L = 500	2	0,20	0,4	Б.Ч.
	I0	Ø32AIII L = 7480	4	47,2	I88,8	Б.Ч.
	II	ХМ2	37	0,55	20,35	В. 2-I4
				Итого:	350,69	
КП98с	I	C2	I2	2,9	34,8	В. 2-I4
	2	C9	2	0,67	I,34	В. 2-I4
	3	МН2	2	40,0	80,0	В. 2-I4
	4	Ø32AIII L = 720	4	4,54	I8,I6	Б.Ч.
	5	Ø36AIII L = 720	4	5,75	23,0	Б.Ч.
	6	ØI0AI L = 380	8	0,23	I,84	Б.Ч.
	7	Ø8AI L = 500	2	0,20	0,4	Б.Ч.
	8	Ø36AIII L = 7480	4	59,8	239,2	Б.Ч.
	9	ХМ3	37	0,88	32,56	В. 2-I4
				Итого:	43I,36	
КП99с	I	CI	9	I,8	I6,2	В. 2-I4
	2	C2	3	2,9	8,7	В. 2-I4
	3	C9	2	0,70	I,40	В. 2-I4
	4	МН2	2	40,0	80,0	В. 2-I4
	5	Ø28AIII L = 720	2	3,48	6,96	Б.Ч.
	6	Ø32AIII L = 720	4	4,54	I8,I6	Б.Ч.
	7	Ø36AIII L = 720	4	5,75	23,0	Б.Ч.
	8	ØI0AI L = 380	8	0,23	I,84	Б.Ч.
	9	Ø8AI L = 500	2	0,20	0,4	Б.Ч.
	I0	Ø32AIII L = 7480	8	47,2	377,6	Б.Ч.
	II	ХМ2	37	0,55	20,35	В. 2-I4
				Итого:	554,6I	

I.020.I-2с/89 В. 2-6 ч.I

Инв. № подл. | Подпись и дата | Взам. инв. №

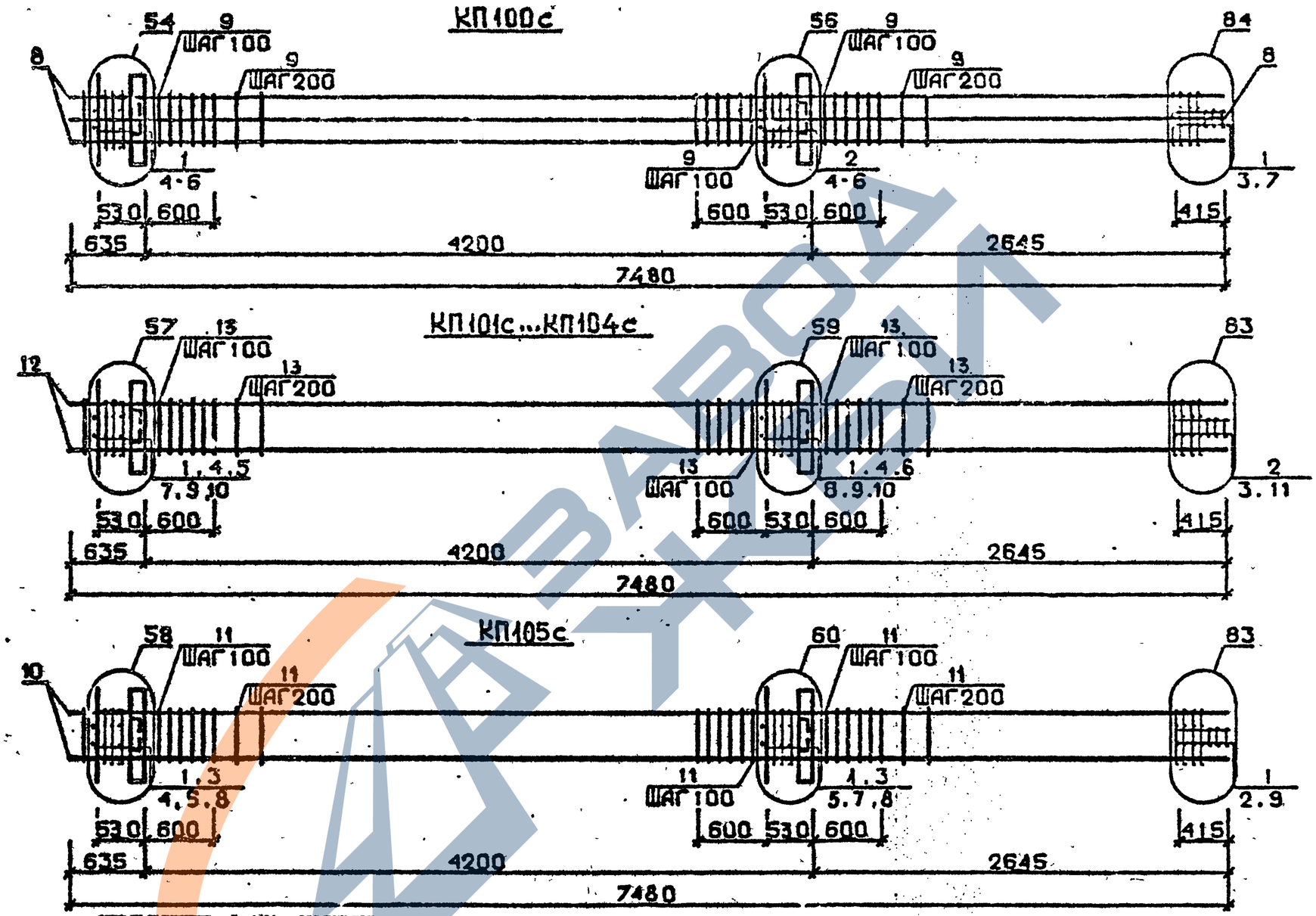

Арматура класса AI и AШ по ГОСТ 5781-82*
Детали см. I.020.I-2с/89 В.2-I3 .
Спецификацию см. лист 2

Разраб.	Тавшавадзе		1.020.1-2с/89 2-6 К23
Провер.	Чкванава		
ГИП	Бускивадзе		Каркас пространственный КП100с...КП105с
Н.контр.	Бускивадзе		

Стадия	Лист	Листов
Р	1	2

ТбилЗНИИЭП

ФОРМАТ А3

I.020.I-2с/89 В. 2-6 ч.I

ИНВ.№ ПОДЛ. | ПОДП. И ДАТА | ВЗАМ.ИНВ.№

Марка пространственного каркаса	Поз.	Марка арматурного изделия	Кол.	Масса, кг I шт.	Масса, кг Всего	Обозначение документа
КПI00с	I	С2	7	2,9	20,3	В. 2-I4
	2	С3	5	4,2	2I,0	В. 2-I4
	3	С9	2	0,7	I,4	В. 2-I4
	4	МН2	2	40,0	80,0	В. 2-I4
	5	Ø36AIII L = 720	I0	5,75	57,5	Б.Ч.
	6	ØI0AI L = 380	8	0,23	I,84	Б.Ч.
	7	Ø8AI L = 500	2	0,20	0,4	Б.Ч.
	8	Ø36AIII L = 7480	8	59,8	478,4	Б.Ч.
	9	ХМ3	37	0,88	32,56	В. 2-I4
				Итого:	693,40	
КПI0Iс	I	СI	9	I,8	I6,2	В. 2-I4
	2	С2	3	2,9	8,7	В. 2-I4
	3	С9	2	0,7	I,4	В. 2-I4
	4	МН3	2	32,8	65,6	В. 2-I4
	5	МН6	I	8,3	8,3	В. 2-I4
	6	МН7	I	9,7	9,7	В. 2-I4
	7	Ø28AIII L = 720	2	3,48	6,96	Б.Ч.
	8	Ø32AIII L = 720	2	4,54	9,08	Б.Ч.
	9	ØI0AI L = 380	4	0,23	0,92	Б.Ч.
	I0	ØI2AI L = I30	8	0,II	0,88	Б.Ч.
	II	Ø8AI L = 500	2	0,20	0,4	Б.Ч.
	I2	Ø20AIII L = 7480	4	I8,4	73,6	Б.Ч.
	I3	ХМI	37	0,55	20,35	В. 2-I4
				Итого:	222,09	
КПI02с	I	СI	9	I,8	I6,2	В. 2-I4
	2	С2	3	2,9	8,7	В. 2-I4
	3	С9	2	0,7	I,4	В. 2-I4
	4	МН3	2	32,8	65,6	В. 2-I4
	5	МН6	I	8,3	8,3	В. 2-I4
	6	МН7	I	9,7	9,7	В. 2-I4
	7	Ø28AIII L = 720	2	3,48	6,96	Б.Ч.
	8	Ø32AIII L = 720	2	4,54	9,08	Б.Ч.
	9	ØI0AI L = 380	4	0,23	0,92	Б.Ч.
	I0	ØI2AI L = I30	8	0,II	0,88	Б.Ч.
	II	Ø8AI L = 500	2	0,20	0,4	Б.Ч.
	I2	Ø25AIII L = 7480	4	28,8	II5,2	Б.Ч.
	I3	ХМI	37	0,55	20,35	В. 2-I4
				Итого:	263,69	

Марка пространственного каркаса	Поз.	Марка арматурного изделия	Кол.	Масса, кг I шт.	Масса, кг Всего	Обозначение документа
КПI03с	I	СI	9	I,8	I6,2	В. 2-I4
	2	С2	3	2,9	8,7	В. 2-I4
	3	С9	2	0,7	I,4	В. 2-I4
	4	МН3	2	32,8	65,6	В. 2-I4
	5	МН6	I	8,3	8,3	В. 2-I4
	6	МН7	I	9,7	9,7	В. 2-I4
	7	Ø28AIII L = 720	2	3,48	6,96	Б.Ч.
	8	Ø32AIII L = 720	2	4,54	9,08	Б.Ч.
	9	ØI0AI L = 380	4	0,23	0,92	Б.Ч.
	I0	ØI2AI L = I30	8	0,II	0,88	Б.Ч.
	II	Ø8AI L = 500	2	0,20	0,4	Б.Ч.
	I2	Ø28AIII L = 7480	4	36,2	I44,8	Б.Ч.
	I3	ХМ2	37	0,55	20,35	В. 2-I4
				Итого:	293,29	
КПI04с	I	СI	9	I,8	I6,2	В. 2-I4
	2	С2	3	2,9	8,7	В. 2-I4
	3	С9	2	0,7	I,4	В. 2-I4
	4	МН3	2	32,8	65,6	В. 2-I4
	5	МН6	I	8,3	8,3	В. 2-I4
	6	МН7	I	9,7	9,7	В. 2-I4
	7	Ø28AIII L = 720	2	3,48	6,96	Б.Ч.
	8	Ø32AIII L = 720	2	4,54	9,08	Б.Ч.
	9	ØI0AI L = 380	4	0,23	0,92	Б.Ч.
	I0	ØI2AI L = I30	8	0,II	0,88	Б.Ч.
	II	Ø8AI L = 500	2	0,20	0,4	Б.Ч.
	I2	Ø32AIII L = 7480	4	47,2	I88,8	Б.Ч.
	I3	ХМ2	37	0,55	20,35	В. 2-I4
				Итого:	337,29	
КПI05с	I	С2	I2	2,9	34,8	В. 2-I4
	2	С9	2	0,7	I,4	В. 2-I4
	3	МН3	2	32,8	65,6	В. 2-I4
	4	МН7	I	9,7	9,7	В. 2-I4
	5	МН8	I	II,9	II,9	В. 2-I4
	6	Ø32AIII L = 720	2	4,54	9,08	Б.Ч.
	7	Ø36AIII L = 720	2	5,75	II,50	Б.Ч.
	8	ØI0AI L = 380	4	0,23	0,92	Б.Ч.
	9	Ø8AI L = 500	2	0,20	0,4	Б.Ч.
	I0	Ø36AIII L = 7480	4	59,8	239,2	Б.Ч.
	II	ХМ3	37	0,88	32,56	В. 2-I4
				Итого:	417,00	

Взам. инв. №

Подпись и дата

Инв. № подл.

КП106

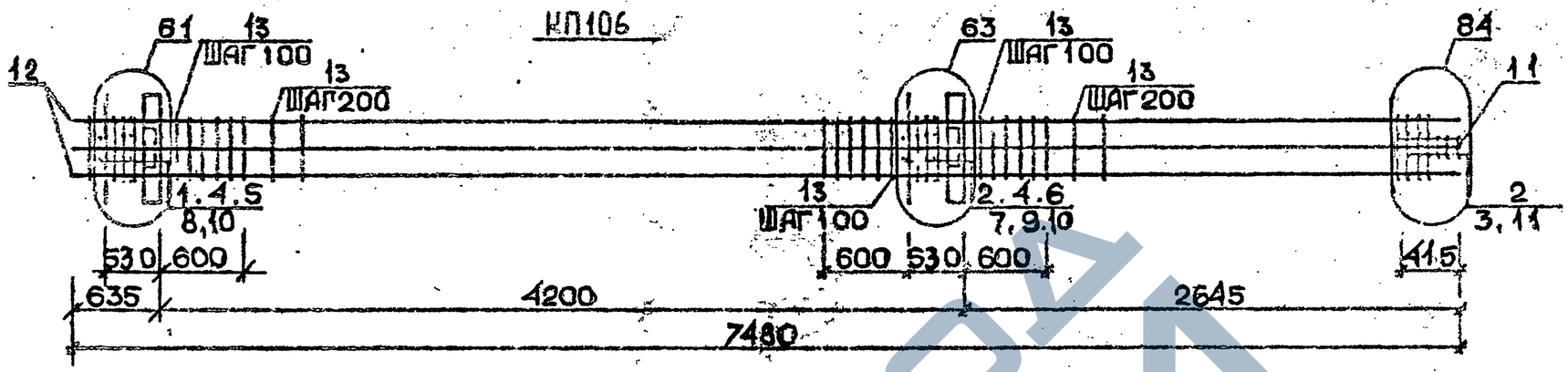

КП107...КП110

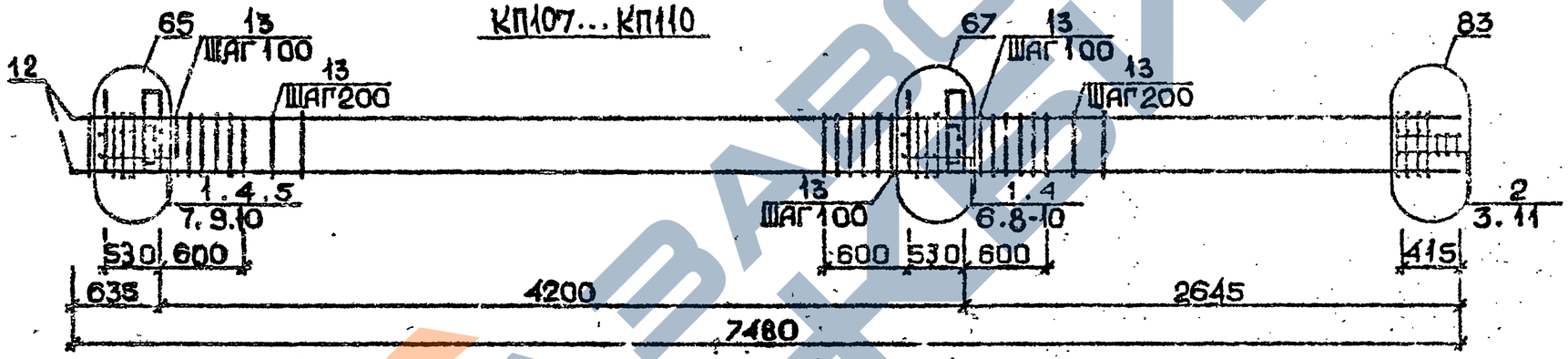

КП111

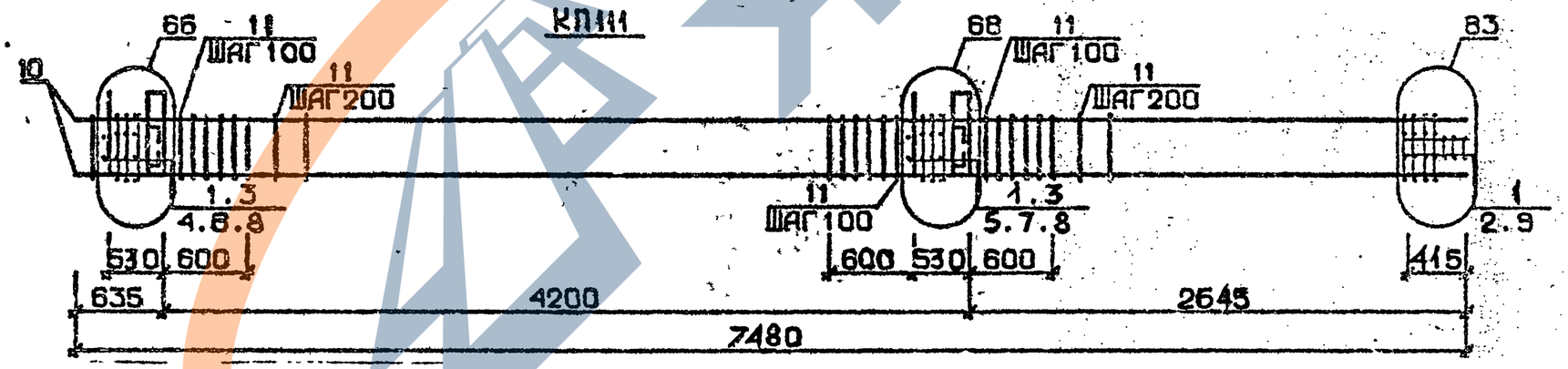

Арматура класса AI и AIII по ГОСТ 5781-82*

Детали см. I.020.I-2с/89 В.2-I3

Спецификацию см. лист 2

Разраб.	Табашвили		1.020.1-2с/89 ,2-6 КЖ24	
Провер.	Икванава			
ГИП	Бускиладзе			
Н.контр.	Бускиладзе		Каркас пространственный КП106с...КП111с	Стадия: Р; Лист: 1; Листов: 2
				ТбилЗНИИЭП

Инв.№подл. | Подп. и дата | Взам.инв.№

Марка пространственного каркаса	Поз.	Марка арматурного изделия	Кол.	Масса, кг I шт.	Масса, кг Всего	Обозначение документа
КШ06с	I	СI	4	I,8	7,2	В. 2-I4
	2	С2	8	2,9	23,2	В. 2-I4
	3	С9	2	0,7	I,4	В. 2-I4
	4	МН3	2	32,8	65,6	В. 2-I4
	5	МН7	I	9,7	9,7	В. 2-I4
	6	МН8	I	II,9	II,9	В. 2-I4
	7	Ø28AIII L = 720	2	3,48	6,96	Б.Ч.
	8	Ø32AIII L = 720	2	4,54	9,08	Б.Ч.
	9	Ø36AIII L = 720	2	5,75	II,5	Б.Ч.
	I0	ØI0AI L = 380	4	0,23	0,92	Б.Ч.
	II	Ø8AI L = 500	2	0,20	0,4	Б.Ч.
	I2	Ø32AIII L = 7480	8	47,2	377,6	Б.Ч.
	I3	ХМ2	37	0,55	20,35	В. 2-I4
				Итого:	545,8I	
КШ07с	I	СI	9	I,8	I6,2	В. 2-I4
	2	С2	3	2,9	8,7	В. 2-I4
	3	С9	2	0,7	I,4	В. 2-I4
	4	МН4	2	34,8	69,6	В. 2-I4
	5	МН6	I	8,3	8,3	В. 2-I4
	6	МН7	I	9,7	9,7	В. 2-I4
	7	Ø28AIII L = 720	2	3,48	6,96	Б.Ч.
	8	Ø32AIII L = 720	2	4,54	9,08	Б.Ч.
	9	ØI0AI L = 380	4	0,23	0,92	Б.Ч.
	I0	ØI2AI L = I30	8	0,II	0,88	Б.Ч.
	II	Ø8AI L = 500	2	0,20	0,4	Б.Ч.
	I2	Ø20AI L = 7480	4	I8,4	73,6	Б.Ч.
	I3	ХМI	37	0,55	20,35	В. 2-I4
				Итого:	226,09	
КШ08с	I	СI	9	I,8	I6,2	В. 2-I4
	2	С2	3	2,9	8,7	В. 2-I4
	3	С9	2	0,7	I,4	В. 2-I4
	4	МН4	2	34,8	69,6	В. 2-I4
	5	МН6	I	8,3	8,3	В. 2-I4
	6	МН7	I	9,7	9,7	В. 2-I4
	7	Ø28AIII L = 720	2	3,48	6,96	Б.Ч.
	8	Ø32AIII L = 720	2	4,54	9,08	Б.Ч.
	9	ØI0AI L = 380	4	0,23	0,92	Б.Ч.
	I0	ØI2AI L = I30	8	0,II	0,88	Б.Ч.
	II	Ø8AI L = 500	2	0,20	0,4	Б.Ч.
	I2	Ø25AIII L = 7480	4	28,8	II5,2	Б.Ч.
	I3	ХМI	37	0,55	20,35	В. 2-I4
				Итого:	267,69	

Марка пространственного каркаса	Поз.	Марка арматурного изделия	Кол.	Масса, кг I шт.	Масса, кг Всего	Обозначение документа
КШ09с	I	СI	9	I,8	I6,2	В. 2-I4
	2	С2	3	2,9	8,7	В. 2-I4
	3	С9	2	0,7	I,4	В. 2-I4
	4	МН4	2	34,8	69,6	В. 2-I4
	5	МН6	I	8,3	8,3	В. 2-I4
	6	МН7	I	9,7	9,7	В. 2-I4
	7	Ø28AIII L = 720	2	3,48	6,96	Б.Ч.
	8	Ø32AIII L = 720	2	4,54	9,08	Б.Ч.
	9	ØI0AI L = 380	4	0,23	0,92	Б.Ч.
	I0	ØI2AI L = I30	8	0,II	0,88	Б.Ч.
	II	Ø8AI L = 500	2	0,20	0,4	Б.Ч.
	I2	Ø28AIII L = 7480	4	36,2	I44,8	Б.Ч.
	I3	ХМ2	37	0,55	20,35	В. 2-I4
				Итого:	297,29	
КШI0с	I	СI	9	I,8	I6,2	В. 2-I4
	2	С2	3	2,9	8,7	В. 2-I4
	3	С9	2	0,7	I,4	В. 2-I4
	4	МН4	2	34,8	69,6	В. 2-I4
	5	МН6	I	8,3	8,3	В. 2-I4
	6	МН7	I	9,7	9,7	В. 2-I4
	7	Ø28AIII L = 720	2	3,48	6,96	Б.Ч.
	8	Ø32AIII L = 720	2	4,54	9,08	Б.Ч.
	9	ØI0AI L = 380	4	0,23	0,92	Б.Ч.
	I0	ØI2AI L = I30	8	0,II	0,88	Б.Ч.
	II	Ø8AI L = 500	2	0,20	0,4	Б.Ч.
	I2	Ø32AIII L = 7480	4	47,2	I88,8	Б.Ч.
	I3	ХМ2	37	0,55	20,35	В. 2-I4
				Итого:	34I,29	
КШIIс	I	С2	I2	2,9	34,8	В. 2-I4
	2	С9	2	0,70	I,4	В. 2-I4
	3	МН4	2	34,8	69,6	В. 2-I4
	4	МН7	I	9,7	9,7	В. 2-I4
	5	МН8	I	II,9	II,9	В. 2-I4
	6	Ø32AIII L = 720	2	4,54	9,08	Б.Ч.
	7	Ø36AIII L = 720	2	5,75	II,5	Б.Ч.
	8	ØI0AI L = 380	4	0,23	0,92	Б.Ч.
	9	Ø8AI L = 500	2	0,20	0,4	Б.Ч.
	I0	Ø36AIII L = 7480	4	59,8	239,2	Б.Ч.
	II	ХМ3	37	0,88	32,56	В. 2-I4
				Итого:	420,56	

I.020.I-2о/89 В. 2-6 ч.I

Взам. инв. № | Подпись и дата | Инв. № подл.

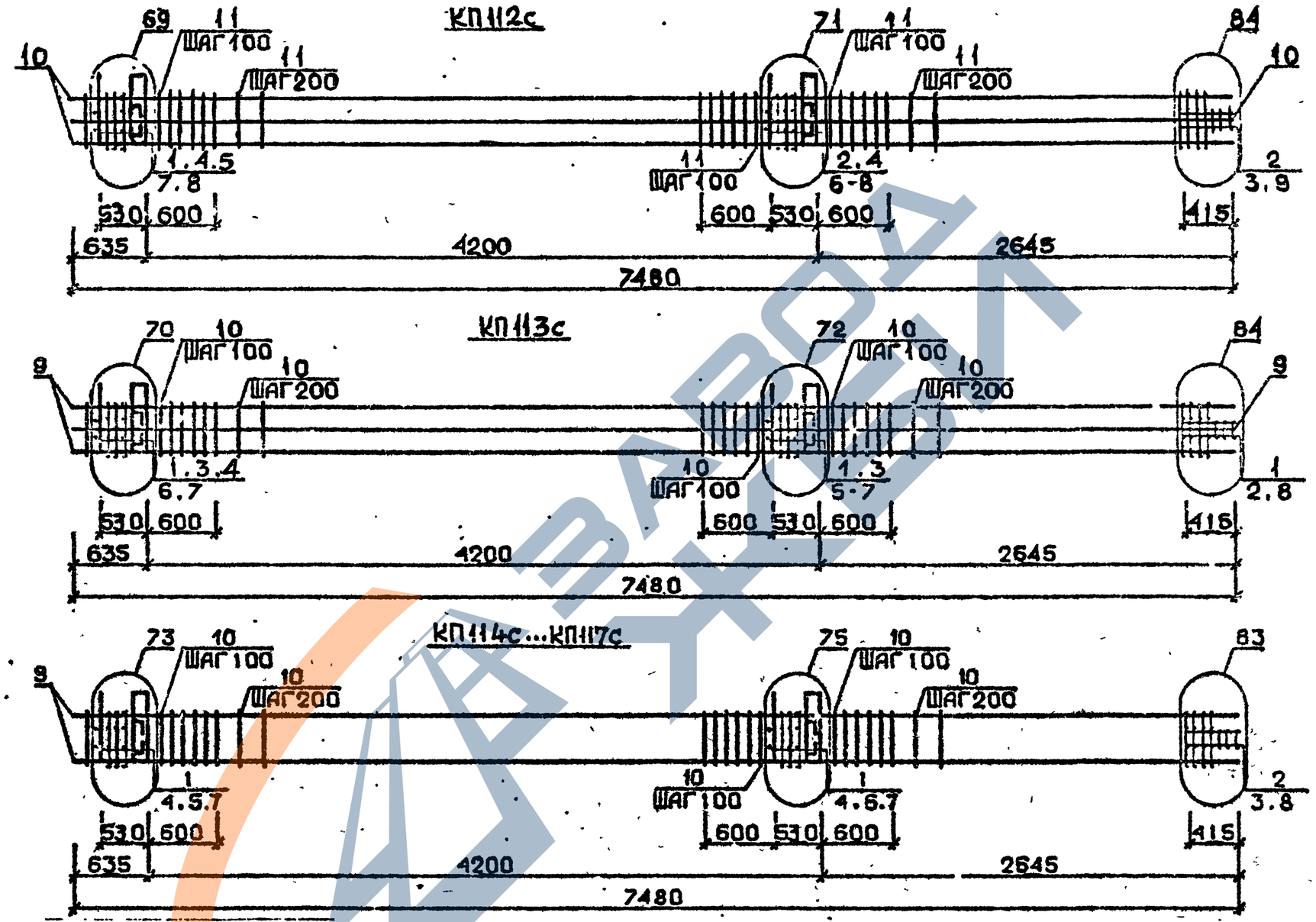

Арматура класса АI и АII по ГОСТ 5781-82*
Детали см. I.020.I-2с/89 В.2-I3
Спецификацию см. лист 2

Разраб.	Тавшавадзе		1.020.1-2с/89 2-6 К25
Провер.	Чкванава		
Г.И.П.	Бускивадзе		Каркас пространственный КП112с...КП117с
Н. контр.	Бускивадзе		

Стадия	Лист	Листов
Р	1	2

ТбилЗНИИЭП

ФОРМАТ А3

Инв.№ подл. | Подп. и дата | Взам.инв.№

ЗАВОД ЖБИ

Марка пространственного каркаса	Поз.	Марка арматурного изделия		Кол.	Масса, кг		Обозначение документа
					I шт.	Всего	
КШI2с	I	CI		4	I,8	7,2	В. 2-I4
	2	C2		8	2,9	23,2	В. 2-I4
	3	C9		2	0,7	I,4	В. 2-I4
	4	МН4		2	34,8	69,6	В. 2-I4
	5	МН7		I	9,7	9,7	В. 2-I4
	6	МН9		I	I7,3	I7,3	В. 2-I4
	7	Ø32АШ	L = 720	4	4,54	I8,I6	Б.Ч.
	8	ØIOAI	L = 380	4	0,23	0,92	Б.Ч.
	9	Ø8AI	L = 500	2	0,20	0,4	Б.Ч.
	I0	Ø32АШ	L = 7480	8	47,2	377,6	Б.Ч.
	II	ХМ2		37	0,55	20,35	В. 2-I4
					Итого:	545,86	
КШI3с	I	C2		I2	2,9	34,8	В. 2-I4
	2	C9		2	0,70	I,4	В. 2-I4
	3	МН4		2	34,8	69,6	В. 2-I4
	4	МН8		I	II,9	II,9	В. 2-I4
	5	МНIO		I	20,8	20,8	В. 2-I4
	6	Ø36АШ	L = 720	4	5,75	23,0	Б.Ч.
	7	ØIOAI	L = 380	4	0,23	0,92	Б.Ч.
	8	Ø8AI	L = 500	2	0,20	0,4	Б.Ч.
	9	Ø36АШ	L = 7480	8	59,8	478,4	Б.Ч.
	I0	ХМ3		37	0,88	32,56	В. 2-I4
					Итого:	673,78	
КШI4с	I	CI		9	I,8	I6,2	В. 2-I4
	2	C2		3	2,9	8,7	В. 2-I4
	3	C9		2	0,7	I,4	В. 2-I4
	4	МН5		2	27,6	55,2	В. 2-I4
	5	МН6		2	8,3	I6,6	В. 2-I4
	6	МН7		2	9,7	I9,4	В. 2-I4
	7	ØI2AI	L = I30	8	0,II	0,88	Б.Ч.
	8	Ø8AI	L = 500	2	0,20	0,4	Б.Ч.
	9	Ø20АШ	L = 7480	4	I8,4	73,6	Б.Ч.
	I0	ХМI		37	0,55	20,35	В. 2-I4
					Итого:	2I2,70	

Марка пространственного каркаса	Поз.	Марка арматурного изделия		Кол.	Масса, кг		Обозначение документа
					I шт.	Всего	
КШI5с	I	CI		9	I,8	I6,2	В. 2-I4
	2	C2		3	2,9	8,7	В. 2-I4
	3	C9		2	0,7	I,4	В. 2-I4
	4	МН5		2	27,6	55,2	В. 2-I4
	5	МН6		2	8,3	I6,6	В. 2-I4
	6	МН7		2	9,7	I9,4	В. 2-I4
	7	ØI2AI	L = I30	8	0,II	0,88	Б.Ч.
	8	Ø8AI	L = 500	2	0,20	0,4	Б.Ч.
	9	Ø25АШ	L = 7480	4	28,8	II5,2	Б.Ч.
	I0	ХМI		37	0,55	20,35	В. 2-I4
					Итого:	254,30	
КШI6с	I	CI		9	I,8	I6,2	В. 2-I4
	2	C2		3	2,9	8,7	В. 2-I4
	3	C9		2	0,7	I,4	В. 2-I4
	4	МН5		2	27,6	55,2	В. 2-I4
	5	МН6		2	8,3	I6,6	В. 2-I4
	6	МН7		2	9,7	I9,4	В. 2-I4
	7	ØI2АШ	L = I30	8	0,II	0,88	Б.Ч.
	8	Ø8AI	L = 500	2	0,20	0,4	Б.Ч.
	9	Ø28АШ	L = 7480	4	36,2	I44,8	Б.Ч.
	I0	ХМ2		37	0,55	20,55	В. 2-I4
					Итого:	283,78	
КШI7с	I	CI		9	I,8	I6,2	В. 2-I4
	2	C2		3	2,9	8,7	В. 2-I4
	3	C9		2	0,7	I,4	В. 2-I4
	4	МН5		2	27,6	55,2	В. 2-I4
	5	МН6		2	8,3	I6,6	В. 2-I4
	6	МН7		2	9,7	I9,4	В. 2-I4
	7	ØI2AI	L = I30	8	0,II	0,88	Б.Ч.
	8	Ø8AI	L = 500	2	0,20	0,4	Б.Ч.
	9	Ø32АШ	L = 7480	4	47,2	I88,8	Б.Ч.
	I0	ХМ2		37	0,55	20,35	В. 2-I4
					Итого:	327,93	

Взам. инв. №

Подпись и дата

Инв. № подл.

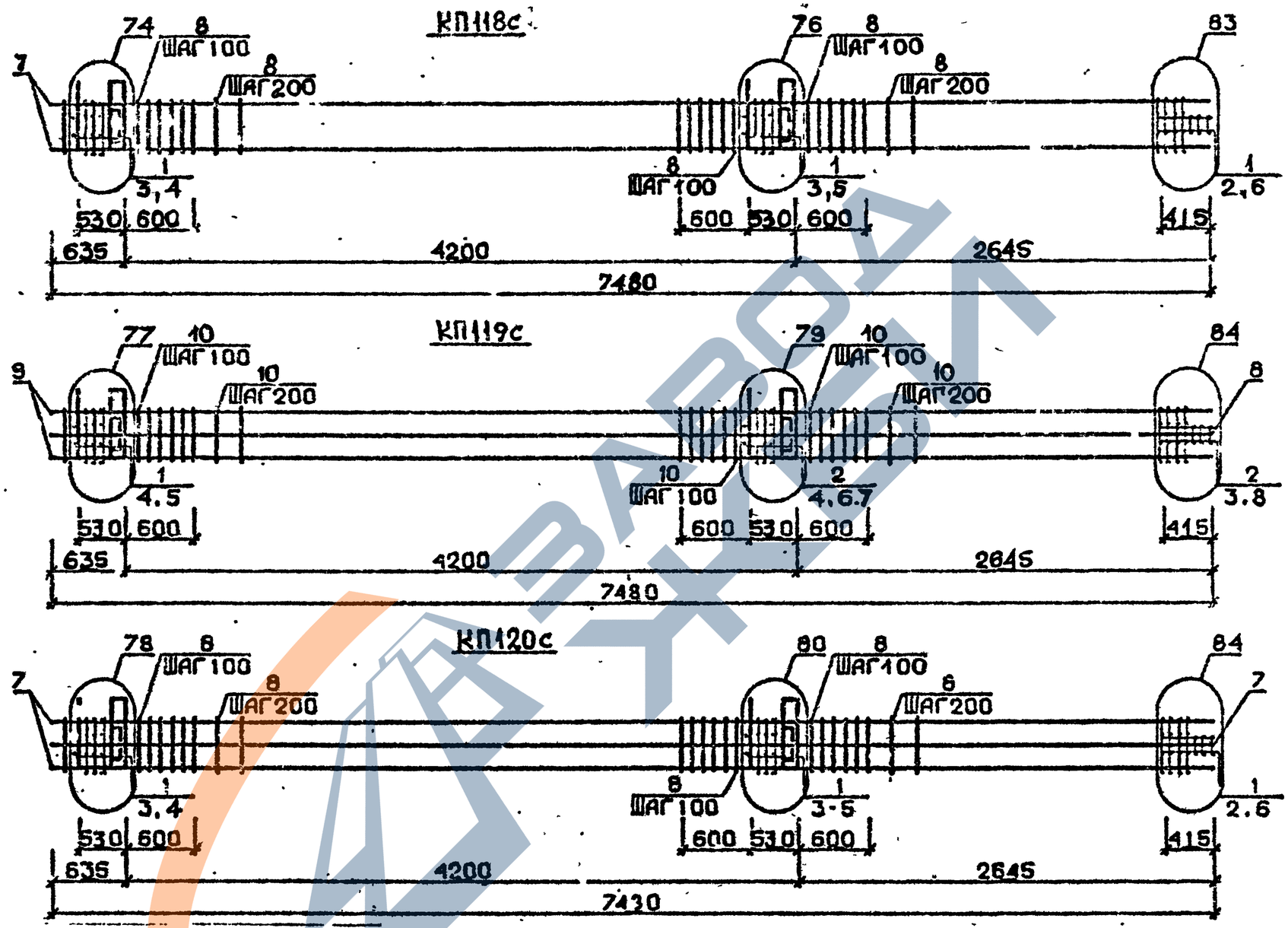

Арматура класса AI и AIII по ГОСТ 5781-82*
Детали см. I.020.I-2c/89 В.2-I3
Спецификацию см. лист 2

Разраб.	Маисурадзе		1.020.1-2c/89 2-6 К26
Провер.	Чкванава		
ГИП	Бускивадзе		Каркас пространственный КП118с...КП120с
Н.контр.	Бускивадзе		

Стадия	Лист	Листов
Р	1	2

ТбилЗНИИЭП

ИНВ.№ ПОДЛ. | ПОДП. И ДАТА | ВЗАМ.ИНВ.№

ФОРМАТ А3

Марка пространственного каркаса	Поз.	Марка арматурного изделия	Кол.	Масса, кг		Обозначение документа
				I шт.	Всего	
КПП18с	I	С2	I2	2,9	34,8	В. 2-I4
	2	С9	2	0,7	I,4	В. 2-I4
	3	МН5	2	27,6	55,2	В. 2-I4
	4	МН7	2	9,7	I9,4	В. 2-I4
	5	МН8	2	II,9	23,8	В. 2-I4
	6	Ø8AI L = 500	2	0,20	0,4	Б.Ч.
	7	Ø36AIII L = 7480	4	59,8	239,2	Б.Ч.
	8	ХМ3	37	0,88	32,56	В. 2-I4
				Итого:	406,76	
КПП19с	I	СI	4	I,8	7,2	В. 2-I4
	2	С2	8	2,9	23,2	В. 2-I4
	3	С9	2	0,7	I,4	В. 2-I4
	4	МН5	2	27,6	55,2	В. 2-I4
	5	МН7	2	9,7	I9,4	В. 2-I4
	6	МН8	I	II,9	II,9	В. 2-I4
	7	МН9	I	I7,3	I7,3	В. 2-I4
	8	Ø8AI L = 500	2	0,20	0,4	Б.Ч.
	9	Ø32AIII L = 7480	8	47,2	377,6	Б.Ч.
	I0	ХМ2	37	0,55	20,35	В. 2-I4
				Итого:	533,95	
КПП20с	I	С2	I2	2,9	34,8	В. 2-I4
	2	С9	2	0,7	I,4	В. 2-I4
	3	МН5	2	27,6	55,2	В. 2-I4
	4	МН8	3	II,9	35,7	В. 2-I4
	5	МН10	I	20,8	20,8	В. 2-I4
	6	Ø8AI L = 500	2	0,20	0,4	Б.Ч.
	7	Ø36AIII L = 7480	8	59,8	478,4	Б.Ч.
	8	ХМ3	37	0,88	32,56	В. 2-I4
				Итого:	659,26	

Марка пространственного каркаса	Поз.	Марка арматурного изделия	Кол.	Масса, кг		Обозначение документа
				I шт.	Всего	

I.020.I-2с/89 В. 2-6 ч.I

Инв. № подл. | Подпись и дата | Взам. инв. №

КП114сн... КП117сн

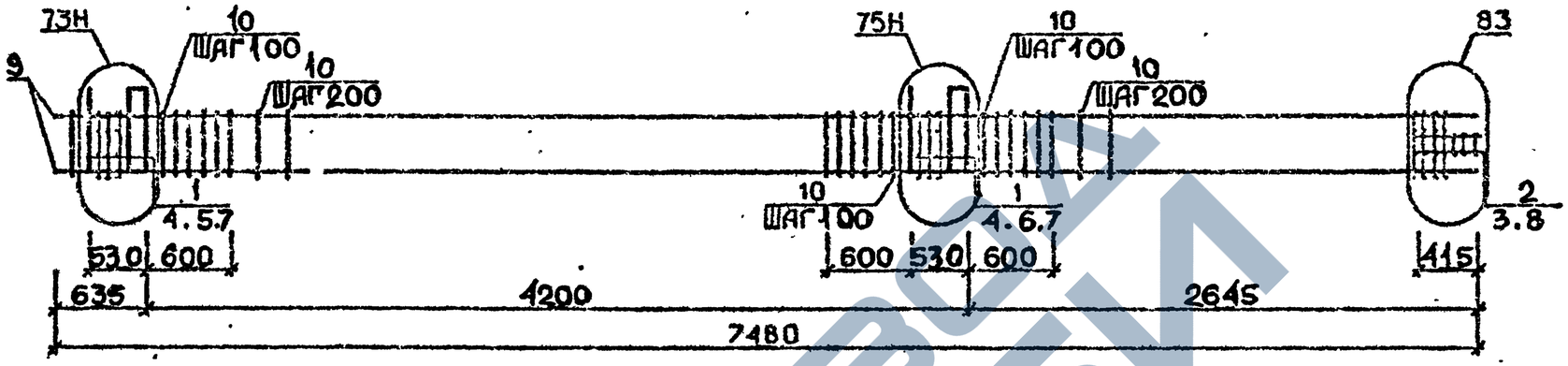

КП118сн

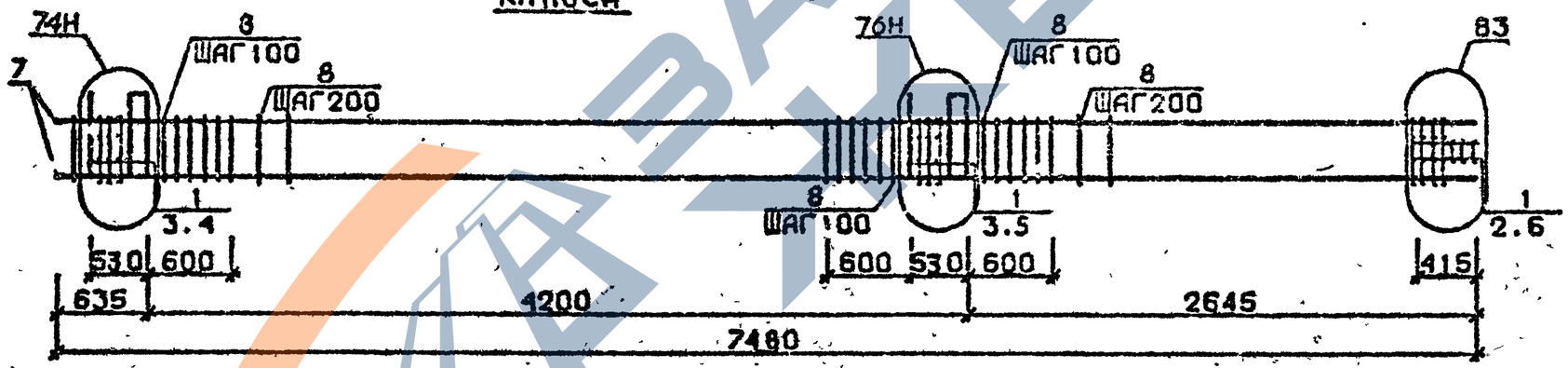

Арматура класса AI и AIII по ГОСТ 5781-82*
Детали см. I.020.I-2с/89 В.2-13
Спецификацию см. лист 2.

Разраб.	Майсурадзе		1.020.1-2с/89 2-6 К27	
Провер.	Чкуанава			
ГИП	Бускиладзе		Каркас пространственный КП114сн...КП118сн	Стадия: Р; Лист: 1; Листов: 2
Н.контр.	Бускиладзе			ТбилЗНИИЭП

Инв.№подл. | Подп. и дата | Взам.инв.№

Марка пространственного каркаса	Поз.	Марка арматурного изделия	Кол.	Масса, кг		Обозначение документа
				1 шт.	Всего	
КШ14сн	1	С1	9	1,8	16,2	В. 2-14
	2	С2	3	2,9	8,7	В. 2-14
	3	С9	2	0,7	1,4	В. 2-14
	4	МН5н	2	27,6	55,2	В. 2-14
	5	МН6	2	8,3	16,6	В. 2-14
	6	МН7	2	9,7	19,4	В. 2-14
	7	Ø12АI L = 130	8	0,11	0,88	Б.Ч.
	8	Ø8АI L = 500	2	0,20	0,4	Б.Ч.
	9	Ø20АIII L = 7480	4	18,4	73,6	Б.Ч.
	10	ХМ1	37	0,55	20,35	В. 2-14
				Итого:	212,70	
КШ15сн	1	С1	9	1,8	16,2	В. 2-14
	2	С2	3	2,9	8,7	В. 2-14
	3	С9	2	0,7	1,4	В. 2-14
	4	МН5н	2	27,6	55,2	В. 2-14
	5	МН6	2	8,3	16,6	В. 2-14
	6	МН7	2	9,7	19,4	В. 2-14
	7	Ø12АI L = 130	8	0,11	0,88	Б.Ч.
	8	Ø8АI L = 500	2	0,20	0,4	Б.Ч.
	9	Ø25АIII L = 7480	4	28,8	115,2	Б.Ч.
	10	ХМ1	37	0,55	20,35	В. 2-14
				Итого:	254,30	
КШ16сн	1	С1	9	1,8	16,2	В. 2-14
	2	С2	3	2,9	8,7	В. 2-14
	3	С9	2	0,7	1,4	В. 2-14
	4	МН5в	2	27,6	55,2	В. 2-14
	5	МН6	2	8,3	16,6	В. 2-14
	6	МН7	2	9,7	19,4	В. 2-14
	7	Ø12АI L = 130	8	0,11	0,88	Б.Ч.
	8	Ø8АI L = 500	2	0,20	0,4	Б.Ч.
	9	Ø28АIII L = 7480	4	36,2	144,8	Б.Ч.
	10	ХМ2	37	0,55	20,35	В. 2-14
				Итого:	283,78	

Марка пространственного каркаса	Поз.	Марка арматурного изделия	Кол.	Масса, кг		Обозначение документа
				1 шт.	Всего	
КШ17сн	1	С1	9	1,8	16,2	В. 2-14
	2	С2	3	2,9	8,7	В. 2-14
	3	С9	2	0,7	1,4	В. 2-14
	4	МН5н	2	27,6	55,2	В. 2-14
	5	МН6	2	8,3	16,6	В. 2-14
	6	МН7	2	9,7	19,4	В. 2-14
	7	Ø12АI L = 130	8	0,11	0,88	Б.Ч.
	8	Ø8АI L = 500	2	0,20	0,4	Б.Ч.
	9	Ø32АIII L = 7480	4	47,2	188,2	Б.Ч.
	10	ХМ2	37	0,55	20,35	В. 2-14
				Итого:	327,93	
КШ18сн	1	С2	12	2,9	34,8	В. 2-14
	2	С9	2	0,7	1,4	В. 2-14
	3	МН5н	2	27,6	55,2	В. 2-14
	4	МН7	2	9,7	19,4	В. 2-14
	5	МН8	2	11,9	23,8	В. 2-14
	6	Ø8АI L = 500	2	0,20	0,4	Б.Ч.
	7	Ø36АIII L = 7480	4	59,8	239,2	Б.Ч.
	8	ХМ3	37	0,88	32,56	В. 2-14
				Итого:	406,76	

Взам. инв. №

Подпись и дата

Инв. № подл.

КП119сн

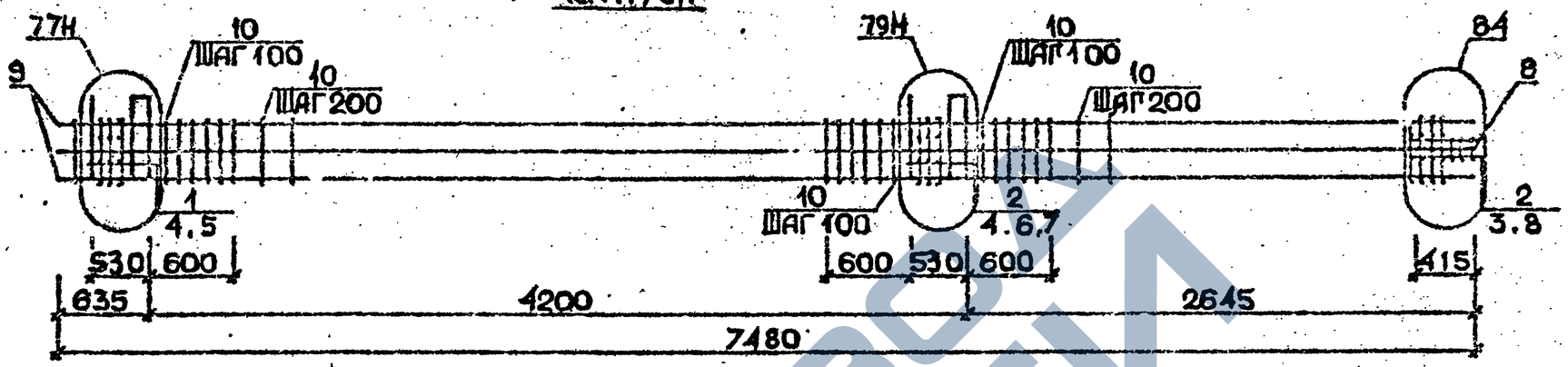

КП120сн

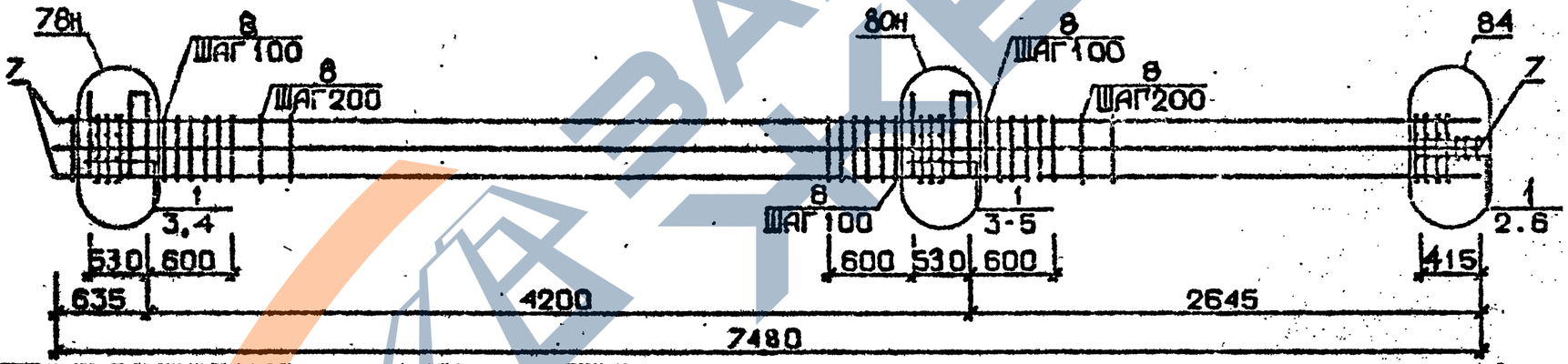

Арматура классов AI и AIII по ГОСТ 5781-82*
Деталк см. I.020.I-2с/89 В.2-I3
Спецификацию см.лист 2

Разраб.	Майсурадзе		1.020.1-2с/89 2-6 К28
Провер.	Чкванава		
ГИП	Бусхивадзе		Каркас пространственный КП119сн, КП120сн
Н.контр.	Бусхивадзе		Стадия: Р; Лист: 1; Листов: 2
			ТбилЗНИИЭП

Инв.№подл. | Подп. и дата | Взам.инв.№

Формат А3

Марка пространственного каркаса	Поз.	Марка арматурного изделия	Кол.	Масса, кг		Обозначение документа
				1 шт.	Всего	
КШ19сн	1	С1	4	1,8	7,2	В. 2-14
	2	С2	8	2,9	23,2	В. 2-14
	3	С9	2	0,7	1,4	В. 2-14
	4	МН5н	2	27,6	55,2	В. 2-14
	5	МН7	2	9,7	19,4	В. 2-14
	6	МН8	1	11,9	11,9	В. 2-14
	7	МН9	1	17,3	17,3	В. 2-14
	8	Ø8АI L = 500	2	0,20	0,4	Б.Ч.
	9	Ø32АШ L = 7480	8	47,2	377,6	Б.Ч.
	10	ХМ2	37	0,55	20,35	В. 2-14
				Итого:	533,95	
КШ20сн	1	С2	12	2,9	34,8	В. 2-14
	2	С9	2	0,7	1,4	В. 2-14
	3	МН5н	2	27,6	55,2	В. 2-14
	4	МН8	3	11,9	35,7	В. 2-14
	5	МН10	1	20,8	20,8	В. 2-14
	6	Ø8АI L = 500	2	0,20	0,4	Б.Ч.
	7	Ø36АШ L = 7480	8	59,8	478,4	Б.Ч.
	8	ХМ3	37	0,88	32,56	В. 2-14
				Итого:	659,26	

Марка пространственного каркаса	Поз.	Марка арматурного изделия	Кол.	Масса, кг		Обозначение документа
				1 шт.	Всего	

ЗАВОД ЖБИ

1.020.1-2с/89 В. 2-6 ч.1

Инв. № подл. | Подпись и дата | Взам. инв. №

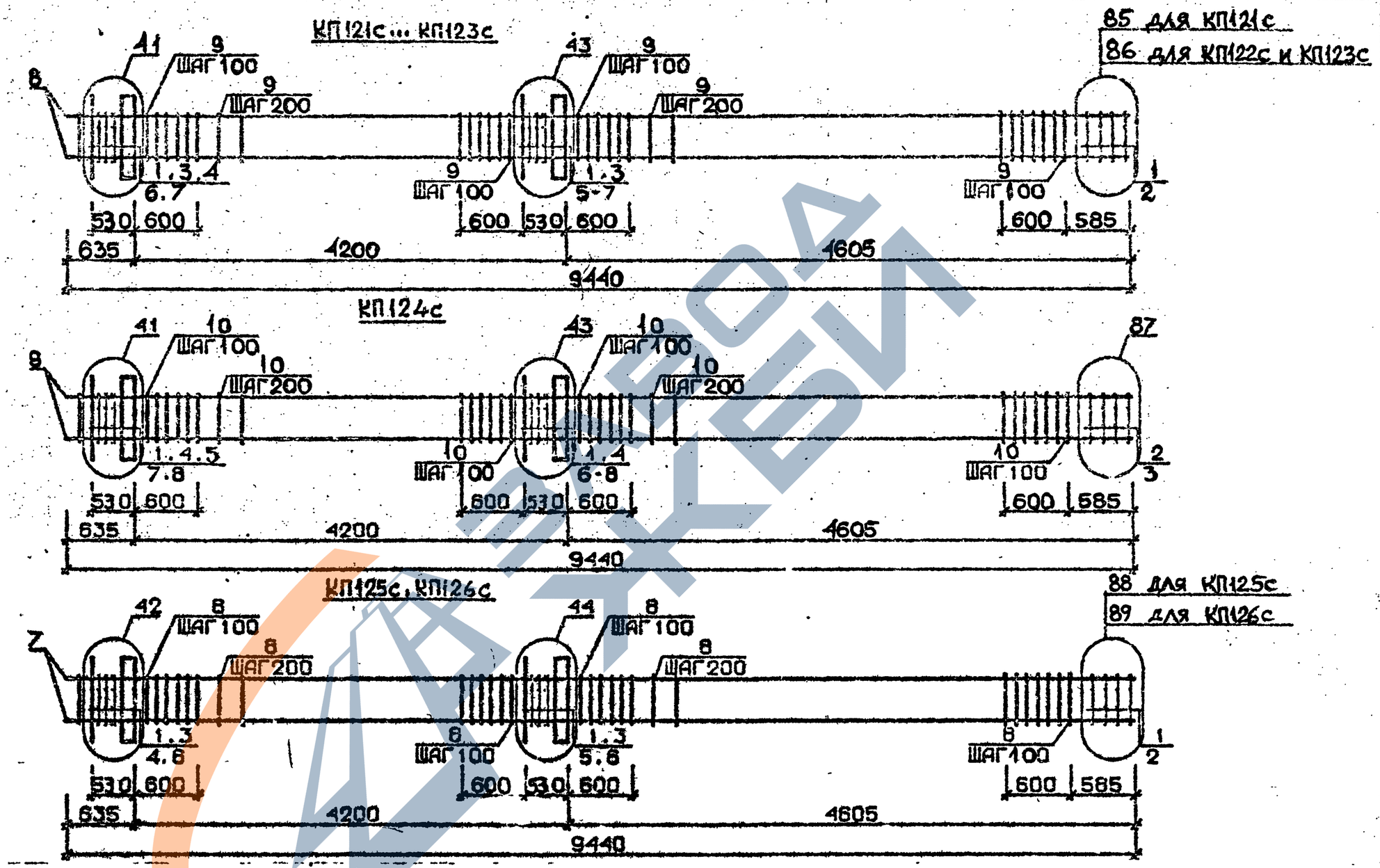

Арматура класса AI и AIII по ГОСТ 5781-82*
Детали см. I.020.I-2с/89 В.2-I3
Спецификацию см. лист 2

Разраб.	Маисурадзе		1.020.1-2с/89 2-6 К29
Провер.	Чкванава		
ГИП	Бускивадзе		
Н контр.	Бускивадзе		

КАРКАС ПРОСТРАНСТВЕННЫЙ КП121с...КП126с

Стадия	Лист	Листов
Р	1	2

ТбилЗНИИЭП

ИНВ.№ПОДЛ. | ПОДП. И ДАТА | ВЗАМ.ИНВ.№

I.020.I-2с/89 В. 2-6 ч.I

ФОРМАТ А3

Марка пространственного каркаса	Поз.	Марка арматурного изделия	Кол.	Масса, кг		Обозначение документа
				I шт.	Всего	
КПП21с	I	СI	I2	I,8	2I,6	В. 2-I4
	2	С4	2	2,2	4,4	В. 2-I4
	3	МНI	2	25,6	5I,2	В. 2-I4
	4	Ø28АШ L = 720	2	3,48	6,96	Б.Ч.
	5	Ø32АШ L = 720	2	4,54	9,08	Б.Ч.
	6	ØIOAI L = 380	4	0,23	0,92	Б.Ч.
	7	ØI2AI L = I30	8	0,II	0,88	Б.Ч.
	8	Ø20АШ L = 9440	4	23,3	93,2	Б.Ч.
	9	ХМI	5I	0,55	28,05	В. 2-I4
				Итого:	2I6,29	
КПП22с	I	СI	I2	I,8	2I,6	В. 2-I4
	2	С5	2	3,I	6,2	В. 2-I4
	3	МНI	2	25,6	5I,2	В. 2-I4
	4	Ø28АШ L = 720	2	3,48	6,96	Б.Ч.
	5	Ø32АШ L = 720	2	4,54	9,08	Б.Ч.
	6	ØIOAI L = 380	4	0,23	0,92	Б.Ч.
	7	ØI2AI L = I30	8	0,II	0,88	Б.Ч.
	8	Ø25АШ L = 9440	4	36,4	I45,6	Б.Ч.
	9	ХМI	5I	0,55	28,05	В. 2-I4
				Итого:	270,49	
КПП23с	I	СI	I2	I,8	2I,6	В. 2-I4
	2	С5	2	3,I	6,2	В. 2-I4
	3	МНI	2	25,6	5I,2	В. 2-I4
	4	Ø28АШ L = 720	2	3,48	6,96	Б.Ч.
	5	Ø32АШ L = 720	2	4,54	9,08	Б.Ч.
	6	ØIOAI L = 380	4	0,23	0,92	Б.Ч.
	7	ØI2AI L = I30	8	0,II	0,88	Б.Ч.
	8	Ø28АШ L = 9440	4	45,6	I82,4	Б.Ч.
	9	ХМ2	5I	0,55	28,05	В. 2-I4
				Итого:	307,29	

Марка пространственного каркаса	Поз.	Марка арматурного изделия	Кол.	Масса, кг		Обозначение документа
				I шт.	Всего	
КПП24с	I	СI	I0	I,8	I8	В. 2-I4
	2	С2	2	2,9	5,8	В. 2-I4
	3	С6	2	3,7	7,4	В. 2-I4
	4	МНI	2	25,6	5I,2	В. 2-I4
	5	Ø28АШ L = 720	2	3,48	6,96	Б.Ч.
	6	Ø32АШ L = 720	2	4,54	9,08	Б.Ч.
	7	ØIOAI L = 380	4	0,23	0,92	Б.Ч.
	8	ØI2AI L = I30	8	0,II	0,88	Б.Ч.
	9	Ø32АШ L = 9440	4	59,6	238,4	Б.Ч.
	I0	ХМ2	5I	0,55	28,05	В. 2-I4
				Итого:	366,69	
КПП25с	I	С2	I2	2,9	34,8	В. 2-I4
	2	С7	2	4,3	8,6	В. 2-I4
	3	МНI	2	25,6	5I,2	В. 2-I4
	4	Ø32АШ L = 720	2	4,54	9,08	Б.Ч.
	5	Ø36АШ L = 720	2	5,75	II,5	Б.Ч.
	6	ØIOAI L = 380	4	0,23	0,92	Б.Ч.
	7	Ø36АШ L = 9440	4	75,4	30I,6	Б.Ч.
	8	ХМ3	5I	0,88	44,86	В. 2-I4
				Итого:	462,58	
КПП26с	I	С2	I2	2,9	34,8	В. 2-I4
	2	С8	2	5,0	I0,0	В. 2-I4
	3	МНI	2	25,6	5I,2	В. 2-I4
	4	Ø32АШ L = 720	2	4,54	9,08	Б.Ч.
	5	Ø36АШ L = 720	2	5,75	II,5	Б.Ч.
	6	ØIOAI L = 380	4	0,23	0,92	Б.Ч.
	7	Ø40АШ L = 9440	4	93,2	372,8	Б.Ч.
	8	ХМ3	5I	0,88	44,88	В. 2-I4
				Итого:	535,I8	

КП127с...КП129с

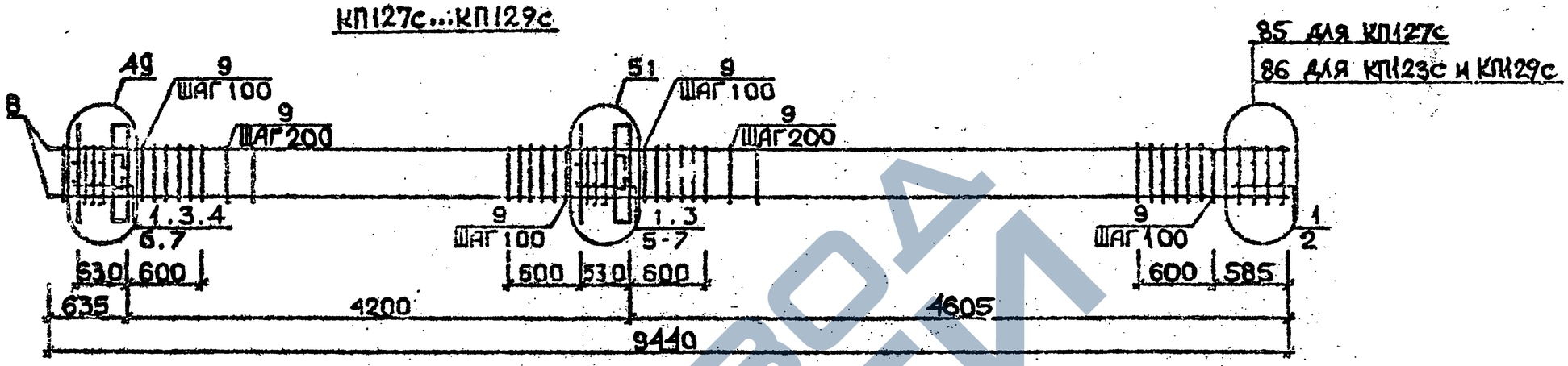

КП130с

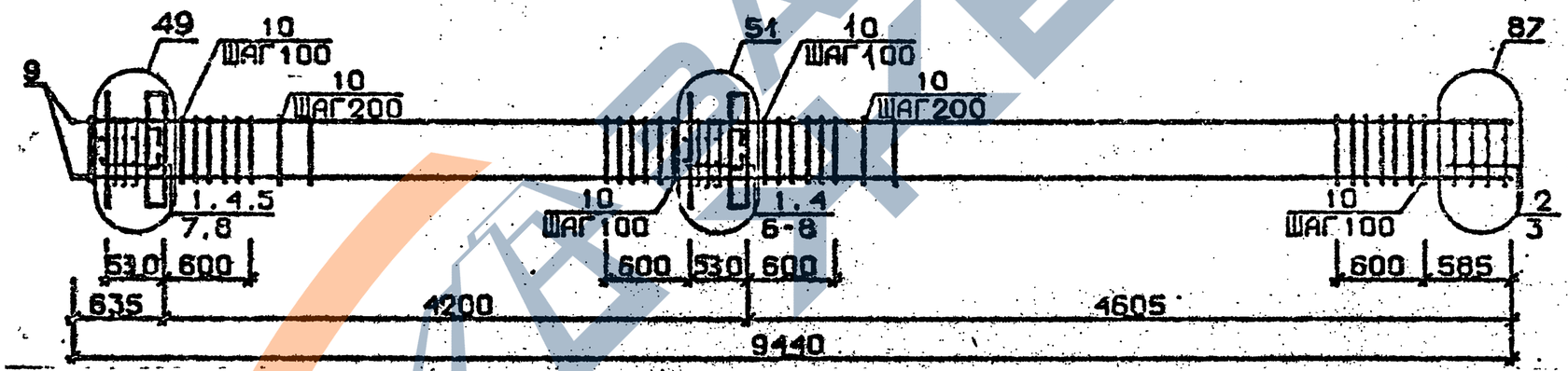

Арматура класса AI и AIII по ГОСТ 5781-82*
Детали см. 1.020.1-2с/89 В.2-13
Спецификацию см.лист 2

Разраб.	Чанкветадзе		1.020.1-2с/89 2-6 К30	
Провер.	Чхеидзе			
ГИП	Бусхвадзе		Каркас пространственный КП127с... КП130с	Стадия: Р; Лист: 1; Листов: 2
Н.контр.	Бусхвадзе			ТбилЗНИИЭП

Инв.№ подл. | Подп. и дата | Взам.инв.№

Формат А3

Марка пространственного каркаса	Поз.	Марка арматурного изделия	Кол.	Масса, кг		Обозначение документа
				I шт.	Всего	
КШ27с	I	СI	II	I,8	I9,8	В. 2-I4
	2	С4	2	2,2	4,4	В. 2-I4
	3	МН2	2	40,0	80,0	В. 2-I4
	4	Ø28АШ L = 720	4	3,48	I3,92	Б.Ч.
	5	Ø32АШ L = 720	4	4,54	I8,I6	Б.Ч.
	6	ØI0АI L = 380	8	0,23	I,84	Б.Ч.
	7	ØI2АI L = I30	8	0,II	0,88	Б.Ч.
	8	Ø20АШ L = 9440	4	23,3	93,2	Б.Ч.
	9	ХМI	5I	0,55	28,05	В. 2-I4
				Итого:	260,25	
КШ28с	I	СI	II	I,8	I9,8	В. 2-I4
	2	С5	2	3,I	6,2	В. 2-I4
	3	МН2	2	40,0	80,0	В. 2-I4
	4	Ø28АШ L = 720	4	3,48	I3,92	Б.Ч.
	5	Ø32АШ L = 720	4	4,54	I8,I6	Б.Ч.
	6	ØI0АI L = 380	8	0,23	I,84	Б.Ч.
	7	ØI2АI L = I30	8	0,II	0,88	Б.Ч.
	8	Ø25АШ L = 9440	4	36,4	I45,6	Б.Ч.
	9	ХМI	5I	0,55	28,05	В. 2-I4
				Итого:	314,45	
КШ29с	I	СI	II	I,8	I9,8	В. 2-I4
	2	С5	2	3,I	6,2	В. 2-I4
	3	МН2	2	40,0	80,0	В. 2-I4
	4	Ø28АШ L = 720	4	3,48	I3,92	Б.Ч.
	5	Ø32АШ L = 720	4	4,54	I8,I6	Б.Ч.
	6	ØI0АI L = 380	8	0,23	I,84	Б.Ч.
	7	ØI2АI L = I30	8	0,II	0,88	Б.Ч.
	8	Ø28АШ L = 9440	4	45,6	I82,4	Б.Ч.
	9	ХМ2	5I	0,55	28,05	В. 2-I4
				Итого:	35I,25	

Марка пространственного каркаса	Поз.	Марка арматурного изделия	Кол.	Масса, кг		Обозначение документа
				I шт.	Всего	
КШ30с	I	СI	9	I,8	I6,2	В. 2-I4
	2	С2	2	2,9	5,8	В. 2-I4
	3	С6	2	3,7	7,4	В. 2-I4
	4	МН2	2	40,0	80,0	В. 2-I4
	5	Ø28АШ L = 720	4	3,48	I3,92	Б.Ч.
	6	Ø32АШ L = 720	4	4,54	I8,I6	Б.Ч.
	7	ØI0АI L = 380	8	0,23	I,84	Б.Ч.
	8	ØI2АI L = I30	8	0,II	0,88	Б.Ч.
	9	Ø32АШ L = 9440	4	59,6	238,4	Б.Ч.
	I0	ХМ2	5I	0,55	28,05	В. 2-I4
				Итого:	4I0,65	

Взам. инв. №
Подпись и дата
Инв. № подл.

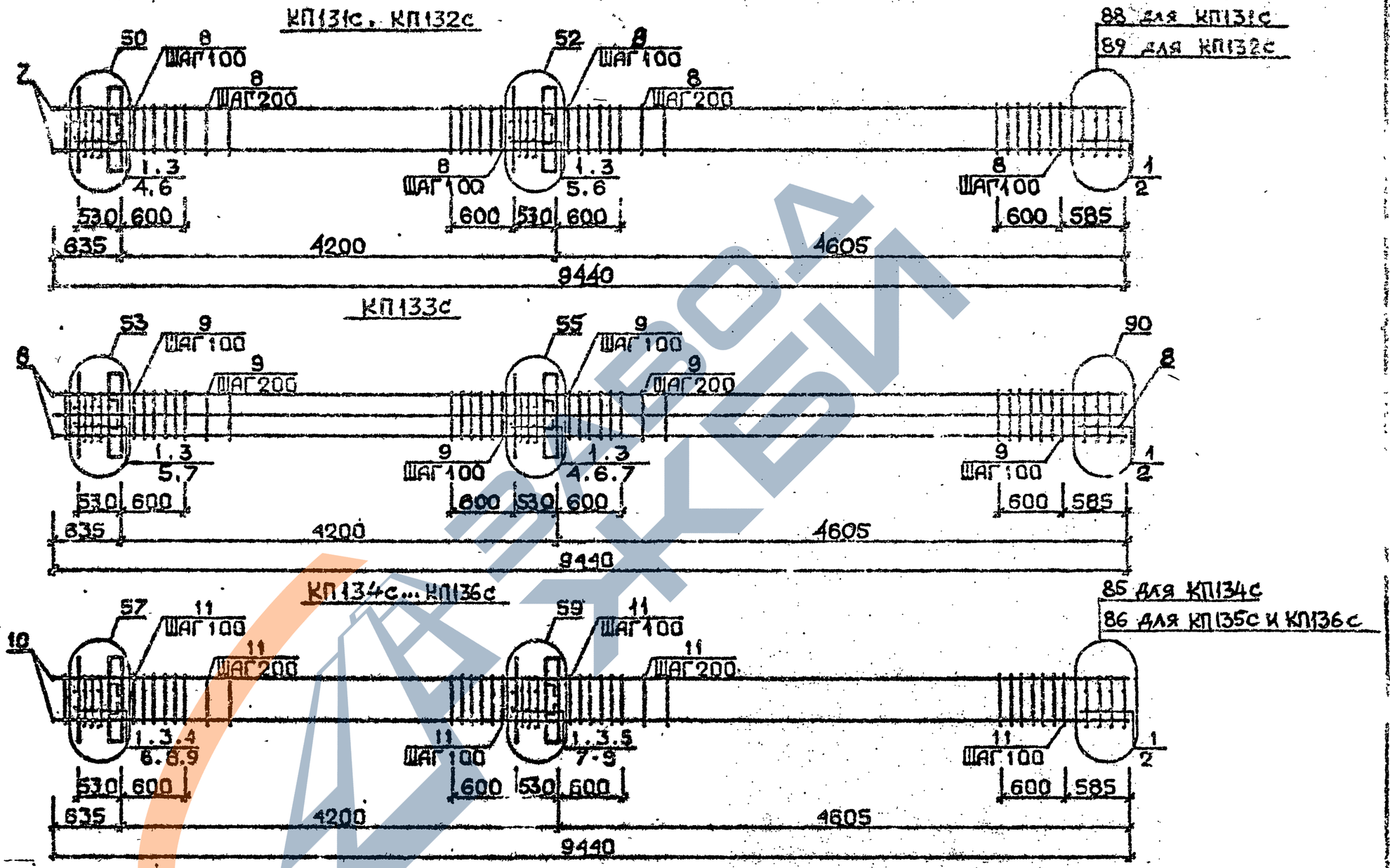

Арматура класса AI и AIII по ГОСТ 5781-82*
Детали см. I.020.I-2с/89 В.2-I3
Спецификацию см. лист 2

Разраб.	Чанкветадзе		
Провер.	Чкванава		
ГИП	Буссивадзе		
Н. контр.	Буссивадзе		

1.020.1-2с/89 2-6 К31

КАРКАС ПРОСТРАНСТВЕННЫЙ КП131с...КП136с

Стадия	Лист	Листов
Р	1	2

ТбилЗНИИЭП

ФОРМАТ А3

ИНВ.№ ПОДЛ. | ПОДП. И ДАТА | ВЗАМ.ИНВ.№

I.020.I-2с/89 В. 2-6 1.1

Марка пространственного каркаса	Поз.	Марка арматурного изделия	Кол.	Масса, кг		Обозначение документа
				I шт.	Всего	
КПI3Iс	I	С2	II	2,9	3I,9	В. 2-I4
	2	С7	2	4,3	8,6	В. 2-I4
	3	МН2	2	40,0	80,0	В. 2-I4
	4	Ø32AIII L = 720	4	4,54	I8,I6	Б.Ч.
	5	Ø36AIII L = 720	4	5,75	23,0	Б.Ч.
	6	ØI0AI L = 380	8	0,23	I,84	Б.Ч.
	7	Ø36AIII L = 9440	4	75,4	30I,6	Б.Ч.
	8	ХМ3	5I	0,88	44,88	В. 2-I4
				Итого:	509,98	
КПI32с	I	С2	I2	2,9	34,8	В. 2-I4
	2	С8	2	5,0	I0,0	В. 2-I4
	3	МН2	2	40,0	80,0	В. 2-I4
	4	Ø32AIII L = 720	4	4,54	I8,I6	Б.Ч.
	5	Ø36AIII L = 720	4	5,75	23,0	Б.Ч.
	6	ØI0AI L = 380	8	0,23	I,84	Б.Ч.
	7	Ø40AIII L = 9440	4	93,2	372,8	Б.Ч.
	8	ХМ3	5I	0,88	44,88	В. 2-I4
				Итого:	585,48	
КПI33с	I	С1	II	I,8	I9,8	В. 2-I4
	2	С6	2	3,7	7,4	В. 2-I4
	3	МН2	2	40,0	80,0	В. 2-I4
	4	Ø28AIII L = 720	2	3,48	6,96	Б.Ч.
	5	Ø32AIII L = 720	4	4,54	I8,I6	Б.Ч.
	6	Ø36AIII L = 720	4	5,75	23,0	Б.Ч.
	7	ØI0AI L = 380	8	0,23	I,84	Б.Ч.
	8	Ø32AIII L = 9440	8	59,6	476,8	Б.Ч.
	9	ХМ2	5I	0,55	28,05	В. 2-I4
				Итого:	662,0I	
КПI34с	I	С1	II	I,8	I9,8	В. 2-I4
	2	С4	2	2,2	4,4	В. 2-I4
	3	МН3	2	32,8	65,6	В. 2-I4
	4	МН6	I	8,3	8,3	В. 2-I4
	5	МН7	I	9,7	9,7	В. 2-I4
	6	Ø28AIII L = 720	2	3,48	6,96	Б.Ч.

Марка пространственного каркаса	Поз.	Марка арматурного изделия	Кол.	Масса, кг		Обозначение документа
				I шт.	Всего	
КПI34с	7	Ø32AIII L = 720	2	4,54	9,08	Б.Ч.
	8	ØI0AI L = 380	4	0,23	0,92	Б.Ч.
	9	ØI2AI L = I30	8	0,II	0,88	Б.Ч.
	I0	Ø20AIII L = 9440	4	23,3	93,2	Б.Ч.
	II	ХМI	5I	0,55	28,05	В. 2-I4
				Итого:	246,89	
КПI35с	I	С1	II	I,8	I9,8	В. 2-I4
	2	С5	2	3,I	6,2	В. 2-I4
	3	МН3	2	32,8	65,6	В. 2-I4
	4	МН6	I	8,3	8,3	В. 2-I4
	5	МН7	I	9,7	9,7	В. 2-I4
	6	Ø28AIII L = 720	2	3,48	6,96	Б.Ч.
	7	Ø32AIII L = 720	2	4,54	9,08	Б.Ч.
	8	ØI0AI L = 380	4	0,23	0,92	Б.Ч.
	9	ØI2AI L = I30	8	0,II	0,88	Б.Ч.
	I0	Ø25AIII L = 9440	4	36,4	I45,6	Б.Ч.
	II	ХМI	5I	0,55	28,05	В. 2-I4
				Итого:	30I,09	
КПI36с	I	С1	II	I,8	I9,8	В. 2-I4
	2	С5	2	3,I	6,2	В. 2-I4
	3	МН3	2	32,8	65,6	В. 2-I4
	4	МН6	I	8,3	8,3	В. 2-I4
	5	МН7	I	9,7	9,7	В. 2-I4
	6	Ø28AIII L = 720	2	3,48	6,96	Б.Ч.
	7	Ø32AIII L = 720	2	4,54	9,08	Б.Ч.
	8	ØI0AI L = 380	4	0,23	0,92	Б.Ч.
	9	ØI2AI L = I30	8	0,II	0,88	Б.Ч.
	I0	Ø28AIII L = 9440	4	45,6	I82,4	Б.Ч.
	II	ХМ2	5I	0,55	28,05	В. 2-I4
				Итого:	337,89	

I.020.I-2o/89 В. 2-6 ч.I

Инв. № подл. | Подпись и дата | Взам. инв. №

КП137с

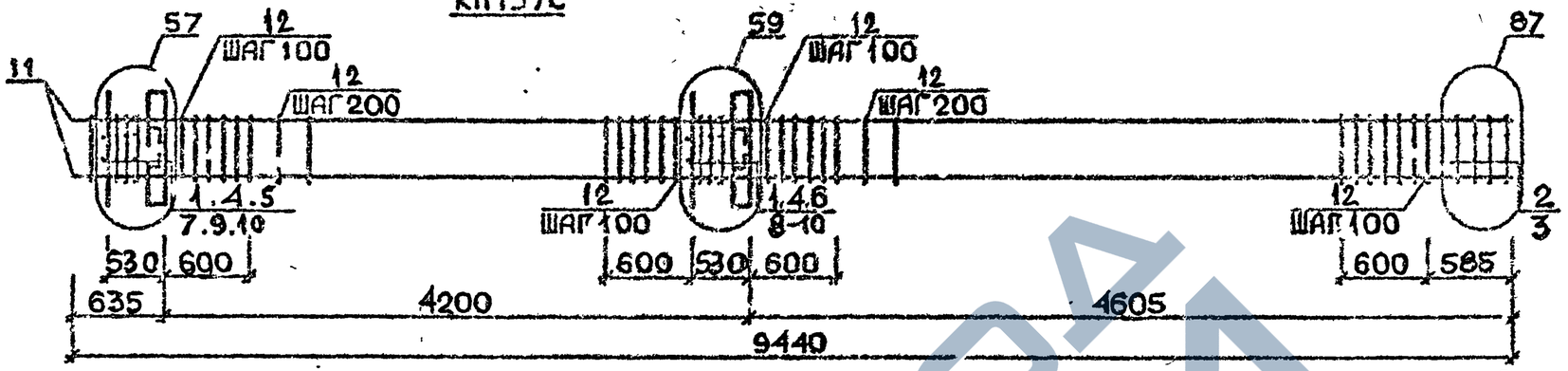

КП138с, КП139с

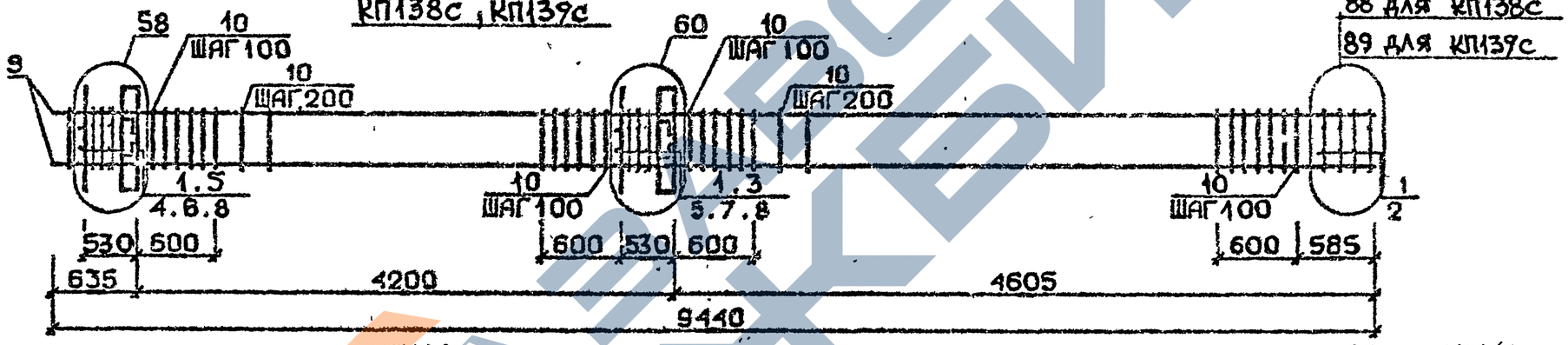

КП140с... КП142с

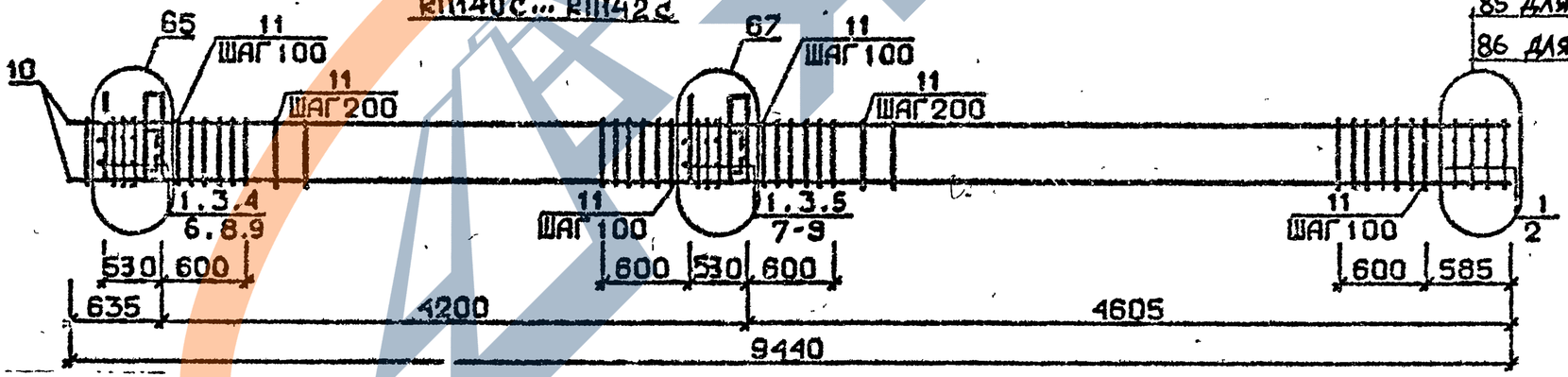

Арматура класса AI и AIII по ГОСТ 5781-82*
Детали см. I.020.I-2с/89 В.2-I3
Спецификацию см.лист 2

Разраб.	Чанкветадзе	
Проверил	Цабанава	
ГИП	Буксиладзе	
Н.контр.	Буксиладзе	

1.020.1-2с/89 2-6 К32

Каркас пространственный КП137с ... КП142с

Стадия	Лист	Листов
Р	1	2

ТбилЗНИИЭП

ФОРМАТ А3

Инв.№ | Одл. | Подп. и дата | Взам.инв.№

Марка пространственного каркаса	Поз.	Марка арматурного изделия	Кол.	Масса, кг		Обозначение документа
				I шт.	Всего	
КШ37с	I	С1	9	I,8	I6,2	В. 2-I4
	2	С2	2	2,9	5,8	В. 2-I4
	3	С6	2	3,7	7,4	В. 2-I4
	4	МН3	2	32,8	65,6	В. 2-I4
	5	МН6	I	8,3	8,3	В. 2-I4
	6	МН7	I	9,7	9,7	В. 2-I4
	7	Ø28АШ L = 720	2	3,48	6,96	Б.Ч.
	8	Ø32АШ L = 720	2	4,54	9,08	Б.Ч.
	9	ØI0AI L = 380	4	0,23	0,92	Б.Ч.
	I0	ØI2AI L = I30	8	0,II	0,88	Б.Ч.
	II	Ø32АШ L = 9440	4	59,6	238,4	Б.Ч.
	I2	ХМ2	5I	0,55	28,05	В. 2-I4
				Итого:	397,29	
КШ38с	I	С2	II	2,9	3I,9	В. 2-I4
	2	С7	2	4,3	8,6	В. 2-I4
	3	МН3	2	32,8	65,6	В. 2-I4
	4	МН7	I	9,7	9,7	В. 2-I4
	5	МН8	I	II,9	II,9	В. 2-I4
	6	Ø32АШ L = 720	2	4,54	9,08	Б.Ч.
	7	Ø36АШ L = 720	2	5,75	II,5	Б.Ч.
	8	ØI0AШ L = 380	4	0,23	0,92	Б.Ч.
	9	Ø36АШ L = 9440	4	75,4	30I,6	Б.Ч.
	I0	ХМ3	5I	0,88	44,88	В. 2-I4
				Итого:	495,68	
КШ39с	I	С2	II	2,9	3I,9	В. 2-I4
	2	С8	2	5,0	I0,0	В. 2-I4
	3	МН3	2	32,8	65,8	В. 2-I4
	4	МН7	I	9,7	9,7	В. 2-I4
	5	МН8	I	II,9	II,9	В. 2-I4
	6	Ø32АШ L = 720	2	4,54	9,08	Б.Ч.
	7	Ø36АШ L = 720	2	5,75	II,5	Б.Ч.
	8	ØI0AI L = 380	4	0,23	0,92	Б.Ч.
	9	Ø40АШ L = 9440	4	93,3	372,8	Б.Ч.
	I0	ХМ3	5I	0,88	44,88	В. 2-I4
				Итого:	568,48	

Марка пространственного каркаса	Поз.	Марка арматурного изделия	Кол.	Масса, кг		Обозначение документа
				I шт.	Всего	
КШ40с	I	С1	II	I,8	I9,8	В. 2-I4
	2	С4	2	2,2	4,4	В. 2-I4
	3	МН4	2	34,8	69,6	В. 2-I4
	4	МН6	I	8,3	8,3	В. 2-I4
	5	МН7	I	9,7	9,7	В. 2-I4
	6	Ø28АШ L = 720	2	3,48	6,96	Б.Ч.
	7	Ø32АШ L = 720	2	4,54	9,08	Б.Ч.
	8	ØI0AI L = 380	4	0,23	0,92	Б.Ч.
	9	ØI2AI L = I30	8	0,II	0,88	Б.Ч.
	I0	Ø20АШ L = 9440	4	23,3	93,2	Б.Ч.
	II	ХМI	5I	0,55	28,05	В. 2-I4
				Итого:	250,89	
КШ4Iс	I	С1	II	I,8	I9,8	В. 2-I4
	2	С5	2	3,I	6,2	В. 2-I4
	3	МН4	2	34,8	69,6	В. 2-I4
	4	МН6	I	8,3	8,3	В. 2-I4
	5	МН7	I	9,7	9,7	В. 2-I4
	6	Ø28АШ L = 720	2	3,48	6,96	Б.Ч.
	7	Ø32АШ L = 720	2	4,54	9,08	Б.Ч.
	8	ØI0AI L = 380	4	0,23	0,92	Б.Ч.
	9	ØI2AI L = I30	8	0,II	0,88	Б.Ч.
	I0	Ø25АШ I = 9440	4	36,4	I45,6	Б.Ч.
	II	ХМI	5I	0,55	28,05	В. 2-I4
				Итого:	305,09	
КШ42с	I	С1	II	I,8	I9,8	В. 2-I4
	2	С5	2	3,I	6,2	В. 2-I4
	3	МН4	2	34,8	69,6	В. 2-I4
	4	МН6	I	8,3	8,3	В. 2-I4
	5	МН7	I	9,7	9,7	В. 2-I4
	6	Ø28АШ L = 720	2	3,48	6,96	Б.Ч.
	7	Ø32АШ L = 720	2	4,54	9,08	Б.Ч.
	8	ØI0AI L = 380	4	0,23	0,92	Б.Ч.
	9	ØI2AI L = I30	8	0,II	0,88	Б.Ч.
	I0	Ø28АШ L = 9440	4	45,6	I82,4	Б.Ч.
	II	ХМ2	5I	0,55	28,05	В. 2-I4
				Итого:	34I,89	

I.020.I-2с/89 В. ... ч.I

Инв. № подл. | Подпись и дата | Взам. инв. №

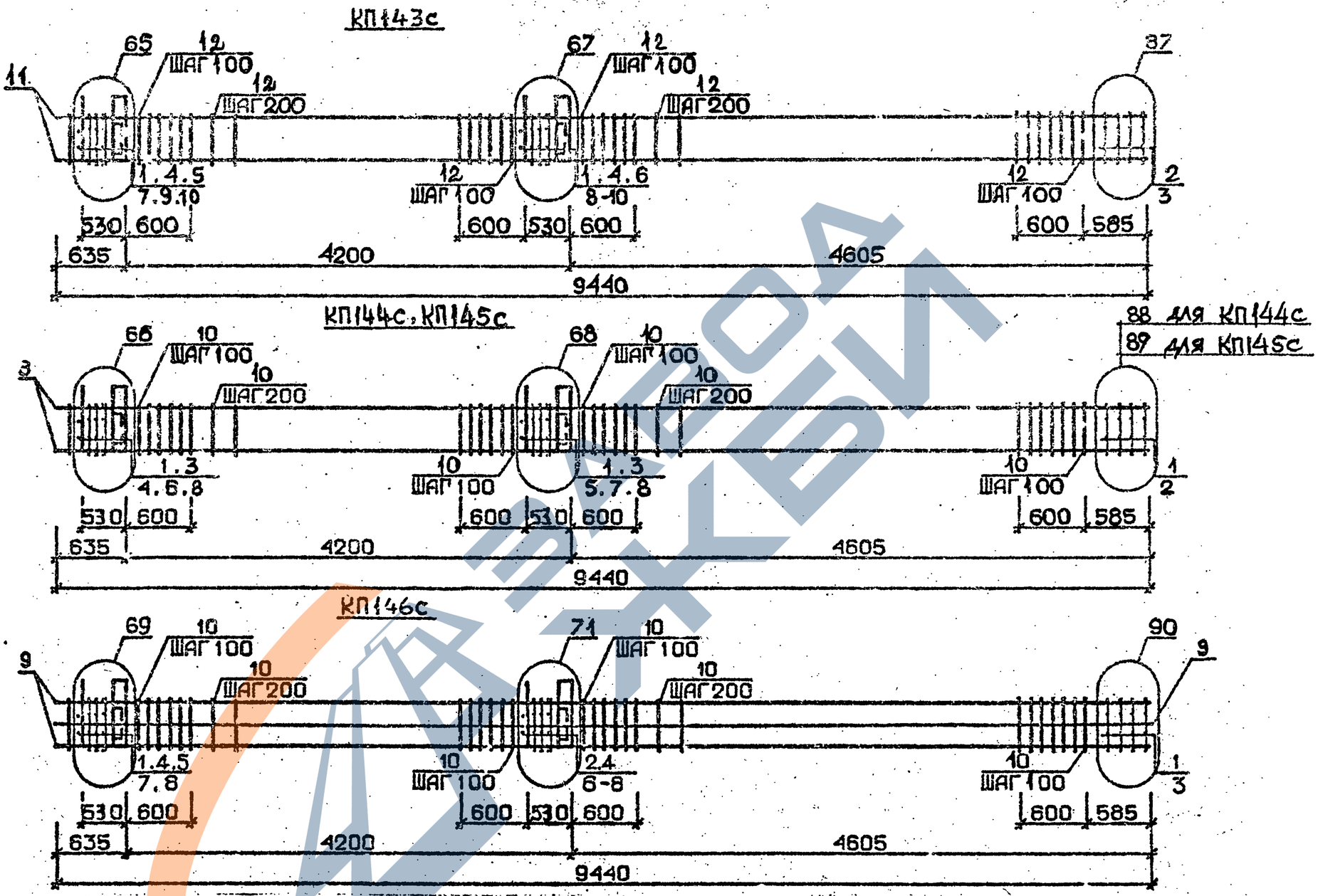

Арматура класса АI и АШ по ГОСТ 5781-82*
Детали см. I.020.I-2с/89 В.2-I3
Спецификацию см. лист 2

Разраб.	Чанкветадзе		1.020.1-2с/89 2-6 К33
Провер.	Чкванава		
ГИП	Буссивадзе		Каркас пространственный КП143с ... КП146с
Н.контр.	Буссивадзе		

Стадия	Лист	Листов
Р	1	2

ТбилЗНИИЭП

ИНВ.№ ПОДЛ. | ПОДП. И ДАТА | ВЗАМ.ИНВ.№

ФОРМАТ А3

ЗАВОД ЖБИ

Марка пространственного каркаса	Поз.	Марка арматурного изделия	Кол.	Масса, кг		Обозначение документа
				I шт.	Всего	
КПI43с	I	СI	9	I,8	I6,2	В. 2-I4
	2	С2	2	2,9	5,8	В. 2-I4
	3	С6	2	3,7	7,4	В. 2-I4
	4	МН4	2	34,8	69,6	В. 2-I4
	5	МН6	I	8,3	8,3	В. 2-I4
	6	МН7	I	9,7	9,7	В. 2-I4
	7	Ø28AIII L = 720	2	3,48	6,96	Б.Ч.
	8	Ø32AIII L = 720	2	4,54	9,08	Б.Ч.
	9	ØI0AI L = 380	4	0,23	0,92	Б.Ч.
	I0	ØI2AI L = I30	8	0,II	0,88	Б.Ч.
	II	Ø32AIII L = 9440	4	59,6	238,4	Б.Ч.
	I2	ХМ2	5I	0,55	28,05	В. 2-I4
				Итого:	40I,29	
КПI44с	I	С2	II	2,9	3I,9	В. 2-I4
	2	С7	2	4,3	8,6	В. 2-I4
	3	МН4	2	34,8	69,6	В. 2-I4
	4	МН7	I	9,7	9,7	В. 2-I4
	5	МН8	I	II,9	II,9	В. 2-I4
	6	Ø32AIII L = 720	2	4,54	9,08	Б.Ч.
	7	Ø36AIII L = 720	2	5,75	II,5	Б.Ч.
	8	ØI0AI L = 380	4	0,23	0,92	Б.Ч.
	9	Ø36AIII L = 9440	4	75,4	30I,6	Б.Ч.
	I0	ХМ3	5I	0,88	44,88	В. 2-I4
				Итого:	499,68	
КПI45с	I	С2	II	2,9	3I,9	В. 2-I4
	2	С8	2	5,0	I0,0	В. 2-I4
	3	МН4	2	34,8	69,6	В. 2-I4
	4	МН7	I	9,7	9,7	В. 2-I4
	5	МН8	I	II,9	II,9	В. 2-I4
	6	Ø32AIII L = 720	2	4,54	9,08	Б.Ч.
	7	Ø36AIII L = 720	2	5,75	II,5	Б.Ч.
	8	ØI0AI L = 380	4	0,23	0,92	Б.Ч.
	9	Ø40AIII L = 9440	4	93,2	372,8	Б.Ч.
	I0	ХМ3	5I	0,88	44,88	В. 2-I4
				Итого:	572,28	
КПI46с	I	СI	6	I,8	I0,8	В. 2-I4
	2	С2	5	2,9	I4,5	В. 2-I4
	3	С6	2	3,7	7,4	В. 2-I4
	4	МН4	2	34,8	69,6	В. 2-I4
	5	МН7	I	9,7	9,7	В. 2-I4
	6	МН9	I	I7,3	I7,3	В. 2-I4
	7	Ø32AIII L = 720	4	4,54	I8,I6	Б.Ч.
	8	ØI0AI L = 380	4	0,23	0,92	Б.Ч.
	9	Ø32AIII L = 9440	8	59,6	476,8	Б.Ч.
	I0	ХМ2	5I	0,55	28,05	В. 2-I4
				Итого:	653,23	

Взам. инв. №

Подпись и дата

Инв. № подл.

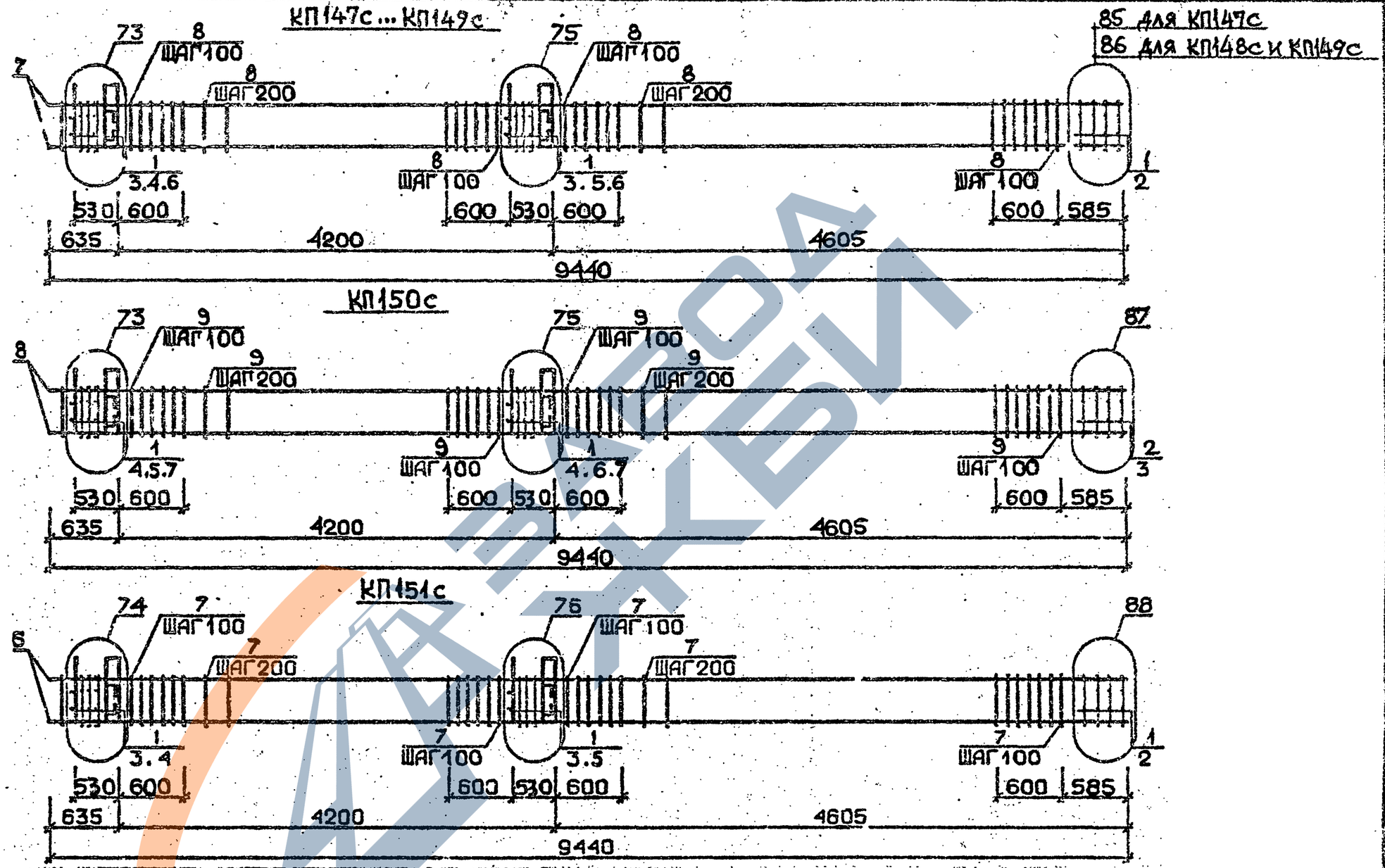

Арматура класса АI и АШ по ГОСТ 5781-82*
Детали см. I.020.I-2с/89 В.2-I3
Спецификацию см. лист 2

Разраб.	Чанкветадзе		1.020.1-2с/89 2-6 К34
Провер.	Чкванава		
ГИП	Буксивадзе		Каркас пространственный КП147с...КП151с
Н.контр.	Буксивадзе		Стадия Р, Лист 1, Листов 2
			ТбилЗНИИЭП

ИНВ.№ПОДЛ. | ПОДП. И ДАТА | ВЗАМ.ИНВ.№

ФОРМАТ А3

ЗАВОД ЖБИ

Марка пространственного каркаса	Поз.	Марка арматурного изделия	Кол.	Масса, кг		Обозначение документа
				I шт.	Всего	
КШ47с	I	СI	II	I,8	I9,8	В. 2-I4
	2	С4	2	2,2	4,4	В. 2-I4
	3	МН5	2	27,6	55,2	В. 2-I4
	4	МН6	2	8,3	I6,6	В. 2-I4
	5	МI7	2	9,7	I9,4	В. 2-I4
	6	Ø12АI L = I30	8	0,II	0,88	Б.Ч.
	7	Ø20АI L = 9440	4	23,3	93,2	Б.Ч.
	8	ХМI	5I	0,55	28,05	В. 2-I4
				Итого:	237,53	
КШ48с	I	СI	II	I,8	I9,8	В. 2-I4
	2	С5	2	3,I	6,2	В. 2-I4
	3	МН5	2	27,6	55,2	В. 2-I4
	4	МН6	2	8,3	I6,6	В. 2-I4
	5	МН7	2	9,7	I9,4	В. 2-I4
	6	Ø12АI L = I30	8	0,II	0,88	Б.Ч.
	7	Ø25АШ L = 9440	4	36,4	I45,6	Б.Ч.
	8	ХМI	5I	0,55	28,05	В. 2-I4
				Итого:	29I,73	
КШ49с	I	СI	II	I,8	I9,8	В. 2-I4
	2	С5	2	3,I	6,2	В. 2-I4
	3	МН5	2	27,6	55,2	В. 2-I4
	4	МН6	2	8,3	I6,6	В. 2-I4
	5	МН7	2	9,7	I9,4	В. 2-I4
	6	Ø12АI L = I30	8	0,II	0,88	Б.Ч.
	7	Ø28АШ L = 9440	4	45,6	I82,4	Б.Ч.
	8	ХМ2	5I	0,55	28,05	В. 2-I4
				Итого:	328,53	
КШ50с	I	СI	9	I,8	I6,2	В. 2-I4
	2	С2	2	2,9	5,8	В. 2-I4
	3	С6	2	3,7	7,4	В. 2-I4
	4	МН5	2	27,6	55,2	В. 2-I4
	5	МН6	2	8,3	I6,6	В. 2-I4
	6	МН7	2	9,7	I9,4	В. 2-I4
	7	Ø12АI L = I30	8	0,II	0,88	Б.Ч.
	8	Ø32АШ L = 9440	4	59,6	238,4	Б.Ч.
	9	ХМ2	5I	0,55	28,05	В. 2-I4
				Итого:	387,93	
КШ5Iс	I	С2	II	2,9	3I,9	В. 2-I4
	2	С7	2	4,3	8,6	В. 2-I4
	3	МН5	2	27,6	55,2	В. 2-I4
	4	МН7	2	9,7	I9,4	В. 2-I4
	5	МН8	2	II,9	23,8	В. 2-I4
	6	Ø36АШ L = 9440	4	75,4	30I,6	Б.Ч.
	7	ХМ3	5I	0,88	44,88	В. 2-I4
				Итого:	485,38	

I.020.I-2о/89 В. 2-6 ч.I

Взам. инв. №

Подпись и дата

Инв. № подл.

КП152с

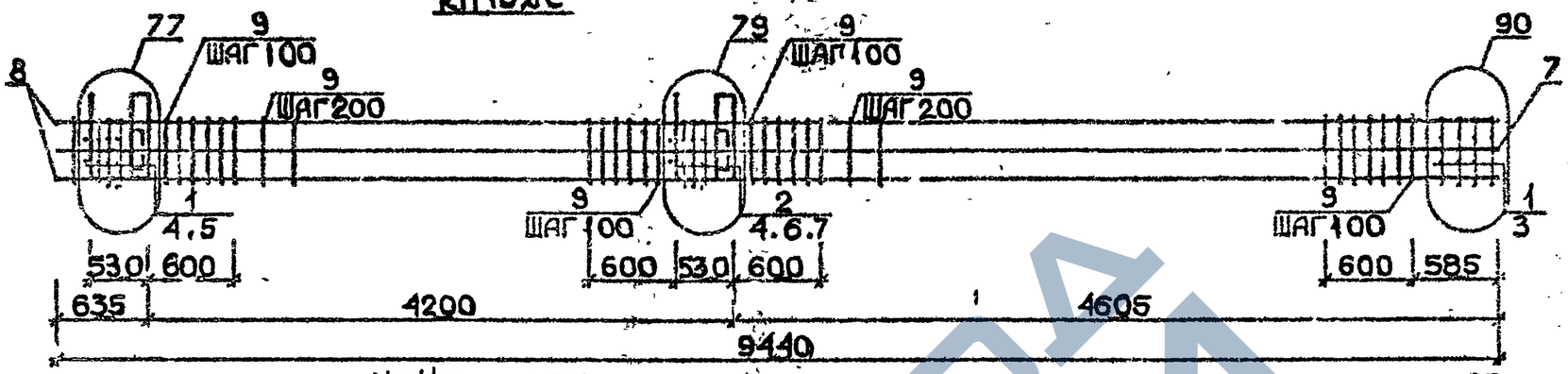

КП147СН...КП149СН

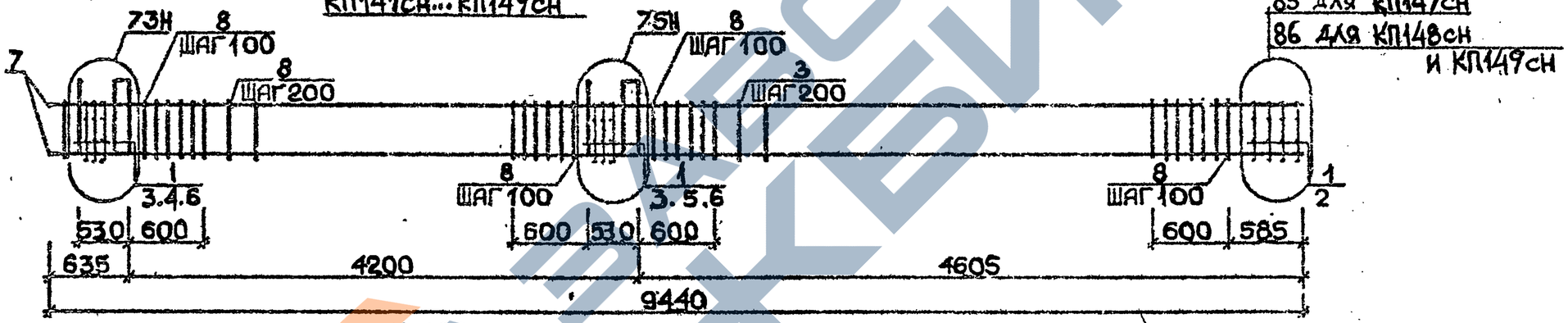

85 для КП147СН
86 для КП148СН
и КП149СН

КП150СН

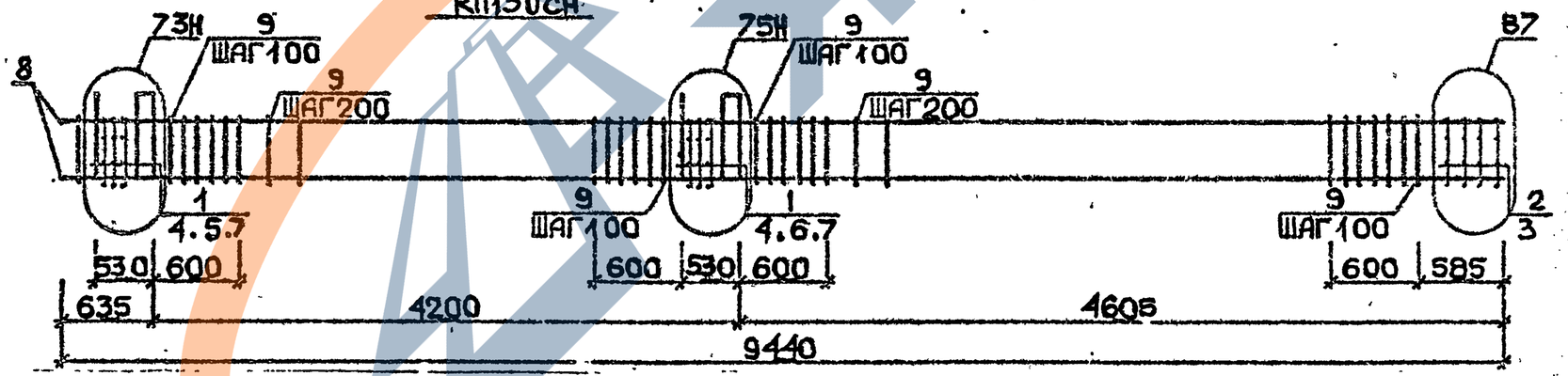

Арматура класса AI и AIII по ГОСТ 5781-82*
Детали см. I.020.I-2с/89 В.2-I3
Спецификацию см. лист 2

Разраб.	Табулабадзе		1.020.1-2с/89 2-6 К35
Провер.	Чкванава		
ГИП	Бускивадзе		
Н.контр.	Бускивадзе		Каркас пространственный КП152с КП147СН ... КП150СН

Стадия	Лист	Листов
Р	1	2

ТбилЗНИИЭП

ФОРМАТ А3

Инв.№подл. | Подп. и дата | Взам.инв.№

Марка пространственного каркаса	Поз.	Марка арматурного изделия	Кол.	Масса, кг		Обозначение документа
				I шт.	Всего	
КПI52с	I	СI	6	I,8	I0,8	В. 2-I4
	2	С2	5	2,9	I4,5	В. 2-I4
	3	С6	2	3,7	7,4	В. 2-I4
	4	МН5	2	27,6	55,2	В. 2-I4
	5	МН7	2	9,7	I9,4	В. 2-I4
	6	МН8	I	II,9	II,9	В. 2-I4
	7	МН9	I	I7,3	I7,3	В. 2-I4
	8	Ø32AIII L = 9440	8	59,6	476,8	Б.Ч.
	9	ХМ2	5I	0,55	28,05	В. 2-I4
				Итого:	64I,35	
КПI47сн	I	СI	II	I,8	I9,8	В. 2-I4
	2	С4	2	2,2	4,4	В. 2-I4
	3	МН5н	2	27,6	55,2	В. 2-I4
	4	МН6	2	8,3	I6,6	В. 2-I4
	5	МН7	2	9,7	I9,4	В. 2-I4
	6	ØI2AI L = I30	8	0,II	0,88	Б.Ч.
	7	Ø20AIII L = 9440	4	23,3	93,2	Б.Ч.
	8	ХМI	5I	0,55	28,05	В. 2-I4
				Итого:	237,53	
КПI48сн	I	СI	II	I,8	I9,8	В. 2-I4
	2	С5	2	3,I	6,2	В. 2-I4
	3	МН5н	2	27,6	55,2	В. 2-I4
	4	МН6	2	8,3	I6,6	В. 2-I4
	5	МН7	2	9,7	I9,4	В. 2-I4
	6	ØI2AI L = I30	8	0,II	0,88	Б.Ч.
	7	Ø25AIII L = 9440	4	36,4	I45,6	Б.Ч.
	8	ХМI	5I	0,55	28,05	В. 2-I4
				Итого:	29I,73	

Марка пространственного каркаса	Поз.	Марка арматурного изделия	Кол.	Масса, кг		Обозначение документа
				I шт.	Всего	
КПI49сн	I	СI	II	I,8	I9,8	В. 2-I4
	2	С5	2	3,I	6,2	В. 2-I4
	3	МН5н	2	27,6	55,2	В. 2-I4
	4	МН6	2	8,3	I6,6	В. 2-I4
	5	МН7	2	9,7	I9,4	В. 2-I4
	6	ØI2AI L = I30	8	0,II	0,88	Б.Ч.
	7	Ø28AIII L = 9440	4	45,6	I82,4	Б.Ч.
	8	ХМ2	5I	0,55	28,05	В. 2-I4
				Итого:	328,53	
КПI50сн	I	СI	9	I,8	I6,2	В. 2-I4
	2	С2	2	2,9	5,8	В. 2-I4
	3	С6	2	3,7	7,4	В. 2-I4
	4	МН5н	2	27,6	55,2	В. 2-I4
	5	МН6	2	8,3	I6,6	В. 2-I4
	6	МН7	2	9,7	I9,4	В. 2-I4
	7	ØI2AI L = I30	8	0,II	0,88	Б.Ч.
	8	Ø32AIII L = 9440	4	59,6	238,4	Б.Ч.
	9	ХМ2	5I	0,55	28,05	В. 2-I4
				Итого:	387,93	

I.020.I-2о/89 . . 2-6 ч.I

Взам. инв. №

Подпись и дата

Инв. № подл.

КП151сн

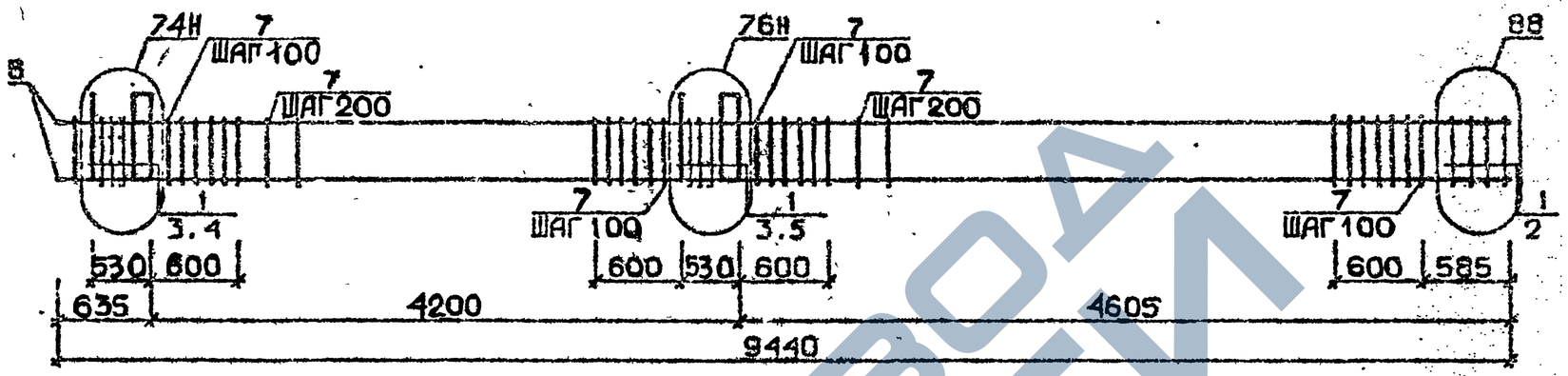

КП152сн

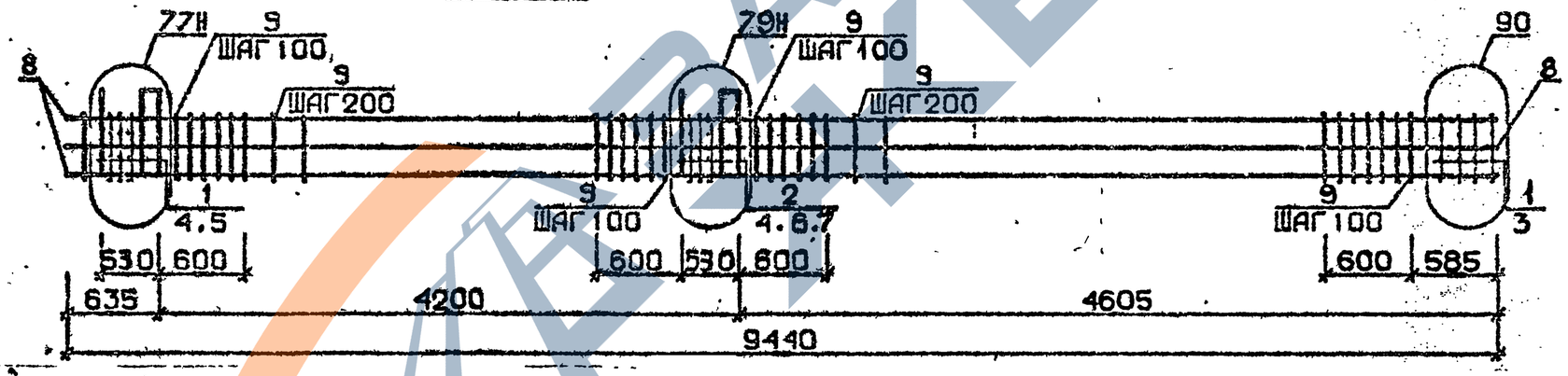

Арматура класса AI и AII по ГОСТ 5781-82*

Детали см. I.020.I-2с/89 В.2-I3

Спецификацию см. лист 2

Разраб.	Тавшавадзе		1.020.1-2с/89 2-6 К36		
Провер.	Чкванава				
ГИП	Бжсивадзе		Каркас пространственный КП151сн, КП152сн	Стадия	Лист	Листов
				Р	1	2
Н.контр.	Бжсивадзе			ТбилЗНИИЭП		

Инв.№подл. | Подп. и дата | Взам.инв.№

ФОРМАТ А3

Марка пространственного каркаса	Поз.	Марка арматурного изделия	Кол.	Масса, кг		Обозначение документа
				I шт.	Всего	
КШ5IсН	I	С2	II	2,9	3I,9	В. 2-I4
	2	С7	2	4,3	8,6	В. 2-I4
	3	МН5н	2	27,6	55,2	В. 2-I4
	4	МН7	2	9,7	I9,4	В. 2-I4
	5	МН8	2	II,9	23,8	В. 2-I4
	6	Ø36АШ L = 9440	4	75,4	30I,6	Б.Ч.
	7	ХМ3	5I	0,88	44,88	В. 2-I4
				Итого:	485,38	
КШ52сН	I	С1	6	I,8	I0,8	В. 2-I4
	2	С2	5	2,9	I4,5	В. 2-I4
	3	С6	2	3,7	7,4	В. 2-I4
	4	МН5н	2	27,6	55,2	В. 2-I4
	5	МН7	2	9,7	I9,4	В. 2-I4
	6	МН8	I	II,9	II,9	В. 2-I4
	7	МН9	I	I7,3	I7,3	В. 2-I4
	8	Ø32АШ L = 9440	8	59,6	776,8	Б.Ч.
	9	ХМ2	5I	0,55	28,05	В. 2-I4
				Итого:	64I,35	

Марка пространственного каркаса	Поз.	Марка арматурного изделия	Кол.	Масса, кг		Обозначение документа
				I шт.	Всего	

I.020.I-2с/89 Вып. 2-6 ч.I

Инв. № подл. | Подпись и дата | Взам. инв. №

КП153с..КП155с

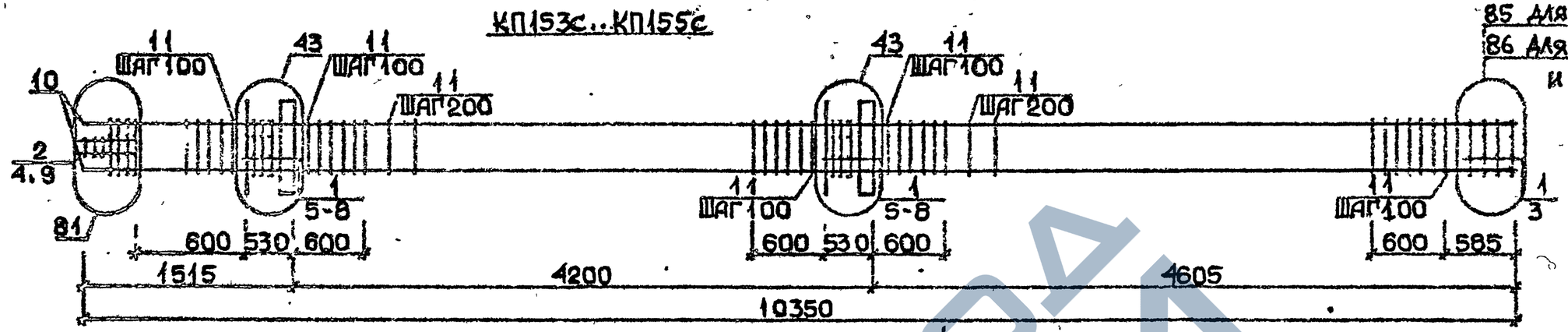

КП156с

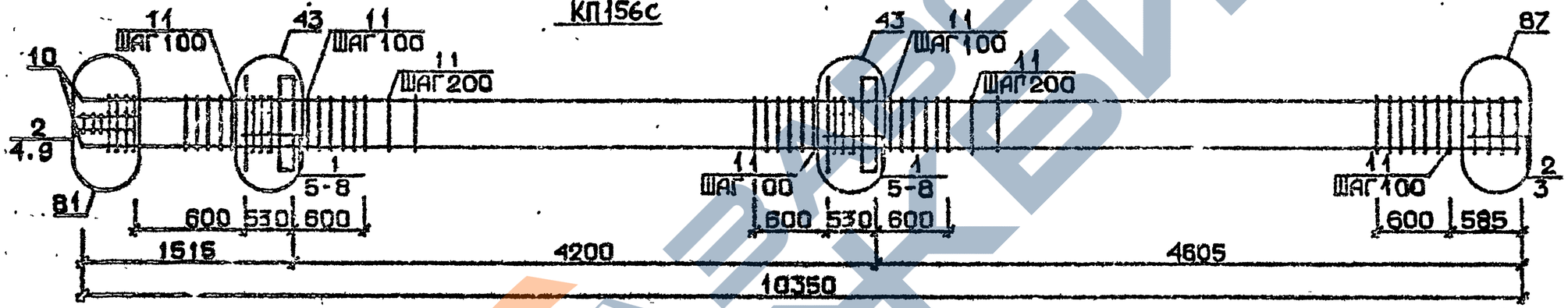

КП157с, КП158с

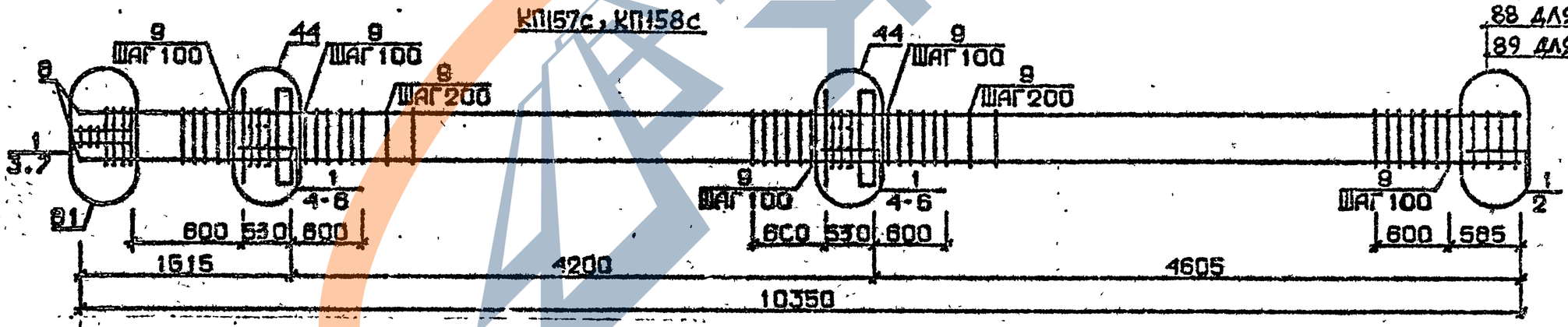

Арматура класса AI и AIII по ГОСТ 5781-82*
Детали см. I.C20.I-2c/89 В.2-I3
Спецификацию см. лист 2

Разраб.	Табашвадзе		
Провер.	Чкванава		
ГИП	Бускивадзе		
Н.контр.	Бускивадзе		

1.020.1-2с/89 2-6 К37

Каркас пространственный КП153с... КП158с

Стадия	Лист	Листов
Р	1.	2

ТбилЗНИИЭП

Инв.№подл. | Подп. и дата | Взам.инв.№

Формат А3

Марка пространственного каркаса	Поз.	Марка арматурного изделия	Кол.	Масса, кг		Обозначение документа
				I шт.	Всего	
КПI53с	I	СI	I2	I,8	2I,6	В. 2-I4
	2	С2	3	2,9	8,7	В. 2-I4
	3	С4	2	2,2	4,4	В. 2-I4
	4	С9	2	0,7	I,4	В. 2-I4
	5	МНI	2	25,6	5I,2	В. 2-I4
	6	Ø32АШ L = 720	4	4,54	I8,I6	Б.Ч.
	7	ØIOАI L = 380	4	0,23	0,92	Б.Ч.
	8	ØI2АI L = I30	8	0,II	0,88	Б.Ч.
	9	Ø8АI L = 500	2	0,20	0,40	Б.Ч.
	I0	Ø20АШ L = I0350	4	25,5	I02,0	Б.Ч.
	II	ХМI	56	0,55	30,86	В. 2-I4
				Итого:	240,46	
КПI54с	I	СI	I2	I,8	2I,6	В. 2-I4
	2	С2	3	2,9	8,7	В. 2-I4
	3	С5	2	3,I	6,2	В. 2-I4
	4	С9	2	0,7	I,4	В. 2-I4
	5	МНI	2	25,6	5I,2	В. 2-I4
	6	Ø32АШ L = 720	4	4,54	I8,I6	Б.Ч.
	7	ØIOАI L = 380	4	0,23	0,92	Б.Ч.
	8	ØI2АI L = I30	8	0,JI	0,88	Б.Ч.
	9	Ø8АI L = 500	2	0,20	0,40	Б.Ч.
	I0	Ø25АШ L = I0350	4	39,9	I59,6	Б.Ч.
	II	ХМI	56	0,55	30,80	В. 2-I4
				Итого:	299,86	
КПI55с	I	СI	I2	I,8	2I,60	В. 2-I4
	2	С2	3	2,9	8,7	В. 2-I4
	3	С5	2	3,I	6,2	В. 2-I4
	4	С9	2	0,7	I,4	В. 2-I4
	5	МНI	2	25,6	5I,2	В. 2-I4
	6	Ø32АШ L = 720	4	4,54	I8,I6	Б.Ч.
	7	ØIOАI L = 380	4	0,23	0,92	Б.Ч.
	8	ØI2АI L = I30	8	0,II	0,88	Б.Ч.
	9	Ø8АI L = 500	2	0,20	0,40	Б.Ч.
	I0	Ø28АШ L = I0350	4	50,0	200,0	Б.Ч.
	II	ХМ2	56	0,55	30,80	В. 2-I4
				Итого:	340,26	

Марка пространственного каркаса	Поз.	Марка арматурного изделия	Кол.	Масса, кг		Обозначение документа
				I шт.	Всего	
КПI56с	I	СI	I0	I,8	I8,0	В. 2-I4
	2	С2	5	2,9	I4,5	В. 2-I4
	3	С6	2	3,7	7,4	В. 2-I4
	4	С9	2	0,7	I,4	В. 2-I4
	5	МНI	2	25,6	5I,2	В. 2-I4
	6	Ø32АШ L = 720	4	4,54	I8,I6	Б.Ч.
	7	ØIOАI L = 380	4	0,23	0,92	Б.Ч.
	8	ØI2АI L = I30	8	0,II	0,88	Б.Ч.
	9	Ø8АI L = 500	2	0,20	0,40	Б.Ч.
	I0	Ø32АШ L = I0350	4	59,6	238,4	Б.Ч.
	II	ХМ2	56	0,55	30,80	В. 2-I4
				Итого:	382,06	
КПI57с	I	С2	I5	2,9	43,5	В. 2-I4
	2	С7	2	4,3	8,6	В. 2-I4
	3	С9	2	0,7	I,4	В. 2-I4
	4	МНI	2	25,6	5I,2	В. 2-I4
	5	Ø36АШ L = 720	4	5,75	23,00	Б.Ч.
	6	ØIOАI L = 380	4	0,23	0,92	Б.Ч.
	7	Ø8АI L = 500	2	0,20	0,40	Б.Ч.
	8	Ø36АШ L = I0350	4	82,7	330,8	Б.Ч.
	9	ХМ3	56	0,88	49,28	В. 2-I4
				Итого:	509,46	
КПI58с	I	С2	I5	2,8	42,0	В. 2-I4
	2	С8	2	5,0	I0,0	В. 2-I4
	3	С9	2	0,70	I,4	В. 2-I4
	4	МНI	2	25,6	5I,2	В. 2-I4
	5	Ø36АШ L = 720	4	5,75	23,00	Б.Ч.
	6	ØIOАI L = 380	4	0,23	0,92	Б.Ч.
	7	Ø8АI L = 500	2	0,20	0,40	Б.Ч.
	8	Ø40АШ L = I0350	4	I02,0	408,0	Б.Ч.
	9	ХМ3	56	0,88	49,28	В. 2-I4
				Итого:	586,20	

Инв. № подл. | Подпись и дата | Взам. инв. №

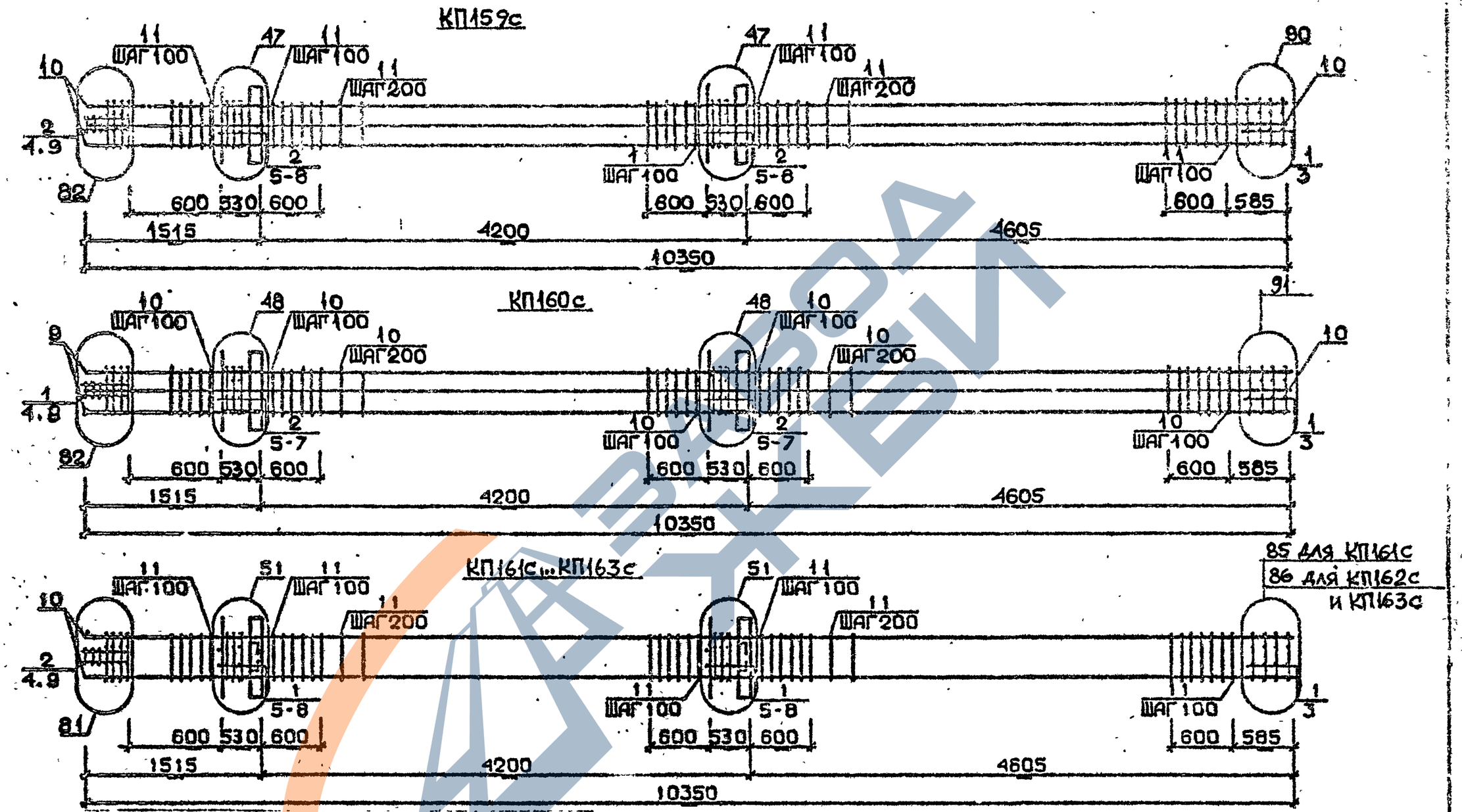

Арматура класса AI и АШ по ГОСТ 5781-82*
Детали см. I.020.I-2с/89 В.2-13
Спецификацию см. лист

Разраб.	Табшабадзе		1.020.1-2с/89 2-6 К38
Провер.	Чкванава		
ГИП	Бускивадзе		Каркас пространственный КП159с...КП163с
Н.контр.	Бускивадзе		

Стадия	Лист	Листов
Р	1	2

ТбилЗНИИЭП

ФОРМАТ А3

Инв.№ подл. | Подп. и дата | Взам.инв.№

I.020.I-2с/89 В. 2-6 ч.1

Марка пространственного каркаса	Поз.	Марка арматурного изделия	Кол.	Масса, кг		Обозначение документа
				I шт.	Всего	
КПI59с	I	СI	2	I,8	3,6	В. 2-I4
	2	С2	I3	2,9	37,7	В. 2-I4
	3	С6	2	3,7	7,4	В. 2-I4
	4	С9	2	0,7	I,4	В. 2-I4
	5	МНI	2	25,6	5I,2	В. 2-I4
	6	Ø28АШ L = 720	4	3,48	I3,92	Б.Ч.
	7	Ø36АШ L = 720	4	5,75	23,00	Б.Ч.
	8	ØIOAI L = 380	4	0,23	0,92	Б.Ч.
	9	Ø8AI L = 500	2	0,20	0,40	Б.Ч.
	I0	Ø32АШ L = I0350	8	65,3	522,4	Б.Ч.
	II	ХМ2	56	0,55	30,80	В. 2-I4
				Итого:	692,74	
КПI60с	I	С2	5	2,9	I4,5	В. 2-I4
	2	С3	I0	4,2	47,0	В. 2-I4
	3	С7	2	4,3	8,6	В. 2-I4
	4	С9	2	0,7	I,4	В. 2-I4
	5	МНI	2	25,6	5I,2	В. 2-I4
	6	Ø36АШ L = 720	8	5,75	46,0	Б.Ч.
	7	ØIOAI L = 380	4	0,23	0,92	Б.Ч.
	8	Ø8AI L = 500	2	0,20	0,40	Б.Ч.
	9	Ø36АШ L = I0350	8	82,7	66I,6	Б.Ч.
	I0	ХМ3	56	0,88	49,28	В. 2-I4
				Итого:	875,90	
КПI6Iс	I	СI	I2	I,8	2I,6	В. 2-I4
	2	С2	3	2,9	8,7	В. 2-I4
	3	С4	2	2,2	4,4	В. 2-I4
	4	С9	2	0,7	I,4	В. 2-I4
	5	МН2	2	40,0	80,0	В. 2-I4
	6	Ø32АШ L = 720	8	4,54	36,32	Б.Ч.
	7	ØIOAI L = 380	8	0,23	I,84	Б.Ч.
	8	ØI2AI L = I30	8	0,II	0,88	Б.Ч.
	9	Ø8AI L = 500	2	0,20	0,40	Б.Ч.
	I0	Ø20АШ L = I0350	4	25,5	I02,0	Б.Ч.
	II	ХМI	56	0,55	30,80	В. 2-I4
				Итого:	288,34	

Марка пространственного каркаса	Поз.	Марка арматурного изделия	Кол.	Масса, кг		Обозначение документа
				I шт.	Всего	
КПI62с	I	СI	I2	I,8	2I,6	В. 2-I4
	2	С2	3	2,9	8,7	В. 2-I4
	3	С5	2	3,I	6,2	В. 2-I4
	4	С9	2	0,7	I,4	В. 2-I4
	5	МН2	2	40,0	80,0	В. 2-I4
	6	Ø32АШ L = 720	8	4,54	36,32	Б.Ч.
	7	ØIOAI L = 380	8	0,23	I,84	Б.Ч.
	8	ØI2AI L = I30	8	0,II	0,88	Б.Ч.
	9	Ø8AI L = 500	2	0,20	0,40	Б.Ч.
	I0	Ø25АШ L = I0350	4	39,9	I59,6	Б.Ч.
	II	ХМI	56	0,55	30,80	В. 2-I4
				Итого:	347,74	
КПI63с	I	СI	I2	I,8	2I,6	В. 2-I4
	2	С2	3	2,9	8,7	В. 2-I4
	3	С5	2	3,I	6,2	В. 2-I4
	4	С9	2	0,7	I,40	В. 2-I4
	5	МН2	2	40,0	80,0	В. 2-I4
	6	Ø32АШ L = 720	8	4,54	36,32	Б.Ч.
	7	ØIOAI L = 380	8	0,23	I,84	Б.Ч.
	8	ØI2AI L = I30	8	0,II	0,88	Б.Ч.
	9	Ø8AI L = 500	2	0,20	0,40	Б.Ч.
	I0	Ø28АШ L = I0350	4	50,0	200,0	Б.Ч.
	II	ХМ2	56	0,55	30,80	В. 2-I4
				Итого:	388,I4	

Взам. инв. №

Подпись и дата

Инв. № подл.

КП164с

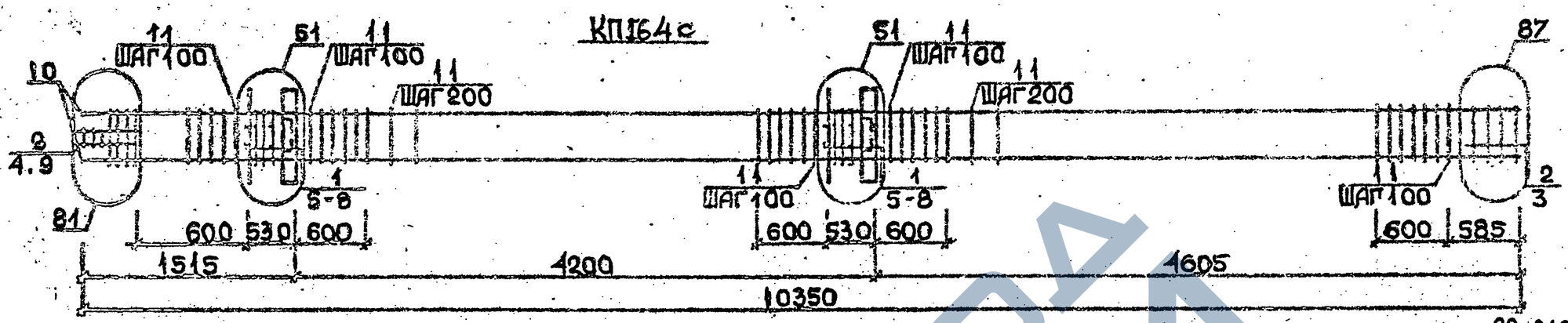

КП165с, КП166с

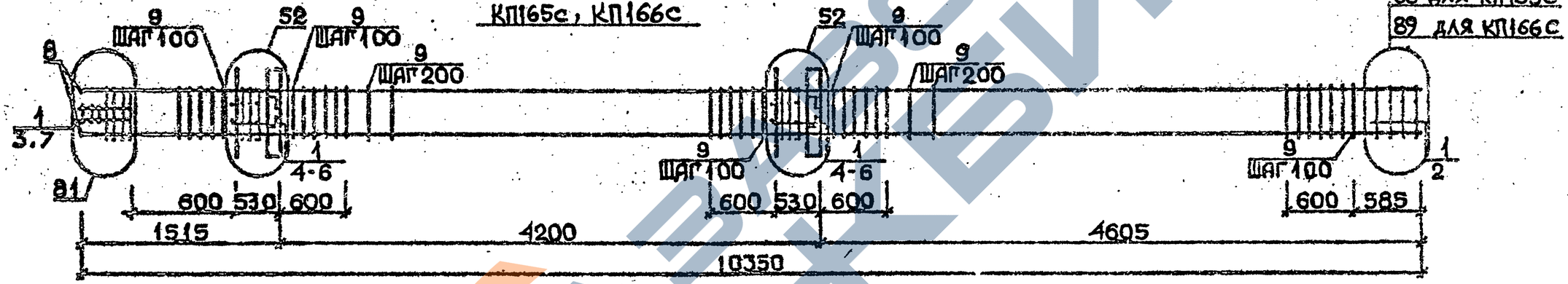

КП167с

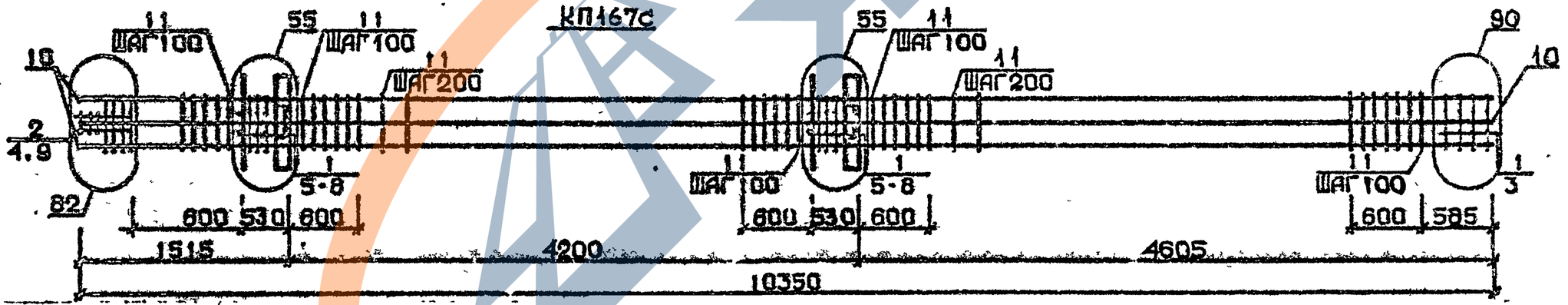

Арматура класса AI и AIII по ГОСТ 5781-82*

Детали см. I.020.I-2с/89 В.2-I3

Спецификацию см. лист 2.

Разраб.	Максуразе	
Провер.	Чхеидзе	
ГИП	Бускивадзе	
Н.контр.	Бускивадзе	

1.020.1-2с/89 2-6 К39

Каркас пространственный КП164с...КП167с

Стадия	Лист	Листов
Р	1	2

ТбилЗНИИЭП

ФОРМАТ А3

Инв.№подл. | Подп. и дата | Взам.инв.№

Марка пространственного каркаса	Поз.	Марка арматурного изделия	Кол.	Масса, кг		Обозначение документа
				I шт.	Всего	
КПI64с	I	СI	I0	I,8	I8,0	В. 2-I4
	2	С2	5	2,9	I4,5	В. 2-I4
	3	С6	2	3,7	7,4	В. 2-I4
	4	С9	2	0,7	I,4	В. 2-I4
	5	МН2	2	40,0	80,0	В. 2-I4
	6	Ø32АШ L = 720	8	4,54	36,32	Б.Ч.
	7	Ø10АI L = 380	8	0,23	I,84	Б.Ч.
	8	Ø12АI L = I30	8	0,II	0,88	Б.Ч.
	9	Ø8АI L = 500	2	0,20	0,40	Б.Ч.
	I0	Ø32АШ L = I0350	4	65,3	26I,2	Б.Ч.
	II	ХМ2	56	0,55	30,80	В. 2-I4
				Итого:	452,74	
КПI65с	I	С2	I5	2,9	43,5	В. 2-I4
	2	С7	2	4,3	8,6	В. 2-I4
	3	С9	2	0,7	I,4	В. 2-I4
	4	МН2	2	40,0	80,0	В. 2-I4
	5	Ø36АШ L = 720	8	5,75	46,0	Б.Ч.
	6	Ø10АI L = 380	8	0,23	I,84	Б.Ч.
	7	Ø8АI L = 500	2	0,20	0,40	Б.Ч.
	8	Ø36АШ L = I0350	4	82,7	330,8	Б.Ч.
	9	ХМ3	56	0,88	49,28	В. 2-I4
				Итого:	56I,82	
КПI66с	I	С2	I5	2,9	43,5	В. 2-I4
	2	С8	2	5,0	I0,0	В. 2-I4
	3	С9	2	0,70	I,4	В. 2-I4
	4	МН2	2	40,0	80,0	В. 2-I4
	5	Ø36АШ L = 720	8	5,75	46,0	Б.Ч.
	6	Ø10АI L = 380	8	0,23	I,84	Б.Ч.
	7	Ø8АI L = 500	2	0,20	0,4	Б.Ч.
	8	Ø40АШ L = I0350	4	I02,0	408,0	Б.Ч.
	9	ХМ3	56	0,88	49,28	В. 2-I4
				Итого:	640,42	
КПI67с	I	СI	I2	I,8	2I,6	В. 2-I4
	2	С2	3	2,9	8,7	В. 2-I4
	3	С6	2	3,7	7,4	В. 2-I4
	4	С9	2	0,7	I,4	В. 2-I4
	5	МН2	2	40,0	80,0	В. 2-I4
	6	Ø28АШ L = 720	4	3,48	I3,92	Б.Ч.
	7	Ø36АШ L = 720	8	5,75	46,0	Б.Ч.
	8	Ø10АI L = 380	8	0,23	I,84	Б.Ч.
	9	Ø8АI L = 500	2	0,20	0,40	Б.Ч.
	I0	Ø32АШ L = I0350	8	65,3	522,4	Б.Ч.
	II	ХМ2	56	0,55	30,8	В. 2-I4
				Итого:	734,46	

I.020.I-2с/89 т. 2-6 ч.I

Взам. инв. №

Подпись и дата

Инв. № подл.

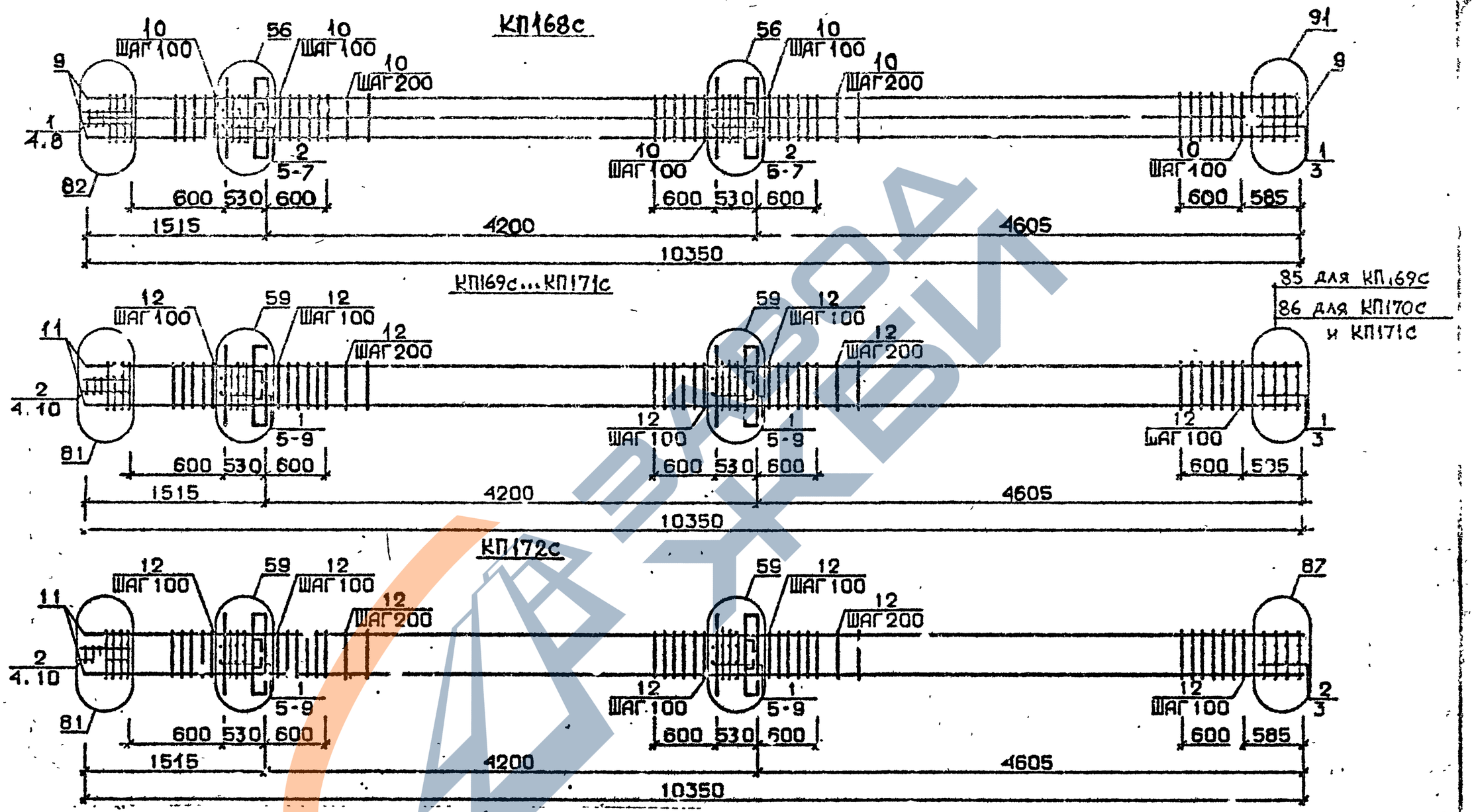

Арматура класса АI и АШ по ГОСТ 5781-82*
Детали см. I.020.I-2с/89 В.2-I3
Спецификацию см лист 2

Разраб.	Маисурадзе		1.020.1-2с/89 2-6 К40
Провер.	Чкваназа		
ГИП	Бускивадзе		Каркас пространственный КП168с...КП172с
Н.контр.	Бускивадзе		

Стадия	Лист	Листов
Р	1	2

ТбилЗНИИЭП

ФОРМАТ А3

I.020.I-2с/89 В. 2-6 ч.I

ИНВ.№ ПОДЛ. | ЛОДП. И ДАТА | ВЗАМ.ИНВ.№

Марка пространственного каркаса	Поз.	Марка арматурного изделия	Кол.	Масса, кг		Обозначение документа
				I шт.	Всего	
КПI68с	I	С2	5	2,9	I4,5	В. 2-I4
	2	С3	I0	4,2	42,0	В. 2-I4
	3	С7	2	4,3	8,6	В. 2-I4
	4	С9	2	0,7	I,4	В. 2-I4
	5	МН2	2	40,0	80,0	В. 2-I4
	6	Ø36АШ L = 720	I2	5,75	69,0	Б.Ч.
	7	ØI0АI L = 380	8	0,23	I,82	Б.Ч.
	8	Ø8АI L = 500	2	0,20	0,40	Б.Ч.
	9	Ø36АШ L = I0350	8	82,7	66I,6	Б.Ч.
	I0	ХМ3	56	0,88	49,28	В. 2-I4
				Итого:	928,62	
КПI69с	I	С1	I2	I,8	2I,6	В. 2-I4
	2	С2	3	2,9	8,7	В. 2-I4
	3	С4	2	2,2	4,4	В. 2-I4
	4	С9	2	0,7	I,4	В. 2-I4
	5	МН3	2	32,8	65,6	В. 2-I4
	6	МН7	2	9,7	I9,4	В. 2-I4
	7	Ø32АШ L = 720	4	4,54	I6,I6	Б.Ч.
	8	ØI0АI L = 380	4	0,23	0,92	Б.Ч.
	9	ØI2АI L = I30	8	0,II	0,88	Б.Ч.
	I0	Ø8АI L = 500	2	0,20	0,40	Б.Ч.
	II	Ø20АШ L = I0350	4	25,5	I02,0	Б.Ч.
	I2	ХМI	56	0,55	30,80	В. 2-I4
				Итого:	274,26	
КПI70с	I	С1	I2	I,8	2I,6	В. 2-I4
	2	С2	3	2,9	8,7	В. 2-I4
	3	С5	2	3,I	6,2	В. 2-I4
	4	С9	2	0,7	I,4	В. 2-I4
	5	МН3	2	32,8	65,6	В. 2-I4
	6	МН7	2	9,7	I9,4	В. 2-I4
	7	Ø32АШ L = 720	4	4,54	I8,I6	Б.Ч.
	8	ØI0АI L = 380	4	0,23	0,92	Б.Ч.
	9	ØI2АI L = I30	8	0,II	0,88	Б.Ч.
	I0	Ø8АI L = 500	2	0,20	0,40	Б.Ч.
	II	Ø25АШ L = I0350	4	39,9	I59,6	Б.Ч.
	I2	ХМI	56	0,55	30,80	В. 2-I4
				Итого:	333,66	

Марка пространственного каркаса	Поз.	Марка арматурного изделия	Кол.	Масса, кг		Обозначение документа
				I шт.	Всего	
КПI7Iс	I	С1	I2	I,8	2I,6	В. 2-I4
	2	С2	3	2,9	8,7	В. 2-I4
	3	С5	2	3,I	6,2	В. 2-I4
	4	С9	2	0,7	I,4	В. 2-I4
	5	МН3	2	32,8	65,6	В. 2-I4
	6	МН7	2	9,7	I9,4	В. 2-I4
	7	Ø32АШ L = 720	4	4,54	I8,I6	Б.Ч.
	8	ØI0АШ L = 380	4	0,23	0,92	Б.Ч.
	9	ØI2АI L = I30	8	0,II	0,88	Б.Ч.
	I0	Ø8АI L = 500	2	0,20	0,4	Б.Ч.
	II	Ø28АШ L = I0350	4	50,0	200,0	Б.Ч.
	I2	ХМ2	56	0,55	30,8	В. 2-I4
				Итого:	374,06	
КПI72с	I	С1	I0	I,8	I8,0	В. 2-I4
	2	С2	5	2,9	I4,5	В. 2-I4
	3	С6	2	3,7	7,4	В. 2-I4
	4	С9	2	0,7	I,4	В. 2-I4
	5	МН3	2	32,8	65,6	В. 2-I4
	6	МН7	2	9,7	I9,4	В. 2-I4
	7	Ø32АШ L = 720	4	4,54	I8,I6	Б.Ч.
	8	ØI0АI L = 380	4	0,23	0,92	Б.Ч.
	9	ØI2АI L = I30	8	0,II	0,88	Б.Ч.
	I0	Ø8АI L = 500	2	0,20	0,40	Б.Ч.
	II	Ø32АШ L = I0350	4	65,3	26I,2	Б.Ч.
	I2	ХМ2	56	0,55	30,80	В. 2-I4
				Итого:	440,66	

I.020.I-2с/89 В. 2-6 ч.I

Взам. инв. №

Подпись и дата

Инв. № подл.

I.020.I-2с/89 2-6 К40

Лист 2

Формат А3

КП173с, КП174с

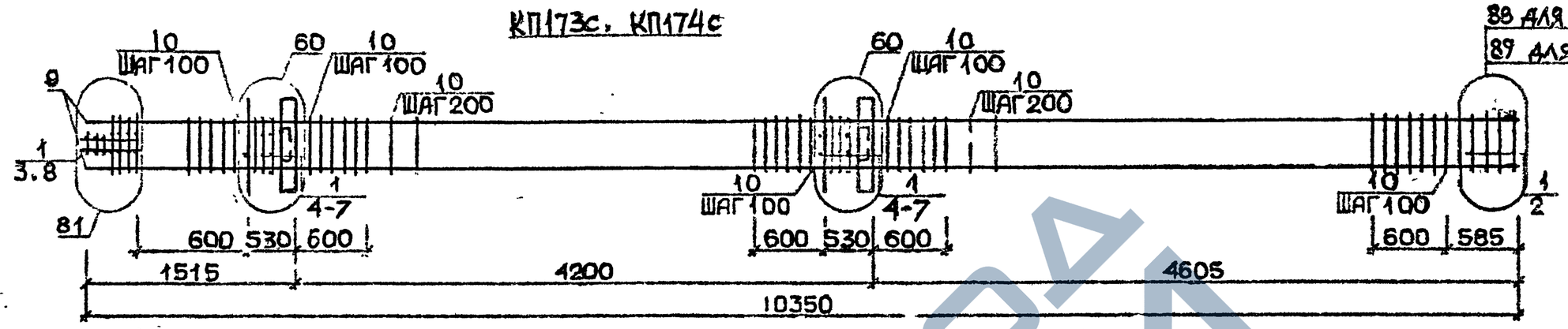

КП175с

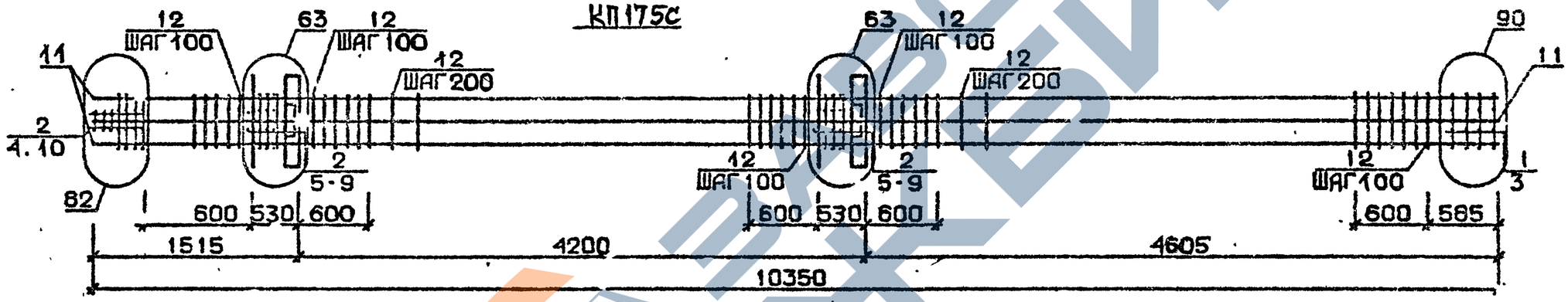

КП176с

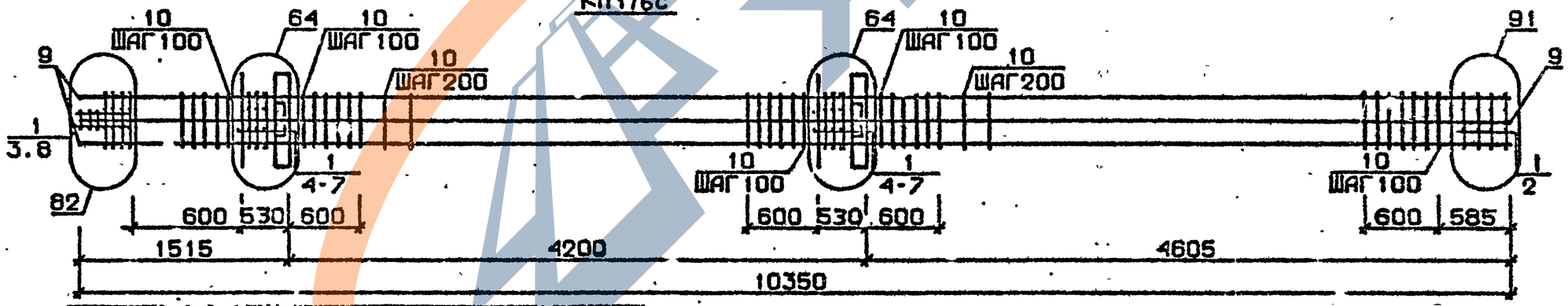

Арматура класса AI и AIII по ГОСТ 5781-82*
Детали см. I.020.I-2с/89 В.2-I3
Спецификацию см.лист 2

Разраб.	Майсурадзе		
Провер.	Цкыанава		
ГИП	Буксиладзе		
Н.контр.	Буксиладзе		

1.020.1-2с/89 2-6 К41

Каркас пространственный КП173с...КП176с

Стадия	Лист	Листов
Р	1	2

ТбилЗНИИЭП

ФОРМАТ А3

Взам.инв.№ | Подп. и дата | Инв.№подл.

Марка пространственного каркаса	Поз.	Марка арматурного изделия	Кол.	Масса, кг		Обозначение документа
				I шт.	Всего	
КШ73с	I	С2	I5	2,9	43,5	В. 2-I4
	2	С7	2	4,3	8,6	В. 2-I4
	3	С9	2	0,7	I,4	В. 2-I4
	4	МН3	2	32,8	65,6	В. 2-I4
	5	МН8	2	II,9	23,8	В. 2-I4
	6	Ø36AIII L = 720	4	5,75	23,0	Б.Ч.
	7	Ø10AI L = 380	4	0,23	0,92	Б.Ч.
	8	Ø8AI L = 500	2	0,20	0,40	Б.Ч.
	9	Ø36AIII L = I0350	4	82,7	330,8	Б.Ч.
	I0	ХМ3	56	0,88	49,28	В. 2-I4
				Итого:	547,26	
КШ74с	I	С2	I5	2,9	43,5	В. 2-I4
	2	С8	2	5,0	I0,0	В. 2-I4
	3	С9	2	0,7	I,4	В. 2-I4
	4	МН3	2	32,8	65,6	В. 2-I4
	5	МН8	2	II,9	23,8	В. 2-I4
	6	Ø36AIII L = 720	4	5,75	23,0	Б.Ч.
	7	Ø10AI L = 380	4	0,23	0,92	Б.Ч.
	8	Ø8AI L = 500	2	0,20	0,4	Б.Ч.
	9	Ø40AIII L = I0350	4	I02,0	408,0	Б.Ч.
	I0	ХМ3	56	0,88	49,28	В. 2-I4
				Итого:	625,90	
КШ75с	I	С1	2	I,8	3,6	В. 2-I4
	2	С2	I3	2,9	37,7	В. 2-I4
	3	С6	2	3,7	7,4	В. 2-I4
	4	С9	2	0,7	I,4	В. 2-I4
	5	МН3	2	32,8	65,6	В. 2-I4
	6	МН8	2	II,9	23,8	В. 2-I4
	7	Ø28AIII L = 720	4	3,48	I3,92	Б.Ч.
	8	С36AIII L = 720	4	5,75	23,0	Б.Ч.
	9	Ø10AI L = 380	4	0,23	0,92	Б.Ч.
	I0	Ø8AI L = 500	2	0,20	0,II	Б.Ч.
	II	Ø32AIII L = I0350	8	65,3	522,4	Б.Ч.
	I2	ХМ2	56	0,55	30,8	В. 2-I4
				Итого:	730,94	

Марка пространственного каркаса	Поз.	Марка арматурного изделия	Кол.	Масса, кг		Обозначение документа
				I шт.	Всего	
КШ76с	I	С2	I5	2,9	43,5	В. 2-I4
	2	С7	2	4,3	8,6	В. 2-I4
	3	С9	2	0,7	I,4	В. 2-I4
	4	МН3	2	32,8	65,6	В. 2-I4
	5	МН8	2	II,9	23,8	В. 2-I4
	6	Ø36AIII L = 720	8	5,75	46,0	Б.Ч.
	7	Ø10AI L = 380	4	0,23	0,92	Б.Ч.
	8	Ø8AI L = 500	2	0,20	0,4	Б.Ч.
	9	Ø36AIII L = I0350	8	82,7	66I,6	Б.Ч.
	I0	ХМ3	56	0,88	49,28	В. 2-I4
				Итого:	90I,I0	

I.020.I-2с/89 В. 2-6 ч.I

Инв. № подл. | Подпись и дата | Взам. инв. №

КП177с...КП179с

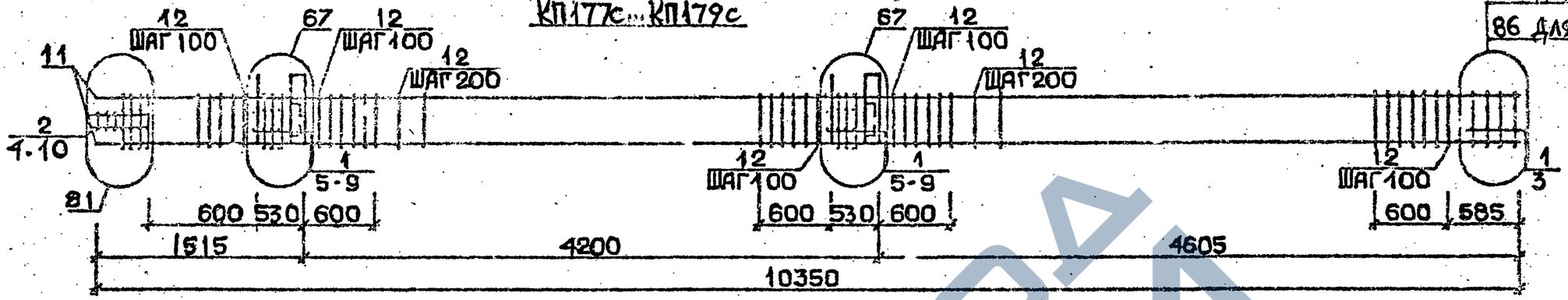

КП180с

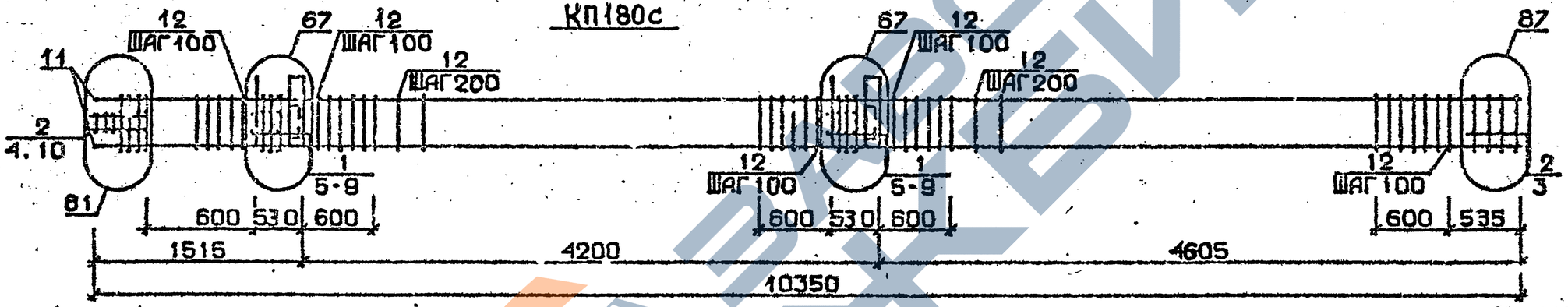

КП181с, КП182с

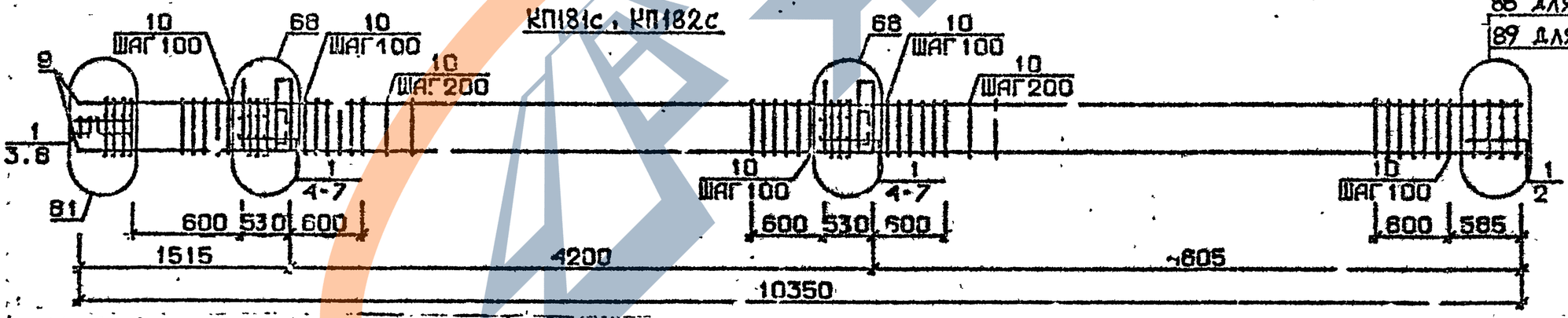

Арматура класса AI и AIII по ГОСТ 5781-82*

Детали см. I.020.I-2с/89 В.2-I3

Спецификацию см.лист 2

Разраб.	Мисурадзе	
Провер.	Чхваная	
ГИП	Бусгивадзе	
Н.контр.	Бусгивадзе	

1.020.1-2с/89 2-6 К42

Каркас пространственный КП177с...КП182с

Стадия	Лист	Листов
Р	1	2

ТбилЗНИИЭП

ФОРМАТ А3

Инв.№подл. | Подп. и дата | Взам.инв.№

Марка пространственного каркаса	Поз.	Марка арматурного изделия	Кол.	Масса, кг I шт.	Масса, кг Всего	Обозначение документа
КШ77с	I	СI	I2	I,8	2I,6	В. 2-I4
	2	С2	3	2,9	8,7	В. 2-I4
	3	С4	2	2,2	4,4	В. 2-I4
	4	С9	2	0,7	I,4	В. 2-I4
	5	МН4	2	34,8	69,6	В. 2-I4
	6	МН7	2	9,7	I9,4	В. 2-I4
	7	Ø32АШ L = 720	4	4,54	I8,I6	Б.Ч.
	8	ØI0АI L = 380	4	0,23	0,92	Б.Ч.
	9	ØI2АI L = I30	8	0,II	0,88	Б.Ч.
	I0	Ø8АI L = 500	2	0,20	0,4	Б.Ч.
	II	Ø20АШ L = I0350	4	25,5	I02,0	Б.Ч.
	I2	ХМI	56	0,55	30,8	В. 2-I4
				Итого:	278,26	
КШ78с	I	СI	I2	I,8	2I,6	В. 2-I4
	2	С2	3	2,9	8,7	В. 2-I4
	3	С5	2	3,I	6,2	В. 2-I4
	4	С9	2	0,7	I,4	В. 2-I4
	5	МН4	2	34,8	69,6	В. 2-I4
	6	МН7	2	9,7	I9,4	В. 2-I4
	7	Ø32АШ L = 720	4	4,54	I8,I6	Б.Ч.
	8	ØI0АI L = 380	4	0,23	0,92	Б.Ч.
	9	ØI2АI L = I30	8	0,II	0,88	Б.Ч.
	I0	Ø8АI L = 500	2	0,20	0,4	Б.Ч.
	II	Ø25АШ L = I0350	4	39,9	I59,6	Б.Ч.
	I2	ХМI	56	0,55	30,8	В. 2-I4
				Итого:	337,66	
КШ79с	I	СI	I2	I,8	2I,6	В. 2-I4
	2	С2	3	2,9	8,7	В. 2-I4
	3	С5	2	3,I	6,2	В. 2-I4
	4	С9	2	0,7	I,4	В. 2-I4
	5	МН4	2	34,8	69,6	В. 2-I4
	6	МН7	2	9,7	I9,4	В. 2-I4
	7	Ø32АШ L = 720	4	4,54	I8,I6	Б.Ч.
	8	ØI0АI L = 380	4	0,23	0,92	Б.Ч.
	9	ØI2АI L = I30	8	0,II	0,88	Б.Ч.
	I0	Ø8АI L = 500	2	0,20	0,4	Б.Ч.
	II	Ø28АШ L = I0350	4	50,0	200,0	Б.Ч.
	I2	ХМ2	56	0,55	30,8	В. 2-I4
				Итого:	378,06	
КШ80с	I	СI	I0	I,8	I8,0	В. 2-I4
	2	С2	5	2,9	I4,5	В. 2-I4
	3	С6	2	3,7	7,4	В. 2-I4
	4	С9	2	0,7	I,4	В. 2-I4
	5	МН4	2	34,8	69,6	В. 2-I4
	6	МН7	2	9,7	I9,4	В. 2-I4
	7	Ø32АШ L = 720	4	4,54	I8,I6	Б.Ч.
	8	ØI0АI L = 380	4	0,23	0,92	Б.Ч.

Марка пространственного каркаса	Поз.	Марка арматурного изделия	Кол.	Масса, кг I шт.	Масса, кг Всего	Обозначение документа
КШ80с	9	ØI2АI L = I30	8	0,II	0,88	Б.Ч.
	I0	Ø8АI L = 500	2	0,20	0,4	Б.Ч.
	II	Ø32АШ L = I0350	4	65,3	26I,2	Б.Ч.
	I2	ХМ2	56	0,55	30,8	В. 2-I4
				Итого:	442,66	
КШ8Iс	I	С2	I5	2,9	43,5	В. 2-I4
	2	С7	2	4,3	8,6	В. 2-I4
	3	С9	2	0,7	I,4	В. 2-I4
	4	МН4	2	34,8	69,6	В. 2-I4
	5	МН8	2	II,9	23,8	В. 2-I4
	6	Ø36АШ L = 720	4	5,75	23,0	Б.Ч.
	7	ØI0АI L = 380	4	0,23	0,92	Б.Ч.
	8	Ø8АI L = 500	2	0,20	0,4	Б.Ч.
	9	Ø36АШ L = I0350	4	82,7	330,8	Б.Ч.
	I0	ХМ3	56	0,88	49,28	В. 2-I4
				Итого:	55I,30	
КШ82с	I	С2	I5	2,9	43,5	В. 2-I4
	2	С8	2	5,0	I0,0	В. 2-I4
	3	С9	2	0,7	I,4	В. 2-I4
	4	МН4	2	34,8	69,6	В. 2-I4
	5	МН8	2	II,9	23,8	В. 2-I4
	6	Ø36АШ L = 720	4	5,75	23,0	Б.Ч.
	7	Ø30АI L = 380	4	0,23	0,92	Б.Ч.
	8	ØI2АI L = I80	2	0,II	0,22	Б.Ч.
	9	Ø40АШ L = I0350	4	I02,0	408,0	Б.Ч.
	I0	ХМ3	56	0,88	49,28	В. 2-I4
				Итого:	629,72	

Взам. инв. №

Подпись и дата

Инв. № подл.

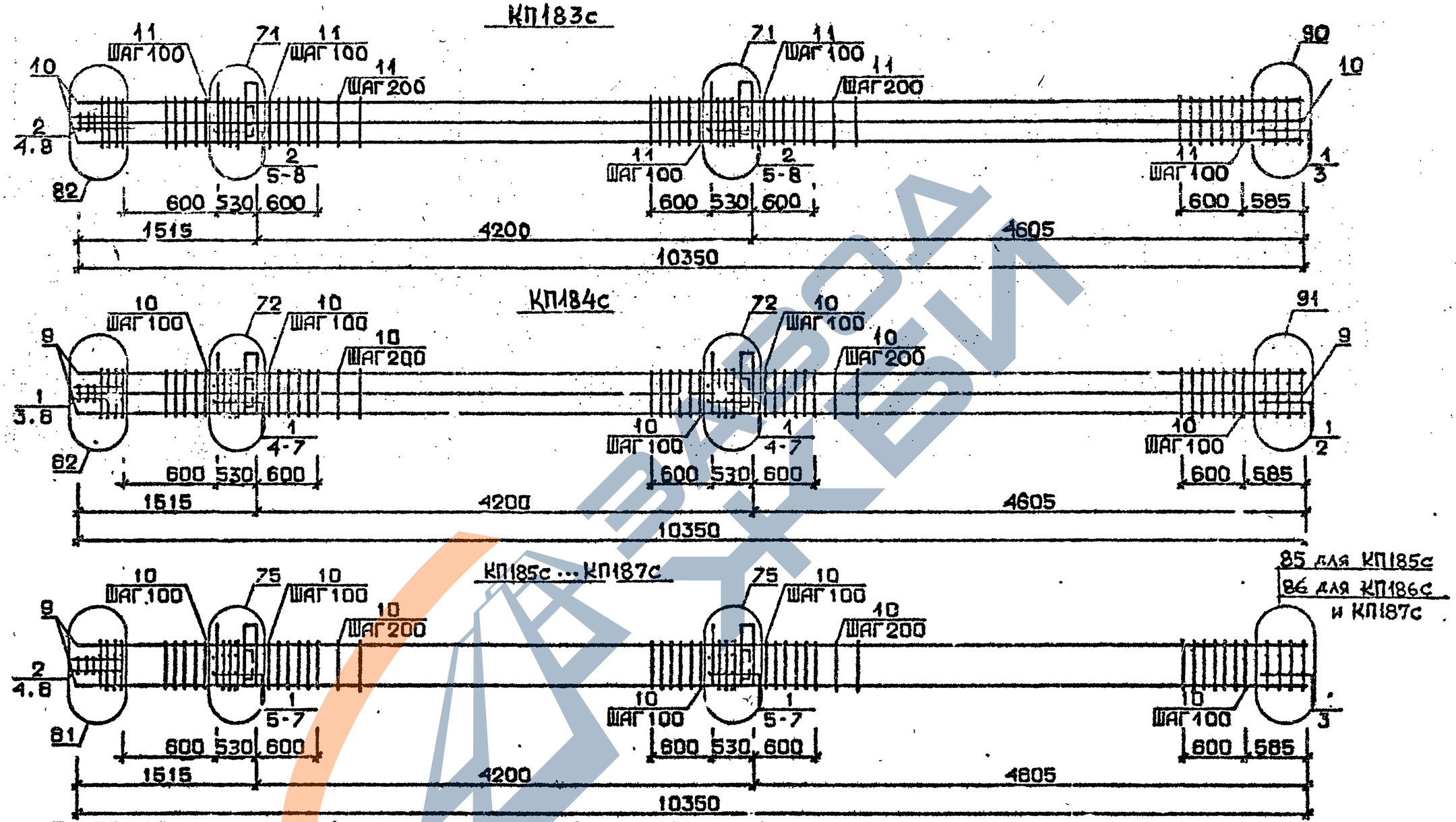

Арматура класса AI и AIII по ГОСТ 5781-82*
Детали см. I.020.I-2с/89 В.2-I3
Спецификацию см. лист 2

РАЗРАБ.	МАЧСОРАДЗЕ		1.020.1-2с/89 2-6 К43
ПРОВЕР.	ЧКВАНАВА		
ГИП	БУСКИВАДЗЕ		КАРКАС ПРОСТРАНСТВЕННЫЙ КП183с ... КП187с
Н. КОНТР.	БУСКИВАДЗЕ		

Стадия	Лист	Листов
Р	1	2

ТбилЗНИИЭП

ФОРМАТ А3

I.020.I-2с/89 В. 2-6 ч.I

ИНВ.№ ПОДЛ. | ПОДП. И ДАТА | ВЗАМ.ИНВ.№

Марка пространственного каркаса	Поз.	Марка арматурного изделия	Кол.	Масса, кг		Обозначение документа
				I шт.	Всего	
КПI83с	I	СI	2	I,8	3,6	В. 2-I4
	2	С2	I3	2,9	37,7	В. 2-I4
	3	С6	2	3,7	7,4	В. 2-I4
	4	С9	2	0,70	I,4	В. 2-I4
	5	МН4	2	34,8	69,6	В. 2-I4
	6	МН9	2	I7,3	34,6	В. 2-I4
	7	Ø32АШ L = 720	4	4,54	I8,I6	Б.Ч.
	8	ØI0АI L = 380	4	0,23	0,92	Б.Ч.
	9	Ø8АI L = 500	2	0,20	0,4	Б.Ч.
	I0	Ø32АШ L = I0350	8	65,3	522,4	Б.Ч.
	II	ХМ2	56	0,55	30,8	В. 2-I4
				Итого:	726,92	
КПI84с	I	С2	I5	2,9	43,5	В. 2-I4
	2	С7	2	4,3	8,6	В. 2-I4
	3	С9	2	0,64	I,34	В. 2-I4
	4	МН4	2	34,8	69,6	В. 2-I4
	5	МНI0	2	20,8	4I,6	В. 2-I4
	6	Ø36АШ L = 720	4	5,75	23,0	Б.Ч.
	7	ØI0АШ L = 380	4	0,23	0,92	Б.Ч.
	8	Ø8АI L = 500	2	0,20	0,4	Б.Ч.
	9	Ø36АШ L = I0350	8	82,7	66I,6	Б.Ч.
	I0	ХМ3	56	0,88	49,28	В. 2-I4
				Итого:	899,90	
КПI85с	I	СI	I2	I,8	2I,6	В. 2-I4
	2	С2	3	2,9	8,7	В. 2-I4
	3	С4	2	2,2	4,4	В. 2-I4
	4	С9	2	0,7	I,4	В. 2-I4
	5	МН5	2	27,6	55,2	В. 2-I4
	6	МН7	4	9,7	38,8	В. 2-I4
	7	ØI2АI L = I30	8	0,II	0,88	Б.Ч.
	8	Ø8АI L = 500	2	0,20	0,4	Б.Ч.
	9	Ø20АШ L = I0350	4	25,5	I02,0	Б.Ч.
	I0	ХМI	56	0,55	30,8	В. 2-I4
				Итого:	264,I8	

Марка пространственного каркаса	Поз.	Марка арматурного изделия	Кол.	Масса, кг		Обозначение документа
				I шт.	Всего	
КПI86с	I	СI	I2	I,8	2I,6	В. 2-I4
	2	С2	3	2,9	8,7	В. 2-I4
	3	С5	2	3,I	6,2	В. 2-I4
	4	С9	2	0,7	I,4	В. 2-I4
	5	МН5	2	27,6	55,2	В. 2-I4
	6	МН7	4	9,7	38,8	В. 2-I4
	7	ØI2АI L = I30	8	0,II	0,88	Б.Ч.
	8	Ø8АI L = 500	2	0,20	0,4	Б.Ч.
	9	Ø25АШ L = I0350	4	39,9	I59,6	Б.Ч.
	I0	ХМI	56	0,55	30,8	В. 2-I4
				Итого:	323,58	
КПI87с	I	СI	I2	I,8	2I,6	В. 2-I4
	2	С2	3	2,9	8,7	В. 2-I4
	3	С5	2	3,I	6,2	В. 2-I4
	4	С9	2	0,7	I,4	В. 2-I4
	5	МН5	2	27,6	55,2	В. 2-I4
	6	МН7	4	9,7	38,8	В. 2-I4
	7	ØI2АI L = I30	8	0,II	0,88	Б.Ч.
	8	Ø8АI L = 500	2	0,20	0,4	Б.Ч.
	9	Ø28АШ L = I0350	4	50,0	200,0	Б.Ч.
	I0	ХМ2	56	0,55	30,8	В. 2-I4
				Итого:	363,98	

Взам. инв. №

Подпись и дата

Инв. № подл.

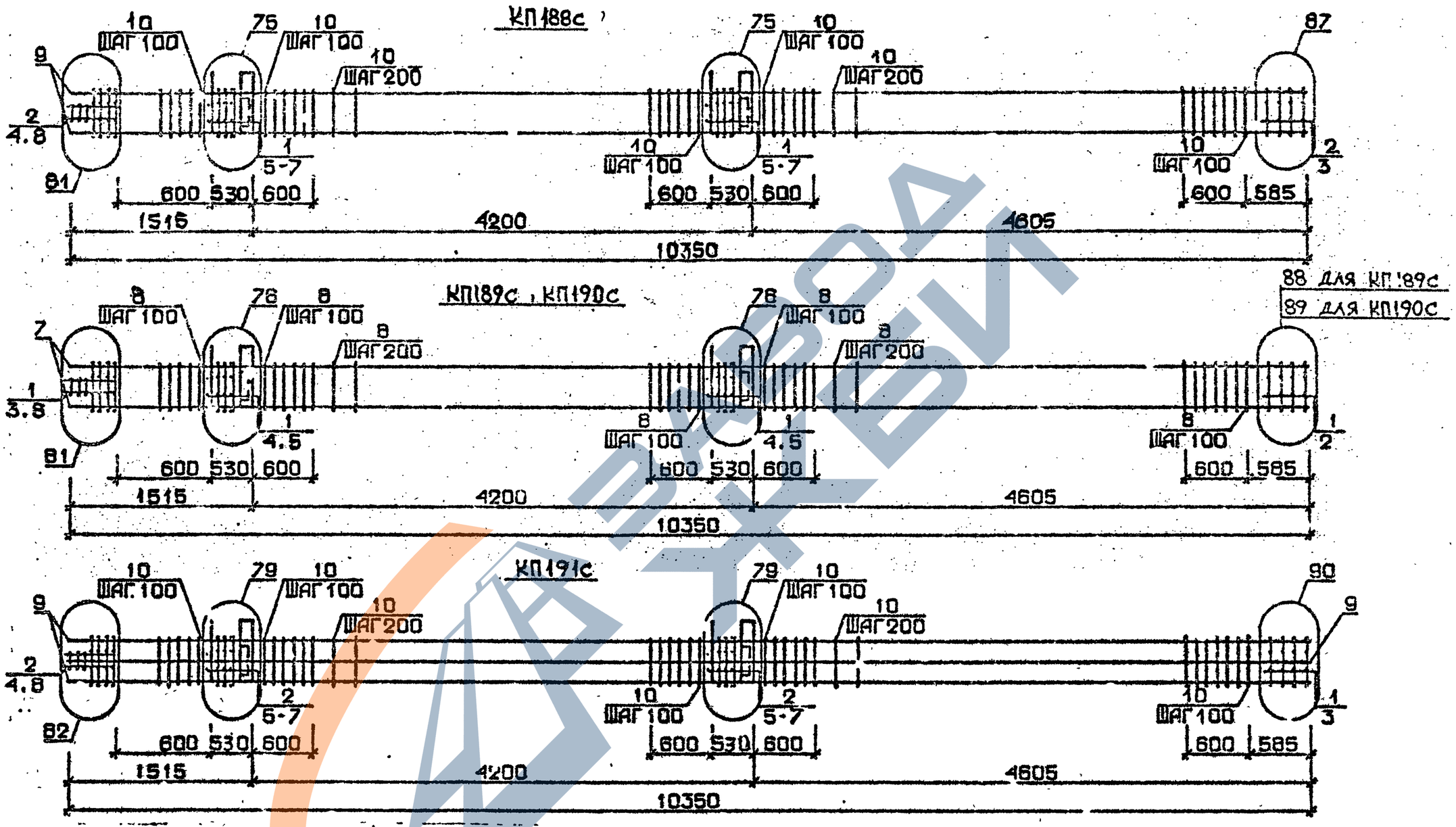

Арматура класса АI и АШ по ГОСТ 5781-82*
Детали см. I.020.I-2с/89 В.2-I3
Спецификацию см. лист 2

Разраб.	Чг ч. Светадж		1.020.1-2с/89 2-6 К44
Провер.	Бускивадзе		
ГИП	Бускивадзе		Каркас пространственный КП188с...КП191с
Н. контр.	Бускивадзе		

Стадия	Лист	Листов
Р	1	2

ТбилЗНИИЭП

ФОРМАТ А3

I.020.I-2с/89 В. 2-6 ч.I

ИНВ.№ ПОДЛ. | ПОДП. И ДАТА | ВЗАМ.ИНВ.№

Марка пространственного каркаса	Поз.	Марка арматурного изделия	Кол.	Масса, кг		Обозначение документа
				I шт.	Всего	
КПI88с	I	СI	I0	I,8	I8,0	В. 2-I4
	2	С2	5	2,3	I4,5	В. 2-I4
	3	С6	2	3,7	7,4	В. 2-I4
	4	С9	2	0,7	I,4	В. 2-I4
	5	МН5	2	27,6	55,2	В. 2-I4
	6	МН7	4	9,7	38,8	В. 2-I4
	7	Ø I2AI L = I30	8	0,II	0,88	Б.Ч.
	8	Ø8AI L = 500	2	0,20	0,4	Б.Ч.
	9	Ø32AIII L = I0350	4	65,3	26I,2	Б.Ч.
	I0	ХМ2	56	0,55	30,8	В. 2-I4
				Итого:	428,58	
КПI89с	I	С2	I5	2,9	43,5	В. 2-I4
	2	С7	2	4,3	8,6	В. 2-I4
	3	С9	2	0,7	I,4	В. 2-I4
	4	МН5	2	27,6	55,2	В. 2-I4
	5	МН8	4	II,9	47,6	В. 2-I4
	6	Ø8AI L = 500	2	0,20	0,4	Б.Ч.
	7	Ø36AIII L = I0350	4	82,7	330,8	Б.Ч.
	8	ХМ3	56	0,88	49,28	В. 2-I4
				Итого:	536,78	
КПI90с	I	С2	I5	2,9	43,5	В. 2-I4
	2	С8	2	5,0	I0,0	В. 2-I4
	3	С9	2	0,7	I,4	В. 2-I4
	4	МН5	2	27,6	55,2	В. 2-I4
	5	МН8	4	II,9	47,6	В. 2-I4
	6	Ø8AI L = 500	2	0,20	0,4	Б.Ч.
	7	Ø40AIII L = I0350	4	I02,0	408,0	Б.Ч.
	8	ХМ3	56	0,88	49,28	
				Итого:	6I5,38	

Марка пространственного каркаса	Поз.	Марка арматурного изделия	Кол.	Масса, кг		Обозначение документа
				I шт.	Всего	
КПI9Iс	I	СI	2	I,8	3,6	В. 2-I4
	2	С2	I3	2,9	37,7	В. 2-I4
	3	С6	2	3,7	7,4	В. 2-I4
	4	С9	2	0,7	I,4	В. 2-I4
	5	МН5	2	27,6	55,2	В. 2-I4
	6	МН8	2	II,9	23,8	В. 2-I4
	7	МН9	2	I7,3	34,6	В. 2-I4
	8	Ø8AI L = 500	2	0,20	0,4	Б.Ч.
	9	Ø32AIII L = I0350	8	65,3	522,4	Б.Ч.
	I0	ХМ2	56	0,55	30,8	В. 2-I4
				Итого:	717,30	

I.020.I-20/89 В. 2-6 ч.I

Инв. № подл. | Подпись и дата | Взам. инв. №

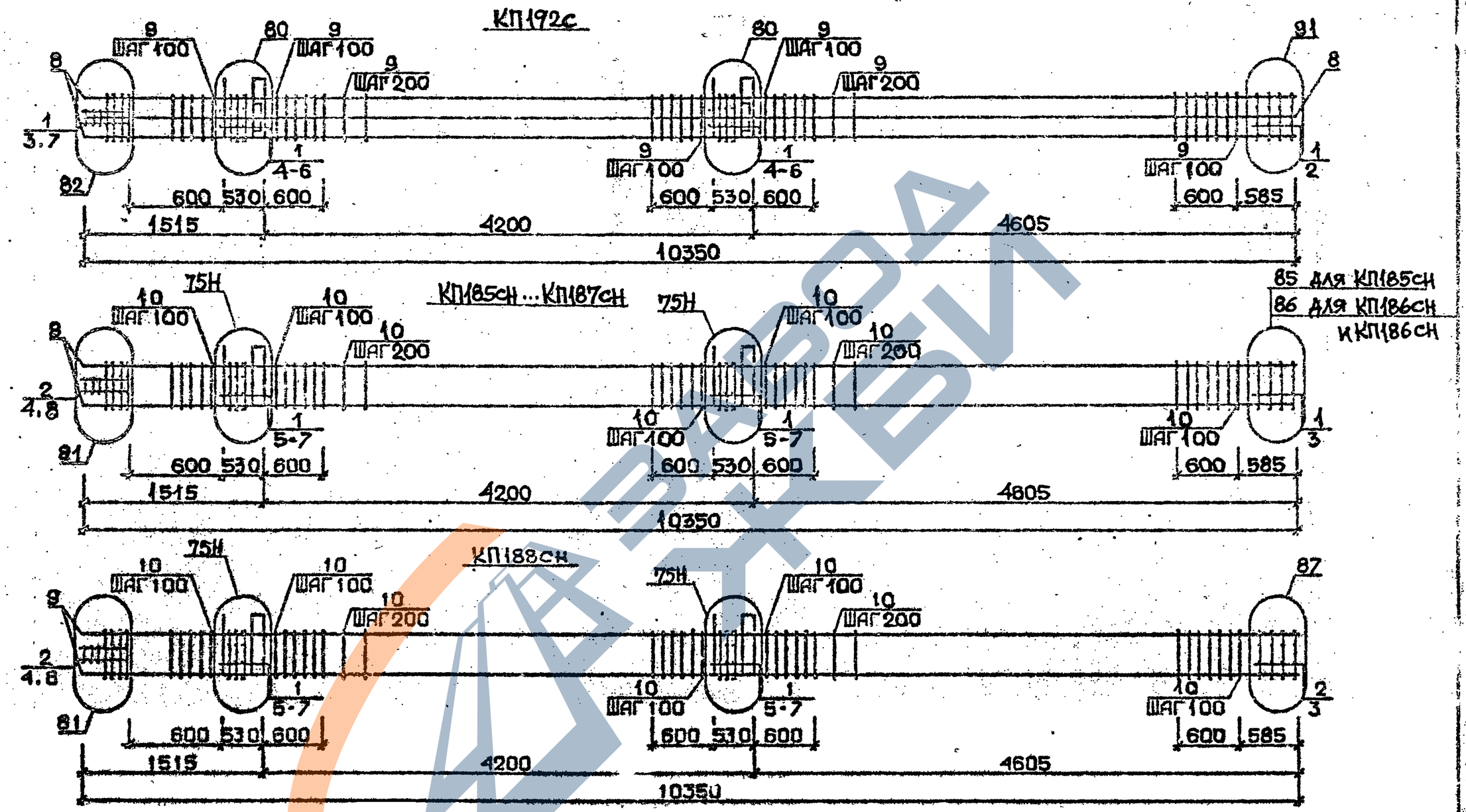

Арматура класса АI и АШ по ГОСТ 5781-82*
Детали см. I.020.I-2с/89 В.2-I3
Спецификацию см. лист 2

Разраб.	Чанкветадзе		1.020.1-2с/89 2-6 К45
Провер.	Чкванава		
ГИП	Бускивадзе		Каркас пространственный КП192с КП185СН...КП188СН
Н контр	Бускивадзе		

Стадия	Лист	Листов
Р	1	2

ТбилЗНИИЭП

ФОРМАТ А3

I.020.I-2с/89 В. 2-6 ч.I

ИНВ.№ПОДЛ. | ПОДП. И ДАТА | ВЗАМ.ИНВ.№

Марка пространственного каркаса	Поз.	Марка арматурного изделия	Кол.	Масса, кг		Обозначение документа
				I шт.	Всего	
КШ92с	I	С2	I5	2,9	43,5	В. 2-I4
	2	С7	2	4,3	8,6	В. 2-I4
	3	С9	2	0,7	I,4	В. 2-I4
	4	МН5	2	27,6	55,2	В. 2-I4
	5	МН8	2	II,9	23,8	В. 2-I4
	6	МНI0	2	20,8	4I,6	В. 2-I4
	7	Ø8AI L = 500	2	0,20	0,4	Б.Ч.
	8	Ø36AШ L = I0350	8	82,7	66I,6	Б.Ч.
	9	ХМ3	56	0,88	49,28	В. 2-I4
				Итого:	885,38	
КШ85сн	I	СI	I2	I,8	2I,6	В. 2-I4
	2	С2	3	2,9	8,7	В. 2-I4
	3	С4	2	2,2	4,4	В. 2-I4
	4	С9	2	0,7	I,4	В. 2-I4
	5	МН5в	2	27,6	55,2	В. 2-I4
	6	МН7	4	9,7	38,8	В. 2-I4
	7	ØI2AI L = I30	8	0,II	0,88	Б.Ч.
	8	Ø8AI L = 500	2	0,20	0,4	Б.Ч.
	9	Ø20AШ L = I0350	4	25,5	I02,0	Б.Ч.
	I0	ХМI	56	0,55	30,8	В. 2-I4
				Итого:	264,I8	
КШ86сн	I	СI	I2	I,8	2I,6	В. 2-I4
	2	С2	3	2,9	8,7	В. 2-I4
	3	С5	2	3,I	6,2	В. 2-I4
	4	С9	2	0,7	I,4	В. 2-I4
	5	МН5в	2	27,6	55,2	В. 2-I4
	6	МН7	4	9,7	38,8	В. 2-I4
	7	ØI2AI L = I30	8	0,II	0,88	Б.Ч.
	8	Ø8AI L = 500	2	0,20	0,4	Б.Ч.
	9	Ø25AШ L = I0350	4	39,9	I59,6	Б.Ч.
	I0	ХМ2	56	0,55	30,8	В. 2-I4
				Итого:	323,58	

Марка пространственного каркаса	Поз.	Марка арматурного изделия	Кол.	Масса, кг		Обозначение документа
				I шт.	Всего	
КШI87сн	I	СI	I2	I,8	2I,6	В. 2-I4
	2	С2	3	2,9	8,7	В. 2-I4
	3	С5	2	3,I	6,2	В. 2-I4
	4	С9	2	0,7	I,4	В. 2-I4
	5	МН5н	2	27,6	55,2	В. 2-I4
	6	МН7	4	9,7	38,8	В. 2-I4
	7	ØI2AI L = I30	8	0,II	0,88	Б.Ч.
	8	Ø8AI L = 500	2	0,20	0,4	Б.Ч.
	9	Ø28AШ L = I0350	4	50,0	200,0	Б.Ч.
	I0	ХМ2	56	0,55	30,8	В. 2-I4
				Итого:	363,98	
КШ88сн	I	СI	I0	I,8	I8,0	В. 2-I4
	2	С2	5	2,9	I4,5	В. 2-I4
	3	С6	2	3,7	7,4	В. 2-I4
	4	С9	2	0,7	I,4	В. 2-I4
	5	МН5н	2	27,6	55,2	В. 2-I4
	6	МН7	4	9,7	38,8	В. 2-I4
	7	ØI2AI L = I30	8	0,II	0,88	Б.Ч.
	8	Ø8AI L = 500	2	0,20	0,4	Б.Ч.
	9	Ø32AШ L = I0350	4	65,3	26I,2	Б.Ч.
	I0	ХМ2	56	0,55	30,8	В. 2-I4
				Итого:	428,58	

I.020.I-26/89 В, 2-6 ч.I

Взам. инв. №

Подпись и дата

Инв. № подл.

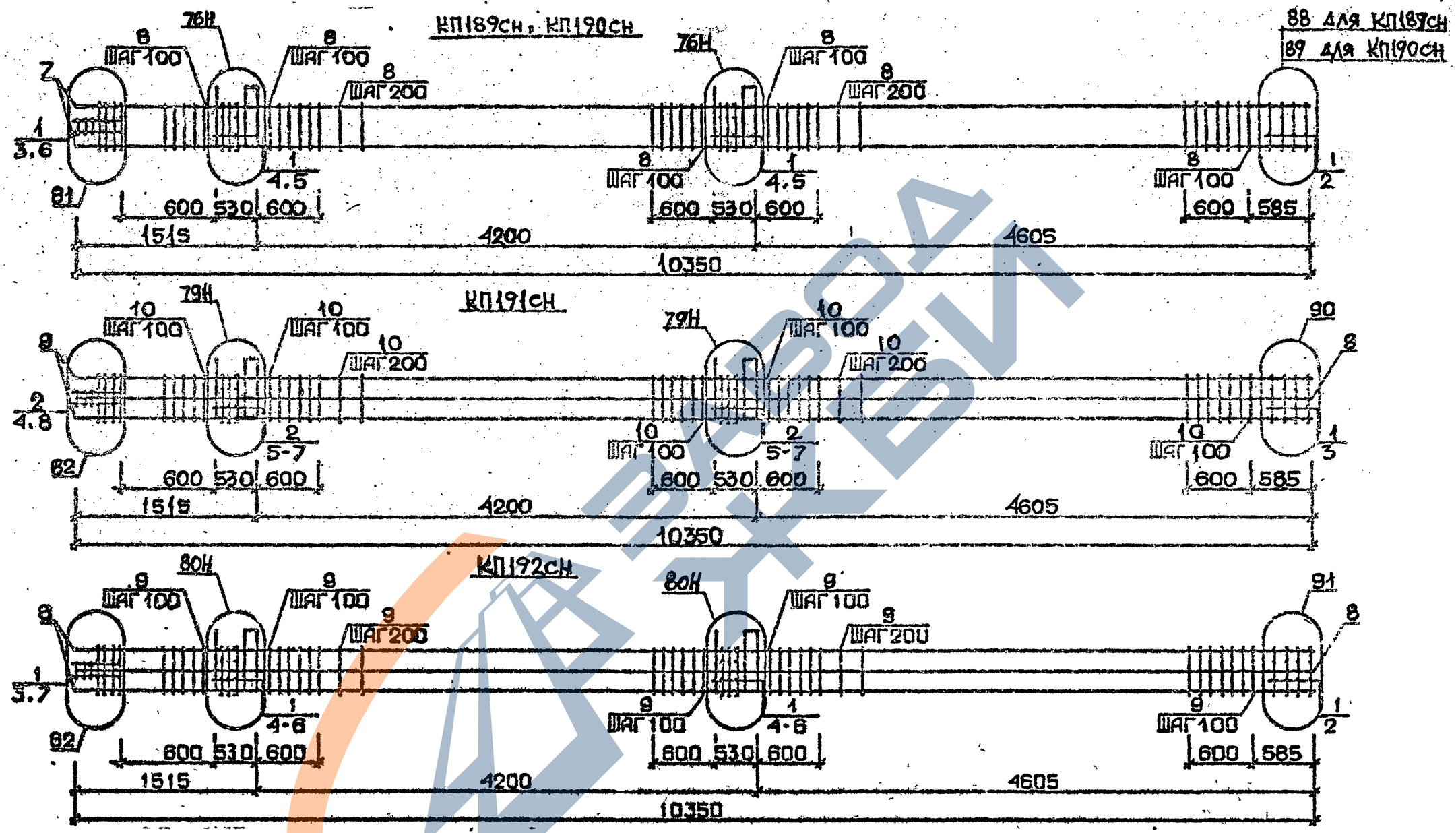

Арматура класса АI и АIII по ГОСТ 5781-82*
Детали см. I.020.I-2с/89 В.2-13
Спецификацию см. лист 2

Разраб.	Чанкветадзе		1.020.1-2с/89 2-6 К46
Провер.	Чкванава		
ГИП	Буссивадзе		Каркас пространственный КП189СН...КП192СН
Н.контр.	Буссивадзе		

Стадия	Лист	Листов
Р	1	2

ТбилЗНИИЭП

ФОРМАТ А3

I.020.I-20/89 В. 2-6 ч.I

ИНВ.№ ПОДЛ. | ПОДП. И ДАТА | ВЗАМ.ИНВ.№

Марка пространственного каркаса	Поз.	Марка арматурного изделия	Кол.	Масса, кг		Обозначение документа
				I шт.	Всего	
КПI89сн	I	С2	I5	2,9	43,5	В. 2-I4
	2	С7	2	4,3	8,6	В. 2-I4
	3	С9	2	0,7	I,4	В. 2-I4
	4	МН5н	2	27,6	55,2	В. 2-I4
	5	МН8	4	II,9	47,6	В. 2-I4
	6	Ø8АI L = 500	2	0,20	0,4	Б.Ч.
	7	Ø36АШ L = I0350	4	82,7	330,8	Б.Ч.
	8	ХМ3	56	0,88	49,28	В. 2-I4
				Итого:	536,78	
КПI90сн	I	С2	I5	2,9	43,5	В. 2-I4
	2	С8	2	5,0	I0,0	В. 2-I4
	3	С9	2	0,7	I,4	В. 2-I4
	4	МН5н	2	27,6	55,2	В. 2-I4
	5	МН8	4	II,9	47,6	В. 2-I4
	6	Ø8АI L = 500	2	0,20	0,4	Б.Ч.
	7	Ø40АШ L = I0350	4	I02,0	408,0	Б.Ч.
	8	ХМ3	56	0,88	49,28	В. 2-I4
				Итого:	6I5,32	
КПI9Iсн	I	СI	2	I,8	3,6	В. 2-I4
	2	С2	I3	2,9	37,7	В. 2-I4
	3	С6	2	3,7	7,4	В. 2-I4
	4	С9	2	0,7	I,4	В. 2-I4
	5	МН5в	2	27,6	55,2	В. 2-I4
	6	МН8	2	II,9	23,8	В. 2-I4
	7	МН9	2	I7,3	34,6	В. 2-I4
	8	Ø8АI L = 500	2	0,20	0,4	Б.Ч.
	9	Ø32АШ L = I0350	8	65,3	522,4	Б.Ч.
	I0	ХМ2	56	0,55	30,8	В. 2-I4
				Итого:	7I7,30	

Марка пространственного каркаса	Поз.	Марка арматурного изделия	Кол.	Масса, кг		Обозначение документа
				I шт.	Всего	
КПI92сн	I	С2	I5	2,9	43,5	В. 2-I4
	2	С7	2	4,3	8,6	В. 2-I4
	3	С9	2	0,7	I,4	В. 2-I4
	4	МН5н	2	27,6	55,2	В. 2-I4
	5	МН8	2	II,9	23,8	В. 2-I4
	6	МН10	2	20,8	4I,6	В. 2-I4
	7	Ø8АI L = 500	2	0,20	0,4	Б.Ч.
	8	Ø36АШ L = I0350	8	82,7	66I,6	Б.Ч.
	9	ХМ3	56	0,88	49,28	В. 2-I4
				Итого:	885,38	

Взам. инв. №

Подпись и дата

Инв. № подл.