ТИПОВАЯ ДОКУМЕНТАЦИЯ НА СТРОИТЕЛЬНЫЕ СИСТЕМЫ И ИЗДЕЛИЯ ЗДАНИЙ И СООРУЖЕНИЙ

СЕРИЯ 3.602.1-1

КОНСТРУКЦИИ ЖЕЛОБОВ ИЗ ЖЕЛЕЗОБЕТОНА ДЛЯ ПРОКЛАДКИ МАГИСТРАЛЬНЫХ КАБЕЛЕЙ СВЯЗИ И СЦБ В СЛОЖНЫХ ГЕОЛОГИЧЕСКИХ УСЛОВИЯХ

Выпуск 0

МАТЕРИАЛЫ ДЛЯ ПРОЕКТИРОВАНИЯ

17467-01
ЦЕНА

НАСТОЯЩАЯ ПРОЕКТНАЯ ДОКУМЕНТАЦИЯ МОЖЕТ БЫТЬ ИСПОЛЬЗОВАНА ТОЛЬКО В КАЧЕСТВЕ СПРАВОЧНОГО МАТЕРИАЛА ПРИ РАЗРАБОТКЕ КОНКРЕТНОГО ПРОЕКТА (ОСНОВАНИЕ- ПИСЬМО ГОССТРОЯ РОССИИ ОТ 17.03.99 № 5-11/30)

https://zavodjbi.com/

ТИПОВАЯ ДОКУМЕНТАЦИЯ НА СТРОИТЕЛЬНЫЕ СИСТЕМЫ И ИЗДЕЛИЯ ЗДАНИЙ И СООРУЖЕНИЙ

СЕРИЯ 3.602.1-1

КОНСТРУКЦИИ ЖЕЛОБОВ ИЗ ЖЕЛЕЗОБЕТОНА ДЛЯ ПРОКЛАДКИ МАГИСТРАЛЬНЫХ КАБЕЛЕЙ СВЯЗИ И СЦБ В СЛОЖНЫХ ГЕОЛОГИЧЕСКИХ УСЛОВИЯХ

Выпуск 0

МАТЕРИАЛЫ ДЛЯ ПРОЕКТИРОВАНИЯ

Утверждены
и введены в действие
Минтрансстроем с 1 июля 1981 г.
распоряжением № М-152 от 20 февраля 1981 г

Разработаны институтом Гипропромтрансстрой

Главный инженер института А.С. Рождественский

Главный инженер проекта В.В. Чернуха

17467-01 2

https://zavodjbi.com/

Содержание

Обозначение	Наименование	Стр.
3.602.1-1.0 00ПЗ	Пояснительная записка	1-3
3.602.1-1.0 01ВД	Ведомость ссылочных документов	
3.602.1-1.0 02	Расчетный лист	4
3.602.1-1.0 03	Номенклатура изделий	5,6
3.602.1-1.0 04	Укладка желобов	7-9

Инв. № подл. | Подпись и дата | Взам. инв. №

Копировал ВБель Формат 11В

I Основные положения.

1.1. Конструкция желобов из железобетона для прокладки магистральных кабелей связи и СЦБ в сложных геологических условиях разработан по плану типового проектирования Госстроя СССР на 1979 г, раздел IV „Здания и сооружения транспорта и связи", утвержденному Постановлением Госстроя СССР от 18 декабря 1978 г № 235.

1.2 В настоящем выпуске приведены материалы для проектирования, элементы и узлы соединения желобов между собой.

1.3. Железобетонные желоба предназначаются для прокладки в них магистральных кабелей связи и СЦБ в сложных геологических условиях (высокий уровень грунтовых вод, скальные грунты и др.) в местности с расчетной температурой минус 40° и выше. Установка желобов возможна как на поверхности земли, так и с заглублением полностью или частично (на 2/3 высоты)

1.4. Расчеты желобов выполнены в соответствии со СНиП II-21-75. Для расчета желобов приняты следующие расчетные схемы: для стенок лотков - в виде консоли с жестко заделанным в плите нижним концом; для желобов в целом - как балки на упругом основании.

Расчет крышек выполнен на равномерно-распределенную нагрузку 200 кгс/м^2 и сосредоточенную нагрузку 150 кг от веса обслуживающего персонала.

Расчет желобов выполнен на горизонтальную нагрузку от давления земли и вертикальную от веса обслуживающего персонала.

Инв. № подл. | Подпись и дата | Взам. инв. №

Нач.отд	Склезнев		3.602.1-1.0 00ПЗ
Н.контр.	Склезнев		Пояснительная записка
Гл.спец.	Гордеев		Стадия: ТР; Лист: 1; Листов: 3
Гл.инж.пр	Чернуха		Гипропромтрансстрой

Копировал ВБель. 17467-01 3 Формат 11В

Расчетом были проверены случаи установки желобов в грунтах с различными физикомеханическими характеристиками.

Наибольшие усилия в желобах возникают при расчете на монтажные и транспортные нагрузки.

1.5. Маркировка желобов принята буквами и цифрами, определяющими вид конструкции, ее назначение.

2. Материалы.

2.1. Для изготовления желобов и крышек применяется гидротехнический бетон по ГОСТ 4795-68 и 4797-69. Марка бетона по прочности М200. Марка бетона по морозостойкости принимается в зависимости от расчетной температуры наружного воздуха в соответствии с требованием СНиП II-21-75 для сооружений III класса.

При температуре наружного воздуха от минус 5°С до минус 20°С принимается Мрз-75, от минус 20°С до минус 40°С – Мрз-100.

2.2. Желоба и крышки армируются сварными сетками из обыкновенной низкоуглеродистой арматурной проволоки периодического профиля класса ВрI по ТУ14-4-659-75 и из горячекатаной арматуры класса А-I по ГОСТ 5781-75 марки ВСт3пс2 по ГОСТ 380-71*.

Как вариант в желобах длиной 3,0 м допускается замена арматуры класса А-I низкоуглеродистой проволокой Вр-I по ТУ14-4-659-75 диаметром 5 мм.

2.3. Для подъемных петель применяется стержневая горячекатаная гладкая арматура класса АI по ГОСТ 5781-75 марки ВСт3сп2 по ГОСТ 380-71*.

2.4. Для соединения желобов между собой предусмотрены закладные изделия в виде трубок с раструбом на конце и штыри.

Инв. № подл. | Подпись и дата | Взам. инв. №

Материалы закладных изделий – стальная труба наружным диаметром $d_н$ = 28 мм по ГОСТ 10704-76; раструб привариваемый к трубе – из листовой стали по ГОСТ 19904-74, либо по ГОСТ 19903-74.

Материал штырей – стержневая горячекатаная гладкая арматура класса АI по ГОСТ 5781-75 марки ВСт3пс2 по ГОСТ 380-71*.

3. Конструктивные решения.

3.1 Желоба допускают прокладку в них не менее трех кабелей диаметром до 55 мм (при диаметре по алюминиевой оболочке до 35 мм) на перегонах и не менее шести аналогичных кабелей на станции. Кабели в желобах должны лежать свободно „змейкой" не пересекаясь друг с другом.

3.2. По своему назначению желоба делятся на девять типов:

– два типа линейных желобов длиной 1,0 и 3,0 м (для укладки на перегонах);

– два типа станционных желобов длиной 1,0 и 3,0 м. (для укладки на станциях и разъездах);

– два типа вводно-концевых желобов длиной 1,0 м линейный и станционный.

– два типа вводно-проходных желобов длиной 1,0 м линейный и станционный.

– один тип стыкового желоба универсального применения длиной 1,0 м.

Линейные и станционные желоба длиной 1,0 м предназначены для укладки на поворотах трассы, а длиной 3.0 м на прямых участках.

Вводно-концевые желоба предназначены для ввода кабелей, в начале и в конце трассы укладки желобов.

Вводно-проходные желоба предназначены для ввода кабелей в любой точке трассы.

Для ввода кабелей в вводно-концевом и вводно-проходном желобах предусмотрено донное овальное отверстие 150×300 мм

Инв. № подл. | Подпись и дата | Взам. инв. №

ЗАВОД ЖЕЛЕЗА

Стыковые желоба универсального применения предназначены для размещения запаса кабеля, соединительных и разъединительных муфт для устройства разветвления кабеля, для поворотов трассы, стыковки линейных секций со станционными.

3.3. Стыковые желоба имеют сквозные окна в продольном направлении. Размеры окна соответствуют внутренним размерам линейного желоба, а после удаления тонкой не армированной части стенки-внутренним размерам станционного желоба. Несквозные окна в поперечном направлении после удаления тонкой части стенки соответствуют внутренним размерам линейных желобов.

3.4. Для строповки желобов при их изготовлении и транспортировке предусмотрены строповочные петли, а для монтажа могут быть использованы отверстия предназначенные для соединения блоков между собой.

3.5. Желоба устанавливаются на спланированную поверхность с соблюдением прямолинейности и плотной стыковки секций.

3.6. На станциях желоба укладываются в междупутьях малодеятельных путей или на обочине крайнего пути, на перегоне-на бермах, закюветных и откосных полках и в естественном грунте у подошвы земляного полотна.

3.7. Перед прокладкой кабелей желоба необходимо очистить от грунта, загрязнений и посторонних предметов.

3.8. Поверхности желобов, соприкасающиеся с землей покрываются обмазочной изоляцией.

3.9. Наружные поверхности штырей и закладных изделий должны быть защищены от коррозии окраской или оцинковкой распылителем. Допускается также обмазка фейольным грунтом ФЛ-03К по ГОСТ 9109-76*

3.10. После прокладки кабелей желоба должны быть плотно закрыты крышками.

3.11. Для установки и снятия крышек предусмотрены стержни, расположенные в углублениях.

Инв. N подл. | Подпись и дата | Взам. инв. N

Копировал ВБуд Формат 11В

NN пп	Обозначение	Наименование
	ТУ 14-4-659-75	Проволока стальная низколегированная периодического профиля для армирования железобетонных конструкций. Обыкновенная арматурная проволока периодического профиля класса Вр-I

Инв. N подл. | Подпись и дата | Взам. инв. N

Нач.отд.	Склезнев		3.602.1-1.0 01ВД
Н.контр.			Ведомость ссылочных документов
Гл.спец.	Гордеев		Лит ТР / Лист / Листов 1
Гл.инж.пр	Чернуха		Гипропромтрансстрой
Проверил	Демина		
Разраб.	Долженкова		

Копировал ВБуд 17467-01 5 Формат 11В

ЗАВОД ЖБИ

Расчетные схемы

вдоль блока

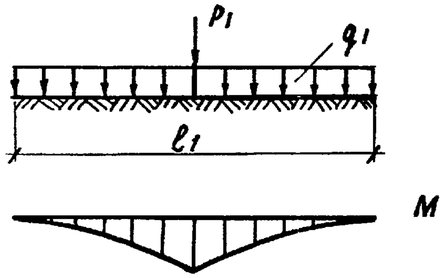

поперек блока

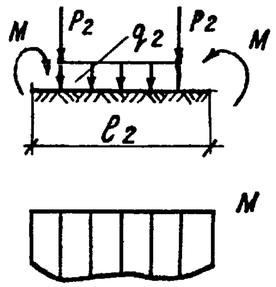

при монтаже

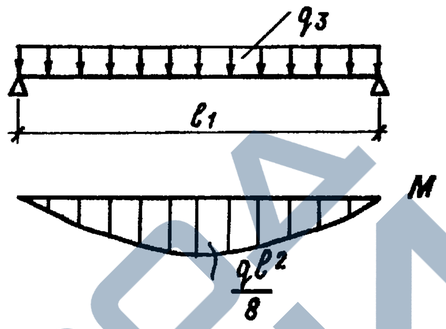

q_1 – нагрузка от веса кабеля, лотка, крышки.

q_2 – нагрузка от веса крышки

q_3 – нагрузка от веса лотка

P_1 – сила от веса человека

P_2 – сила от веса стенок, веса человека

M – момент от давления грунта

$\ell_1; \ell_2$ – длина блока

Марка блока	Расчетный максим. момент M^p_{max} вдоль	поперек	монтаж. / трансп.	Расчетное сечение	Параметры расчетного сечения: Ra	Rпр	Профиль ар-ры	Fa	Fб	x	$\xi = \frac{x}{h_0}$	Предельн. изгиб. момент M пред.	Проверка по раскрытию трещин: $M^н$	$z = h_0 - \frac{x}{2}$	$\sigma_a = \frac{M^н}{F_a \cdot z}$	Ea	ℓ	$a_т$	$a_т$
—	тм	тм	тм	мм	кг/см²	кг/см²	мм	см²	см²	см	—	тм	тм	см	кг/см²	кг/см²	—	мм	мм
ЖЛ1	0,02	0,05	0,018 / 0,022		3500		3ф3	0,212	8,26	1,18	0,05	0,17	0,03	22,40	463,1	$2 \cdot 10^6$	1,2	0,08	
ЖЛ2	0,07	0,05	0,16 / 0,19		2100		5ф6	1,41	33,04	4,72	0,21	0,61	0,26	20,64	653,2	$2,1 \cdot 10^6$	1,3	0,14	
ЖС1	0,02	0,08	0,018 / 0,022		3500		4ф3	0,283	13,72	1,96	0,08	0,20	0,03	22,02	463,1	$2 \cdot 10^6$	1,2	0,06	$a_{ткр}=0,4$
ЖС2	0,09	0,08	0,17 / 0,20		2100		5ф6	1,41	33,04	4,72	0,21	0,61	0,25	20,64	686,9	$2,1 \cdot 10^6$	1,3	0,15	$a_{тр}=0,3$
ЖЛК	0,02	0,05	0,018 / 0,022		3500	90	2ф3	0,141	5,48	0,78	0,03	0,11	0,03	22,61	463,1	$2 \cdot 10^6$	1,2	0,11	
ЖСК	0,02	0,08	0,018 / 0,022				4ф3	0,283	11,00	1,57	0,07	0,22	0,03	22,22	463,1	$2 \cdot 10^6$	1,2	0,06	
ЖЛП	0,02	0,05	0,018 / 0,022				2ф3	0,141	5,48	0,78	0,03	0,11	0,03	22,61	463,1	$2 \cdot 10^6$	1,2	0,11	
ЖСП	0,02	0,08	0,018 / 0,022				4ф3	0,283	11,00	1,57	0,07	0,22	0,03	22,22	463,1	$2 \cdot 10^6$	1,2	0,06	
ЖСТ	0,20	0,21	0,20 / 0,23				11ф3	0,777	41,40	5,92	0,21	0,90	0,14	20,04	1469,8	$2 \cdot 10^6$	1,2	0,27	
КЖ1	0,002	0,01	0,003 / 0,004				4ф3	0,283	11,10	0,37	0,19	0,02	0,002	22,82	31,0	$2 \cdot 10^6$	1,2	0,004	
КЖ2	0,002	0,01	0,004 / 0,005				6ф3	0,424	16,60	0,37	0,19	0,03	0,002	22,82	20,7	$2 \cdot 10^6$	1,2	0,003	

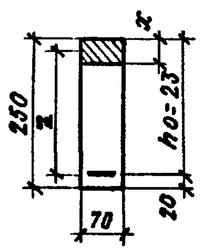

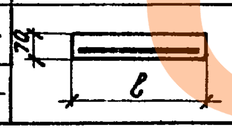

Коэффициент перегрузки при монтаже – 1,5;
при транспортировании – 1,8 по СНиП II-21-75;

Нач.отд.	Склезнев	
Н.контр	Гордеев	
Гл.спец.	Гордеев	
Гл.инж.пр	Чернуха	
Проверил	Марункевич	
Разраб.	Демина	

3.602.1-1.0 02

Расчетный лист.

Стадия	Лист	Листов
ТР		1

Гипропромтрансстрой

Инв.N подл. | Подпись и дата | Взам. инв N

Копировал В.Б. 17467-01 6 Формат 12Г

https://zavodjbi.com/
ЗАВОД ЖБИ

Эскиз	Марка изделия	Основные размеры в мм			Масса изделия т	Расход материалов							Примечания
		L	B1	B2		Бетон		Сталь, кг				Всего	
						Марка	Объем $м^3$	Класса		Заклад. детали монтаж. петли			
								Вр-I	А-I	класса АI	трубки		
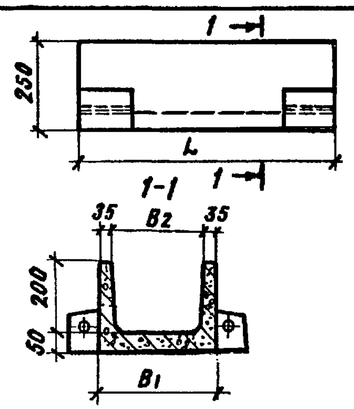	ЖЛ1	1000	310	220	0,10	200	0,04	1,2	—	0,8	0,05	2,00	
	ЖЛ2	3000	310	220	0,27	200	0,11	1,6	6,0	0,8	0,05	8,4	
	ЖС1	1000	460	370	0,13	200	0,05	1,2	—	0,8	0,05	2,0	
	ЖС2	3000	460	370	0,33	200	0,13	1,9	6,0	0,8	0,05	8,7	
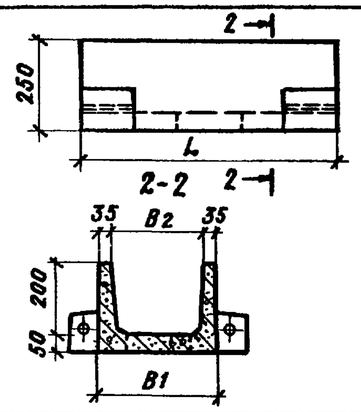	ЖЛП	1000	310	220	0,10	200	0,04	1,2	—	0,8	0,05	2,0	
	ЖСП	1000	460	370	0,13	200	0,05	1,3	—	0,8	0,05	2,0	
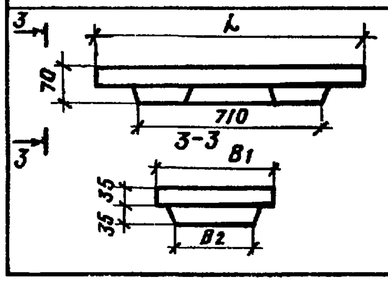	КЖ-1	1000	300	200	0,03	200	0,01	0,6	0,1	—	—	0,7	
	КЖ-2	1000	450	350	0,05	200	0,02	0,8	0,20	—	—	1,0	

Нач.отд.	Склезнев	
Н.контр.	Гордеев	
Гл.спец.	Гордеев	
Гл.инж.пр.	Чернуха	
Проверил	Чернуха	
Разраб.	Демина	

3.602.1-1.0 03

Номенклатура изделий

Стадия	Лист	Листов
Т.Р	1	2

Гипропромтрансстрой

Инв.№ подл. | Подпись и дата | Взам.инв.№

Копировал ВБ 17467-01 7 Формат 12 г

ЗАВОД ЖБИ

Эскиз	Марка изделия	Основные размеры в мм			Масса изделия т	Бетон		Металл, кг					Примечания
		L	B1	B2		Марка	Объем $м^3$	Класса		Заклад. детали монтаж. петли		Всего	
								ВрI	А-I	Класса АI	Трубки		
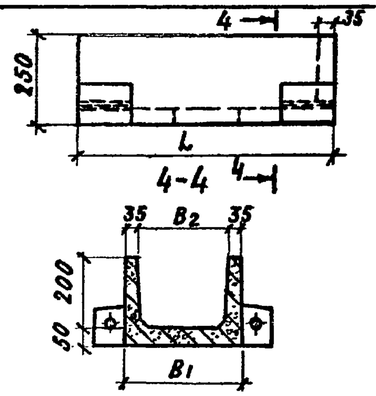	ЖЛК	1000	310	220	0,10	200	0,04	1,00	—	0,60	0,03	1,60	
	ЖСК	1000	460	370	0,13	200	0,05	1,20	—	0,60	0,03	1,80	
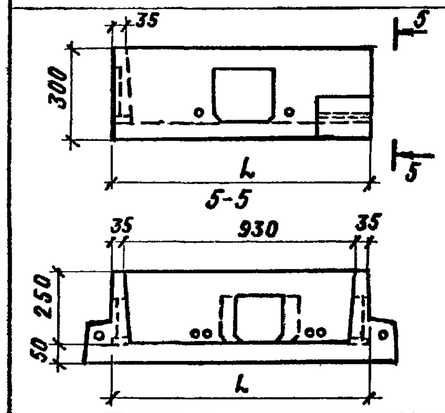	ЖСт	1060	1010	940	0,23	200	0,09	2,30	—	1,30	0,03	3,60	

ЖЛ1 — Желоб линейный длиной - 1,0 м

ЖЛ2 — Желоб линейный длиной - 3,0 м

ЖС1 — Желоб станционный длиной - 1,0 м

ЖС2 — Желоб станционный длиной - 3,0 м

ЖЛП — Желоб линейный проходной

ЖСП — Желоб станционный проходной

КЖ1 — Крышка для линейного желоба

КЖ2 — Крышка для станционного желоба

ЖЛК — Желоб линейный концевой

ЖСК — Желоб - станционный концевой

ЖСт — Желоб стыковой

Инв. N подл. | Подпись и дата | Взам. инв. N

3.602.1 - 1.0 03 Лист 2

Копировал ВБ 17467-01 8 Формат 12 г

1. На станциях

а) в междупутье

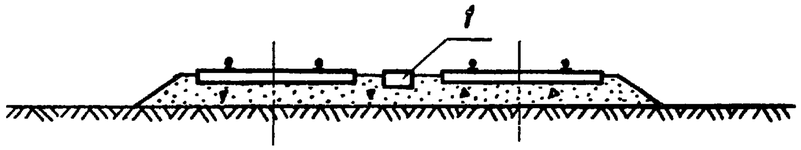

б) на подтопляемой берме.

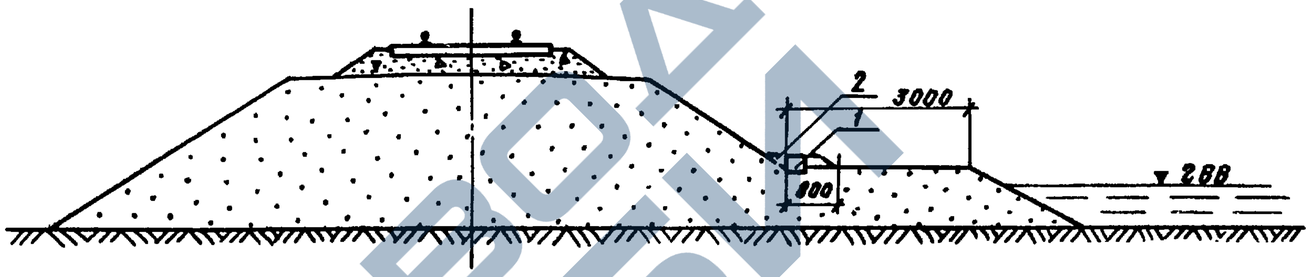

б) на обочине крайнего пути

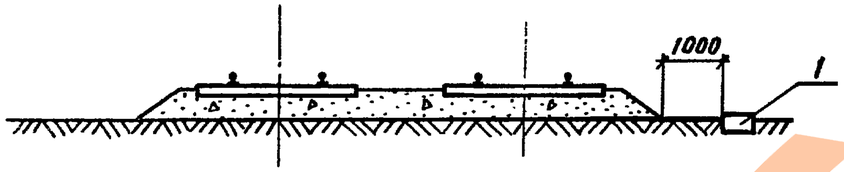

в) на полке из скальной породы

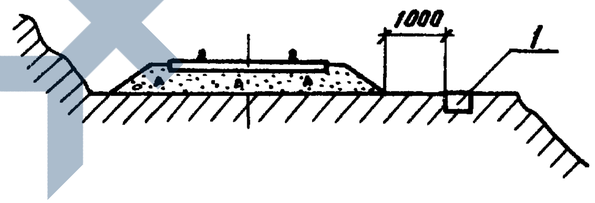

2. На перегоне

а) у подошвы земляного полотна

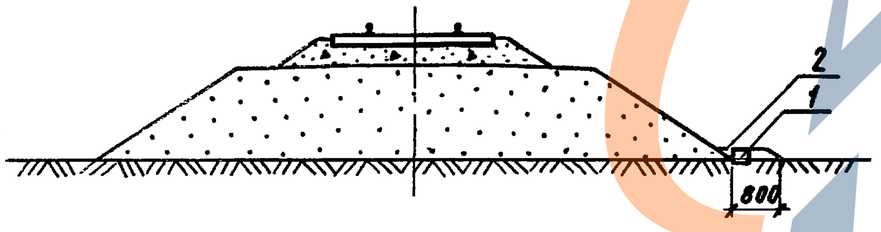

г) в выемке (на закюветных и откосных полках)

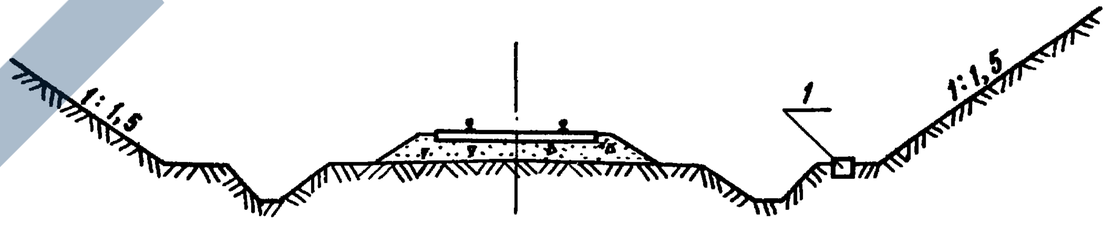

1. Желоб
2. Насыпной грунт

Нач.отд	Склезнев			3.602.1-1.0 04
Н.контр	Гордеев			Укладка желобов
Гл.спец.	Гордеев			Стадия: ТР; Лист: 1; Листов: 3
Гл.инж.пр	Чернуха			Гипропромтрансстрой
Проверил	Чернуха			
Разраб.	Демина			

Инв.№ подл. | Подпись и дата | Взам. инв.№

Копировал 17467-01 9 Формат 12Г

https://zavodjbi.com/

Схема стыковки линейных (станционных) желобов

1-1

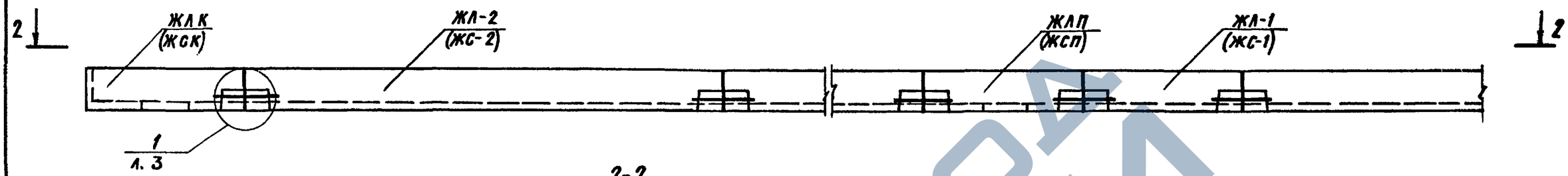

2-2

Схема стыковки желобов линейных со стыковыми

3-3

4-4

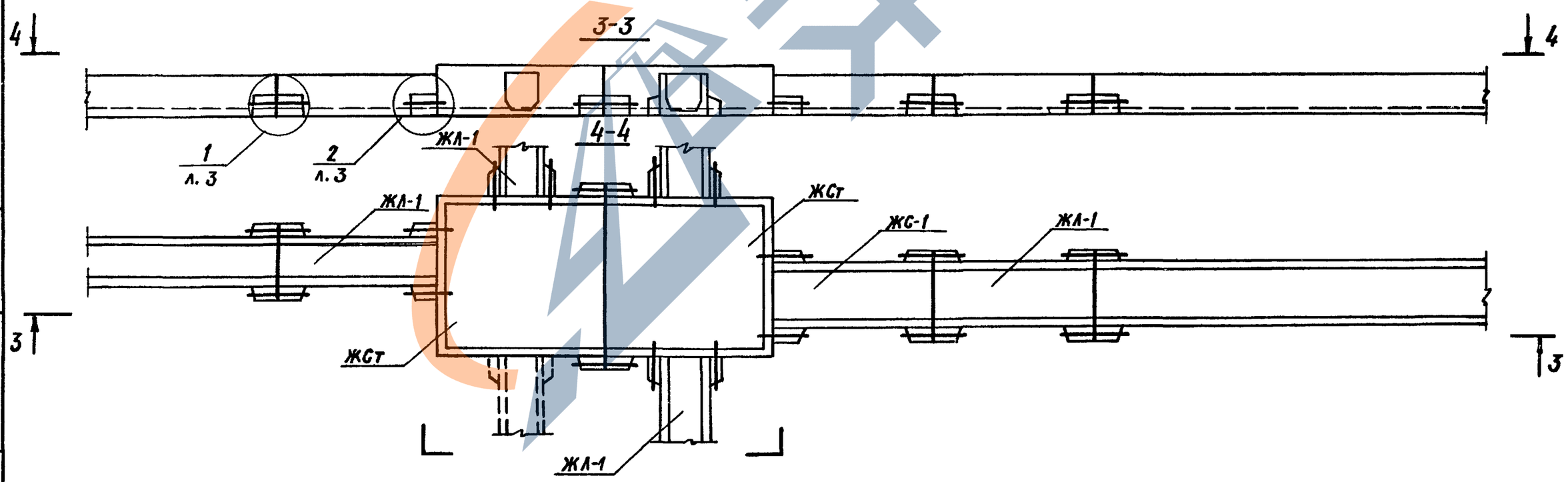

Инв. N подл.	Подпись и дата	Взам. инв. N

3.602.1-1.0 04 Лист 2

Копировал ВКЛ 17467-01 10

1-1 (1)

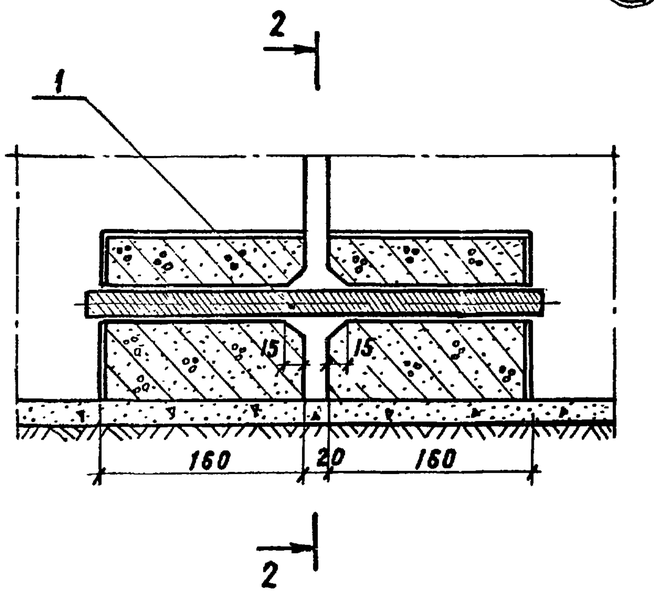

2-2

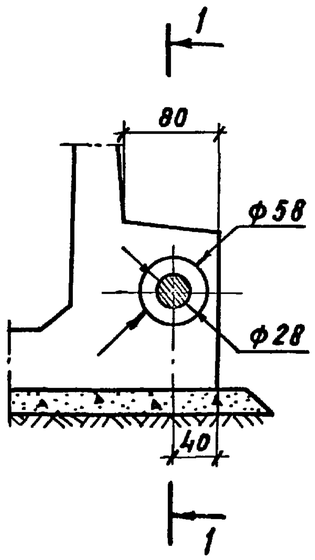

3-3 (2)

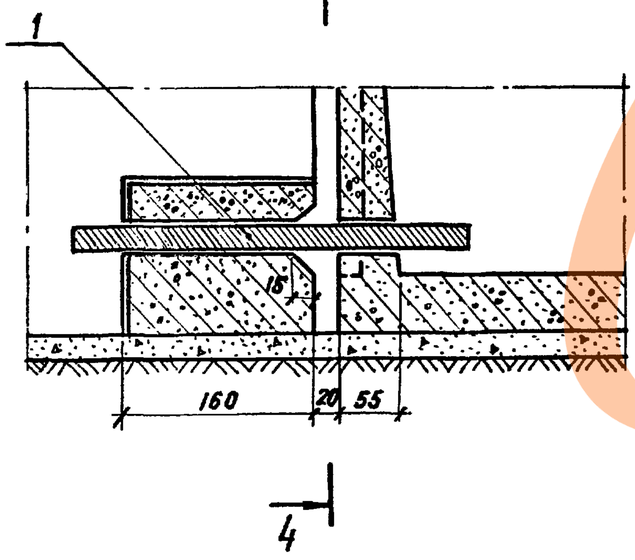

4-4

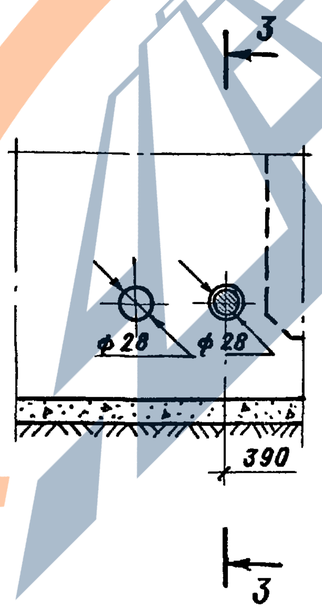

Марка, поз.	Обозначение	Наименование	Кол. на узел 1	Кол. на узел 2	Масса ед., кг	Примечание
		Детали				
1	3.602.1-1.0 04	ф22АI 20СТ 5781-75; ℓ=330	1	1	0,98	

Инв.N подл. | Подпись и дата | Взам инв.N

3.602.1-1.0 04 Лист 3

17467-01 (11) Формат 12Г

Копировал

ЗАВОД ЖБИ