https://zavodjbi.com/

ТИПОВЫЕ КОНСТРУКЦИИ, ИЗДЕЛИЯ И УЗЛЫ ЗДАНИЙ И СООРУЖЕНИЙ

СЕРИЯ 3.503.1-81

ПРОЛЕТНЫЕ СТРОЕНИЯ СБОРНЫЕ ЖЕЛЕЗОБЕТОННЫЕ ДЛИНОЙ 12, 15, 18, 21, 24 и 33м ИЗ БАЛОК ДВУТАВРОВОГО СЕЧЕНИЯ С ПРЕДВАРИТЕЛЬНО НАПРЯГАЕМОЙ АРМАТУРОЙ ДЛЯ МОСТОВ И ПУТЕПРОВОДОВ, РАСПОЛОЖЕННЫХ НА АВТОМОБИЛЬНЫХ ДОРОГАХ ОБЩЕГО ПОЛЬЗОВАНИЯ, НА УЛИЦАХ И ДОРОГАХ В ГОРОДАХ

ВЫПУСК 5-8

БАЛКИ ЦЕЛЬНОПЕРЕВОЗИМЫЕ ДЛИНОЙ 12, 15, 18, 21, 24 и 33м ДЛЯ КОСЫХ ПРОЛЕТНЫХ СТРОЕНИЙ

РАБОЧИЕ ЧЕРТЕЖИ

https://zavodjbi.com/

https://zavodjbi.com/

ТИПОВЫЕ КОНСТРУКЦИИ, ИЗДЕЛИЯ И УЗЛЫ ЗДАНИЙ И СООРУЖЕНИЙ

СЕРИЯ 3.503.1-81

ПРОЛЕТНЫЕ СТРОЕНИЯ СБОРНЫЕ ЖЕЛЕЗОБЕТОННЫЕ ДЛИНОЙ 12, 15, 18, 21, 24 и 33м ИЗ БАЛОК ДВУТАВРОВОГО СЕЧЕНИЯ С ПРЕДВАРИТЕЛЬНО НАПРЯГАЕМОЙ АРМАТУРОЙ ДЛЯ МОСТОВ И ПУТЕПРОВОДОВ, РАСПОЛОЖЕННЫХ НА АВТОМОБИЛЬНЫХ ДОРОГАХ ОБЩЕГО ПОЛЬЗОВАНИЯ НА УЛИЦАХ И ДОРОГАХ В ГОРОДАХ

ВЫПУСК 5-8

БАЛКИ ЦЕЛЬНОПЕРЕВОЗИМЫЕ ДЛИНОЙ 12, 15, 18, 21, 24 и 33м ДЛЯ КОСЫХ ПРОЛЕТНЫХ СТРОЕНИЙ

РАБОЧИЕ ЧЕРТЕЖИ

Утверждены Корпорацией "Трансстрой"
протокол от 3.02.92г N 3002-18/4
Введены в действие Союздорпроектом
с 1.07.92 приказ от 26.03.92 N 35пр

Разработаны институтом "Союздорпроект" Минтрансстроя

Главный инженер института В.Д.Браславский
Главный инженер проекта В.И.Маркин

Формат А3

https://zavodjbi.com/

Обозначение документа	Наименование	Стр.
3.503.1-81.5-8-ТТ	Технические требования	6
3.503.1-81.5-8-1ФЧ	Балка пролетного строения	
	БL.174(194).h-...-1(2÷5)КП	
	Опалубочный чертеж	9
3.503.1-81.5-8-1	Балка пролетного строения	
	БL.174(194).h-...-1(2÷5)КП.	
	Арматурный чертеж	13
3.503.1-81.5-8-2	Изделие закладное балки L=12,15,18м	18
3.503.1-81.5-8-3	Изделие закладное балки L=21,24,33м	18
3.503.1-81.5-8-4	Плита балки БL.174.h.	
	Арматура класса А-III	19
3.503.1-81.5-8-5	Плита балки БL.174.h.	
	Арматура класса А-II	19
3.503.1-81.5-8-6	Плита балки БL.194.h.	
	Арматура класса А-III	20
3.503.1-81.5-8-7	Плита балки БL.194.h.	
	Арматура класса А-II	20
3.503.1-81.5-8-8	Ребро балки L=12,15м.	
	Арматура класса А-III	21
3.503.1-81.5-8-9	Ребро балки L=12,15м.	
	Арматура класса А-II	21
3.503.1-81.5-8-10	Ребро балки L=18,21,24м.	
	Арматура класса А-III	22
3.503.1-81.5-8-11	Ребро балки L=18,21,24м.	
	Арматура класса А-II	22
3.503.1-81.5-8-12	Ребро балки L=33м.	
	Арматура класса А-III	23
3.503.1-81.5-8-13	Ребро балки L=33м.	
	Арматура класса А-II	23
3.503.1-81.5-8-14ФЧ	Балка пролетного строения	
	БL.140(180).h-...-1(2÷7)КП.	
	Опалубочный чертеж	24

Обозначение документа	Наименование	Стр.
3.503.1-81.5-8-14	Балка пролетного строения	
	БL.140(180).h-...-1(2÷7)КП.	
	Арматурный чертеж	27
3.503.1-81.5-8-15	Изделие закладное балки L=12,15,18м	29
3.503.1-81.5-8-16	Изделие закладное балки L=21,24,33м	29
3.503.1-81.5-8-17	Плита балки БL.140.h.	
	Арматура класса А-III	30
3.503.1-81.5-8-18	Плита балки БL.140.h.	
	Арматура класса А-II	30
3.503.1-81.5-8-19	Плита балки БL.180.h.	
	Арматура класса А-III	31
3.503.1-81.5-8-20	Плита балки БL.180.h.	
	Арматура класса А-II	31
3.503.1-81.5-8-21ФЧ	Балка пролетного строения	
	БL.174(194).h-...-1(2÷5)К.	
	Опалубочный чертеж	32
3.503.1-81.5-8-21	Балка пролетного строения	
	БL.174(194).h-...-1(2÷5)К.	
	Арматурный чертеж	36
3.503.1-81.5-8-22	Ребро балки L=12,15м.	
	Арматура класса А-III	38
3.503.1-81.5-8-23	Ребро балки L=12,15м.	
	Арматура класса А-II	38

Н. контр.	Прохоров		
Нач. ОИС	Постовой		
Глав. спец.	Прохоров		
ГИП	Маркин		
Нач. груп.	Старова		9.12.97
Инж. Iк.	Филимонова		
Глав. спец.	Винокур		

3.503.1-81.5-8

Содержание

Стадия	Лист	Листов
Р	1	3

СОЮЗДОРПРОЕКТ

Формат А3

https://zavodjbi.com/

Обозначение документа	Наименование	Стр.
3.503.1-81.5-8-24	Ребро балки L=18,21,24м.	
	Арматура класса А-III	39
3.503.1-81.5-8-25	Ребро балки L=18,21,24м.	
	Арматура класса А-II	39
3.503.1-81.5-8-26	Ребро балки L=33м.	
	Арматура класса А-III	40
3.503.1-81.5-8-27	Ребро балки L=33м.	
	Арматура класса А-II	40
3.503.1-81.5-8-28ФЧ	Балка пролетного строения	
	БЛ.140(180).h-...-1(2÷7)К.	
	Опалубочный чертеж	41
3.503.1-81.5-8-28	Балка пролетного строения	
	БЛ.140(180).h-...-1(2÷7)К.	
	Арматурный чертеж	44
3.503.1-81.5-8-29РС	Ведомость расхода стали на балку L=12м. Армиро-	
	вание пучками из стали класса В и ненапрягаемой	
	арматурой класса А-III	46
3.503.1-81.5-8-30РС	Ведомость расхода стали на балку L=12м. Армиро-	
	вание пучками из стали класса В и ненапрягаемой	
	арматурой класса А-II	48
3.503.1-81.5-8-31РС	Ведомость расхода стали на балку L=12м. Армиро-	
	вание канатами К-7 и ненапрягаемой арматурой	
	класса А-III	50
3.503.1-81.5-8-32РС	Ведомость расхода стали на балку L=12м. Армиро-	
	вание канатами К-7 и ненапрягаемой арматурой	
	класса А-II	52
3.503.1-81.5-8-33РС	Ведомость расхода стали на балку L=15м. Армиро-	
	вание пучками из стали класса В и ненапрягаемой	
	арматурой класса А-III	54
3.503.1-81.5-8-34РС	Ведомость расхода стали на балку L=15м. Армиро-	
	вание пучками из стали класса В и ненапрягаемой	
	арматурой класса А-II	56

Обозначение документа	Наименование	Стр.
3.503.1-81.5-8-35РС	Ведомость расхода стали на балку L=15м. Армиро-	
	вание канатами К-7 и ненапрягаемой арматурой	
	класса А-III	58
3.503.1-81.5-8-36РС	Ведомость расхода стали на балку L=15м. Армиро-	
	вание канатами К-7 и ненапрягаемой арматурой	
	класса А-II	60
3.503.1-81.5-8-37РС	Ведомость расхода стали на балку L=18м. Армиро-	
	вание пучками из стали класса В и ненапрягаемой	
	арматурой класса А-III	62
3.503.1-81.5-8-38РС	Ведомость расхода стали на балку L=18м. Армиро-	
	вание пучками из стали класса В и ненапрягаемой	
	арматурой класса А-II	64
3.503.1-81.5-8-39РС	Ведомость расхода стали на балку L=18м. Армиро-	
	вание канатами К-7 и ненапрягаемой арматурой	
	класса А-III	66
3.503.1-81.5-8-40РС	Ведомость расхода стали на балку L=18м. Армиро-	
	вание канатами К-7 и ненапрягаемой арматурой	
	класса А-II	68
3.503.1-81.5-8-41РС	Ведомость расхода стали на балку L=21м. Армиро-	
	вание пучками из стали класса В и ненапрягаемой	
	арматурой класса А-III	70
3.503.1-81.5-8-42РС	Ведомость расхода стали на балку L=21м. Армиро-	
	вание пучками из стали класса В и ненапрягаемой	
	арматурой класса А-II	72
3.503.1-81.5-8-43РС	Ведомость расхода стали на балку L=21м. Армиро-	
	вание канатами К-7 и ненапрягаемой арматурой	
	класса А-III	74

ЗАВОД КЕБИ

Обозначение документа	Наименование	Стр.
3.503.1-81.5-8-44РС	Ведомость расхода стали на балку L=21м. Армиро-	
	вание канатами К-7 и ненапрягаемой арматурой	
	класса А-II	76
3.503.1-81.5-8-45РС	Ведомость расхода стали на балку L=24м. Армиро-	
	вание пучками из стали класса В и ненапрягаемой	
	арматурой класса А-III	78
3.503.1-81.5-8-46РС	Ведомость расхода стали на балку L=24м. Армиро-	
	вание пучками из стали класса В и ненапрягаемой	
	арматурой класса А-II	80
3.503.1-81.5-8-47РС	Ведомость расхода стали на балку L=33м. Армиро-	
	вание пучками из стали класса В и ненапрягаемой	
	арматурой класса А-III	82
3.503.1-81.5-8-48РС	Ведомость расхода стали на балку L=33м. Армиро-	
	вание пучками из стали класса В и ненапрягаемой	
	арматурой класса А-II	84

https://zavodjbi.com/

Настоящий выпуск включает в себя рабочие чертежи балок косых пролетных строений (углы 45°, 60° и 75°) длиной 12, 15, 18, 21, 24 и 33 метра для мостов и путепроводов, расположенных на автомобильных дорогах общего пользования, разработанные в соответствии со СНиП 2.05.03-84 "Мосты и трубы".

Балки предназначены для эксплуатации во всех климатических районах и подрайонах СССР с сейсмичностью до 9 баллов включительно.

В серии для удобства маркировки сборных железобетонных изделий и монолитных участков территория СССР условно разделена на температурные зоны в зависимости от средней температуры наиболее холодного месяца наиболее холодной пятидневки и влажности воздуха. Характеристика температурных зон для балок пролетных строений длиной 12, 15, 18, 21 и 33 метра дана в таблице 1, длиной 24 метра - в таблице 2.

Среднюю температуру наиболее холодного месяца, наиболее холодной пятидневки и влажность воздуха принимать согласно СНиП 2.01.01-82 "Строительная климатология и геофизика".

Среднюю температуру наружного воздуха наиболее холодной пятидневки в районе строительства следует принимать с обеспеченностью: 0.92

Таблица 1

Средняя температура наиболее холодного месяца	Минус 20°С и выше			Ниже минус 20°С	
Средняя температура наиболее холодной пятидневки с обеспеченностью 0,92	Минус 30°С и выше	Ниже минус 30°С до минус 40°С вкл.	Ниже минус 40°С	Ниже минус 30°С до минус 40°С вкл.	Ниже минус 40°С
Т - номер температурной зоны строительства	1	2	3	4	5
Марка бетона по морозостойкости	F 200			F 300	

При изготовлении, транспортировании и хранении балок пролетных строений надлежит руководствоваться ТУ 35-1842-88 с извещением 1 и СНиП III-43-75 с дополнениями и изменениями N1 и N2.

1. Материалы

Для изготовления балок пролетных строений применяется тяжелый бетон по ГОСТ 25192-82 и ГОСТ 26633-85. Класс бетона по прочности на сжатие для балок длиной 12, 15, 18, 21, 24 и 33(h=1,7) метра - В35, а для балок длиной 33 (h=1,5) метра - В40.

Марка бетона по морозостойкости приведена в таблицах 1 и 2.

Марка бетона по водонепроницаемости W6.

Таблица 2

Средняя температура наиболее холодного месяца		Минус 20°С и выше			Ниже минус 20°С	
Средняя температура наиболее холодной пятидневки с обеспечиваемостью 0,92		Минус 30°С и выше	Ниже минус 30°С до 40°С вкл.	Ниже минус 40°С	Ниже минус 30°С до 40°С вкл.	Ниже минус 40°С
Т - номер температурной зоны при влажности воздуха	≥40%	1	2	3	4	5
	<40%	6	7	-	8	-
Марка бетона по морозостойкости		F 200			F 300	

В качестве напрягаемой, ненапрягаемой рабочей и конструктивной арматуры, закладных изделий, анкеров пучков напрягаемой арматуры и прочих изделий следует принимать марки стали приведенные в таблице 3 в зависимости от средней температуры наиболее холодной пятидневки.

Применение импортных арматурных сталей дорускается только при условии обязательной приемочной проверки, независимо от наличия сертификатов, включающей механические испытания, оценку эффиктивности периодического профиля, оценку свариваемости.

Применение импортных сталей для конструкций в северном исполнении - для температурных зон 3 и 5 - не допускается.

Н контр	Прохоров			3.503.1-81.5-8-ТТ		
Нач ОИС	Постовой					
Глав спец	Прохоров			Технические требования	Стадия	Лист	Листов
ГИП	Маркин				Р	1	3
Нач груп	Старова		9.02.92		СОЮЗДОРПРОЕКТ	

Формат А3

https://zavodjbi.com/

Таблица 3

Номера температурных зон		1, 6	2, 4, 7, 8	3, 5
Средняя температура наиболее холодной пятидневки с обеспеченностью 0.92		Минус 30°С и выше	Ниже минус 30°С до минус 40°С включительно	Ниже минус 40°С
Арматурная сталь класса А-I по ГОСТ 5781-82*	сварные и вязаные сетки и каркасы (диам 6-10 мм)	Ст3сп Ст3пс Ст3кп по ГОСТ 380-88*	Ст3сп Ст3пс по ГОСТ 380-88*	Ст3сп по ГОСТ 380-88*
	только вязаные сетки и каркасы (диам. 6-10 мм)			Ст3пс (кроме хомутов) по ГОСТ 380-88*
	строповочные петли и каркасностержневые анкеры	Ст3сп и Ст3пс по ГОСТ 380-88*		Ст3сп по ГОСТ 380-88*
Арматурная сталь класса А-II по ГОСТ 5781-82* (диам. 10-16мм)	сварные и вязаные сетки и каркасы закладные изделия	Ст5пс (кроме хомутов) и Ст5сп по ГОСТ 380-88*	Ст5сп по ГОСТ 380-88*	—
	только вязаные сетки и каркасы		Ст5пс (кроме хомутов) по ГОСТ 380-88*	Ст5сп по ГОСТ 380-88* только для распределительной арматуры сеток ребра и каркасов балок длиной 33м
Арматурная сталь класса Ас-II по ГОСТ 5781-82*	сварные и вязаные сетки и каркасы, закладные изделия	10ГТ по ГОСТ 5781-82*		

Продолжение таблицы 3

Номера температурных зон		1, 6	2, 4, 7, 8	3, 5
Средняя температура наиболее холодной пятидневки с обеспеченностью 0.92		Минус 30°С и выше	Ниже минус 30°С до минус 40°С включительно	Ниже минус 40°С
Арматурная сталь класса А-III по ГОСТ 5781-82*	сварные и вязаные сетки и каркасы, закладные изделия	25Г2С 35ГС по ГОСТ 5781-82*	25Г2С по ГОСТ 5781-82*	—
	только вязаные сетки и каркасы		35ГС по ГОСТ 5781-82*	25Г2С по ГОСТ 5781-82*
Прокатная полосовая по ГОСТ 103-76* Широкополосная универсальная по ГОСТ 82-70* Прокатная листовая по ГОСТ 19903-74*	сварные закладные изделия	16Д по ГОСТ 6713-91 Ст3сп5-I по ГОСТ 535-88* а Ст3пс5-I по ГОСТ 535-88* только для изделий, работающих на нагрузки с коэффициентом динамики не более 1.1 (закладные изделия для приварки перильного ограждения и закладные изделия для приварки опорных частей в балках пролетных строений длиной 33м)		10ХСНД 15ХСНД по ГОСТ 6713-91 а также все марки сталей (кроме 17ГС и 17Г1С) по ГОСТ 19281-89 не ниже четвертой категории поставки
Трубы стальные бесшовные по ГОСТ 8732-78*	сварные закладные изделия	Ст2сп по ГОСТ 380-88* 10, 20 по ГОСТ 1050-88 10Г2 по ГОСТ 4543-71*		
Напрягаемая арматура		Проволока круглая холоднотянутая из углеродистой стали класса В по ГОСТ 7348-81*		
		Стальные спиральные канаты К-7 диаметром 15 мм по ГОСТ 13840-68*		
Вязальная проволока по ГОСТ 3282-74* и ГОСТ 6727-80*		—		

2. Особенности конструкции балок

Настоящие балки являются дополнительными типоразмерами балок по выпускам 5-1, 5-2, 5-3, 5-4, 5-5 и 5-6 настоящей серии для применения этих балок в косых пролетных строениях косиной от 45° до 90° и изготавливаются в техже опалубках и оснастках.

Все требования по изготовлению и армированию балок напрягаемой и ненапрягаемой арматурой принимать по вышеуказанным выпускам.

В настоящем выпуске разработаны два типоразмера балок косых пролетных строений

- балки с индексом "КП" - балки с симметрично недобетонированной верхней плитой на приопорных участках со ступенчатым вырезом ребра балки для возможности устройства монолитной поперечной окаймляющей балки высотой 30 см для образования косины на месте строительства
- балки с индексом "К" - балки с симметрично недобетонированной верхней плитой на приопорных участках для возможности устройства монолитной окаймляющей балки высотой 15 см для образования косины на месте строительства.

Конструкция балок принята одинаковой для любой косины от 45° до 90°. Положение закладных деталей меняется в зависимости от косины и при заказе на изготовление балок необходимо указывать угол и косину: в соответствии с принятой маркировкой балок.

На опалубочных чертежах приведены таблицы с размерами положения закладных изделий для косины от 45° до 90° с шагом 5°, для других углов принимать по интерполяции.

Передаточная и отпускная прочность бетона принимается в соответствии с выпусками 5-1, 5-2, 5-3, 5-4, 5-5 и 5-6.

3. Маркировка балок

Маркировка балок косых пролетных строений принята в соответствии с выпусками 5-1, 5-2, 5-3, 5-4, 5-5 и 5-6.

Пример маркировки

Б 2100.140.120-ТК7.АП-2К; Б 3300.194.170-ТВ.АШ-9КП

1-ая группа

Буква Б - балка, тип конструкции

1200, 1500, 1800, 2100, 2400, 3300 - длина балки, в см

140, 174, 180, 194 - ширина верхней плиты по бетону, в см

90, 120, 150, 170 - высота балки, в см

2-ая группа

Т - номер температурной зоны в соответствии с табл. 6 и 7 (заполняется при конкретном проектировании).

В, К7 - класс или вид напрягаемой арматуры

АП, АШ - класс ненапрягаемой арматуры

3-ья группа

1, 2, 3, 4, 5, 6 и 7 - наличие и расположение закладных изделий для прикрепления элементов мостового полотна, в соответствии с рисунком на опалубочных чертежах

К - балки косого пролетного строения с устройством поперечной монолитной балки высотой 15 см

КП - балки косого пролетного строения с устройством поперечной монолитной балки высотой 30 см

При конкретном проектировании для балок имеющих закладные детали для приварки элементов мостового полотна вместо индекса "К" необходимо указывать угол пересечения в градусах и косину (левая,правая).

Например: 45Л, 60П

Б 2400.140.120-ТВ.АIII-1.45Л Б 3300.150.194-ТВ.АII-5.60П.П

Б 2400.140.120-ТВ.АIII-1.45Л.Л

PS581

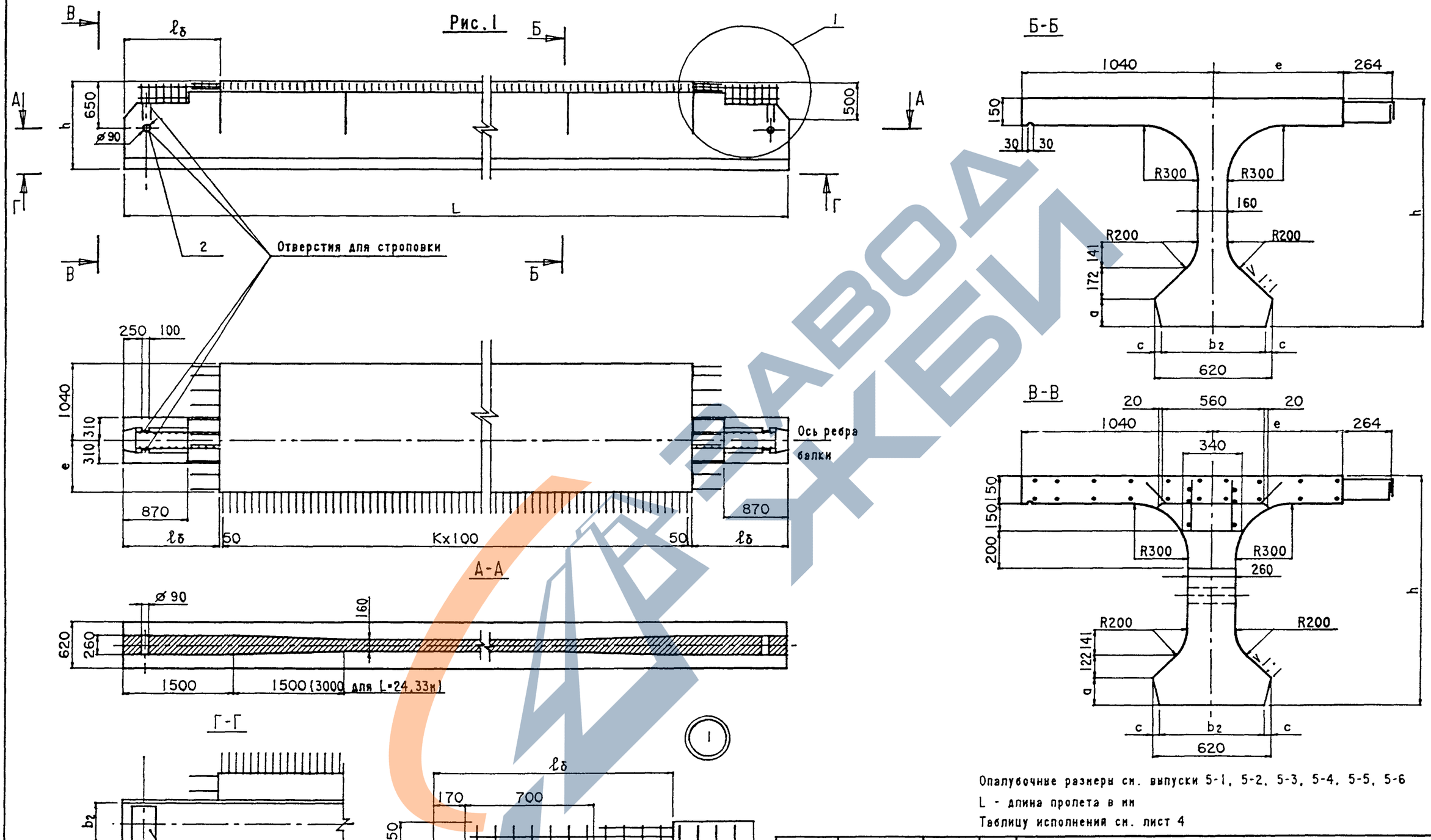

Опалубочные размеры см. выпуски 5-1, 5-2, 5-3, 5-4, 5-5, 5-6

L - длина пролета в мм

Таблицу исполнения см. лист 4

Н.контр.	Прохоров			3.503.1-81.5-8-1ФЧ
Нач.ОИС	Постовой			
Гл.спец.	Прохоров			Балка пролетного строения Б L.174(194).h-...-1(2÷5)КП
ГИП	Маркин			
Нач.груп	Старова		9.02.92	Опалубочный чертеж
Инж.1кат	Филимонова			
Инж.ОАП	Гавриленкова			

Стадия	Лист	Листов
Р	1	4

СОЮЗДОРПРОЕКТ

Формат А3

https://zavodjbi.com/

Рис.2

Остальное - см.рис.1

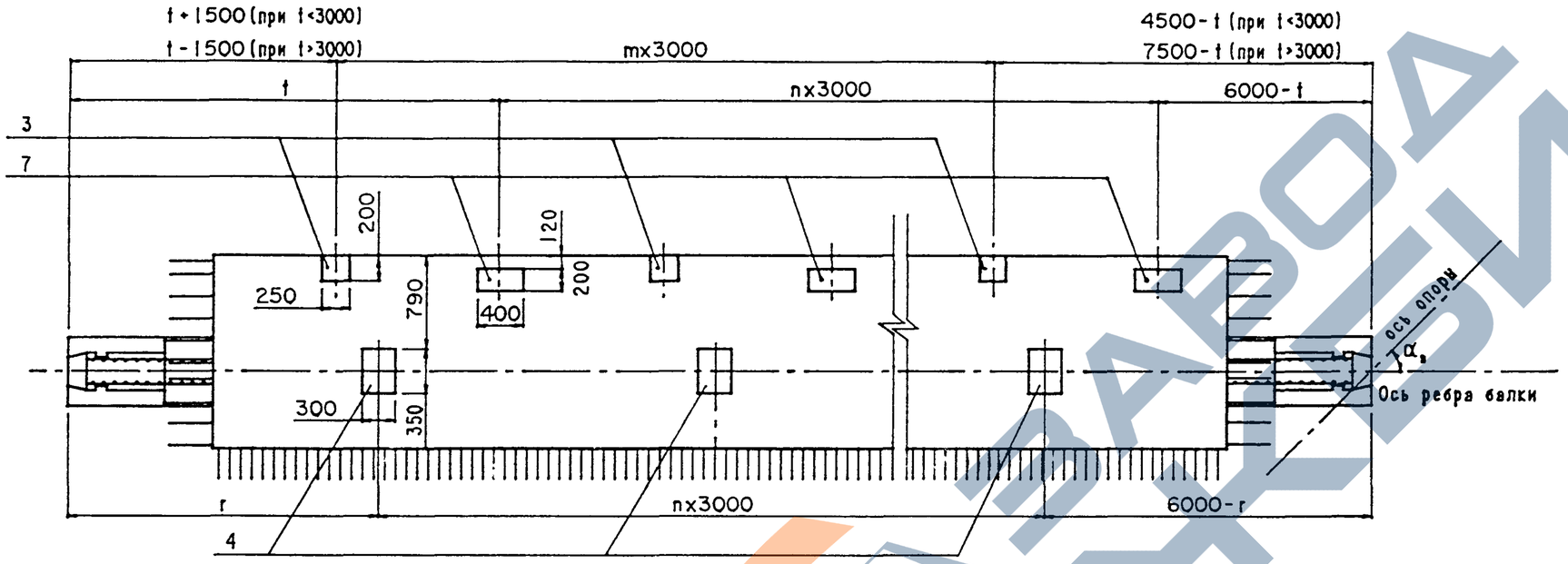

Рис.3

Остальное - см.рис.1

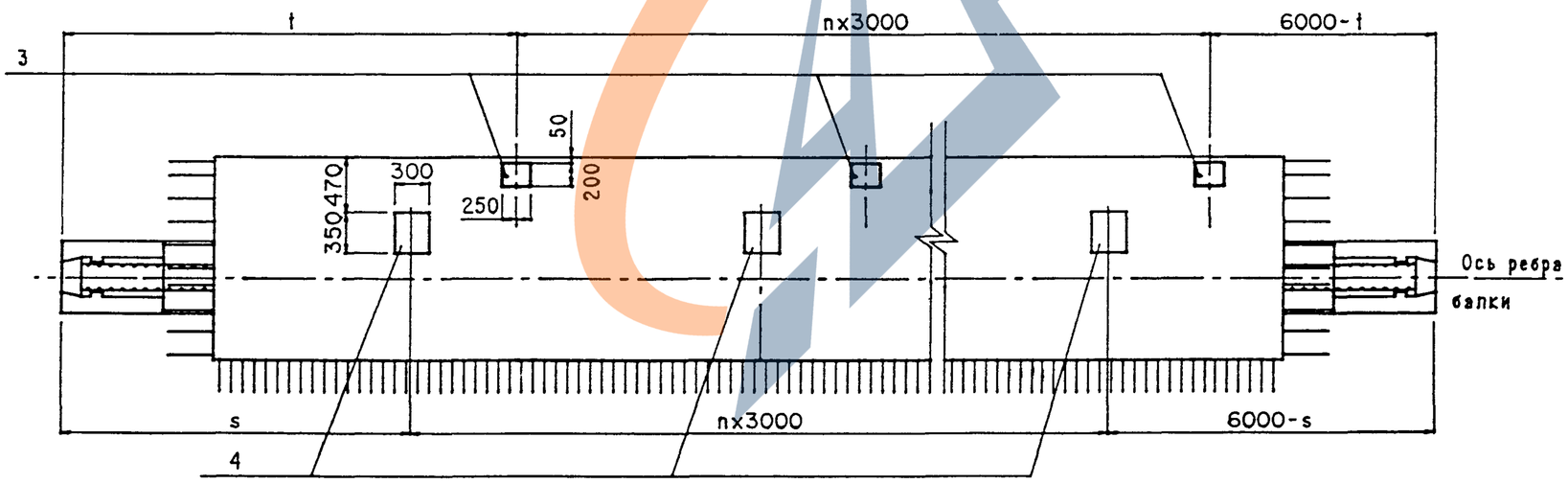

$\alpha_п$	$\alpha_л$	t, мм	r, мм	s, мм
45°		4040	3120	3400
50°		3870	3100	3340
55°		3720	3080	3280
60°		3600	3070	3230
65°		3480	3060	3190
70°		3380	3040	3150
75°		3280	3030	3110
80°		3180	3020	3070
85°		3090	3010	3030
90°	90°	3000	3000	3000
	85°	2910	2990	2970
	80°	2820	2980	2930
	75°	2720	2970	2890
	70°	2620	2960	2850
	65°	2520	2940	2810
	60°	2400	2930	2770
	55°	2280	2920	2720
	50°	2130	2900	2660
	45°	1960	2880	2600

Чертеж дан для $\alpha_п$=45°

Рис.4

Остальное - см.рис.1

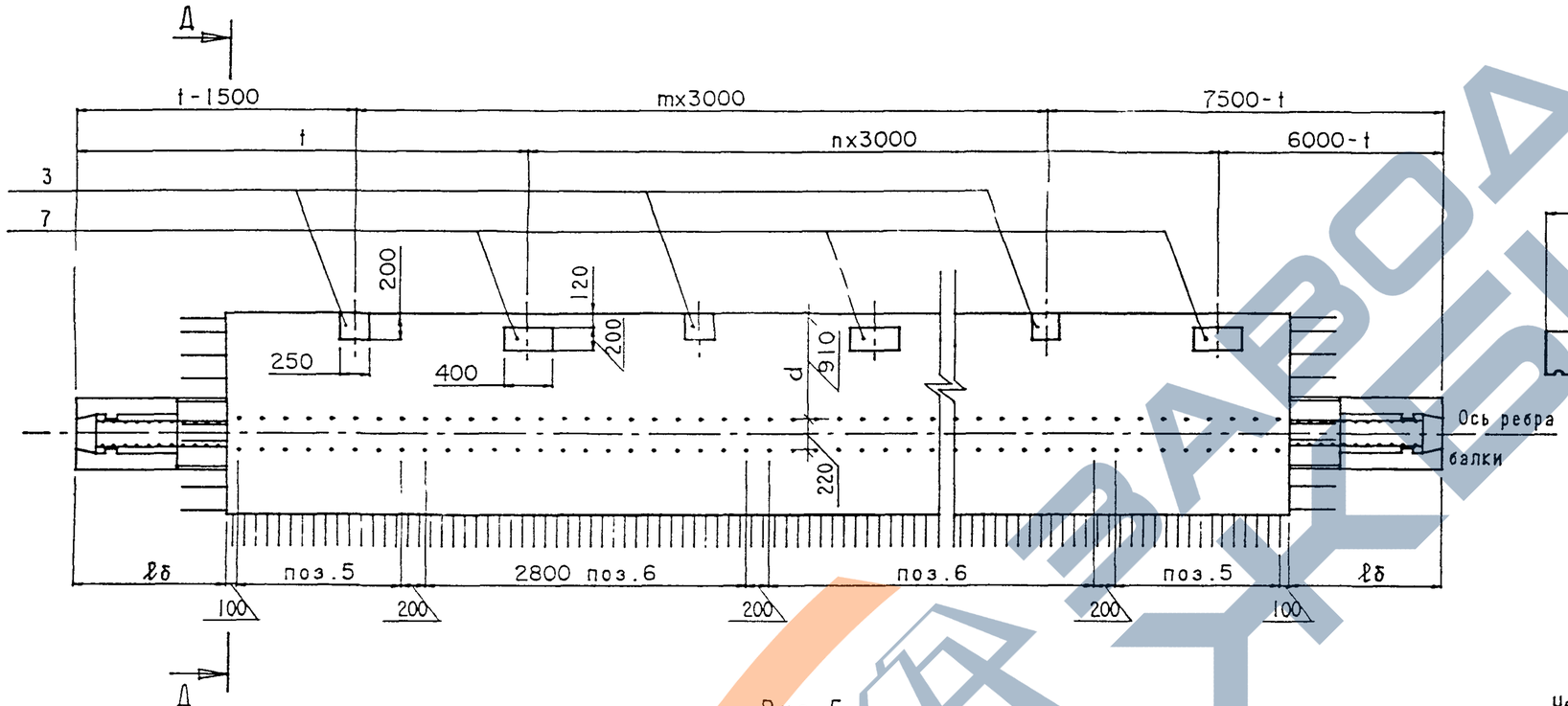

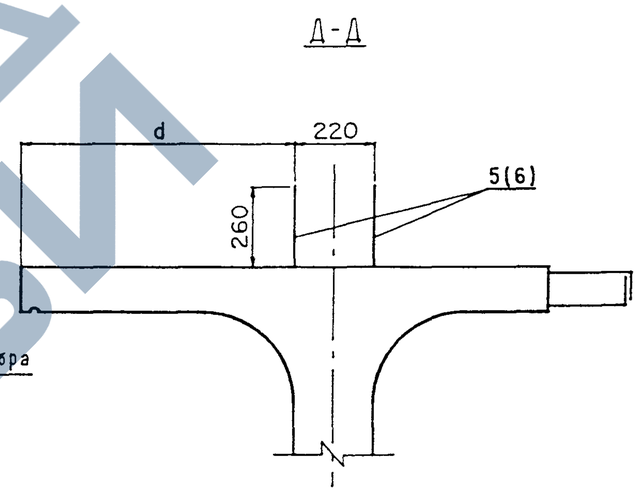

Рис.5

Остальное - см.рис.1

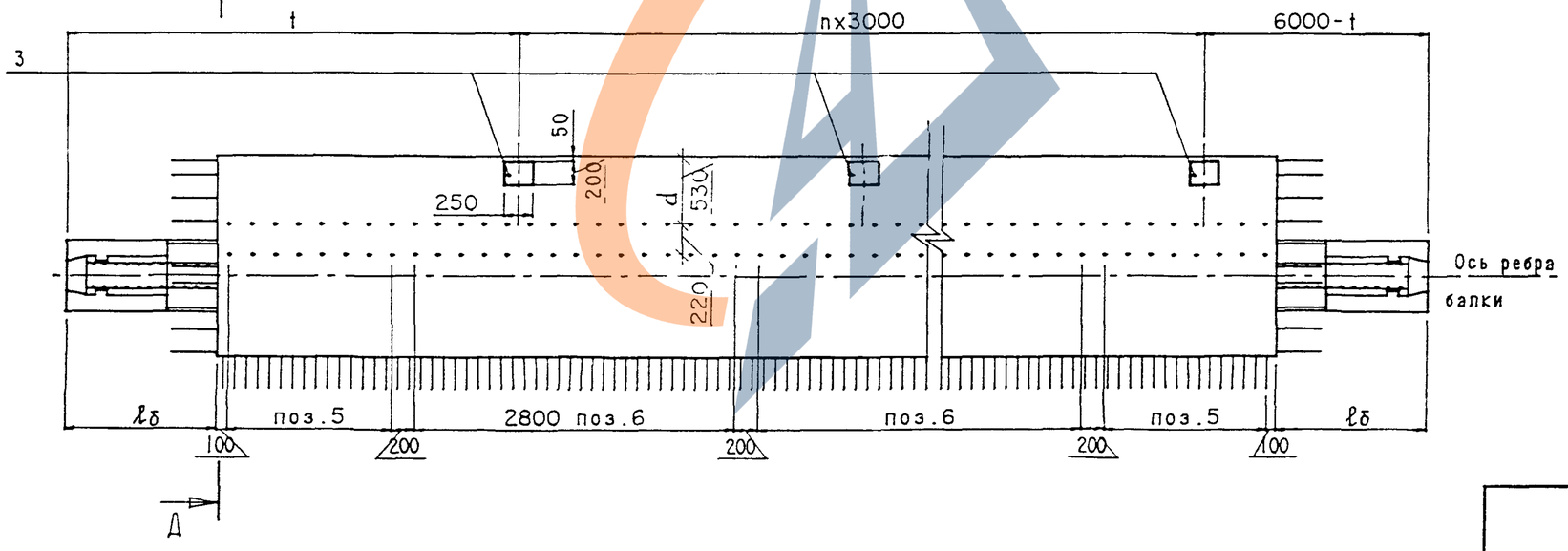

Чертеж дан для $\alpha_д$ =45°

"t" см. лист 2

На рис.4 и 5 представлен вариант балок с использованием закладных изделий поз.5 и поз.6 для устройства бетонного цоколя под металлическое барьерное ограждение. Балки данной конструкции применять по согласованию с заводом изготовителем.

ЗАВОД ЖБИ

Таблица 1

Длина пролета, м	Марка балки БLbh-...	Геометрические размеры, мм										Т номер температурной зоны	Класс бетона по прочности на сжатие	Марка бетона по морозостойкости	Объем бетона, $м^3$	Масса балки, т
		h	e	b	b_2	a	c	$\ell_б$	k	m	n					
12	Б1200.174.90-Т... -1(2÷5)КП	900	700	1740	600	100	10	1300	93	2	2	1,2,3 / 4,5	В35	F200 / F300	5.63	14.1
	Б1200.194.90-Т... -1(2÷5)КП	900	900	1940	600	100	10	1500	89	2	2	1,2,3 / 4,5	В35	F200 / F300	5.80	14.5
15	Б1500.174.90-Т... -1(2÷5)КП	900	700	1740	600	100	10	1300	123	3	3	1,2,3 / 4,5	В35	F200 / F300	7.19	18.0
	Б1500.194.90-Т... -1(2÷5)КП	900	900	1940	600	100	10	1500	119	3	3	1,2,3 / 4,5	В35	F200 / F300	7.45	18.7
18	Б1800.174.120-Т... -1(2÷5)КП	1200	700	1740	590	150	15	1300	153	4	4	1,2,3 / 4,5	В35	F200 / F300	10.11	25.3
	Б1800.194.120-Т... -1(2÷5)КП	1200	900	1940	590	150	15	1500	149	4	4	1,2,3 / 4,5	В35	F200 / F300	10.45	26.2
21	Б2100.174.120-Т... -1(2÷5)КП	1200	700	1740	590	150	15	1300	183	5	5	1,2,3 / 4,5	В35	F200 / F300	11.87	29.7
	Б2100.194.120-Т... -1(2÷5)КП	1200	900	1940	590	150	15	1500	179	5	5	1,2,3 / 4,5	В35	F200 / F300	12.32	30.8
24	Б2400.174.120-Т... -1(2÷5)КП	1200	700	1740	590	150	15	1300	213	6	6	1,2,3,6,7 / 4,5,8	В35	F200 / F300	13.77	34.3
	Б2400.194.120-Т... -1(2÷5)КП	1200	900	1940	590	150	15	1500	209	6	6	1,2,3,6,7 / 4,5,8	В35	F200 / F300	14.30	35.8
33	Б3300.194.150-Т... -1(2÷5)КП	1500	900	1940	580	200	20	1500	303	9	9	1,2,3 / 4,5	В40	F200 / F300	22.28	55.7
	Б3300.194.170-Т... -1(2÷5)КП	1700	900	1940	580	200	20	1500	299	9	9	1,2,3 / 4,5	В35	F200 / F300	23.48	58.7

Таблица 2

Марка балки	Рис.
БLbh-Т...-1КП	1
-2КП	2
-3КП	3
-4КП	4
-5КП	5

https://zavodjbi.com/

Схема армирования балки ненапрягаемой арматурой

Ж-Ж

План верхних сеток плиты

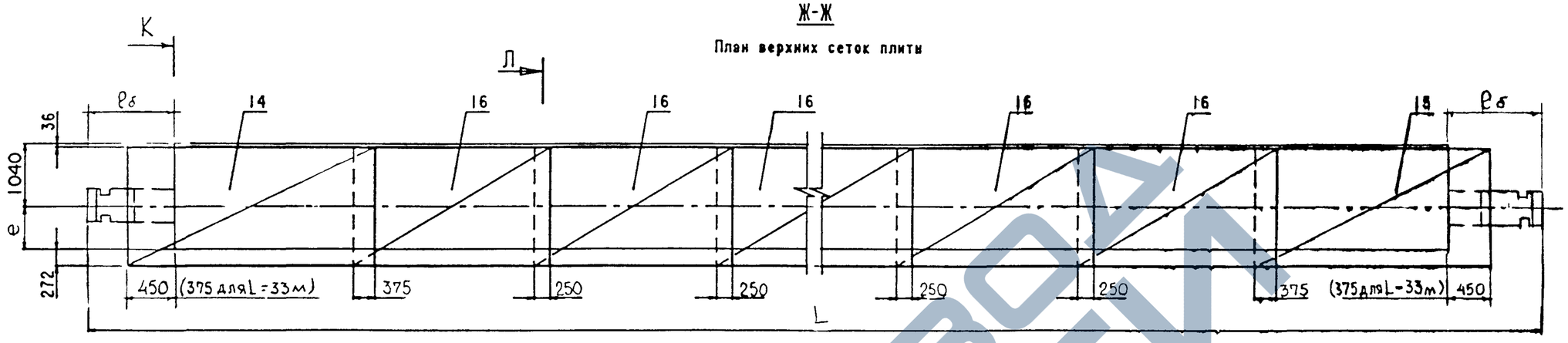

И-И

План нижних сеток плиты

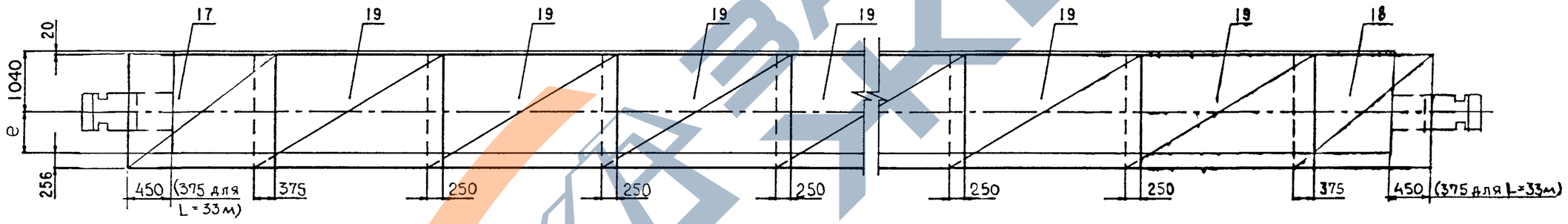

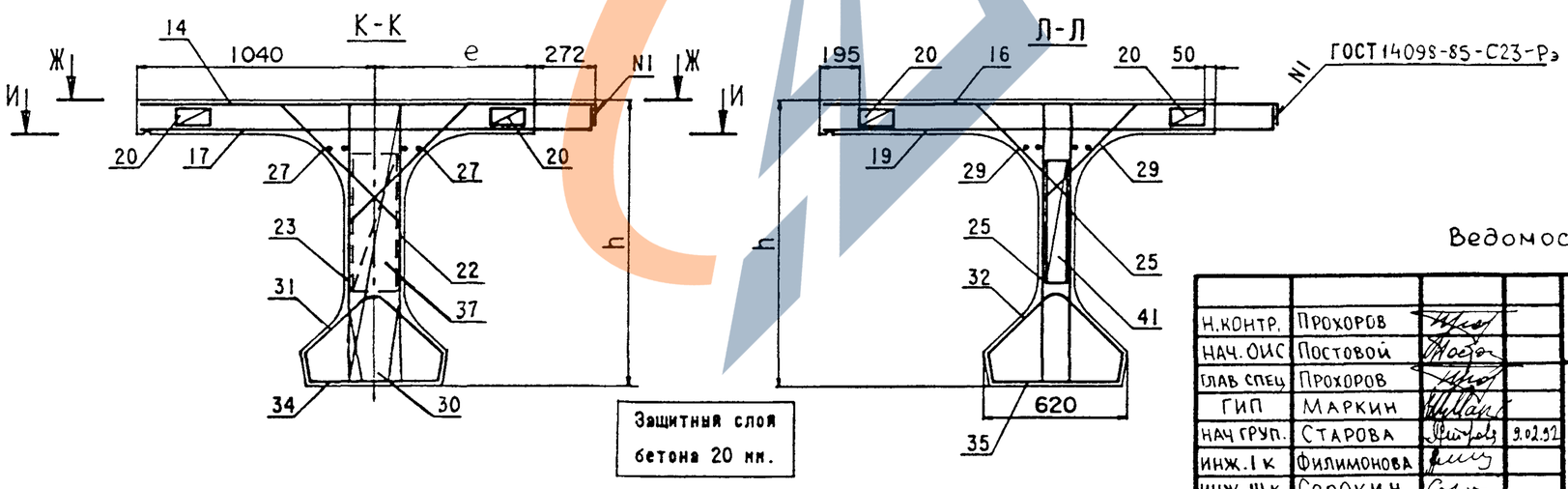

Защитный слой бетона 20 мм.

Ведомость спецификаций см. лист 5

Н.контр.	Прохоров			3.503.1-81.5-8-1
Нач. ОИС	Постовой			
Глав спец	Прохоров			Балка пролетного строения БL.174(194).h-...-1(2÷5)КП Арматурный чертеж
ГИП	Маркин			
Нач груп.	Старова		9.02.92	
Инж. I к	Филимонова			
Инж. III к	Сорокин			

Стадия	Лист	Листов
Р	1	5

СОЮЗДОРПРОЕКТ

Формат А3

https://zavodjbi.com/

Схема армирования балки ненапрягаемой арматурой (продолжение)

Сетки ребра балок L=12;15м

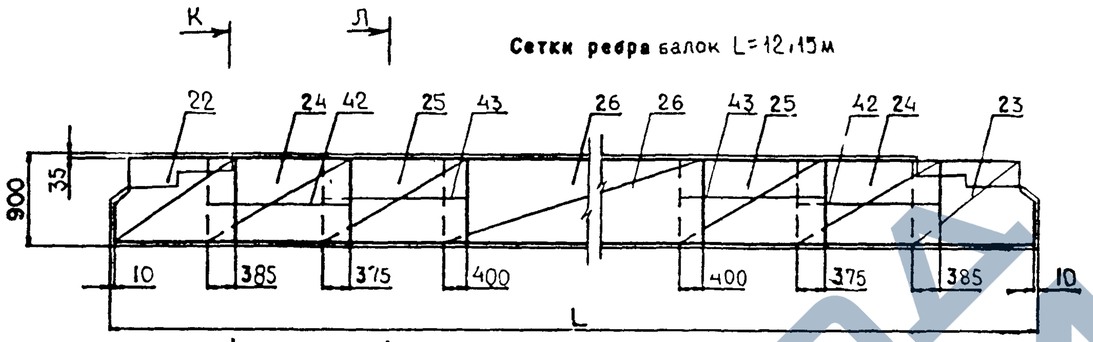

Сетки ребра балки L=18м

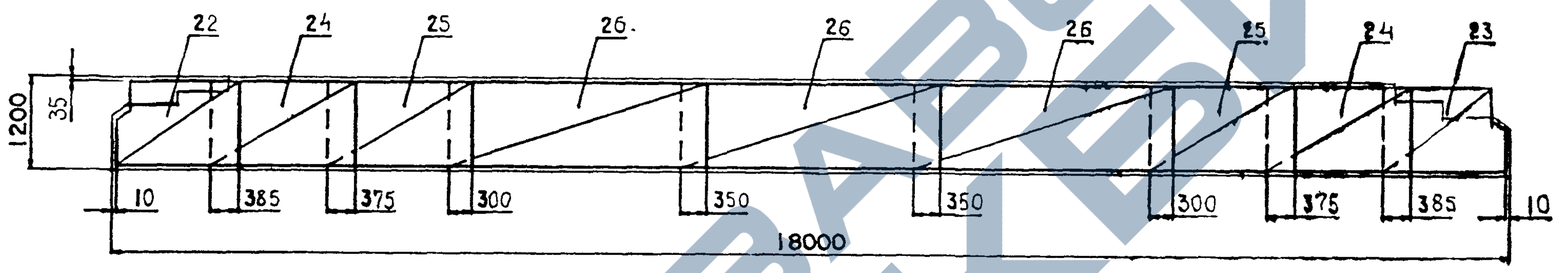

Сетки ребра балки L=21м

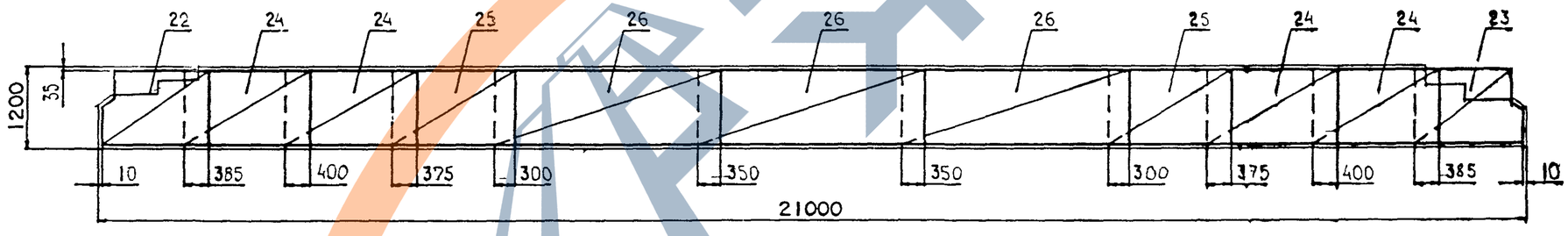

Сетки ребра балок L=24;33м

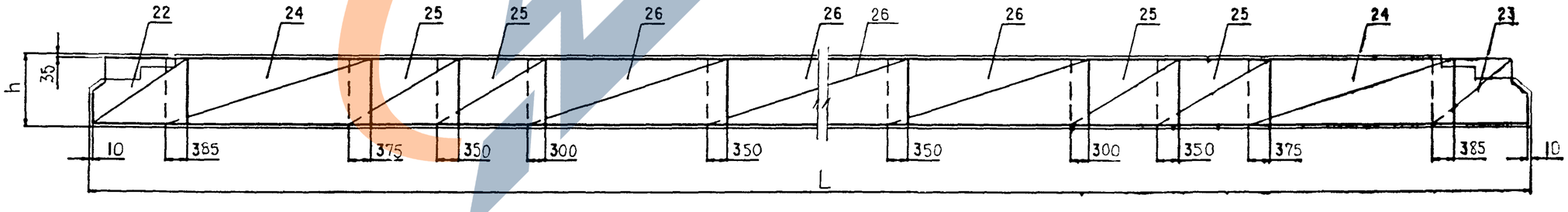

3.503.1-81.5-8-1	Лист 2

Формат А3

Схема армирования балки ненапрягаемой арматурой (продолжение)

Сетки вутов и торцов балок L=12,15,18 и 21 м

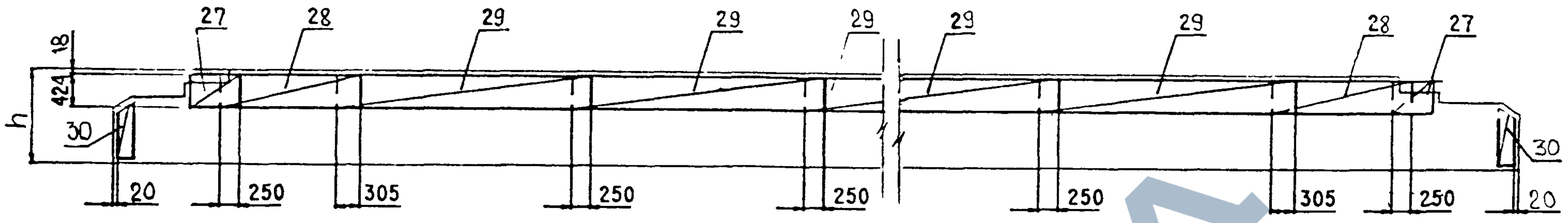

Сетки вутов и торцов балок L=24 и 33 м.

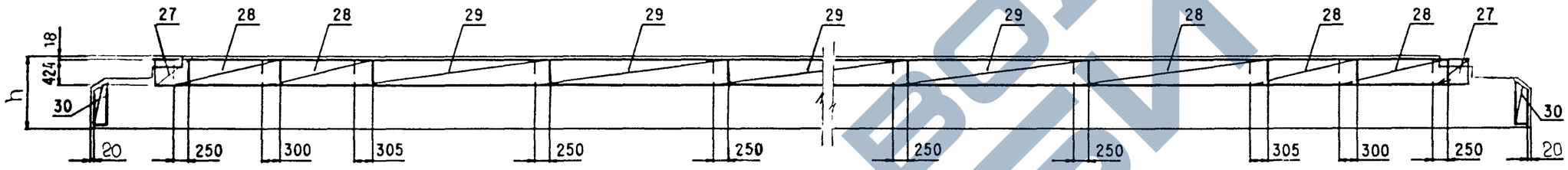

Каркасы нижнего пояса балок L=12,15,18 и 21 м

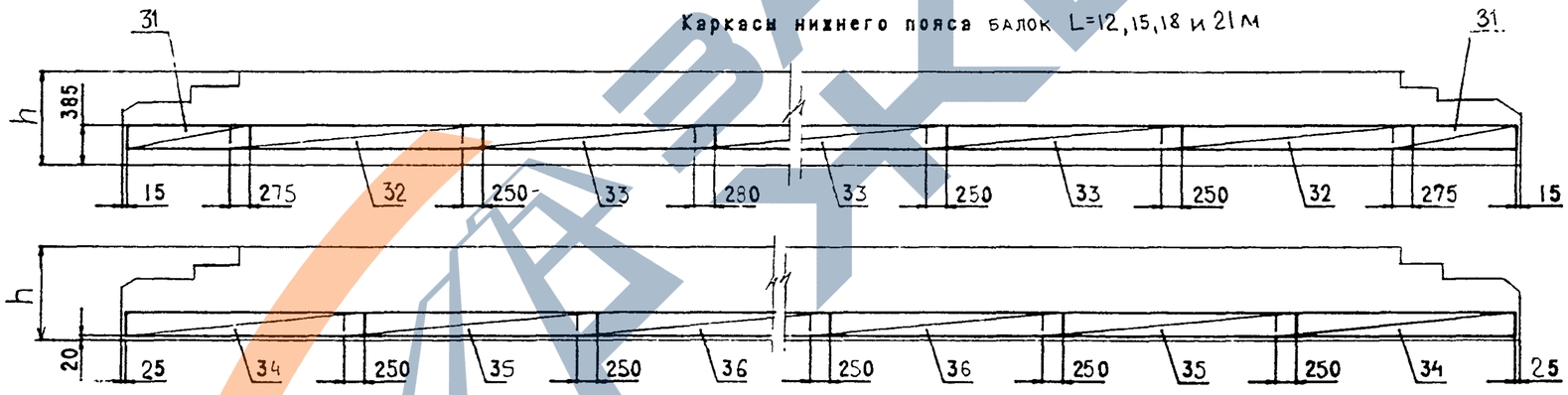

Каркасы нижнего пояса балок L=24 и 33 м

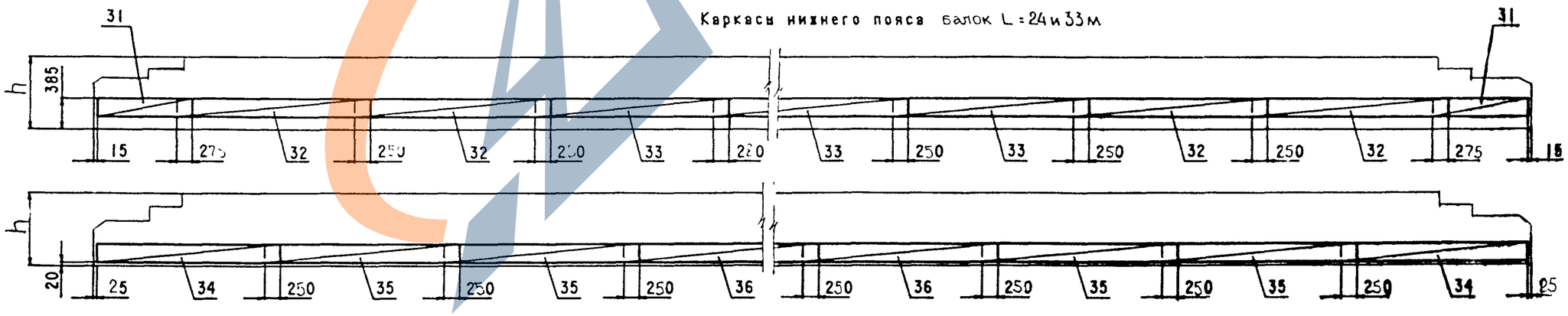

3.503.1-81.5-8-1	Лист 3

Формат А3

Схема армирования балки ненапрягаемой арматурой

Фиксаторы плиты и ребра балок L=12;15 и 18 м

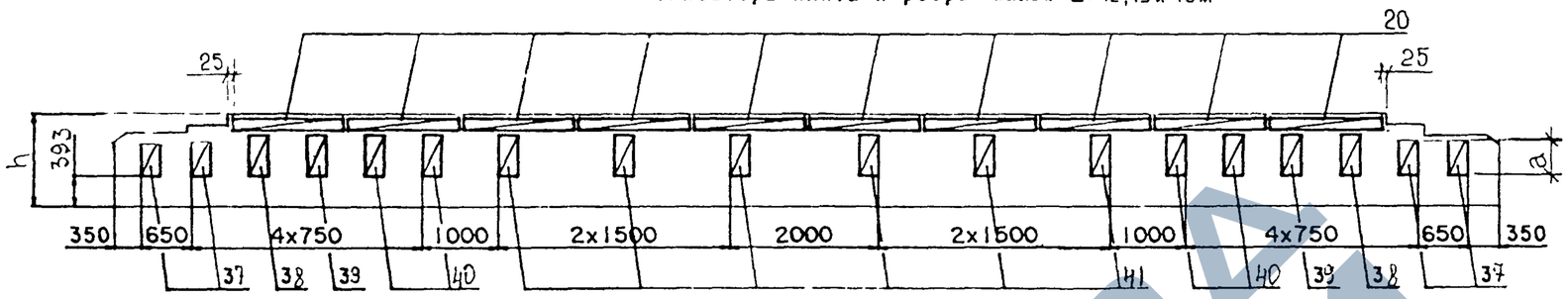

Фиксаторы плиты и ребра балки L=21 м

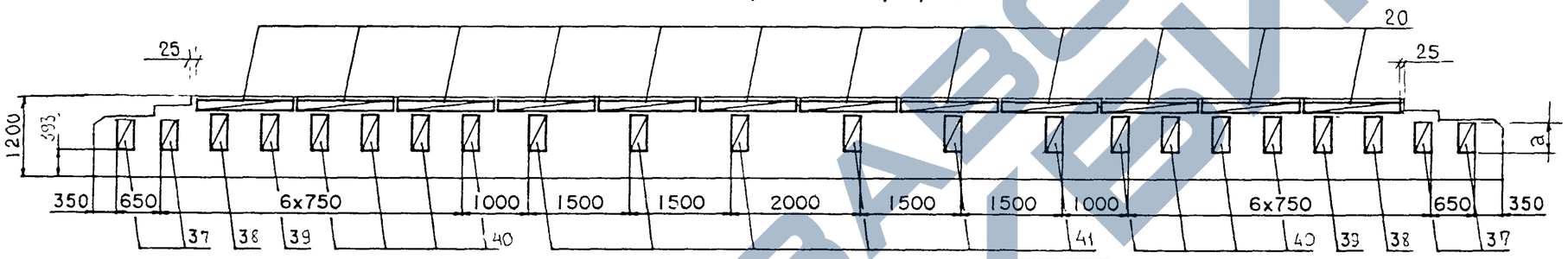

Фиксаторы плиты и ребра балки L=24 м

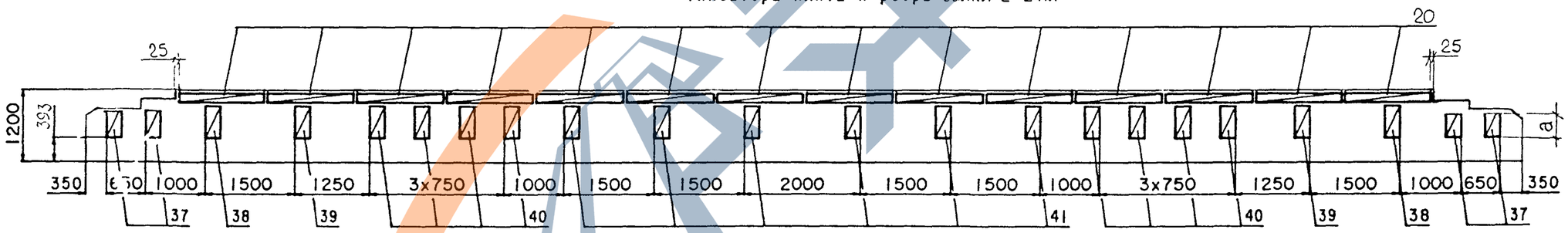

Фиксаторы плиты и ребра балки L=33 м (h=1.5 м; 1.7 м)

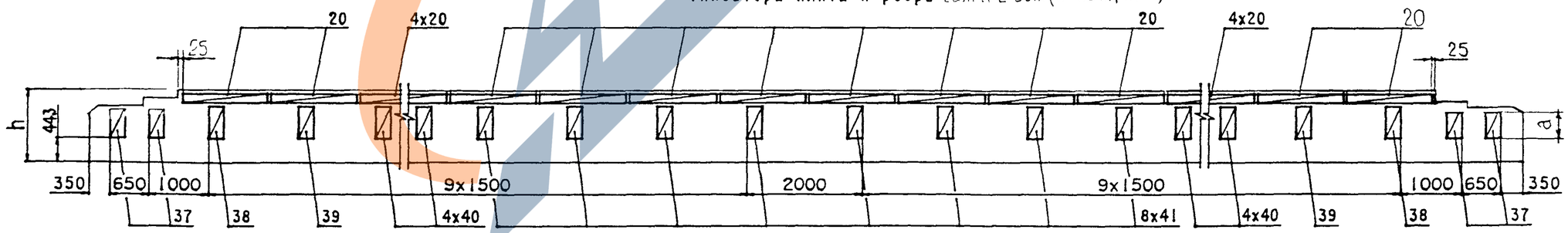

а- высота фиксатора для поз. 37

L, м	12; 15	18, 21, 24	33
a, мм	200	450	750

3.503.1-81.5-8-1

Лист 4

Формат А3

https://zavodjbi.com/

Номер строки	Наименование	Для исполнения 1	2	3	4	5	6	7	8	Обозначение документа
1	Изделие закладное балки L=12.15.18м	X	X	X	X	X	X	X	X	3.503.1-81.5 -8-2
2	L=21.24.33м	X	X	X	X	X	X	X	X	-8-3
3	Напрягаемая арматура. Пучки из стали класса В. L=12м	X	X	X	X					3.503.1-81.5 -1-3
4	L=15м	X	X	X	X					-2-3
5	L=18м	X	X	X	X					-3-3
6	L=21м	X	X	X	X					-4-3
7	L=24м	X	X	X	X					-5-3
8	L=33м. h=1.5м			X	X					-6-3
9	L=33м. h=1.7м			X	X					-6-4
10	Напрягаемая арматура. Канаты К-7. L=12м					X	X	X	X	-1-4
11	L=15м					X	X	X	X	-2-4
12	L=18м					X	X	X	X	-3-4
13	L=21м					X	X	X	X	-4-4
14	Плита балки b=174см. Арматура класса А-III	X				X	X	X	X	-6-4
15	Арматура класса А-II		X			X	X	X	X	-8-5
16	Плита балки b=194см. Арматура класса А-III			X		X	X	X	X	-8-6
17	Арматура класса А-II				X	X	X	X	X	-8-7
18	Ребро балки L=12.15м. Арматура класса А-III	X		X		X		X		-8-8
19	Арматура класса А-II		X		X		X		X	-8-9
20	Ребро балки L=18.21.24м. Арматура класса А-III	X		X		X		X		-8-10
21	Арматура класса А-II		X		X		X		X	-8-11
22	Ребо балки L=33м. Арматура класса А-III			X						-8-12
23	Арматура класса А-II				X					-8-13

Таблица исполнений

Номер исполнения	Марки балки L=12.15.18.21 м
1	БL.174.h-TBAIII-1(2÷5)КП
2	БL.174.h-TBAII-1(2÷5)КП
3	БL.194.h-TBAIII-1(2÷5)КП
4	БL.194.h-TBAII-1(2÷5)КП
5	БL.174.h-TK7AIII-1(2÷5)КП
6	БL.174.h-TK7AII-1(2÷5)КП
7	БL.194.h-TK7AIII-1(2÷5)КП
8	БL.194.h-TK7AII-1(2÷5)КП

Таблица исполнений(прод.)

Номер исполнения	Марки балки L=24 м
1	Б2400.174.120-TBAIII-1(2÷5)КП
2	Б2400.174.120-TBAII-1(2÷5)КП
3	Б2400.194.120-TBAIII-1(2÷5)КП
4	Б2400.194.120-TBAII-1(2÷5)КП

Таблица исполнений (прод.)

Номер исполнения	Марки балки L=33 м
3	Б3300.194.150-TBAIII-1(2÷5)КП
4	Б3300.194.150-TBAII-1(2÷5)КП
3	Б3300.194.170-TBAIII-1(2÷5)КП
4	Б3300.194.170-TBAII-1(2÷5)КП

Поз.	Наименование	3.503.1-81.5-8-1ФЧ кол. на рис. 1	2	3	4	5	Обозначение документа	Масса ед.,кг.
1	Изделие закладное							
	МН-ТАIII(АII)-1	2	2	2	2	2	3.503.1-81.6-1-1	16.3
2	МН-ТАIII(АII)-5	2	2	2	2	2	-3	5.1
3	МН-ТАIII(АII)-6 L=12м		4	3	4	3	-4	4.3
	L=15м		5	4	5	4		
	L=18м		6	5	6	5		
4	МН-ТАIII(АII)-7 L=12м		3	3			-5	21.8
	L=15м		4	4				
	L=18м		5	5				
5	МН-ТАIII(АII)-15 L=12м				4	4	3.503.1-81.6-2-18	4.6
	L=15м				4	4		
	L=18м				4	4		
6	МН-ТАIII(АII)-9 L=12м				4	4	3.503.1-81.6-1-6	10.0
	L=15м				6	6		
	L=18м				8	8		
7	МН-ТАIII(АII)-10 L=12м		3		3		-7	7.1
	L=15м		4		4			
	L=18м		5		5			

Н.контр.	Прохоров			3.503.1-81.5-8-2		
Нач.ОИС	Постовой					
Гл.спец.	Прохоров			Изделие закладное балки L=12,15,18м	Стадия	Лист	Листов
ГИП	Маркин				Р		1
Нач.груп	Старова		5.02.92		СОЮЗДОРПРОЕКТ	
Инж.1кат	Филинонова					
Инж.ОАП	Макарова					

Формат А4

Поз.	Наименование	3.503.1-81.5-8-1ФЧ кол. на рис. 1	2	3	4	5	Обозначение документа	Масса ед.,кг.
1	Изделие закладное							
	МН-ТАIII(АII)-1 L=21м	2	2	2	2	2	3.503.1-81.6-1-1	16.3
	МН-ТАIII(АII)-2 L=24,33м	2	2	2	2	2	3.503.1-81.6-1-1	27.5
2	МН-ТАIII(АII)-5	2	2	2	2	2	-3	5.1
3	МН-ТАIII(АII)-6 L=21м		7	6	7	6	-4	4.3
	L=24м		8	7	8	7		
	L=33м		11	10	11	10		
4	МН-ТАIII(АII)-7 L=21м		6	6			-5	21.8
	L=24м		7	7				
	L=33м		10	10				
5	МН-ТАIII(АII)-15 L=21м				4	4	3.503.1-81.6-2-18	4.6
	L=24м				4	4		
	L=33м				4	4		
6	МН-ТАIII(АII)-9 L=21м				10	10	3.503.1-81.6-1-6	10.0
	L=24м				12	12		
	L=33м				18	18		
7	МН-ТАIII(АII)-10 L=21м		6		6		-7	7.1
	L=24м		7		7			
	L=33м		10		10			

Н.контр.	Прохоров			3.503.1-81.5-8-3		
Нач.ОИС	Постовой					
Гл.спец.	Прохоров			Изделие закладное балки L=21,24,33м	Стадия	Лист	Листов
ГИП	Маркин				Р		1
Нач.груп	Старова		5.02.92		СОЮЗДОРПРОЕКТ	
Инж.1кат	Филинонова					
Инж.ОАП	Макарова					

Формат А4

ЗАВОД ЖБИ

Поз.	Наименование	Количество на пролет						Обозначение документа	Масса ед.,кг.
		12	15	18	21	24			
14	Сетка плиты СП174-ТАIII-8	1	1	1	1	1		3.503.1-81.6-2-3	57.6
15	СП174-ТАIII-11	1	1	1	1	1		-3	57.6
16	СП174-ТАIII-3	1	2	3	4	5		3.503.1-81.6-1-20	44.8
17	СП174-ТАIII-14	1	1	1	1	1		3.503.1-81.6-2-2	40.8
18	СП174-ТАIII-17	1	1	1	1	1		-2	40.8
19	СП174-ТАIII-6	2	3	4	5	6		3.503.1-81.6-1-20	58.9
20	Фиксатор Ф-ТА1-1	12	16	20	24	28		-40	1.5

Н.контр.	Прохоров			3.503.1-81.5-8-4
Нач.ОИС	Постовой			
Гл.спец.	Прохоров			Плита балки БL.174.h Арматура класса А-III
ГИП	Маркин			
Нач.груп	Старова		9.02.92	
Инж.1кат	Филимонова			
Инж.ОАП	Макарова			

Стадия	Лист	Листов
Р		1

СОЮЗДОРПРОЕКТ

Формат А4

Поз.	Наименование	Количество на пролет						Обозначение документа	Масса ед.,кг.
		12	15	18	21	24			
14	Сетка плиты СП174-ТАII-8	1	1	1	1	1		3.503.1-81.6-2-3	83.0
15	СП174-ТАII-11	1	1	1	1	1		-3	83.0
16	СП174-ТАII-3	1	2	3	4	5		3.503.1-81.6-1-20	58.9
17	СП174-ТАII-14	1	1	1	1	1		3.503.1-81.6-2-2	56.7
18	СП174-ТАII-17	1	1	1	1	1		-2	56.7
19	СП174-ТАII-6	2	3	4	5	6		3.503.1-81.6-1-20	75.3
20	Фиксатор Ф-ТА1-2	12	16	20	24	28		-40	1.5

Н.контр.	Прохоров			3.503.1-81.5-8-5
Нач.ОИС	Постовой			
Гл.спец.	Прохоров			Плита балки БL.174.h Арматура класса А-II
ГИП	Маркин			
Нач.груп	Старова		9.02.92	
Инж.1кат	Филимонова			
Инж.ОАП	Макарова			

Стадия	Лист	Листов
Р		1

СОЮЗДОРПРОЕКТ

Формат А4

ЗАВОД ЖБИ

Поз.	Наименование	Количество на пролет						Обозначение документа	Масса ед.,кг.
		12	15	18	21	24	33		
14	Сетка плиты СП194-ТАIII -19	1	1	1	1	1	1	3.503.1-81.6-2-6	59.9
15	СП194-ТАIII -20	1	1	1	1	1	1	-6	59.9
16	СП194-ТАIII -3	1	2	3	4	5	8	3.503.1-81.6-1-20	49.8
17	СП194-ТАIII -21	1	1	1	1	1	1	3.503.1-81.6-2-5	40.1
18	СП194-ТАIII -22	1	1	1	1	1	1	-5	40.1
19	СП194-ТАIII -6	2	3	4	5	6	9	3.503.1-81.6-1-20	65.5
20	Фиксатор Ф-ТА1-1	12	16	20	24	28	40	-40	1.5

Гл.контр.	Прохоров			3.503.1-81.5-8-6		
Нач.ОИС	Постовой					
Гл.спец.	Прохоров			Плита балки	Стадия	Лист	Листов
ГИП	Маркин				Р		1
Нач.груп	Старова		9.02.92	БL.194.h	СОЮЗДОРПРОЕКТ	
Инж.1кат	Филимонова			Арматура класса А-III		
Инж.ОАП	Макарова					

Формат А4

МОСТ I
ТАБ192

Поз.	Наименование	Количество на пролет						Обозначение документа	Масса ед.,кг.
		12	15	18	21	24	33		
14	Сетка плиты СП194-ТАII -19	1	1	1	1	1	1	3.503.1-81.6-2-6	86.2
15	СП194-ТАII -20	1	1	1	1	1	1	-6	86.2
16	СП194-ТАII -3	1	2	3	4	5	8	3.503.1-81.6-1-20	65.5
17	СП194-ТАII -21	1	1	1	1	1	1	3.503.1-81.6-2-5	55.8
18	СП194-ТАII -22	1	1	1	1	1	1	-5	55.8
19	СП194-ТАII -6	2	3	4	5	6	9	3.503.1-81.6-1-20	84.1
20	Фиксатор Ф-ТА1-2	12	16	20	24	28	40	-40	1.5

Гл.контр.	Прохоров			3.503.1-81.5-8-7		
Нач.ОИС	Постовой					
Гл.спец.	Прохоров			Плита балки	Стадия	Лист	Листов
ГИП	Маркин				Р		1
Нач.груп	Старова		9.02.92	БL.194.h	СОЮЗДОРПРОЕКТ	
Инж.1кат	Филимонова			Арматура класса А-II		
Инж.ОАП	Макарова					

Формат А4

https://zavodjbi.com/
ЗАВОД ЖБИ

Поз.	Наименование	Кол. на пролет 12м	Кол. на пролет 15м	Обозначение документа	Масса ед.,кг.
22	Сетка ребра СР90-ТАIII-11	2	2	3.503.1-81.6-2-8	17.7
23	СР90-ТАIII-12	2	2	-8	17.7
24	СР90-ТАIII-3	4	4	3.503.1-81.6-1-23	16.5
25	СР90-ТАIII-4	4	4	-25	9.3
26	СР90-ТАI-5	2	4	-29	9.1
27	Сетка вута СВ-ТАI-5	4	4	3.503.1-81.6-2-16	1.1
28	СВ-ТАI-2	4	4	3.503.1-81.6-1-30	2.8
29	СВ-ТАI-3	4	6	-30	3.4
30	Сетка торца СТ90-ТАIII-2	2	2	3.503.1-81.6-2-13	1.9
31	Каркас К-ТАIII-1	2	2	3.503.1-81.6-1-32	9.8
32	К-ТАIII-2	2	2	-33	14.2
33	К-ТАIII-3	1	2	-33	10.0
34	К10-ТАIII-1	2	2	-34	27.5
35	К10-ТАIII-2	2	3	-35	16.3
37	Фиксатор Ф90-ТАI-1	4	4	-41	0.8
38	Ф90-ТАI-2	2	2	-41	0.8
39	Ф90-ТАI-3	2	2	-41	0.7
40	Ф90-ТАI-4	4	4	-41	0.7
41	Ф90-ТАI-5	2	4	-41	0.7
42	∅12 AIII, l=1900	4	4	без черт.	1.7
43	∅10 AIII, l=1950	4	4	без черт.	1.2

Н.контр.	Прохоров		
Нач.ОИС	Постовой		
Гл.спец.	Прохоров		
ГИП	Маркин		
Нач.груп	Старова		9.02.92
Инж.1кат	Филимонова		
Инж.ОАП	Макарова		

3.503.1-81.5-8-8

Ребро балки
L=12,15м.
Арматура класса А-III

Стадия	Лист	Листов
Р		1

СОЮЗДОРПРОЕКТ

Формат А4

Поз.	Наименование	Кол. на пролет 12м	Кол. на пролет 15м	Обозначение документа	Масса ед.,кг.
22	Сетка ребра СР90-ТАII-11	2	2	3.503.1-81.6-2-8	17.7
23	СР90-ТАII-12	2	2	-8	17.7
24	СР90-ТАII-3	4	4	3.503.1-81.6-1-23	16.5
25	СР90-ТАII-4	4	4	-25	9.3
26	СР90-ТАI-5	2	4	-29	9.1
27	Сетка вута СВ-ТАI-5	4	4	3.503.1-81.6-2-16	1.1
28	СВ-ТАI-2	4	4	3.503.1-81.6-1-30	2.8
29	СВ-ТАI-3	4	6	-30	3.4
30	Сетка торца СТ90-ТАII-2	2	2	3.503.1-81.6-2-13	1.9
31	Каркас К-ТАII-1	2	2	3.503.1-81.6-1-32	9.8
32	К-ТАII-2	2	2	-33	14.2
33	К-ТАII-3	1	2	-33	10.0
34	К10-ТАII-1	2	2	-34	27.5
35	К10-ТАII-2	2	3	-35	16.3
37	Фиксатор Ф90-ТАI-1	4	4	-41	0.8
38	Ф90-ТАI-2	2	2	-41	0.8
39	Ф90-ТАI-3	2	2	-41	0.7
40	Ф90-ТАI-4	4	4	-41	0.7
41	Ф90-ТАI-5	2	4	-41	0.7
42	∅12 AII, l=1900	4	4	без черт.	1.7
43	∅10 AII, l=1950	4	4	без черт.	1.2

Н.контр.	Прохоров		
Нач.ОИС	Постовой		
Гл.спец.	Прохоров		
ГИП	Маркин		
Нач.груп	Старова		9.02.92
Инж.1кат	Филимонова		
Инж.ОАП	Макарова		

3.503.1-81.5-8-9

Ребро балки
L=12,15м.
Арматура класса А-II

Стадия	Лист	Листов
Р		1

СОЮЗДОРПРОЕКТ

Формат А4

МОСТ1

Поз.	Наименование	Кол. на пролет 18м	21м	24м	Обозначение документа	Масса ед.,кг.
22	Сетка ребра СР120-ТАIII-11	2	2	2	3.503.1-81.6-2-10	21.7
23	СР120-ТАIII-12	2	2	2	-10	21.7
24	СР120-ТАIII-3	4	8		3.503.1-81.6-1-23	22.1
	СР120-ТАIII-4			4	-26	45.8
25	СР120-ТАIII-5	4	4	8	-28	15.4
26	СР120-ТАI-6	6	6	6	-29	12.2
27	Сетка вута СВ-ТАI-5	4	4	4	3.503.1-81.6-2-16	1.1
28	СВ-ТАI-2	4	4	8	3.503.1-81.6-1-30	2.8
29	СВ-ТАI-3	8	10	10	-30	3.4
30	Сетка торца СТ120-ТАIII-2	2	2	2	3.503.1-81.6-2-13	2.9
31	Каркас К-ТАIII-1	2	2	2	3.503.1-81.6-1-32	9.8
32	К-ТАIII-2	2	4	4	-33	14.2
33	К-ТАIII-3	3	2	3	-33	10.0
34	К15-ТАIII-1	2	2	2	-36	29.0
35	К15-ТАIII-2	2	2	4	-37	21.5
36	К15-ТАIII-3	2	3	2	-37	15.1
37	Фиксатор Ф120-ТАI-1	4	4	4	-42	1.2
38	Ф120-ТАI-2	2	2	2	-42	1.1
39	Ф120-ТАI-3	2	2	2	-42	1.0
40	Ф120-ТАI-4	4	8	8	-42	1.0
41	Ф120-ТАI-5	6	6	6	-42	1.0

Н.контр.	Прохоров		3.503.1-81.5-8-10
Нач.ОИС	Постовой		
Гл.спец.	Прохоров		Ребро балки L=18,21,24м. Арматура класса А-III
ГИП	Маркин		Стадия: Р; Лист: ; Листов: 1
Нач.груп	Старова	9.02.97	СОЮЗДОРПРОЕКТ
Инж.Iкат	Филимонова		
Инж.ОАП	Макарова		

Формат А4

МОСТ I

Поз.	Наименование	Кол. на пролет 18м	21м	24м	Обозначение документа	Масса ед.,кг.
22	Сетка ребра СР120-ТАII-11	2	2	2	3.503.1-81.6-2-10	21.7
23	СР120-ТАII-12	2	2	2	-10	21.7
24	СР120-ТАII-3	4	8		3.503.1-81.6-1-23	22.1
	СР120-ТАII-4			4	-26	45.8
25	СР120-ТАII-5	4	4	8	-28	15.4
26	СР120-ТАI-6	6	6	6	-29	12.2
27	Сетка вута СВ-ТАI-5	4	4	4	3.503.1-81.6-2-16	1.1
28	СВ-ТАI-2	4	4	8	3.503.1-81.6-1-30	2.8
29	СВ-ТАI-3	8	10	10	-30	3.4
30	Сетка торца СТ120-ТАII-2	2	2	2	3.503.1-81.6-2-13	2.9
31	Каркас К-ТАII-1	2	2	2	3.503.1-81.6-1-32	9.8
32	К-ТАII-2	2	4	4	-33	19.6
33	К-ТАII-3	3	2	3	-33	12.9
34	К15-ТАII-1	2	2	2	-	29.0
35	К15-ТАII-2	2	2	4	-37	29.3
36	К15-ТАII-3	2	3	2	-37	19.2
37	Фиксатор Ф120-ТАI-1	4	4	4	-42	1.2
38	Ф120-ТАI-2	2	2	2	-42	1.1
39	Ф120-ТАI-3	2	2	2	-42	1.0
40	Ф120-ТАI-4	4	8	8	-42	1.0
41	Ф120-ТАI-5	6	6	6	-42	1.0

Н.контр.	Прохоров		3.503.1-81.5-8-11
Нач.ОИС	Постовой		
Гл.спец.	Прохоров		Ребро балки L=18,21,24м. Арматура класса А-II
ГИП	Маркин		Стадия: Р; Лист: ; Листов: 1
Нач.груп	Старова	9.02.97	СОЮЗДОРПРОЕКТ
Инж.Iкат	Филимонова		
Инж.ОАП	Макарова		

Формат А4

Поз.	Наименование	Кол. на ребро 150см	Кол. на ребро 170см	Обозначение документа	Масса ед.,кг.
22	Сетка ребра СР150-ТАIII-11	2		3.503.1-81.6-2-10	27.2
	СР170-ТАIII-11		2	-10	31.3
23	СР150-ТАIII-12	2		-10	27.2
	СР170-ТАIII-12		2	-10	31.3
24	СР150-ТАIII-3	4		3.503.1-81.6-1-24	53.9
	СР170-ТАIII-3		4	-24	62.0
25	СР150-ТАIII-4	8		-27	37.4
	СР170-ТАIII-4		8	-27	43.0
26	СР150-ТАI-5	8		-29	15.3
	СР170-ТАI-5		8	-29	17.8
27	Сетка вута СВ-ТАI-5	4	4	3.503.1-81.6-2-16	1.1
28	СВ-ТАI-2	8	8	3.503.1-81.6-1-30	2.8
29	СВ-ТАI-3	16	16	-30	3.4
30	Сетка торца СТ150-ТАIII-2	2		3.503.1-81.6-2-13	3.9
	СТ170-ТАIII-2		2	-13	4.8
31	Каркас К-ТАIII-1	2	2	3.503.1-81.6-1-32	9.8
32	К-ТАIII-2	6	6	-33	14.2
33	К-ТАIII-3	4	4	-33	10.0
34	К20-ТАIII-1	2	2	-38	30.8
35	К20-ТАIII-2	6	6	-39	22.7
36	К20-ТАIII-3	3	3	-39	15.7
37	Фиксатор Ф150-ТАI-1	4	4	-43	1.6
38	Ф150-ТАI-2	2	2	-43	1.5
39	Ф150-ТАI-3	2	2	-43	1.4
40	Ф150-ТАI-4	8	8	-43	1.3
41	Ф150-ТАI-5	8	8	-43	1.4

Н.контр.	Прохоров		
Нач.ОИС	Протовой		
Гл.спец.	Прохоров		
ГИП	Маркин		
Нач.груп	Старова		9.02.97
Инж.1кат	Филимонова		
Инж.ОАП	Макарова		

3.503.1-81.5-8-12

Ребро балки
L=33м.
Арматура класса А-III

Стадия	Лист	Листов
Р		1

СОЮЗДОРПРОЕКТ

Формат А4

Поз.	Наименование	Кол. на ребро 150см	Кол. на ребро 170см	Обозначение документа	Масса ед.,кг.
22	Сетка ребра СР150-ТАII-11	2		3.503.1-81.6-2-10	27.2
	СР170-ТАII-11		2	-10	31.3
23	СР150-ТАII-12	2		-10	27.2
	СР170-ТАII-12		2	-10	31.3
24	СР150-ТАII-3	4		3.503.1-81.6-1-24	53.9
	СР170-ТАII-3		4	-24	62.0
25	СР150-ТАII-4	8		-27	37.4
	СР170-ТАII-4		8	-27	43.0
26	СР150-ТАI-5	8		-29	15.3
	СР170-ТАI-5		8	-29	17.8
27	Сетка вута СВ-ТАI-5	4	4	3.503.1-81.6-2-16	1.1
28	СВ-ТАI-2	8	8	3.503.1-81.6-1-30	2.8
29	СВ-ТАI-3	16	16	-30	3.4
30	Сетка торца СТ150-ТАII-2	2		3.503.1-81.6-2-13	3.9
	СТ170-ТАII-2		2	-13	4.8
31	Каркас К-ТАII-1	2	2	3.503.1-81.6-1-32	9.8
32	К-ТАII-2	6	6	-33	19.6
33	К-ТАII-3	4	4	-33	12.9
34	К20-ТАII-1	2	2	-38	30.8
35	К20-ТАII-2	6	6	-39	31.1
36	К20-ТАII-3	3	3	-39	20.2
37	Фиксатор Ф150-ТАI-1	4	4	-43	1.6
38	Ф150-ТАI-2	2	2	-43	1.5
39	Ф150-ТАI-3	2	2	-43	1.4
40	Ф150-ТАI-4	8	8	-43	1.3
41	Ф150-ТАI-5	8	8	-43	1.4

Н.контр.	Прохоров		
Нач.ОИС	Постовой		
Гл.спец.	Прохоров		
ГИП	Маркин		
Нач.груп	Старова		9.02.97
Инж.1кат	Филимонова		
Инж.ОАП	Макарова		

3.503.1-81.5-8-13

Ребро балки
L=33м.
Арматура класса А-II

Стадия	Лист	Листов
Р		1

СОЮЗДОРПРОЕКТ

Формат А4

https://zavodjbi.com/

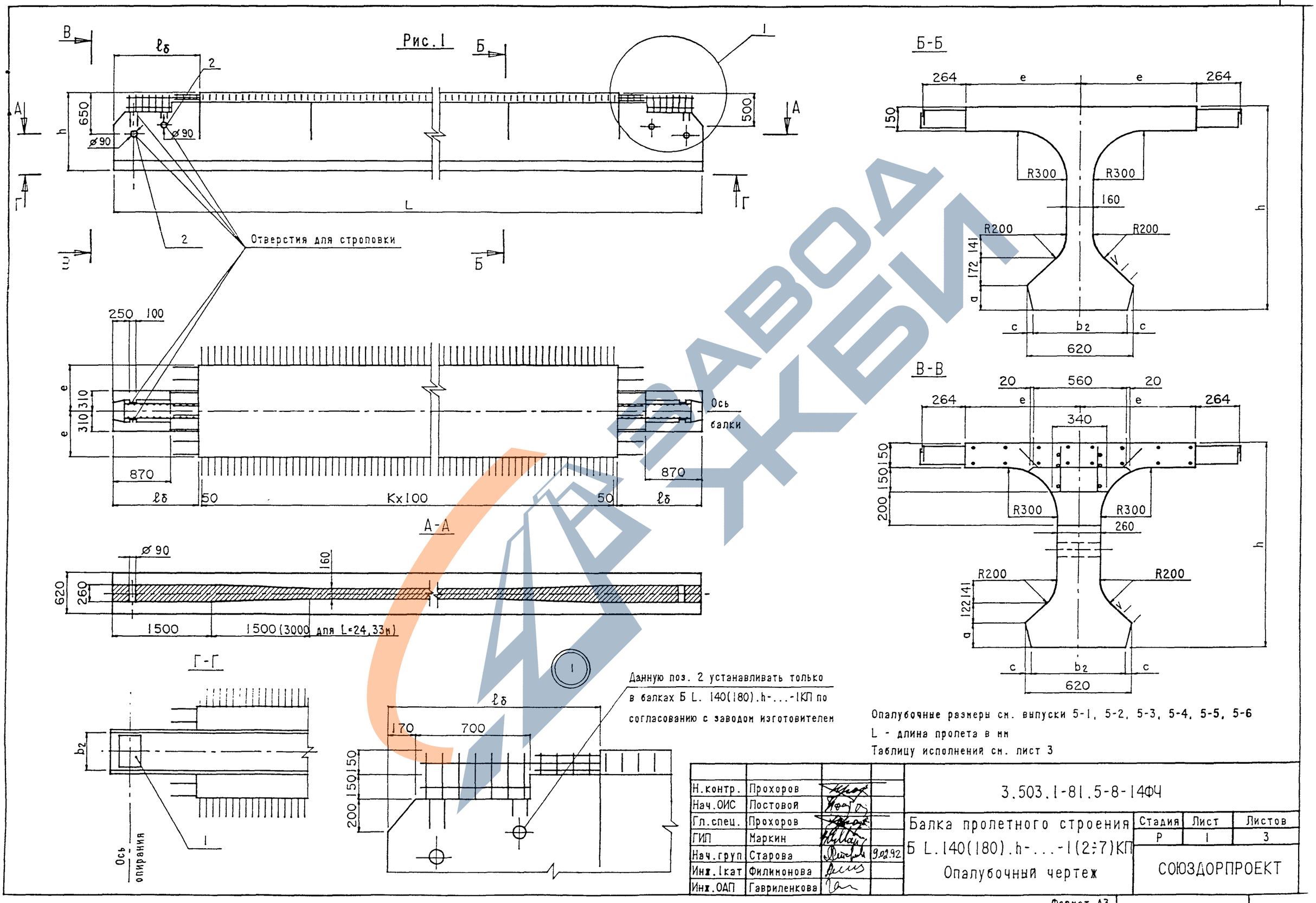
Рис.1
Б-Б
В-В
А-А
Г-Г
Отверстия для строповки
Ось балки
Ось опирания
Данную поз. 2 устанавливать только в балках Б L. 140(180).h-...-1КП по согласованию с заводом изготовителем
Опалубочные размеры см. выпуски 5-1, 5-2, 5-3, 5-4, 5-5, 5-6
L - длина пролета в мм
Таблицу исполнений см. лист 3
Kx100
1500 (3000 для L=24,33м)
Н.контр. Прохоров
Нач.ОИС Постовой
Гл.спец. Прохоров
ГИП Маркин
Нач.груп Старова 9.02.92
Инж.1кат Филимонова
Инж.ОАП Гавриленкова
3.503.1-81.5-8-14ФЧ
Балка пролетного строения Б L.140(180).h-...-1(2÷7)КП
Опалубочный чертеж
Стадия Р
Лист 1
Листов 3
СОЮЗДОРПРОЕКТ
Формат А3

Рис.2

Остальное - см.рис.1

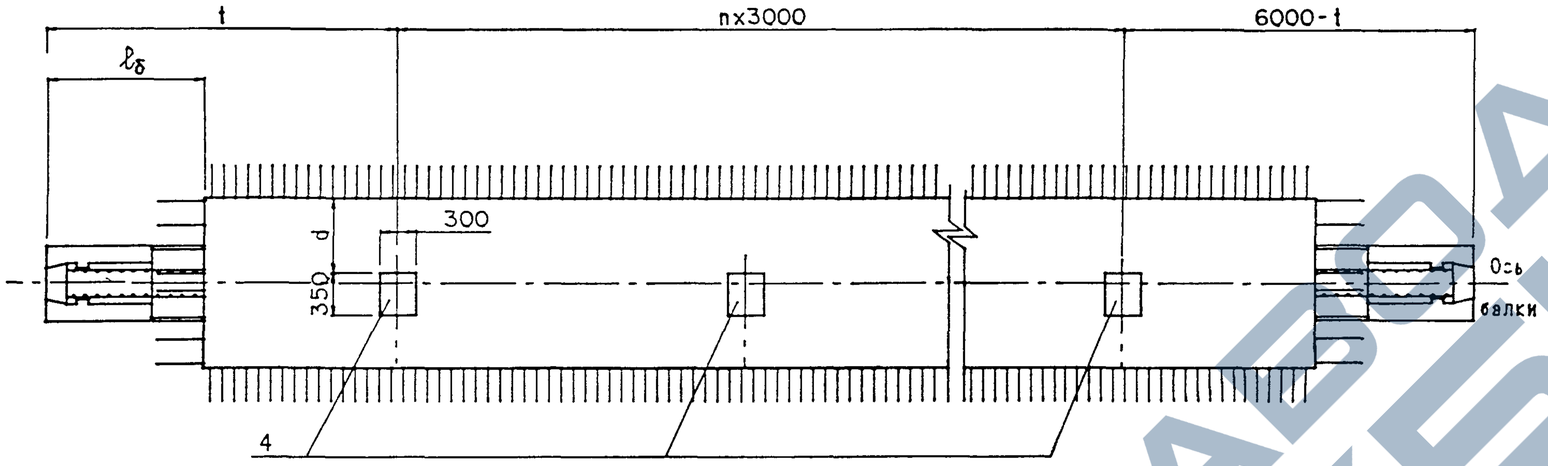

Рис.3

Остальное - см.рис.1

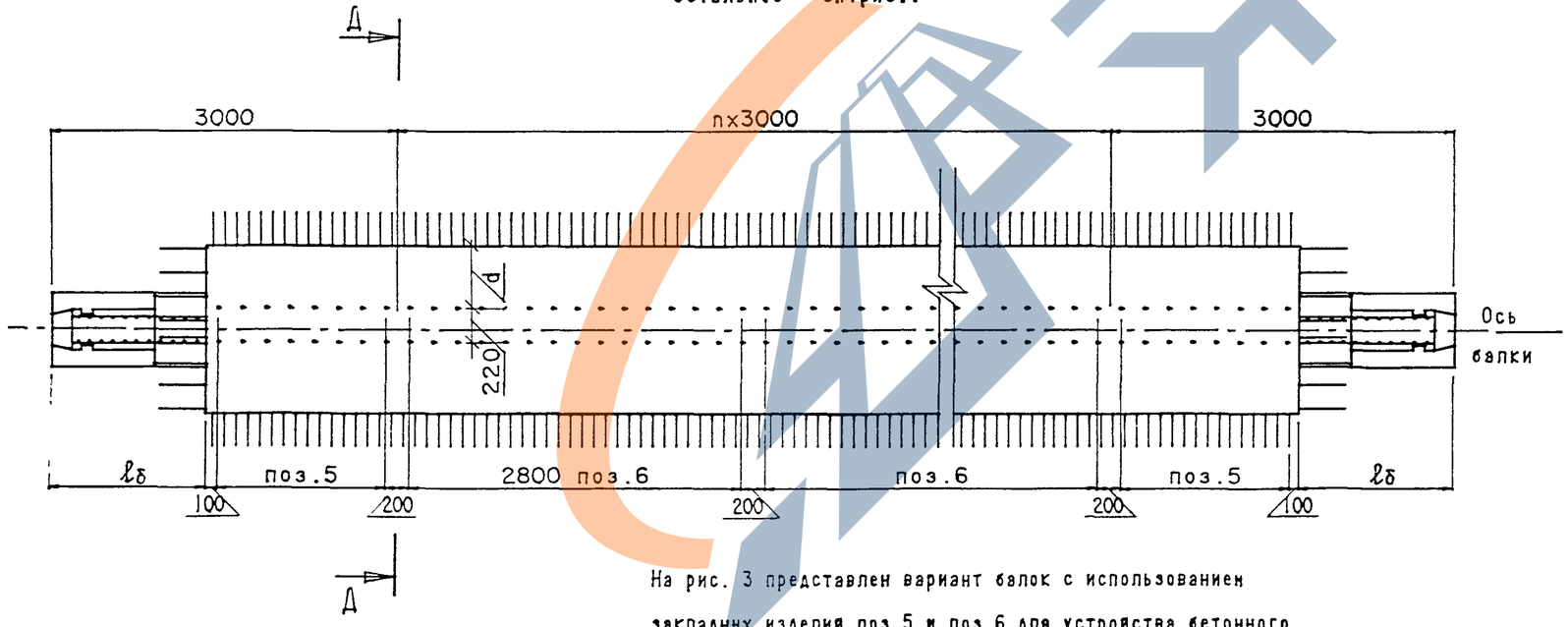

$\alpha_п$	$\alpha_л$	t, мм		
		e=700 d=0	e=700 d=150	e=700 d=450
		e=900 d=200	e=900 d=350	e=900 d=650
45°		3540	3400	3120
50°		3450	3340	3100
55°		3380	3280	3090
60°		3310	3230	3070
65°		3250	3190	3060
70°		3200	3150	3040
75°		3140	3110	3030
80°		3100	3070	3020
85°		3050	3030	3010
90°	90°	3000	3000	3000
	85°	2950	2970	2990
	80°	2900	2930	2980
	75°	2860	2890	2970
	70°	2800	2850	2960
	65°	2750	2810	2940
	60°	2690	2770	2930
	55°	2620	2720	2910
	50°	2550	2660	2900
	45°	2460	2600	2880

Д-Д

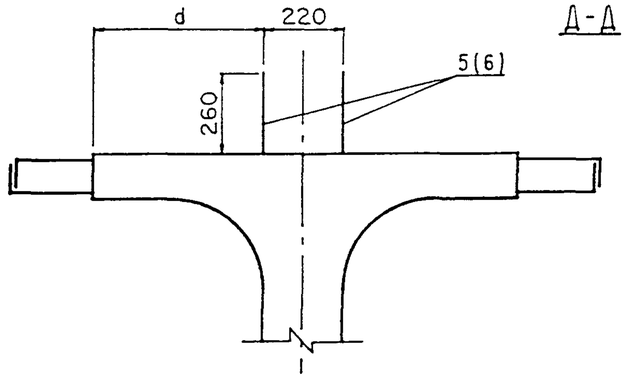

На рис. 3 представлен вариант балок с использованием закладных изделий поз.5 и поз.6 для устройства бетонного цоколя под металлическое барьерное ограждение. Балки данной конструкции применять по согласованию с заводом изготовителем.

https://zavodjbi.com/

Таблица 1

Длина пролета, м	Марка балки БL.b.h-...	Геометрические размеры, мм										Т номер температурной зоны	Класс бетона по прочности на сжатие	Марка бетона по морозостойкости	Объем бетона, $м^3$	Масса балки, т
		h	e	b	b_2	a	c	$\ell_б$	k	m	n					
12	Б1200.140.90-Т... -1(2÷7)КП	900	700	1400	600	100	10	1300	93	-	2	1,2,3 / 4,5	В35	F200 / F300	5.15	12.9
	Б1200.180.90-Т... -1(2÷7)КП	900	900	1800	600	100	10	1500	89	-	2	1,2,3 / 4,5	В35	F200 / F300	5.61	14.1
15	Б1500.140.90-Т... -1(2÷7)КП	900	700	1400	600	100	10	1300	123	-	3	1,2,3 / 4,5	В35	F200 / F300	6.55	16.4
	Б1500.180.90-Т... -1(2÷7)КП	900	900	1800	600	100	10	1500	119	-	3	1,2,3 / 4,5	В35	F200 / F300	7.19	18.0
18	Б1800.140.120-Т... -1(2÷7)КП	1200	700	1400	590	150	15	1300	153	-	4	1,2,3 / 4,5	В35	F200 / F300	9.34	23.4
	Б1800.180.120-Т... -1(2÷7)КП	1200	900	1800	590	150	15	1500	149	-	4	1,2,3 / 4,5	В35	F200 / F300	10.16	25.4
21	Б2100.140.120-Т... -1(2÷7)КП	1200	700	1400	590	150	15	1300	183	-	5	1,2,3 / 4,5	В35	F200 / F300	10.94	27.4
	Б2100.180.120-Т... -1(2÷7)КП	1200	900	1800	590	150	15	1500	179	-	5	1,2,3 / 4,5	В35	F200 / F300	11.95	29.9
24	Б2400.140.120-Т... -1(2÷7)КП	1200	700	1400	590	150	15	1300	213	-	6	1,2,3,6,7 / 4,5,8	В35	F200 / F300	12.68	31.7
	Б2400.180.120-Т... -1(2÷7)КП	1200	900	1800	590	150	15	1500	209	-	6	1,2,3,6,7 / 4,5,8	В35	F200 / F300	13.86	34.7
33	Б3300.180.150-Т... -1(2÷7)КП	1500	900	1800	580	200	20	1500	303	-	9	1,2,3 / 4,5	В40	F200 / F300	21.65	54.2
	Б3300.180.170-Т... -1(2÷7)КП	1700	900	1800	580	200	20	1500	299	-	9	1,2,3 / 4,5	В35	F200 / F300	22.84	57.1

Таблица 2

Марка балки	Рис.	d см
БL.140.h-Т...-1КП	1	-
-2КП	2	0
-3КП		150
-4КП		450
-5КП	3	60
-6КП		230
-7КП		510
БL.180.h-Т...-1КП	1	-
-2КП	2	200
-3КП		350
-4КП		650
-5КП	3	260
-6КП		430
-7КП		710

https://zavodjbi.com/
ЗАВОД ЖБИ

Схема армирования балки ненапрягаемой арматурой

Ж-Ж

План верхних сеток плиты

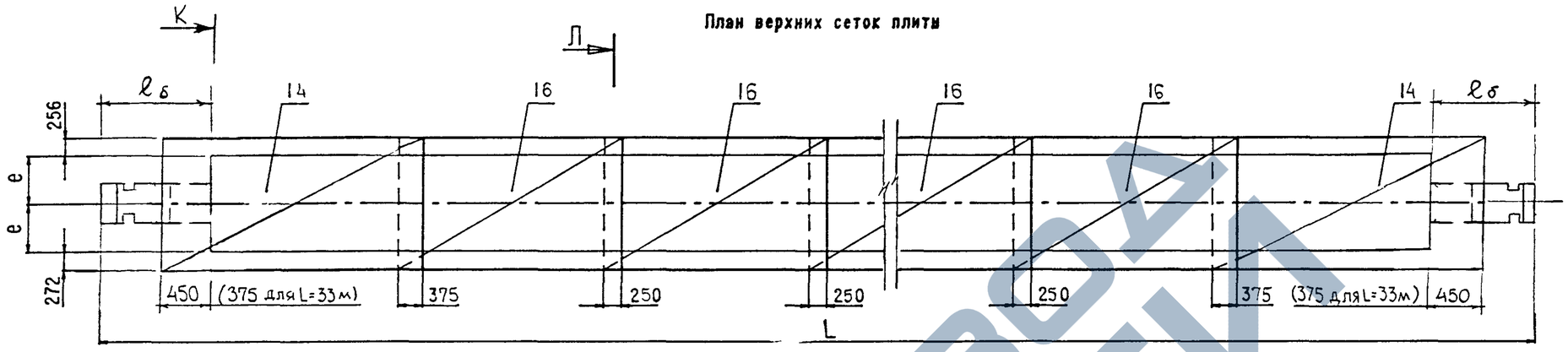

И-И

План нижних сеток плиты

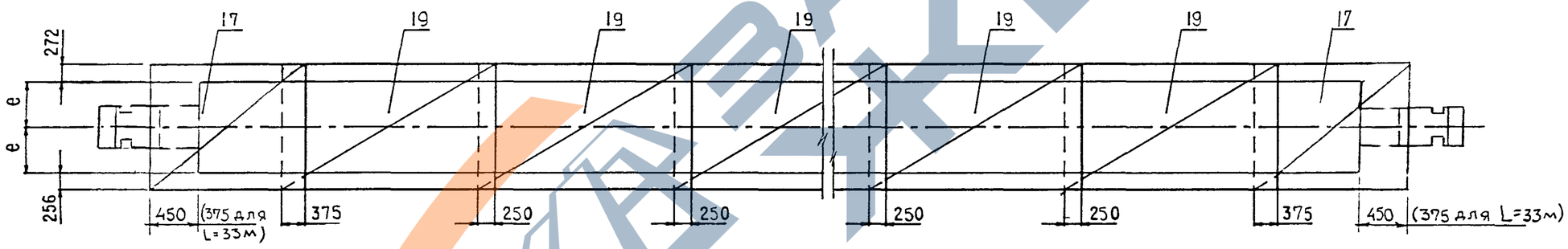

К-К

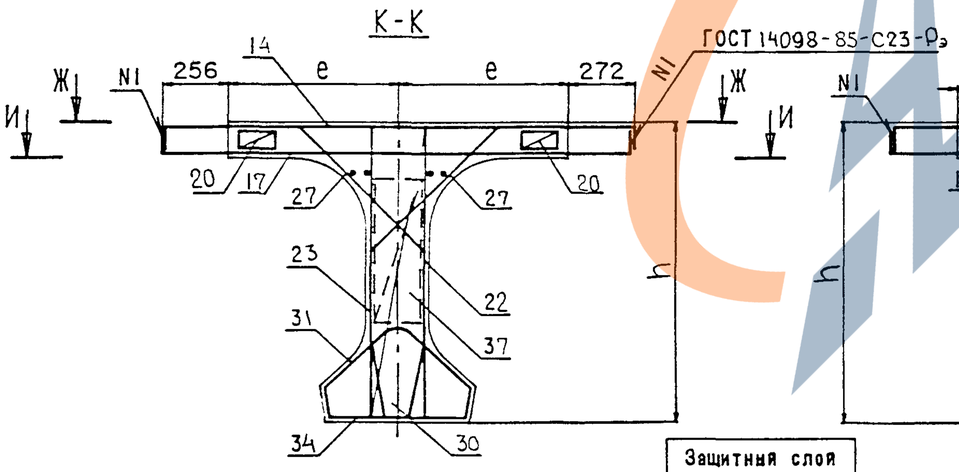

Л-Л

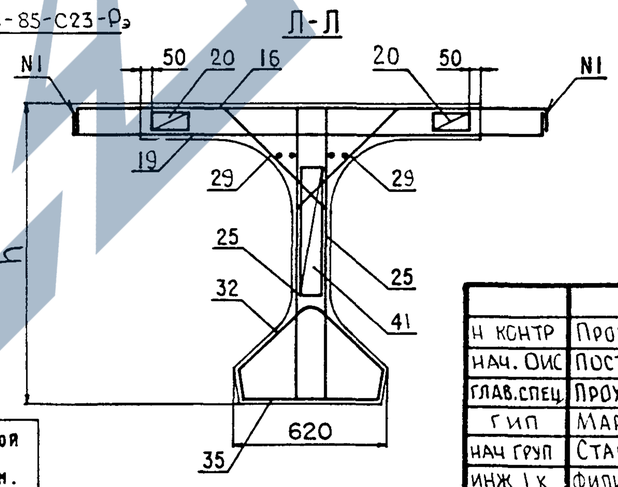

Защитный слой бетона 20 мм.

Ведомость спецификаций см лист 2

Н контр	Прохоров			3.503.1 - 81.5 - 8 - 14
Нач. ОИС	Постовой			
Глав.спец	Прохоров			Балка пролетного строения БL.140(180).h-...-1(2÷7)КП. Арматурный чертеж.
ГИП	Маркин			
Нач груп	Старова		9.02.92	
Инж I к	Филимонова			
Инж. III к.	Сорокин			

Стадия	Лист	Листов
Р	1	2

СОЮЗДОРПРОЕКТ

Формат А3

https://zavodjbi.com/

Номер строки	Наименование	Для исполнения 1	2	3	4	5	6	7	8	Обозначение документа
1	Изделие закладное балки L=12,15,18м	X	X	X	X	X	X	X	X	3.503.1-81.5 -8-15
2	L=21,24,33м	X	X	X	X	X	X	X	X	-8-16
3	Напрягаемая арматура. Пучки из стали класса В. L=12м	X	X	X	X					3.503.1-81.5 -1-3
4	L=15м	X	X	X	X					-2-3
5	L=18м	X	X	X	X					-3-3
6	L=21м	X	X	X	X					-4-3
7	L=24м	X	X	X	X					-5-3
8	L=33м. h=1.5м			X	X					-6-3
9	L=33м. h=1.7м			X	X					-6-4
10	Напрягаемая арматура. Канаты К-7. L=12м					X	X	X	X	-1-4
11	L=15м					X	X	X	X	-2-4
12	L=18м					X	X	X	X	-3-4
13	L=21м					X	X	X	X	-4-4
14	Плита балки b=140см. Арматура класса А-III	X				X	X			-8-17
15	Арматура класса А-II		X			X	X			-8-18
16	Плита балки b=180см. Арматура класса А-III			X				X		-8-19
17	Арматура класса А-II			X	X			X	X	-8-20
18	Ребро балки L=12,15м. Арматура класса А-III	X		X		X		X		-8-8
19	Арматура класса А-II		X	X	X		X	X	X	-8-9
20	Ребро балки L=18,21,24м. Арматура класса А-III	X		X		X		X		-8-10
21	Арматура класса А-II		X	X	X		X		X	-8-11
22	Ребо балки L=33м. Арматура класса А-III			X						-8-12
23	Арматура класса А-II				X					-8-13

Таблица исполнений

Номер исполнения	Марки балки L=12,15,18,21 м
1	БL140h-TBAIII-1(2÷7)КП
2	БL140h-TBAII-1(2÷7)КП
3	БL180h-TBAIII-1(2÷7)КП
4	БL180h-TBAII-1(2÷7)КП
5	БL140h-TK7AIII-1(2÷7)КП
6	БL140h-TK7AII-1(2÷7)КП
7	БL180h-TK7AIII-1(2÷7)КП
8	БL180h-TK7AII-1(2÷7)КП

Таблица исполнений(прод.)

Номер исполнения	Марки балки L=24 м
1	Б2400.140.120-TBAIII-1(2÷7)КП
2	Б2400.140.120-TBAII-1(2÷7)КП
3	Б2400.180.120-TBAIII-1(2÷7)КП
4	Б2400.180.120-TBAII-1(2÷7)КП

Таблица исполнений (прод.)

Номер исполнения	Марки балки L=33 м
3	Б3300.180.150-TBAIII-1(2÷7)КП
4	Б3300.180.150-TBAII-1(2÷7)КП
3	Б3300.180.170-TBAIII-1(2÷7)КП
4	Б3300.180.170-TBAII-1(2÷7)КП

https://zavodjbi.com/

Поз.	Наименование	3.503.1-81.5-8-1404 кол. на рис. 1	2	3	Обозначение документа	Масса ед.,кг.
1	Изделие закладное					
	МН-ТАIII (А II)-1	2	2	2	3.503.1-81.6-1-1	16.3
2	МН-ТАIII (А II)-5	2	2	2	-3	5.1
4	МН-ТАIII (А II)-7 L=12м		3		-5	21.8
	L=15м		4			
	L=18м		5			
5	МН-ТАIII (А II)-15 L=12м			4	3.503.1-81.6-2-18	4.6
	L=15м			4		
	L=18м			4		
6	МН-ТАIII (А II)-9 L=12м			4	3.503.1-81.6-1-6	10.0
	L=15м			6		
	L=18м			8		

Н.контр.	Прохоров			3.503.1-81.5-8-15
Нач.ОИС	Постовой			
Гл.спец.	Прохоров			Изделие закладное балки L=12,15,18м
ГИП	Маркин			Стадия: Р; Лист: ; Листов: 1
Нач.груп	Старова		9.02.92	СОЮЗДОРПРОЕКТ
Инж.1кат	Филимонова			
Инж.ОАП	Макарова			

Формат А4

Поз.	Наименование	3.503.1-81.5-8-1404 кол. на рис. 1	2	3	Обозначение документа	Масса ед.,кг.
1	Изделие закладное					
	МН-ТАIII (А II)-1 L=21м	2	2	2	3.503.1-81.6-1-1	16.3
	-2 L=24,33м	2	2	2	-1	27.5
2	МН-ТАIII (А II)-5	2	2	2	-3	5.1
4	МН-ТАIII (А II)-7 L=21м		6		-5	21.8
	L=24м		7			
	L=33м		10			
5	МН-ТАIII (А II)-15 L=21м			4	3.503.1-81.6-2-18	4.6
	L=24м			4		
	L=33м			4		
6	МН-ТАIII (А II)-9 L=21м			10	3.503.1-81.6-1-6	10.0
	L=24м			12		
	L=33м			18		

Н.контр.	Прохоров			3.503.1-81.5-8-16
Нач.ОИС	Постовой			
Гл.спец.	Прохоров			Изделие закладное балки L=21,24,33м
ГИП	Маркин			Стадия: Р; Лист: ; Листов: 1
Нач.груп	Старова		9.02.92	СОЮЗДОРПРОЕКТ
Инж.1кат	Филимонова			
Инж.ОАП	Макарова			

Формат А4

https://zavodjbi.com/
ЗАВОД ЖБИ

Поз.	Наименование	Количество на пролет						Обозначение документа	Масса ед.,кг.
		12	15	18	21	24			
14	Сетка плиты СП140-ТАIII-6	2	2	2	2	2		3.503.1-81.6-2-1	60.3
16	СП140-ТАIII-2	1	2	3	4	5		3.503.1-81.6-1-18	48.8
17	СП140-ТАIII-9	2	2	2	2	2		3.503.1-81.6-2-1	43.2
19	СП140-ТАIII-4	2	3	4	5	6		3.503.1-81.6-1-18	65.6
20	Фиксатор Ф-ТА1-1	12	16	20	24	28		-40	1.5

Н.контр.	Прохоров			3.503.1-81.5-8-17
Нач.ОИС	Постовой			
Гл.спец.	Прохоров			Плита балки БL.140.h Арматура класса А-III
ГИП	Маркин			Стадия: Р; Лист: ; Листов: 1
Нач.груп	Старова		9.02.91	СОЮЗДОРПРОЕКТ
Инж.1кат	Филимонова			
Инж.ОАП	Макарова			

Формат А4

Поз.	Наименование	Количество на пролет						Обозначение документа	Масса ед.,кг.
		12	15	18	21	24			
14	Сетка плиты СП140-ТА II-6	2	2	2	2	2		3.503.1-81.6-2-1	86.6
16	СП140-ТА II-2	1	2	3	4	5		3.503.1-81.6-1-18	65.6
17	СП140-ТА II-9	2	2	2	2	2		3.503.1-81.6-2-1	59.6
19	СП140-ТА II-4	2	3	4	5	6		3.503.1-81.6-1-18	85.4
20	Фиксатор Ф-ТА1-2	12	16	20	24	28		-40	1.5

Н.контр.	Прохоров			3.503.1-81.5-8-18
Нач.ОИС	Постовой			
Гл.спец.	Прохоров			Плита балки БL.140.h Арматура класса А-II
ГИП	Маркин			Стадия: Р; Лист: ; Листов: 1
Нач.груп	Старова		9.02.92	СОЮЗДОРПРОЕКТ
Инж.1кат	Филимонова			
Инж.ОАП	Макарова			

Формат А4

МОСТ I

Поз.	Наименование	Количество на пролет						Обозначение документа	Масса ед.,кг.
		12	15	18	21	24	33		
14	Сетка плиты СП180-ТАIII-11	2	2	2	2	2	2	3.503.1-81.6-2-4	68.0
16	СП180-ТАIII-2	1	2	3	4	5	8	3.503.1-81.6-1-18	58.6
17	СП180-ТАIII-12	2	2	2	2	2	2	3.503.1-81.6-2-4	46.0
19	СП180-ТАIII-4	2	3	4	5	6	9	3.503.1-81.6-1-18	78.7
20	Фиксатор Ф-ТА1-1	12	16	20	24	28	40	-40	1.5

Н.контр.	Прохоров		
Нач.ОИС	Постовой		
Гл.спец.	Прохоров		
ГИП	Маркин		
Нач.груп	Старова		9.02.92
Инж.1кат	Филимонова		
Инж.ОАП	Макарова		

3.503.1-81.5-8-19

Плита балки
BL.180.h
Арматура класса А-III

Стадия	Лист	Листов
Р		1

СОЮЗДОРПРОЕКТ

Формат А4

Поз.	Наименование	Количество на пролет						Обозначение документа	Масса ед.,кг.
		12	15	18	21	24	33		
14	Сетка плиты СП180-ТАII-11	2	2	2	2	2	2	3.503.1-81.6-2-4	97.9
16	СП180-ТАII-2	1	2	3	4	5	8	3.503.1-81.6-1-18	78.7
17	СП180-ТАII-12	2	2	2	2	2	2	3.503.1-81.6-2-4	63.8
19	СП180-ТАII-4	2	3	4	5	6	9	3.503.1-81.6-1-18	102.7
20	Фиксатор Ф-ТА1-2	12	16	20	24	28	40	-40	1.5

Н.контр.	Прохоров		
Нач.ОИС	Постовой		
Гл.спец.	Прохоров		
ГИП	Маркин		
Нач.груп	Старова		9.02.92
Инж.1кат	Филимонова		
Инж.ОАП	Макарова		

3.503.1-81.5-8-20

Плита балки
BL.180.h
Арматура класса А-II

Стадия	Лист	Листов
Р		1

СОЮЗДОРПРОЕКТ

Формат А4

МОСТ I
ТАБ279

https://zavodjbi.com/

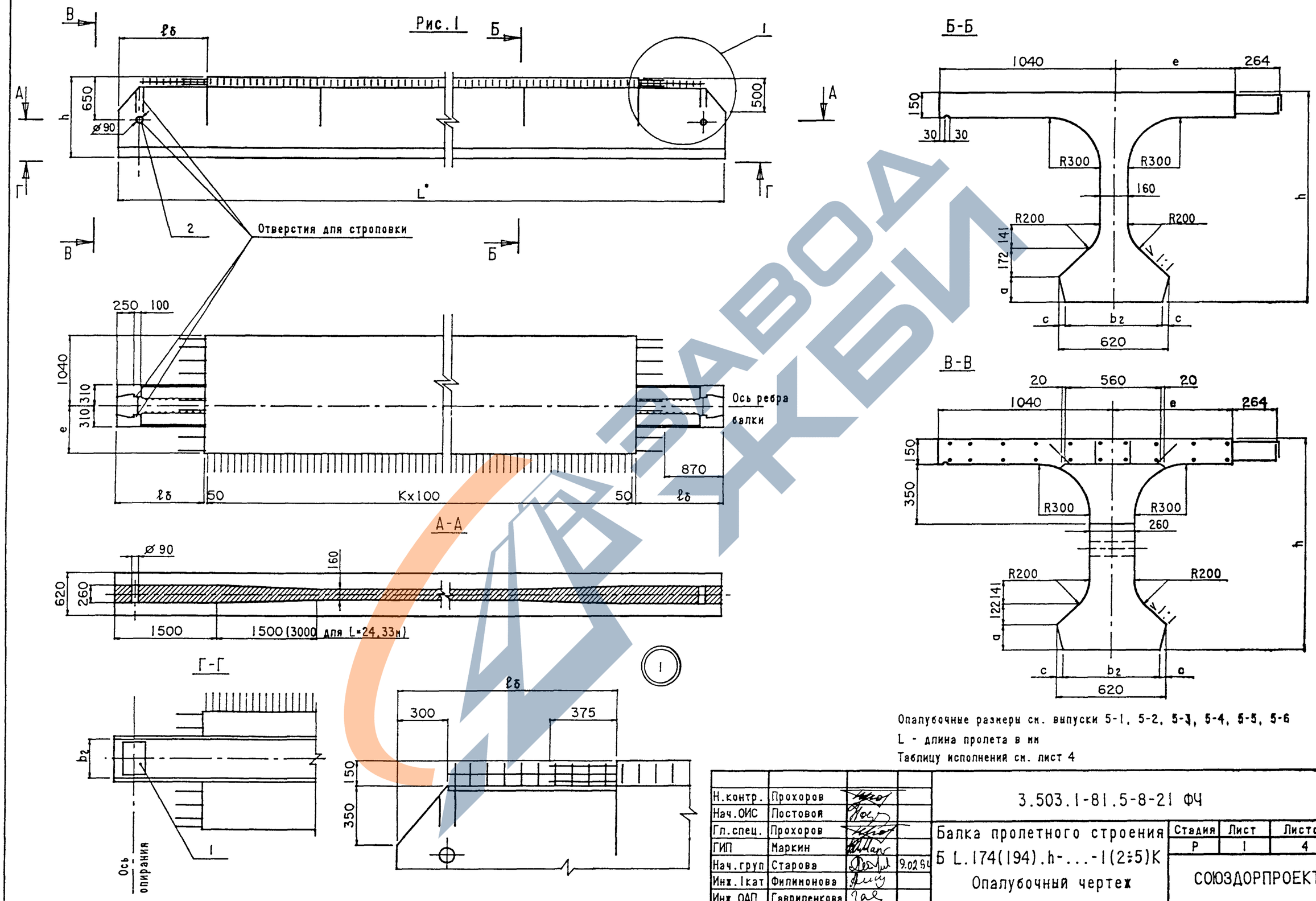

Опалубочные размеры см. выпуски 5-1, 5-2, 5-3, 5-4, 5-5, 5-6

L - длина пролета в мм

Таблицу исполнения см. лист 4

Н.контр.	Прохоров		
Нач.ОИС	Постовой		
Гл.спец.	Прохоров		
ГИП	Маркин		
Нач.груп	Старова		9.02.94
Инж.1кат	Филимонова		
Инж.ОАП	Гавриленкова		

3.503.1-81.5-8-21 ФЧ

Балка пролетного строения Б L.174(194).h-...-1(2÷5)К

Опалубочный чертеж

Стадия	Лист	Листов
Р	1	4

СОЮЗДОРПРОЕКТ

Формат А3

https://zavodjbi.com/

Рис.2

Остальное - см.рис.1

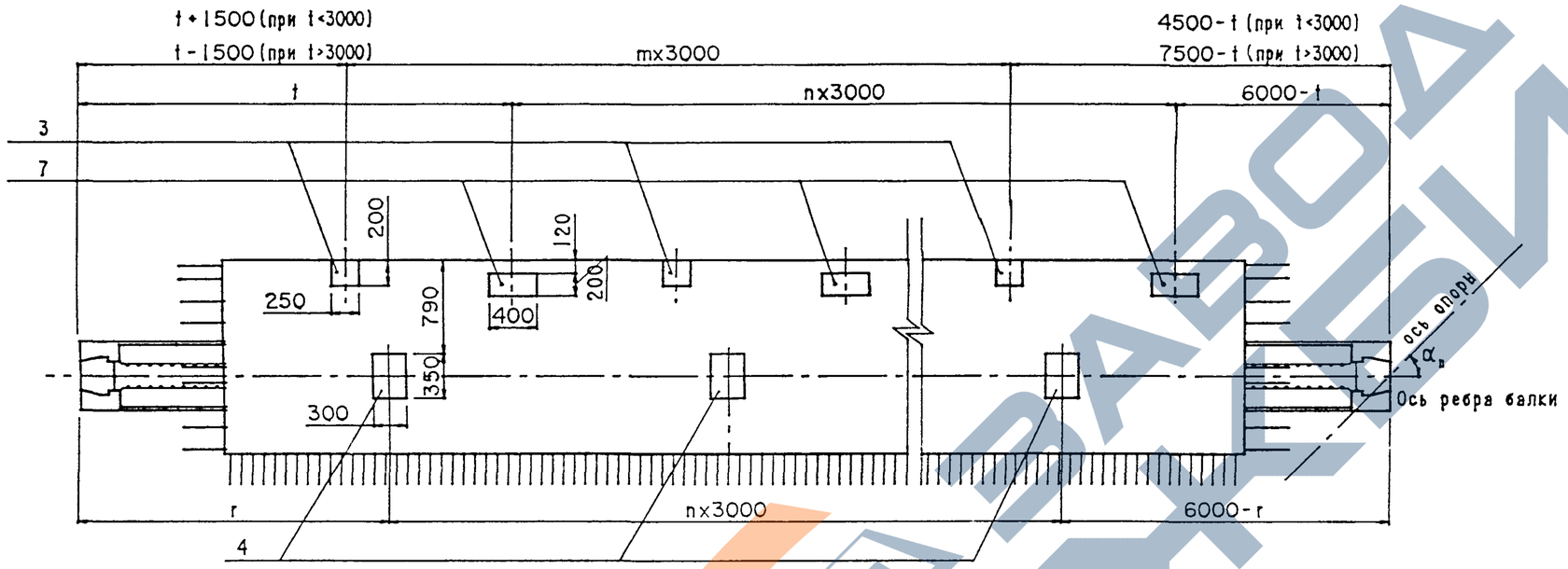

$\alpha_п$	$\alpha_л$	t, мм	r, мм	s, мм
45°		4040	3120	3400
50°		3870	3100	3340
55°		3720	3080	3280
60°		3600	3070	3230
65°		3480	3060	3190
70°		3380	3040	3150
75°		3280	3030	3110
80°		3180	3020	3070
85°		3090	3010	3030
90°	90°	3000	3000	3000
	85°	2910	2990	2970
	80°	2820	2980	2930
	75°	2720	2970	2890
	70°	2620	2960	2850
	65°	2520	2940	2810
	60°	2400	2930	2770
	55°	2280	2920	2720
	50°	2130	2900	2660
	45°	1960	2880	2600

Рис.3

Остальное - см.рис.1

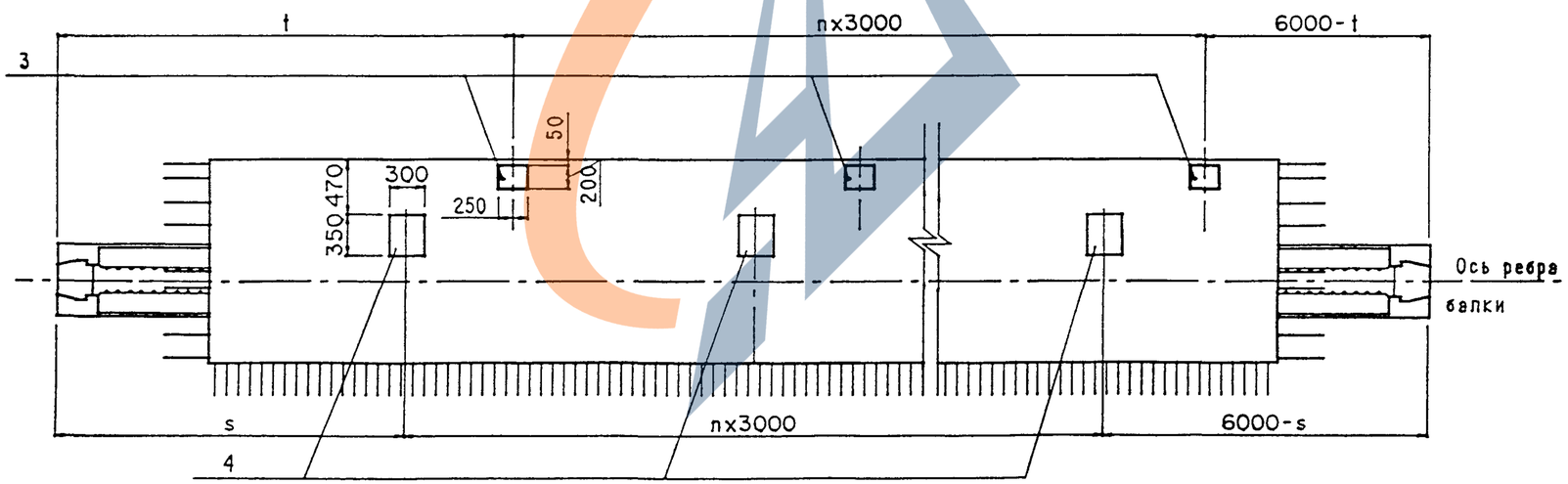

Чертеж дан для $\alpha_п = 45°$

Рис.4

Остальное - см.рис.1

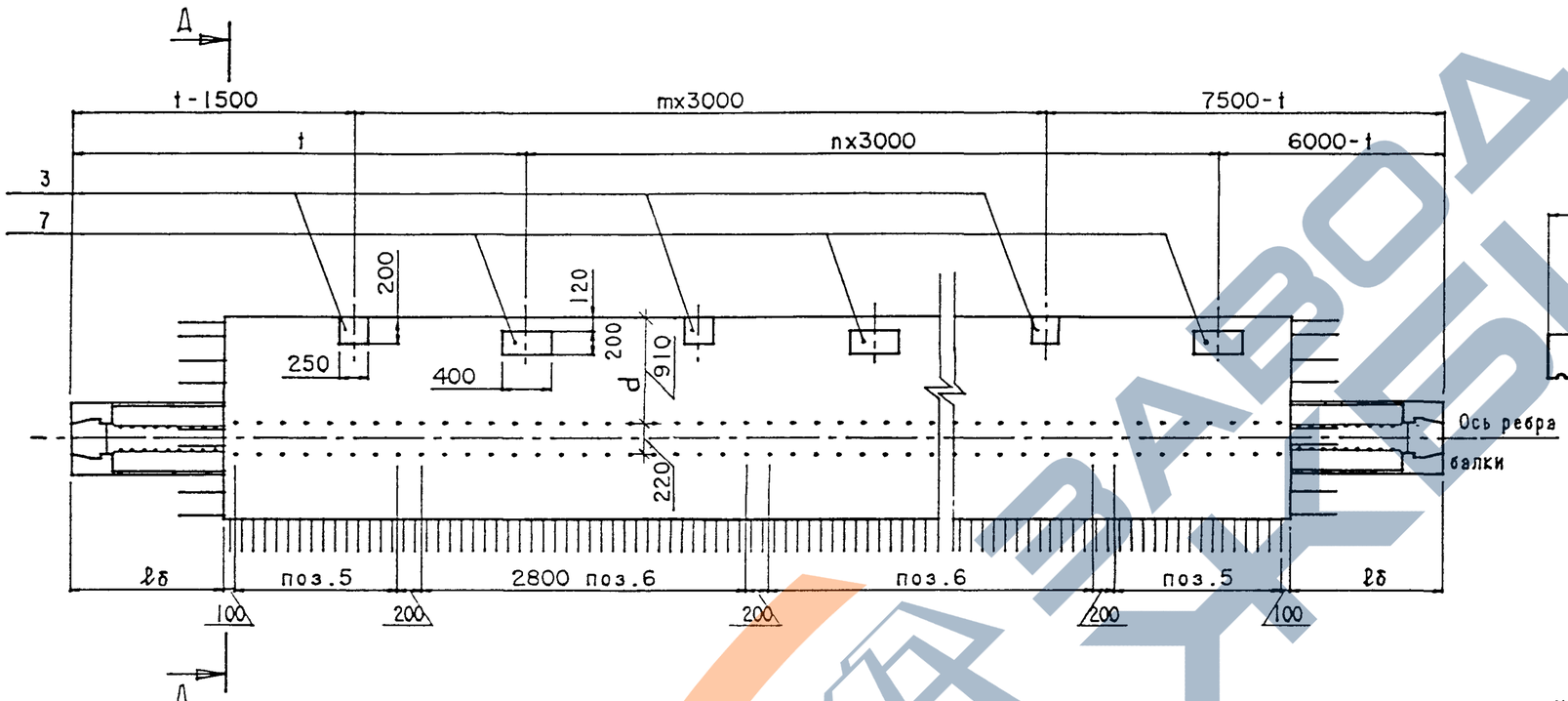

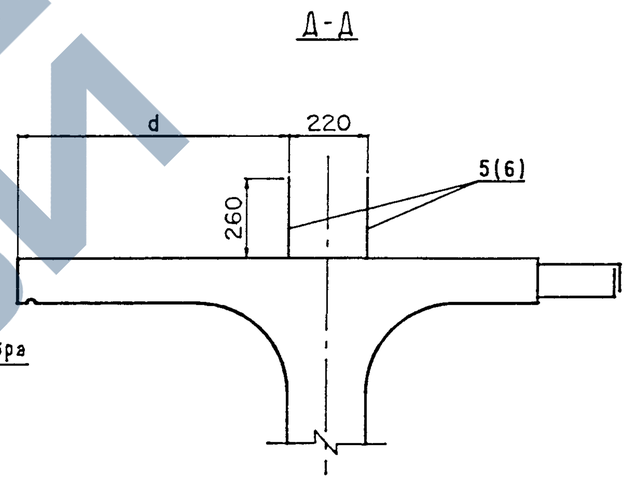

Чертеж дан для α, 45°

"1" см. лист 2

Рис.5

Остальное - см.рис.1

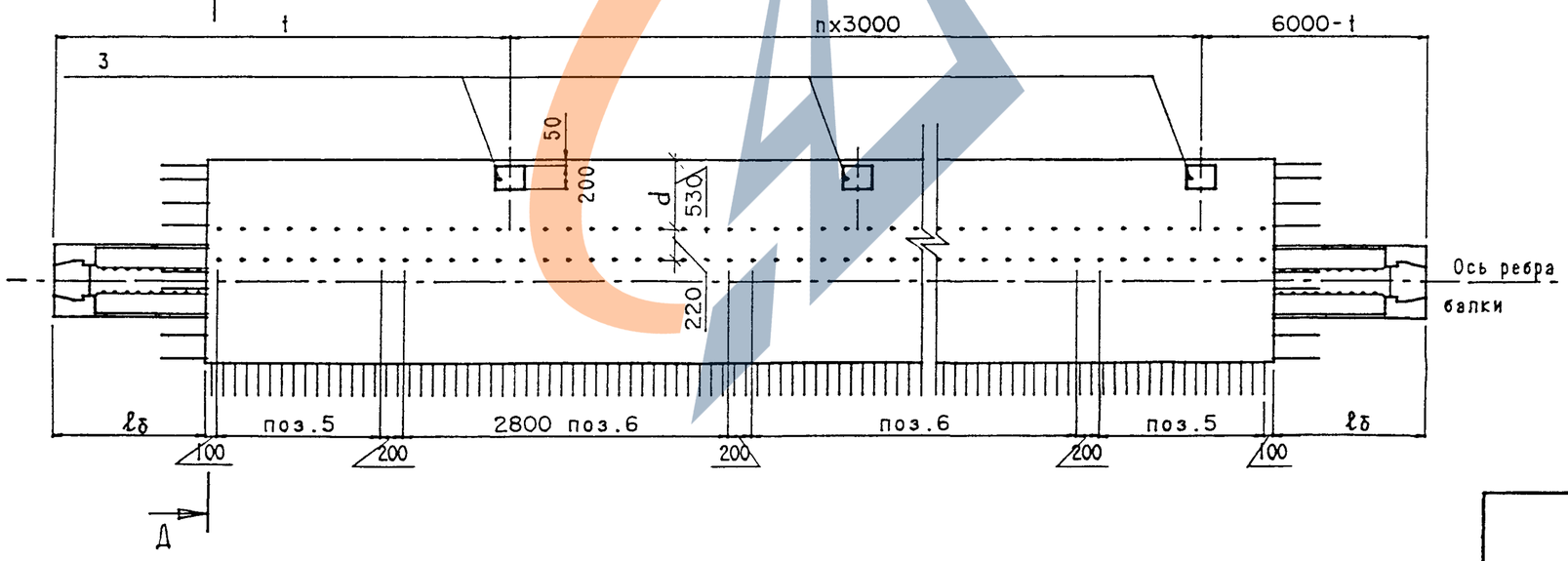

На рис.4 и 5 представлен вариант балок с использованием закладных изделий поз.5 и поз.6 для устройства бетонного цоколя под металлическое барьерное ограждение. Балки данной конструкции применять по согласованию с заводом изготовителем

Таблица 1

Длина пролета, м	Марка балки БL.b.h-...	Геометрические размеры, мм										Т номер температурной зоны	Класс бетона по прочности на сжатие	Марка бетона по морозостойкости	Объем бетона, $м^3$	Масса балки, т
		h	e	b	b_2	a	c	ℓ_6	k	m	n					
12	Б1200.174.90-Т... -1(2÷5)К	900	700	1740	600	100	10	1300	93	2	2	1,2,3 / 4,5	В35	F200 / F300	5.74	14.4
	Б1200.194.90-Т... -1(2÷5)К	900	900	1940	600	100	10	1500	89	2	2	1,2,3 / 4,5	В35	F200 / F300	5.90	14.8
15	Б1500.174.90-Т... -1(2÷5)К	900	700	1740	600	100	10	1300	123	3	3	1,2,3 / 4,5	В35	F200 / F300	7.30	18.3
	Б1500.194.90-Т... -1(2÷5)К	900	900	1940	600	100	10	1500	119	3	3	1,2,3 / 4,5	В35	F200 / F300	7.55	18.9
18	Б1800.174.120-Т... -1(2÷5)К	1200	700	1740	590	150	15	1300	153	4	4	1,2,3 / 4,5	В35	F200 / F300	10.22	25.6
	Б1800.194.120-Т... -1(2÷5)К	1200	900	1940	590	150	15	1500	149	4	4	1,2,3 / 4,5	В35	F200 / F300	10.55	26.4
21	Б2100.174.120-Т... -1(2÷5)К	1200	700	1740	590	150	15	1300	183	5	5	1,2,3 / 4,5	В35	F200 / F300	11.98	30.0
	Б2100.194.120-Т... -1(2÷5)К	1200	900	1940	590	150	15	1500	179	5	5	1,2,3 / 4,5	В35	F200 / F300	12.42	31.1
24	Б2400.174.120-Т... -1(2÷5)К	1200	700	1740	590	150	15	1300	213	6	6	1,2,3,6,7 / 4,5,8	В35	F200 / F300	13.88	34.7
	Б2400.194.120-Т... -1(2÷5)К	1200	900	1940	590	150	15	1500	209	6	6	1,2,3,6,7 / 4,5,8	В35	F200 / F300	14.40	36.0
33	Б3300.194.150-Т... -1(2÷5)К	1500	900	1940	580	200	20	1500	303	9	9	1,2,3 / 4,5	В40	F200 / F300	22.38	56.0
	Б3300.194.170-Т... -1(2÷5)К	1700	900	1940	580	200	20	1500	299	9	9	1,2,3 / 4,5	В35	F200 / F300	23.58	59.0

Таблица 2

Марка балки	Рис.
БL.b.h-Т...-1К	1
-2К	2
-3К	3
-4К	4
-5К	5

Схема армирования балки ненапрягаемой арматурой

Ж-Ж

План верхних сеток плиты

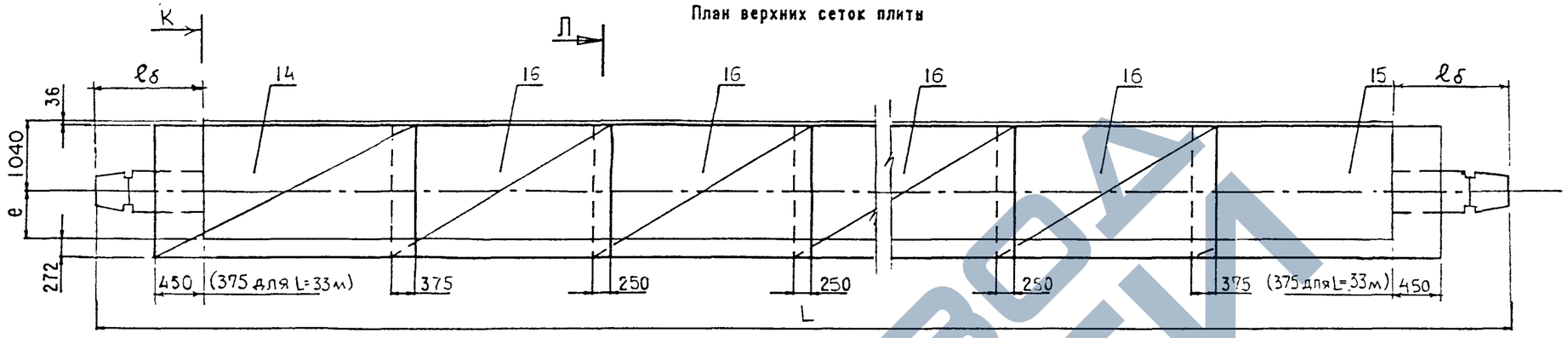

И-И

План нижних сеток плиты

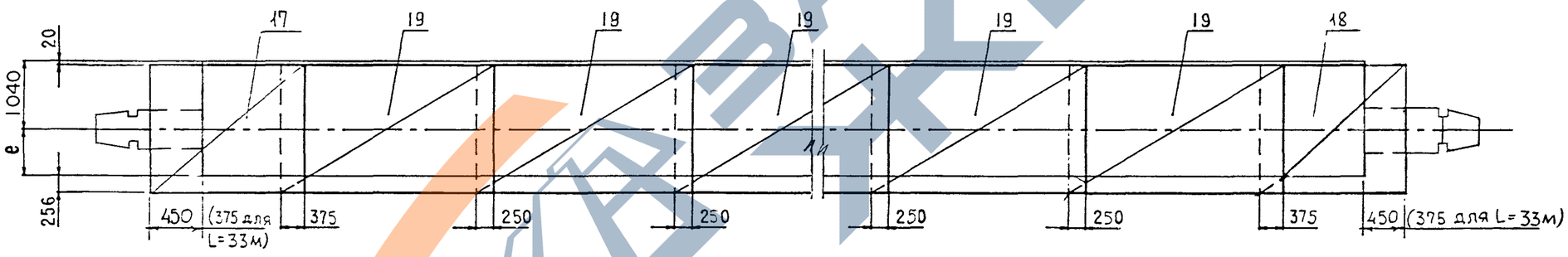

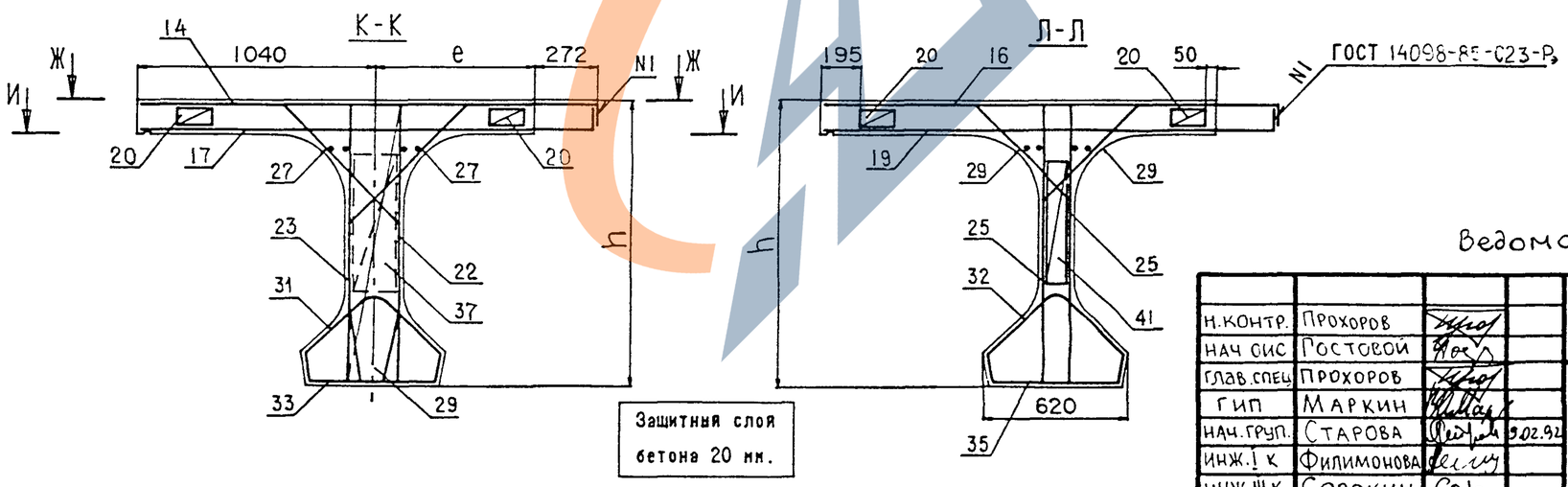

Защитный слой бетона 20 мм.

Ведомость спецификаций см лист 2

Н.контр.	Прохоров			3.503.1-81.5-8-21			
Нач ОИС	Ростовой						
Глав.спец	Прохоров			Балка пролетного строения БL.174(194).h-...-1 (2÷5) К Арматурный чертеж.	Стадия	Лист	Листов
ГИП	Маркин				Р	1	2
Нач.груп.	Старова		9.02.92		СОЮЗДОРПРОЕКТ		
Инж.I к	Филимонова						
Инж.III к.	Сорокин						

Формат А3

https://zavodjbi.com/

Номер строки	Наименование	Для исполнения 1	2	3	4	5	6	7	8	Обозначение документа
1	Изделие закладное балки L=12,15,18м	X	X	X	X	X	X	X	X	3.503.1-81.5 -8-2
2	L=21,24,33м	X	X	X	X	X	X	X	X	-8-3
3	Напрягаемая арматура. Пучки из стали класса В. L=12м	X	X	X	X					3.503.1-81.5 -1-3
4	L=15м	X	X	X	X					-2-3
5	L=18м	X	X	X	X					-3-3
6	L=21м	X	X	X	X					-4-3
7	L=24м	X	X	X	X					-5-3
8	L=33м. h=1.5м			X	X					-6-3
9	L=33м. h=1.7м			X	X					-6-4
10	Напрягаемая арматура. Канаты К-7. L=12м					X	X	X	X	-1-4
11	L=15м					X	X	X	X	-2-4
12	L=18м					X	X	X	X	-3-4
13	L=21м					X	X	X	X	-4-4
14	Плита балки b=174см. Арматура класса А-III	X				X	X	X	X	-8-4
15	Арматура класса А-II		X			X	X	X	X	-8-5
16	Плита балки b=194см. Арматура класса А-III			X				X	X	-8-6
17	Арматура класса А-II			X	X			X	X	-8-7
18	Ребро балки L=12,15м. Арматура класса А-III	X		X		X		X		-8-22
19	Арматура класса А-II		X		X		X		X	-8-23
20	Ребро балки L=18,21,24м. Арматура класса А-III	X		X		X		X		-8-24
21	Арматура класса А-II		X		X		X		X	-8-25
22	Ребо балки L=33м. Арматура класса А-III			X						-8-26
23	Арматура класса А-II			X	X					-8-27

Таблица исполнений

Номер исполнения	Марки балки L=12,15,18,21 м
1	БL174.h-TBAIII-1(2÷5)Ж
2	БL174.h-TBAII-1(2÷5)Ж
3	БL194.h-TBAIII-1(2÷5)Ж
4	БL194.h-TBAII-1(2÷5)Ж
5	БL174.h-TK7AIII-1(2÷5)Ж
6	БL174.h-TK7AII-1(2÷5)Ж
7	БL194.h-TK7AIII-1(2÷5)Ж
8	БL194.h-TK7AII-1(2÷5)Ж

Таблица исполнений (прод.)

Номер исполнения	Марки балки L=24 м
1	Б2400.174.120-TBAIII-1(2÷5)Ж
2	Б2400.174.120-TBAII-1(2÷5)Ж
3	Б2400.194.120-TBAIII-1(2÷5)Ж
4	Б2400.194.120-TBAII-1(2÷5)Ж

Таблица исполнений (прод.)

Номер исполнения	Марки балки L=33 м
3	Б3300.194.150-TBAIII-1(2÷5)Ж
4	Б3300.194.150-TBAII-1(2÷5)Ж
3	Б3300.194.170-TBAIII-1(2÷5)Ж
4	Б3300.194.170-TBAII-1(2÷5)Ж

https://zavodjbi.com/

Поз.	Наименование	Кол. на пролет 12м	Кол. на пролет 15м	Обозначение документа	Масса ед.,кг.
22	Сетка ребра СР90-ТАIII-13	2	2	3.503.1-81.6-2-9	17.5
23	СР90-ТАIII-14	2	2	-9	17.5
24	СР90-ТАIII-3	4	4	3.503.1-81.6-1-23	16.5
25	СР90-ТАIII-4	4	4	-25	9.3
26	СР90-ТАI-5	2	4	-29	9.1
27	Сетка вута СВ-ТАI-6	4	4	3.503.1-81.6-2-16	2.2
28	СВ-ТАI-2	4	4	3.503.1-81.6-1-30	2.8
29	СВ-ТАI-3	4	6	-30	3.4
30	Сетка торца СТ90-ТАIII-3	2	2	3.503.1-81.6-2-14	2.6
31	Каркас К-ТАIII-1	2	2	3.503.1-81.6-1-32	9.8
32	К-ТАIII-2	2	2	-33	14.2
33	К-ТАIII-3	1	2	-33	10.0
34	К10-ТАIII-1	2	2	-34	27.5
35	К10-ТАIII-2	2	3	-35	16.3
37	Фиксатор Ф90-ТАI-1	4	4	-41	0.8
38	Ф90-ТАI-2	2	2	-41	0.8
39	Ф90-ТАI-3	2	2	-41	0.7
40	Ф90-ТАI-4	4	4	-41	0.7
41	Ф90-ТАI-5	2	4	-41	0.7
42	⌀12 AIII, l=1850	4	4	без черт.	1.7
43	⌀10 AIII, l=1950	4	4	без черт.	1.2

Н.контр.	Прохоров		
Нач.ОИС	Постовой		
Гл.спец.	Прохоров		
ГИП	Маркин		
Нач.груп	Старова		9.02.92
Инж.1кат	Филимонова		
Инж.ОАП	Макарова		

3.503.1-81.5-8-22

Ребро балки
L=12,15м.
Арматура класса А-III

Стадия	Лист	Листов
Р		1

СОЮЗДОРПРОЕКТ

Формат А4

Поз.	Наименование	Кол. на пролет 12м	Кол. на пролет 15м	Обозначение документа	Масса ед.,кг.
22	Сетка ребра СР90-ТАII-13	2	2	3.503.1-81.6-2-9	17.5
23	СР90-ТАII-14	2	2	-9	17.5
24	СР90-ТАII-3	4	4	3.503.1-81.6-1-23	16.5
25	СР90-ТАII-4	4	4	-25	9.3
26	СР90-ТАI-5	2	4	-29	9.1
27	Сетка вута СВ-ТАI-6	4	4	3.503.1-81.6-2-16	2.2
28	СВ-ТАI-2	4	4	3.503.1-81.6-1-30	2.8
29	СВ-ТАI-3	4	6	-30	3.4
30	Сетка торца СТ90-ТАII-3	2	2	3.503.1-81.6-2-14	2.6
31	Каркас К-ТАII-1	2	2	3.503.1-81.6-1-32	9.8
32	К-ТАII-2	2	2	-33	14.2
33	К-ТАII-3	1	2	-33	10.0
34	К10-ТАII-1	2	2	-34	27.5
35	К10-ТАII-2	2	3	-35	16.3
37	Фиксатор Ф90-ТАI-1	4	4	-41	0.8
38	Ф90-ТАI-2	2	2	-41	0.8
39	Ф90-ТАI-3	2	2	-41	0.7
40	Ф90-ТАI-4	4	4	-41	0.7
41	Ф90-ТАI-5	2	4	-41	0.7
42	⌀12 AII, l=1850	4	4	без черт.	1.7
43	⌀10 AII, l=1950	4	4	без черт.	1.2

Н.контр.	Прохоров		
Нач.ОИС	Постовой		
Гл.спец.	Прохоров		
ГИП	Маркин		
Нач.груп	Старова		9.02.92
Инж.1кат	Филимонова		
Инж.ОАП	Макарова		

3.503.1-81.5-8-23

Ребро балки
L=12,15м.
Арматура класса А-II

Стадия	Лист	Листов
Р		1

СОЮЗДОРПРОЕКТ

Формат А4

МОСТ1
12-21

https://zavodjbi.com/

Поз.	Наименование	Кол. на пролет 18м	21м	24м	Обозначение документа	Масса ед.,кг.
22	Сетка ребра СР120-ТАIII-13	2	2	2	3.503.1-81.6-2-11	21.6
23	СР120-ТАIII-14	2	2	2	-11	21.6
24	СР120-ТАIII-3	4	8		3.503.1-81.6-1-23	22.1
	СР120-ТАIII-4			4	-26	45.8
25	СР120-ТАIII-5	4	4	8	-28	15.4
26	СР120-ТА1-6	6	6	6	-29	12.2
27	Сетка вута СВ-ТА1-6	4	4	4	3.503.1-81.6-2-16	2.2
28	СВ-ТА1-2	4	4	8	3.503.1-81.6-1-30	2.8
29	СВ-ТА1-3	8	10	10	-30	3.4
30	Сетка торца СТ120-ТАIII-3	2	2	2	3.503.1-81.6-2-14	3.6
31	Каркас К-ТАIII-1	2	2	2	3.503.1-81.6-1-32	9.8
32	К-ТАIII-2	2	4	4	-33	14.2
33	К-ТАIII-3	3	2	3	-33	10.0
34	К15-ТАIII-1	2	2	2	-36	29.0
35	К15-ТАIII-2	2	2	4	-37	21.5
36	К15-ТАIII-3	2	3	2	-37	15.1
37	Фиксатор Ф120-ТА1-1	4	4	4	-42	1.2
38	Ф120-ТА1-2	2	2	2	-42	1.1
39	Ф120-ТА1-3	2	2	2	-42	1.0
40	Ф120-ТА1-4	4	8	8	-42	1.0
41	Ф120-ТА1-5	6	6	6	-42	1.0

Н.контр.	Прохоров		
Нач.ОИС	Постовой		
Гл.спец.	Прохоров		
ГИП	Маркин		
Нач.груп	Старова		9.02.91
Инж.1кат	Филимонова		
Инж.ОАП	Макарова		

3.503.1-81.5-8-24

Ребро балки
L=18,21,24м.
Арматура класса А-III

Стадия	Лист	Листов
Р		1

СОЮЗДОРПРОЕКТ

Формат А4

Поз.	Наименование	Кол. на пролет 18м	21м	24м	Обозначение документа	Масса ед.,кг.
22	Сетка ребра СР120-ТАII-13	2	2	2	3.503.1-81.6-2-11	21.6
23	СР120-ТАII-14	2	2	2	-11	21.6
24	СР120-ТАII-3	4	8		3.503.1-81.6-1-23	22.1
	СР120-ТАII-4			4	-26	45.8
25	СР120-ТАII-5	4	4	8	-28	15.4
26	СР120-ТА1-6	6	6	6	-29	12.2
27	Сетка вута СВ-ТА1-6	4	4	4	3.503.1-81.6-2-16	2.2
28	СВ-ТА1-2	4	4	8	3.503.1-81.6-1-30	2.8
29	СВ-ТА1-3	8	10	10	-30	3.4
30	Сетка торца СТ120-ТАII-3	2	2	2	3.503.1-81.6-2-14	3.6
31	Каркас К-ТАII-1	2	2	2	3.503.1-81.6-1-32	9.8
32	К-ТАII-2	2	4	4	-33	19.6
33	К-ТАII-3	3	2	3	-33	12.9
34	К15-ТАII-1	2	2	2	-36	29.0
35	К15-ТАII-2	2	2	4	-37	29.3
36	К15-ТАII-3	2	3	2	-37	19.2
37	Фиксатор Ф120-ТА1-1	4	4	4	-42	1.2
38	Ф120-ТА1-2	2	2	2	-42	1.1
39	Ф120-ТА1-3	2	2	2	-42	1.0
40	Ф120-ТА1-4	4	8	8	-42	1.0
41	Ф120-ТА1-5	6	6	6	-42	1.0

Н.контр.	Прохоров		
Нач.ОИС	Постовой		
Гл.спец.	Прохоров		
ГИП	Маркин		
Нач.груп	Старова		9.02.91
Инж.1кат	Филимонова		
Инж.ОАП	Макарова		

3.503.1-81.5-8-25

Ребро балки
L=18,21,24м.
Арматура класса А-II

Стадия	Лист	Листов
Р		1

СОЮЗДОРПРОЕКТ

Формат А4

Поз.	Наименование	Кол. на ребро 150см	Кол. на ребро 170см	Обозначение документа	Масса ед.,кг.
22	Сетка ребра СР150-ТАIII -13	2		3.503.1-81.6-2-11	27.0
	СР170-ТАIII -13		2	-11	31.2
23	СР150-ТАIII -14	2		-11	27.0
	СР170-ТАIII -14		2	-11	31.2
24	СР150-ТАIII -3	4		3.503.1-81.6-1-24	53.9
	СР170-ТАIII -3		4	-24	62.0
25	СР150-ТАIII -4	8		-27	37.4
	СР170-ТАIII -4		8	-27	43.0
26	СР150-ТАI-5	8		-29	15.3
	СР170-ТАI-5		8	-29	17.8
27	Сетка вута СВ-ТАI-6	4	4	3.503.1-81.6-2-16	2.2
28	СВ-ТАI-2	8	8	3.503.1-81.6-1-30	2.8
29	СВ-ТАI-3	16	16	-30	3.4
30	Сетка торца СТ150-ТАIII-3	2		3.503.1-81.6-2-14	4.7
	СТ170-ТАIII-3		2	-14	5.5
31	Каркас К-ТАIII-1	2	2	3.503.1-81.6-1-32	9.8
32	К-ТАIII-2	6	6	-33	14.2
33	К-ТАIII-3	4	4	-33	10.0
34	К20-ТАIII-1	2	2	-38	30.8
35	К20-ТАIII-2	6	6	-39	22.7
36	К20-ТАIII-3	3	3	-39	15.7
37	Фиксатор Ф150-ТАI-1	4	4	-43	1.6
38	Ф150-ТАI-2	2	2	-43	1.5
39	Ф150-ТАI-3	2	2	-43	1.4
40	Ф150-ТАI-4	8	8	-43	1.3
41	Ф150-ТАI-5	8	8	-43	1.4

Н.контр.	Прохоров		
Нач.ОИС	Постовой		
Гл.спец.	Прохоров		
ГИП	Маркин		
Нач.груп	Старова		9.02.92
Инж.Iкат	Филимонова		
Инж.ОАП	Макарова		

3.503.1-81.5-8-26

Ребро балки
L=33м.
Арматура класса А-III

Стадия	Лист	Листов
Р		1

СОЮЗДОРПРОЕКТ

Формат А4

Поз.	Наименование	Кол. на ребро 150см	Кол. на ребро 170см	Обозначение документа	Масса ед.,кг.
22	Сетка ребра СР150-ТАII -13	2		3.503.1-81.6-2-11	27.0
	СР170-ТАII -13		2	-11	31.2
23	СР150-ТАII -14	2		-11	27.0
	СР170-ТАII -14		2	-11	31.2
24	СР150-ТАII -3	4		3.503.1-81.6-1-24	53.9
	СР170-ТАII -3		4	-24	62.0
25	СР150-ТАII -4	8		-27	37.4
	СР170-ТАII -4		8	-27	43.0
26	СР150-ТАI-5	8		-29	15.3
	СР170-ТАI-5		8	-29	17.8
27	Сетка вута СВ-ТАI-6	4	4	3.503.1-81.6-2-16	2.2
28	СВ-ТАI-2	8	8	3.503.1-81.6-1-30	2.8
29	СВ-ТАI-3	16	16	-30	3.4
30	Сетка торца СТ150-ТАII-3	2		3.503.1-81.6-2-14	4.7
	СТ170-ТАII-3		2	-14	5.5
31	Каркас К-ТАII-1	2	2	3.503.1-81.6-1-32	9.8
32	К-ТАII-2	6	6	-33	19.6
33	К-ТАII-3	4	4	-33	12.9
34	К20-ТАII-1	2	2	-38	30.8
35	К20-ТАII-2	6	6	-39	31.1
36	К20-ТАII-3	3	3	-39	20.2
37	Фиксатор Ф150-ТАI-1	4	4	-43	1.6
38	Ф150-ТАI-2	2	2	-43	1.5
39	Ф150-ТАI-3	2	2	-43	1.4
40	Ф150-ТАI-4	8	8	-43	1.3
41	Ф150-ТАI-5	8	8	-43	1.4

Н.контр.	Прохоров		
Нач.ОИС	Постовой		
Гл.спец.	Прохоров		
ГИП	Маркин		
Нач.груп	Старова		9.07.91
Инж.Iкат	Филимонова		
Инж.ОАП	Макарова		

3.503.1-81.5-8-27

Ребро балки
L=33м.
Арматура класса А-II

Стадия	Лист	Листов
Р		1

СОЮЗДОРПРОЕКТ

Формат А4

https://zavodjbi.com/

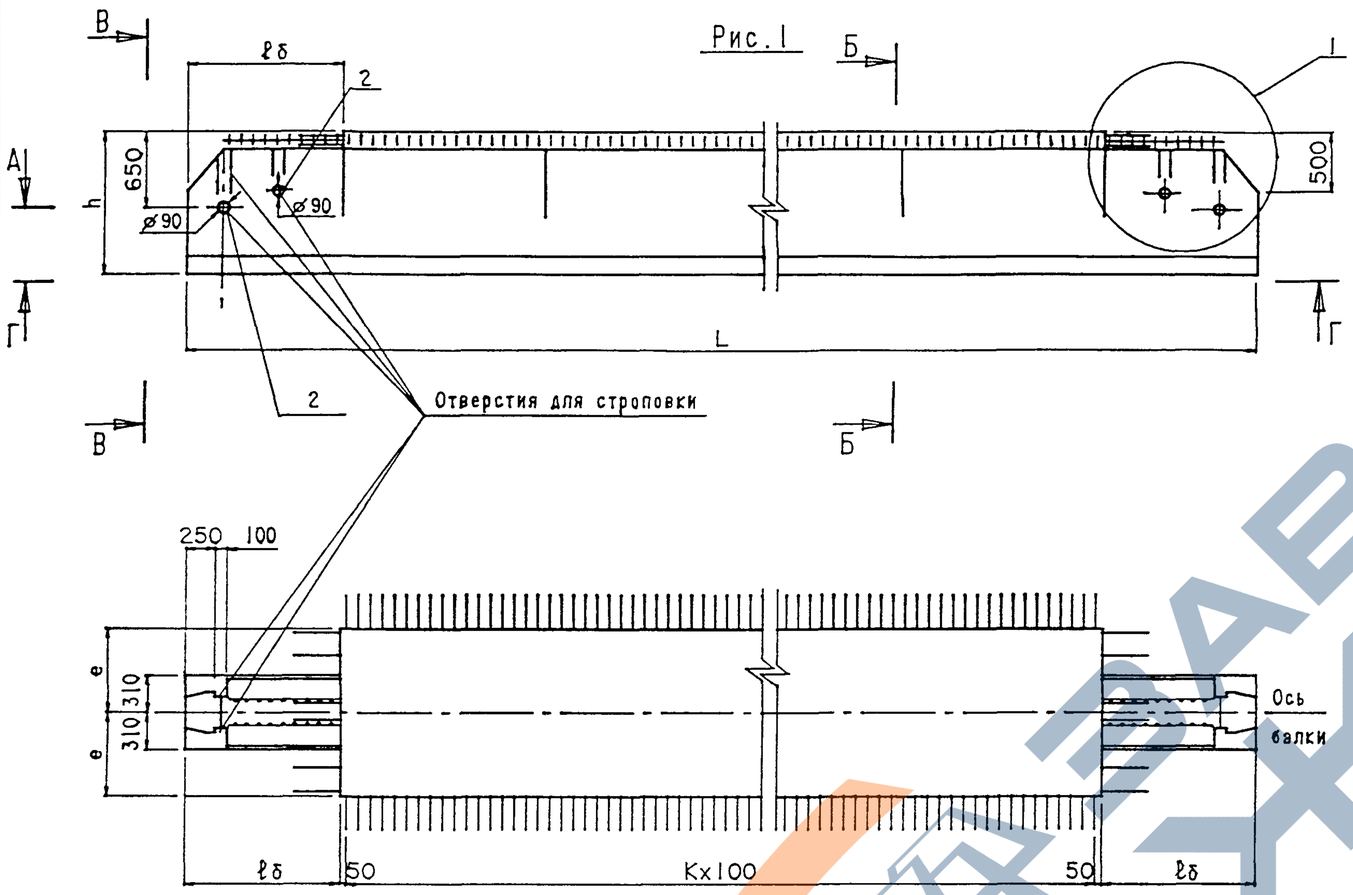

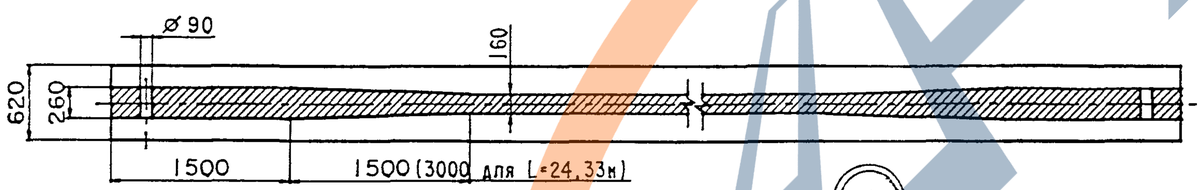

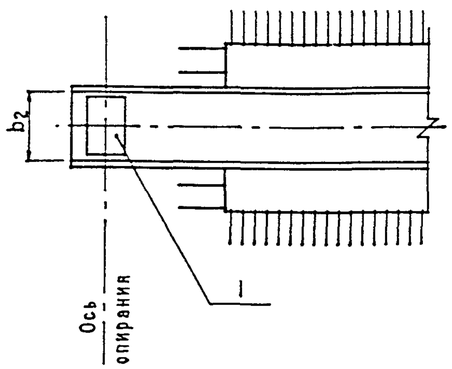

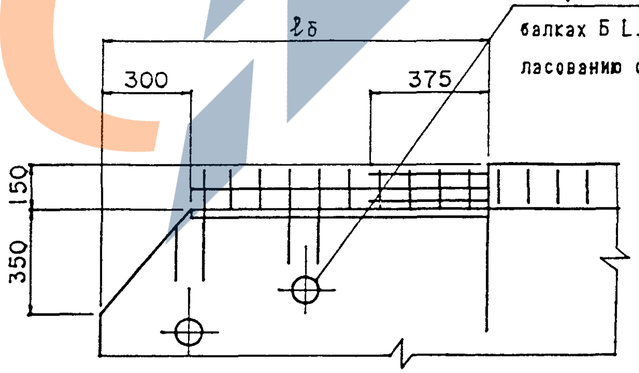

Данную поз. 2 устанавливать только в балках Б L.140(180).h-...-1КП по согласованию с заводом изготовителем

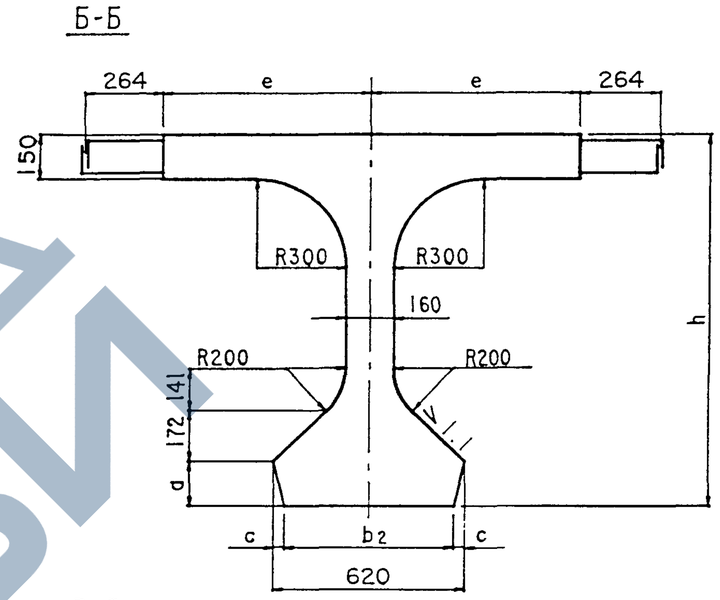

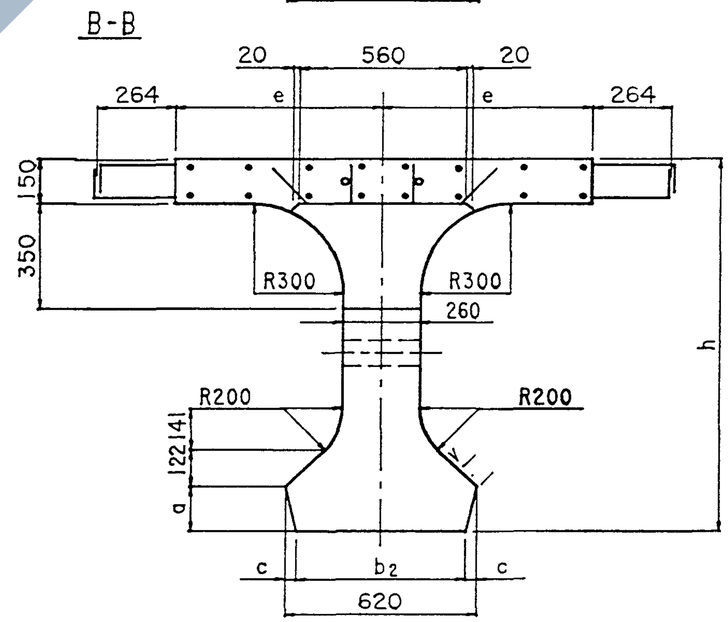

Опалубочные размеры см. выпуски 5-1, 5-2, 5-3, 5-4, 5-5, 5-6

L - длина пролета в мм

Таблицу исполнений см. лист 3

Н.контр.	Прохоров			3.503.1-81.5-8-28ФЧ
Нач.ОИС	Постовой			
Гл.спец.	Прохоров			Балка пролетного строения Б L.140(180).h-...-1(2÷7)К Опалубочный чертеж
ГИП	Маркин			
Нач.груп	Старова		9.02.92	
Инж.1кат	Филимонова			
Инж.ОАП	Гавриленкова			

Стадия	Лист	Листов
Р	1	3

СОЮЗДОРПРОЕКТ

Формат А3

https://zavodjbi.com/

Рис.2

Остальное - см.рис.1

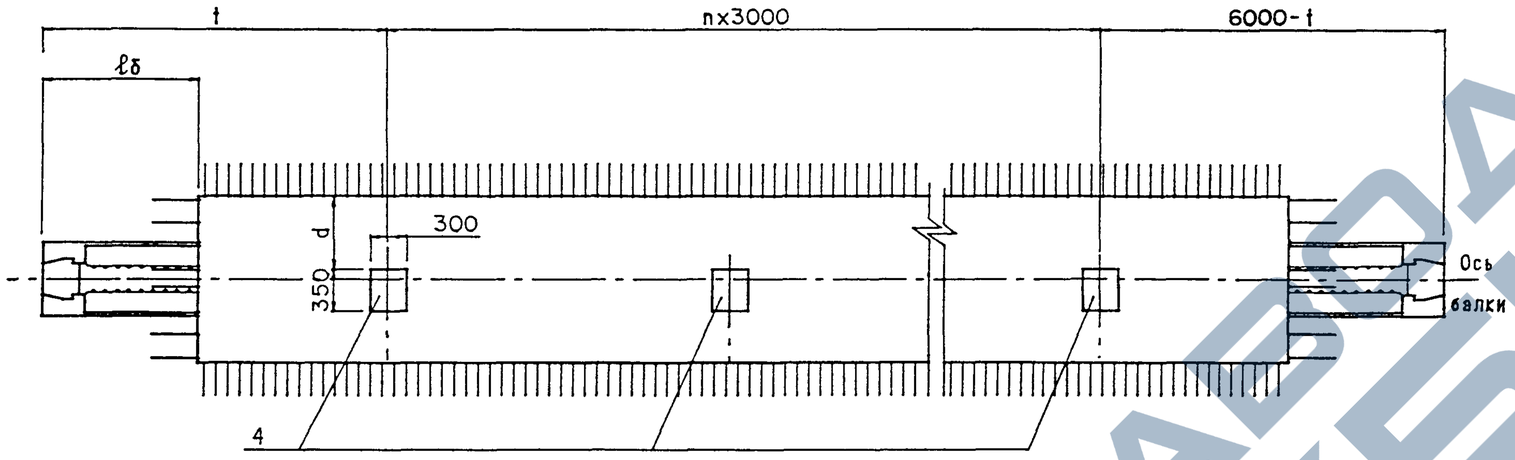

Рис.3

Остальное - см.рис.1

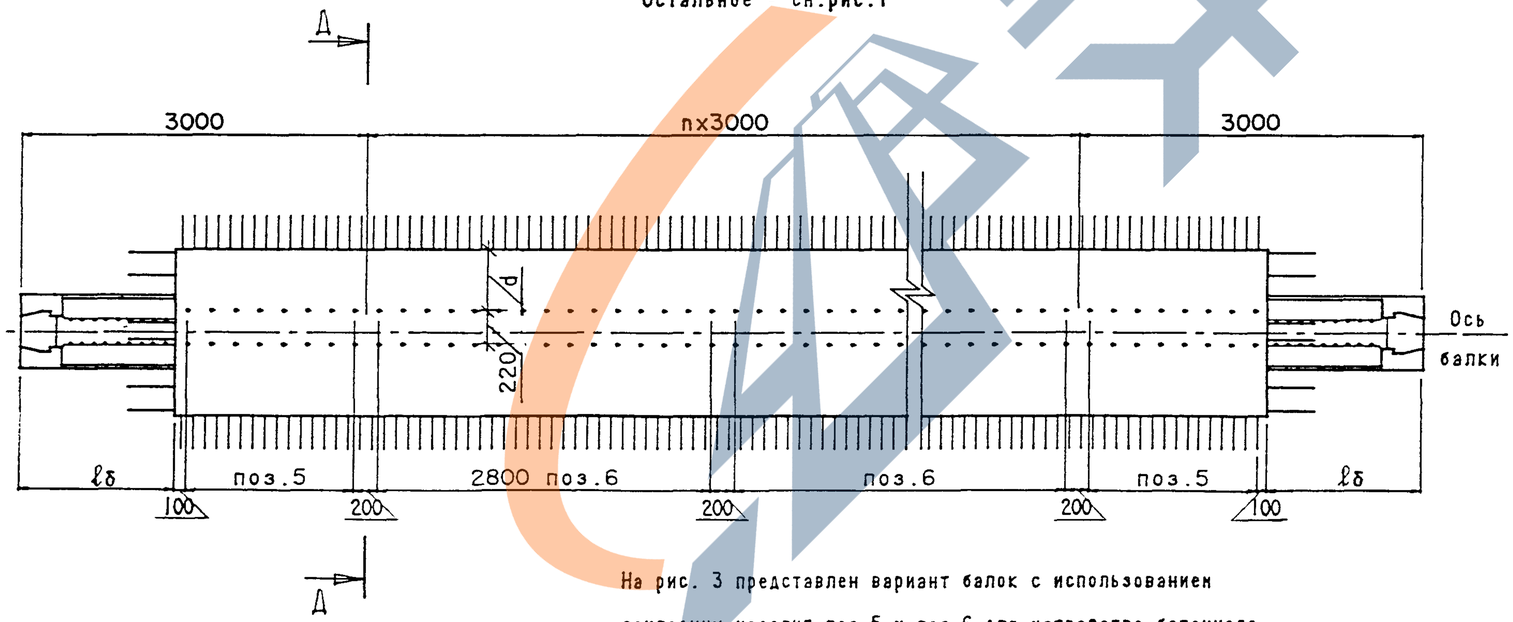

$\alpha_п$	$\alpha_л$	t, мм		
		e=700 d=0	e=700 d=150	e=700 d=450
		e=900 d=200	e=900 d=350	e=900 d=650
45°		3540	3400	3120
50°		3450	3340	3100
55°		3380	3280	3090
60°		3310	3230	3070
65°		3250	3190	3060
70°		3200	3150	3040
75°		3140	3110	3030
80°		3100	3070	3020
85°		3050	3030	3010
90°	90°	3000	3000	3000
	85°	2950	2970	2990
	80°	2900	2930	2980
	75°	2860	2890	2970
	70°	2800	2850	2960
	65°	2750	2810	2940
	60°	2690	2770	2930
	55°	2620	2720	2910
	50°	2550	2660	2900
	45°	2460	2600	2880

Д-Д

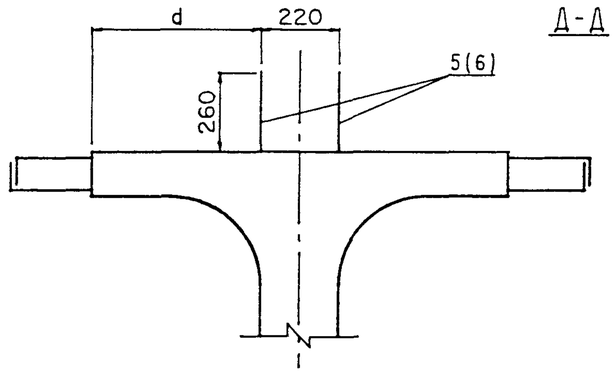

На рис. 3 представлен вариант балок с использованием закладных изделий поз.5 и поз.6 для устройства бетонного цоколя под металлическое барьерное ограждение. Балки данной конструкции применять по согласованию с заводом изготовителем

https://zavodjbi.com/

Таблица 1

Длина пролета, м	Марка балки БL.b.h-...	Геометрические размеры мм										Т номер температурной зоны	Класс бетона по прочности на сжатие	Марка бетона по морозостойкости	Объем бетона, $м^3$	Масса балки, т
		h	e	b	b_2	a	c	l_s	k	m	n					
12	Б1200.140.90-Т... -1(2÷7)К	900	700	1400	600	100	10	1300	93	-	2	1,2,3 / 4,5	В35	F200 / F300	5.26	13.2
	Б1200.180.90-Т... -1(2÷7)К	900	900	1800	600	100	10	1500	89	-	2	1,2,3 / 4,5	В35	F200 / F300	5.71	14.3
15	Б1500.140.90-Т... -1(2÷7)К	900	700	1400	600	100	10	1300	123	-	3	1,2,3 / 4,5	В35	F200 / F300	6.66	16.7
	Б1500.180.90-Т... -1(2÷7)К	900	900	1800	600	100	10	1500	119	-	3	1,2,3 / 4,5	В35	F200 / F300	7.29	18.3
18	Б1800.140.120-Т... -1(2÷7)К	1200	700	1400	590	150	15	1300	153	-	4	1,2,3 / 4,5	В35	F200 / F300	9.45	23.7
	Б1800.180.120-Т... -1(2÷7)К	1200	900	1800	590	150	15	1500	149	-	4	1,2,3 / 4,5	В35	F200 / F300	10.26	25.7
21	Б2100.140.120-Т... -1(2÷7)К	1200	700	1400	590	150	15	1300	183	-	5	1,2,3 / 4,5	В35	F200 / F300	11.05	27.7
	Б2100.180.120-Т... -1(2÷7)К	1200	900	1800	590	150	15	1500	179	-	5	1,2,3 / 4,5	В35	F200 / F300	12.05	30.2
24	Б2400.140.120-Т... -1(2÷7)К	1200	700	1400	590	150	15	1300	213	-	6	1,2,3,6,7 / 4,5,8	В35	F200 / F300	12.79	32.0
	Б2400.180.120-Т... -1(2÷7)К	1200	900	1800	590	150	15	1500	209	-	6	1,2,3,6,7 / 4,5,8	В35	F200 / F300	13.96	34.9
33	Б3300.180.150-Т... -1(2÷7)К	1500	900	1800	580	200	20	1500	303	-	9	1,2,3 / 4,5	В40	F200 / F300	21.75	54.4
	Б3300.180.170-Т... -1(2÷7)К	1700	900	1800	580	200	20	1500	299	-	9	1,2,3 / 4,5	В35	F200 / F300	22.94	57.4

Таблица 2

Марка балки	Рис.	d, см
БL.140.h-Т...-1К	1	-
-2К	2	0
-3К		150
-4К		450
-5К	3	60
-6К		230
-7К		510
БL.180.h-Т...-1К	1	-
-2К	2	200
-3К		350
-4К		650
-5К	3	260
-6К		430
-7К		710

https://zavodjbi.com/

Схема армирования балки ненапрягаемой арматурой

Ж-Ж

План верхних сеток плиты

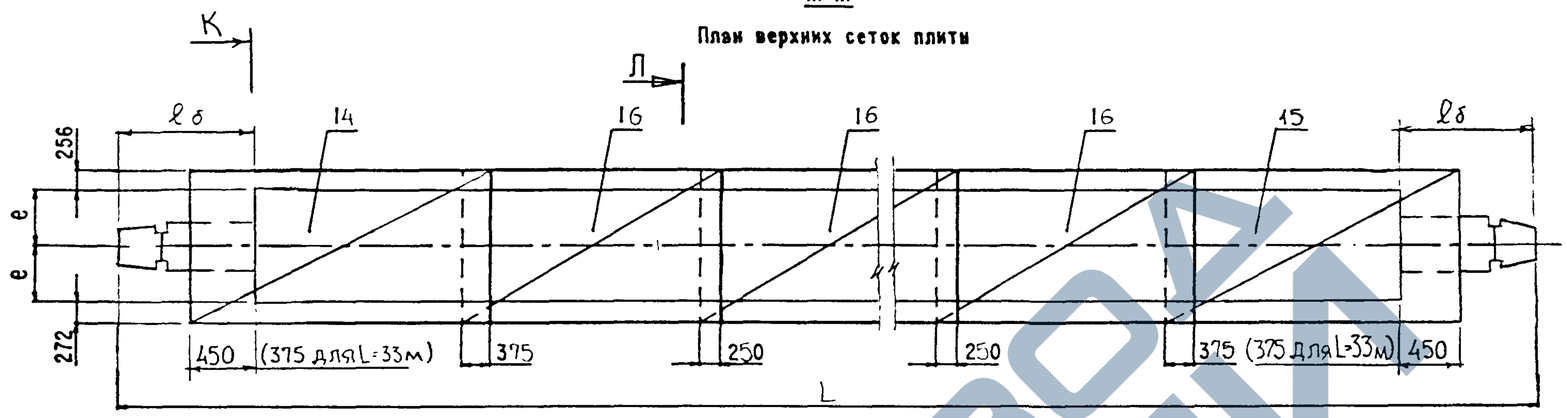

И-И

План нижних сеток плиты

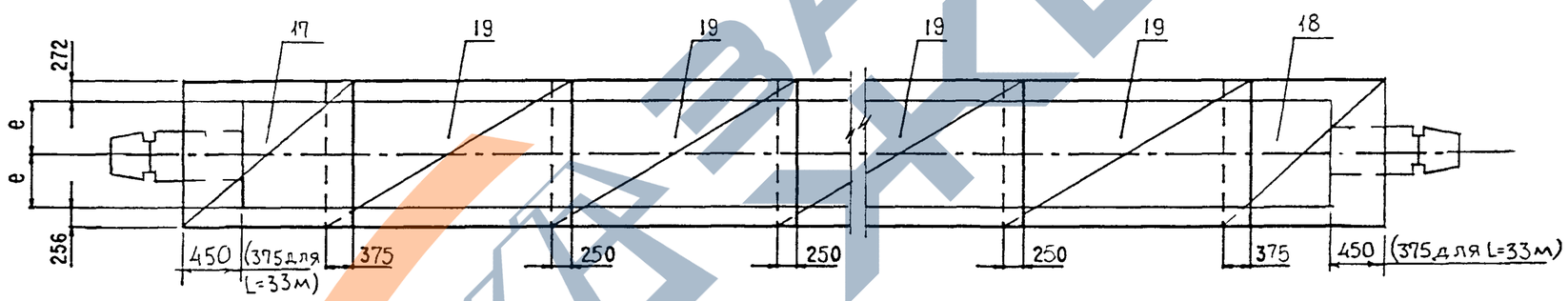

К-К

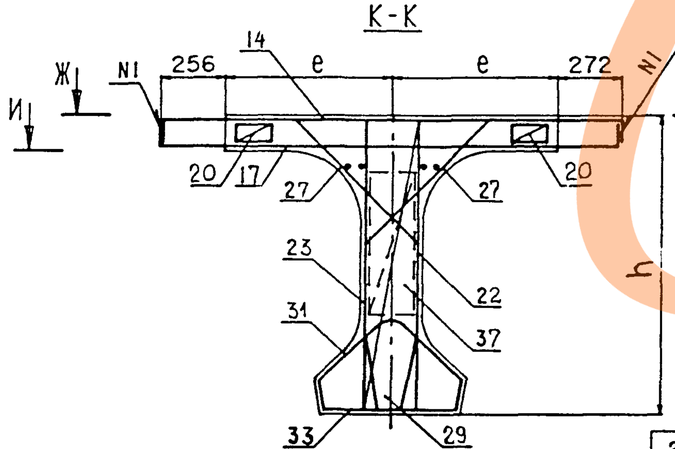

Л-Л

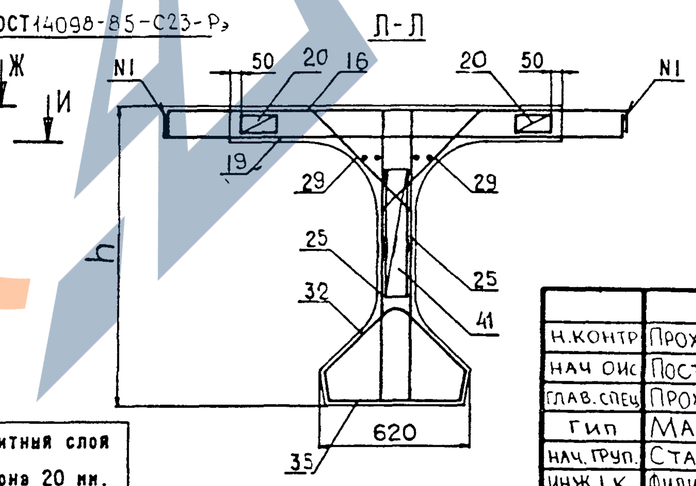

Защитный слой бетона 20 мм.

Ведомость спецификаций см лист 2

Н.контр.	Прохоров			3.503.1-81.5-8-28		
Нач. ОИС	Постовой					
Глав. спец.	Прохоров			Балка пролетного строения BL.140(180).h-...-1(2÷7)к Арматурный чертеж.	Стадия	Лист	Листов
					Р	1	2
Гип	Маркин				СОЮЗДОРПРОЕКТ		
Нач. груп.	Старова		9.02.92				
Инж. I к.	Филимонова						
Инж. III к.	Сорокин						

Формат А3

Номер строки	Наименование	Для исполнения 1	2	3	4	5	6	7	8	Обозначение документа
1	Изделие закладное балки L=12,15,18м	X	X	X	X	X	X	X	X	3.503.1-81.5 -8-15
2	L=21,24,33м	X	X	X	X	X	X	X	X	-8-16
3	Напрягаемая арматура. Пучки из стали класса В. L=12м	X	X	X	X					3.503.1-81.5 -1-3
4	L=15м	X	X	X	X					-2-3
5	L=18м	X	X	X	X					-3-3
6	L=21м	X	X	X	X					-4-3
7	L=24м	X	X	X	X					-5-3
8	L=33м. h=1.5м			X	X					-6-3
9	L=33м. h=1.7м			X	X					-6-4
10	Напрягаемая арматура. Канаты К-7. L=12м					X	X	X	X	-1-4
11	L=15м					X	X	X	X	-2-4
12	L=18м					X	X	X	X	-3-4
13	L=21м					X	X	X	X	-4-4
14	Плита балки b=140см. Арматура класса А-III	X								-8-17
15	Арматура класса А-II		X				X			-8-18
16	Плита балки b=180см. Арматура класса А-III			X				X		-8-19
17	Арматура класса А-II				X				X	-8-20
18	Ребро балки L=12,15м. Арматура класса А-III	X		X		X		X		-8-22
19	Арматура класса А-II		X		X		X		X	-8-23
20	Ребро балки L=18,21,24м. Арматура класса А-III	X		X		X		X		-8-24
21	Арматура класса А-II		X		X		X		X	-8-25
22	Ребро балки L=33м. Арматура класса А-III			X						-8-26
23	Арматура класса А-II				X					-8-27

Таблица исполнений

Номер исполнения	Марки балки L=12,15,18,21 м
1	БL140.h-TBAIII-1(2÷7)К
2	БL140.h-TBAII-1(2÷7)К
3	БL180.h-TBAIII-1(2÷7)К
4	БL180.h-TBAII-1(2÷7)К
5	БL140.h-TK7AIII-1(2÷7)К
6	БL140.h-TK7AII-1(2÷7)К
7	БL180.h-TK7AIII-1(2÷7)К
8	БL180.h-TK7AII-1(2÷7)К

Таблица исполнений (прод.)

Номер исполнения	Марки балки L=24 м
1	Б2400.140.120-TBAIII-1(2÷7)К
2	Б2400.140.120-TBAII-1(2÷7)К
3	Б2400.180.120-TBAIII-1(2÷7)К
4	Б2400.180.120-TBAII-1(2÷7)К

Таблица исполнений (прод.)

Номер исполнения	Марки балки L=33 м
3	Б3300.180.150-TBAIII-1(2÷7)К
4	Б3300.180.150-TBAII-1(2÷7)К
3	Б3300.180.170-TBAIII-1(2÷7)К
4	Б3300.180.170-TBAII-1(2÷7)К

Марка элемента	Напрягаемая арматура, кг класса В ГОСТ 7348-81* ø5	Вязальная проволока, кг ГОСТ 3282-74* ø2	Изделия арматурные, кг. Арматура класса А-I ГОСТ 5781-82* ø6	А-I ø8	А-I Итого	А-III ГОСТ 5781-82* ø8	А-III ø10	А-III ø12	А-III Итого	Всего	Изделия закладные и анкеры, кг. Арматура класса В-I ГОСТ 6727-80* ø4	А-I ГОСТ 5781-82* ø6	А-I ø14	А-I Итого	А-III ГОСТ 5781-82* ø10	А-III ø12	А-III ø14	А-III ø20	А-III Итого	Прокат ГОСТ см. 3.503.1-81.5-8-ТТ δ10	δ12	δ20	Итого	ГОСТ 8732-78* ø102х6	Всего	Общий расход, кг
Б1200.140.90-ТВАIII-1КП	195.3	0.5	29.2	130.2	159.4	40.0	279.2	318.0	637.2	796.6	2.4	6.2	2.7	8.9	-	4.3	-	-	4.3	3.6	31.1	-	34.7	7.4	57.7	1050.1
Б1200.140.90-ТВАIII-2(3,4)КП	195.3	0.5	29.2	130.2	159.4	40.0	279.2	320.5	639.7	799.1	2.4	6.2	2.7	8.9	-	4.3	-	4.5	8.8	3.6	31.1	61.0	95.7	7.4	123.2	1118.1
Б1200.140.90-ТВАIII-5(6,7)КП	195.3	0.5	29.2	130.2	159.4	40.0	279.2	318.0	637.2	796.6	2.4	17.2	2.7	19.9	-	68.4	-	-	68.4	3.6	31.1	-	34.7	7.4	132.8	1125.2
Б1200.174.90-ТВАIII-1КП	195.3	0.5	29.2	138.0	167.2	40.0	273.0	289.7	602.7	769.9	2.4	6.2	2.7	8.9	-	4.3	-	-	4.3	3.6	31.1	-	34.7	7.4	57.7	1023.4
Б1200.174.90-ТВАIII-2КП	195.3	0.5	29.2	138.0	167.2	40.0	273.0	289.7	602.7	769.9	2.4	6.2	2.7	8.9	2.8	4.3	-	4.5	11.6	38.2	31.1	61.0	130.6	7.4	144.9	1126.6
Б1200.174.90-ТВАIII-3КП	195.3	0.5	29.2	138.0	167.2	40.0	273.0	292.2	605.2	772.4	2.4	6.2	2.7	8.9	1.0	4.3	-	4.5	9.8	15.4	31.1	61.0	107.5	7.4	136.0	1104.2
Б1200.174.90-ТВАIII-4КП	195.3	0.5	29.2	138.0	167.2	40.0	273.0	289.7	602.7	769.9	2.4	16.9	2.7	19.6	2.7	68.4	-	-	71.1	38.2	31.1	-	69.3	7.4	169.8	1135.5
Б1200.174.90-ТВАIII-5КП	195.3	0.5	29.2	138.0	167.2	40.0	273.0	289.7	602.7	769.9	2.4	17.2	2.7	19.9	1.0	68.4	-	-	69.4	15.4	31.1	-	46.5	7.4	145.6	1111.3
Б1200.180.90-ТВАIII-1КП	195.3	0.5	29.2	138.0	167.2	40.0	304.2	342.9	687.1	854.3	2.4	6.2	2.7	8.9	-	4.3	-	-	4.3	3.6	31.1	-	34.7	7.4	57.7	1107.8
Б1200.180.90-ТВАIII-2(3,4)КП	195.3	0.5	29.2	138.0	167.2	40.0	304.2	345.4	689.6	856.8	2.4	6.2	2.7	8.9	-	4.3	-	4.5	8.8	3.6	31.1	61.0	95.7	7.4	123.2	1175.8
Б1200.180.90-ТВАIII-5(6,7)КП	195.3	0.5	29.2	138.0	167.2	40.0	304.2	342.9	687.1	854.3	2.4	17.2	2.7	19.9	-	68.4	-	-	68.4	3.6	31.1	-	34.7	7.4	132.8	1182.9
Б1200.194.90-ТВАIII-1КП	195.3	0.5	29.2	141.9	171.1	40.0	280.5	311.7	632.2	803.3	2.4	6.2	2.7	8.9	-	4.3	-	-	4.3	3.6	31.1	-	34.7	7.4	57.7	1056.8
Б1200.194.90-ТВАIII-2КП	195.3	0.5	29.2	141.9	171.1	40.0	280.5	311.7	632.2	803.3	2.4	6.2	2.7	8.9	2.8	4.3	-	4.5	11.6	38.2	31.1	61.0	130.6	7.4	144.9	1160.0
Б1200.194.90-ТВАIII-3КП	195.3	0.5	29.2	141.9	171.1	40.0	280.5	314.2	634.7	805.8	2.4	6.2	2.7	8.9	1.0	4.3	-	4.5	9.8	15.4	31.1	61.0	107.5	7.4	136.0	1137.6
Б1200.194.90-ТВАIII-4КП	195.3	0.5	29.2	141.9	171.1	40.0	280.5	311.7	632.2	803.3	2.4	16.9	2.7	19.6	2.7	68.4	-	-	71.1	38.2	31.1	-	69.3	7.4	169.8	1168.9
Б1200.194.90-ТВАIII-5КП	195.3	0.5	29.2	141.9	171.1	40.0	280.5	311.7	632.2	803.3	2.4	17.2	2.7	19.9	1.0	68.4	-	-	69.4	15.4	31.1	-	46.5	7.4	145.6	1144.7

Марки стали см. 3.503.1-81.5-8-ТТ табл.2

Н. контр.	Прохоров		
Нач. ОИС	Постовой		
Глав. спец.	Прохоров		
ГИП	Маркин		
Нач. груп.	Старова		9.02.92
Инж. Iк.	Филимонова		
Инж. IIIк.	Яновская		

3.503.1-81.5-8-29РС

Ведомость расхода стали на балку L= 12 м. Армирование пучками из стали класса В и ненапрягаемой арматурой класса А-III

Стадия	Лист	Листов
Р	1	2

СОЮЗДОРПРОЕКТ

Формат А3

https://zavodjbi.com/

Марка элемента	Напрягаемая арматура, кг класса	Вязальная проволока, кг	Изделия арматурные, кг								Изделия закладные и анкеры, кг														Общий расход, кг
			Арматура класса							Всего	Арматура класса									Прокат					Всего
	В		А-I			А-III					В-I	А-I			А-III										
	ГОСТ 7348-81*	ГОСТ 3282-74*	ГОСТ 5781-82*			ГОСТ 5781-82*					ГОСТ 6727-80*	ГОСТ 5781-82*			ГОСТ 5781-82*					ГОСТ см. 3.503.1-81.5-8-ТТ				ГОСТ 8732-78*		
	ø5	ø2	ø6	ø8	Итого	ø8	ø10	ø12	Итого		ø4	ø6	ø14	Итого	ø10	ø12	ø14	ø20	Итого	δ10	δ12	δ20	Итого	o102x6		
Б1200.140.90-ТВАIII-1К	195.3	0.5	33.6	131.2	164.8	40.0	279.2	318.4	637.6	802.4	2.4	6.2	2.7	8.9	-	4.3	-	-	4.3	3.6	31.1	-	34.7	7.4	57.7	1055.9
Б1200.140.90-ТВАIII-2(3,4)К	195.3	0.5	33.6	131.2	164.8	40.0	279.2	320.9	640.1	804.9	2.4	6.2	2.7	8.9	-	4.3	-	4.5	8.8	3.6	31.1	61.0	95.7	7.4	123.2	1123.9
Б1200.140.90-ТВАIII-5(6,7)К	195.3	0.5	33.6	131.2	164.8	40.0	279.2	318.4	637.6	802.4	2.4	17.2	2.7	19.9	-	68.4	-	-	68.4	3.6	31.1	-	34.7	7.4	132.8	1131.0
Б1200.174.90-ТВАIII-1К	195.3	0.5	33.6	139.0	172.6	40.0	273.0	289.5	602.5	775.1	2.4	6.2	2.7	8.9	-	4.3	-	-	4.3	3.6	31.1	-	34.7	7.4	57.7	1028.6
Б1200.174.90-ТВАIII-2К	195.3	0.5	33.6	139.0	172.6	40.0	273.0	289.5	602.5	775.1	2.4	6.2	2.7	8.9	2.8	4.3	-	4.5	11.6	38.2	31.1	61.0	130.6	7.4	144.9	1131.8
Б1200.174.90-ТВАIII-3К	195.3	0.5	33.6	139.0	172.6	40.0	273.0	292.0	605.0	777.6	2.4	6.2	2.7	8.9	1.0	4.3	-	4.5	9.8	15.4	31.1	61.0	107.5	7.4	136.0	1109.4
Б1200.174.90-ТВАIII-4К	195.3	0.5	33.6	139.0	172.6	40.0	273.0	289.5	602.5	775.1	2.4	16.9	2.7	19.6	2.7	68.4	-	-	71.1	38.2	31.1	-	69.3	7.4	169.8	1140.7
Б1200.174.90-ТВАIII-5К	195.3	0.5	33.6	139.0	172.6	40.0	273.0	289.5	602.5	775.1	2.4	17.2	2.7	19.9	1.0	68.4	-	-	69.4	15.4	31.1	-	46.5	7.4	145.6	1116.5
Б1200.180.90-ТВАIII-1К	195.3	0.5	33.6	139.0	172.6	40.0	304.2	342.7	686.9	859.5	2.4	6.2	2.7	8.9	-	4.3	-	-	4.3	3.6	31.1	-	34.7	7.4	57.7	1113.0
Б1200.180.90-ТВАIII-2(3,4)К	195.3	0.5	33.6	139.0	172.6	40.0	304.2	345.2	689.4	862.0	2.4	6.2	2.7	8.9	-	4.3	-	4.5	8.8	3.6	31.1	61.0	95.7	7.4	123.2	1181.0
Б1200.180.90-ТВАIII-5(6,7)К	195.3	0.5	33.6	139.0	172.6	40.0	304.2	342.7	686.9	859.5	2.4	17.2	2.7	19.9	-	68.4	-	-	68.4	3.6	31.1	-	34.7	7.4	132.8	1188.1
Б1200.194.90-ТВАIII-1К	195.3	0.5	33.6	142.9	176.5	40.0	280.5	311.5	632.0	808.5	2.4	6.2	2.7	8.9	-	4.3	-	-	4.3	3.6	31.1	-	34.7	7.4	57.7	1062.0
Б1200.194.90-ТВАIII-2К	195.3	0.5	33.6	142.9	176.5	40.0	280.5	311.5	632.0	808.5	2.4	6.2	2.7	8.9	2.8	4.3	-	4.5	11.6	38.2	31.1	61.0	130.6	7.4	144.9	1165.2
Б1200.194.90-ТВАIII-3К	195.3	0.5	33.6	142.9	176.5	40.0	280.5	314.0	634.5	811.0	2.4	6.2	2.7	8.9	1.0	4.3	-	4.5	9.8	15.4	31.1	61.0	107.5	7.4	136.0	1142.8
Б1200.194.90-ТВАIII-4К	195.3	0.5	33.6	142.9	176.5	40.0	280.5	311.5	632.0	808.5	2.4	16.9	2.7	19.6	2.7	68.4	-	-	71.1	38.2	31.1	-	69.3	7.4	169.8	1174.1
Б1200.194.90-ТВАIII-5К	195.3	0.5	33.6	142.9	176.5	40.0	280.5	311.5	632.0	808.5	2.4	17.2	2.7	19.9	1.0	68.4	-	-	69.4	15.4	31.1	-	46.5	7.4	145.6	1149.9

https://zavodjbi.com/

Марка элемента	Напрягаемая арматура, кг класса В ГОСТ 7348-81* ⌀5	Вязальная проволока, кг ГОСТ 3282-74* ⌀2	Изделия арматурные, кг. Арматура класса А-I ГОСТ 5781-82* ⌀6	А-I ⌀8	А-I Итого	А-II ГОСТ 5781-82* ⌀10	А-II ⌀12	А-II ⌀14	А-II Итого	Всего
Б1200.140.90-ТВАII-1КП	195.3	0.5	29.2	130.2	159.4	159.9	407.4	235.0	802.3	961.7
Б1200.140.90-ТВАII-2(3,4)КП	195.3	0.5	29.2	130.2	159.4	159.9	409.9	235.0	804.8	964.2
Б1200.140.90-ТВАII-5(6,7)КП	195.3	0.5	29.2	130.2	159.4	159.9	407.4	235.0	802.3	961.7
Б1200.174.90-ТВАII-1КП	195.3	0.5	29.2	138.0	167.2	159.9	400.0	195.6	755.5	922.7
Б1200.174.90-ТВАII-2КП	195.3	0.5	29.2	138.0	167.2	159.9	400.0	195.6	755.5	922.7
Б1200.174.90-ТВАII-3КП	195.3	0.5	29.2	138.0	167.2	159.9	402.5	195.6	758.0	925.2
Б1200.174.90-ТВАII-4КП	195.3	0.5	29.2	138.0	167.2	159.9	400.0	195.6	755.5	922.7
Б1200.174.90-ТВАII-5КП	195.3	0.5	29.2	138.0	167.2	159.9	400.0	195.6	755.5	922.7
Б1200.180.90-ТВАII-1КП	195.3	0.5	29.2	138.0	167.2	159.9	444.8	269.1	873.8	1041.0
Б1200.180.90-ТВАII-2(3,4)КП	195.3	0.5	29.2	138.0	167.2	159.9	447.3	269.1	876.3	1043.5
Б1200.180.90-ТВАII-5(6,7)КП	195.3	0.5	29.2	138.0	167.2	159.9	444.8	269.1	873.8	1041.0
Б1200.194.90-ТВАII-1КП	195.3	0.5	29.2	141.9	171.1	159.9	410.5	210.0	780.4	951.5
Б1200.194.90-ТВАII-2КП	195.3	0.5	29.2	141.9	171.1	159.9	410.5	210.0	780.4	951.5
Б1200.194.90-ТВАII-3КП	195.3	0.5	29.2	141.9	171.1	159.9	413.0	210.0	782.9	954.0
Б1200.194.90-ТВАII-4КП	195.3	0.5	29.2	141.9	171.1	159.9	410.5	210.0	780.4	951.5
Б1200.194.90-ТВАII-5КП	195.3	0.5	29.2	141.9	171.1	159.9	410.5	210.0	780.4	951.5

Марка элемента	Изделия закладные и анкеры, кг. Арматура класса В-I ГОСТ 6727-80* ⌀4	А-I ГОСТ 5781-82* ⌀6	А-I ⌀14	А-I Итого	А-II ГОСТ 5781-82* ⌀10	А-II ⌀12	А-II ⌀14	А-II ⌀22	А-II Итого	Прокат ГОСТ см. 3.503.1-81.5-8-ТТ δ10	δ12	δ20	Итого	ГОСТ 8732-78* о102х6	Всего	Общий расход, кг
Б1200.140.90-ТВАII-1КП	2.4	6.2	2.7	8.9	–	2.8	2.2	–	5.0	3.6	31.1	–	34.7	7.4	58.4	1215.6
Б1200.140.90-ТВАII-2(3,4)КП	2.4	6.2	2.7	8.9	–	2.8	2.2	5.4	10.4	3.6	31.1	61.0	95.7	7.4	124.8	1284.8
Б1200.140.90-ТВАII-5(6,7)КП	2.4	17.2	2.7	19.9	–	66.9	2.2	–	69.1	3.6	31.1	–	34.7	7.4	133.5	1291.0
Б1200.174.90-ТВАII-1КП	2.4	6.2	2.7	8.9	–	2.8	2.2	–	5.0	3.6	31.1	–	34.7	7.4	58.4	1176.9
Б1200.174.90-ТВАII-2КП	2.4	6.2	2.7	8.9	2.8	2.8	2.2	5.4	13.2	38.2	31.1	61.0	130.6	7.4	146.5	1281.0
Б1200.174.90-ТВАII-3КП	2.4	6.2	2.7	8.9	1.0	2.8	2.2	5.4	11.4	15.4	31.1	61.0	107.5	7.4	137.6	1258.6
Б1200.174.90-ТВАII-4КП	2.4	16.9	2.7	19.6	2.7	66.9	2.2	–	71.8	38.2	31.1	–	69.3	7.4	170.5	1289.0
Б1200.174.90-ТВАII-5КП	2.4	17.2	2.7	19.9	1.0	66.9	2.2	–	70.1	15.4	31.1	–	46.5	7.4	146.3	1264.8
Б1200.180.90-ТВАII-1КП	2.4	6.2	2.7	8.9	–	2.8	2.2	–	5.0	3.6	31.1	–	34.7	7.4	58.4	1295.2
Б1200.180.90-ТВАII-2(3,4)КП	2.4	6.2	2.7	8.9	–	2.8	2.2	5.4	10.4	3.6	31.1	61.0	95.7	7.4	124.8	1364.1
Б1200.180.90-ТВАII-5(6,7)КП	2.4	17.2	2.7	19.9	–	66.9	2.2	–	69.1	3.6	31.1	–	34.7	7.4	133.5	1370.3
Б1200.194.90-ТВАII-1КП	2.4	6.2	2.7	8.9	–	2.8	2.2	–	5.0	3.6	31.1	–	34.7	7.4	58.4	1205.7
Б1200.194.90-ТВАII-2КП	2.4	6.2	2.7	8.9	2.8	2.8	2.2	5.4	13.2	38.2	31.1	61.0	130.6	7.4	146.5	1309.8
Б1200.194.90-ТВАII-3КП	2.4	6.2	2.7	8.9	1.0	2.8	2.2	5.4	11.4	15.4	31.1	61.0	107.5	7.4	137.6	1287.4
Б1200.194.90-ТВАII-4КП	2.4	16.9	2.7	19.6	2.7	66.9	2.2	–	71.8	38.2	31.1	–	69.3	7.4	170.5	1317.8
Б1200.194.90-ТВАII-5КП	2.4	17.2	2.7	19.9	1.0	66.9	2.2	–	70.1	15.4	31.1	–	46.5	7.4	146.3	1293.6

Марки стали см. 3.503.1-81.5-8-ТТ табл.2

Н. контр.	Прохоров		
Нач. ОИС	Постовой		
Глав. спец.	Прохоров		
ГИП	Маркин		
Нач. груп.	Старова		9.02.92
Инж. Iк.	Филимонова		
Инж. IIIк.	Яновская		

3.503.1-81.5-8-30РС

Ведомость расхода стали на балку L= 12 м. Армирование пучками из стали класса В и ненапрягаемой арматурой класса А-II

Стадия	Лист	Листов
Р	1	2

СОЮЗДОРПРОЕКТ

Формат А3

Марка элемента	Напрягаемая арматура, кг класса	Вязальная проволока, кг	Изделия арматурные, кг								Изделия закладные и анкеры, кг															Общий расход, кг
			Арматура класса							Всего	Арматура класса									Прокат					Всего	
	В		А-I			А-II					В-I	А-I			А-II											
	ГОСТ 7348-81*	ГОСТ 3282-74*	ГОСТ 5781-82*			ГОСТ 5781-82*					ГОСТ 6727-80*	ГОСТ 5781-82*			ГОСТ 5781-82*					ГОСТ см. 3.503.1-81.5-8-ТТ				ГОСТ 8732-78*		
	⌀5	⌀2	⌀6	⌀8	Итого	⌀10	⌀12	⌀14	Итого		⌀4	⌀6	⌀14	Итого	⌀10	⌀12	⌀14	⌀22	Итого	δ10	δ12	δ20	Итого	o102x6		
Б1200.140.90-ТВАII-1К	195.3	0.5	33.6	131.2	164.8	159.9	407.8	235.0	802.7	967.5	2.4	6.2	2.7	8.9	–	2.8	2.2	–	5.0	3.6	31.1	–	34.7	7.4	58.4	1221.7
Б1200.140.90-ТВАII-2(3,4)К	195.3	0.5	33.6	131.2	164.8	159.9	410.3	235.0	805.2	970.0	2.4	6.2	2.7	8.9	–	2.8	2.2	5.4	10.4	3.6	31.1	61.0	95.7	7.4	124.8	1290.6
Б1200.140.90-ТВАII-5(6,7)К	195.3	0.5	33.6	131.2	164.8	159.9	407.8	235.0	802.7	967.5	2.4	17.2	2.7	19.9	–	66.9	2.2	–	69.1	3.6	31.1	–	34.7	7.4	133.5	1296.8
Б1200.174.90-ТВАII-1К	195.3	0.5	33.6	139.0	172.6	159.9	399.8	195.6	755.3	927.9	2.4	6.2	2.7	8.9	–	2.8	2.2	–	5.0	3.6	31.1	–	34.7	7.4	58.4	1182.1
Б1200.174.90-ТВАII-2К	195.3	0.5	33.6	139.0	172.6	159.9	399.8	195.6	755.3	927.9	2.4	6.2	2.7	8.9	2.8	2.8	2.2	5.4	13.2	38.2	31.1	61.0	130.6	7.4	146.5	1286.2
Б1200.174.90-ТВАII-3К	195.3	0.5	33.6	139.0	172.6	159.9	402.3	195.6	757.8	930.4	2.4	6.2	2.7	8.9	1.0	2.8	2.2	5.4	11.4	15.4	31.1	61.0	107.5	7.4	137.6	1263.8
Б1200.174.90-ТВАII-4К	195.3	0.5	33.6	139.0	172.6	159.9	399.8	195.6	755.3	927.9	2.4	16.9	2.7	19.6	2.7	66.9	2.2	–	71.8	38.2	31.1	–	69.3	7.4	170.5	1294.2
Б1200.174.90-ТВАII-5К	195.3	0.5	33.6	139.0	172.6	159.9	399.8	195.6	755.3	927.9	2.4	17.2	2.7	19.9	1.0	66.9	2.2	–	70.1	15.4	31.1	–	46.5	7.4	146.3	1270.0
Б1200.180.90-ТВАII-1К	195.3	0.5	33.6	139.0	172.6	159.9	444.6	269.1	873.6	1046.2	2.4	6.2	2.7	8.9	–	2.8	2.2	–	5.0	3.6	31.1	–	34.7	7.4	58.4	1300.4
Б1200.180.90-ТВАII-2(3,4)К	195.3	0.5	33.6	139.0	172.6	159.9	447.1	269.1	876.1	1048.7	2.4	6.2	2.7	8.9	–	2.8	2.2	5.4	10.4	3.6	31.1	61.0	95.7	7.4	124.8	1369.3
Б1200.180.90-ТВАII-5(6,7)К	195.3	0.5	33.6	139.0	172.6	159.9	444.6	269.1	873.6	1046.2	2.4	17.2	2.7	19.9	–	66.9	2.2	–	69.1	3.6	31.1	–	34.7	7.4	133.5	1375.5
Б1200.194.90-ТВАII-1К	195.3	0.5	33.6	142.9	176.5	159.9	410.3	210.0	780.2	956.7	2.4	6.2	2.7	8.9	–	2.8	2.2	–	5.0	3.6	31.1	–	34.7	7.4	58.4	1210.9
Б1200.194.90-ТВАII-2К	195.3	0.5	33.6	142.9	176.5	159.9	410.3	210.0	780.2	956.7	2.4	6.2	2.7	8.9	2.8	2.8	2.2	5.4	13.2	38.2	31.1	61.0	130.6	7.4	146.5	1315.0
Б1200.194.90-ТВАII-3К	195.3	0.5	33.6	142.9	176.5	159.9	412.8	210.0	782.7	959.2	2.4	6.2	2.7	8.9	1.0	2.8	2.2	5.4	11.4	15.4	31.1	61.0	107.5	7.4	137.6	1292.6
Б1200.194.90-ТВАII-4К	195.3	0.5	33.6	142.9	176.5	159.9	410.3	210.0	780.2	956.7	2.4	16.9	2.7	19.6	2.7	66.9	2.2	–	71.8	38.2	31.1	–	69.3	7.4	170.5	1323.0
Б1200.194.90-ТВАII-5К	195.3	0.5	33.6	142.9	176.5	159.9	410.3	210.0	780.2	956.7	2.4	17.2	2.7	19.9	1.0	66.9	2.2	–	70.1	15.4	31.1	–	46.5	7.4	146.3	1298.8

https://zavodjbi.com/

Марка элемента	Напрягаемая арматура, кг класса К-7 ГОСТ 13840-68* ⌀15	Вязальная проволока, кг ГОСТ 3282-74* ⌀2	Изделия арматурные, кг. Арматура класса А-I ГОСТ 5781-82* ⌀6	А-I ⌀8	А-I Итого	А-III ГОСТ 5781-82* ⌀8	А-III ⌀10	А-III ⌀12	А-III Итого	Всего
Б1200.140.90-ТК7АIII-1КП	208.9	-	29.2	130.2	159.4	40.0	279.2	318.0	637.2	796.6
Б1200.140.90-ТК7АIII-2(3.4)КП	208.9	-	29.2	130.2	159.4	40.0	279.2	320.5	639.7	799.1
Б1200.140.90-ТК7АIII-5(6.7)КП	208.9	-	29.2	130.2	159.4	40.0	279.2	318.0	637.2	796.6
Б1200.174.90-ТК7АIII-1КП	208.9	-	29.2	138.0	167.2	40.0	273.0	289.7	602.7	769.9
Б1200.174.90-ТК7АIII-2КП	208.9	-	29.2	138.0	167.2	40.0	273.0	289.7	602.7	769.9
Б1200.174.90-ТК7АIII-3КП	208.9	-	29.2	138.0	167.2	40.0	273.0	292.2	605.2	772.4
Б1200.174.90-ТК7АIII-4КП	208.9	-	29.2	138.0	167.2	40.0	273.0	289.7	602.7	769.9
Б1200.174.90-ТК7АIII-5КП	208.9	-	29.2	138.0	167.2	40.0	273.0	289.7	602.7	769.9
Б1200.180.90-ТК7АIII-1КП	208.9	-	29.2	138.0	167.2	40.0	304.2	342.9	687.1	854.3
Б1200.180.90-ТК7АIII-2(3.4)КП	208.9	-	29.2	138.0	167.2	40.0	304.2	345.4	689.6	856.8
Б1200.180.90-ТК7АIII-5(6.7)КП	208.9	-	29.2	138.0	167.2	40.0	304.2	342.9	687.1	854.3
Б1200.194.90-ТК7АIII-1КП	208.9	-	29.2	141.9	171.1	40.0	280.9	311.7	632.2	803.3
Б1200.194.90-ТК7АIII-2КП	208.9	-	29.2	141.9	171.1	40.0	280.9	311.7	632.2	803.3
Б1200.194.90-ТК7АIII-3КП	208.9	-	29.2	141.9	171.1	40.0	280.9	314.2	634.7	805.8
Б1200.194.90-ТК7АIII-4КП	208.9	-	29.2	141.9	171.1	40.0	280.9	311.7	632.2	803.3
Б1200.194.90-ТК7АIII-5КП	208.9	-	29.2	141.9	171.1	40.0	280.9	311.7	632.2	803.3

Марка элемента	Изделия закладные и анкеры, кг. Арматура класса В-I ГОСТ 6727-80* ⌀4	А-I ГОСТ 5781-82* ⌀6	А-I ⌀14	А-I Итого	А-III ГОСТ 5781-82* ⌀10	А-III ⌀12	А-III ⌀14	А-III ⌀20	А-III Итого	Прокат ГОСТ см. 3.503.1-81.5-8-ТТ δ10	δ12	δ20	Итого	ГОСТ 8732-78* о102х6	Всего	Общий расход, кг
Б1200.140.90-ТК7АIII-1КП	8.4	-	-	-	-	4.3	-	-	4.3	-	31.1	-	31.1	7.4	51.2	1056.7
Б1200.140.90-ТК7АIII-2(3.4)КП	8.4	-	-	-	-	4.3	-	4.5	8.8	-	31.1	61.0	92.1	7.4	116.7	1124.7
Б1200.140.90-ТК7АIII-5(6.7)КП	8.4	11.0	-	11.0	-	68.4	-	-	68.4	-	31.1	-	31.1	7.4	126.3	1131.8
Б1200.174.90-ТК7АIII-1КП	8.4	-	-	-	-	4.3	-	-	4.3	-	31.1	-	31.1	7.4	51.2	1030.0
Б1200.174.90-ТК7АIII-2КП	8.4	-	-	-	2.8	4.3	-	4.5	11.6	34.6	31.1	61.0	127.0	7.4	138.4	1133.2
Б1200.174.90-ТК7АIII-3КП	8.4	-	-	-	1.0	4.3	-	4.5	9.8	11.8	31.1	61.0	103.9	7.4	129.5	1110.8
Б1200.174.90-ТК7АIII-4КП	8.4	10.7	-	10.7	2.7	68.4	-	-	71.1	34.6	31.1	-	65.7	7.4	163.3	1142.1
Б1200.174.90-ТК7АIII-5КП	8.4	11.0	-	11.0	1.0	68.4	-	-	69.4	11.8	31.1	-	42.9	7.4	139.1	1117.9
Б1200.180.90-ТК7АIII-1КП	8.4	-	-	-	-	4.3	-	-	4.3	-	31.1	-	31.1	7.4	51.2	1114.4
Б1200.180.90-ТК7АIII-2(3.4)КП	8.4	-	-	-	-	4.3	-	4.5	8.8	-	31.1	61.0	92.1	7.4	116.7	1182.4
Б1200.180.90-ТК7АIII-5(6.7)КП	8.4	11.0	-	11.0	-	68.4	-	-	68.4	-	31.1	-	31.1	7.4	126.3	1189.5
Б1200.194.90-ТК7АIII-1КП	8.4	-	-	-	-	4.3	-	-	4.3	-	31.1	-	31.1	7.4	51.2	1063.4
Б1200.194.90-ТК7АIII-2КП	8.4	-	-	-	2.8	4.3	-	4.5	11.6	34.6	31.1	61.0	127.0	7.4	138.4	1166.6
Б1200.194.90-ТК7АIII-3КП	8.4	-	-	-	1.0	4.3	-	4.5	9.8	11.8	31.1	61.0	103.9	7.4	129.5	1144.2
Б1200.194.90-ТК7АIII-4КП	8.4	10.7	-	10.7	2.7	68.4	-	-	71.1	34.6	31.1	-	65.7	7.4	163.3	1175.5
Б1200.194.90-ТК7АIII-5КП	8.4	11.0	-	11.0	1.0	68.4	-	-	69.4	11.8	31.1	-	42.9	7.4	139.1	1151.3

Марки стали см. 3.503.1-81.5-8-ТТ табл.2

Н. контр.	Прохоров		
Нач. ОИС	Ростовой		
Глав. спец.	Прохоров		
ГИП	Маркин		
Нач. груп.	Старова		9.02.92
Инж. Iк.	Филимонова		
Инж. IIIк.	Яновская		

3.503.1-81.5-8-31РС

Ведомость расхода стали на балку L= 12 м. Армирование канатами К-7 и ненапрягаемой арматурой класса А-III

Стадия	Лист	Листов
Р	1	2

СОЮЗДОРПРОЕКТ

Формат А3

https://zavodjbi.com/

Марка элемента	Напрягаемая арматура, кг класса К-7 ГОСТ 13840-68э ⌀15	Вязальная проволока, кг ГОСТ 3282-74* ⌀2	Изделия арматурные, кг. Арматура класса А-I ГОСТ 5781-82* ⌀6	А-I ⌀8	А-I Итого	А-III ГОСТ 5781-82* ⌀8	А-III ⌀10	А-III ⌀12	А-III Итого	Всего
Б1200.140.90-ТК7АIII-1К	208.9	-	33.6	131.2	164.8	40.0	279.2	318.4	637.6	802.4
Б1200.140.90-ТК7АIII-2(3,4)К	208.9	-	33.6	131.2	164.8	40.0	279.2	320.9	640.1	804.9
Б1200.140.90-ТК7АIII-5(6,7)К	208.9	-	33.6	131.2	164.8	40.0	279.2	318.4	637.6	802.4
Б1200.174.90-ТК7АIII-1К	208.9	-	33.6	139.0	172.6	40.0	273.0	289.5	602.5	775.1
Б1200.174.90-ТК7АIII-2К	208.9	-	33.6	139.0	172.6	40.0	273.0	289.5	602.5	775.1
Б1200.174.90-ТК7АIII-3К	208.9	-	33.6	139.0	172.6	40.0	273.0	292.0	605.0	777.6
Б1200.174.90-ТК7АIII-4К	208.9	-	33.6	139.0	172.6	40.0	273.0	289.5	602.5	775.1
Б1200.174.90-ТК7АIII-5К	208.9	-	33.6	139.0	172.6	40.0	273.0	289.5	602.5	775.1
Б1200.180.90-ТК7АIII-1К	208.9	-	33.6	139.0	172.6	40.0	304.2	342.7	686.9	859.5
Б1200.180.90-ТК7АIII-2(3,4)К	208.9	-	33.6	139.0	172.6	40.0	304.2	345.2	689.4	862.0
Б1200.180.90-ТК7АIII-5(6,7)К	208.9	-	33.6	139.0	172.6	40.0	304.2	342.7	686.9	859.5
Б1200.194.90-ТК7АIII-1К	208.9	-	33.6	142.9	176.5	40.0	280.5	311.5	632.0	808.5
Б1200.194.90-ТК7АIII-2К	208.9	-	33.6	142.9	176.5	40.0	280.5	311.5	632.0	808.5
Б1200.194.90-ТК7АIII-3К	208.9	-	33.6	142.9	176.5	40.0	280.5	314.0	634.5	811.0
Б1200.194.90-ТК7АIII-4К	208.9	-	33.6	142.9	176.5	40.0	280.5	311.5	632.0	808.5
Б1200.194.90-ТК7АIII-5К	208.9	-	33.6	142.9	176.5	40.0	280.5	311.5	632.0	808.5

Марка элемента	Изделия закладные и анкеры, кг. Арматура класса В-I ГОСТ 6727-80* ⌀4	А-I ГОСТ 5781-82* ⌀6	А-I ⌀14	А-I Итого	А-III ГОСТ 5781-82* ⌀10	А-III ⌀12	А-III ⌀14	А-III ⌀20	А-III Итого	Прокат ГОСТ см. 3.503.1-81.5-8-ТТ δ10	δ12	δ20	Итого	ГОСТ 8732-78* о102х6	Всего	Общий расход, кг
Б1200.140.90-ТК7АIII-1К	8.4	-	-	-	-	4.3	-	-	4.3	-	31.1	-	31.1	7.4	51.2	1062.5
Б1200.140.90-ТК7АIII-2(3,4)К	8.4	-	-	-	-	4.3	-	4.5	8.8	-	31.1	61.0	92.1	7.4	116.7	1130.5
Б1200.140.90-ТК7АIII-5(6,7)К	8.4	11.0	-	11.0	-	68.4	-	-	68.4	-	31.1	-	31.1	7.4	126.3	1137.6
Б1200.174.90-ТК7АIII-1К	8.4	-	-	-	-	4.3	-	-	4.3	-	31.1	-	31.1	7.4	51.2	1035.2
Б1200.174.90-ТК7АIII-2К	8.4	-	-	-	2.8	4.3	-	4.5	11.6	34.6	31.1	61.0	127.0	7.4	138.4	1138.4
Б1200.174.90-ТК7АIII-3К	8.4	-	-	-	1.0	4.3	-	4.5	9.8	11.8	31.1	61.0	103.9	7.4	129.5	1116.0
Б1200.174.90-ТК7АIII-4К	8.4	10.7	-	10.7	2.7	68.4	-	-	71.1	34.6	31.1	-	65.7	7.4	163.3	1147.3
Б1200.174.90-ТК7АIII-5К	8.4	11.0	-	11.0	1.0	68.4	-	-	69.4	11.8	31.1	-	42.9	7.4	139.1	1123.1
Б1200.180.90-ТК7АIII-1К	8.4	-	-	-	-	4.3	-	-	4.3	-	31.1	-	31.1	7.4	51.2	1119.6
Б1200.180.90-ТК7АIII-2(3,4)К	8.4	-	-	-	-	4.3	-	4.5	8.8	-	31.1	61.0	92.1	7.4	116.7	1187.6
Б1200.180.90-ТК7АIII-5(6,7)К	8.4	11.0	-	11.0	-	68.4	-	-	68.4	-	31.1	-	31.1	7.4	126.3	1194.7
Б1200.194.90-ТК7АIII-1К	8.4	-	-	-	-	4.3	-	-	4.3	-	31.1	-	31.1	7.4	51.2	1068.6
Б1200.194.90-ТК7АIII-2К	8.4	-	-	-	2.8	4.3	-	4.5	11.6	34.6	31.1	61.0	127.0	7.4	138.4	1171.8
Б1200.194.90-ТК7АIII-3К	8.4	-	-	-	1.0	4.3	-	4.5	9.8	11.8	31.1	61.0	103.9	7.4	129.5	1149.4
Б1200.194.90-ТК7АIII-4К	8.4	10.7	-	10.7	2.7	68.4	-	-	71.1	34.6	31.1	-	65.7	7.4	163.3	1180.7
Б1200.194.90-ТК7АIII-5К	8.4	11.0	-	11.0	1.0	68.4	-	-	69.4	11.8	31.1	-	42.9	7.4	139.1	1156.5

ЗАВОД ЖЕЛЕЗКИ

Марка элемента	Напрягаемая арматура, кг класса К-7 ГОСТ 13840-68* ⌀15	Вязальная проволока, кг ГОСТ 3282-74* ⌀2	Изделия арматурные, кг. Арматура класса А-I ГОСТ 5781-82* ⌀6	А-I ⌀8	А-I Итого	А-II ГОСТ 5781-82* ⌀10	А-II ⌀12	А-II ⌀14	А-II Итого	Всего
Б1200.140.90-ТК7АII-1КП	208.9	-	29.2	130.2	159.4	159.9	407.4	235.0	802.3	961.7
Б1200.140.90-ТК7АII-2(3,4)КП	208.9	-	29.2	130.2	159.4	159.9	409.9	235.0	804.8	964.2
Б1200.140.90-ТК7АII-5(6,7)КП	208.9	-	29.2	130.2	159.4	159.9	407.4	235.0	802.3	961.7
Б1200.174.90-ТК7АII-1КП	208.9	-	29.2	138.0	167.2	159.9	400.0	195.6	755.5	922.7
Б1200.174.90-ТК7АII-2КП	208.9	-	29.2	138.0	167.2	159.9	400.0	195.6	755.5	922.7
Б1200.174.90-ТК7АII-3КП	208.9	-	29.2	138.0	167.2	159.9	402.5	195.6	758.0	925.2
Б1200.174.90-ТК7АII-4КП	208.9	-	29.2	138.0	167.2	159.9	400.0	195.6	755.5	922.7
Б1200.174.90-ТК7АII-5КП	208.9	-	29.2	138.0	167.2	159.9	400.0	195.6	755.5	922.7
Б1200.180.90-ТК7АII-1КП	208.9	-	29.2	138.0	167.2	159.9	444.6	269.1	873.8	1041.0
Б1200.180.90-ТК7АII-2(3,4)КП	208.9	-	29.2	138.0	167.2	159.9	447.3	269.1	876.3	1043.5
Б1200.180.90-ТК7АII-5(6,7)КП	208.9	-	29.2	138.0	167.2	159.9	444.8	269.1	873.8	1041.0
Б1200.194.90-ТК7АII-1КП	208.9	-	29.2	141.9	171.1	159.9	410.5	210.0	780.4	951.5
Б1200.194.90-ТК7АII-2КП	208.9	-	29.2	141.9	171.1	159.9	410.5	210.0	780.4	951.5
Б1200.194.90-ТК7АII-3КП	208.9	-	29.2	141.9	171.1	159.9	413.0	210.0	782.9	954.0
Б1200.194.90-ТК7АII-4КП	208.9	-	29.2	141.9	171.1	159.9	410.5	210.0	780.4	951.5
Б1200.194.90-ТК7АII-5КП	208.9	-	29.2	141.9	171.1	159.9	410.5	210.0	780.4	951.5

Марка элемента	Изделия закладные и анкеры, кг. Арматура класса В-I ГОСТ 6727-80* ⌀4	А-I ГОСТ 5781-82* ⌀6	А-I ⌀14	А-I Итого	А-II ГОСТ 5781-82* ⌀10	А-II ⌀12	А-II ⌀14	А-II ⌀22	А-II Итого	Прокат ГОСТ ск. 3.503.1-81.5-8-ТТ б10	б12	б20	Итого	ГОСТ 8732-78* о102х8	Всего	Общий расход, кг
Б1200.140.90-ТК7АII-1КП	8.4	-	-	-	-	2.8	2.2	-	5.0	-	31.1	-	31.1	7.4	51.9	1222.5
Б1200.140.90-ТК7АII-2(3,4)КП	8.4	-	-	-	-	2.8	2.2	5.4	10.4	-	31.1	61.0	92.1	7.4	118.3	1291.4
Б1200.140.90-ТК7АII-5(6,7)КП	8.4	11.0	-	11.0	-	66.9	2.2	-	69.1	-	31.1	-	31.1	7.4	127.0	1297.6
Б1200.174.90-ТК7АII-1КП	8.4	-	-	-	-	2.8	2.2	-	5.0	-	31.1	-	31.1	7.4	51.9	1183.5
Б1200.174.90-ТК7АII-2КП	8.4	-	-	-	2.8	2.8	2.2	5.4	13.2	34.6	31.1	61.0	127.0	7.4	140.0	1287.6
Б1200.174.90-ТК7АII-3КП	8.4	-	-	-	1.0	2.8	2.2	5.4	11.4	11.8	31.1	61.0	103.9	7.4	131.1	1265.2
Б1200.174.90-ТК7АII-4КП	8.4	10.7	-	10.7	2.7	66.9	2.2	-	71.8	34.6	31.1	-	65.7	7.4	164.0	1295.6
Б1200.174.90-ТК7АII-5КП	8.4	11.0	-	11.0	1.0	66.9	2.2	-	70.1	11.8	31.1	-	42.9	7.4	139.8	1271.4
Б1200.180.90-ТК7АII-1КП	8.4	-	-	-	-	2.8	2.2	-	5.0	-	31.1	-	31.1	7.4	51.9	1301.8
Б1200.180.90-ТК7АII-2(3,4)КП	8.4	-	-	-	-	2.8	2.2	5.4	10.4	-	31.1	61.0	92.1	7.4	118.3	1370.7
Б1200.180.90-ТК7АII-5(6,7)КП	8.4	11.0	-	11.0	-	66.9	2.2	-	69.1	-	31.1	-	31.1	7.4	127.0	1376.9
Б1200.194.90-ТК7АII-1КП	8.4	-	-	-	-	2.8	2.2	-	5.0	-	31.1	-	31.1	7.4	51.9	1212.3
Б1200.194.90-ТК7АII-2КП	8.4	-	-	-	2.8	2.8	2.2	5.4	13.2	34.6	31.1	61.0	127.0	7.4	140.0	1316.4
Б1200.194.90-ТК7АII-3КП	8.4	-	-	-	1.0	2.8	2.2	5.4	11.4	11.8	31.1	61.0	103.9	7.4	131.1	1294.0
Б1200.194.90-ТК7АII-4КП	8.4	10.7	-	10.7	2.7	66.9	2.2	-	71.8	34.6	31.1	-	65.7	7.4	164.0	1324.4
Б1200.194.90-ТК7АII-5КП	8.4	11.0	-	11.0	1.0	66.9	2.2	-	70.1	11.8	31.1	-	42.9	7.4	139.8	1300.2

Марки стали см. 3.503.1-81.5-8-ТТ табл.2

Н. контр.	Прохоров		
Нач. ОИС	Постовой		
Глав. спец.	Прохоров		
ГИП	Маркин		
Нач. груп.	Старова		9.02.93
Инж. Iк.	Филимонова		
Инж. IIIк.	Яновская		

3.503.1-81.5-8-32РС

Ведомость расхода стали на балку L= 12 м. Армирование канатами К-7 и ненапрягаемой арматурой класса А-II

Стадия	Лист	Листов
Р	1	2

СОЮЗДОРПРОЕКТ

Формат А3

https://zavodjbi.com/

Марка элемента	Напрягаемая арматура, кг класса	Вязальная проволока, кг	Изделия арматурные, кг								Изделия закладные и анкеры, кг															Общий расход, кг
			Арматура класса							Всего	Арматура класса									Прокат					Всего	
											В-I	А-I			А-II											
	К-7		А-I			А-II																				
	ГОСТ 13840-68*	ГОСТ 3282-74*	ГОСТ 5781-82*			ГОСТ 5781-82*					ГОСТ 6727-80*	ГОСТ 5781-82*			ГОСТ 5781-82*					ГОСТ ск. 3.503.1-81.5-8-ТТ				ГОСТ 8732-78*		
	ø15	ø2	ø6	ø8	Итого	ø10	ø12	ø14	Итого		ø4	ø6	ø14	Итого	ø10	ø12	ø14	ø22	Итого	δ10	δ12	δ20	Итого	o102x6		
Б1200.140.90-ТК7АII-1К	208.9	-	33.6	131.2	164.8	159.9	407.8	235.0	802.7	967.5	8.4	-	-	-	-	2.8	2.2	-	5.0	-	31.1	-	31.1	7.4	51.9	1228.3
Б1200.140.90-ТК7АII-2(3.4)К	208.9	-	33.6	131.2	164.8	159.9	410.3	235.0	805.2	970.0	8.4	-	-	-	-	2.8	2.2	5.4	10.4	-	31.1	61.0	92.1	7.4	118.3	1297.2
Б1200.140.90-ТК7АII-5(6.7)К	208.9	-	33.6	131.2	164.8	159.9	407.8	235.0	802.7	967.5	8.4	11.0	-	11.0	-	66.9	2.2	-	69.1	-	31.1	-	31.1	7.4	127.0	1303.4
Б1200.174.90-ТК7АII-1К	208.9	-	33.6	139.0	172.6	159.9	399.8	195.6	755.3	927.9	8.4	-	-	-	-	2.8	2.2	-	5.0	-	31.1	-	31.1	7.4	51.9	1188.7
Б1200.174.90-ТК7АII-2К	208.9	-	33.6	139.0	172.6	159.9	399.8	195.6	755.3	927.9	8.4	-	-	-	2.8	2.8	2.2	5.4	13.2	34.6	31.1	61.0	126.0	7.4	140.0	1292.8
Б1200.174.90-ТК7АII-3К	208.9	-	33.6	139.0	172.6	159.9	402.3	195.6	757.8	930.4	8.4	-	-	-	1.0	2.8	2.2	5.4	11.4	11.8	31.1	61.0	103.9	7.4	131.1	1270.4
Б1200.174.90-ТК7АII-4К	208.9	-	33.6	139.0	172.6	159.9	399.8	195.6	755.3	927.9	8.4	10.7	-	10.7	2.7	66.9	2.2	-	71.8	34.6	31.1	-	65.7	7.4	164.0	1300.8
Б1200.174.90-ТК7АII-5К	208.9	-	33.6	139.0	172.6	159.9	399.8	195.6	755.3	927.9	8.4	11.0	-	11.0	1.0	66.9	2.2	-	70.1	11.8	31.1	-	42.9	7.4	139.8	1276.6
Б1200.180.90-ТК7АII-1К	208.9	-	33.6	139.0	172.6	159.9	444.6	269.1	873.6	1046.2	8.4	-	-	-	-	2.8	2.2	-	5.0	-	31.1	-	31.1	7.4	51.9	1307.0
Б1200.180.90-ТК7АII-2(3.4)К	208.9	-	33.6	139.0	172.6	159.9	447.1	269.1	876.1	1048.7	8.4	-	-	-	-	2.8	2.2	5.4	10.4	-	31.1	61.0	92.1	7.4	118.3	1375.9
Б1200.180.90-ТК7АII-5(6.7)К	208.9	-	33.6	139.0	172.6	159.9	444.6	269.1	873.6	1046.2	8.4	11.0	-	11.0	-	66.9	2.2	-	69.1	-	31.1	-	31.1	7.4	127.0	1382.1
Б1200.194.90-ТК7АII-1К	208.9	-	33.6	142.9	176.5	159.9	410.3	210.0	780.2	956.7	8.4	-	-	-	-	2.8	2.2	-	5.0	-	31.1	-	31.1	7.4	51.9	1217.5
Б1200.194.90-ТК7АII-2К	208.9	-	33.6	142.9	176.5	159.9	410.3	210.0	780.2	956.7	8.4	-	-	-	2.8	2.8	2.2	5.4	13.2	34.6	31.1	61.0	126.0	7.4	140.0	1321.6
Б1200.194.90-ТК7АII-3К	208.9	-	33.6	142.9	176.5	159.9	412.8	210.0	782.7	959.2	8.4	-	-	-	1.0	2.8	2.2	5.4	11.4	11.8	31.1	61.0	103.9	7.4	131.1	1299.2
Б1200.194.90-ТК7АII-4К	208.9	-	33.6	142.9	176.5	159.9	410.3	210.0	780.2	956.7	8.4	10.7	-	10.7	2.7	66.9	2.2	-	71.8	34.6	31.1	-	65.7	7.4	164.0	1329.6
Б1200.194.90-ТК7АII-5К	208.9	-	33.6	142.9	176.5	159.9	410.3	210.0	780.2	956.7	8.4	11.0	-	11.0	1.0	66.9	2.2	-	70.1	11.8	31.1	-	42.9	7.4	139.8	1305.4

https://zavodjbi.com/

Марка элемента	Напрягаемая арматура, кг класса	Вязальная проволока, кг	Изделия арматурные, кг								Изделия закладные и анкеры, кг														Общий расход, кг
			Арматура класса							Всего	Арматура класса									Прокат					Всего
	В		А-I			А-III					В-I	А-I			А-III										
	ГОСТ 7348-81*	ГОСТ 3282-74*	ГОСТ 5781-82*			ГОСТ 5781-82*					ГОСТ 6727-80*	ГОСТ 5781-82*			ГОСТ 5781-82*					ГОСТ см. 3.503.1-81.5-8-ТТ				ГОСТ 8732-78*	
	⌀5	⌀2	⌀6	⌀8	Итого	⌀8	⌀10	⌀12	Итого		⌀4	⌀6	⌀14	Итого	⌀10	⌀12	⌀14	⌀20	Итого	δ10	δ12	δ20	Итого	o102x6		
51500.140.90-ТВАIII-1КП	359.6	0.9	36.0	189.5	225.5	53.4	317.6	373.2	744.2	969.7	3.6	9.4	4.1	13.5	-	4.3	-	-	4.3	5.4	31.1	-	36.5	7.4	65.3	1395.5
51500.140.90-ТВАIII-2(3,4)КП	359.6	0.9	36.0	189.5	225.5	53.4	317.6	376.2	747.2	972.7	3.6	9.4	4.1	13.5	-	4.3	-	6.0	10.3	5.4	31.1	81.2	117.7	7.4	152.5	1485.7
51500.140.90-ТВАIII-5(6.7)КП	359.6	0.9	36.0	189.5	225.5	53.4	317.6	373.2	744.2	969.7	3.6	23.3	4.1	27.4	-	85.6	-	-	85.6	5.4	31.1	-	36.5	7.4	160.5	1490.7
51500.174.90-ТВАIII-1КП	359.6	0.9	36.0	202.5	238.5	53.4	304.8	335.6	693.8	932.3	3.6	9.4	4.1	13.5	-	4.3	-	-	4.3	5.4	31.1	-	36.5	7.4	65.3	1358.1
51500.174.90-ТВАIII-2КП	359.6	0.9	36.0	202.5	238.5	53.4	304.8	335.6	693.8	932.3	3.6	9.4	4.1	13.5	3.6	4.3	-	6.0	13.9	50.3	31.1	81.2	162.6	7.4	201.0	1493.8
51500.174.90-ТВАIII-3КП	359.6	0.9	36.0	202.5	238.5	53.4	304.8	338.6	696.8	935.3	3.6	9.4	4.1	13.5	1.3	4.3	-	6.0	11.6	21.2	31.1	81.2	133.5	7.4	169.6	1465.4
51500.174.90-ТВАIII-4КП	359.6	0.9	36.0	202.5	238.5	53.4	304.8	335.6	693.8	932.3	3.6	23.0	4.1	27.1	3.6	85.6	-	-	89.2	50.3	31.1	-	81.4	7.4	208.7	1501.5
51500.174.90-ТВАIII-5КП	359.6	0.9	36.0	202.5	238.5	53.4	304.8	335.6	693.8	932.3	3.6	23.3	4.1	27.4	1.3	85.6	-	-	86.9	21.2	31.1	-	52.3	7.4	177.6	1470.4
51500.180.90-ТВАIII-1КП	359.6	0.9	36.0	202.5	238.5	53.4	349.8	408.6	811.8	1050.3	3.6	9.4	4.1	13.5	-	4.3	-	-	4.3	5.4	31.1	-	36.5	7.4	65.3	1476.1
51500.180.90-ТВАIII-2(3,4)КП	359.6	0.9	36.0	202.5	238.5	53.4	349.8	411.6	814.8	1053.3	3.6	9.4	4.1	13.5	-	4.3	-	6.0	10.3	5.4	31.1	81.2	117.7	7.4	152.5	1566.3
51500.180.90-ТВАIII-5(6.7)КП	359.6	0.9	36.0	202.5	238.5	53.4	349.8	408.6	811.8	1050.3	3.6	9.4	4.1	27.4	-	85.6	-	-	85.6	5.4	31.1	-	36.5	7.4	160.5	1571.3
51500.194.90-ТВАIII-1КП	359.6	0.9	36.0	209.0	245.0	53.4	316.0	362.9	732.3	977.3	3.6	9.4	4.1	13.5	-	4.3	-	-	4.3	5.4	31.1	-	36.5	7.4	65.3	1403.1
51500.194.90-ТВАIII-2КП	359.6	0.9	36.0	209.0	245.0	53.4	316.0	362,9	732.3	977.3	3.6	9.4	4.1	13.5	3.6	4.3	-	6.0	13.9	50.3	31.1	81.2	162.6	7.4	201.0	1538.8
51500.194.90-ТВАIII-3КП	359.6	0.9	36.0	209.0	245.0	53.4	316.0	365.9	735.3	980.3	3.6	9.4	4.1	13.5	1.3	4.3	-	6.0	11.6	21.2	31.1	81.2	133.5	7.4	169.6	1510.4
51500.194.90-ТВАIII-4КП	359.6	0.9	36.0	209.0	245.0	53.4	316.0	362.9	732.3	977.3	3.6	23.0	4.1	27.1	3.6	85.6	-	-	89.2	50.3	31.1	-	81.4	7.4	208.7	1546.5
51500.194.90-ТВАIII-5КП	359.6	0.9	36.0	209.0	245.0	53.4	316.0	362.9	732.3	977.3	3.6	23.3	4.1	27.4	1.3	85.6	-	-	86.9	21.2	31.1	-	52.3	7.4	177.6	1515.4

Марки стали см. 3.503.1-81.5-8-ТТ табл.2

Н. контр.	Прохоров		
Нач. ОИС	Постовой		
Глав. спец.	Прохоров		
ГИП	Маркин		
Нач. груп.	Старова		3.02.92
Инж. Iк.	Филимонова		
Глав. спец.	Винокур		

3.503.1-81.5-8-33РС

Ведомость расхода стали на балку L= 15 м. Армирование пучками из стали класса В и ненапрягаемой арматурой класса А-III

Стадия	Лист	Листов
Р	1	2

СОЮЗДОРПРОЕКТ

Формат А3

https://zavodjbi.com/

Марка элемента	Напрягаемая арматура, кг класса	Вязальная проволока, кг	Изделия арматурные, кг								Изделия закладные и анкеры, кг														Общий расход, кг
			Арматура класса							Всего	Арматура класса									Прокат					Всего
			А-I			А-III					В-I	А-I			А-III										
	В																								
	ГОСТ 7348-81*	ГОСТ 3282-74*	ГОСТ 5781-82*			ГОСТ 5781-82*					ГОСТ 6727-80*	ГОСТ 5781-82			ГОСТ 5781-82*					ГОСТ см. 3.503.1-81.5-8-ТТ				ГОСТ 8732-78*	
	⌀5	⌀2	⌀6	⌀8	Итого	⌀8	⌀10	⌀12	Итого		⌀4	⌀6	⌀14	Итого	⌀10	⌀12	⌀14	⌀20	Итого	δ10	δ12	δ20	Итого	o102x6	
Б1500.140.90-ТВАIII-1К	359.6	0.9	40.4	190.5	230.9	53.4	317.6	373.6	744.6	975.5	3.6	9.4	4.1	13.5	-	4.3	-	-	4.3	5.4	31.1	-	36.5	7.4	65.3	1401.3
Б1500.140.90-ТВАIII-2(3,4)К	359.6	0.9	40.4	190.5	230.9	53.4	317.6	376.6	747.6	978.5	3.6	9.4	4.1	13.5	-	4.3	-	6.0	10.3	5.4	31.1	81.2	117.7	7.4	152.5	1491.5
Б1500.140.90-ТВАIII-5(6,7)К	359.6	0.9	40.4	190.5	230.9	53.4	317.6	373.6	744.6	975.5	3.6	23.3	4.1	27.4	-	85.6	-	-	85.6	5.4	31.1	-	36.5	7.4	160.5	1496.5
Б1500.174.90-ТВАIII-1К	359.6	0.9	40.4	203.5	243.9	53.4	304.8	335.4	693.6	937.5	3.6	9.4	4.1	13.5	-	4.3	-	-	4.3	5.4	31.1	-	36.5	7.4	65.3	1363.3
Б1500.174.90-ТВАIII-2К	359.6	0.9	40.4	203.5	243.9	53.4	304.8	335.4	693.6	937.5	3.6	9.4	4.1	13.5	3.6	4.3	-	6.0	13.9	50.3	31.1	81.2	162.6	7.4	201.0	1499.0
Б1500.174.90-ТВАIII-3К	359.6	0.9	40.4	203.5	243.9	53.4	304.8	338.4	696.6	940.5	3.6	9.4	4.1	13.5	1.3	4.3	-	6.0	11.6	21.2	31.1	81.2	133.5	7.4	169.6	1470.6
Б1500.174.90-ТВАIII-4К	359.6	0.9	40.4	203.5	243.9	53.4	304.8	335.4	693.6	937.5	3.6	23.0	4.1	27.1	3.6	85.6	-	-	89.2	50.3	31.1	-	81.4	7.4	208.7	1506.7
Б1500.174.90-ТВАIII-5К	359.6	0.9	40.4	203.5	243.9	53.4	304.8	335.4	693.6	937.5	3.6	23.3	4.1	27.4	1.3	85.6	-	-	86.9	21.2	31.1	-	52.3	7.4	177.6	1475.6
Б1500.180.90-ТВАIII-1К	359.6	0.9	40.4	203.5	243.9	53.4	349.8	408.4	811.6	1055.5	3.6	9.4	4.1	13.5	-	4.3	-	-	4.3	5.4	31.1	-	36.5	7.4	65.3	1481.3
Б1500.180.90-ТВАIII-2(3,4)К	359.6	0.9	40.4	203.5	243.9	53.4	349.8	411.4	814.6	1058.5	3.6	9.4	4.1	13.5	-	4.3	-	6.0	10.3	5.4	31.1	81.2	117.7	7.4	152.5	1571.5
Б1500.180.90-ТВАIII-5(6,7)К	359.6	0.9	40.4	203.5	243.9	53.4	349.8	408.4	811.6	1055.5	3.6	9.4	4.1	27.4	-	85.6	-	-	85.6	5.4	31.1	-	36.5	7.4	160.5	1576.5
Б1500.194.90-ТВАIII-1К	359.6	0.9	40.4	210.0	250.4	53.4	316.0	362.7	732.1	982.5	3.6	9.4	4.1	13.5	-	4.3	-	-	4.3	5.4	31.1	-	36.5	7.4	65.3	1408.3
Б1500.194.90-ТВАIII-2К	359.6	0.9	40.4	210.0	250.4	53.4	316.0	362.7	732.1	982.5	3.6	9.4	4.1	13.5	3.6	4.3	-	6.0	13.9	50.3	31.1	81.2	162.6	7.4	201.0	1544.0
Б1500.194.90-ТВАIII-3К	359.6	0.9	40.4	210.0	250.4	53.4	316.0	365.7	735.1	985.5	3.6	9.4	4.1	13.5	1.3	4.3	-	6.0	11.6	21.2	31.1	81.2	133.5	7.4	169.6	1515.6
Б1500.194.90-ТВАIII-4К	359.6	0.9	40.4	210.0	250.4	53.4	316.0	362.7	732.1	982.5	3.6	23.0	4.1	27.1	3.6	85.6	-	-	89.2	50.3	31.1	-	81.4	7.4	208.7	1551.7
Б1500.194.90-ТВАIII-5К	359.6	0.9	40.4	210.0	250.4	53.4	316.0	362.7	732.1	982.5	3.6	23.3	4.1	27.4	1.3	85.6	-	-	86.9	21.2	31.1	-	52.3	7.4	177.6	1520.6

https://zavodjbi.com/

Марка элемента	Напрягаемая арматура, кг класса	Вязальная проволока, кг	Изделия арматурные, кг								Изделия закладные и анкеры, кг														Общий расход, кг
			Арматура класса							Всего	Арматура класса									Прокат					Всего
	В		А-I			А-II					В-I	А-I			А-II										
	ГОСТ 7348-81*	ГОСТ 3282-74*	ГОСТ 5781-82*			ГОСТ 5781-82*					ГОСТ 6727-80*	ГОСТ 5781-82*			ГОСТ 5781-82*					ГОСТ см. 3.503.1-81.5-8-ТТ				ГОСТ 8732-78*		
	⌀5	⌀2	⌀6	⌀8	Итого	⌀10	⌀12	⌀14	Итого		⌀4	⌀6	⌀14	Итого	⌀10	⌀12	⌀14	⌀22	Итого	δ10	δ12	δ20	Итого	o102x6		
Б1500.140.90-ТВАII-1КП	359.6	0.9	36.0	189.5	225.5	181.0	462.6	310.0	953.6	1179.1	3.6	9.4	4.1	13.5	-	2.8	2.2	-	5.0	5.4	31.1	-	36.5	7.4	66.0	1605.6
Б1500.140.90-ТВАII-2(3,4)КП	359.6	0.9	36.0	189.5	225.5	181.0	465.6	310.0	956.6	1182.1	3.6	9.4	4.1	13.5	-	2.8	2.2	7.2	12.2	5.4	31.1	81.2	117.7	7.4	154.4	1697.0
Б1500.140.90-ТВАII-5(6,7)КП	359.6	0.9	36.0	189.5	225.5	181.0	462.6	310.0	953.6	1179.1	3.6	23.3	4.1	27.4	-	84.1	2.2	-	86.3	5.4	31.1	-	36.5	7.4	161.2	1700.8
Б1500.174.90-ТВАII-1КП	359.6	0.9	36.0	202.5	238.5	181.0	445.9	257.9	884.8	1123.3	3.6	9.4	4.1	13.5	-	2.8	2.2	-	5.0	5.4	31.1	-	36.5	7.4	66.0	1549.8
Б1500.174.90-ТВАII-2КП	359.6	0.9	36.0	202.5	238.5	181.0	445.9	257.9	884.8	1123.3	3.6	9.4	4.1	13.5	3.6	2.8	2.2	7.2	15.8	50.3	31.1	81.2	162.6	7.4	202.9	1686.7
Б1500.174.90-ТВАII-3КП	359.6	0.9	36.0	202.5	238.5	181.0	448.9	257.9	887.8	1126.3	3.6	9.4	4.1	13.5	1.3	2.8	2.2	7.2	13.5	21.2	31.1	81.2	133.5	7.4	171.5	1658.3
Б1500.174.90-ТВАII-4КП	359.6	0.9	36.0	202.5	238.5	181.0	445.9	257.9	884.8	1123.3	3.6	23.0	4.1	27.1	3.6	84.1	2.2	-	89.9	50.3	31.1	-	81.4	7.4	209.4	1693.2
Б1500.174.90-ТВАII-5КП	359.6	0.9	36.0	202.5	238.5	181.0	445.9	257.9	884.8	1123.3	3.6	23.3	4.1	27.4	1.3	84.1	2.2	-	87.6	21.2	31.1	-	52.3	7.4	178.3	1662.1
Б1500.180.90-ТВАII-1КП	359.6	0.9	36.0	202.5	238.5	181.0	510.5	358.8	1050.3	1288.8	3.6	9.4	4.1	13.5	-	2.8	2.2	-	5.0	5.4	31.1	-	36.5	7.4	66.0	1715.3
Б1500.180.90-ТВАII-2(3,4)КП	359.6	0.9	36.0	202.5	238.5	181.0	513.5	358.8	1053.3	1291.8	3.6	9.4	4.1	13.5	-	2.8	2.2	7.2	12.2	5.4	31.1	81.2	117.7	7.4	154.4	1806.7
Б1500.180.90-ТВАII-5(6,7)КП	359.6	0.9	36.0	202.5	238.5	181.0	510.5	358.8	1050.3	1288.8	3.6	9.4	4.1	27.4	-	84.1	2.2	-	86.3	5.4	31.1	-	36.5	7.4	161.2	1810.5
Б1500.194.90-ТВАII-1КП	359.6	0.9	36.0	209.0	245.0	181.0	461.7	279.8	922.5	1167.5	3.6	9.4	4.1	13.5	-	2.8	2.2	-	5.0	5.4	31.1	-	36.5	7.4	66.0	1594.0
Б1500.194.90-ТВАII-2КП	359.6	0.9	36.0	209.0	245.0	181.0	461.7	279.8	922.5	1167.5	3.6	9.4	4.1	13.5	3.6	2.8	2.2	7.2	15.8	50.3	31.1	81.2	162.6	7.4	202.9	1730.9
Б1500.194.90-ТВАII-3КП	359.6	0.9	36.0	209.0	245.0	181.0	464.7	279.8	925.5	1170.5	3.6	9.4	4.1	13.5	1.3	2.8	2.2	7.2	13.5	21.2	31.1	81.2	133.5	7.4	171.5	1702.5
Б1500.194.90-ТВАII-4КП	359.6	0.9	36.0	209.0	245.0	181.0	461.7	279.8	922.5	1167.5	3.6	23.0	4.1	27.1	3.6	84.1	2.2	-	89.9	50.3	31.1	-	81.4	7.4	209.4	1737.4
Б1500.194.90-ТВАII-5КП	359.6	0.9	36.0	209.0	245.0	181.0	461.7	279.8	922.5	1167.5	3.6	23.3	4.1	27.4	1.3	84.1	2.2	-	87.6	21.2	31.1	-	52.3	7.4	178.3	1706.3

Марки стали см. 3.503.1-81.5-8-ТТ табл.2

Н. контр.	Прохоров		
Нач. ОИС	Постовой		
Глав. спец.	Прохоров		
ГИП	Маркин		
Нач. груп.	Старова		9.02.92
Инж. Iк.	Филимонова		
Глав. спец.	Винокур		

3.503.1-81.5-8-34РС

Ведомость расхода стали на балку L= 15 м. Армирование пучками из стали класса В и ненапрягаемой арматурой класса А-II

Стадия	Лист	Листов
Р	1	2

СОЮЗДОРПРОЕКТ

Формат А3

Марка элемента	Напрягаемая арматура, кг класса	Вязальная проволока, кг	Изделия арматурные, кг								Изделия закладные и анкеры, кг															Общий расход, кг
			Арматура класса							Всего	Арматура класса									Прокат					Всего	
	В		А-I			А-II					В-I	А-I			А-II											
	ГОСТ 7348-81*	ГОСТ 3282-74*	ГОСТ 5781-82*			ГОСТ 5781-82*					ГОСТ 6727-80*	ГОСТ 5781-82*			ГОСТ 5781-82*					ГОСТ см. 3.503.1-81.5-8-ТТ				ГОСТ 8732-78*		
	ø5	ø2	ø6	ø8	Итого	ø10	ø12	ø14	Итого		ø4	ø6	ø14	Итого	ø10	ø12	ø14	ø22	Итого	δ10	δ12	δ20	Итого	o102x6		
Б1500.140.90-ТВАII-1К	359.6	0.9	40.4	190.5	230.9	181.0	463.0	310.0	954.0	1184.9	3.6	9.4	4.1	13.5	-	2.8	2.2	-	5.0	5.4	31.1	-	36.5	7.4	66.0	1611.4
Б1500.140.90-ТВАII-2(3,4)К	359.6	0.9	40.4	190.5	230.9	181.0	466.0	310.0	957.0	1187.9	3.6	9.4	4.1	13.5	-	2.8	2.2	7.2	12.2	5.4	31.1	81.2	117.7	7.4	154.4	1702.8
Б1500.140.90-ТВАII-5(6,7)К	359.6	0.9	40.4	190.5	230.9	181.0	463.0	310.0	954.0	1184.9	3.6	23.3	4.1	27.4	-	84.1	2.2	-	86.3	5.4	31.1	-	36.5	7.4	161.2	1706.6
Б1500.174.90-ТВАII-1К	359.6	0.9	40.4	203.5	243.9	181.0	445.7	257.9	884.6	1128.5	3.6	9.4	4.1	13.5	-	2.8	2.2	-	5.0	5.4	31.1	-	36.5	7.4	66.0	1555.0
Б1500.174.90-ТВАII-2К	359.6	0.9	40.4	203.5	243.9	181.0	445.7	257.9	884.6	1128.5	3.6	9.4	4.1	13.5	3.6	2.8	2.2	7.2	15.8	50.3	31.1	81.2	162.6	7.4	202.9	1691.9
Б1500.174.90-ТВАII-3К	359.6	0.9	40.4	203.5	243.9	181.0	448.7	257.9	887.6	1131.5	3.6	9.4	4.1	13.5	1.3	2.8	2.2	7.2	13.5	21.2	31.1	81.2	133.5	7.4	171.5	1663.5
Б1500.174.90-ТВАII-4К	359.6	0.9	40.4	203.5	243.9	181.0	445.7	257.9	884.6	1128.5	3.6	23.0	4.1	27.1	3.6	84.1	2.2	-	89.9	50.3	31.1	-	81.4	7.4	209.4	1698.4
Б1500.174.90-ТВАII-5К	359.6	0.9	40.4	203.5	243.9	181.0	445.7	257.9	884.6	1128.5	3.6	23.3	4.1	27.4	1.3	84.1	2.2	-	87.6	21.2	31.1	-	52.3	7.4	178.3	1667.3
Б1500.180.90-ТВАII-1К	359.6	0.9	40.4	203.5	243.9	181.0	510.3	358.8	1050.1	1294.0	3.6	9.4	4.1	13.5	-	2.8	2.2	-	5.0	5.4	31.1	-	36.5	7.4	66.0	1720.5
Б1500.180.90-ТВАII-2(3,4)К	359.6	0.9	40.4	203.5	243.9	181.0	513.3	358.8	1053.1	1297.0	3.6	9.4	4.1	13.5	-	2.8	2.2	7.2	12.2	5.4	31.1	81.2	117.7	7.4	154.4	1811.9
Б1500.180.90-ТВАII-5(6,7)К	359.6	0.9	40.4	203.5	243.9	181.0	510.3	358.8	1050.1	1294.0	3.6	9.4	4.1	27.4	-	84.1	2.2	-	86.3	5.4	31.1	-	36.5	7.4	161.2	1815.7
Б1500.194.90-ТВАII-1К	359.6	0.9	40.4	210.0	250.4	181.0	461.5	279.8	922.3	1172.7	3.6	9.4	4.1	13.5	-	2.8	2.2	-	5.0	5.4	31.1	-	36.5	7.4	66.0	1599.2
Б1500.194.90-ТВАII-2К	359.6	0.9	40.4	210.0	250.4	181.0	461.5	279.8	922.3	1172.7	3.6	9.4	4.1	13.5	3.6	2.8	2.2	7.2	15.8	50.3	31.1	81.2	162.6	7.4	202.9	1736.1
Б1500.194.90-ТВАII-3К	359.6	0.9	40.4	210.0	250.4	181.0	464.5	279.8	925.3	1175.7	3.6	9.4	4.1	13.5	1.3	2.8	2.2	7.2	13.5	21.2	31.1	81.2	133.5	7.4	171.5	1707.7
Б1500.194.90-ТВАII-4К	359.6	0.9	40.4	210.0	250.4	181.0	461.5	279.8	922.3	1172.7	3.6	23.0	4.1	27.1	3.6	84.1	2.2	-	89.9	50.3	31.1	-	81.4	7.4	209.4	1742.6
Б1500.194.90-ТВАII-5К	359.6	0.9	40.4	210.0	250.4	181.0	461.5	279.8	922.3	1172.7	3.6	23.3	4.1	27.4	1.3	84.1	2.2	-	87.6	21.2	31.1	-	52.3	7.4	178.3	1711.5

Марка элемента	Напрягаемая арматура, кг класса К-7 ГОСТ 13840-68* ⌀15	Вязальная проволока, кг ГОСТ 3282-74* ⌀2	Изделия арматурные, кг. Арматура класса А-I ГОСТ 5781-82* ⌀6	А-I ⌀8	А-I Итого	А-III ГОСТ 5781-82* ⌀8	А-III ⌀10	А-III ⌀12	А-III Итого	Всего
51500.140.90-ТК7АIII-1КП	329.6	-	36.0	189.5	225.5	53.4	317.6	373.2	744.2	969.7
51500.140.90-ТК7АIII-2(3,4)КП	329.6	-	36.0	189.5	225.5	53.4	317.6	376.2	747.2	972.7
51500.140.90-ТК7АIII-5(6,7)КП	329.6	-	36.0	189.5	225.5	53.4	317.6	373.2	744.2	969.7
51500.174.90-ТК7АIII-1КП	329.6	-	36.0	202.5	238.5	53.4	304.8	335.6	693.8	932.3
51500.174.90-ТК7АIII-2КП	329.6	-	36.0	202.5	238.5	53.4	304.8	335.6	693.8	932.3
51500.174.90-ТК7АIII-3КП	329.6	-	36.0	202.5	238.5	53.4	304.8	338.6	696.8	935.3
51500.174.90-ТК7АIII-4КП	329.6	-	36.0	202.5	238.5	53.4	304.8	335.6	693.8	932.3
51500.174.90-ТК7АIII-5КП	329.6	-	36.0	202.5	238.5	53.4	304.8	335.6	693.8	932.3
51500.180.90-ТК7АIII-1КП	329.6	-	36.0	202.5	238.5	53.4	349.8	408.6	811.8	1050.3
51500.180.90-ТК7АIII-2(3,4)КП	329.6	-	36.0	202.5	238.5	53.4	349.8	411.6	814.8	1053.3
51500.180.90-ТК7АIII-5(6,7)КП	329.6	-	36.0	202.5	238.5	53.4	349.8	408.6	811.8	1050.3
51500.194.90-ТК7АIII-1КП	329.6	-	36.0	209.0	245.0	53.4	316.0	362.9	732.3	977.3
51500.194.90-ТК7АIII-2КП	329.6	-	36.0	209.0	245.0	53.4	316.0	362.9	732.3	977.3
51500.194.90-ТК7АIII-3КП	329.6	-	36.0	209.0	245.0	53.4	316.0	365.9	735.3	980.3
51500.194.90-ТК7АIII-4КП	329.6	-	36.0	209.0	245.0	53.4	316.0	362.9	732.3	977.3
51500.194.90-ТК7АIII-5КП	329.6	-	36.0	209.0	245.0	53.4	316.0	362.9	732.3	977.3

Марка элемента	Изделия закладные и анкеры, кг. Арматура класса В-I ГОСТ 6727-80* ⌀4	А-I ГОСТ 5781-82* ⌀6	А-I ⌀14	А-I Итого	А-III ГОСТ 5781-82* ⌀10	А-III ⌀12	А-III ⌀14	А-III ⌀20	А-III Итого	Прокат ГОСТ см. 3.503.1-81.5-8-ТТ б10	б12	б20	Итого	ГОСТ 8732-78* о102х6	Всего	Общий расход, кг
51500.140.90-ТК7АIII-1КП	11.0	-	-	-	-	4.3	-	-	4.3	-	31.1	-	31.1	7.4	53.8	1353.1
51500.140.90-ТК7АIII-2(3,4)КП	11.0	-	-	-	-	4.3	-	6.0	10.3	-	31.1	81.2	112.3	7.4	141.0	1443.3
51500.140.90-ТК7АIII-5(6,7)КП	11.0	13.9	-	13.9	-	85.6	-	-	85.6	-	31.1	-	31.1	7.4	149.0	1448.3
51500.174.90-ТК7АIII-1КП	11.0	-	-	-	-	4.3	-	-	4.3	-	31.1	-	31.1	7.4	53.8	1315.7
51500.174.90-ТК7АIII-2КП	11.0	-	-	-	3.6	4.3	-	6.0	13.9	44.9	31.1	81.2	157.2	7.4	189.5	1451.4
51500.174.90-ТК7АIII-3КП	11.0	-	-	-	1.3	4.3	-	6.0	11.6	15.8	31.1	81.2	128.1	7.4	158.1	1423.0
51500.174.90-ТК7АIII-4КП	11.0	13.6	-	13.6	3.6	85.6	-	-	89.2	44.9	31.1	-	76.0	7.4	197.2	1459.1
51500.174.90-ТК7АIII-5КП	11.0	13.9	-	13.9	1.3	85.6	-	-	86.9	15.8	31.1	-	46.9	7.4	166.1	1428.0
51500.180.90-ТК7АIII-1КП	11.0	-	-	-	-	4.3	-	-	4.3	-	31.1	-	31.1	7.4	53.8	1433.7
51500.180.90-ТК7АIII-2(3,4)КП	11.0	-	-	-	-	4.3	-	6.0	10.3	-	31.1	81.2	112.3	7.4	141.0	1523.9
51500.180.90-ТК7АIII-5(6,7)КП	11.0	13.9	-	13.9	-	85.6	-	-	85.6	-	31.1	-	31.1	7.4	149.0	1528.9
51500.194.90-ТК7АIII-1КП	11.0	-	-	-	-	4.3	-	-	4.3	-	31.1	-	31.1	7.4	53.8	1360.7
51500.194.90-ТК7АIII-2КП	11.0	-	-	-	3.6	4.3	-	6.0	13.9	44.9	31.1	81.2	157.2	7.4	189.5	1496.4
51500.194.90-ТК7АIII-3КП	11.0	-	-	-	1.3	4.3	-	6.0	11.6	15.8	31.1	81.2	128.1	7.4	158.1	1468.0
51500.194.90-ТК7АIII-4КП	11.0	13.6	-	13.6	3.6	85.6	-	-	89.2	44.9	31.1	-	76.0	7.4	197.2	1504.1
51500.194.90-ТК7АIII-5КП	11.0	13.9	-	13.9	1.3	85.6	-	-	86.9	15.8	31.1	-	46.9	7.4	166.1	1473.0

Марки стали см. 3.503.1-81.5-8-ТТ табл.2

Н. контр.	Прохоров		
Нач. ОИС	Постовой		
Глав. спец.	Прохоров		
ГИП	Маркин		
Нач. груп.	Старова		9.02.87
Инж. Iк.	Филимонова		
Глав. спец.	Винокур		

3.503.1-81.5-8-35РС

Ведомость расхода стали на балку L= 15 м. Армирование канатами К-7 и ненапрягаемой арматурой класса А-III

Стадия	Лист	Листов
Р	1	2

СОЮЗДОРПРОЕКТ

Формат А3

https://zavodjbi.com/

Марка элемента	Напрягаемая арматура, кг класса	Вязальная проволока, кг	Изделия арматурные, кг								Изделия закладные и анкеры, кг															Общий расход, кг
			Арматура класса							Всего	Арматура класса									Прокат					Всего	
	К-7		А-I			А-III					В-I	А-I			А-III											
	ГОСТ 13840-68э	ГОСТ 3282-74*	ГОСТ 5781-82*			ГОСТ 5781-82*					ГОСТ 6727-80*	ГОСТ 5781-82*			ГОСТ 5781-82*					ГОСТ см. 3.503.1-81.5-8-ТТ				ГОСТ 8732-78*		
	⌀15	⌀2	⌀6	⌀8	Итого	⌀8	⌀10	⌀12	Итого		⌀4	⌀6	⌀14	Итого	⌀10	⌀12	⌀14	⌀20	Итого	δ10	δ12	δ20	Итого	o102x6		
51500.140.90-ТК7AIII-1К	329.6	-	40.4	190.5	230.9	53.4	317.6	373.6	744.6	975.5	11.0	-	-	-	-	4.3	-	-	4.3	-	31.1	-	31.1	7.4	53.8	1358.9
51500.140.90-ТК7AIII-2(3,4)К	329.6	-	40.4	190.5	230.9	53.4	317.6	376.6	747.6	978.5	11.0	-	-	-	-	4.3	-	6.0	10.3	-	31.1	81.2	112.3	7.4	141.0	1449.1
51500.140.90-ТК7AIII-5(6,7)К	329.6	-	40.4	190.5	230.9	53.4	317.6	373.6	744.6	975.5	11.0	13.9	-	13.9	-	85.6	-	-	85.6	-	31.1	-	31.1	7.4	149.0	1454.1
51500.174.90-ТК7AIII-1К	329.6	-	40.4	203.5	243.9	53.4	304.8	335.4	693.6	937.5	11.0	-	-	-	-	4.3	-	-	4.3	-	31.1	-	31.1	7.4	53.8	1320.9
51500.174.90-ТК7AIII-2К	329.6	-	40.4	203.5	243.9	53.4	304.8	335.4	693.6	937.5	11.0	-	-	-	3.6	4.3	-	6.0	13.9	44.9	31.1	81.2	157.2	7.4	189.5	1456.6
51500.174.90-ТК7AIII-3К	329.6	-	40.4	203.5	243.9	53.4	304.8	338.4	696.6	940.5	11.0	-	-	-	1.3	4.3	-	6.0	11.6	15.8	31.1	81.2	128.1	7.4	158.1	1428.2
51500.174.90-ТК7AIII-4К	329.6	-	40.4	203.5	243.9	53.4	304.8	335.4	693.6	937.5	11.0	13.6	-	13.6	3.6	85.6	-	-	89.2	44.9	31.1	-	76.0	7.4	197.2	1464.3
51500.174.90-ТК7AIII-5К	329.6	-	40.4	203.5	243.9	53.4	304.8	335.4	693.6	937.5	11.0	13.9	-	13.9	1.3	85.6	-	-	86.9	15.8	31.1	-	46.9	7.4	166.1	1433.2
51500.180.90-ТК7AIII-1К	329.6	-	40.4	203.5	243.9	53.4	349.8	408.4	811.6	1055.5	11.0	-	-	-	-	4.3	-	-	4.3	-	31.1	-	31.1	7.4	53.8	1438.9
51500.180.90-ТК7AIII-2(3,4)К	329.6	-	40.4	203.5	243.9	53.4	349.8	411.4	814.6	1058.5	11.0	-	-	-	-	4.3	-	6.0	10.3	-	31.1	81.2	112.3	7.4	141.0	1529.1
51500.180.90-ТК7AIII-5(6,7)К	329.6	-	40.4	203.5	243.9	53.4	349.8	408.4	811.6	1055.5	11.0	13.9	-	13.9	-	85.6	-	-	85.6	-	31.1	-	31.1	7.4	149.0	1534.1
51500.194.90-ТК7AIII-1К	329.6	-	40.4	210.0	250.4	53.4	316.0	362.7	732.1	982.5	11.0	-	-	-	-	4.3	-	-	4.3	-	31.1	-	31.1	7.4	53.8	1365.9
51500.194.90-ТК7AIII-2К	329.6	-	40.4	210.0	250.4	53.4	316.0	362.7	732.1	982.5	11.0	-	-	-	3.6	4.3	-	6.0	13.9	44.9	31.1	81.2	157.2	7.4	189.5	1501.6
51500.194.90-ТК7AIII-3К	329.6	-	40.4	210.0	250.4	53.4	316.0	365.7	735.1	985.5	11.0	-	-	-	1.3	4.3	-	6.0	11.6	15.8	31.1	81.2	128.1	7.4	158.1	1473.2
51500.194.90-ТК7AIII-4К	329.6	-	40.4	210.0	250.4	53.4	316.0	362.7	732.1	982.5	11.0	13.6	-	13.6	3.6	85.6	-	-	89.2	44.9	31.1	-	76.0	7.4	197.2	1509.3
51500.194.90-ТК7AIII-5К	329.6	-	40.4	210.0	250.4	53.4	316.0	362.7	732.1	982.5	11.0	13.9	-	13.9	1.3	85.6	-	-	86.9	15.8	31.1	-	46.9	7.4	166.1	1478.2

https://zavodjbi.com/

Марка элемента	Напрягаемая арматура, кг класса К-7 ГОСТ 13840-68* ⌀15	Вязальная проволока, кг ГОСТ 3282-74* ⌀2	Изделия арматурные, кг. Арматура класса А-I ГОСТ 5781-82* ⌀6	А-I ⌀8	А-I Итого	А-II ГОСТ 5781-82* ⌀10	А-II ⌀12	А-II ⌀14	А-II Итого	Всего
Б1500.140.90-ТК7АII-1КП	329.6	-	36.0	189.5	225.5	181.0	462.6	310.0	953.6	1179.1
Б1500.140.90-ТК7АII-2(3,4)КП	329.6	-	36.0	189.5	225.5	181.0	465.6	310.0	956.6	1182.1
Б1500.140.90-ТК7АII-5(6,7)КП	329.6	-	36.0	189.5	225.5	181.0	462.6	310.0	953.6	1179.1
Б1500.174.90-ТК7АII-1КП	329.6	-	36.0	202.5	238.5	181.0	445.9	257.9	884.8	1123.3
Б1500.174.90-ТК7АII-2КП	329.6	-	36.0	202.5	238.5	181.0	445.9	257.9	884.8	1123.3
Б1500.174.90-ТК7АII-3КП	329.6	-	36.0	202.5	238.5	181.0	448.9	257.9	887.8	1126.3
Б1500.174.90-ТК7АII-4КП	329.6	-	36.0	202.5	238.5	181.0	445.9	257.9	884.8	1123.3
Б1500.174.90-ТК7АII-5КП	329.6	-	36.0	202.5	238.5	181.0	445.9	257.9	884.8	1123.3
Б1500.180.90-ТК7АII-1КП	329.6	-	36.0	202.5	238.5	181.0	510.5	358.8	1050.3	1288.8
Б1500.180.90-ТК7АII-2(3,4)КП	329.6	-	36.0	202.5	238.5	181.0	513.5	358.8	1053.3	1291.8
Б1500.180.90-ТК7АII-5(6,7)КП	329.6	-	36.0	202.5	238.5	181.0	510.5	358.8	1050.3	1288.8
Б1500.194.90-ТК7АII-1КП	329.6	-	36.0	209.0	245.0	181.0	461.7	279.8	922.5	1167.5
Б1500.194.90-ТК7АII-2КП	329.6	-	36.0	209.0	245.0	181.0	461.7	279.8	922.5	1167.5
Б1500.194.90-ТК7АII-3КП	329.6	-	36.0	209.0	245.0	181.0	464.7	279.8	925.5	1170.5
Б1500.194.90-ТК7АII-4КП	329.6	-	36.0	209.0	245.0	181.0	461.7	279.8	922.5	1167.5
Б1500.194.90-ТК7АII-5КП	329.6	-	36.0	209.0	245.0	181.0	461.7	279.8	922.5	1167.5

Марка элемента	Изделия закладные и анкеры, кг. Арматура класса В-I ГОСТ 6727-80* ⌀4	А-I ГОСТ 5781-82* ⌀6	А-I ⌀14	А-I Итого	А-II ГОСТ 5781-82* ⌀10	А-II ⌀12	А-II ⌀14	А-II ⌀22	А-II Итого	Прокат ГОСТ см. 3.503.1-81.5-8-ТТ б10	б12	б20	Итого	ГОСТ 8732-78* о102х6	Всего	Общий расход, кг
Б1500.140.90-ТК7АII-1КП	11.0	-	-	-	-	2.8	2.2	-	5.0	-	31.1	-	31.1	7.4	54.5	1563.2
Б1500.140.90-ТК7АII-2(3,4)КП	11.0	-	-	-	-	2.8	2.2	7.2	12.2	-	31.1	81.2	112.3	7.4	142.9	1654.6
Б1500.140.90-ТК7АII-5(6,7)КП	11.0	13.9	-	13.9	-	84.1	2.2	-	86.3	-	31.1	-	31.1	7.4	149.7	1658.4
Б1500.174.90-ТК7АII-1КП	11.0	-	-	-	-	2.8	2.2	-	5.0	-	31.1	-	31.1	7.4	54.5	1507.4
Б1500.174.90-ТК7АII-2КП	11.0	-	-	-	3.6	2.8	2.2	7.2	15.8	44.9	31.1	81.2	157.2	7.4	191.4	1644.3
Б1500.174.90-ТК7АII-3КП	11.0	-	-	-	1.3	2.8	2.2	7.2	13.5	15.8	31.1	81.2	128.1	7.4	160.0	1615.9
Б1500.174.90-ТК7АII-4КП	11.0	13.6	-	13.6	3.6	84.1	2.2	-	89.9	44.9	31.1	-	76.0	7.4	197.9	1650.8
Б1500.174.90-ТК7АII-5КП	11.0	13.9	-	13.9	1.3	84.1	2.2	-	87.6	15.8	31.1	-	46.9	7.4	166.8	1619.7
Б1500.180.90-ТК7АII-1КП	11.0	-	-	-	-	2.8	2.2	-	5.0	-	31.1	-	31.1	7.4	54.5	1672.9
Б1500.180.90-ТК7АII-2(3,4)КП	11.0	-	-	-	-	2.8	2.2	7.2	12.2	-	31.1	81.2	112.3	7.4	142.9	1764.3
Б1500.180.90-ТК7АII-5(6,7)КП	11.0	13.9	-	13.9	-	84.1	2.2	-	86.3	-	31.1	-	31.1	7.4	149.7	1768.1
Б1500.194.90-ТК7АII-1КП	11.0	-	-	-	-	2.8	2.2	-	5.0	-	31.1	-	31.1	7.4	54.5	1551.6
Б1500.194.90-ТК7АII-2КП	11.0	-	-	-	3.6	2.8	2.2	7.2	15.8	44.9	31.1	81.2	157.2	7.4	191.4	1688.5
Б1500.194.90-ТК7АII-3КП	11.0	-	-	-	1.3	2.8	2.2	7.2	13.5	15.8	31.1	81.2	128.1	7.4	160.0	1660.1
Б1500.194.90-ТК7АII-4КП	11.0	13.6	-	13.6	3.6	84.1	2.2	-	89.9	44.9	31.1	-	76.0	7.4	197.9	1695.0
Б1500.194.90-ТК7АII-5КП	11.0	13.9	-	13.9	1.3	84.1	2.2	-	87.6	15.8	31.1	-	46.9	7.4	166.8	1663.9

Марки стали см. 3.503.1-81.5-8-ТТ табл.2

Н. контр.	Прохоров		
Нач. ОИС	Постовой		
Глав. спец	Прохоров		
ГИП	Маркин		
Нач. груп.	Старова		3.02.92
Инж. Iк.	Филимонова		
Глав. спец	Винокур		

3.503.1-81.5-8-36РС

Ведомость расхода стали на балку L= 15 м. Армирование канатами К-7 и ненапрягаемой арматурой класса А-II

Стадия	Лист	Листов
Р	1	2

СОЮЗДОРПРОЕКТ

Формат А3

Марка элемента	Напрягаемая арматура, кг класса	Вязальная проволока, кг	Изделия арматурные, кг								Изделия закладные и анкеры, кг														Общий расход, кг
			Арматура класса							Всего	Арматура класса									Прокат					Всего	
	К-7		А-I			А-II					В-I	А-I			А-II											
	ГОСТ 13840-68*	ГОСТ 3282-74*	ГОСТ 5781-82*			ГОСТ 5781-82*					ГОСТ 6727-80*	ГОСТ 5781-82*			ГОСТ 5781-82*					ГОСТ см. 3.503.1-81.5-8-ТТ				ГОСТ 8732-78*		
	ø15	ø2	ø6	ø8	Итого	ø10	ø12	ø14	Итого		ø4	ø6	ø14	Итого	ø10	ø12	ø14	ø22	Итого	δ10	δ12	δ20	Итого	o102x6		
Б1500.140.90-ТК7АII-1К	329.6	-	40.4	190.5	230.9	181.0	463.0	310.0	954.0	1184.9	11.0	-	-	-	-	2.8	2.2	-	5.0	-	31.1	-	31.1	7.4	54.5	1569.0
Б1500.140.90-ТК7АII-2(3,4)К	329.6	-	40.4	190.5	230.9	181.0	466.0	310.0	957.0	1187.9	11.0	-	-	-	-	2.8	2.2	7.2	12.2	-	31.1	81.2	112.3	7.4	142.9	1660.4
Б1500.140.90-ТК7АII-5(6,7)К	329.6	-	40.4	190.5	230.9	181.0	463.0	310.0	954.0	1184.9	11.0	13.9	-	13.9	-	84.1	2.2	-	86.3	-	31.1	-	31.1	7.4	149.7	1664.2
Б1500.174.90-ТК7АII-1К	329.6	-	40.4	203.5	243.9	181.0	445.7	257.9	884.6	1128.5	11.0	-	-	-	-	2.8	2.2	-	5.0	-	31.1	-	31.1	7.4	54.5	1512.6
Б1500.174.90-ТК7АII-2К	329.6	-	40.4	203.5	243.9	181.0	445.7	257.9	884.6	1128.5	11.0	-	-	-	3.6	2.8	2.2	7.2	15.8	44.9	31.1	81.2	157.2	7.4	191.4	1649.5
Б1500.174.90-ТК7АII-3К	329.6	-	40.4	203.5	243.9	181.0	448.7	257.9	887.6	1131.5	11.0	-	-	-	1.3	2.8	2.2	7.2	13.5	15.8	31.1	81.2	128.1	7.4	160.0	1621.1
Б1500.174.90-ТК7АII-4К	329.6	-	40.4	203.5	243.9	181.0	445.7	257.9	884.6	1128.5	11.0	13.6	-	13.6	3.6	84.1	2.2	-	89.9	44.9	31.1	-	76.0	7.4	197.9	1656.0
Б1500.174.90-ТК7АII-5К	329.6	-	40.4	203.5	243.9	181.0	445.7	257.9	884.6	1128.5	11.0	13.9	-	13.9	1.3	84.1	2.2	-	87.6	15.8	31.1	-	46.9	7.4	166.8	1624.9
Б1500.180.90-ТК7АII-1К	329.6	-	40.4	203.5	243.9	181.0	510.3	358.8	1050.1	1294.0	11.0	-	-	-	-	2.8	2.2	-	5.0	-	31.1	-	31.1	7.4	54.5	1678.1
Б1500.180.90-ТК7АII-2(3.4)К	329.6	-	40.4	203.5	243.9	181.0	513.3	358.8	1053.1	1297.0	11.0	-	-	-	-	2.8	2.2	7.2	12.2	-	31.1	81.2	112.3	7.4	142.9	1769.5
Б1500.180.90-ТК7АII-5(6,7)К	329.6	-	40.4	203.5	243.9	181.0	510.3	358.8	1050.1	1294.0	11.0	13.9	-	13.9	-	84.1	2.2	-	86.3	-	31.1	-	31.1	7.4	149.7	1773.3
Б1500.194.90-ТК7АII-1К	329.6	-	40.4	210.0	250.4	181.0	461.5	279.8	922.3	1172.7	11.0	-	-	-	-	2.8	2.2	-	5.0	-	31.1	-	31.1	7.4	54.5	1556.8
Б1500.194.90-ТК7АII-2К	329.6	-	40.4	210.0	250.4	181.0	461.5	279.8	922.3	1172.7	11.0	-	-	-	3.6	2.8	2.2	7.2	15.8	44.9	31.1	81.2	157.2	7.4	191.4	1693.7
Б1500.194.90-ТК7АII-3К	329.6	-	40.4	210.0	250.4	181.0	464.5	279.8	925.3	1175.7	11.0	-	-	-	1.3	2.8	2.2	7.2	13.5	15.8	31.1	81.2	128.1	7.4	160.0	1665.3
Б1500.194.90-ТК7АII-4К	329.6	-	40.4	210.0	250.4	181.0	461.5	279.8	922.3	1172.7	11.0	13.6	-	13.6	3.6	84.1	2.2	-	89.9	44.9	31.1	-	76.0	7.4	197.9	1700.2
Б1500.194.90-ТК7АII-5К	329.6	-	40.4	210.0	250.4	181.0	461.5	279.8	922.3	1172.7	11.0	13.9	-	13.9	1.3	84.1	2.2	-	87.6	15.8	31.1	-	46.9	7.4	166.8	1669.1

https://zavodjbi.com/

Марка элемента	Напрягаемая арматура, кг класса	Вязальная проволока, кг	Изделия арматурные, кг								Изделия закладные и анкеры, кг														Общий расход, кг
			Арматура класса							Всего	Арматура класса									Прокат					Всего
	В		А-I			А-III					В-I	А-I			А-III										
	ГОСТ 7348-81*	ГОСТ 3282-74*	ГОСТ 5781-82*			ГОСТ 5781-82*					ГОСТ 6727-80*	ГОСТ 5781-82*			ГОСТ 5781-82*					ГОСТ см. 3.503.1-81.5-8-ТТ				ГОСТ 8732-78*	
	ø5	ø2	ø6	ø8	Итого	ø8	ø10	ø12	Итого		ø4	ø6	ø14	Итого	ø10	ø12	ø14	ø20	Итого	δ10	δ12	δ20	Итого	o102x6	
Б1800.140.120-ТВАIII-1КП	355.0	0.9	42.8	274.1	316.9	74.8	378.6	461.8	915.2	1232.1	3.0	7.8	3.4	11.2	-	4.3	-	-	4.3	4.5	31.1	-	35.6	7.4	61.5	1650.0
Б1800.140.120-ТВАIII-2(3,4)КП	355.0	0.9	42.8	274.1	316.9	74.8	378.6	465.3	918.7	1235.6	3.0	7.8	3.4	11.2	-	4.3	-	7.5	11.8	4.5	31.1	101.5	137.1	7.4	170.5	1762.5
Б1800.140.120-ТВАIII-5(6,7)КП	355.0	0.9	42.8	274.1	316.9	74.8	378.6	461.8	915.2	1232.1	3.0	24.6	3.4	28.0	-	102.7	-	-	102.7	4.5	31.1	-	35.6	7.4	176.7	1765.2
Б1800.174.120-ТВАIII-1КП	355.0	0.9	42.8	292.3	335.1	74.8	359.2	414.3	848.3	1183.4	3.0	7.8	3.4	11.2	-	4.3	-	-	4.3	4.5	31.1	-	35.6	7.4	61.5	1601.3
Б1800.174.120-ТВАIII-2КП	355.0	0.9	42.8	292.3	335.1	74.8	359.2	414.3	848.3	1183.4	3.0	7.8	3.4	11.2	4.3	4.3	-	7.5	16.1	59.6	31.1	101.5	192.2	7.4	229.9	1769.7
Б1800.174.120-ТВАIII-3КП	355.0	0.9	42.8	292.3	335.1	74.8	359.2	417.8	851.8	1186.9	3.0	7.8	3.4	11.2	1.6	4.3	-	7.5	11.8	24.2	31.1	101.5	156.8	7.4	190.2	1733.5
Б1800.174.120-ТВАIII-4КП	355.0	0.9	42.8	292.3	335.1	74.8	359.2	414.3	848.3	1183.4	3.0	24.3	3.4	27.7	4.4	102.7	-	-	107.1	59.6	31.1	-	90.7	7.4	235.9	1775.7
Б1800.174.120-ТВАIII-5КП	355.0	0.9	42.8	292.3	335.1	74.8	359.2	414.3	848.3	1183.4	3.0	24.6	3.4	28.0	1.6	102.7	-	-	104.3	24.2	31.1	-	55.3	7.4	198.0	1737.8
Б1800.180.120-ТВАIII-1КП	355.0	0.9	42.8	292.3	335.1	74.8	418.0	507.1	999.9	1335.0	3.0	7.8	3.4	11.2	-	4.3	-	-	4.3	4.5	31.1	-	35.6	7.4	61.5	1752.9
Б1800.180.120-ТВАIII-2(3,4)КП	355.0	0.9	42.8	292.3	335.1	74.8	418.0	510.6	1003.4	1338.5	3.0	7.8	3.4	11.2	-	4.3	-	7.5	11.8	4.5	31.1	101.5	137.1	7.4	170.5	1865.4
Б1800.180.120-ТВАIII-5(6,7)КП	355.0	0.9	42.8	292.3	335.1	74.8	418.0	507.1	999.9	1335.0	3.0	24.6	3.4	28.0	-	102.7	-	-	102.7	4.5	31.1	-	35.6	7.4	176.7	1868.1
Б1800.194.120-ТВАIII-1КП	355.0	0.9	42.8	301.4	344.2	74.8	374.1	446.9	895.8	1240.0	3.0	7.8	3.4	11.2	-	4.3	-	-	4.3	4.5	31.1	-	35.6	7.4	61.5	1657.9
Б1800.194.120-ТВАIII-2КП	355.0	0.9	42.8	301.4	344.2	74.8	374.1	446.9	895.8	1240.0	3.0	7.8	3.4	11.2	4.3	4.3	-	7.5	16.1	59.6	31.1	101.5	192.2	7.4	229.9	1826.3
Б1800.194.120-ТВАIII-3КП	355.0	0.9	42.8	301.4	344.2	74.8	374.1	450.4	899.3	1243.5	3.0	7.8	3.4	11.2	1.6	4.3	-	7.5	11.8	24.2	31.1	101.5	156.8	7.4	190.2	1790.1
Б1800.194.120-ТВАIII-4КП	355.0	0.9	42.8	301.4	344.2	74.8	374.1	446.9	895.8	1240.0	3.0	24.3	3.4	27.7	4.4	102.7	-	-	107.1	59.6	31.1	-	90.7	7.4	235.9	1832.3
Б1800.194.120-ТВАIII-5КП	355.0	0.9	42.8	301.4	344.2	74.8	374.1	446.9	895.8	1240.0	3.0	24.6	3.4	28.0	1.6	102.7	-	-	104.3	24.2	31.1	-	55.3	7.4	198.0	1794.4

Марки стали см. 3.503.1-81.5-8-ТТ табл.2

Н. контр.	Прохоров		
Нач. ОИС	Постовой		
Глав. спец.	Прохоров		
ГИП	Маркин		
Нач. груп.	Старова		9.02.92
Инж. Iк.	Филимонова		
Глав. спец.	Винокур		

3.503.1-81.5-8-37РС

Ведомость расхода стали на балку L= 18 м. Армирование пучками из стали класса В и ненапрягаемой арматурой класса А-III

Стадия	Лист	Листов
Р	1	2

СОЮЗДОРПРОЕКТ

Формат А3

https://zavodjbi.com/

Марка элемента	Напрягаемая арматура, кг класса	Вязальная проволока, кг	Изделия арматурные, кг								Изделия закладные и анкеры, кг														Общий расход, кг
			Арматура класса							Всего	Арматура класса									Прокат					Всего
	В		А-I			А-III					В-I	А-I			А-III										
	ГОСТ 7348-81*	ГОСТ 3282-74*	ГОСТ 5781-82*			ГОСТ 5781-82*					ГОСТ 6727-80*	ГОСТ 5781-82*			ГОСТ 5781-82*					ГОСТ см. 3.503.1-81.5-8-ТТ				ГОСТ 8732-78*		
	ø5	ø2	ø6	ø8	Итого	ø8	ø10	ø12	Итого		ø4	ø6	ø14	Итого	ø10	ø12	ø14	ø20	Итого	δ10	δ12	δ20	Итого	o102x6		
Б1800.140.120-ТВАIII-1К	355.0	0.9	47.2	275.1	322.3	74.8	378.6	461.9	915.3	1237.6	3.0	7.8	3.4	11.2	-	4.3	-	-	4.3	4.5	31.1	-	35.6	7.4	61.5	1655.5
Б1800.140.120-ТВАIII-2(3.4)К	355.0	0.9	47.2	275.1	322.3	74.8	378.6	465.4	918.8	1241.1	3.0	7.8	3.4	11.2	-	4.3	-	7.5	11.8	4.5	31.1	101.5	137.1	7.4	170.5	1768.0
Б1800.140.120-ТВАIII-5(6.7)К	355.0	0.9	47.2	275.1	322.3	74.8	378.6	461.9	915.3	1237.6	3.0	24.6	3.4	28.0	-	102.7	-	-	102.7	4.5	31.1	-	35.6	7.4	176.7	1770.7
Б1800.174.120-ТВАIII-1К	355.0	0.9	47.2	293.3	340.5	74.8	359.2	414.4	848.4	1188.9	3.0	7.8	3.4	11.2	-	4.3	-	-	4.3	4.5	31.1	-	35.6	7.4	61.5	1606.8
Б1800.174.120-ТВАIII-2К	355.0	0.9	47.2	293.3	340.5	74.8	359.2	414.4	848.4	1188.9	3.0	7.8	3.4	11.2	4.3	4.3	-	7.5	16.1	59.6	31.1	101.5	192.2	7.4	229.9	1775.2
Б1800.174.120-ТВАIII-3К	355.0	0.9	47.2	293.3	340.5	74.8	359.2	417.9	851.9	1192.4	3.0	7.8	3.4	11.2	1.6	4.3	-	7.5	11.8	24.2	31.1	101.5	156.8	7.4	190.2	1739.0
Б1800.174.120-ТВАIII-4К	355.0	0.9	47.2	293.3	340.5	74.8	359.2	414.4	848.4	1188.9	3.0	24.3	3.4	27.7	4.4	102.7	-	-	107.1	59.6	31.1	-	90.7	7.4	235.9	1781.2
Б1800.174.120-ТВАIII-5К	355.0	0.9	47.2	293.3	340.5	74.8	359.2	414.4	848.4	1188.9	3.0	24.6	3.4	28.0	1.6	102.7	-	-	104.3	24.2	31.1	-	55.3	7.4	198.0	1743.3
Б1800.180.120-ТВАIII-1К	355.0	0.9	47.2	293.3	340.5	74.8	418.0	507.2	1000.0	1340.5	3.0	7.8	3.4	11.2	-	4.3	-	-	4.3	4.5	31.1	-	35.6	7.4	61.5	1758.4
Б1800.180.120-ТВАIII-2(3.4)К	355.0	0.9	47.2	293.3	340.5	74.8	418.0	510.7	1003.5	1344.0	3.0	7.8	3.4	11.2	-	4.3	-	7.5	11.8	4.5	31.1	101.5	137.1	7.4	170.5	1870.9
Б1800.180.120-ТВАIII-5(6.7)К	355.0	0.9	47.2	293.3	340.5	74.8	418.0	507.2	1000.0	1340.5	3.0	24.6	3.4	28.0	-	102.7	-	-	102.7	4.5	31.1	-	35.6	7.4	176.7	1873.6
Б1800.194.120-ТВАIII-1К	355.0	0.9	47.2	302.4	349.6	74.8	374.1	447.0	895.9	1245.5	3.0	7.8	3.4	11.2	-	4.3	-	-	4.3	4.5	31.1	-	35.6	7.4	61.5	1662.9
Б1800.194.120-ТВАIII-2К	355.0	0.9	47.2	302.4	349.6	74.8	374.1	447.0	895.9	1245.5	3.0	7.8	3.4	11.2	4.3	4.3	-	7.5	16.1	59.6	31.1	101.5	192.2	7.4	229.9	1831.3
Б1800.194.120-ТВАIII-3К	355.0	0.9	47.2	302.4	349.6	74.8	374.1	450.5	899.4	1249.0	3.0	7.8	3.4	11.2	1.6	4.3	-	7.5	11.8	24.2	31.1	101.5	156.8	7.4	190.2	1795.1
Б1800.194.120-ТВАIII-4К	355.0	0.9	47.2	302.4	349.6	74.8	374.1	447.0	895.9	1245.5	3.0	24.3	3.4	27.7	4.4	102.7	-	-	107.1	59.6	31.1	-	90.7	7.4	235.9	1837.3
Б1800.194.120-ТВАIII-5К	355.0	0.9	47.2	302.4	349.6	74.8	374.1	447.0	895.9	1245.5	3.0	24.6	3.4	28.0	1.6	102.7	-	-	104.3	24.2	31.1	-	55.3	7.4	198.0	1799.4

https://zavodjbi.com/

Марка элемента	Напрягаемая арматура, кг класса	Вязальная проволока, кг	Изделия арматурные, кг								Изделия закладные и анкеры, кг														Общий расход, кг
			Арматура класса							Всего	Арматура класса									Прокат					Всего
			А-I			А-II					В-I	А-I			А-II										
	В																								
	ГОСТ 7348-81*	ГОСТ 3282-74*	ГОСТ 5781-82*			ГОСТ 5781-82*					ГОСТ 6727-80*	ГОСТ 5781-82			ГОСТ 5781-82*					ГОСТ см. 3.503.1-81.5-8-ТТ				ГОСТ 8732-78*	
	⌀5	⌀2	⌀6	⌀8	Итого	⌀10	⌀12	⌀14	Итого		⌀4	⌀6	⌀14	Итого	⌀10	⌀12	⌀14	⌀22	Итого	δ10	δ12	δ20	Итого	o102x6		
Б1800.140.120-ТВАII-1КП	355.0	0.9	42.8	274.1	316.9	237.3	551.2	385.0	1173.5	1490.4	3.0	7.8	3.4	11.2	–	2.8	2.2	–	5.0	4.5	31.1	–	35.6	7.4	62.2	1909.0
Б1800.140.120-ТВАII-2(3.4)КП	355.0	0.9	42.8	274.1	316.9	237.3	554.7	385.0	1177.0	1493.9	3.0	7.8	3.4	11.2	–	2.8	2.2	9.0	14.0	4.5	31.1	101.5	137.1	7.4	172.7	2023.0
Б1800.140.120-ТВАII-5(6.7)КП	355.0	0.9	42.8	274.1	316.9	237.3	551.2	385.0	1173.5	1490.4	3.0	24.6	3.4	28.0	–	101.3	2.2	–	103.5	4.5	31.1	–	35.6	7.4	177.5	2024.3
Б1800.174.120-ТВАII-1КП	355.0	0.9	42.8	292.3	335.1	237.3	524.6	320.2	1082.1	1417.2	3.0	7.8	3.4	11.2	–	2.8	2.2	–	5.0	4.5	31.1	–	35.6	7.4	62.2	1835.8
Б1800.174.120-ТВАII-2КП	355.0	0.9	42.8	292.3	335.1	237.3	524.6	320.2	1082.1	1417.2	3.0	7.8	3.4	11.2	4.3	2.8	2.2	9.0	18.6	59.6	31.1	101.5	192.2	7.4	232.4	2006.0
Б1800.174.120-ТВАII-3КП	355.0	0.9	42.8	292.3	335.1	237.3	528.1	320.2	1085.6	1420.7	3.0	7.8	3.4	11.2	1.6	2.8	2.2	9.0	15.6	24.2	31.1	101.5	156.8	7.4	194.0	1971.1
Б1800.174.120-ТВАII-4КП	355.0	0.9	42.8	292.3	335.1	237.3	524.6	320.2	1082.1	1417.2	3.0	24.3	3.4	27.7	4.4	101.3	2.2	–	107.9	59.6	31.1	–	90.7	7.4	236.7	2010.3
Б1800.174.120-ТВАII-5КП	355.0	0.9	42.8	292.3	335.1	237.3	524.6	320.2	1082.1	1417.2	3.0	24.6	3.4	28.0	1.6	101.3	2.2	–	105 1	24.2	31.1	–	55.3	7.4	198.8	1972.4
Б1800.180.120-ТВАII-1КП	355.0	0.9	42.8	292.3	335.1	237.3	609.0	448.5	1294.8	1629.9	3.0	7.8	3.4	11.2	–	2.8	2.2	–	5.0	4.5	31.1	–	35.6	7.4	62.2	2048.5
Б1800.180.120-ТВАII-2(3.4)КП	355.0	0.9	42.8	292.3	335.1	237.3	612.5	448.5	1298.3	1633.4	3.0	7.8	3.4	11.2	–	2.8	2.2	9.0	14.0	4.5	31.1	101.5	137.1	7.4	172 7	2162.5
Б1800.180.120-ТВАII-5(6.7)КП	355.0	0.9	42.8	292.3	335.1	237.3	609.0	448.5	1294.8	1629.9	3.0	24.6	3.4	28.0	–	101.3	2.2	–	103.5	4.5	31.1	–	35.6	7.4	177.5	2163.8
Б1800.194.120-ТВАII-1КП	355.0	0.9	42.8	301.4	344.2	237.3	545.7	349.6	1132.6	1476.8	3.0	7.8	3.4	11.2	–	2.8	2.2	–	5 0	4.5	31.1	–	35.6	7.4	62.2	1895.4
Б1800.194.120-ТВАII-2КП	355.0	0.9	42.8	301.4	344.2	237.3	545.7	349.6	1132.6	1476.8	3.0	7.8	3.4	11.2	4.3	2.8	2.2	9.0	18.6	59.6	31.1	101.5	192.2	7.4	232.4	2065.6
Б1800.194.120-ТВАII-3КП	355.0	0.9	42.8	301.4	344.2	237.3	549.2	349.6	1136.1	1480.3	3.0	7.8	3.4	11.2	1.6	2.8	2.2	9.0	15.6	24.2	31.1	101.5	156.8	7.4	194.0	2030.7
Б1800.194.120-ТВАII-4КП	355.0	0.9	42.8	301.4	344.2	237.3	545.7	349.6	1132.6	1476.8	3.0	24.3	3.4	27.7	4.4	101.3	2.2	–	107.9	59.6	31.1	–	90.7	7.4	236.7	2069.9
Б1800.194.120-ТВАII-5КП	355.0	0.9	42.8	301.4	344.2	237.3	545.7	349.6	1132.6	1476.8	3.0	24.6	3.4	28.0	1.6	101.3	2.2	–	105.1	24.2	31.1	–	55.3	7.4	198.8	2032.0

Марки стали см 3.503.1-81.5-8-ТТ табл.2

Н. контр.	Прохоров		
Нач. ОИС	Постовой		
Глав. спец.	Прохоров		
ГИП	Маркин		
Нач. груп.	Старова		9.03.92
Инж. Iк.	Филимонова		
Глав. спец.	Винокур		

3.503.1-81.5-8-38РС

Ведомость расхода стали на балку L= 18 м. Армирование пучками из стали класса В и ненапрягаемой арматурой класса А-II

Стадия	Лист	Листов
Р	1	2

СОЮЗДОРПРОЕКТ

Формат А3

https://zavodjbi.com/

Марка элемента	Напрягаемая арматура, кг, класса	Вязальная проволока, кг	Изделия арматурные, кг								Изделия закладные и анкеры, кг														Общий расход, кг
			Арматура класса							Всего	Арматура класса									Прокат					Всего	
			А-I			А-II					В-I	А-I			А-II											
	В		ГОСТ 5781-82*			ГОСТ 5781-82*					ГОСТ 6727-80*	ГОСТ 5781-82*			ГОСТ 5781-82*					ГОСТ ск. 3.503.1-81.5-8-ТТ				ГОСТ 8732-78*		
	ГОСТ 7348-81*	ГОСТ 3282-74*																								
	ø5	ø2	ø6	ø8	Итого	ø10	ø12	ø14	Итого		ø4	ø6	ø14	Итого	ø10	ø12	ø14	ø22	Итого	δ10	δ12	δ20	Итого	○102х6		
Б1800.140.120-ТВАII-1К	355.0	0.9	47.2	275.1	322.3	237.3	551.3	385.0	1173.6	1495.9	3.0	7.8	3.4	11.2	-	2.8	2.2	-	5.0	4.5	31.1	-	35.6	7.4	62.2	1914.5
Б1800.140.120-ТВАII-2(3,4)К	355.0	0.9	47.2	275.1	322.3	237.3	554.8	385.0	1177.1	1499.4	3.0	7.8	3.4	11.2	-	2.8	2.2	9.0	14.0	4.5	31.1	101.5	137.1	7.4	172.7	2028.5
Б1800.140.120-ТВАII-5(6,7)К	355.0	0.9	47.2	275.1	322.3	237.3	551.3	385.0	1173.6	1495.9	3.0	24.6	3.4	28.0	-	101.3	2.2	-	103.5	4.5	31.1	-	35.6	7.4	177.5	2029.8
Б1800.174.120-ТВАII-1К	355.0	0.9	47.2	293.3	340.5	237.3	524.7	320.2	1082.2	1422.7	3.0	7.8	3.4	11.2	-	2.8	2.2	-	5.0	4.5	31.1	-	35.6	7.4	62.2	1841.3
Б1800.174.120-ТВАII-2К	355.0	0.9	47.2	293.3	340.5	237.3	524.7	320.2	1082.2	1422.7	3.0	7.8	3.4	11.2	4.3	2.8	2.2	9.0	18.6	59.6	31.1	101.5	192.2	7.4	232.4	2011.5
Б1800.174.120-ТВАII-3К	355.0	0.9	47.2	293.3	340.5	237.3	528.2	320.2	1085.7	1426.2	3.0	7.8	3.4	11.2	1.6	2.8	2.2	9.0	15.6	24.2	31.1	101.5	156.8	7.4	194.0	1976.6
Б1800.174.120-ТВАII-4К	355.0	0.9	47.2	293.3	340.5	237.3	524.7	320.2	1082.2	1422.7	3.0	24.3	3.4	27.7	4.4	101.3	2.2	-	107.9	59.6	31.1	-	90.7	7.4	236.7	2015.8
Б1800.174.120-ТВАII-5К	355.0	0.9	47.2	293.3	340.5	237.3	524.7	320.2	1082.2	1422.7	3.0	24.6	3.4	28.0	1.6	101.3	2.2	-	105.1	24.2	31.1	-	55.3	7.4	198.8	1977.9
Б1800.180.120-ТВАII-1К	355.0	0.9	47.2	293.3	340.5	237.3	609.1	448.5	1294.9	1635.4	3.0	7.8	3.4	11.2	-	2.8	2.2	-	5.0	4.5	31.1	-	35.6	7.4	62.2	2054.0
Б1800.180.120-ТВАII-2(3,4)К	355.0	0.9	47.2	293.3	340.5	237.3	612.6	448.5	1298.4	1638.9	3.0	7.8	3.4	11.2	-	2.8	2.2	9.0	14.0	4.5	31.1	101.5	137.1	7.4	172.7	2168.0
Б1800.180.120-ТВАII-5(6,7)К	355.0	0.9	47.2	293.3	340.5	237.3	609.1	448.5	1294.9	1635.4	3.0	24.6	3.4	28.0	-	101.3	2.2	-	103.5	4.5	31.1	-	35.6	7.4	177.5	2169.3
Б1800.194.120-ТВАII-1К	355.0	0.9	47.2	302.4	349.6	237.3	545.8	349.6	1132.7	1482.3	3.0	7.8	3.4	11.2	-	2.8	2.2	-	5.0	4.5	31.1	-	35.6	7.4	62.2	1900.9
Б1800.194.120-ТВАII-2К	355.0	0.9	47.2	302.4	349.6	237.3	545.8	349.6	1132.7	1482.3	3.0	7.8	3.4	11.2	4.3	2.8	2.2	9.0	18.6	59.6	31.1	101.5	192.2	7.4	232.4	2071.1
Б1800.194.120-ТВАII-3К	355.0	0.9	47.2	302.4	349.6	237.3	549.3	349.6	1136.2	1485.8	3.0	7.8	3.4	11.2	1.6	2.8	2.2	9.0	15.6	24.2	31.1	101.5	156.8	7.4	194.0	2036.2
Б1800.194.120-ТВАII-4К	355.0	0.9	47.2	302.4	349.6	237.3	545.8	349.6	1132.7	1482.3	3.0	24.3	3.4	27.7	4.4	101.3	2.2	-	107.9	59.6	31.1	-	90.7	7.4	236.7	2075.4
Б1800.194.120-ТВАII-5К	355.0	0.9	47.2	302.4	349.6	237.3	545.8	349.6	1132.7	1482.3	3.0	24.6	3.4	28.0	1.6	101.3	2.2	-	105.1	24.2	31.1	-	55.3	7.4	198.8	2037.5

https://zavodjbi.com/

Марка элемента	Напрягаемая арматура, кг класса К-7 ГОСТ 13840-68* ø15	Вязальная проволока, кг ГОСТ 3282-74* ø2	Изделия арматурные, кг. Арматура класса А-I ГОСТ 5781-82* ø6	А-I ø8	А-I Итого	А-III ГОСТ 5781-82* ø8	А-III ø10	А-III ø12	А-III Итого	Всего
Б1800.140.120-ТК7АIII-1КП	390.6	-	42.8	274.1	316.9	74.8	378.6	461.8	915.2	1232.1
Б1800.140.120-ТК7АIII-2(3,4)КП	390.6	-	42.8	274.1	316.9	74.8	378.6	465.3	918.7	1235.6
Б1800.140.120-ТК7АIII-5(6,7)КП	390.6	-	42.8	274.1	316.9	74.8	378.6	461.8	915.2	1232.1
Б1800.174.120-ТК7АIII-1КП	390.6	-	42.8	292.3	335.1	74.8	359.2	414.3	848.3	1183.4
Б1800.174.120-ТК7АIII-2КП	390.6	-	42.8	292.3	335.1	74.8	359.2	414.3	848.3	1183.4
Б1800.174.120-ТК7АIII-3КП	390.6	-	42.8	292.3	335.1	74.8	359.2	417.8	851.8	1186.9
Б1800.174.120-ТК7АIII-4КП	390.6	-	42.8	292.3	335.1	74.8	359.2	414.3	848.3	1183.4
Б1800.174.120-ТК7АIII-5КП	390.6	-	42.8	292.3	335.1	74.8	359.2	414.3	848.3	1183.4
Б1800.180.120-ТК7АIII-1КП	390.6	-	42.8	292.3	335.1	74.8	418.0	507.1	999.9	1335.0
Б1800.180.120-ТК7АIII-2(3,4)КП	390.6	-	42.8	292.3	335.1	74.8	418.0	510.6	1003.4	1338.5
Б1800.180.120-ТК7АIII-5(6,7)КП	390.6	-	42.8	292.3	335.1	74.8	418.0	507.1	999.9	1335.0
Б1800.194.120-ТК7АIII-1КП	390.6	-	42.8	301.4	344.2	74.8	374.1	446.9	895.8	1240.0
Б1800.194.120-ТК7АIII-2КП	390.6	-	42.8	301.4	344.2	74.8	374.1	446.9	895.8	1240.0
Б1800.194.120-ТК7АIII-3КП	390.6	-	42.8	301.4	344.2	74.8	374.1	450.4	899.3	1243.5
Б1800.194.120-ТК7АIII-4КП	390.6	-	42.8	301.4	344.2	74.8	374.1	446.9	895.8	1240.0
Б1800.194.120-ТК7АIII-5КП	390.6	-	42.8	301.4	344.2	74.8	374.1	446.9	895.8	1240.0

Марка элемента	Изделия закладные и анкеры, кг. Арматура класса В-I ГОСТ 6727-80* ø4	А-I ГОСТ 5781-82* ø6	А-I ø14	А-I Итого	А-III ГОСТ 5781-82* ø10	А-III ø12	А-III ø14	А-III ø20	А-III Итого	Прокат ГОСТ см. 3.503.1-81.5-8-ТТ δ10	δ12	δ20	Итого	ГОСТ 8732-78* ○102х6	Всего	Общий расход, кг
Б1800.140.120-ТК7АIII-1КП	11.0	-	-	-	-	4.3	-	-	4.3	-	31.1	-	31.1	7.4	53.8	1676.5
Б1800.140.120-ТК7АIII-2(3,4)КП	11.0	-	-	-	-	4.3	-	7.5	11.8	-	31.1	101.5	132.6	7.4	162.8	1789.0
Б1800.140.120-ТК7АIII-5(6,7)КП	11.0	16.8	-	16.8	-	102.7	-	-	102.7	-	31.1	-	31.1	7.4	169.0	1791.7
Б1800.174.120-ТК7АIII-1КП	11.0	-	-	-	-	4.3	-	-	4.3	-	31.1	-	31.1	7.4	53.8	1627.8
Б1800.174.120-ТК7АIII-2КП	11.0	-	-	-	4.3	4.3	-	7.5	16.1	55.1	31.1	101.5	187.7	7.4	222.2	1796.2
Б1800.174.120-ТК7АIII-3КП	11.0	-	-	-	1.6	4.3	-	7.5	11.8	19.7	31.1	101.5	152.3	7.4	182.5	1760.0
Б1800.174.120-ТК7АIII-4КП	11.0	16.5	-	16.5	4.4	102.7	-	-	107.1	55.1	31.1	-	86.2	7.4	228.2	1802.2
Б1800.174.120-ТК7АIII-5КП	11.0	16.8	-	16.8	1.6	102.7	-	-	104.3	19.7	31.1	-	50.8	7.4	190.3	1764.3
Б1800.180.120-ТК7АIII-1КП	11.0	-	-	-	-	4.3	-	-	4.3	-	31.1	-	31.1	7.4	53.8	1779.4
Б1800.180.120-ТК7АIII-2(3,4)КП	11.0	-	-	-	-	4.3	-	7.5	11.8	-	31.1	101.5	132.6	7.4	162.8	1891.9
Б1800.180.120-ТК7АIII-5(6,7)КП	11.0	16.8	-	16.8	-	102.7	-	-	102.7	-	31.1	-	31.1	7.4	169.0	1894.6
Б1800.194.120-ТК7АIII-1КП	11.0	-	-	-	-	4.3	-	-	4.3	-	31.1	-	31.1	7.4	53.8	1684.4
Б1800.194.120-ТК7АIII-2КП	11.0	-	-	-	4.3	4.3	-	7.5	16.1	55.1	31.1	101.5	187.7	7.4	222.2	1852.8
Б1800.194.120-ТК7АIII-3КП	11.0	-	-	-	1.6	4.3	-	7.5	11.8	19.7	31.1	101.5	152.3	7.4	182.5	1816.6
Б1800.194.120-ТК7АIII-4КП	11.0	16.5	-	16.5	4.4	102.7	-	-	107.1	55.1	31.1	-	86.2	7.4	228.2	1858.8
Б1800.194.120-ТК7АIII-5КП	11.0	16.8	-	16.8	1.6	102.7	-	-	104.3	19.7	31.1	-	50.8	7.4	190.3	1820.9

Марки стали см. 3.503.1-81.5-8-ТТ табл.2

Н. контр.	Прохоров		
Нач. ОИС	Постовой		
Глав. спец.	Прохоров		
ГИП	Маркин		
Нач. груп.	Старова		9.02.92
Инж. Iк.	Филимонова		
Глав. спец.	Винокур		

3.503.1-81.5-8-39РС

Ведомость расхода стали на балку L= 18 м. Армирование канатами К-7 и ненапрягаемой арматурой класса А-III

Стадия	Лист	Листов
Р	1	2

СОЮЗДОРПРОЕКТ

Формат А3

https://zavodjbi.com/

Марка элемента	Напрягаемая арматура, кг класса К-7 ГОСТ 13840-68э ⌀15	Вязальная проволока, кг ГОСТ 3282-74* ⌀2	Изделия арматурные, кг. Арматура класса А-I ГОСТ 5781-82* ⌀6	А-I ⌀8	А-I Итого	А-III ГОСТ 5781-82* ⌀8	А-III ⌀10	А-III ⌀12	А-III Итого	Всего
Б1800.140.120-ТК7АIII-1К	390.6	-	47.2	275.1	322.3	74.8	378.6	461.9	915.3	1237.6
Б1800.140.120-ТК7АIII-2(3.4)К	390.6	-	47.2	275.1	322.3	74.8	378.6	465.4	918.8	1241.1
Б1800.140.120-ТК7АIII-5(6.7)К	390.6	-	47.2	275.1	322.3	74.8	378.6	461.9	915.3	1237.6
Б1800.174.120-ТК7АIII-1К	390.6	-	47.2	293.3	340.5	74.8	359.2	414.4	848.4	1188.9
Б1800.174.120-ТК7АIII-2К	390.6	-	47.2	293.3	340.5	74.8	359.2	414.4	848.4	1188.9
Б1800.174.120-ТК7АIII-3К	390.6	-	47.2	293.3	340.5	74.8	359.2	417.9	851.9	1192.4
Б1800.174.120-ТК7АIII-4К	390.6	-	47.2	293.3	340.5	74.8	359.2	414.4	848.4	1188.9
Б1800.174.120-ТК7АIII-5К	390.6	-	47.2	293.3	340.5	74.8	359.2	414.4	848.4	1188.9
Б1800.180.120-ТК7АIII-1К	390.6	-	47.2	293.3	340.5	74.8	418.0	507.2	1000.0	1340.5
Б1800.180.120-ТК7АIII-2(3.4)К	390.6	-	47.2	293.3	340.5	74.8	418.0	510.7	1003.5	1344.0
Б1800.180.120-ТК7АIII-5(6.7)К	390.6	-	47.2	293.3	340.5	74.8	418.0	507.2	1000.0	1340.5
Б1800.194.120-ТК7АIII-1К	390.6	-	47.2	302.4	349.6	74.8	374.1	447.0	895.9	1245.5
Б1800.194.120-ТК7АIII-2К	390.6	-	47.2	302.4	349.6	74.8	374.1	447.0	895.9	1245.5
Б1800.194.120-ТК7АIII-3К	390.6	-	47.2	302.4	349.6	74.8	374.1	450.5	899.4	1249.0
Б1800.194.120-ТК7АIII-4К	390.6	-	47.2	302.4	349.6	74.8	374.1	447.0	895.9	1245.5
Б1800.194.120-ТК7АIII-5К	390.6	-	47.2	302.4	349.6	74.8	374.1	447.0	895.9	1245.5

Марка элемента	Изделия закладные и анкеры, кг. Арматура класса В-I ГОСТ 6727-80* ⌀4	А-I ГОСТ 5781-82* ⌀6	А-I ⌀14	А-I Итого	А-III ГОСТ 5781-82* ⌀10	А-III ⌀12	А-III ⌀14	А-III ⌀20	А-III Итого	Прокат ГОСТ см. 3.503.1-81.5-8-ТТ δ10	δ12	δ20	Итого	ГОСТ 8732-78* ⌀102х6	Всего	Общий расход, кг
Б1800.140.120-ТК7АIII-1К	11.0	-	-	-	-	4.3	-	-	4.3	-	31.1	-	31.1	7.4	53.8	1682.0
Б1800.140.120-ТК7АIII-2(3.4)К	11.0	-	-	-	-	4.3	-	7.5	11.8	-	31.1	101.5	132.6	7.4	162.8	1794.5
Б1800.140.120-ТК7АIII-5(6.7)К	11.0	16.8	-	16.8	-	102.7	-	-	102.7	-	31.1	-	31.1	7.4	169.0	1797.2
Б1800.174.120-ТК7АIII-1К	11.0	-	-	-	-	4.3	-	-	4.3	-	31.1	-	31.1	7.4	53.8	1633.3
Б1800.174.120-ТК7АIII-2К	11.0	-	-	-	4.3	4.3	-	7.5	16.1	55.1	31.1	101.5	187.7	7.4	222.2	1801.7
Б1800.174.120-ТК7АIII-3К	11.0	-	-	-	1.6	4.3	-	7.5	11.8	19.7	31.1	101.5	152.3	7.4	182.5	1765.5
Б1800.174.120-ТК7АIII-4К	11.0	16.5	-	16.5	4.4	102.7	-	-	107.1	55.1	31.1	-	86.2	7.4	228.2	1807.7
Б1800.174.120-ТК7АIII-5К	11.0	16.8	-	16.8	1.6	102.7	-	-	104.3	19.7	31.1	-	50.8	7.4	190.3	1769.8
Б1800.180.120-ТК7АIII-1К	11.0	-	-	-	-	4.3	-	-	4.3	-	31.1	-	31.1	7.4	53.8	1784.9
Б1800.180.120-ТК7АIII-2(3.4)К	11.0	-	-	-	-	4.3	-	7.5	11.8	-	31.1	101.5	132.6	7.4	162.8	1897.4
Б1800.180.120-ТК7АIII-5(6.7)К	11.0	16.8	-	16.8	-	102.7	-	-	102.7	-	31.1	-	31.1	7.4	169.0	1900.1
Б1800.194.120-ТК7АIII-1К	11.0	-	-	-	-	4.3	-	-	4.3	-	31.1	-	31.1	7.4	53.8	1689.9
Б1800.194.120-ТК7АIII-2К	11.0	-	-	-	4.3	4.3	-	7.5	16.1	55.1	31.1	101.5	187.7	7.4	222.2	1858.3
Б1800.194.120-ТК7АIII-3К	11.0	-	-	-	1.6	4.3	-	7.5	11.8	19.7	31.1	101.5	152.3	7.4	182.5	1822.1
Б1800.194.120-ТК7АIII-4К	11.0	16.5	-	16.5	4.4	102.7	-	-	107.1	55.1	31.1	-	86.2	7.4	228.2	1864.3
Б1800.194.120-ТК7АIII-5К	11.0	16.8	-	16.8	1.6	102.7	-	-	104.3	19.7	31.1	-	50.8	7.4	190.3	1826.4

https://zavodjbi.com/

Марка элемента	Напрягаемая арматура, кг класса К-7 ГОСТ 13840-68* ⌀15	Вязальная проволока, кг ГОСТ 3282-74* ⌀2	Изделия арматурные, кг. Арматура класса А-I ГОСТ 5781-82* ⌀6	А-I ⌀8	А-I Итого	А-II ГОСТ 5781-82* ⌀10	А-II ⌀12	А-II ⌀14	А-II Итого	Всего
Б1800.140.120-ТК7АII-1КП	390.6	-	42.8	274.1	316.9	237.3	551.2	385.0	1173.5	1490.4
Б1800.140.120-ТК7АII-2(3,4)КП	390.6	-	42.8	274.1	316.9	237.3	554.7	385.0	1177.0	1493.9
Б1800.140.120-ТК7АII-5(6,7)КП	390.6	-	42.8	274.1	316.9	237.3	551.2	385.0	1173.5	1490.4
Б1800.174.120-ТК7АII-1КП	390.6	-	42.8	292.3	335.1	237.3	524.6	320.2	1082.1	1417.2
Б1800.174.120-ТК7АII-2КП	390.6	-	42.8	292.3	335.1	237.3	524.6	320.2	1082.1	1417.2
Б1800.174.120-ТК7АII-3КП	390.6	-	42.8	292.3	335.1	237.3	528.1	320.2	1085.6	1420.7
Б1800.174.120-ТК7АII-4КП	390.6	-	42.8	292.3	335.1	237.3	524.6	320.2	1082.1	1417.2
Б1800.174.120-ТК7АII-5КП	390.6	-	42.8	292.3	335.1	237.3	524.6	320.2	1082.1	1417.2
Б1800.180.120-ТК7АII-1КП	390.6	-	42.8	292.3	335.1	237.3	609.0	448.5	1294.8	1629.9
Б1800.180.120-ТК7АII-2(3,4)КП	390.6	-	42.8	292.3	335.1	237.3	612.5	448.5	1298.3	1633.4
Б1800.180.120-ТК7АII-5(6,7)КП	390.6	-	42.8	292.3	335.1	237.3	609.0	448.5	1294.8	1629.9
Б1800.194.120-ТК7АII-1КП	390.6	-	42.8	301.4	344.2	237.3	545.7	349.6	1132.6	1476.8
Б1800.194.120-ТК7АII-2КП	390.6	-	42.8	301.4	344.2	237.3	545.7	349.6	1132.6	1476.8
Б1800.194.120-ТК7АII-3КП	390.6	-	42.8	301.4	344.2	237.3	549.2	349.6	1136.1	1480.3
Б1800.194.120-ТК7АII-4КП	390.6	-	42.8	301.4	344.2	237.3	545.7	349.6	1132.6	1476.8
Б1800.194.120-ТК7АII-5КП	390.6	-	42.8	301.4	344.2	237.3	545.7	349.6	1132.6	1476.8

Марка элемента	Изделия закладные и анкеры, кг. Арматура класса В-I ГОСТ 6727-80* ⌀4	А-I ГОСТ 5781-82* ⌀6	А-I ⌀14	А-I Итого	А-II ГОСТ 5781-82* ⌀10	А-II ⌀12	А-II ⌀14	А-II ⌀22	А-II Итого	Прокат ГОСТ см. 3.503.1-81.5-8-ТТ δ10	δ12	δ20	Итого	ГОСТ 8732-78* ○102х6	Всего	Общий расход, кг
Б1800.140.120-ТК7АII-1КП	11.0	-	-	-	-	2.8	2.2	-	5.0	-	31.1	-	31.1	7.4	54.5	1935.5
Б1800.140.120-ТК7АII-2(3,4)КП	11.0	-	-	-	-	2.8	2.2	9.0	14.0	-	31.1	101.5	132.6	7.4	165.0	2049.5
Б1800.140.120-ТК7АII-5(6,7)КП	11.0	16.8	-	16.8	-	101.3	2.2	-	103.5	-	31.1	-	31.1	7.4	169.8	2050.8
Б1800.174.120-ТК7АII-1КП	11.0	-	-	-	-	2.8	2.2	-	5.0	-	31.1	-	31.1	7.4	54.5	1862.3
Б1800.174.120-ТК7АII-2КП	11.0	-	-	-	4.3	2.8	2.2	9.0	18.6	55.1	31.1	101.5	187.7	7.4	224.7	2032.5
Б1800.174.120-ТК7АII-3КП	11.0	-	-	-	1.6	2.8	2.2	9.0	15.6	19.7	31.1	101.5	152.3	7.4	186.3	1997.6
Б1800.174.120-ТК7АII-4КП	11.0	16.5	-	16.5	4.4	101.3	2.2	-	107.9	55.1	31.1	-	86.2	7.4	229.0	2036.8
Б1800.174.120-ТК7АII-5КП	11.0	16.8	-	16.8	1.6	101.3	2.2	-	105.1	19.7	31.1	-	50.8	7.4	191.1	1998.9
Б1800.180.120-ТК7АII-1КП	11.0	-	-	-	-	2.8	2.2	-	5.0	-	31.1	-	31.1	7.4	54.5	2075.0
Б1800.180.120-ТК7АII-2(3,4)КП	11.0	-	-	-	-	2.8	2.2	9.0	14.0	-	31.1	101.5	132.6	7.4	165.0	2189.0
Б1800.180.120-ТК7АII-5(6,7)КП	11.0	16.8	-	16.8	-	101.3	2.2	-	103.5	-	31.1	-	31.1	7.4	169.8	2190.3
Б1800.194.120-ТК7АII-1КП	11.0	-	-	-	-	2.8	2.2	-	5.0	-	31.1	-	31.1	7.4	54.5	1921.9
Б1800.194.120-ТК7АII-2КП	11.0	-	-	-	4.3	2.8	2.2	9.0	18.6	55.1	31.1	101.5	187.7	7.4	224.7	2092.1
Б1800.194.120-ТК7АII-3КП	11.0	-	-	-	1.6	2.8	2.2	9.0	15.6	19.7	31.1	101.5	152.3	7.4	186.3	2057.2
Б1800.194.120-ТК7АII-4КП	11.0	16.5	-	16.5	4.4	101.3	2.2	-	107.9	55.1	31.1	-	86.2	7.4	229.0	2096.4
Б1800.194.120-ТК7АII-5КП	11.0	16.8	-	16.8	1.6	101.3	2.2	-	105.1	19.7	31.1	-	50.8	7.4	191.1	2058.5

Марки стали см. 3.503.1-81.5-8-ТТ табл.2

Н. контр.	Прохоров		
Нач. ОИС	Пустовой		
Глав. спец.	Прохоров		
ГИП	Маркин		
Нач. груп.	Старова		9.02.92
Инж. Iк.	Филимонова		
Глав. спец.	Винокур		

3.503.1-81.5-8-40РС

Ведомость расхода стали на балку L= 18 м. Армирование канатами К-7 и ненапрягаемой арматурой класса А-II

Стадия	Лист	Листов
Р	1	2

СОЮЗДОРПРОЕКТ

Формат А3

Марка элемента	Напрягаемая арматура кг класса	Вязальная проволока, кг	Изделия арматурные, кг								Изделия закладные и анкеры, кг															Общий расход, кг
			Арматура класса							Всего	Арматура класса									Прокат					Всего	
	В		А-I			А-II					В-I	А-I			А-II											
	ГОСТ 7348-81*	ГОСТ 3282-74*	ГОСТ 5781-82*			ГОСТ 5781-82*					ГОСТ 6727-80*	ГОСТ 5781-82*			ГОСТ 5781-82*					ГОСТ см. 3.503.1-81.5-8-ТТ				ГОСТ 8732-78*		
	⌀5	⌀2	⌀6	⌀8	Итого	⌀10	⌀12	⌀14	Итого		⌀4	⌀6	⌀14	Итого	⌀10	⌀12	⌀14	⌀22	Итого	δ10	δ12	δ20	Итого	o102x6		
Б1800.140.120-ТК7АII-1К	390.6	-	47.2	275.1	322.3	237.3	551.3	385.0	1173.6	1495.9	11.0	-	-	-	-	2.8	2.2	-	5.0	-	31.1	-	31.1	7.4	54.5	1941.0
Б1800.140.120-ТК7АII-2(3,4)К	390.6	-	47.2	275.1	322.3	237.3	554.8	385.0	1177.1	1499.4	11.0	-	-	-	-	2.8	2.2	9.0	14.0	-	31.1	101.5	132.6	7.4	165.0	2055.0
Б1800.140.120-ТК7АII-5(6,7)К	390.6	-	47.2	275.1	322.3	237.3	551.3	385.0	1173.6	1495.9	11.0	16.8	-	16.8	-	101.3	2.2	-	103.5	-	31.1	-	31.1	7.4	169.8	2056.3
Б1800.174.120-ТК7АII-1К	390.6	-	47.2	293.3	340.5	237.3	524.7	320.2	1082.2	1422.7	11.0	-	-	-	-	2.8	2.2	-	5.0	-	31.1	-	31.1	7.4	54.5	1867.8
Б1800.174.120-ТК7АII-2К	390.6	-	47.2	293.3	340.5	237.3	524.7	320.2	1082.2	1422.7	11.0	-	-	-	4.3	2.8	2.2	9.0	18.6	55.1	31.1	101.5	187.7	7.4	224.7	2038.0
Б1800.174.120-ТК7АII-3К	390.6	-	47.2	293.3	340.5	237.3	528.2	320.2	1085.7	1426.2	11.0	-	-	-	1.6	2.8	2.2	9.0	15.6	19.7	31.1	101.5	152.3	7.4	186.3	2003.1
Б1800.174.120-ТК7АII-4К	390.6	-	47.2	293.3	340.5	237.3	524.7	320.2	1082.2	1422.7	11.0	16.5	-	16.5	4.4	101.3	2.2	-	107.9	55.1	31.1	-	86.2	7.4	229.0	2042.3
Б1800.174.120-ТК7АII-5К	390.6	-	47.2	293.3	340.5	237.3	524.7	320.2	1082.2	1422.7	11.0	16.8	-	16.8	1.6	101.3	2.2	-	105.1	19.7	31.1	-	50.8	7.4	191.1	2004.4
Б1800.180.120-ТК7АII-1К	390.6	-	47.2	293.3	340.5	237.3	609.1	448.5	1294.9	1635.4	11.0	-	-	-	-	2.8	2.2	-	5.0	-	31.1	-	31.1	7.4	54.5	2080.5
Б1800.180.120-ТК7АII-2(3,4)К	390.6	-	47.2	293.3	340.5	237.3	612.6	448.5	1298.4	1638.9	11.0	-	-	-	-	2.8	2.2	9.0	14.0	-	31.1	101.5	132.6	7.4	165.0	2194.5
Б1800.180.120-ТК7АII-5(6,7)К	390.6	-	47.2	293.3	340.5	237.3	609.1	448.5	1294.9	1635.4	11.0	16.8	-	16.8	-	101.3	2.2	-	103.5	-	31.1	-	31.1	7.4	169.8	2195.8
Б1800.194.120-ТК7АII-1К	390.6	-	47.2	302.4	349.6	237.3	545.8	349.6	1132.7	1482.3	11.0	-	-	-	-	2.8	2.2	-	5.0	-	31.1	-	31.1	7.4	54.5	1927.4
Б1800.194.120-ТК7АII-2К	390.6	-	47.2	302.4	349.6	237.3	545.8	349.6	1132.7	1482.3	11.0	-	-	-	4.3	2.8	2.2	9.0	18.6	55.1	31.1	101.5	187.7	7.4	224.7	2097.6
Б1800.194.120-ТК7АII-3К	390.6	-	47.2	302.4	349.6	237.3	549.3	349.6	1136.2	1485.8	11.0	-	-	-	1.6	2.8	2.2	9.0	15.6	19.7	31.1	101.5	152.3	7.4	186.3	2062.7
Б1800.194.120-ТК7АII-4К	390.6	-	47.2	302.4	349.6	237.3	545.8	349.6	1132.7	1482.3	11.0	16.5	-	16.5	4.4	101.3	2.2	-	107.9	55.1	31.1	-	86.2	7.4	229.0	2101.9
Б1800.194.120-ТК7АII-5К	390.6	-	47.2	302.4	349.6	237.3	545.8	349.6	1132.7	1482.3	11.0	16.8	-	16.8	1.6	101.3	2.2	-	105.1	19.7	31.1	-	50.8	7.4	191.1	2064.0

https://zavodjbi.com/

Марка элемента	Напрягаемая арматура, кг класса	Вязальная проволока, кг	Изделия арматурные, кг								Изделия закладные и анкеры, кг														Общий расход, кг
			Арматура класса							Всего	Арматура класса									Прокат					Всего
	В		А-I			А-III					В-I	А-I			А-III										
	ГОСТ 7348-81*	ГОСТ 3282-74*	ГОСТ 5781-82*			ГОСТ 5781-82*					ГОСТ 6727-80*	ГОСТ 5781-82*			ГОСТ 5781-82*					ГОСТ см. 3.503.1-81.5-8-ТТ				ГОСТ 8732-78*	
	⌀5	⌀2	⌀6	⌀8	Итого	⌀8	⌀10	⌀12	Итого		⌀4	⌀6	⌀14	Итого	⌀10	⌀12	⌀14	⌀20	Итого	б10	б12	б20	Итого	о102х6		
Б2100.140.120-ТВАIII-1КП	574.7	1.5	49.6	317.8	367.4	95.4	417.0	605.3	1117.7	1485.1	4.2	10.9	4.8	15.7	-	4.3	-	-	4.3	6.3	31.1	-	37.4	7.4	69.0	2130.3
Б2100.140.120-ТВАIII-2КП	574.7	1.5	49.6	317.8	367.4	95.4	417.0	609.3	1121.7	1489.1	4.2	10.9	4.8	15.7	-	4.3	-	9.0	13.3	6.3	31.1	121.8	159.2	7.4	199.8	2265.1
Б2100.140.120-ТВАIII-3КП	574.7	1.5	49.6	317.8	367.4	95.4	417.0	605.3	1117.7	1485.1	4.2	30.5	4.8	35.3	-	120.0	-	-	120.0	6.3	31.1	-	37.4	7.4	204.3	2265.6
Б2100.174.120-ТВАIII-1КП	574.7	1.5	49.6	341.2	390.8	95.4	391.0	548.5	1034.9	1425.7	4.2	10.9	4.8	15.7	-	4.3	-	-	4.3	6.3	31.1	-	37.4	7.4	69.0	2070.9
Б2100.174.120-ТВАIII-2КП	574.7	1.5	49.6	341.2	390.8	95.4	391.0	548.5	1034.9	1425.7	4.2	10.9	4.8	15.7	5.2	4.3	-	9.0	18.5	71.6	31.1	121.8	224.5	7.4	270.3	2272.2
Б2100.174.120-ТВАIII-3КП	574.7	1.5	49.6	341.2	390.8	95.4	391.0	552.5	1038.9	1429.7	4.2	10.9	4.8	15.7	2.0	4.3	-	9.0	15.3	29.9	31.1	121.8	182.8	7.4	225.4	2231.3
Б2100.174.120-ТВАIII-4КП	574.7	1.5	49.6	341.2	390.8	95.4	391.0	548.5	1034.9	1425.7	4.2	30.3	4.8	35.1	5.2	120.0	-	-	125.2	71.6	31.1	-	102.7	7.4	274.6	2276.5
Б2100.174.120-ТВАIII-5КП	574.7	1.5	49.6	341.2	390.8	95.4	391.0	548.5	1034.9	1425.7	4.2	30.5	4.8	35.3	2.0	119.9	-	-	121.9	29.9	31.1	-	61.0	7.4	229.8	2231.7
Б2100.180.120-ТВАIII-1КП	574.7	1.5	49.6	341.2	390.8	95.4	463.6	661.1	1220.1	1610.9	4.2	10.9	4.8	15.7	-	4.3	-	-	4.3	6.3	31.1	-	37.4	7.4	69.0	2256.1
Б2100.180.120-ТВАIII-2КП	574.7	1.5	49.6	341.2	390.8	95.4	463.6	665.1	1224.1	1614.9	4.2	10.9	4.8	15.7	-	4.3	-	9.0	13.3	6.3	31.1	121.8	159.2	7.4	199.8	2390.9
Б2100.180.120-ТВАIII-3КП	574.7	1.5	49.6	341.2	390.8	95.4	463.6	661.1	1220.1	1610.9	4.2	30.5	4.8	35.3	-	120.0	-	-	120.0	6.3	31.1	-	37.4	7.4	204.3	2391.4
Б2100.194.120-ТВАIII-1КП	574.7	1.5	49.6	352.9	402.5	95.4	409.6	586.4	1091.4	1493.9	4.2	10.9	4.8	15.7	-	4.3	-	-	4.3	6.3	31.1	-	37.4	7.4	69.0	2139.1
Б2100.194.120-ТВАIII-2КП	574.7	1.5	49.6	352.9	402.5	95.4	409.6	586.4	1091.4	1493.9	4.2	10.9	4.8	15.7	5.2	4.3	-	9.0	18.5	71.6	31.1	121.8	224.5	7.4	270.3	2340.4
Б2100.194.120-ТВАIII-3КП	574.7	1.5	49.6	352.9	402.5	95.4	409.6	590.4	1095.4	1497.9	4.2	10.9	4.8	15.7	2.0	4.3	-	9.0	15.3	29.9	31.1	121.8	182.8	7.4	225.4	2299.5
Б2100.194.120-ТВАIII-4КП	574.7	1.5	49.6	352.9	402.5	95.4	409.6	586.4	1091.4	1493.9	4.2	30.3	4.8	35.1	5.2	120.0	-	-	125.2	71.6	31.1	-	102.7	7.4	274.6	2344.7
Б2100.194.120-ТВАIII-5КП	574.7	1.5	49.6	352.9	402.5	95.4	409.6	586.4	1091.4	1493.9	4.2	30.5	4.8	35.3	2.0	119.9	-	-	121.9	29.9	31.1	-	61.0	7.4	229.8	2299.9

Марки стали см. 3.503.1-81.5-8-ТТ табл.2

Н. контр.	Прохоров		
Нач. ОИС	Постовой		
Глав. спец.	Прохоров		
ГИП	Маркин		
Нач. груп.	Старова		5.02.93
Инж. Iк.	Филимонова		
Инж. IIIк.	Яновская		

3.503.1-81.5-8-41РС

Ведомость расхода стали на балку L= 21 м. Армирование пучками из стали класса В и ненапрягаемой арматурой класса А-III

Стадия	Лист	Листов
Р	1	2

СОЮЗДОРПРОЕКТ

Формат А3

Марка элемента	Напрягаемая арматура, кг класса	Вязальная проволока, кг	Изделия арматурные, кг								Изделия закладные и анкеры, кг														Общий расход, кг
			Арматура класса							Всего	Арматура класса									Прокат					Всего
	В		А-I			А-III					В-I	А-I			А-III										
	ГОСТ 7348-81*	ГОСТ 3282-74*	ГОСТ 5781-82*			ГОСТ 5781-82*					ГОСТ 6727-80*	ГОСТ 5781-82*			ГОСТ 5781-82*					ГОСТ см. 3.503.1-81.5-8-ТТ				ГОСТ 8732-78*	
	⌀5	⌀2	⌀6	⌀8	Итого	⌀8	⌀10	⌀12	Итого		⌀4	⌀6	⌀14	Итого	⌀10	⌀12	⌀14	⌀20	Итого	δ10	δ12	δ20	Итого	○102х6		
Б2100.140.120-ТВАIII-1К	574.7	1.5	54.0	318.8	372.8	95.4	417.0	605.4	1117.8	1490.6	4.2	10.9	4.8	15.7	-	4.3	-	-	4.3	6.3	31.1	-	37.4	7.4	69.0	2135.8
Б2100.140.120-ТВАIII-2К	574.7	1.5	54.0	318.8	372.8	95.4	417.0	609.4	1121.8	1494.6	4.2	10.9	4.8	15.7	-	4.3	-	9.0	13.3	6.3	31.1	121.8	159.2	7.4	199.8	2270.6
Б2100.140.120-ТВАIII-3К	574.7	1.5	54.0	318.8	372.8	95.4	417.0	605.4	1117.8	1490.6	4.2	30.5	4.8	35.3	-	120.0	-	-	120.0	6.3	31.1	-	37.4	7.4	204.3	2271.1
Б2100.174.120-ТВАIII-1К	574.7	1.5	54.0	342.2	396.2	95.4	391.0	548.6	1035.0	1431.2	4.2	10.9	4.8	15.7	-	4.3	-	-	4.3	6.3	31.1	-	37.4	7.4	69.0	2076.4
Б2100.174.120-ТВАIII-2К	574.7	1.5	54.0	342.2	396.2	95.4	391.0	548.6	1035.0	1431.2	4.2	10.9	4.8	15.7	5.2	4.3	-	9.0	18.5	71.6	31.1	121.8	224.5	7.4	270.3	2277.7
Б2100.174.120-ТВАIII-3К	574.7	1.5	54.0	342.2	396.2	95.4	391.0	552.6	1039.0	1435.2	4.2	10.9	4.8	15.7	2.0	4.3	-	9.0	15.3	29.9	31.1	121.8	182.8	7.4	225.4	2236.8
Б2100.174.120-ТВАIII-4К	574.7	1.5	54.0	342.2	396.2	95.4	391.0	548.6	1035.0	1431.2	4.2	30.3	4.8	35.1	5.2	120.0	-	-	125.2	71.6	31.1	-	102.7	7.4	274.6	2282.0
Б2100.174.120-ТВАIII-5К	574.7	1.5	54.0	342.2	396.2	95.4	391.0	548.6	1035.0	1431.2	4.2	30.5	4.8	35.3	2.0	119.9	-	-	121.9	29.9	31.1	-	61.0	7.4	229.8	2237.2
Б2100.180.120-ТВАIII-1К	574.7	1.5	54.0	342.2	396.2	95.4	463.6	661.2	1220.2	1616.4	4.2	10.9	4.8	15.7	-	4.3	-	-	4.3	6.3	31.1	-	37.4	7.4	69.0	2261.6
Б2100.180.120-ТВАIII-2К	574.7	1.5	54.0	342.2	396.2	95.4	463.6	665.2	1224.2	1620.4	4.2	10.9	4.8	15.7	-	4.3	-	9.0	13.3	6.3	31.1	121.8	159.2	7.4	199.8	2396.4
Б2100.180.120-ТВАIII-3К	574.7	1.5	54.0	342.2	396.2	95.4	463.6	661.2	1220.2	1616.4	4.2	30.5	4.8	35.3	-	120.0	-	-	120.0	6.3	31.1	-	37.4	7.4	204.3	2396.9
Б2100.194.120-ТВАIII-1К	574.7	1.5	54.0	353.9	407.9	95.4	409.6	586.5	1091.5	1499.4	4.2	10.9	4.8	15.7	-	4.3	-	-	4.3	6.3	31.1	-	37.4	7.4	69.0	2144.6
Б2100.194.120-ТВАIII-2К	574.7	1.5	54.0	353.9	407.9	95.4	409.6	586.5	1091.5	1499.4	4.2	10.9	4.8	15.7	5.2	4.3	-	9.0	18.5	71.6	31.1	121.8	224.5	7.4	270.3	2345.9
Б2100.194.120-ТВАIII-3К	574.7	1.5	54.0	353.9	407.9	95.4	409.6	590.5	1095.5	1503.4	4.2	10.9	4.8	15.7	2.0	4.3	-	9.0	15.3	29.9	31.1	121.8	182.8	7.4	225.4	2305.0
Б2100.194.120-ТВАIII-4К	574.7	1.5	54.0	353.9	407.9	95.4	409.6	586.5	1091.5	1499.4	4.2	30.3	4.8	35.1	5.2	120.0	-	-	125.2	71.6	31.1	-	102.7	7.4	274.6	2350.2
Б2100.194.120-ТВАIII-5К	574.7	1.5	54.0	353.9	407.9	95.4	409.6	586.5	1091.5	1499.4	4.2	30.5	4.8	35.3	2.0	119.9	-	-	121.9	29.9	31.1	-	61.0	7.4	229.8	2305.4

https://zavodjbi.com/

Марка элемента	Напрягаемая арматура, кг класса В ГОСТ 7348-81* ø5	Вязальная проволока, кг ГОСТ 3282-74* ø2	Изделия арматурные, кг. Арматура класса А-I ГОСТ 5781-82* ø6	А-I ø8	А-I Итого	А-II ГОСТ 5781-82* ø10	А-II ø12	А-II ø14	А-II Итого	Всего	Изделия закладные и анкеры, кг. Арматура класса В-I ГОСТ 6727-80* ø4	А-I ГОСТ 5781-82* ø6	А-I ø14	А-I Итого	А-II ГОСТ 5781-82* ø10	А-II ø12	А-II ø14	А-II ø22	А-II Итого	Прокат ГОСТ см. 3.503.1-81.5-8-ТТ δ10	δ12	δ20	Итого	ГОСТ 8732-78* ø102х6	Всего	Общий расход, кг
Б2100.140.120-ТВАII-1КП	574.7	1.5	49.6	317.8	367.4	270.0	694.7	460.0	1424.7	1792.1	4.2	10.9	4.8	15.7	–	2.8	2.2	–	5.0	6.3	31.1	–	37.4	7.4	69.7	2438.0
Б2100.140.120-ТВАII-2КП	574.7	1.5	49.6	317.8	367.4	270.0	698.7	460.0	1428.7	1796.1	4.2	10.9	4.8	15.7	–	2.8	2.2	10.8	15.8	6.3	31.1	121.8	159.2	7.4	202.3	2574.6
Б2100.140.120-ТВАII-3КП	574.7	1.5	49.6	317.8	367.4	270.0	694.7	460.0	1424.7	1792.1	4.2	30.5	4.8	35.3	–	118.5	2.2	–	120.7	6.3	31.1	–	37.4	7.4	205.0	2573.3
Б2100.174.120-ТВАII-1КП	574.7	1.5	49.6	341.2	390.8	270.0	658.8	382.5	1311.3	1702.1	4.2	10.9	4.8	15.7	–	2.8	2.2	–	5.0	6.3	31.1	–	37.4	7.4	69.7	2348.0
Б2100.174.120-ТВАII-2КП	574.7	1.5	49.6	341.2	390.8	270.0	658.8	382.5	1311.3	1702.1	4.2	10.9	4.8	15.7	5.2	2.8	2.2	10.8	21.0	71.6	31.1	121.8	224.5	7.4	272.8	2551.1
Б2100.174.120-ТВАII-3КП	574.7	1.5	49.6	341.2	390.8	270.0	662.8	382.5	1315.3	1706.1	4.2	10.9	4.8	15.7	2.0	2.8	2.2	10.8	17.8	29.9	31.1	121.8	182.8	7.4	227.9	2510.2
Б2100.174.120-ТВАII-4КП	574.7	1.5	49.6	341.2	390.8	270.0	658.8	382.5	1311.3	1702.1	4.2	30.3	4.8	35.1	5.2	120.0	2.2	–	127.4	71.6	31.1	–	102.7	7.4	276.8	2555.1
Б2100.174.120-ТВАII-5КП	574.7	1.5	49.6	341.2	390.8	270.0	658.8	382.5	1311.3	1702.1	4.2	30.5	4.8	35.3	2.0	118.5	2.2	–	122.7	29.9	31.1	–	61.0	7.4	230.6	2508.9
Б2100.180.120-ТВАII-1КП	574.7	1.5	49.6	341.2	390.8	270.0	763.0	538.2	1571.2	1962.0	4.2	10.9	4.8	15.7	–	2.8	2.2	–	5.0	6.3	31.1	–	37.4	7.4	69.7	2607.9
Б2100.180.120-ТВАII-2КП	574.7	1.5	49.6	341.2	390.8	270.0	767.0	538.2	1575.2	1966.0	4.2	10.9	4.8	15.7	–	2.8	2.2	10.8	15.8	6.3	31.1	121.8	159.2	7.4	202.3	2744.5
Б2100.180.120-ТВАII-3КП	574.7	1.5	49.6	341.2	390.8	270.0	763.0	538.2	1571.2	1962.0	4.2	30.5	4.8	35.3	–	118.5	2.2	–	120.7	6.3	31.1	–	37.4	7.4	205.0	2743.2
Б2100.194.120-ТВАII-1КП	574.7	1.5	49.6	352.9	402.5	270.0	685.2	419.4	1374.6	1777.1	4.2	10.9	4.8	15.7	–	2.8	2.2	–	5.0	6.3	31.1	–	37.4	7.4	69.7	2423.0
Б2100.194.120-ТВАII-2КП	574.7	1.5	49.6	352.9	402.5	270.0	685.2	419.4	1374.6	1777.1	4.2	10.9	4.8	15.7	5.2	2.8	2.2	10.8	21.0	71.6	31.1	121.8	224.5	7.4	272.8	2626.1
Б2100.194.120-ТВАII-3КП	574.7	1.5	49.6	352.9	402.5	270.0	689.2	419.4	1378.6	1781.1	4.2	10.9	4.8	15.7	2.0	2.8	2.2	10.8	17.8	29.9	31.1	121.8	182.8	7.4	227.9	2585.2
Б2100.194.120-ТВАII-4КП	574.7	1.5	49.6	352.9	402.5	270.0	685.2	419.4	1374.6	1777.1	4.2	30.3	4.8	35.1	5.2	120.0	2.2	–	127.4	71.6	31.1	–	102.7	7.4	276.8	2630.1
Б2100.194.120-ТВАII-5КП	574.7	1.5	49.6	352.9	402.5	270.0	685.2	419.4	1374.6	1777.1	4.2	30.5	4.8	35.3	2.0	118.5	2.2	–	122.7	29.9	31.1	–	61.0	7.4	230.6	2583.9

Марки стали см. 3.503.1-81.5-8-ТТ табл.2

Н. контр.	Прохоров		
Нач. ОИС	Постовой		
Глав. спец	Прохоров		
ГИП	Маркин		
Нач. груп.	Старова		9.02.92
Инж. Iк.	Филимонова		
Инж. IIIк.	Яновская		

3.503.1-81.5-8-42РС

Ведомость расхода стали на балку L= 21 м. Армирование пучками из стали класса В и ненапрягаемой арматурой класса А-II

Стадия	Лист	Листов
Р	1	2

СОЮЗДОРПРОЕКТ

Формат А3

https://zavodjbi.com/

Марка элемента	Напрягаемая арматура, кг класса	Вязальная проволока, кг	Изделия арматурные, кг								Изделия закладные и анкеры, кг															Общий расход, кг
			Арматура класса							Всего	Арматура класса									Прокат					Всего	
	В		А-I			А-II					В-I	А-I			А-II											
	ГОСТ 7348-81*	ГОСТ 3282-74*	ГОСТ 5781-82*			ГОСТ 5781-82*					ГОСТ 6727-80*	ГОСТ 5781-82*			ГОСТ 5781-82*					ГОСТ см. 3.503.1-81.5-8-ТТ				ГОСТ 8732-78*		
	ø5	ø2	ø6	ø8	Итого	ø10	ø12	ø14	Итого		ø4	ø6	ø14	Итого	ø10	ø12	ø14	ø22	Итого	δ10	δ12	δ20	Итого	o102x6		
Б2100.140.120-ТВАII-1К	574.7	1.5	54.0	318.8	372.8	270.0	694.8	460.0	1424.8	1797.6	4.2	10.9	4.8	15.7	-	2.8	2.2	-	5.0	6.3	31.1	-	37.4	7.4	69.7	2443.5
Б2100.140.120-ТВАII-2К	574.7	1.5	54.0	318.8	372.8	270.0	698.8	460.0	1428.8	1801.6	4.2	10.9	4.8	15.7	-	2.8	2.2	10.8	15.8	6.3	31.1	121.8	159.2	7.4	202.3	2580.1
Б2100.140.120-ТВАII-3К	574.7	1.5	54.0	318.8	372.8	270.0	694.8	460.0	1424.8	1797.6	4.2	30.5	4.8	35.3	-	118.5	2.2	-	120.7	6.3	31.1	-	37.4	7.4	205.0	2578.8
Б2100.174.120-ТВАII-1К	574.7	1.5	54.0	342.2	396.2	270.0	658.9	382.5	1311.4	1707.6	4.2	10.9	4.8	15.7	-	2.8	2.2	-	5.0	6.3	31.1	-	37.4	7.4	69.7	2353.5
Б2100.174.120-ТВАII-2К	574.7	1.5	54.0	342.2	396.2	270.0	658.9	382.5	1311.4	1707.6	4.2	10.9	4.8	15.7	5.2	2.8	2.2	10.8	21.0	71.6	31.1	121.8	224.5	7.4	272.8	2556.6
Б2100.174.120-ТВАII-3К	574.7	1.5	54.0	342.2	396.2	270.0	662.9	382.5	1315.4	1711.6	4.2	10.9	4.8	15.7	2.0	2.8	2.2	10.8	17.8	29.9	31.1	121.8	182.8	7.4	227.9	2515.7
Б2100.174.120-ТВАII-4К	574.7	1.5	54.0	342.2	396.2	270.0	658.9	382.5	1311.4	1707.6	4.2	30.3	4.8	35.1	5.2	120.0	2.2	-	127.4	71.6	31.1	-	102.7	7.4	276.8	2560.6
Б2100.174.120-ТВАII-5К	574.7	1.5	54.0	342.2	396.2	270.0	658.9	382.5	1311.4	1707.6	4.2	30.5	4.8	35.3	2.0	118.5	2.2	-	122.7	29.9	31.1	-	61.0	7.4	230.6	2514.4
Б2100.180.120-ТВАII-1К	574.7	1.5	54.0	342.2	396.2	270.0	763.1	538.2	1571.3	1967.5	4.2	10.9	4.8	15.7	-	2.8	2.2	-	5.0	6.3	31.1	-	37.4	7.4	69.7	2613.4
Б2100.180.120-ТВАII-2К	574.7	1.5	54.0	342.2	396.2	270.0	767.1	538.2	1575.3	1971.5	4.2	10.9	4.8	15.7	-	2.8	2.2	10.8	15.8	6.3	31.1	121.8	159.2	7.4	202.3	2750.0
Б2100.180.120-ТВАII-3К	574.7	1.5	54.0	342.2	396.2	270.0	763.1	538.2	1571.3	1967.5	4.2	30.5	4.8	35.3	-	118.5	2.2	-	120.7	6.3	31.1	-	37.4	7.4	205.0	2748.7
Б2100.194.120-ТВАII-1К	574.7	1.5	54.0	353.9	407.9	270.0	685.3	419.4	1374.7	1782.6	4.2	10.9	4.8	15.7	-	2.8	2.2	-	5.0	6.3	31.1	-	37.4	7.4	69.7	2428.5
Б2100.194.120-ТВАII-2К	574.7	1.5	54.0	353.9	407.9	270.0	685.3	419.4	1374.7	1782.6	4.2	10.9	4.8	15.7	5.2	2.8	2.2	10.8	21.0	71.6	31.1	121.8	224.5	7.4	272.8	2631.6
Б2100.194.120-ТВАII-3К	574.7	1.5	54.0	353.9	407.9	270.0	689.3	419.4	1378.7	1786.6	4.2	10.9	4.8	15.7	2.0	2.8	2.2	10.8	17.8	29.9	31.1	121.8	182.8	7.4	227.9	2590.7
Б2100.194.120-ТВАII-4К	574.7	1.5	54.0	353.9	407.9	270.0	685.3	419.4	1374.7	1782.6	4.2	30.3	4.8	35.1	5.2	120.0	2.2	-	127.4	71.6	31.1	-	102.7	7.4	276.8	2635.6
Б2100.194.120-ТВАII-5К	574.7	1.5	54.0	353.9	407.9	270.0	685.3	419.4	1374.7	1782.6	4.2	30.5	4.8	35.3	2.0	118.5	2.2	-	122.7	29.9	31.1	-	61.0	7.4	230.6	2589.4

https://zavodjbi.com/

Марка элемента	Напрягаемая арматура, кг класса К-7 ГОСТ 13840-68* ⌀15	Вязальная проволока, кг ГОСТ 3282-74* ⌀2	Изделия арматурные, кг. Арматура класса А-I ГОСТ 5781-82* ⌀6	А-I ⌀8	А-I Итого	А-III ГОСТ 5781-82* ⌀8	А-III ⌀10	А-III ⌀12	А-III Итого	Всего
Б2100.140.120-ТК7АIII-1КП	602.4	-	49.6	317.8	367.4	95.4	417.0	605.3	1117.7	1485.1
Б2100.140.120-ТК7АIII-2КП	602.4	-	49.6	317.8	367.4	95.4	417.0	609.3	1121.7	1489.1
Б2100.140.120-ТК7АIII-3КП	602.4	-	49.6	317.8	367.4	95.4	417.0	605.3	1117.7	1485.1
Б2100.174.120-ТК7АIII-1КП	602.4	-	49.6	341.2	390.8	95.4	391.0	548.5	1034.9	1425.7
Б2100.174.120-ТК7АIII-2КП	602.4	-	49.6	341.2	390.8	95.4	391.0	548.5	1034.9	1425.7
Б2100.174.120-ТК7АIII-3КП	602.4	-	49.6	341.2	390.8	95.4	391.0	552.5	1038.9	1429.7
Б2100.174.120-ТК7АIII-4КП	602.4	-	49.6	341.2	390.8	95.4	391.0	548.5	1034.9	1425.7
Б2100.174.120-ТК7АIII-5КП	602.4	-	49.6	341.2	390.8	95.4	391.0	548.5	1034.9	1425.7
Б2100.180.120-ТК7АIII-1КП	602.4	-	49.6	341.2	390.8	95.4	463.6	661.1	1220.1	1610.9
Б2100.180.120-ТК7АIII-2КП	602.4	-	49.6	341.2	390.8	95.4	463.6	665.1	1224.1	1614.9
Б2100.180.120-ТК7АIII-3КП	602.4	-	49.6	341.2	390.8	95.4	463.6	661.1	1220.1	1610.9
Б2100.194.120-ТК7АIII-1КП	602.4	-	49.6	352.9	402.5	95.4	409.6	586.4	1091.4	1493.9
Б2100.194.120-ТК7АIII-2КП	602.4	-	49.6	352.9	402.5	95.4	409.6	586.4	1091.4	1493.9
Б2100.194.120-ТК7АIII-3КП	602.4	-	49.6	352.9	402.5	95.4	409.6	590.4	1095.4	1497.9
Б2100.194.120-ТК7АIII-4КП	602.4	-	49.6	352.9	402.5	95.4	409.6	586.4	1091.4	1493.9
Б2100.194.120-ТК7АIII-5КП	602.4	-	49.6	352.9	402.5	95.4	409.6	586.4	1091.4	1493.9

Марка элемента	Изделия закладные и анкеры, кг. Арматура класса В-I ГОСТ 6727-80* ⌀4	А-I ГОСТ 5781-82* ⌀6	А-I ⌀14	А-I Итого	А-III ГОСТ 5781-82* ⌀10	А-III ⌀12	А-III ⌀14	А-III ⌀20	А-III Итого	Прокат ГОСТ ск. 3.503.1-81.5-8-ТТ б10	б12	б20	Итого	ГОСТ 8732-78* о102х6	Всего	Общий расход, кг
Б2100.140.120-ТК7АIII-1КП	14.7	-	-	-	-	4.3	-	-	4.3	-	31.1	-	31.1	7.4	57.5	2145.0
Б2100.140.120-ТК7АIII-2КП	14.7	-	-	-	-	4.3	-	9.0	13.3	-	31.1	121.8	152.9	7.4	188.3	2279.8
Б2100.140.120-ТК7АIII-3КП	14.7	19.6	-	19.6	-	120.0	-	-	120.0	-	31.1	-	31.1	7.4	192.8	2280.3
Б2100.174.120-ТК7АIII-1КП	14.7	-	-	-	-	4.3	-	-	4.3	-	31.1	-	31.1	7.4	57.5	2085.6
Б2100.174.120-ТК7АIII-2КП	14.7	-	-	-	5.2	4.3	-	9.0	18.5	65.3	31.1	121.8	218.2	7.4	258.8	2286.9
Б2100.174.120-ТК7АIII-3КП	14.7	-	-	-	2.0	4.3	-	9.0	15.3	23.6	31.1	121.8	176.5	7.4	213.9	2246.0
Б2100.174.120-ТК7АIII-4КП	14.7	19.4	-	19.4	5.2	120.0	-	-	125.2	65.3	31.1	-	96.4	7.4	263.1	2291.2
Б2100.174.120-ТК7АIII-5КП	14.7	19.6	-	19.6	2.0	119.9	-	-	121.9	23.6	31.1	-	54.7	7.4	218.3	2246.4
Б2100.180.120-ТК7АIII-1КП	14.7	-	-	-	-	4.3	-	-	4.3	-	31.1	-	31.1	7.4	57.5	2270.8
Б2100.180.120-ТК7АIII-2КП	14.7	-	-	-	-	4.3	-	9.0	13.3	-	31.1	121.8	152.9	7.4	188.3	2405.6
Б2100.180.120-ТК7АIII-3КП	14.7	19.6	-	19.6	-	120.0	-	-	120.0	-	31.1	-	31.1	7.4	192.8	2406.1
Б2100.194.120-ТК7АIII-1КП	14.7	-	-	-	-	4.3	-	-	4.3	-	31.1	-	31.1	7.4	57.5	2153.8
Б2100.194.120-ТК7АIII-2КП	14.7	-	-	-	5.2	4.3	-	9.0	18.5	65.3	31.1	121.8	218.2	7.4	258.8	2355.1
Б2100.194.120-ТК7АIII-3КП	14.7	-	-	-	2.0	4.3	-	9.0	15.3	23.6	31.1	121.8	176.5	7.4	213.9	2314.2
Б2100.194.120-ТК7АIII-4КП	14.7	19.4	-	19.4	5.2	120.0	-	-	125.2	65.3	31.1	-	96.4	7.4	263.1	2359.4
Б2100.194.120-ТК7АIII-5КП	14.7	19.6	-	19.6	2.0	119.9	-	-	121.9	23.6	31.1	-	54.7	7.4	218.3	2314.6

Марки стали см. 3.503.1-81.5-8-ТТ табл.2

Н. контр.	Прохоров		
Нач. ОИС	Постовой		
Глав. спец.	Прохоров		
ГИП	Маркин		
Нач. груп.	Старова		3.02.92
Инж. Iк.	Филимонова		
Инж. IIIк.	Яновская		

3.503.1-81.5-8-43РС

Ведомость расхода стали на балку L= 21 м. Армирование канатами К-7 и ненапрягаемой арматурой класса А-III

Стадия	Лист	Листов
Р	1	2

СОЮЗДОРПРОЕКТ

Формат А3

https://zavodjbi.com/

Марка элемента	Напрягаемая арматура, кг класса	Вязальная проволока, кг	Изделия арматурные, кг								Изделия закладные и анкеры, кг														Общий расход, кг
			Арматура класса							Всего	Арматура класса									Прокат					Всего
			А-I			А-III					В-I	А-I			А-III										
	К-7																								
	ГОСТ 13840-68з	ГОСТ 3282-74*	ГОСТ 5781-82*			ГОСТ 5781-82*					ГОСТ 6727-80*	ГОСТ 5781-82*			ГОСТ 5781-82*					ГОСТ см. 3.503.1-81.5-8-ТТ				ГОСТ 8732-78*	
	ø15	ø2	ø6	ø8	Итого	ø8	ø10	ø12	Итого		ø4	ø6	ø14	Итого	ø10	ø12	ø14	ø20	Итого	δ10	δ12	δ20	Итого	o102x6	
Б2100.140.120-ТК7АIII-1К	602.4	-	54.0	318.8	372.8	95.4	417.0	605.4	1117.8	1490.6	14.7	-	-	-	-	4.3	-	-	4.3	-	31.1	-	31.1	7.4	57.5	2150.5
Б2100.140.120-ТК7АIII-2К	602.4	-	54.0	318.8	372.8	95.4	417.0	609.4	1121.8	1494.6	14.7	-	-	-	-	4.3	-	9.0	13.3	-	31.1	121.8	152.9	7.4	188.3	2285.3
Б2100.140.120-ТК7АIII-3К	602.4	-	54.0	318.8	372.8	95.4	417.0	605.4	1117.8	1490.6	14.7	19.6	-	19.6	-	120.0	-	-	120.0	-	31.1	-	31.1	7.4	192.8	2285.8
Б2100.174.120-ТК7АIII-1К	602.4	-	54.0	342.2	396.2	95.4	391.0	548.6	1035.0	1431.2	14.7	-	-	-	-	4.3	-	-	4.3	-	31.1	-	31.1	7.4	57.5	2091.1
Б2100.174.120-ТК7АIII-2К	602.4	-	54.0	342.2	396.2	95.4	391.0	548.6	1035.0	1431.2	14.7	-	-	-	5.2	4.3	-	9.0	18.5	65.3	31.1	121.8	218.2	7.4	258.8	2292.4
Б2100.174.120-ТК7АIII-3К	602.4	-	54.0	342.2	396.2	95.4	391.0	552.6	1039.0	1435.2	14.7	-	-	-	2.0	4.3	-	9.0	15.3	23.6	31.1	121.8	176.5	7.4	213.9	2251.5
Б2100.174.120-ТК7АIII-4К	602.4	-	54.0	342.2	396.2	95.4	391.0	548.6	1035.0	1431.2	14.7	19.4	-	19.4	5.2	120.0	-	-	125.2	65.3	31.1	-	96.4	7.4	263.1	2296.7
Б2100.174.120-ТК7АIII-5К	602.4	-	54.0	342.2	396.2	95.4	391.0	548.6	1035.0	1431.2	14.7	19.6	-	19.6	2.0	119.9	-	-	121.9	23.6	31.1	-	54.7	7.4	218.3	2251.9
Б2100.180.120-ТК7АIII-1К	602.4	-	54.0	342.2	396.2	95.4	463.6	661.2	1220.2	1616.4	14.7	-	-	-	-	4.3	-	-	4.3	-	31.1	-	31.1	7.4	57.5	2276.3
Б2100.180.120-ТК7АIII-2К	602.4	-	54.0	342.2	396.2	95.4	463.6	665.2	1224.2	1620.4	14.7	-	-	-	-	4.3	-	9.0	13.3	-	31.1	121.8	152.9	7.4	188.3	2411.1
Б2100.180.120-ТК7АIII-3К	602.4	-	54.0	342.2	396.2	95.4	463.6	661.2	1220.2	1616.4	14.7	19.6	-	19.6	-	120.0	-	-	120.0	-	31.1	-	31.1	7.4	192.8	2411.6
Б2100.194.120-ТК7АIII-1К	602.4	-	54.0	353.9	407.9	95.4	409.6	586.5	1091.5	1499.4	14.7	-	-	-	-	4.3	-	-	4.3	-	31.1	-	31.1	7.4	57.5	2159.3
Б2100.194.120-ТК7АIII-2К	602.4	-	54.0	353.9	407.9	95.4	409.6	586.5	1091.5	1499.4	14.7	-	-	-	5.2	4.3	-	9.0	18.5	65.3	31.1	121.8	218.2	7.4	258.8	2360.6
Б2100.194.120-ТК7АIII-3К	602.4	-	54.0	353.9	407.9	95.4	409.6	590.5	1095.5	1503.4	14.7	-	-	-	2.0	4.3	-	9.0	15.3	23.6	31.1	121.8	176.5	7.4	213.9	2319.7
Б2100.194.120-ТК7АIII-4К	602.4	-	54.0	353.9	407.9	95.4	409.6	586.5	1091.5	1499.4	14.7	19.4	-	19.4	5.2	120.0	-	-	125.2	65.3	31.1	-	96.4	7.4	263.1	2364.9
Б2100.194.120-ТК7АIII-5К	602.4	-	54.0	353.9	407.9	95.4	409.6	586.5	1091.5	1499.4	14.7	19.6	-	19.6	2.0	119.9	-	-	121.9	23.6	31.1	-	54.7	7.4	218.3	2320.1

https://zavodjbi.com/

Марка элемента	Напрягаемая арматура, кг класса К-7 ГОСТ 13840-68* ø15	Вязальная проволока, кг ГОСТ 3282-74* ø2	Изделия арматурные, кг. Арматура класса А-I ГОСТ 5781-82* ø6	А-I ø8	А-I Итого	А-II ГОСТ 5781-82* ø10	А-II ø12	А-II ø14	А-II Итого	Всего	Изделия закладные и анкеры, кг. Арматура класса В-I ГОСТ 6727-80* ø4	А-I ГОСТ 5781-82* ø6	А-I ø14	А-I Итого	А-II ГОСТ 5781-82* ø10	А-II ø12	А-II ø14	А-II ø22	А-II Итого	Прокат ГОСТ см. 3.503.1-81.5-8-ТТ б10	б12	б20	Итого	ГОСТ 8732-78* о102х6	Всего	Общий расход, кг
Б2100.140.120-ТК7АII-1КП	602.4	-	49.6	317.8	367.4	270.0	694.7	460.0	1424.7	1792.1	14.7	-	-	-	-	2.8	2.2	-	5.0	-	31.1	-	31.1	7.4	58.2	2452.7
Б2100.140.120-ТК7АII-2КП	602.4	-	49.6	317.8	367.4	270.0	698.7	460.0	1428.7	1796.1	14.7	-	-	-	-	2.8	2.2	10.8	15.8	-	31.1	121.8	152.9	7.4	190.8	2589.3
Б2100.140.120-ТК7АII-3КП	602.4	-	49.6	317.8	367.4	270.0	694.7	460.0	1424.7	1792.1	14.7	19.6	-	19.6	-	118.5	2.2	-	120.7	-	31.1	-	31.1	7.4	171.4	2565.9
Б2100.174.120-ТК7АII-1КП	602.4	-	49.6	341.2	390.8	270.0	658.8	382.5	1311.3	1702.1	14.7	-	-	-	-	2.8	2.2	-	5.0	-	31.1	-	31.1	7.4	58.2	2362.7
Б2100.174.120-ТК7АII-2КП	602.4	-	49.6	341.2	390.8	270.0	658.8	382.5	1311.3	1702.1	14.7	-	-	-	5.2	2.8	2.2	10.8	21.0	65.3	31.1	121.8	218.2	7.4	261.3	2565.8
Б2100.174.120-ТК7АII-3КП	602.4	-	49.6	341.2	390.8	270.0	662.8	382.5	1315.3	1706.1	14.7	-	-	-	2.0	2.8	2.2	10.8	17.8	23.6	31.1	121.8	176.5	7.4	216.4	2524.9
Б2100.174.120-ТК7АII-4КП	602.4	-	49.6	341.2	390.8	270.0	658.8	382.5	1311.3	1702.1	14.7	19.4	-	19.4	5.2	120.0	2.2	-	127.4	65.3	31.1	-	96.4	7.4	265.3	2569.8
Б2100.174.120-ТК7АII-5КП	602.4	-	49.6	341.2	390.8	270.0	658.8	382.5	1311.3	1702.1	14.7	19.6	-	19.6	2.0	118.5	2.2	-	122.7	23.6	31.1	-	54.7	7.4	219.1	2523.6
Б2100.180.120-ТК7АII-1КП	602.4	-	49.6	341.2	390.8	270.0	763.0	538.2	1571.2	1962.0	14.7	-	-	-	-	2.8	2.2	-	5.0	-	31.1	-	31.1	7.4	58.2	2622.6
Б2100.180.120-ТК7АII-2КП	602.4	-	49.6	341.2	390.8	270.0	767.0	538.2	1575.2	1966.0	14.7	-	-	-	-	2.8	2.2	10.8	15.8	-	31.1	121.8	152.9	7.4	190.8	2759.2
Б2100.180.120-ТК7АII-3КП	602.4	-	49.6	341.2	390.8	270.0	763.0	538.2	1571.2	1962.0	14.7	19.6	-	19.6	-	118.5	2.2	-	120.7	-	31.1	-	31.1	7.4	171.4	2735.8
Б2100.194.120-ТК7АII-1КП	602.4	-	49.6	352.9	402.5	270.0	685.2	419.4	1374.6	1777.1	14.7	-	-	-	-	2.8	2.2	-	5.0	-	31.1	-	31.1	7.4	58.2	2437.7
Б2100.194.120-ТК7АII-2КП	602.4	-	49.6	352.9	402.5	270.0	685.2	419.4	1374.6	1777.1	14.7	-	-	-	5.2	2.8	2.2	10.8	21.0	65.3	31.1	121.8	218.2	7.4	261.3	2640.8
Б2100.194.120-ТК7АII-3КП	602.4	-	49.6	352.9	402.5	270.0	689.2	419.4	1378.6	1781.1	14.7	-	-	-	2.0	2.8	2.2	10.8	17.8	23.6	31.1	121.8	176.5	7.4	216.4	2599.9
Б2100.194.120-ТК7АII-4КП	602.4	-	49.6	352.9	402.5	270.0	685.2	419.4	1374.6	1777.1	14.7	19.4	-	19.4	5.2	120.0	2.2	-	127.4	65.3	31.1	-	96.4	7.4	265.3	2644.8
Б2100.194.120-ТК7АII-5КП	602.4	-	49.6	352.9	402.5	270.0	685.2	419.4	1374.6	1777.1	14.7	19.6	-	19.6	2.0	118.5	2.2	-	122.7	23.6	31.1	-	54.7	7.4	219.1	2598.6

Марки стали см. 3.503.1-81.5-8-ТТ табл.2

Н. контр.	Прохоров		
Нач. ОИС	Постовой		
Глав. спец.	Прохоров		
ГИП	Маркин		
Нач. груп.	Старова		9.02.92
Инж. Iк.	Филимонова		
Инж. IIIк.	Яновская		

3.503.1-81.5-8-44РС

Ведомость расхода стали на балку L= 21 м. Армирование канатами К-7 и ненапрягаемой арматурой класса А-II

Стадия	Лист	Листов
Р	1	2

СОЮЗДОРПРОЕКТ

Формат А3

Марка элемента	Напрягаемая арматура, кг класса К-7	Вязальная проволока кг	Изделия арматурные, кг								Изделия закладные и анкеры, кг															Общий расход, кг
			Арматура класса							Всего	Арматура класса									Прокат					Всего	
			А-I			А-II					В-I	А-I			А-II											
	ГОСТ 13840-68*	ГОСТ 3282-74*	ГОСТ 5781-82*			ГОСТ 5781-82*					ГОСТ 6727-80*	ГОСТ 5781-82*			ГОСТ 5781-82*					ГОСТ см. 3.503.1-81.5-8-ТТ				ГОСТ 8732-78*		
	ø15	ø 2	ø6	ø 8	Итого	ø10	ø12	ø14	Итого		ø4	ø6	ø14	Итого	ø10	ø12	ø14	ø22	Итого	б10	б12	б20	Итого	о102х6		
Б2100.140.120-ТК7АII-1К	602.4	-	54.0	318.8	372.8	270.0	694.8	460.0	1424.8	1797.6	14.7	-	-	-	-	2.8	2.2	-	5.0	-	31.1	-	31.1	7.4	58.2	2458.2
Б2100.140.120-ТК7АII-2К	602.4	-	54.0	318.8	372.8	270.0	698.8	460.0	1428.8	1801.6	14.7	-	-	-	-	2.8	2.2	10.8	15.8	-	31.1	121.8	152.9	7.4	190.8	2594.8
Б2100.140.120-ТК7АII-3К	602.4	-	54.0	318.8	372.8	270.0	694.8	460.0	1424.8	1797.6	14.7	19.6	-	19.6	-	118.5	2.2	-	120.7	-	31.1	-	31.1	7.4	171.4	2571.4
Б2100.174.120-ТК7АII-1К	602.4	-	54.0	342.2	396.2	270.0	658.9	382.5	1311.4	1707.6	14.7	-	-	-	-	2.8	2.2	-	5.0	-	31.1	-	31.1	7.4	58.2	2368.2
Б2100.174.120-ТК7АII-2К	602.4	-	54.0	342.2	396.2	270.0	658.9	382.5	1311.4	1707.6	14.7	-	-	-	5.2	2.8	2.2	10.8	21.0	65.3	31.1	121.8	218.2	7.4	261.3	2571.3
Б2100.174.120-ТК7АII-3К	602.4	-	54.0	342.2	396.2	270.0	662.9	382.5	1315.4	1711.6	14.7	-	-	-	2.0	2.8	2.2	10.8	17.8	23.6	31.1	121.8	176.5	7.4	216.4	2530.4
Б2100.174.120-ТК7АII-4К	602.4	-	54.0	342.2	396.2	270.0	658.9	382.5	1311.4	1707.6	14.7	19.4	-	19.4	5.2	120.0	2.2	-	127.4	65.3	31.1	-	96.4	7.4	265.3	2575.3
Б2100.174.120-ТК7АII-5К	602.4	-	54.0	342.2	396.2	270.0	658.9	382.5	1311.4	1707.6	14.7	19.6	-	19.6	2.0	118.5	2.2	-	122.7	23.6	31.1	-	54.7	7.4	219.1	2529.1
Б2100.180.120-ТК7АII-1К	602.4	-	54.0	342.2	396.2	270.0	763.1	538.2	1571.3	1967.5	14.7	-	-	-	-	2.8	2.2	-	5.0	-	31.1	-	31.1	7.4	58.2	2628.1
Б2100.180.120-ТК7АII-2К	602.4	-	54.0	342.2	396.2	270.0	767.1	538.2	1575.3	1971.5	14.7	-	-	-	-	2.8	2.2	10.8	15.8	-	31.1	121.8	152.9	7.4	190.8	2764.7
Б2100.180.120-ТК7АII-3К	602.4	-	54.0	342.2	396.2	270.0	763.1	538.2	1571.3	1967.5	14.7	19.6	-	19.6	-	118.5	2.2	-	120.7	-	31.1	-	31.1	7.4	171.4	2741.3
Б2100.194.120-ТК7АII-1К	602.4	-	54.0	353.9	407.9	270.0	685.3	419.4	1374.7	1782.6	14.7	-	-	-	-	2.8	2.2	-	5.0	-	31.1	-	31.1	7.4	58.2	2443.2
Б2100.194.120-ТК7АII-2К	602.4	-	54.0	353.9	407.9	270.0	685.3	419.4	1374.7	1782.6	14.7	-	-	-	5.2	2.8	2.2	10.8	21.0	65.3	31.1	121.8	218.2	7.4	261.3	2646.3
Б2100.194.120-ТК7АII-3К	602.4	-	54.0	353.9	407.9	270.0	689.3	419.4	1378.7	1786.6	14.7	-	-	-	2.0	2.8	2.2	10.8	17.8	23.6	31.1	121.8	176.5	7.4	216.4	2605.4
Б2100.194.120-ТК7АII-4К	602.4	-	54.0	353.9	407.9	270.0	685.3	419.4	1374.7	1782.6	14.7	19.4	-	19.4	5.2	120.0	2.2	-	127.4	65.3	31.1	-	96.4	7.4	265.3	2650.3
Б2100.194.120-ТК7АII-5К	602.4	-	54.0	353.9	407.9	270.0	685.3	419.4	1374.7	1782.6	14.7	19.6	-	19.6	2.0	118.5	2.2	-	122.7	23.6	31.1	-	54.7	7.4	219.1	2604.1

https://zavodjbi.com/

Марка элемента	Напрягаемая арматура, кг класса	Вязальная проволока, кг	Изделия арматурные, кг								Изделия закладные и анкеры, кг															Общий расход, кг
			Арматура класса							Всего	Арматура класса									Прокат					Всего	
	В		А-I			А-III					В-I	А-I			А-III											
	ГОСТ 7348-81*	ГОСТ 3282-74*	ГОСТ 5781-82*			ГОСТ 5781-82*					ГОСТ 6727-80*	ГОСТ 5781-82*			ГОСТ 5781-82*					ГОСТ сн. 3.503.1-81.5-8-ТТ				ГОСТ 8732-78*		
	⌀5	⌀2	⌀6	⌀8	Итого	⌀8	⌀10	⌀12	Итого		⌀4	⌀6	⌀14	Итого	⌀10	⌀12	⌀14	⌀20	Итого	δ10	δ12	δ20	Итого	○102х6		
Б2400.140.120-ТВАIII-1КП	838.8	2.1	60.8	357.5	418.3	120.4	517.0	666.9	1304.3	1722.6	5.4	14.0	6.1	20.1	-	2.8	-	4.2	7.0	8.1	-	50.9	59.0	7.4	98.9	2662.4
Б2400.140.120-ТВАIII-2(3,4)КП	838.8	2.1	60.8	357.5	418.3	120.4	517.0	671.4	1308.8	1727.1	5.4	14.0	6.1	20.1	-	2.8	-	14.7	17.5	8.1	-	193.0	201.1	7.4	251.5	2819.5
Б2400.140.120-ТВАIII-5(6,7)КП	838.8	2.1	60.8	357.5	418.3	120.4	517.0	666.9	1304.3	1722.6	5.4	36.5	6.1	42.6	-	135.7	-	4.2	139.9	8.1	-	50.9	59.0	7.4	254.3	2817.8
Б2400.174.120-ТВАIII-1КП	838.8	2.1	60.8	386.1	446.9	120.4	484.4	600.8	1205.6	1652.5	5.4	14.0	6.1	20.1	-	2.8	-	4.2	7.0	8.1	-	50.9	59.0	7.4	98.9	2592.3
Б2400.174.120-ТВАIII-2КП	838.8	2.1	60.8	386.1	446.9	120.4	484.4	600.8	1205.6	1652.5	5.4	14.0	6.1	20.1	6.0	2.8	-	14.7	23.5	83.7	-	193.0	276.7	7.4	333.1	2826.5
Б2400.174.120-ТВАIII-3КП	838.8	2.1	60.8	386.1	446.9	120.4	484.4	605.3	1210.1	1657.0	5.4	14.0	6.1	20.1	2.3	2.8	-	14.7	19.8	35.6	-	193.0	228.6	7.4	281.3	2779.2
Б2400.174.120-ТВАIII-4КП	838.8	2.1	60.8	386.1	446.9	120.4	484.4	600.8	1205.6	1652.5	5.4	36.3	6.1	42.4	6.0	135.7	-	4.2	145.9	83.7	-	50.9	134.6	7.4	335.7	2829.1
Б2400.174.120-ТВАIII-5КП	838.8	2.1	60.8	386.1	446.9	120.4	484.4	600.8	1205.6	1652.5	5.4	36.5	6.1	42.6	2.3	135.7	-	4.2	142.2	35.6	-	50.9	86.5	7.4	284.1	2777.5
Б2400.180.120-ТВАIII-1КП	838.8	2.1	60.8	386.1	446.9	120.4	570.6	733.2	1424.4	1871.3	5.4	14.0	6.1	20.1	-	2.8	-	4.2	7.0	8.1	-	50.9	59.0	7.4	98.9	2811.1
Б2400.180.120-ТВАIII-2(3,4)КП	838.8	2.1	60.8	386.1	446.9	120.4	570.8	737.7	1428.9	1875.8	5.4	14.0	6.1	20.1	-	2.8	-	14.7	17.5	8.1	-	193.0	201.1	7.4	251.5	2968.2
Б2400.180.120-ТВАIII-5(6,7)КП	838.8	2.1	60.8	386.1	446.9	120.4	570.8	733.2	1424.4	1871.3	5.4	36.5	6.1	42.6	-	135.7	-	4.2	139.9	8.1	-	50.9	59.0	7.4	254.3	2966.5
Б2400.194.120-ТВАIII-1КП	838.8	2.1	60.8	400.4	461.2	120.4	506.7	644.0	1271.1	1732.3	5.4	14.0	6.1	20.1	-	2.8	-	4.2	7.0	8.1	-	50.9	59.0	7.4	98.9	2672.1
Б2400.194.120-ТВАIII-2КП	838.8	2.1	60.8	400.4	461.2	120.4	506.7	644.0	1271.1	1732.3	5.4	14.0	6.1	20.1	6.0	2.8	-	14.7	23.5	83.7	-	193.0	276.7	7.4	333.1	2906.3
Б2400.194.120-ТВАIII-3КП	838.8	2.1	60.8	400.4	461.2	120.4	506.7	648.5	1275.6	1736.8	5.4	14.0	6.1	20.1	2.3	2.8	-	14.7	19.8	35.6	-	193.0	228.6	7.4	281.3	2859.0
Б2400.194.120-ТВАIII-4КП	838.8	2.1	60.8	400.4	461.2	120.4	506.7	644.0	1271.1	1732.3	5.4	36.3	6.1	42.4	6.0	135.7	-	4.2	145.9	83.7	-	50.9	134.6	7.4	335.7	2908.9
Б2400.194.120-ТВАIII-5КП	838.8	2.1	60.8	400.4	461.2	120.4	506.7	644.0	1271.1	1732.3	5.4	36.5	6.1	42.6	2.3	135.7	-	4.2	142.2	35.6	-	50.9	86.5	7.4	284.1	2857.3

Марки стали см. 3.503.1-81.5-8-ТТ табл.2

Н. контр.	Прохоров		
Нач. ОИС	Постовой		
Глав. спец.	Прохоров		
ГИП	Маркин		
Нач. груп.	Старова		9.01.92
Инж. Iк.	Филимонова		
Инж. IIIк.	Яновская		

3.503.1-81.5-8-45РС

Ведомость расхода стали на балку L= 24 м. Армирование пучками из стали класса В и ненапрягаемой арматурой класса А-III

Стадия	Лист	Листов
Р	1	2

СОЮЗДОРПРОЕКТ

Формат А3

https://zavodjbi.com/

Марка элемента	Напрягаемая арматура, кг класса	Вязальная проволока, кг	Изделия арматурные, кг								Изделия закладные и анкеры, кг															Общий расход, кг
			Арматура класса							Всего	Арматура класса									Прокат					Всего	
	В		А-I			А-III					В-I	А-I			А-III											
	ГОСТ 7348-81*	ГОСТ 3282-74*	ГОСТ 5781-82*			ГОСТ 5781-82*					ГОСТ 6727-80*	ГОСТ 5781-82*			ГОСТ 5781-82*					ГОСТ см. 3.503.1-81.5-8-ТТ				ГОСТ 8732-78*		
	ø5	ø2	ø6	ø8	Итого	ø8	ø10	ø12	Итого		ø4	ø6	ø14	Итого	ø10	ø12	ø14	ø20	Итого	δ10	δ12	δ20	Итого	○102х6		
Б2400.140.120-ТВАIII-1К	838.8	2.1	65.2	358.5	423.7	120.4	517.0	667.0	1304.4	1728.1	5.4	14.0	6.1	20.1	-	2.8	-	4.2	7.0	8.1	-	50.9	59.0	7.4	98.9	2667.9
Б2400.140.120-ТВАIII-2(3.4)К	838.8	2.1	65.2	358.5	423.7	120.4	517.0	671.5	1308.9	1732.6	5.4	14.0	6.1	20.1	-	2.8	-	14.7	17.5	8.1	-	193.0	201.1	7.4	251.5	2825.0
Б2400.140.120-ТВАIII-5(6.7)К	838.8	2.1	65.2	358.5	423.7	120.4	517.0	667.0	1304.4	1728.1	5.4	36.5	6.1	42.6	-	135.7	-	4.2	139.9	8.1	-	50.9	59.0	7.4	254.3	2823.3
Б2400.174.120-ТВАIII-1К	838.8	2.1	65.2	387.1	452.3	120.4	484.4	600.9	1205.7	1658.0	5.4	14.0	6.1	20.1	-	2.8	-	4.2	7.0	8.1	-	50.9	59.0	7.4	98.9	2597.8
Б2400.174.120-ТВАIII-2К	838.8	2.1	65.2	387.1	452.3	120.4	484.4	600.9	1205.7	1658.0	5.4	14.0	6.1	20.1	6.0	2.8	-	14.7	23.5	83.7	-	193.0	276.7	7.4	333.1	2832.0
Б2400.174.120-ТВАIII-3К	838.8	2.1	65.2	387.1	452.3	120.4	484.4	605.4	1210.2	1662.5	5.4	14.0	6.1	20.1	2.3	2.8	-	14.7	19.8	35.6	-	193.0	228.6	7.4	281.3	2784.7
Б2400.174.120-ТВАIII-4К	838.8	2.1	65.2	387.1	452.3	120.4	484.4	600.9	1205.7	1658.0	5.4	36.3	6.1	42.4	6.0	135.7	-	4.2	145.9	83.7	-	50.9	134.6	7.4	335.7	2834.6
Б2400.174.120-ТВАIII-5К	838.8	2.1	65.2	387.1	452.3	120.4	484.4	600.9	1205.7	1658.0	5.4	36.5	6.1	42.6	2.3	135.7	-	4.2	142.2	35.6	-	50.9	86.5	7.4	284.1	2783.0
Б2400.180.120-ТВАIII-1К	838.8	2.1	65.2	387.1	452.3	120.4	570.6	733.3	1424.5	1876.8	5.4	14.0	6.1	20.1	-	2.8	-	4.2	7.0	8.1	-	50.9	59.0	7.4	98.9	2816.6
Б2400.180.120-ТВАIII-2(3.4)К	838.8	2.1	65.2	387.1	452.3	120.4	570.8	737.8	1429.0	1881.3	5.4	14.0	6.1	20.1	-	2.8	-	14.7	17.5	8.1	-	193.0	201.1	7.4	251.5	2973.7
Б2400.180.120-ТВАIII-5(6.7)К	838.8	2.1	65.2	387.1	452.3	120.4	570.8	733.3	1424.5	1876.8	5.4	36.5	6.1	42.6	-	135.7	-	4.2	139.9	8.1	-	50.9	59.0	7.4	254.3	2972.0
Б2400.194.120-ТВАIII-1К	838.8	2.1	65.2	401.4	466.6	120.4	506.7	644.1	1271.2	1737.8	5.4	14.0	6.1	20.1	-	2.8	-	4.2	7.0	8.1	-	50.9	59.0	7.4	98.9	2677.6
Б2400.194.120-ТВАIII-2К	838.8	2.1	65.2	401.4	466.6	120.4	506.7	644.1	1271.2	1737.8	5.4	14.0	6.1	20.1	6.0	2.8	-	14.7	23.5	83.7	-	193.0	276.7	7.4	333.1	2911.8
Б2400.194.120-ТВАIII-3К	838.8	2.1	65.2	401.4	466.6	120.4	506.7	648.6	1275.7	1742.3	5.4	14.0	6.1	20.1	2.3	2.8	-	14.7	19.8	35.6	-	193.0	228.6	7.4	281.3	2864.5
Б2400.194.120-ТВАIII-4К	838.8	2.1	65.2	401.4	466.6	120.4	506.7	644.1	1271.2	1737.8	5.4	36.3	6.1	42.4	6.0	135.7	-	4.2	145.9	83.7	-	50.9	134.6	7.4	335.7	2914.4
Б2400.194.120-ТВАIII-5К	838.8	2.1	65.2	401.4	466.6	120.4	506.7	644.1	1271.2	1737.8	5.4	36.5	6.1	42.6	2.3	135.7	-	4.2	142.2	35.6	-	50.9	86.5	7.4	284.1	2862.8

Марка элемента	Напрягаемая арматура, кг класса	Вязальная проволока, кг	Изделия арматурные, кг								Изделия закладные и анкеры, кг															Общий расход, кг
			Арматура класса							Всего	Арматура класса									Прокат					Всего	
	В		А-I			А-II					В-I	А-I			А-II											
	ГОСТ 7348-81*	ГОСТ 3282-74*	ГОСТ 5781-82*			ГОСТ 5781-82*					ГОСТ 6727-80*	ГОСТ 5781-82*			ГОСТ 5781-82*					ГОСТ см. 3.503.1-81.5-8-ТТ				ГОСТ 8732-78*		
	ø5	ø2	ø6	ø8	Итого	ø10	ø12	ø14	Итого		ø4	ø6	ø14	Итого	ø10	ø12	ø14	ø22	Итого	δ10	δ12	δ20	Итого	o102x6		
Б2400.140.120-ТВАII-1КП	838.8	2.1	60.8	357.5	418.3	370.9	756.3	535.0	1662.2	2080.5	5.4	14.0	6.1	20.1	–	2.8	–	7.2	10.0	8.1	–	50.9	59.0	7.4	101.9	3023.3
Б2400.140.120-ТВАII-2(3,4)КП	838.8	2.1	60.8	357.5	418.3	370.9	760.8	535.0	1666.7	2085.0	5.4	14.0	6.1	20.1	–	2.8	–	19.8	22.6	8.1	–	193.0	201.1	7.4	256.6	3182.5
Б2400.140.120-ТВАII-5(6,7)КП	838.8	2.1	60.8	357.5	418.3	370.9	756.3	535.0	1662.2	2080.5	5.4	36.5	6.1	42.6	–	135.7	–	7.2	142.9	8.1	–	50.9	59.0	7.4	257.3	3178.7
Б2400.174.120-ТВАII-1КП	838.8	2.1	60.8	386.1	446.9	370.9	711.1	444.8	1526.8	1973.7	5.4	14.0	6.1	20.1	–	2.8	–	7.2	10.0	8.1	–	50.9	59.0	7.4	101.9	2916.5
Б2400.174.120-ТВАII-2КП	838.8	2.1	60.8	386.1	446.9	370.9	711.1	444.8	1526.8	1973.7	5.4	14.0	6.1	20.1	6.0	2.8	–	19.8	28.6	83.7	–	193.0	276.7	7.4	338.2	3152.8
Б2400.174.120-ТВАII-3КП	838.8	2.1	60.8	386.1	446.9	370.9	715.6	449.3	1531.3	1978.2	5.4	14.0	6.1	20.1	2.3	2.8	–	19.8	24.9	35.6	–	193.0	228.6	7.4	286.4	3105.5
Б2400.174.120-ТВАII-4КП	838.8	2.1	60.8	386.1	446.9	370.9	711.1	444.8	1526.8	1973.7	5.4	36.3	6.1	42.4	6.0	135.7	–	7.2	148.9	83.7	–	50.9	134.6	7.4	338.7	3153.3
Б2400.174.120-ТВАII-5КП	838.8	2.1	60.8	386.1	446.9	370.9	711.1	444.8	1526.8	1973.7	5.4	36.5	6.1	42.6	2.3	135.7	–	7.2	145.2	35.6	–	50.9	86.5	7.4	287.1	3101.7
Б2400.180.120-ТВАII-1КП	838.8	2.1	60.8	386.1	446.9	370.9	835.1	627.9	1833.9	2280.8	5.4	14.0	6.1	20.1	–	2.8	–	7.2	10.0	8.1	–	50.9	59.0	7.4	101.9	3223.6
Б2400.180.120-ТВАII-2(3,4)КП	838.8	2.1	60.8	386.1	446.9	370.9	839.6	627.9	1838.4	2285.3	5.4	14.0	6.1	20.1	–	2.8	–	19.8	22.6	8.1	–	193.0	201.1	7.4	256.6	3382.8
Б2400.180.120-ТВАII-5(6,7)КП	838.8	2.1	60.8	386.1	446.9	370.9	835.1	627.9	1833.9	2280.8	5.4	36.5	6.1	42.6	–	135.7	–	7.2	142.9	8.1	–	50.9	59.0	7.4	257.3	3379.0
Б2400.194.120-ТВАII-1КП	838.8	2.1	60.8	400.4	461.2	370.9	742.8	489.2	1602.9	2064.1	5.4	14.0	6.1	20.1	–	2.8	–	7.2	10.0	8.1	–	50.9	59.0	7.4	101.9	3006.9
Б2400.194.120-ТВАII-2КП	838.8	2.1	60.8	400.4	461.2	370.9	742.8	489.2	1602.9	2064.1	5.4	14.0	6.1	20.1	6.0	2.8	–	19.8	28.6	83.7	–	193.0	276.7	7.4	338.2	3243.2
Б2400.194.120-ТВАII-3КП	838.8	2.1	60.8	400.4	461.2	370.9	747.3	489.2	1607.4	2068.6	5.4	14.0	6.1	20.1	2.3	2.8	–	19.8	24.9	35.6	–	193.0	228.6	7.4	286.4	3195.9
Б2400.194.120-ТВАII-4КП	838.8	2.1	60.8	400.4	461.2	370.9	742.8	489.2	1602.9	2064.1	5.4	36.3	6.1	42.4	6.0	135.7	–	7.2	148.9	83.7	–	50.9	134.6	7.4	338.7	3243.7
Б2400.194.120-ТВАII-5КП	838.8	2.1	60.8	400.4	461.2	370.9	742.8	489.2	1602.9	2064.1	5.4	36.5	6.1	42.6	2.3	135.7	–	7.2	145.2	35.6	–	50.9	86.5	7.4	287.1	3192.1

Марки стали см. 3.503.1-81.5-8-ТТ табл.2

Н. контр.	Прохоров		
Нач. ОИС	Постовой		
Глав. спец.	Прохоров		
ГИП	Маркин		
Нач. груп.	Старова		9.02.92
Инж. Iк.	Филимонова		
Инж. IIIк.	Яновская		

3.503.1-81.5-8-46РС

Ведомость расхода стали на балку L= 24 м. Армирование пучками из стали класса В и ненапрягаемой арматурой класса А-II

Стадия	Лист	Листов
Р	1	2

СОЮЗДОРПРОЕКТ

Формат А3

Марка элемента	Напрягаемая арматура, кг класса	Вязальная проволока, кг	Изделия арматурные, кг								Изделия закладные и анкеры, кг														Общий расход, кг
			Арматура класса							Всего	Арматура класса									Прокат					Всего
	В		А-I			А-II					В-I	А-I			А-II										
	ГОСТ 7348-81*	ГОСТ 3282-74*	ГОСТ 5781-82*			ГОСТ 5781-82*					ГОСТ 6727-80*	ГОСТ 5781-82*			ГОСТ 5781-82*					ГОСТ см. 3.503.1-81.5-8-ТТ				ГОСТ 8732-78*	
	⌀5	⌀2	⌀6	⌀8	Итого	⌀10	⌀12	⌀14	Итого		⌀4	⌀6	⌀14	Итого	⌀10	⌀12	⌀14	⌀22	Итого	δ10	δ12	δ20	Итого	○102х6		
Б2400.140.120-ТВАII-1К	838.8	2.1	65.2	358.5	423.7	370.9	756.4	535.0	1662.3	2086.0	5.4	14.0	6.1	20.1	-	2.8	-	7.2	10.0	8.1	-	50.9	59.0	7.4	101.9	3028.8
Б2400.140.120-ТВАII-2(3,4)К	838.8	2.1	65.2	358.5	423.7	370.9	760.9	535.0	1666.8	2090.5	5.4	14.0	6.1	20.1	-	2.8	-	19.8	22.6	8.1	-	193.0	201.1	7.4	256.6	3188.0
Б2400.140.120-ТВАII-5(6,7)К	838.8	2.1	65.2	358.5	423.7	370.9	756.4	535.0	1662.3	2086.0	5.4	36.5	6.1	42.6	-	135.7	-	7.2	142.9	8.1	-	50.9	59.0	7.4	257.3	3184.2
Б2400.174.120-ТВАII-1К	838.8	2.1	65.2	387.1	452.3	370.9	711.2	444.8	1526.9	1979.2	5.4	14.0	6.1	20.1	-	2.8	-	7.2	10.0	8.1	-	50.9	59.0	7.4	101.9	2922.0
Б2400.174.120-ТВАII-2К	838.8	2.1	65.2	387.1	452.3	370.9	711.2	444.8	1526.9	1979.2	5.4	14.0	6.1	20.1	6.0	2.8	-	19.8	28.6	83.7	-	193.0	276.7	7.4	338.2	3158.3
Б2400.174.120-ТВАII-3К	838.8	2.1	65.2	387.1	452.3	370.9	715.7	444.8	1531.4	1983.7	5.4	14.0	6.1	20.1	2.3	2.8	-	19.8	24.9	35.6	-	193.0	228.6	7.4	286.4	3111.0
Б2400.174.120-ТВАII-4К	838.8	2.1	65.2	387.1	452.3	370.9	711.2	444.8	1526.9	1979.2	5.4	36.3	6.1	42.4	6.0	135.7	-	7.2	148.9	83.7	-	50.9	134.6	7.4	338.7	3158.8
Б2400.174.120-ТВАII-5К	838.8	2.1	65.2	387.1	452.3	370.9	711.2	444.8	1526.9	1979.2	5.4	36.5	6.1	42.6	2.3	135.7	-	7.2	145.2	35.6	-	50.9	86.5	7.4	287.1	3107.2
Б2400.180.120-ТВАII-1К	838.8	2.1	65.2	387.1	452.3	370.9	835.2	627.9	1834.0	2286.3	5.4	14.0	6.1	20.1	-	2.8	-	7.2	10.0	8.1	-	50.9	59.0	7.4	101.9	3229.1
Б2400.180.120-ТВАII-2(3,4)К	838.8	2.1	65.2	387.1	452.3	370.9	839.7	627.9	1838.5	2290.8	5.4	14.0	6.1	20.1	-	2.8	-	19.8	22.6	8.1	-	193.0	201.1	7.4	256.6	3388.3
Б2400.180.120-ТВАII-5(6,7)К	838.8	2.1	65.2	387.1	452.3	370.9	835.2	627.9	1834.0	2286.3	5.4	36.5	6.1	42.6	-	135.7	-	7.2	142.9	8.1	-	50.9	59.0	7.4	257.3	3384.5
Б2400.194.120-ТВАII-1К	838.8	2.1	65.2	401.4	466.6	370.9	742.9	489.2	1603.0	2069.6	5.4	14.0	6.1	20.1	-	2.8	-	7.2	10.0	8.1	-	50.9	59.0	7.4	101.9	3012.4
Б2400.194.120-ТВАII-2К	838.8	2.1	65.2	401.4	466.6	370.9	742.9	489.2	1603.0	2069.6	5.4	14.0	6.1	20.1	6.0	2.8	-	19.8	28.6	83.7	-	193.0	276.7	7.4	338.2	3248.7
Б2400.194.120-ТВАII-3К	838.8	2.1	65.2	401.4	466.6	370.9	747.4	489.2	1607.5	2074.1	5.4	14.0	6.1	20.1	2.3	2.8	-	19.8	24.9	35.6	-	193.0	228.6	7.4	286.4	3201.4
Б2400.194.120-ТВАII-4К	838.8	2.1	65.2	401.4	466.6	370.9	742.9	489.2	1603.0	2069.6	5.4	36.3	6.1	42.4	6.0	135.7	-	7.2	148.9	83.7	-	50.9	134.6	7.4	338.7	3249.2
Б2400.194.120-ТВАII-5К	838.8	2.1	65.2	401.4	466.6	370.9	742.9	489.2	1603.0	2069.6	5.4	36.5	6.1	42.6	2.3	135.7	-	7.2	145.2	35.6	-	50.9	86.5	7.4	287.1	3197.6

Марка элемента	Напрягаемая арматура, 1сг класса	Вязальная проволока, кг	Изделия арматурные, кг								Изделия закладные и анкеры, кг														Общий расход, кг
			Арматура класса							Всего	Арматура класса									Прокат					Всего
	В		А-I			А-III					В-I	А-I			А-III										
	ГОСТ 7348-81*	ГОСТ 3282-74*	ГОСТ 5781-82*			ГОСТ 5781-82*					ГОСТ 6727-80*	ГОСТ 5781-82*			ГОСТ 5781-82*					ГОСТ ск. 3.503.1-81.5-8-ТТ				ГОСТ 8732-78*	
	⌀5	⌀2	⌀6	⌀8	Итого	⌀8	⌀10	⌀12	Итого		⌀4	⌀6	⌀14	Итого	⌀10	⌀12	⌀14	⌀20	Итого	δ10	δ12	δ20	Итого	o102x6		
БЗ300.180.150-ТВАIII-1КП	1518.0	3.4	81.2	582.1	663.3	187.2	887.2	985.8	2060.2	2723.5	7.2	18.7	8.2	26.9	-	2.8	-	4.2	7.0	10.8	-	50.9	61.7	7.4	110.2	4355.1
БЗ300.180.150-ТВАIII-2(3.4)КП	1518.0	3.4	81.2	582.1	663.3	187.2	887.2	991.8	2066.2	2729.5	7.2	18.7	8.2	26.9	-	2.8	-	19.2	22.0	10.8	-	253.9	264.7	7.4	328.2	4579.1
БЗ300.180.150-ТВАIII-5(6.7)КП	1518.0	3.4	81.2	582.1	663.3	187.2	887.2	985.8	2060.2	2723.5	7.2	49.9	8.2	58.1	-	187.3	-	4.2	191.5	10.8	-	50.9	61.7	7.4	325.9	4570.8
БЗ300.194.150-ТВАIII-1КП	1518.0	3.4	81.2	604.2	685.4	187.2	792.8	853.1	1833.1	2518.5	7.2	18.7	8.2	26.9	-	2.8	-	4.2	7.0	10.8	-	50.9	61.7	7.4	110.2	4150.1
БЗ300.194.150-ТВАIII-2КП	1518.0	3.4	81.2	604.2	685.4	187.2	792.8	853.1	1833.1	2518.5	7.2	18.7	8.2	26.9	8.4	2.8	-	19.2	30.5	117.1	-	253.9	371.0	7.4	442.9	4482.8
БЗ300.194.150-ТВАIII-3КП	1518.0	3.4	81.2	604.2	685.4	187.2	792.8	859.1	1839.1	2524.5	7.2	18.7	8.2	26.9	3.2	2.8	-	19.2	25.2	50.1	-	253.9	304.0	7.4	370.7	4416.6
БЗ300.194.150-ТВАIII-4КП	1518.0	3.4	81.2	604.2	685.4	187.2	792.8	853.1	1833.1	2518.5	7.2	49.6	8.2	57.8	8.4	187.3	-	4.2	199.9	117.1	-	50.9	168.0	7.4	440.3	4480.2
БЗ300.194.150-ТВАIII-5КП	1518.0	3.4	81.2	604.2	685.4	187.2	792.8	853.1	1833.1	2518.5	7.2	49.9	8.2	58.1	3.2	187.3	-	4.2	194.7	50.1	-	50.9	101.0	7.4	368.4	4408.3
БЗ300.180.170-ТВАIII-1КП	1265.0	3.4	81.2	603.1	684.3	187.2	932.0	1035.3	2154.5	2838.8	6.0	15.6	6.8	22.4	-	2.8	-	4.2	7.0	9.0	-	50.9	59.9	7.4	102.7	4209.9
БЗ300.180.170-ТВАIII-2(3.4)КП	1265.0	3.4	81.2	603.1	684.3	187.2	932.0	1041.3	2160.5	2844.8	6.0	15.6	6.8	22.4	-	2.8	-	19.2	22.0	9.0	-	253.9	262.9	7.4	320.7	4433.9
БЗ300.180.170-ТВАIII-5(6.7)КП	1265.0	3.4	81.2	603.1	684.3	187.2	932.0	1035.3	2154.5	2838.8	6.0	46.8	6.8	53.6	-	187.3	-	4.2	191.5	9.0	-	50.9	59.9	7.4	318.4	4425.6
БЗ300.194.170-ТВАIII-1КП	1265.0	3.4	81.2	625.2	706.4	187.2	837.6	902.6	1927.4	2633.8	6.0	15.6	6.8	22.4	-	2.8	-	4.2	7.0	9.0	-	50.9	59.9	7.4	102.7	4004.9
БЗ300.194.170-ТВАIII-2КП	1265.0	3.4	81.2	625.2	706.4	187.2	837.6	902.6	1927.4	2633.8	6.0	15.6	6.8	22.4	8.4	2.8	-	19.2	30.4	115.3	-	253.9	369.2	7.4	435.4	4337.6
БЗ300.194.170-ТВАIII-3КП	1265.0	3.4	81.2	625.2	706.4	187.2	837.6	908.6	1933.4	2639.8	6.0	15.6	6.8	22.4	3.2	2.8	-	19.2	25.2	48.3	-	253.9	302.2	7.4	363.2	4271.4
БЗ300.194.170-ТВАIII-4КП	1265.0	3.4	81.2	625.2	706.4	187.2	837.6	902.6	1927.4	2633.8	6.0	46.5	6.8	53.3	8.4	187.3	-	4.2	199.9	115.3	-	50.9	166.2	7.4	432.8	4335.0
БЗ300.194.170-ТВАIII-5КП	1265.0	3.4	81.2	625.2	706.4	187.2	837.6	902.6	1927.4	2633.8	6.0	46.8	6.8	53.6	3.2	187.3	-	4.2	194.7	48.3	-	50.9	99.2	7.4	360.9	4263.1

Марки стали см. 3.503.1-81.5-8-ТТ табл.2

Н. контр.	Прохоров		
Нач. ОИС	Постовой		
Глав. спец.	Прохоров		
ГИП	Маркин		
Нач. груп.	Старова		9.02.92
Инж. Iк.	Филимонова		
Инж. IIIк.	Яновская		

3.503.1-81.5-8-47РС

Ведомость расхода стали на балку L= 33 м. Армирование пучками из стали класса В и ненапрягаемой арматурой класса А-III

Стадия	Лист	Листов
Р	1	2

СОЮЗДОРПРОЕКТ

Формат А3

https://zavodjbi.com/

Марка элемента	Напрягаемая арматура, кг класса	Вязальная проволока, кг	Изделия арматурные, кг								Изделия закладные и анкеры, кг															Общий расход, кг
			Арматура класса							Всего	Арматура класса									Прокат					Всего	
	В		А-I			А-III					В-I	А-I			А-III											
	ГОСТ 7348-81*	ГОСТ 3282-74*	ГОСТ 5781-82*			ГОСТ 5781-82*					ГОСТ 6727-80*	ГОСТ 5781-82*			ГОСТ 5781-82*					ГОСТ см. 3.503.1-81.5-8-ТТ				ГОСТ 8732-78*		
	⌀5	⌀2	⌀6	⌀8	Итого	⌀8	⌀10	⌀12	Итого		⌀4	⌀6	⌀14	Итого	⌀10	⌀12	⌀14	⌀20	Итого	δ10	δ12	δ20	Итого	o102x6		
Б3300.180.150-ТВАIII-1К	1518.0	3.4	85.6	583.1	668.7	187.2	887.2	985.5	2059.9	2728.6	7.2	18.7	8.2	26.9	-	2.8	-	4.2	7.0	10.8	-	50.9	61.7	7.4	110.2	4355.1
Б3300.180.150-ТВАIII-2(3,4)К	1518.0	3.4	85.6	583.1	668.7	187.2	887.2	991.5	2065.9	2734.6	7.2	18.7	8.2	26.9	-	2.8	-	19.2	22.0	10.8	-	253.9	264.7	7.4	328.2	4579.1
Б3300.180.150-ТВАIII-5(6,7)К	1518.0	3.4	85.6	583.1	668.7	187.2	887.2	985.5	2059.9	2728.6	7.2	49.9	8.2	58.1	-	187.3	-	4.2	191.5	10.8	-	50.9	61.7	7.4	325.9	4570.8
Б3300.194.150-ТВАIII-1К	1518.0	3.4	85.6	605.2	690.8	187.2	792.8	852.8	1832.8	2523.6	7.2	18.7	8.2	26.9	-	2.8	-	4.2	7.0	10.8	-	50.9	61.7	7.4	110.2	4150.1
Б3300.194.150-ТВАIII-2К	1518.0	3.4	85.6	605.2	690.8	187.2	792.8	852.8	1832.8	2523.6	7.2	18.7	8.2	26.9	8.4	2.8	-	19.2	30.5	117.1	-	253.9	371.0	7.4	442.9	4482.8
Б3300.194.150-ТВАIII-3К	1518.0	3.4	85.6	605.2	690.8	187.2	792.8	858.8	1838.8	2529.6	7.2	18.7	8.2	26.9	3.2	2.8	-	19.2	25.2	50.1	-	253.9	304.0	7.4	370.7	4416.6
Б3300.194.150-ТВАIII-4К	1518.0	3.4	85.6	605.2	690.8	187.2	792.8	852.8	1832.8	2523.6	7.2	49.6	8.2	57.8	8.4	187.3	-	4.2	199.9	117.1	-	50.9	168.0	7.4	440.3	4480.2
Б3300.194.150-ТВАIII-5К	1518.0	3.4	85.6	605.2	690.8	187.2	792.8	852.8	1832.8	2523.6	7.2	49.9	8.2	58.1	3.2	187.3	-	4.2	194.7	50.1	-	50.9	101.0	7.4	368.4	4408.3
Б3300.180.170-ТВАIII-1К	1265.0	3.4	85.6	604.1	689.7	187.2	932.0	1035.4	2154.6	2844.3	6.0	15.6	6.8	22.4	-	2.8	-	4.2	7.0	9.0	-	50.9	59.9	7.4	102.7	4209.9
Б3300.180.170-ТВАIII-2(3,4)К	1265.0	3.4	85.6	604.1	689.7	187.2	932.0	1041.4	2160.6	2850.3	6.0	15.6	6.8	22.4	-	2.8	-	19.2	22.0	9.0	-	253.9	262.9	7.4	320.7	4433.9
Б3300.180.170-ТВАIII-5(6,7)К	1265.0	3.4	85.6	604.1	689.7	187.2	932.0	1035.4	2154.6	2844.3	6.0	46.8	6.8	53.6	-	187.3	-	4.2	191.5	9.0	-	50.9	59.9	7.4	318.4	4425.6
Б3300.194.170-ТВАIII-1К	1265.0	3.4	85.6	626.2	711.8	187.2	837.6	902.7	1927.5	2639.3	6.0	15.6	6.8	22.4	-	2.8	-	4.2	7.0	9.0	-	50.9	59.9	7.4	102.7	4004.9
Б3300.194.170-ТВАIII-2К	1265.0	3.4	85.6	626.2	711.8	187.2	837.6	902.7	1927.5	2639.3	6.0	15.6	6.8	22.4	8.4	2.8	-	19.2	30.4	115.3	-	253.9	369.2	7.4	435.4	4337.6
Б3300.194.170-ТВАIII-3К	1265.0	3.4	85.6	626.2	711.8	187.2	837.6	908.7	1933.5	2645.3	6.0	15.6	6.8	22.4	3.2	2.8	-	19.2	25.2	48.3	-	253.9	302.2	7.4	363.2	4271.4
Б3300.194.170-ТВАIII-4К	1265.0	3.4	85.6	626.2	711.8	187.2	837.6	902.7	1927.5	2639.3	6.0	46.5	6.8	53.3	8.4	187.3	-	4.2	199.9	115.3	-	50.9	166.2	7.4	432.8	4335.0
Б3300.194.170-ТВАIII-5К	1265.0	3.4	85.6	626.2	711.8	187.2	837.6	902.7	1927.5	2639.3	6.0	46.8	6.8	53.6	3.2	187.3	-	4.2	194.7	48.3	-	50.9	99.2	7.4	360.9	4263.1

https://zavodjbi.com/

Марка элемента	Напрягаемая арматура, кг класса	Вязальная проволока, кг	Изделия арматурные, кг								Изделия закладные и анкеры, кг														Общий расход, кг
			Арматура класса							Всего	Арматура класса									Прокат					Всего
	В		А-I			А-II					В-I	А-I			А-II										
	ГОСТ 7348-81*	ГОСТ 3282-74*	ГОСТ 5781-82*			ГОСТ 5781-82*					ГОСТ 6727-80*	ГОСТ 5781-82*			ГОСТ 5781-82*					ГОСТ см. 3.503.1-81.5-8-ТТ				ГОСТ 8732-78*	
	⌀5	⌀2	⌀6	⌀8	Итого	⌀10	⌀12	⌀14	Итого		⌀4	⌀6	⌀14	Итого	⌀10	⌀12	⌀14	⌀22	Итого	δ10	δ12	δ20	Итого	o102x6		
Б3300.180.150-ТВАII-1КП	1518.0	3.4	81.2	582.1	663.3	655.4	1087.7	897.0	2640.1	3303.4	7.2	18.7	8.2	26.9	-	2.8	-	7.2	10.0	10.8	-	50.9	61.7	7.4	113.2	4938.0
Б3300.180.150-ТВАII-2(3.4)КП	1518.0	3.4	81.2	582.1	663.3	655.4	1093.7	897.0	2646.1	3309.4	7.2	18.7	8.2	26.9	-	2.8	-	25.2	28.0	10.8	-	253.9	264.7	7.4	334.2	5165.0
Б3300.180.150-ТВАII-5(6.7)КП	1518.0	3.4	81.2	582.1	663.3	655.4	1087.7	897.0	2640.1	3303.4	7.2	49.9	8.2	58.1	-	187.3	-	7.2	194.5	10.8	-	50.9	61.7	7.4	328.9	5153.7
Б3300.194.150-ТВАII-1КП	1518.0	3.4	81.2	604.2	685.4	655.4	951.9	698.6	2305.9	2991.3	7.2	18.7	8.2	26.9	-	2.8	-	7.2	10.0	10.8	-	50.9	61.7	7.4	113.2	4625.9
Б3300.194.150-ТВАII-2КП	1518.0	3.4	81.2	604.2	685.4	655.4	951.9	698.6	2305.9	2991.3	7.2	18.7	8.2	26.9	8.4	2.8	-	25.2	36.4	117.1	-	253.9	371.0	7.4	448.9	4961.6
Б3300.194.150-ТВАII-3КП	1518.0	3.4	81.2	604.2	685.4	655.4	957.9	698.6	2311.9	2997.3	7.2	18.7	8.2	26.9	3.2	2.8	-	25.2	31.2	50.1	-	253.9	304.0	7.4	376.7	4895.4
Б3300.194.150-ТВАII-4КП	1518.0	3.4	81.2	604.2	685.4	655.4	951.9	698.6	2305.9	2991.3	7.2	49.6	8.2	57.8	8.4	187.3	-	7.2	202.9	117.1	-	50.9	168.0	7.4	443.3	4956.0
Б3300.194.150-ТВАII-5КП	1518.0	3.4	81.2	604.2	685.4	655.4	951.9	698.6	2305.9	2991.3	7.2	49.9	8.2	58.1	3.2	187.3	-	7.2	197.7	50.1	-	50.9	101.0	7.4	371.4	4884.1
Б3300.180.170-ТВАII-1КП	1265.0	3.4	81.2	603.1	684.3	700.2	1137.2	897.0	2734.4	3418.7	6.0	15.6	6.8	22.4	-	2.8	-	7.2	10.0	9.0	-	50.9	59.9	7.4	105.7	4792.8
Б3300.180.170-ТВАII-2(3.4)КП	1265.0	3.4	81.2	603.1	684.3	700.2	1143.2	897.0	2740.4	3424.7	6.0	15.6	6.8	22.4	-	2.8	-	25.2	28.0	9.0	-	253.9	262.9	7.4	326.7	5019.8
Б3300.180.170-ТВАII-5(6.7)КП	1265.0	3.4	81.2	603.1	684.3	700.2	1137.2	897.0	2734.4	3418.7	6.0	46.8	6.8	53.6	-	187.3	-	7.2	194.5	9.0	-	50.9	59.9	7.4	321.4	5008.5
Б3300.194.170-ТВАII-1КП	1265.0	3.4	81.2	625.2	706.4	700.2	1001.4	698.6	2400.2	3106.6	6.0	15.6	6.8	22.4	-	2.8	-	7.2	10.0	9.0	-	50.9	59.9	7.4	105.7	4480.7
Б3300.194.170-ТВАII-2КП	1265.0	3.4	81.2	625.2	706.4	700.2	1001.4	698.6	2400.2	3106.6	6.0	15.6	6.8	22.4	8.4	2.8	-	25.2	36.4	115.3	-	253.9	369.2	7.4	441.4	4816.4
Б3300.194.170-ТВАII-3КП	1265.0	3.4	81.2	625.2	706.4	700.2	1007.4	698.6	2406.2	3112.6	6.0	15.6	6.8	22.4	3.2	2.8	-	25.2	31.2	48.3	-	253.9	302.2	7.4	369.2	4750.2
Б3300.194.170-ТВАII-4КП	1265.0	3.4	81.2	625.2	706.4	700.2	1001.4	698.6	2400.2	3106.6	6.0	46.5	6.8	53.3	8.4	187.3	-	7.2	202.9	115.3	-	50.9	166.2	7.4	435.8	4810.8
Б3300.194.170-ТВАII-5КП	1265.0	3.4	81.2	625.2	706.4	700.2	1001.4	698.6	2400.2	3106.6	6.0	46.8	6.8	53.6	3.2	187.3	-	7.2	197.7	48.3	-	50.9	99.2	7.4	363.9	4738.9

Марки стали см. 3.503.1-81.5-8-ТТ табл.2

Н. контр.	Прохоров		
Нач. ОИС	Постовой		
Глав. спец.	Прохоров		
ГИП	Маркин		
Нач. груп.	Старова		9.02.92
Инж. Iк.	Филимонова		
Инж. IIIк.	Яновская		

3.503.1-81.5-8-48РС

Ведомость расхода стали на балку L= 33 м. Армирование пучками из стали класса В и ненапрягаемой арматурой класса А-II

Стадия	Лист	Листов
Р	1	2

СОЮЗДОРПРОЕКТ

Формат А3

Марка элемента	Напрягаемая арматура, кг класса	Вязальная проволока, кг	Изделия арматурные, кг								Изделия закладные и анкеры, кг															Общий расход, кг
			Арматура класса							Всего	Арматура класса									Прокат					Всего	
			А-I			А-II					В-I	А-I			А-II											
	В																									
	ГОСТ 7348-81*	ГОСТ 3282-74*	ГОСТ 5781-82*			ГОСТ 5781-82*					ГОСТ 6727-80*	ГОСТ 5781-82*			ГОСТ 5781-82*					ГОСТ см. 3.503.1-81.5-8-ТТ				ГОСТ 8732-78*		
	⌀5	⌀2	⌀6	⌀8	Итого	⌀10	⌀12	⌀14	Итого		⌀4	⌀6	⌀14	Итого	⌀10	⌀12	⌀14	⌀22	Итого	δ10	δ12	δ20	Итого	o102x6		
53300.180.150-ТВАII-1К	1518.0	3.4	85.6	583.1	668.7	655.4	1087.4	897.0	2639.8	3308.0	7.2	18.7	8.2	26.9	-	2.8	-	7.2	10.0	10.8	-	50.9	61.7	7.4	113.2	4938.0
53300.180.150-ТВАII-2(3.4)К	1518.0	3.4	85.6	583.1	668.7	655.4	1093.4	897.0	2645.8	3314.0	7.2	18.7	8.2	26.9	-	2.8	-	25.2	28.0	10.8	-	253.9	264.7	7.4	334.2	5165.0
53300.180.150-ТВАII-5(6.7)К	1518.0	3.4	85.6	583.1	668.7	655.4	1087.4	897.0	2639.8	3308.0	7.2	49.9	8.2	58.1	-	187.3	-	7.2	194.5	10.8	-	50.9	61.7	7.4	328.9	5153.7
53300.194.150-ТВАII-1К	1518.0	3.4	85.6	605.2	690.8	655.4	951.6	698.6	2305.6	2996.4	7.2	18.7	8.2	26.9	-	2.8	-	7.2	10.0	10.8	-	50.9	61.7	7.4	113.2	4625.9
53300.194.150-ТВАII-2К	1518.0	3.4	85.6	605.2	690.8	655.4	951.6	698.6	2305.6	2996.4	7.2	18.7	8.2	26.9	8.4	2.8	-	25.2	36.4	117.1	-	253.9	371.0	7.4	448.9	4961.6
53300.194.150-ТВАII-3К	1518.0	3.4	85.6	605.2	690.8	655.4	957.6	698.6	2311.6	3002.4	7.2	18.7	8.2	26.9	3.2	2.8	-	25.2	31.2	50.1	-	253.9	304.0	7.4	376.7	4895.4
53300.194.150-ТВАII-4К	1518.0	3.4	85.6	605.2	690.8	655.4	951.6	698.6	2305.6	2996.4	7.2	49.6	8.2	57.8	8.4	187.3	-	7.2	202.9	117.1	-	50.9	168.0	7.4	443.3	4956.0
53300.194.150-ТВАII-5К	1518.0	3.4	85.6	605.2	690.8	655.4	951.6	698.6	2305.6	2996.4	7.2	49.9	8.2	58.1	3.2	187.3	-	7.2	197.7	50.1	-	50.9	101.0	7.4	371.4	4884.1
53300.180.170-ТВАII-1К	1265.0	3.4	85.6	604.1	689.7	700.2	1137.3	897.0	2734.5	3424.2	6.0	15.6	6.8	22.4	-	2.8	-	7.2	10.0	9.0	-	50.9	59.9	7.4	105.7	4792.8
53300.180.170-ТВАII-2(3.4)К	1265.0	3.4	85.6	604.1	689.7	700.2	1143.3	897.0	2740.5	3430.2	6.0	15.6	6.8	22.4	-	2.8	-	25.2	28.0	9.0	-	253.9	262.9	7.4	326.7	5019.8
53300.180.170-ТВАII-5(6.7)К	1265.0	3.4	85.6	604.1	689.7	700.2	1137.3	897.0	2734.5	3424.2	6.0	46.8	6.8	53.6	-	187.3	-	7.2	194.5	9.0	-	50.9	59.9	7.4	321.4	5008.5
53300.194.170-ТВАII-1К	1265.0	3.4	85.6	626.2	711.8	700.2	1001.5	698.6	2400.3	3112.1	6.0	15.6	6.8	22.4	-	2.8	-	7.2	10.0	9.0	-	50.9	59.9	7.4	105.7	4480.7
53300.194.170-ТВАII-2К	1265.0	3.4	85.6	626.2	711.8	700.2	1001.5	698.6	2400.3	3112.1	6.0	15.6	6.8	22.4	8.4	2.8	-	25.2	36.4	115.3	-	253.9	369.2	7.4	441.4	4816.4
53300.194.170-ТВАII-3К	1265.0	3.4	85.6	626.2	711.8	700.2	1007.5	698.6	2406.3	3118.1	6.0	15.6	6.8	22.4	3.2	2.8	-	25.2	31.2	48.3	-	253.9	302.2	7.4	369.2	4750.2
53300.194.170-ТВАII-4К	1265.0	3.4	85.6	626.2	711.8	700.2	1001.5	698.6	2400.3	3112.1	6.0	46.5	6.8	53.3	8.4	187.3	-	7.2	202.9	115.3	-	50.9	166.2	7.4	435.8	4810.8
53300.194.170-ТВАII-5К	1265.0	3.4	85.6	626.2	711.8	700.2	1001.5	698.6	2400.3	3112.1	6.0	46.8	6.8	53.6	3.2	187.3	-	7.2	197.7	48.3	-	50.9	99.2	7.4	363.9	4738.9

https://zavodjbi.com/