ТИПОВЫЕ СТРОИТЕЛЬНЫЕ КОНСТРУКЦИИ. ИЗДЕЛИЯ И УЗЛЫ

СЕРИЯ 3.902.1-12

СБОРНЫЕ УНИФИЦИРОВАННЫЕ ЖЕЛЕЗОБЕТОННЫЕ СТЕНОВЫЕ И ПЕРЕГОРОДОЧНЫЕ ПАНЕЛИ КРУГЛЫХ ПОДЗЕМНЫХ ЧАСТЕЙ КАНАЛИЗАЦИОННЫХ НАСОСНЫХ СТАНЦИЙ

ВЫПУСК 1

Панели стеновые для опускных колодцев. Рабочие чертежи.

23953-02
ЦЕНА 4-46

https://zavodjkh.com/

ТИПОВЫЕ СТРОИТЕЛЬНЫЕ КОНСТРУКЦИИ, ИЗДЕЛИЯ И УЗЛЫ

СЕРИЯ 3.902.1-12

СБОРНЫЕ УНИФИЦИРОВАННЫЕ ЖЕЛЕЗОБЕТОННЫЕ СТЕНОВЫЕ И ПЕРЕГОРОДОЧНЫЕ ПАНЕЛИ КРУГЛЫХ ПОДЗЕМНЫХ ЧАСТЕЙ КАНАЛИЗАЦИОННЫХ НАСОСНЫХ СТАНЦИЙ

ВЫПУСК 1

ПАНЕЛИ СТЕНОВЫЕ ДЛЯ ОПУСКНЫХ КОЛОДЦЕВ. РАБОЧИЕ ЧЕРТЕЖИ.

Разработаны
ГПИ Укрводоканалпроект

Директор института В.Н.Якименко
Главный инженер института Н.В.Писанко
Главный инженер проекта И.Н.Новоминский

При участии
ЦНИИПромзданий Госстроя СССР
Главный инженер института В.В.Гранев
Главный инженер проекта Л.П.Черномаз

НИИЖБ Госстроя СССР
Зам.директора Р.Л.Серых
Руководитель лаборатории В.А.Якушин

Утверждены
Главоргпроектом Госстроя СССР
письмо от 22.06.89 № 4/5-954
Введены в действие с 15.12.89
Укрводоканалпроектом
приказ от 10.08.89 № 202

ЦИТП Госстроя СССР, 1989
23953-02

Обозначение	Наименование	Стр.
3.902.1-12.1-ТТ	Технические требования	3
3.902.1-12.1-01	Панель стеновая 2ПС54-1к...2ПС54-5к	4
3.902.1-12.1-02	Панель стеновая 2ПС66-1к...2ПС66-6к	6
3.902.1-12.1-03	Панель стеновая 2ПС72-1к...2ПС72-5к	9
3.902.1-12.1-04	Панель стеновая 2ПС78-1к...2ПС78-7к	11
3.902.1-12.1-05	Панель стеновая 2ПС84-1к...2ПС84-5к	14
3.902.1-12.1-06	Панель стеновая 2ПС54-1ш...2ПС54-5ш	16
3.902.1-12.1-07	Панель стеновая 2ПС66-1ш...2ПС66-6ш	18
3.902.1-12.1-08	Панель стеновая 2ПС72-1ш...2ПС72-5ш	20
3.902.1-12.1-09	Панель стеновая 2ПС78-1ш...2ПС78-7ш	22
3.902.1-12.1-10	Панель стеновая 2ПС84-1ш...2ПС84-5ш	25
3.902.1-12.1-11	Узлы 1...8	27
3.902.1-12.1-РС	Ведомость расхода стали	29
3.902.1-12.1-12	Сетка С1...С25	35
3.902.1-12.1-13	Сетка С26...С28	38
3.902.1-12.1-14	Сетка С29...С53	39
3.902.1-12.1-15	Сетка С54...С56	42
3.902.1-12.1-16	Сетка С57...С81	43
3.902.1-12.1-17	Сетка С82...С84	46
3.902.1-12.1-18	Сетка С85...С109	47
3.902.1-12.1-19	Сетка С110...С112	50
3.902.1-12.1-20	Сетка С113...С118	51

Обозначение	Наименование	Стр
3.902.1-12.1-21	Сетка С119...С124	52
3.902.1-12.1-22	Сетка С125...С129	53
3.902.1-12.1-23	Каркас КР1	54
3.902.1-12.1-24	Изделие закладное МН13	54
3.902.1-12.1-25	Изделие закладное МН1...МН3	55
3.902.1-12.1-26	Изделие закладное МН4...МН6	55
3.902.1-12.1-27	Изделие закладное МН7...МН12	56
3.902.1-12.1-28	Узлы 9...13	57

Разраб.	Левина		
Провер.	Клоцман		
Нач.тр.	Клоцман		
Гл.спец.	Лизенберг		
Нач.отд.	Волошин		
ГИП	Новотинский		
Н.контр.	Лизенберг		

3.902.1-12.1

Содержание

Стадия	Лист	Листов
Р		1

Укрводоканалпроект

ЗАВОД ЖБИ

1. Выпуск 1 серии 3.902.1-12 содержит рабочие чертежи стеновых панелей для опускного способа производства работ, арматурные и закладные изделия к ним.
2. Стеновые панели армируются сетками заводского изготовления в соответствии с требованиями ГОСТ 23279-85.
3. Защитный слой бетона принят 30мм для панелей с индексом „Ш" с обеих сторон и для панелей с индексом „К" с внутренней стороны; с наружной стороны для этих панелей ст. таблицы на докуметах 3.902.1-12.1-01... 3.902.1-12.5.01.
4. Дополнительные стержни в сетках (поз. 2 шаг 75мм), петли для подъема с анкерующими стержнями во всех точках пересечения стержней приварить к арматуре сеток до установки в опалубку. Сварной шов — по ГОСТ 14098-85.
5. В сетках пластины приварить к арматуре сеток до установки в опалубку рабочим швом $\ell_ш = 4d$; $h_ш = 0{,}25d$, где d - диаметр арматуры. Сварку производить в соответствии с ГОСТ 14098-85.
6. Марку бетона панелей по водонепроницаемости и морозостойкости принимать по выпуску 6 „Панели стеновые и перегородочные. Технические условия"
7. Монтажные петли запроектированы из горячекатаной арматурной стали по ГОСТ 5781-82* в 2 вариантах:
   класса А-I
   класса Ас-II
   В ведомость расхода стали включены петли из арматурной стали класса А-I. Соответствующая марка петли из стали класса Ас-II приведена в таблице.

Марка петли из стали класса	
А-I	Ас-II
МН1	МН4
МН2	МН5
МН3	МН6

Разраб.	Левина		3.902.1-12.1-ТТ		
Провер.	Клацман				
Нач.гр.	Клацман				
Гл.спец.	Айзенберг		Технические требования	Стадия: Р	Лист	Листов: 1
Нач.отд.	Валашин			Укроводоканалпроект		
ГИП	Новотинский					
Н.контр.	Айзенберг					

Копировал

Формат А4

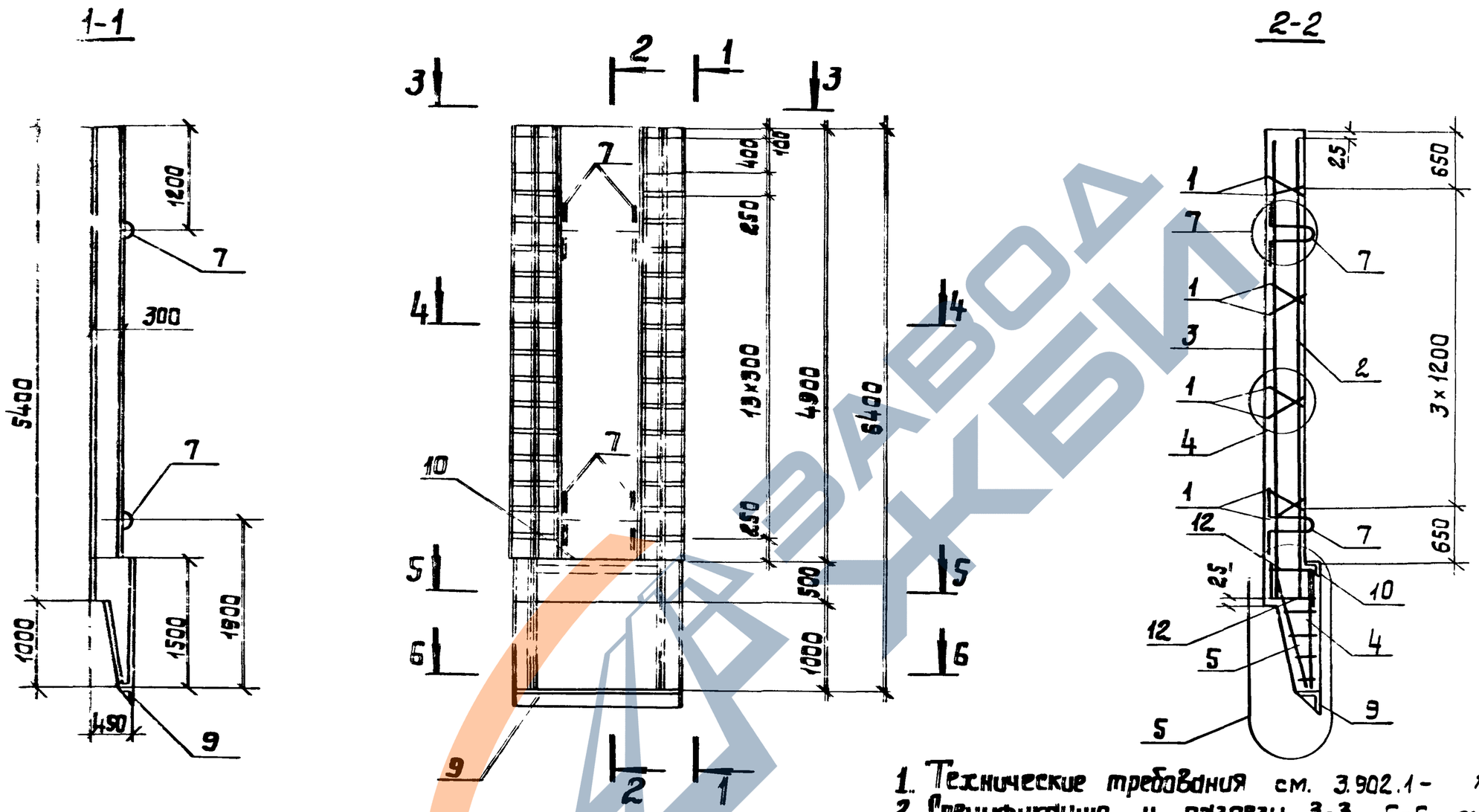

1. Технические требования см. 3.902.1- 12.1-ТТ.
2. Спецификацию и разрезы 3-3...6-6 см. лист 2.
3. Узлы см. 3.902.1- 12.1-11.
4. Размер А см. на узле 2 документа 3.902.1-12.1-11

Наименование	Защитный слой бетона с наружной стороны А, мм
2ПС 54-1к	45
2ПС 54-2к	43
2ПС 54-3к	41
2ПС 54-4к	39
2ПС 54-5к	37

Разраб.	Вилинская		
Рассчит.	Новикова		
Провер.	Клоцман		
Нач. гр.	Клоцман		
Гл. спец.	Розенберг		
Нач. отд.	Волошин		
ГИП	Новоминский		
Н. контр.	Розенберг		

3.902.1- 12.1-01

Панель стеновая 2ПС54-1к... 2ПС54-5к

Стадия	Масса	Масштаб
Р	8220	1:50
Лист 1	Листов 2	

Укрводоканалпроект

Инв. N | Взам. инв. N

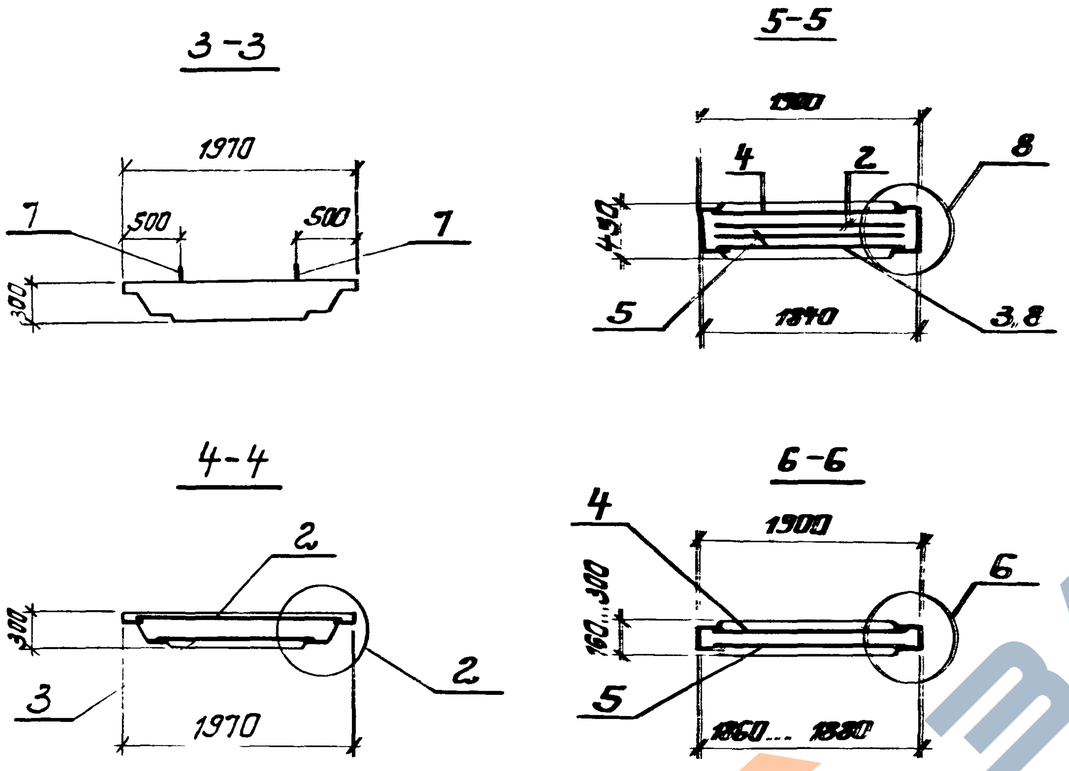

Поз.	Наименование	Кол. на 2ПС54-					Обозначение документа
		-1К	-2К	-3К	-4К	-5К	
1	Каркас КР1	8	8	8	8	8	3.902.1- 12.1-23
2	Сетка С1	1					3.902.1- 12.1-12
	С2		1				
	С3			1			
	С4				1		
	С5					1	
3	Сетка С57	1					3.902.1- 12.1-16
	С58		1				
	С59			1			
	С60				1		
	С61					1	
4	Сетка С114	1	1				3.902.1- 12.1-20
	С115			1			

Поз.	Наименование	Кол. на 2ПС54-					Обозначение документа
		-1К	-2К	-3К	-4К	-5К	
4	Сетка С116				1	1	3.902.1- 12.1-20
5	Сетка С121	1	1				3.902.1- 12.1-21
	С122			1			
	С123				1	1	
6	Сетка С127	2	2	2	2	2	3.902.1- 12.1-22
7	Изделие закладное МН1	4	4	4	4	4	3.902.1- 12.1-25
8	Изделие закладное МН7	1	1				3.902.1- 12.1-27
	МН8			1			
	МН9				1	1	
9	Изделие закладное МН13	1	1	1	1	1	3.902.1- 12.1-24
10	Изделие закладное МН538	1,5м	1,5м	1,5м	1,5м	1,5м	1.400-15. В1. 520-09
11	Ф6 АI, $l_{ср.}$ =300; 0,07кг	24	24	24	24	24	без чертежа
12	Ф12 АIII, $l_{ср.}$ =920; 0,82кг	20	20	20	20	20	3.902.1- 12.1-11
13	Бетон класса В25, $м^3$	3,29	3,29	3,29	3,29	3,29	

1. Арматура классов АI и АIII по ГОСТ 5781-82*
2. Расположение поз. 6 см. на узле 2 документа 3.902.1- 12.1-11.

Рис. 1

1-1

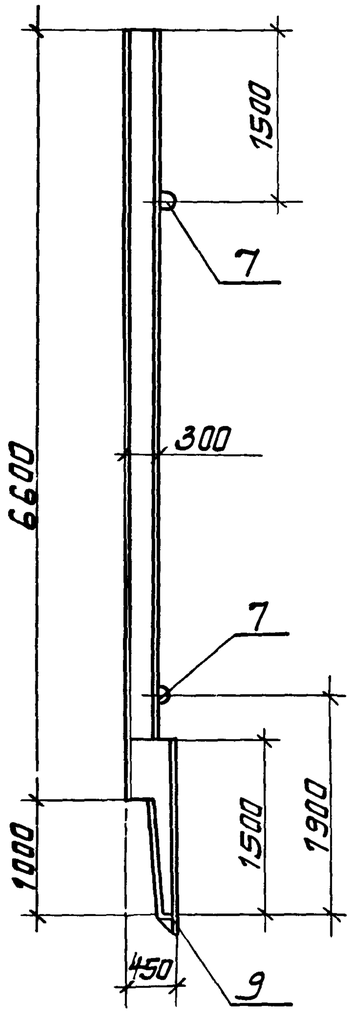

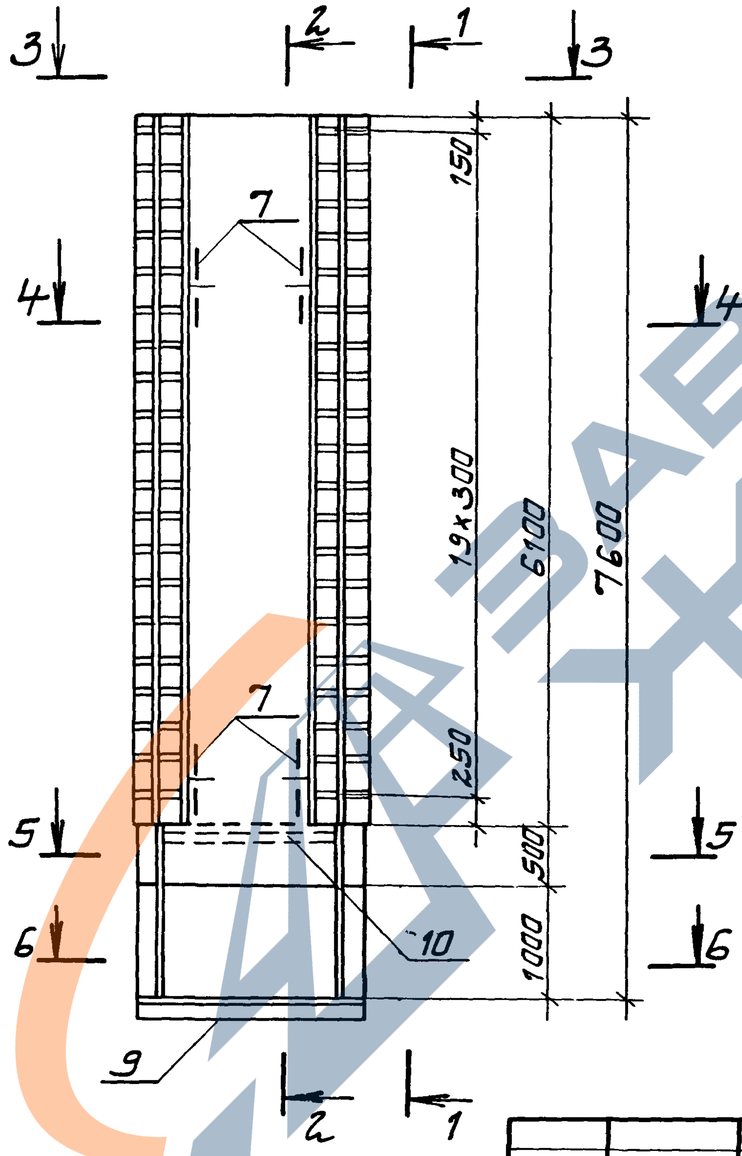

2-2

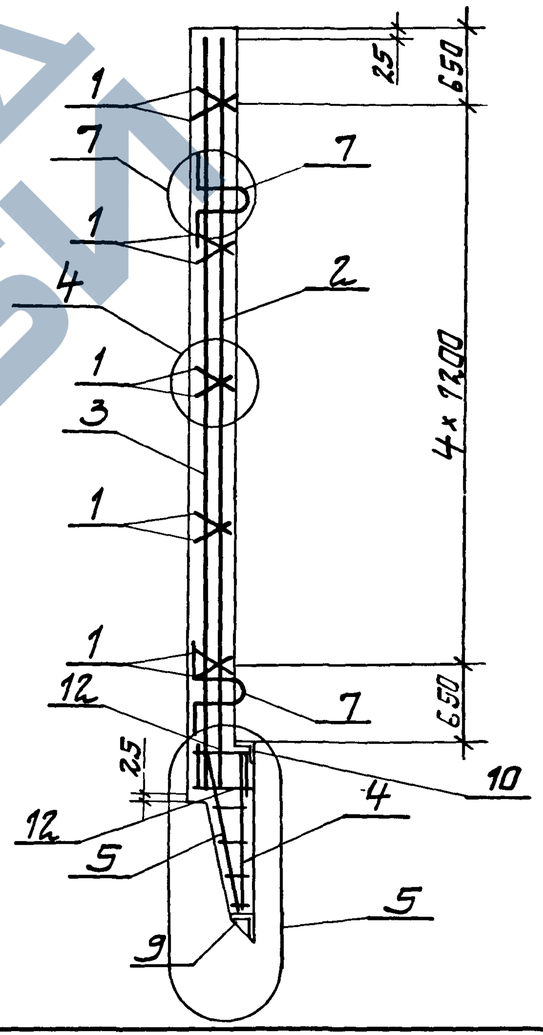

1. Технические требования см. 3.902.1-12.1-ТТ.
2. Спецификацию см. лист 3
3. Узлы см. 3.902.1-12.1-11.
4. Рис. 2, Разрезы 3-3... 6-6 см. лист 2.

Разраб.	Вуленская		11.03.93
Рассчит.	Навичкова		
Провер.	Клацкан		
Нач. гр.	Клацкан		
Гл. спец.	Гузенберг		
Нач. отд.	Балашин		
ГИП.	Новаминский		
Н. контр.	Гузенберг		

3.902.1-12.1-02

Панель стеновая

2ПС66-1К.... 2ПС66-6К

Стадия	Масса	Масштаб
Р	9650	1:50
Лист 1	Листов 3	

Укрводоканалпроект

Рис 2

остальное см Рис 1

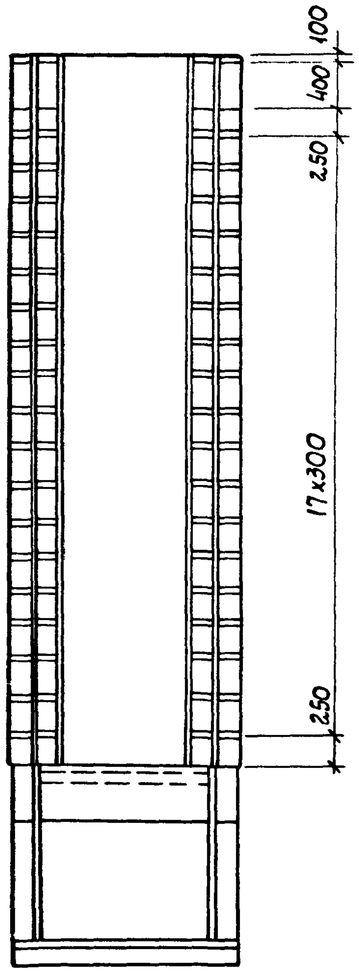

3-3

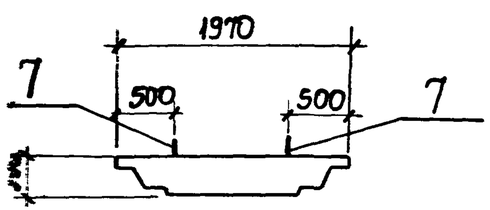

4-4

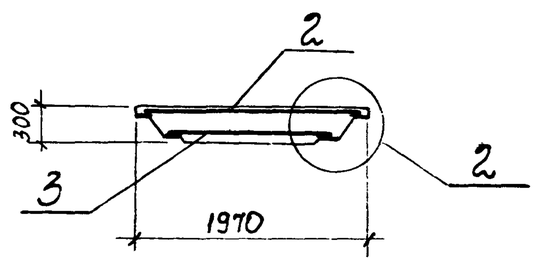

5-5

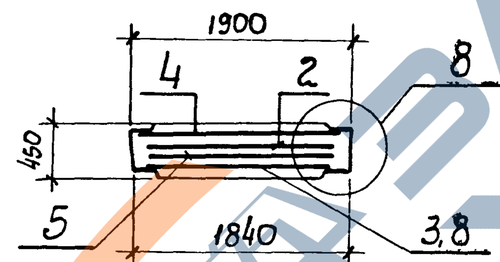

6-6

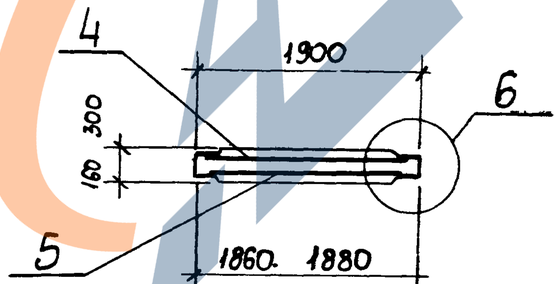

Наименование	Рис	Защитный слой бетона с наружной стороны А, мм
2ПС 66-1К	1	45
2ПС 66-2К	2	43
2ПС 66-3К		41
2ПС 66-4К		37
2ПС 66-5К		33
2ПС 66-6К		30

Размер А см. на узле 2 докумен-та 3.902.1-12.1-11

Поз	Наименование	Кол. на 2ПС65 -1к	-2к	-3к	-4к	-5к	-6к	Обозначение документации
1	Каркас КР1	10	10	10	10	10	10	3.902.1-12.1-23
2	Сетка С26	1						3.902.1-12.1-13
	С6		1					
	С7			1				
	С8				1			3.902.1-12.1-12
	С9					1		
	С10						1	
3	Сетка С82	1						3.902.1-12.1-17
	С62		1					
	С53			1				
	С54				1			3.902.1-12.1-16
	С55					1		
	С56						1	
4	Сетка С114	1	1					
	С115			1				3.902.1-12.1-20
	С116				1			
	С118					1		
	С113						1	
5	Сетка С121	1	1					
	С122			1				3.902.1-12.1-21
	С123				1			
	С119					1		
	С120						1	

Поз	Наименование	Кол. на 2ПС66- 1к	-2к	-3к	-4к	-5к	-6к	Обозначение документации
6	Сетка С128	2	2	2	2	2	2	3.902.1-12.1-22
7	Изделие закладное МН2	4	4	4	4	4	4	3.902.1-12.1-25
8	Изделие закладное МН7	1	1					
	МН8			1				
	МН9				1			3.902.1-12.1-27
	МН11					1		
	МН12						1	
9	Изделие закладное МН13	1	1	1	1	1	1	3.902.1-12.1-24
10	Изделие закладное МН538	1,5м	1,5м	1,5м	1,5м	1,5м	1,5м	1.400-15 В1 520-09
11	ф6 AI, $\ell_{ср}$=300, 0,07 кг	24	24	24	24	24	24	без черт
12	ф12 AIII, ℓ=920, 0,82 кг	20	20	20	20	20	20	3.902.1-12.1-11
	Бетон класса В25, м³	3,85	3,86	3,86	3,85	3,86	3,86	

1. Арматура классов AI и AIII по ГОСТ 5781-82*.
2. Расположение поз. 6 см. на узле 2 документа 3.902.1-12.1-11

Копировал

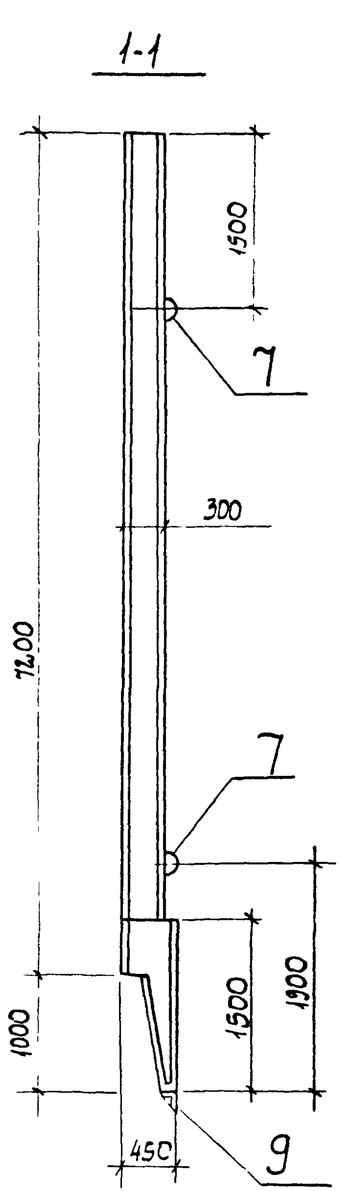

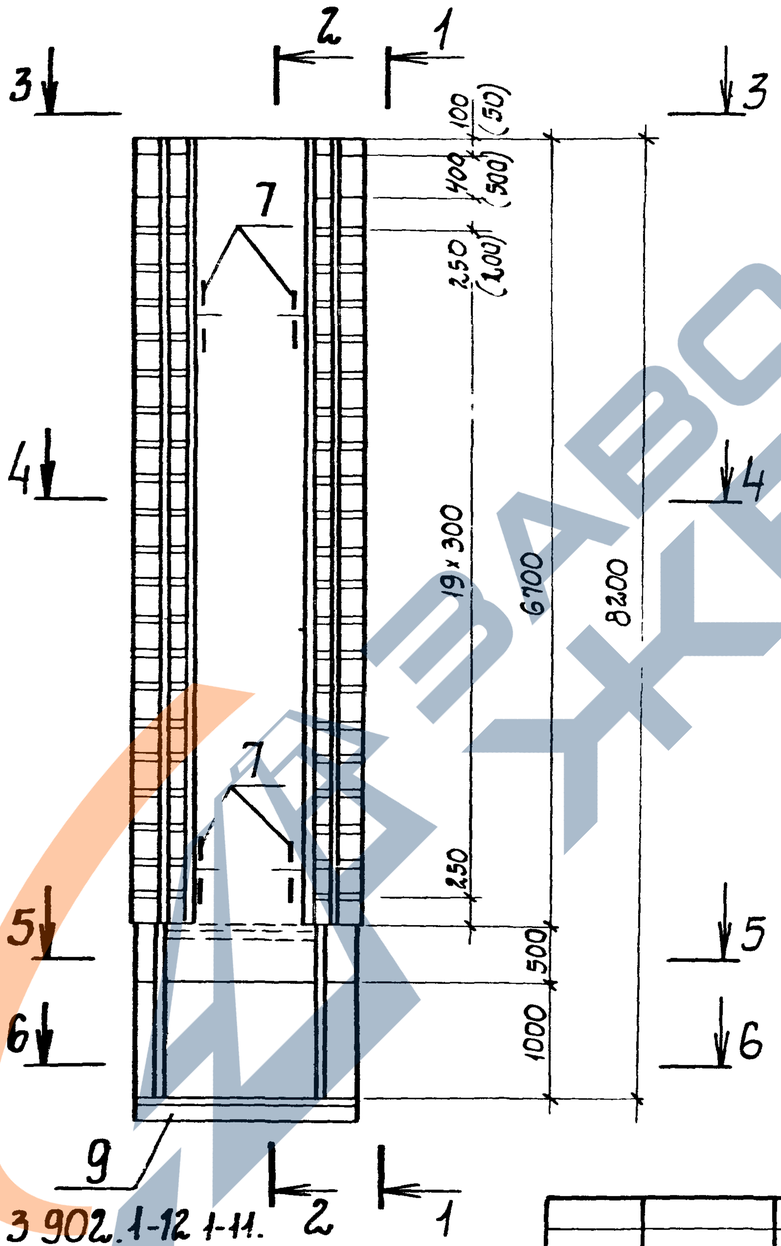

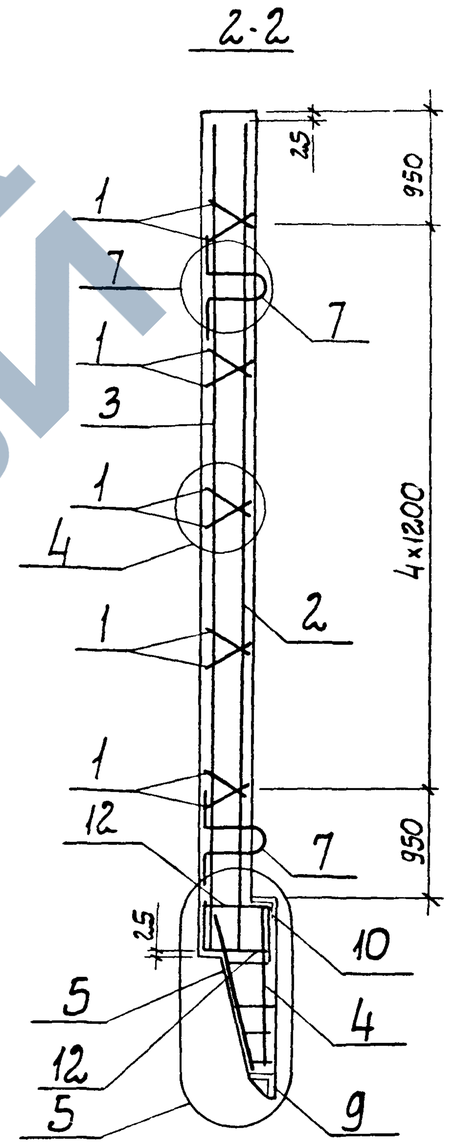

1 Технические требования см. 3.902.1-12.1-11.
2 Спецификацию и разрезы 3-3...6-6 см. лист 2.
3 Узлы см 3.902.1-12.1-11.
4 Значения в скобках даны для панели 2ПС72-5к

Разраб	Виленская		11.12
Рассчит	Новикова		
Провер	Клоцман		
Нач гр	Клоцман		
Гл спец	Айзенберг		
Нач отд	Волошин		
ГИП	Новоминский		
Н контр	Айзенберг		

3.902.1-12.1-03

Панель стеновая 2ПС72-1к 2ПС72-5к

Стадия	Масса	Масштаб
Р	10500	1:50
Лист 1	Листов 2	

Укрводоканалпроект

ЗАВОД ЖБИ

3-3

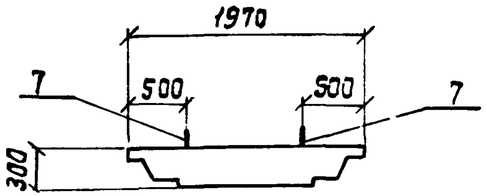

4-4

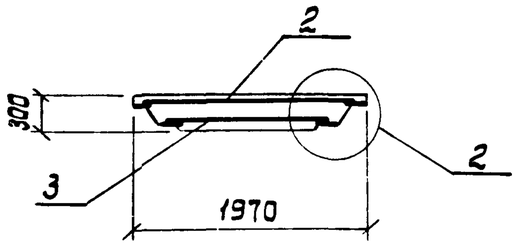

5-5

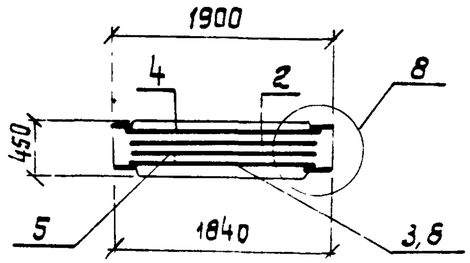

6-6

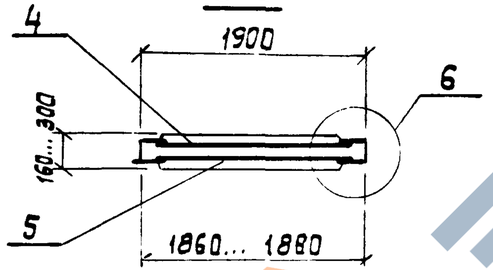

Поз.	Наименование	Кол. на 2ПС 72- 1к	2к	3к	4к	5к	Обозначение документа
1	Каркас КР1	10	10	10	10	10	3.902.1- 12.1-23
2	Сетка С11	1					3.902.1- 12.1-12
	С12		1				
	С13			1			
	С14				1		
	С15					1	
3	Сетка С67	1					3.902.1- 12.1-16
	С68		1				
	С69			1			
	С70				1		
	С71					1	
4	Сетка С115	1					3.902.1- 12.1-20
	С116		1				
	С117			1			

Поз.	Наименование	Кол. на 2ПС 72- 1к	2к	3к	4к	5к	Обозначение документа
4	Сетка С113				1	1	3.902.1- 12.1-20
5	Сетка С122	1					3.902.1- 12.1-21
	С123		1				
	С124			1			
	С120				1	1	
6	Сетка С129	2	2	2	2	2	3.902.1- 12.1-22
7	Изделие закладное МН2	4	4	4	4	4	
8	Изделие закладное МН8	1					3.902.1- 12.1-27
	МН9		1				
	МН10			1			
	МН12				1	1	
9	Изделие закладное МН13	1	1	1	1	1	3.902.1- 12.1-24
10	Изделие закладное МН538	1,5м	1,5м	1,5м	1,5м	1,5м	1.400-15.81.520-ЭЗ
11	Ф6 AI, $\ell_{ср.}$=300; 0,07 кг	24	24	24	24	24	без чертежа
12	Ф12 AIII, $\ell_{ср.}$=920; 0.82кг	20	20	20	20	20	3.902.1 12.1-11
13	Бетон класса В25, $м^3$	4,20	4,20	4,20	4,20	4,20	

Наименование	Защитный слой бетона с наружной стороны, а, мм
2ПС 72-1к	41
2ПС 72-2к	37
2ПС 72-3к	35
2ПС 72-4к	30
2ПС 72-5к	27

1. Арматура классов AI и AIII по ГОСТ 5781-82*.
2. Расположение поз. 6 и узла ст. на узле 2 документа 3.902.1- 12.1- 11.

Инв.N подл. | Подпись и дата | Взам.инв.N

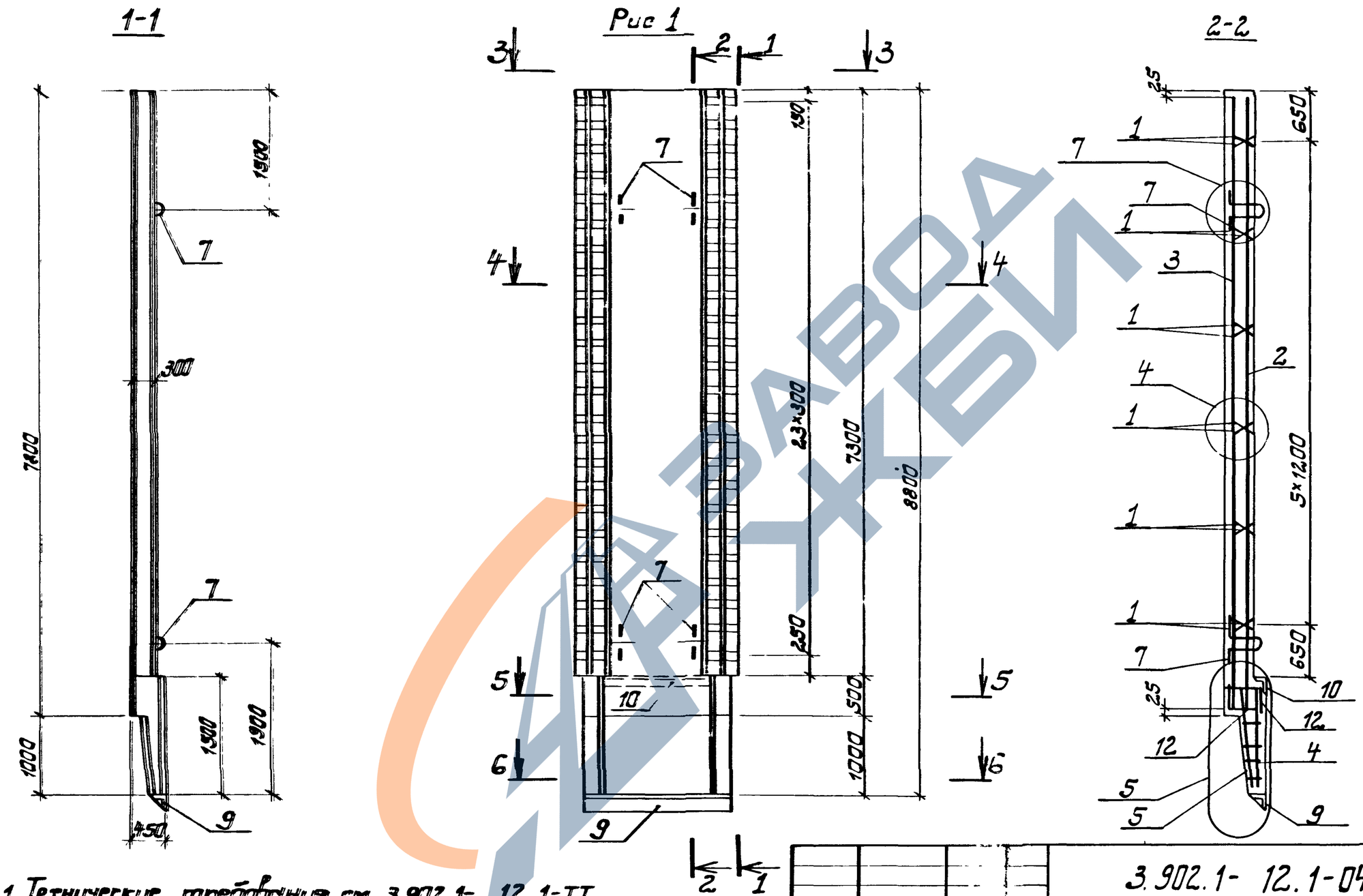

1. Технические требования см. 3.902.1- 12.1-ТТ.
2. Спецификацию см. лист 3.
3. Узлы см. 3.902.1- 12.1-11.
4. Рис. 2 разрезы 3-3... 6-6 см. лист 2.
5. Значения в скобках даны для панели 2ПС 78-7к

Разраб.	Левина			3.902.1- 12.1-04
Рассчит.	Новикова			Панель стеновая 2ПС 78-1к... 2ПС78-7к
Провер.	Клоцман			
Нач. гр.	Клоцман			
Гл. спец.	Айзенберг			
Нач. отд.	Волошин			
ГИП	Новоминский			
Н. контр.	Айзенберг			

Стадия	Масса	Масштаб
Р	11150	1:50
Лист 1	Листов 3	
Укрводоканалпроект		

Копировал

Рис.2

остальное см. Рис.1

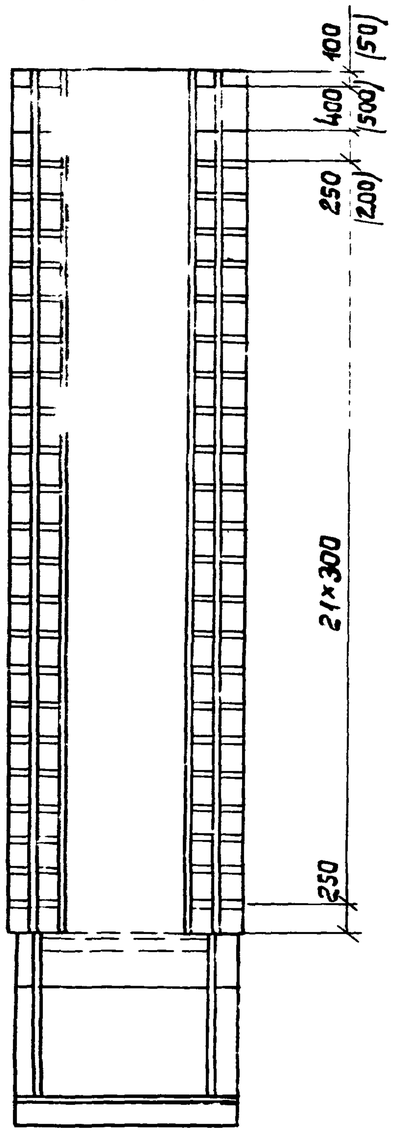

3-3

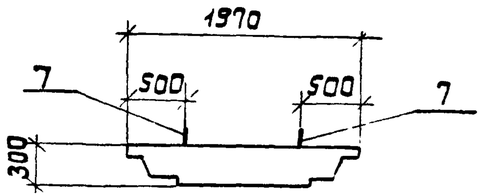

4-4

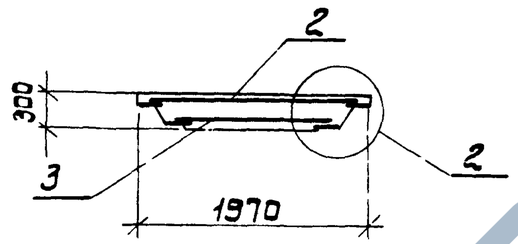

5-5

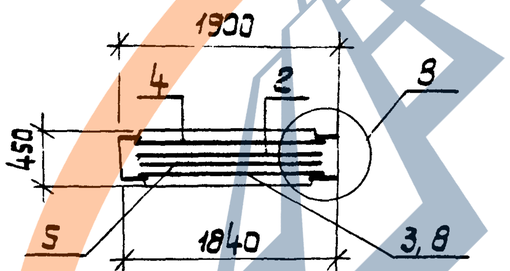

6-6

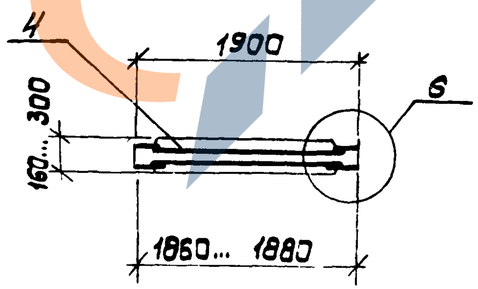

Наименование	Рис.	Защитный слой бетона с наружной стороны А, мм
2ПС 78-1к	1	45
2ПС 78-2к		43
2ПС 78-3к	2	41
2ПС 78-4к		37
2ПС 78-5к		35
2ПС 78-6к		30
2ПС 78-7к		27

Размер А ст. на узле 2 документа 3.902.1-12.1-11

Инв. № подл. | Подпись и дата | Взам. инв. №

Поз	Наименование	Кол на 2ПС78 -1к	-2к	-3к	-4к	-5к	-6к	-7к	Обозначение документа
1	Каркас КР1	12	12	12	12	12	12	12	3.902.1- 12.1-23
2	Сетка С27	1							3.902.1- 12.1-13
	С28		1						
	С16			1					
	С17				1				
	С18					1			3.902.1- 12.1-12
	С19						1		
	С20							1	
3	Сетка С83	1							3.902.1- 12.1-17
	С84		1						
	С72			1					
	С73				1				
	С74					1			3.902.1- 12.1-16
	С75						1		
	С76							1	
4	Сетка С114	1	1						
	С115			1					
	С116				1				3.902.1- 12.1-20
	С117					1			
	С113						1	1	
5	Сетка С121	1	1						
	С122			1					
	С123				1				3.902.1- 12.1-21
	С124					1			
	С120						1	1	
6	Сетка С125	2	2	2	2	2	2	2	3.902.1- 12.1-22
7	Изделие закладное МН2	4	4	4	4	4	4	4	3.902.1- 12.1-25

Поз	Наименование	Кол на 2ПС78 -1к	-2к	-3к	-4к	-5к	-6к	-7к	Обозначение документа
8	Изделие закладное МН7	1	1						
	МН8			1					
	МН9				1				3.902.1- 12.1-27
	МН10					1			
	МН12						1	1	
9	Изделие закладное МН13	1	1	1	1	1	1	1	3.902.1- 12.1-24
10	Изделие закладное МН 538	1,5м	1,5м	1,5м	1,5м	1,5м	1,5м	1,5м	1.400-15 В1. 520-09
11	ф 6 AI, $\ell_{ср}$=300; 0,07 кг	24	24	24	24	24	24	24	без чертежа
12	ф12 AIII, ℓ=920; 0,82 кг	20	20	20	20	20	20	20	3.902.1- 12.1-11
	Бетон класса В25, $м^3$	4,46	4,46	4,46	4,46	4,46	4,46	4,46	

1. Арматура классов AI и AIII по ГОСТ 5781-82*
2. Расположение поз. 6 см. на узле 2 документа 3.902.1- 12.1-11.

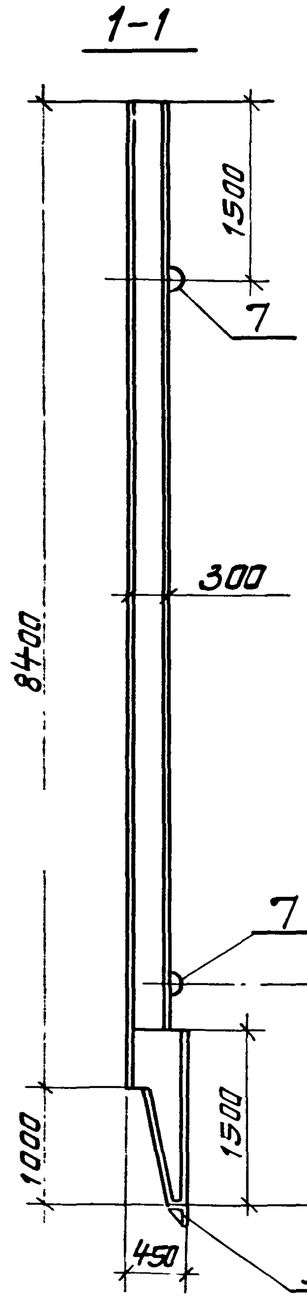

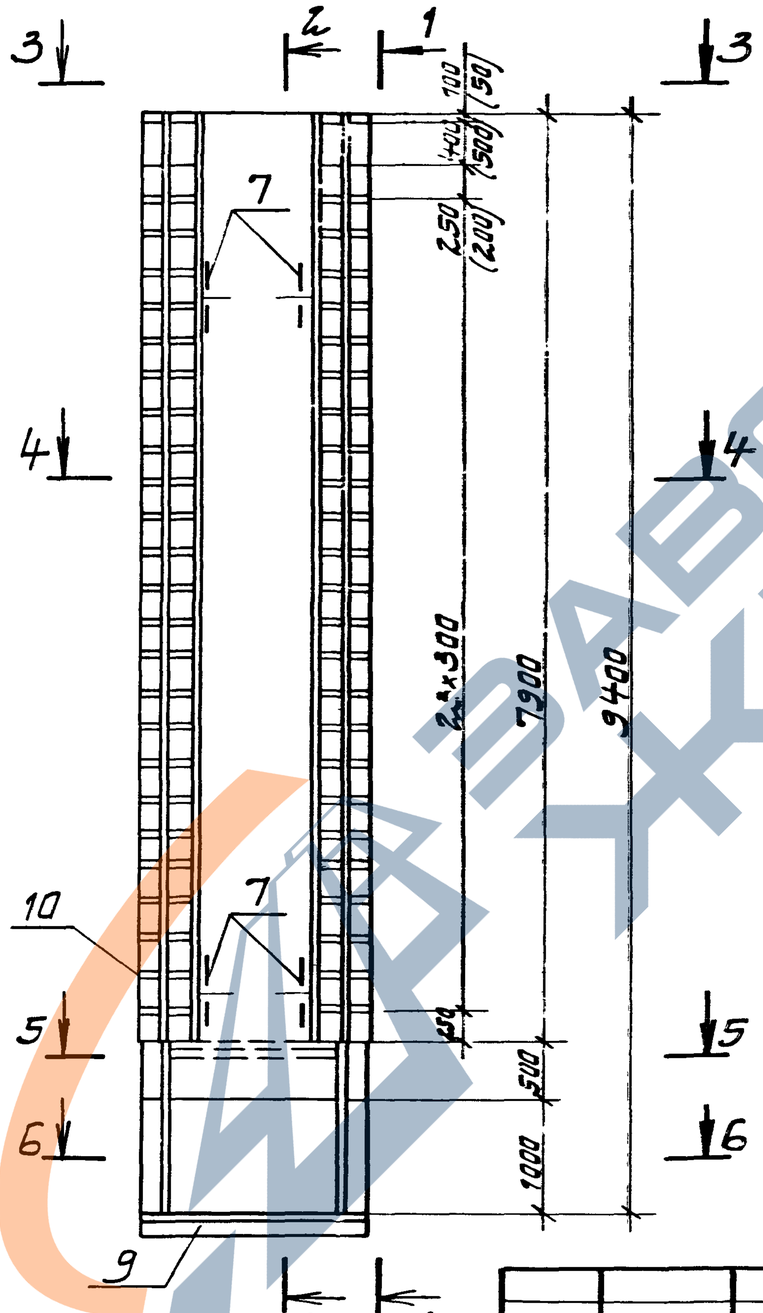

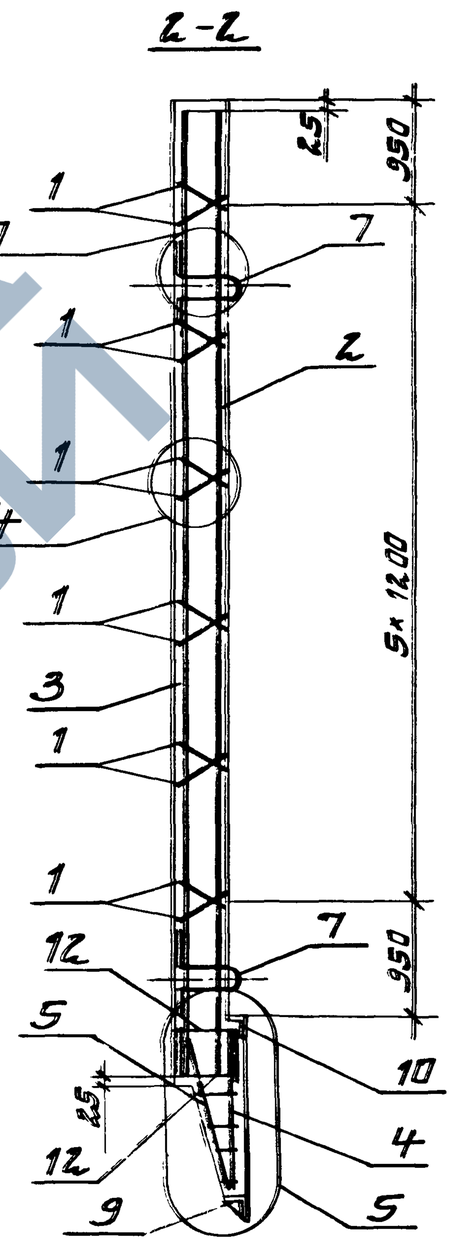

1. Технические требования см. 3.902.1-12.1-ТТ.
2. Спецификацию и разрезы 3-3... 6-6 см. лист 2.
3. Узлы см. 3.902.1-12-1.11.
4. Значения в скобках даны для панели 2ПС84-5к.

Разраб.	Вилецкая		
Рассчит.	Чабикова		
Провер.	Клоцман		
Нач. гр.	Клоцман		
Гл. спец.	Физенберг		
Нач. отд.	Волошин		
ГИП	Новотинский		
Н. контр.	Физенберг		

3.902.1-12.1-05

Панель стеновая 2ПС84-1к... 2ПС84-5к

Стадия	Масса	Масштаб
Р	12020	1:50
Лист 1	Листов 2	

Укрводоканалпроект

Инв. № подл. | Подпись и дата | Взам. инв. №

https://zavodjbi.com/

3-3

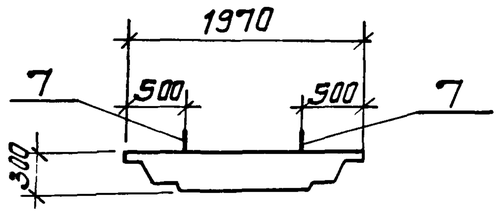

5-5

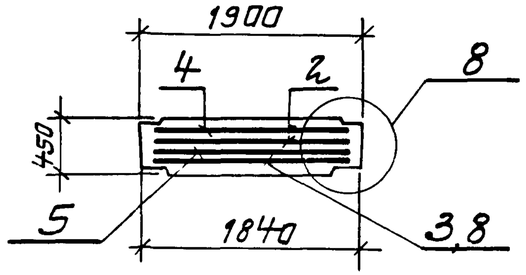

4-4

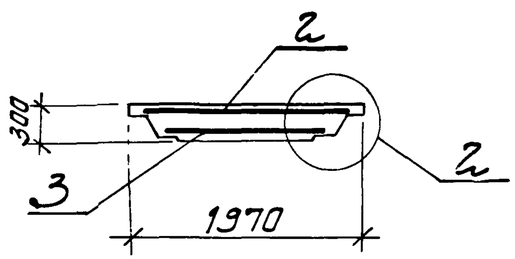

6-6

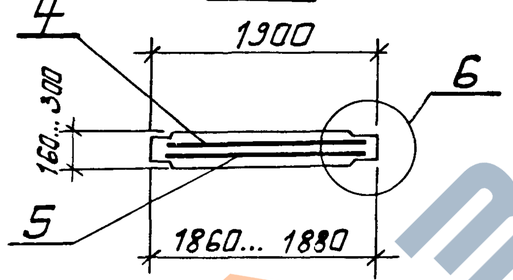

Поз.	Наименование	Кол. на 2ПС84-					Обозначение документа
		-1к	-2к	-3к	-4к	-5к	
1	Каркас КР1	12	12	12	12	12	3.902.1- 12.1-23
2	Сетка С21	1					
	С22		1				3.902.1- 12.1-12
	С23			1			
	С24				1		
	С25					1	
3	Сетка С77	1					
	С78		1				
	С79			1			3.902.1- 12.1-16
	С80				1		
	С81					1	
4	Сетка С116	1	1				
	С118			1			3.902.1- 12.1-20

Поз.	Наименование	Кол. на 2ПС84-					Обозначение документа
		1к	2к	3к	4к	5к	
4	Сетка С113				1	1	3.902.1- 12.1-20
5	Сетка С123	1	1				
							3.902.1- 12.1-21
	С119			1			
	С120				1	1	
6	Сетка С126	2	2	2	2	2	3.902.1- 12.1-22
7	Изделие закладное МН3	4	4	4	4	4	3.902.1- 12.1-25
8	Изделие закладное МН9	1	1				
							3.902.1- 12. 1-27
	МН11			1			
	МН12				1	1	
9	Изделие закладное МН13	1	1	1	1	1	3.902.1 12. 1-24
10	Изделие закладное МН538	1,5м	1,5м	1,5м	1,5м	1,5м	1.400-15.81. 520-03
11	ф6 AI, lср=300; 0,07 кг.	24	24	24	24	24	без чертежа
12	ф12 AIII, lср.=920; 0,82 кг.	20	20	20	20	20	3.902.1- 12.1-11
13	Бетон класса В25; м³	4,81	4,81	4,81	4,81	4,81	

Наименование	Защитный слой бетона с наружной стороны А, мм.
2ПС84-1к	39
2ПС84-2к	37
2ПС84-3к	33
2ПС84-4к	30
2ПС84-5к	27

1 Арматура классов AI и AIII по ГОСТ 5781-82*
2. Расположение поз. 6 и размера „А" на узле 2 документа 902.1- 12.1-11.

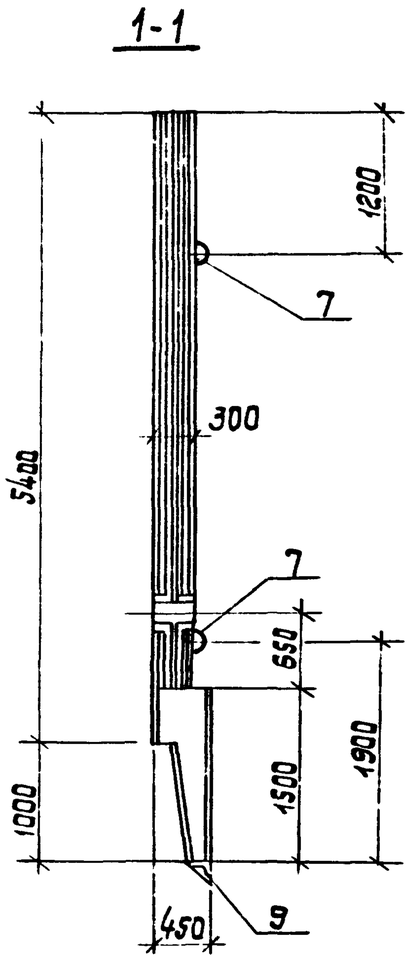

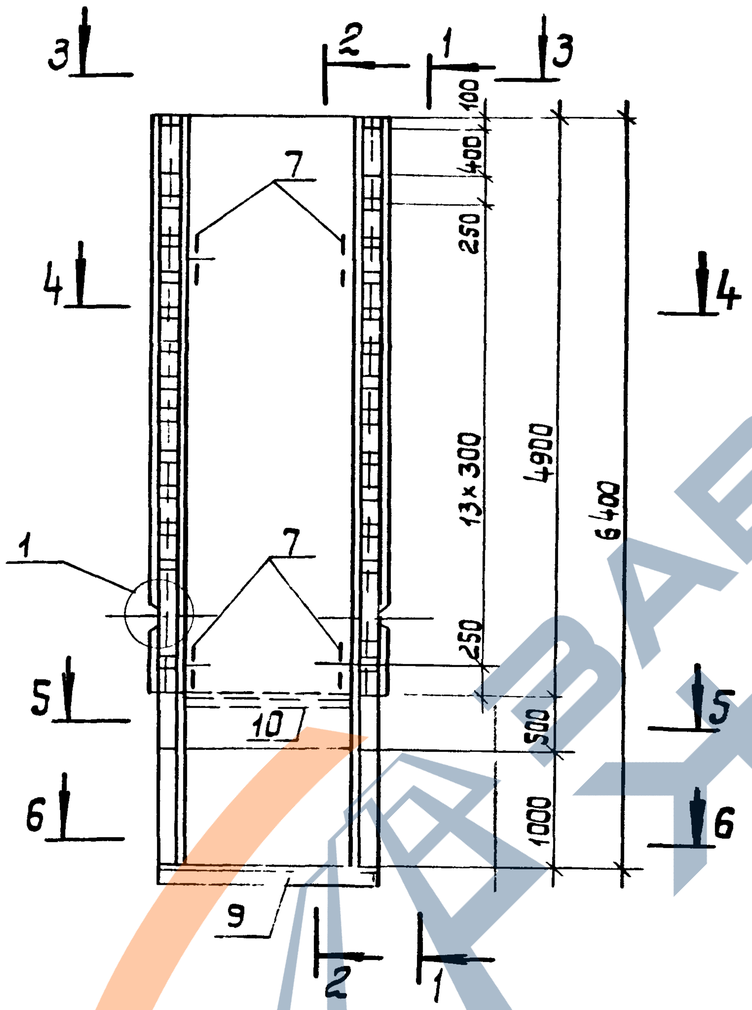

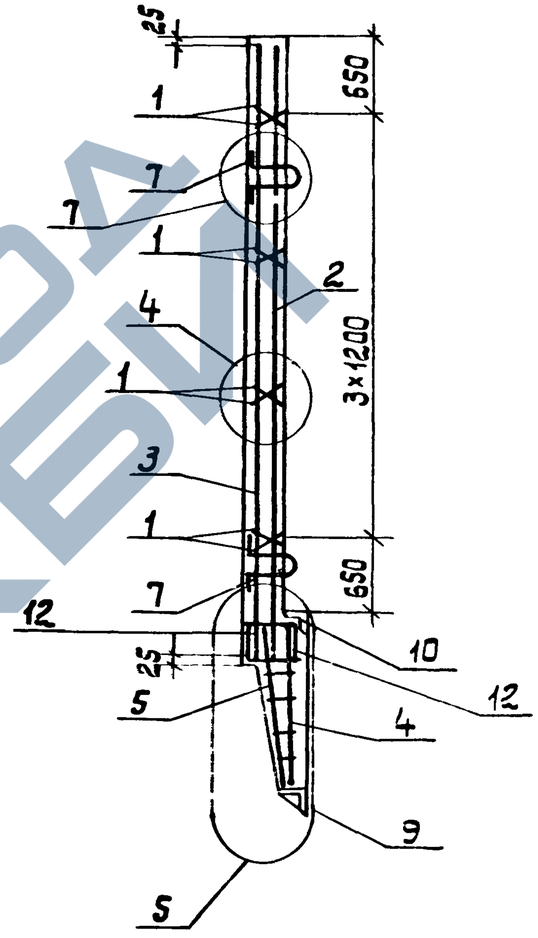

1. Технические требования см. 3.902.1-12.1-ТТ.
2. Спецификацию и разрезы 3-3... 6-6 см лист 2.
3. Узлы см. 3.902 1-12. 1-11.

				3.902.1-12 1-06			
Разраб.	Левина		Дата	Панель стеновая 2ПС54-1ш....2ПС-54-5ш	Стадия	Масса	Масштаб
Рассчит.	Новикова				Р	8750	1 50
Провер.	Клацман				Лист 1	Листов 2	
Нач. гр	Клацман				Укрводоканалпроект		
Гл спец	Азенберг						
Нач отд	Волошин						
ГИП	Новомейский						
Н контр	Азенберг						

Копировал

Инв. N подл. | Подпись и дата | Взам. инв. N

3-3

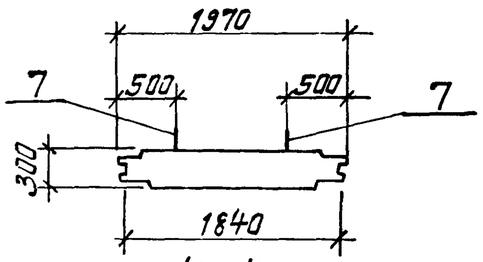

4-4

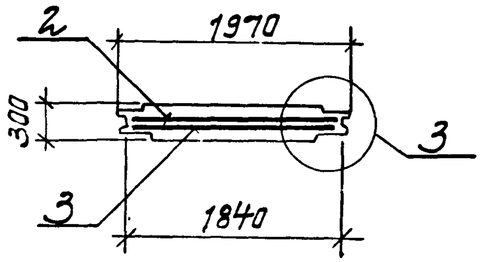

5-5

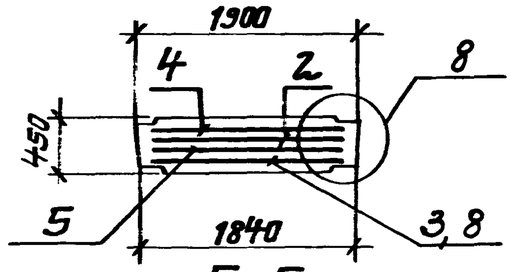

Б-Б

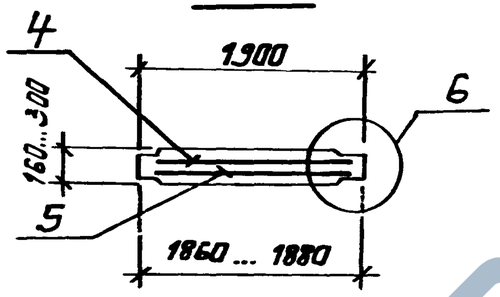

Поз.	Наименование	Кол. на 2ПС54- -1ш	-2ш	-3ш	-4ш	-5ш	Обозначение документа
1	Каркас КР1	8	8	8	8	8	3.902.1- 12.1-23
2	Сетка С29	1					3.902.1- 12.1-14
	С30		1				
	С31			1			
	С32				1		
	С33					1	
3	Сетка С85	1					3.902.1- 12.1-18
	С86		1				
	С87			1			
	С88				1		
	С89					1	
4	Сетка С114	1	1				3.902.1- 12.1-20
	С115			1			
	С116				1	1	

Поз.	Наименование	Кол. на 2ПС54- -1ш	-2ш	-3ш	-4ш	-5ш	Обозначение документа
5	Сетка С121	1	1				3.902.1- 12.1-21
	С122			1			
	С123				1	1	
7	Изделие закладное МН1	4	4	4	4	4	3.902.1- 12.1-25
8	Изделие закладное МН7	1	1				3.902.1- 12.1-27
	МН8			1			
	МН9				1	1	
9	Изделие закладное МН13	1	1	1	1	1	3.902.1- 12.1-24
10	Изделие закладное МН538	1,5м	1,5м	1,5м	1,5м	1,5м	1.400-15 в.0
11	ф6 AI. $\ell_{ср.}$=300; 0,07кг	24	24	24	24	24	без черт.
12	ф12 AIII. ℓ=920; 0,82кг.	20	20	20	20	20	3.902.1- 12.1-11
	Бетон класса В25. $м^3$	3,50	3,50	3,50	3,50	3,50	

Арматура класса AI и AIII по ГОСТ 5781-82*

1-1

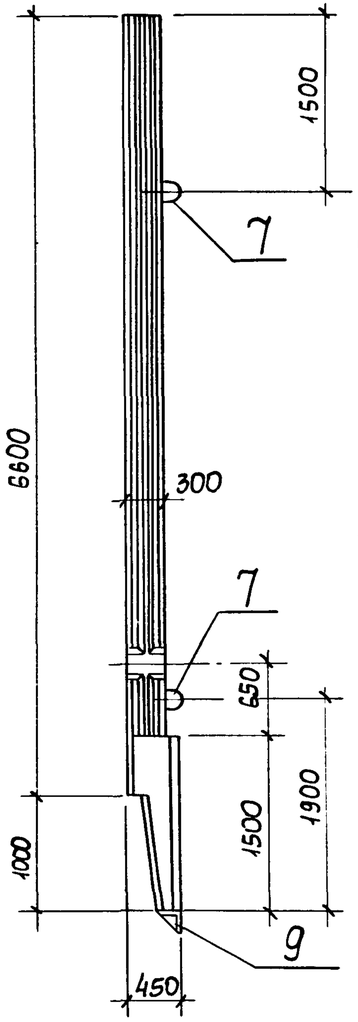

Рис 1

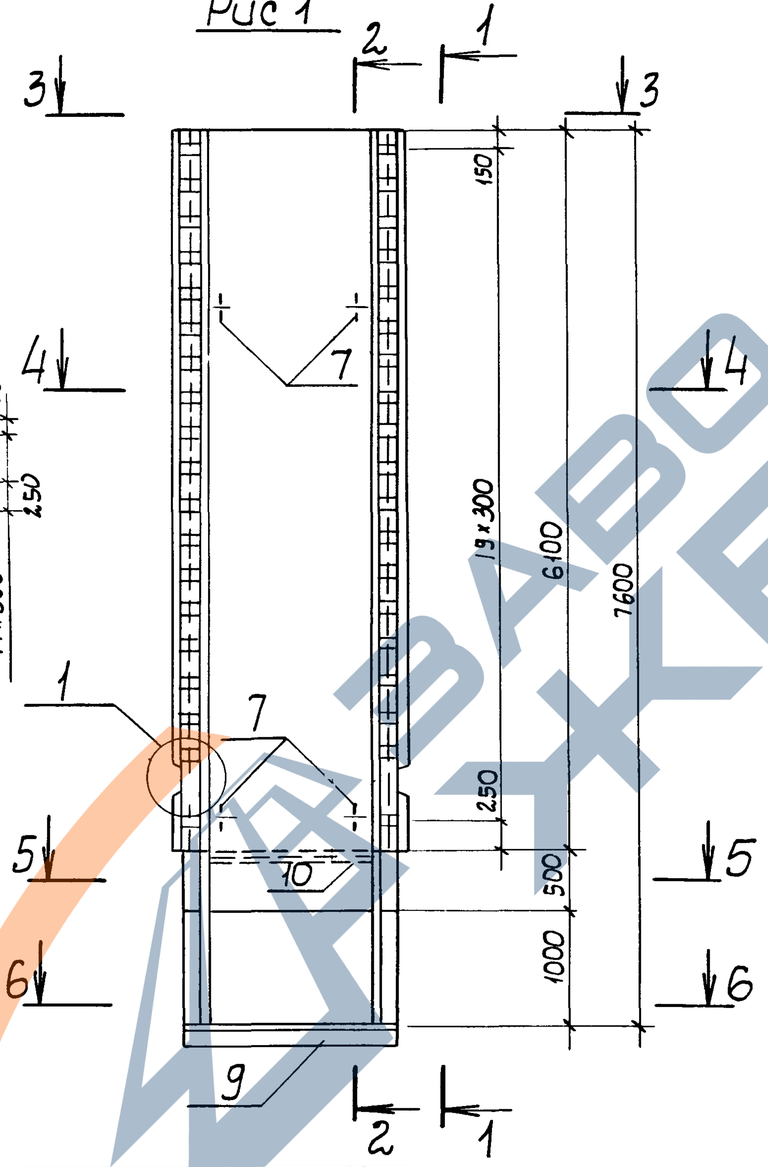

3-3

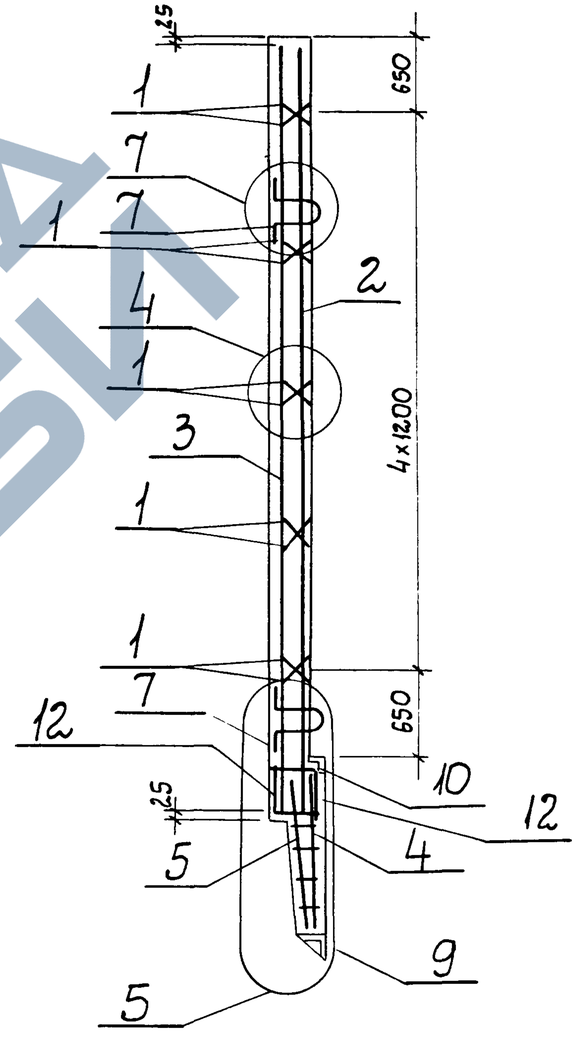

Рис 2

Остальное см рис 1

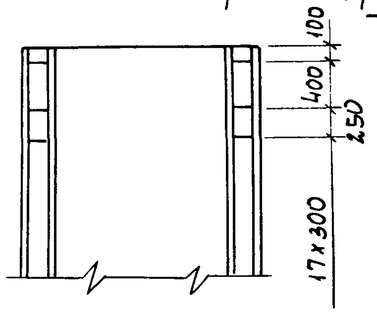

1 Технические требования см 3.902.1-12.ПТ

2 Спецификацию и разрезы 3-3 6-6 см лист 2

3 Узлы см 3.902.1-12.1-11

Наименование	Рис
2ПС 66-1ш	1
2ПС 66-2ш	2
2ПС 66-3ш	
2ПС 66-4ш	
2ПС 66-5ш	
2ПС 66-6ш	

Разраб	Левина		11.03.11
Рассчит	Новикова		
Провер	Клоцман		
Нач гр	Клоцман		
Гл спец	Айзенберг		
Нач отд	Валошин		
ГИП	Новосельский		
Н контр	Айзенберг		

3.902.1-12.1-07

Панель стеновая 2ПС66-1ш 2ПС66-6ш

Стадия	Масса	Масштаб
Р	10400	1:50
Лист 1	Листов 2	

Укрводоканалпроект

Инв № подл | Подпись и дата | Взам инв №

3-3

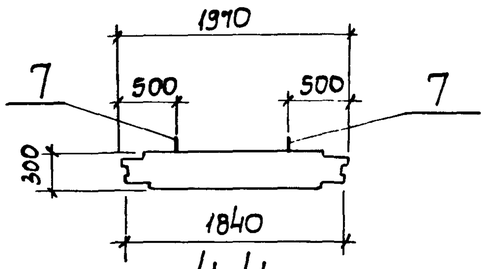

4-4

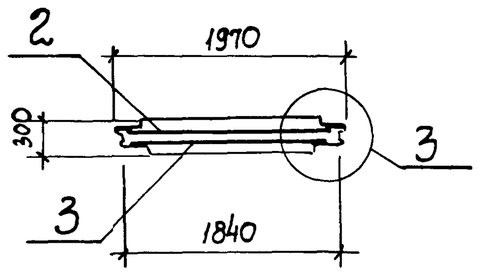

5-5

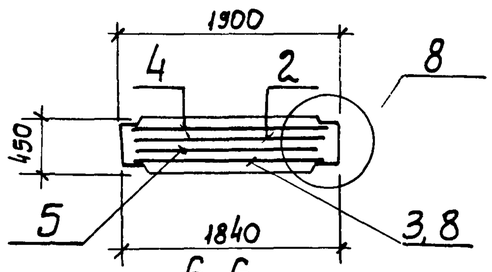

6-6

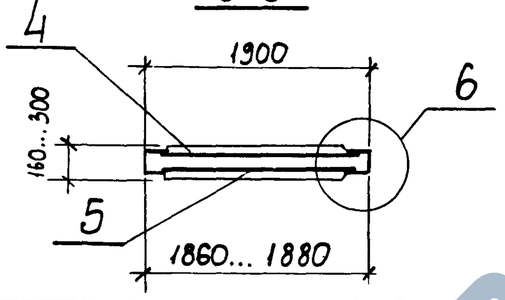

Поз.	Наименование	Кол. на 2ПС66- -1ш	-2ш	-3ш	-4ш	-5ш	-6ш	Обозначение документа
1	Каркас КР1	10	10	10	10	10	10	3.902.1- 12.1-23
2	Сетка С54	1						3.902.1- 12.1-15
	С34		1					3.902.1- 12.1.14
	С35			1				
	С36				1			
	С37					1		
	С38						1	
3	Сетка С110	1						3.902.1- 12.1-19
	С90		1					3.902.1- 12.1-18
	С91			1				
	С92				1			
	С93					1		
	С94						1	
4	Сетка С114	1	1					3.902.1- 12.1-20
	С115			1				
	С116				1			
	С118					1		

Поз.	Наименование	Кол. на 2ПС66- -1ш	-2ш	-3ш	-4ш	-5ш	-6ш	Обозначение документа
4	Сетка С113						1	3.902.1- 12.1-20
5	Сетка С121	1	1					3.902.1- 12.1-21
	С122			1				
	С123				1			
	С119					1		
	С120						1	
7	Изделие закладное МН2	4	4	4	4	4	4	3.902.1- 12.1-25
8	Изделие закладное МН7	1	1					3.902.1- 12.1-27
	МН8			1				
	МН9				1			
	МН11					1		
	МН12						1	
9	Изделие закладное МН13	1	1	1	1	1	1	3.902.1- 12.1-24
10	Изделие закладное МН538	1,5м	1,5м	1,5м	1,5м	1,5м	1,5м	1.400-15 В.0.
11	ф6AI, $\ell_{ср}$=300; 0,07кг	24	24	24	24	24	24	без черт.
12	ф12 AIII, ℓ=920; 0,82кг	20	20	20	20	20	20	3.902.1- 12.1-11
	Бетон класса В25, м³	4,16	4,16	4,16	4,16	4,16	4,16	

Арматура класса A-I и A-III по ГОСТ 5781-82*

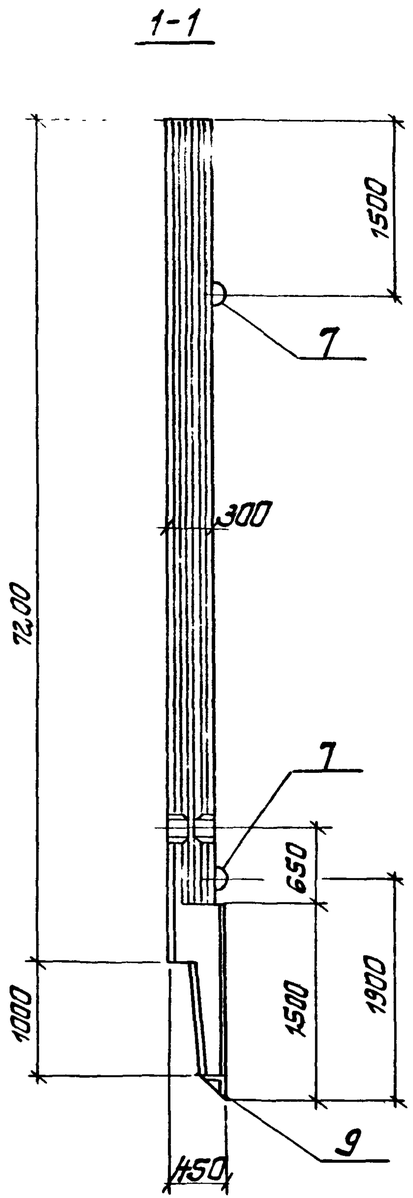

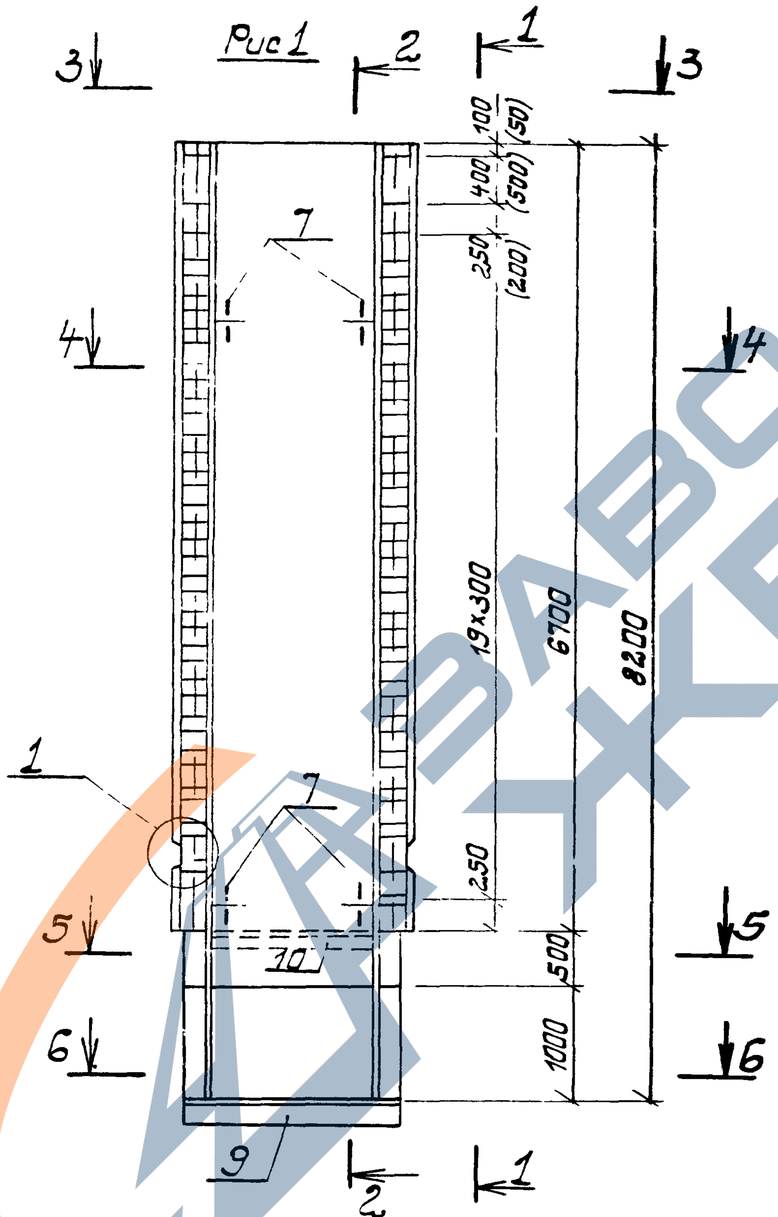

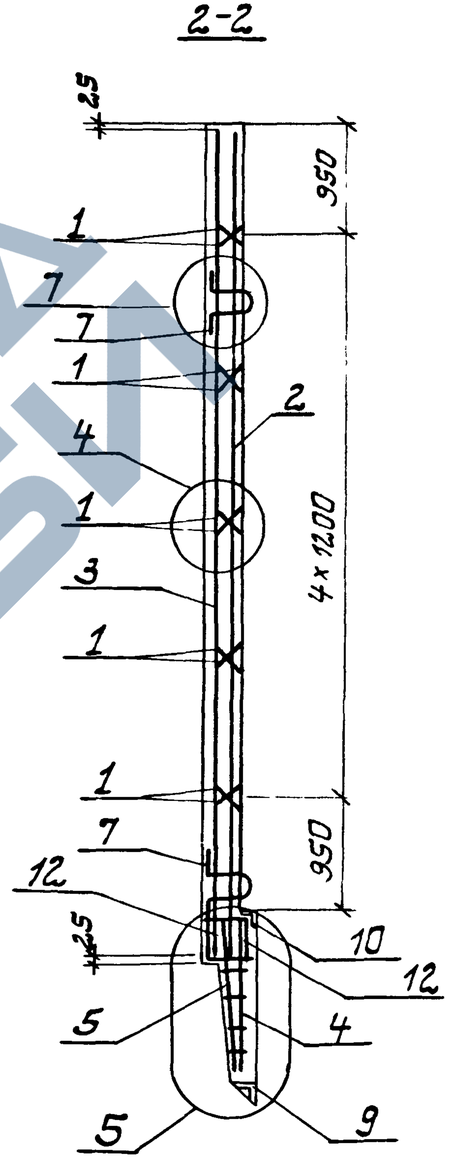

1. Технические требования см. 3.902.1- 12.1-ТТ
2. Спецификацию и разрезы 3-3....6-6 см. лист 2.
3. Узлы см. 3.902.1- 12.1-11.
4. Значения в скобках даны для панели 2ПС72-5ш.

				3.902.1- 12.1-08	
Разраб.	Левина			Панель стеновая 2ПС72-1ш.... 2ПС72-5ш	Стадия: Р; Масса: 112.30; Масштаб: 1:50
Рассчит.	Новикова				Лист 1; Листов 2
Проверил	Клоцтан				Укрводоканалпроект
Нач. гр.	Клоцтан				
Гл. спец.	Айзенберг				
Нач. отд.	Волошин				
ГИП	Новотинский				
Н. контр.	Айзенберг				

Инв. № подл. | Подпись и дата | Взам. инв. №

https://zavodgk.com/

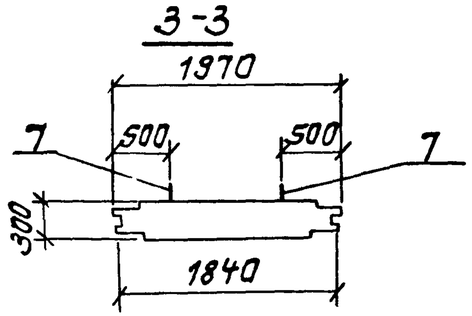

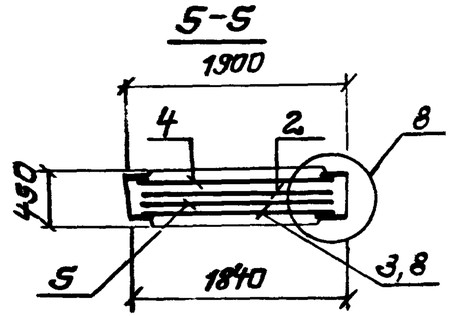

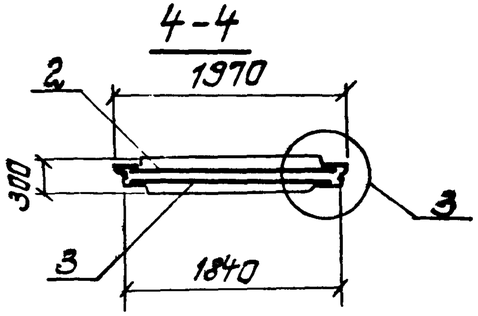

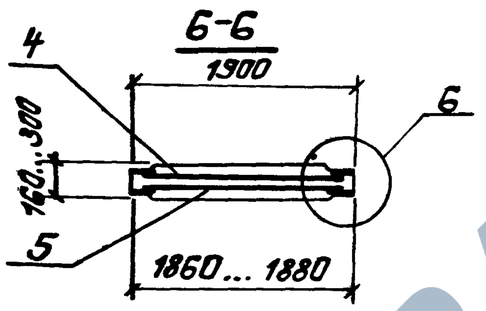

Поз.	Наименование	Кол. на 2ПС-72- -1ш	-2ш	-3ш	-4ш	-5ш	Обозначение документа
3	Сетка С98				1		3.902.1-12.1-18
	С99					1	
4	Сетка С115	1					3.902.1-12.1-20
	С116		1				
	С117			1			
	С113				1	1	
5	Сетка С122	1					3.900.2.1-12.1-21
	С123		1				
	С124			1			
	С120				1	1	
7	Изделие закладное МН2	4	4	4	4	4	3.902.1-12.1-25
8	Изделие закладное МН8	1					3.902.1-12.1-27
	МН9		1				
	МН10			1			
	МН12				1	1	
9	Изделие закладное МН13	1	1	1	1	1	3.902.1-12.1-24
10	Изделие закладное МН538	1,5т	1,5т	1,5т	1,5т	1,5т	1.400-15в.
11	Ф6 AI, lср=300; 0,07 кг	24	24	24	24	24	без черт.
12	Ф12 AIII, l=920; 0,82 кг	20	20	20	20	20	3.902.1-12.1-11
	Бетон класса В25, м³	4,49	4,49	4,49	4,49	4,49	

Арматура класса AI и AIII по ГОСТ 5781-82*.

Поз.	Наименование	Кол. на 2ПС 72- -1ш	-2ш	-3ш	-4ш	-5ш	Обозначение документа
1	Каркас КР1	10	10	10	10	10	3.902.1-12.1-23
2	Сетка С39	1					3.902.1-12.1-14
	С40		1				
	С41			1			
	С42				1		
	С43					1	
3	Сетка С95	1					3.902.1-12.1-18
	С96		1				
	С97			1			

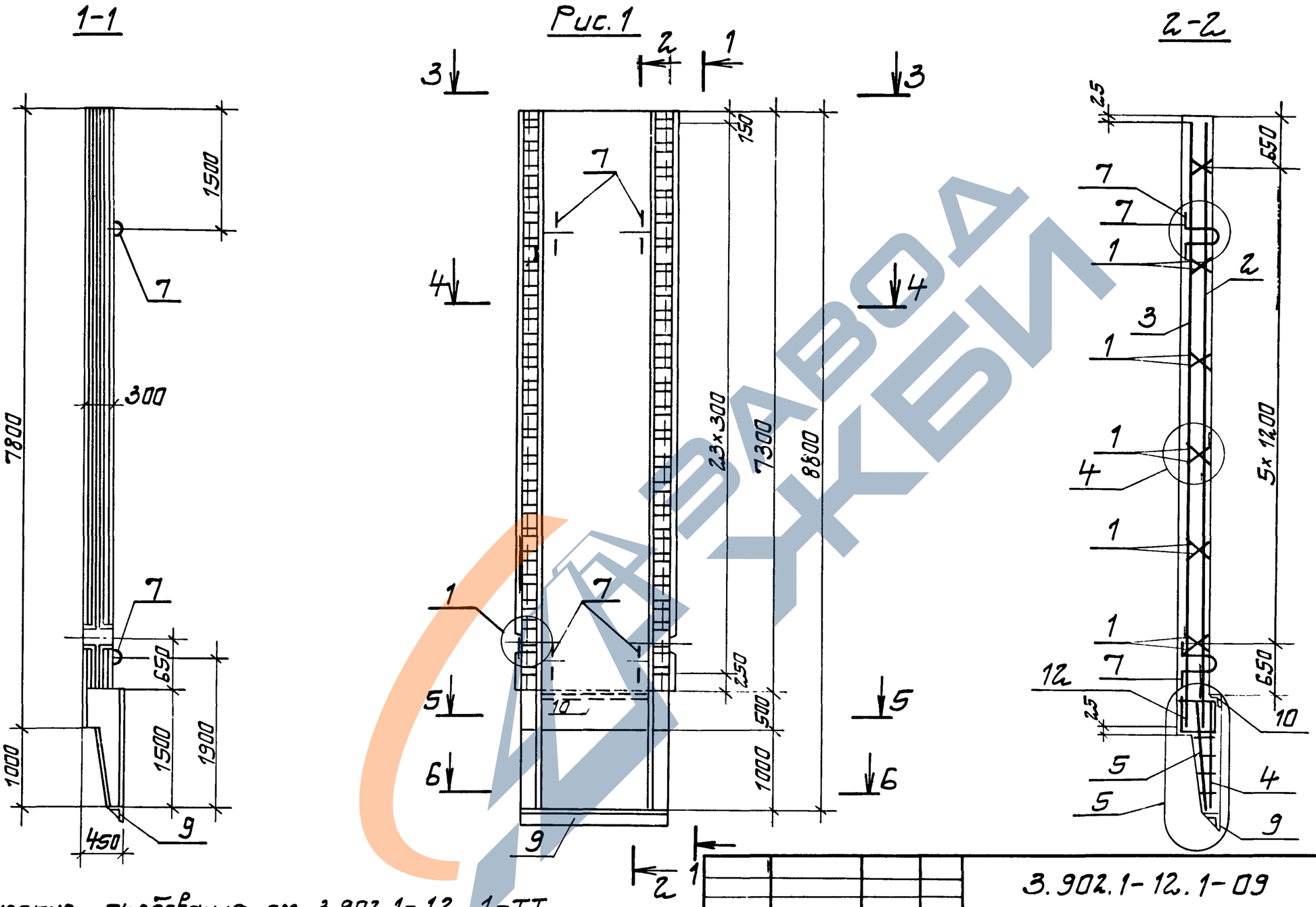

1 Технические требования см 3.902.1-12.1-ТТ.
2. Рис. 2 и разрезы 3-3... 6-6 см. лист 2.
3. Спецификацию см. лист 3.
4. Значения в скобках даны для панели 2ПС 78-7ш.
5. Узлы см. 3.902.1-12.1-11.

Разработ.	Левина		
Рассчит.	Новикова		
Провер.	Клоцман		
Нач. гр.	Клоцман		
Гл. спец.	Айзенберг		
Нач. отд.	Волошин		
ГИП	Новоминский		
Н. контр.	Айзенберг		

3.902.1-12.1-09

Панель стеновая 2ПС78-1ш... 2ПС78-7ш.

Стадия	Масса	Масштаб
Р	12050	1:50

Лист 1 | Листов 3

Укрводоканалпроект

Инв. № подл. | Подпись и дата | Взам. инв. №

Рис 2

остальное ст рис 1

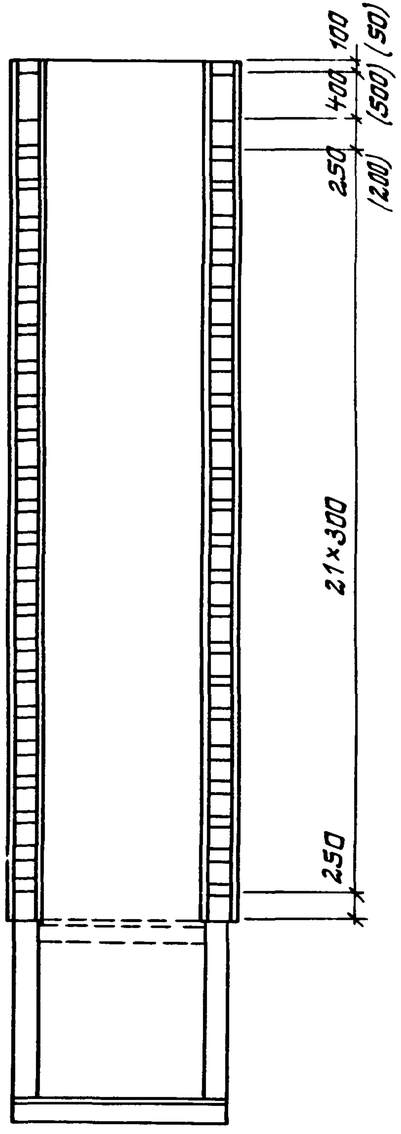

3-3

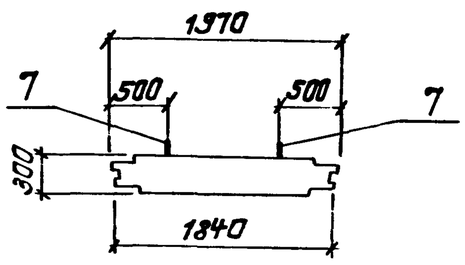

4-4

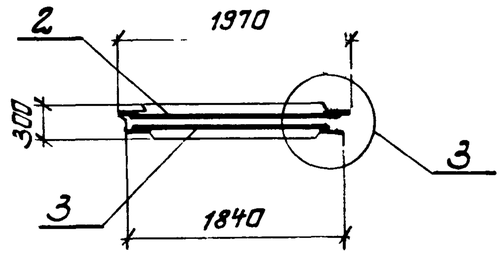

5-5

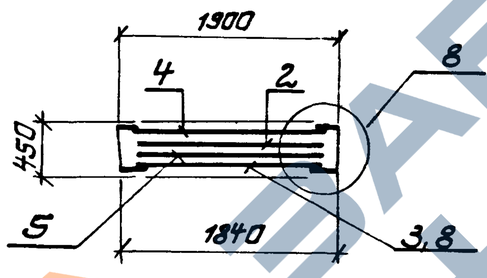

6-6

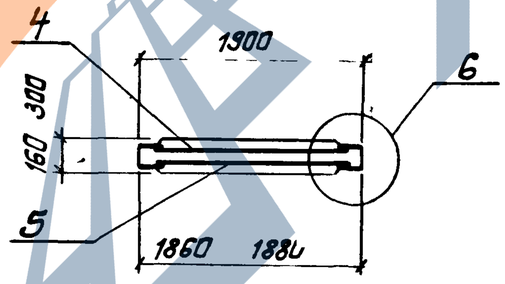

Наименование	Рис
2ПС 78-1ш	1
2ПС 78-2ш	
2ПС 78-3ш	2
2ПС 78-4ш	
2ПС 78-5ш	
2ПС 78-6ш	
2ПС 78-7ш	

Инв. № подл. | Подпись и дата | Взам. инв. №

Поз	Наименование	Кол на 2ПС 78- -1ш	-2ш	-3ш	-4ш	-5ш	-6ш	-7ш	Обозначение документа
1	Каркас КР1	12	12	12	12	12	12	12	3 902 1- 12 1-23
2	Сетка С55	1							3 902 1- 12 1-15
	С56		1						
	С44			1					3 902 1- 12 1-14
	С45				1				
	С46					1			
	С47						1		
	С48							1	
3	Сетка С111	1							3 902 1- 12 1-19
	С112		1						
	С100			1					3 902 1- 12. 1-18
	С101				1				
	С102					1			
	С103						1		
	С104							1	
4	Сетка С114	1	1						3 902 1- 12. 1-20
	С115			1					
	С116				1				
	С117					1			
	С113						1	1	
	Сетка С121	1	1						3 902.1- 12.1-21
	С122			1					
	С123				1				

Поз	Наименование	Кол на 2ПС78 - 1ш	-2ш	-3ш	-4ш	-5ш	-6ш	-7ш	Обозначение документа
5	Сетка С124					1			3 902 1- 12. 1-21
	С120						1	1	
7	Изделие закладное МН3	4	4	4	4	4	4	4	3 902 1- 12 1-25
8	Изделие закладное МН7	1	1						3 902.1- 12 1-27
	МН8			1					
	МН9				1				
	МН10					1			
	МН12						1	1	
9	Изделие закладное МН 13	1	1	1	1	1	1	1	3 902 1- 12 1-24
10	Изделие закладное МН 538	1,5м	1,5м	1,5м	1,5м	1,5м	1,5м	1,5м	1 400-15 в 0
11	Ф6АI, $\ell_{ср}$=300; 0,07кг	24	24	24	24	24	24	24	без черт
12	Ф12АIII; ℓ=920; 0,82кг	20	20	20	20	20	20	20	3 902 1- 12. 1-11
	Бетон класса В25, $м^3$	4.82	4.82	4.82	4.82	4.82	4.82	4.82	$м^3$

Арматура класса АI и АIII по ГОСТ 5781-82*

https://zavodjbi.com/

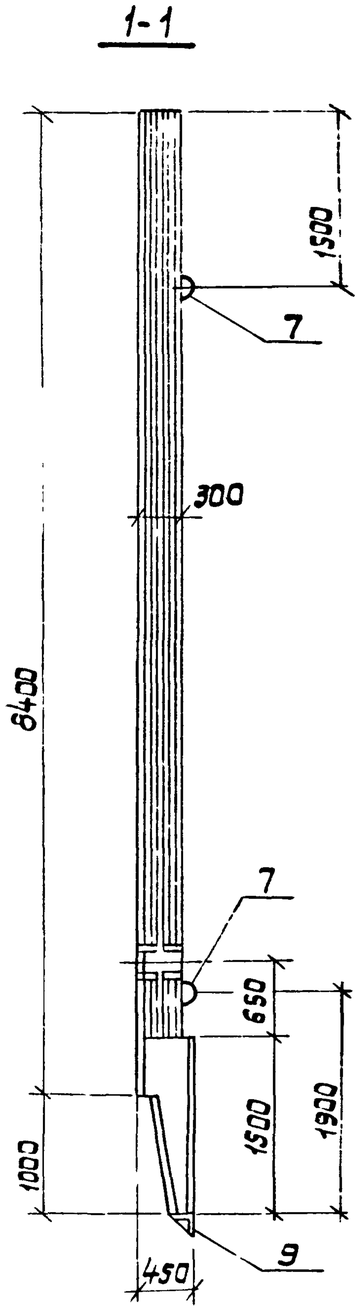

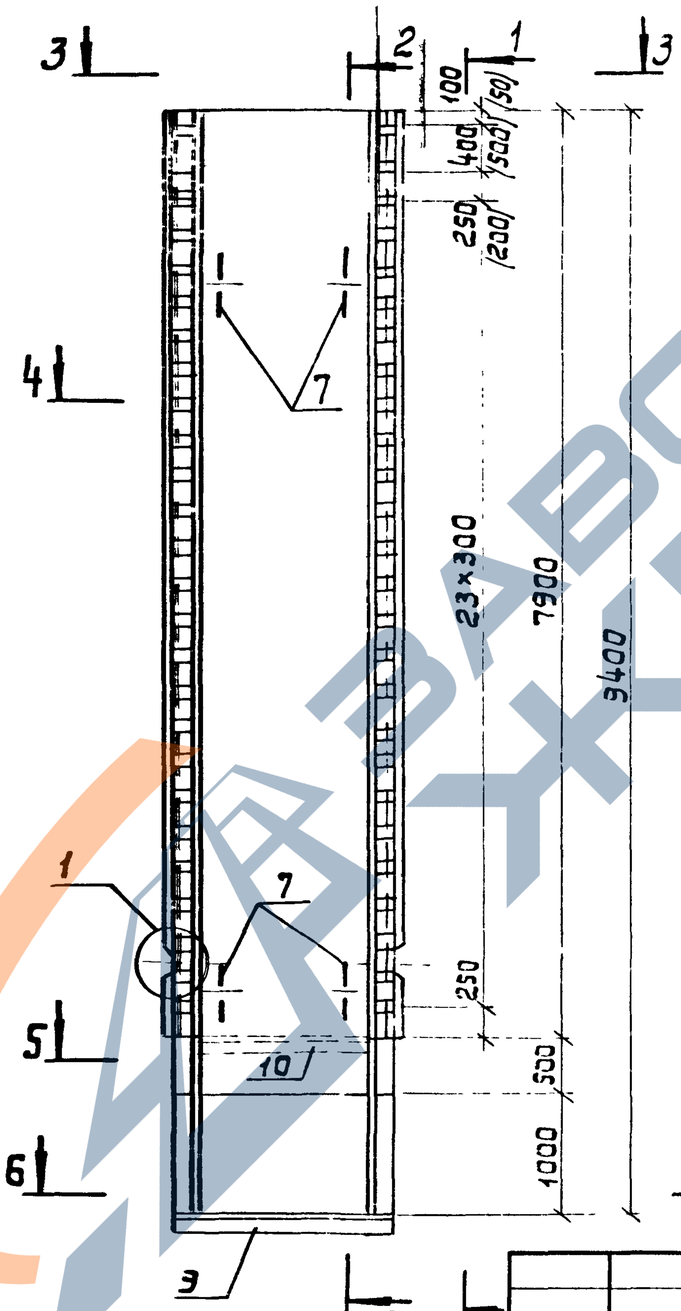

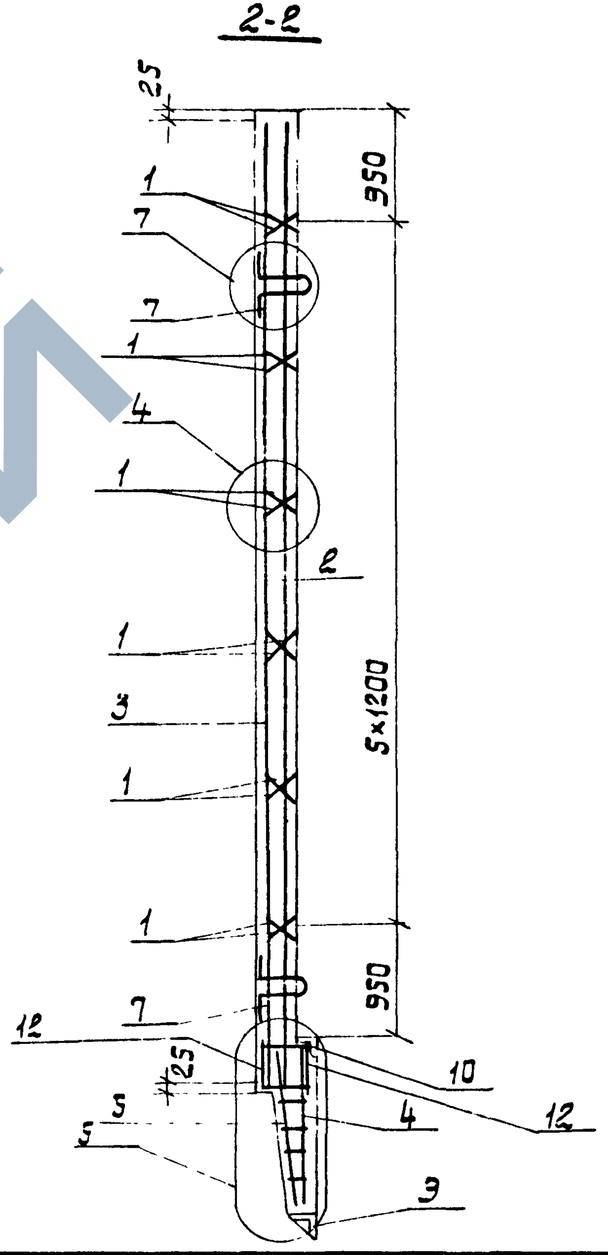

1. Технические требования см. 3.902.1-12.1-ТТ.
2. Спецификация и разрезы 3-3... 5-5 см. лист 2.
3. Узлы см. 3.902.1-12.1-11.
4. Значения в скобках даны для панели 2ПС84-5ш.

Разраб.	Левина		
Рассчит.	Новикова		
Провер.	Клоцман		
Нач.гр.	Клоцман		
Гл.спец.	Абзенберг		
Нач.отд.	Волошин		
ГИП	Новоминский		
Н.контр.	Абзенберг		

3.902.1-12.1-10

Панель стеновая 2ПС84-1ш....2ПС84-5ш

Стадия	Масса	Масштаб
Р	12880	1:50
Лист 1	Листов 2	

Укрводоканалпроект

Инв.№ подл. | Подпись и дата | Взам.инв.№

3-3

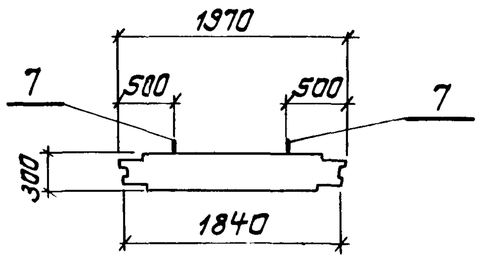

4-4

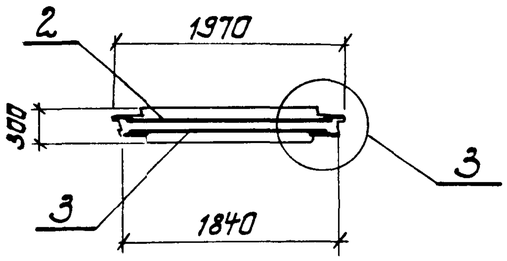

5-5

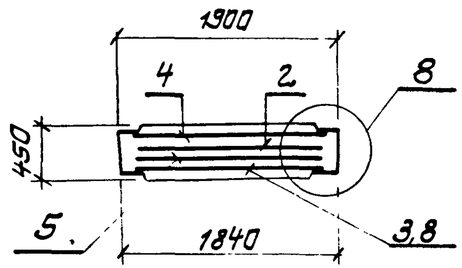

6-6

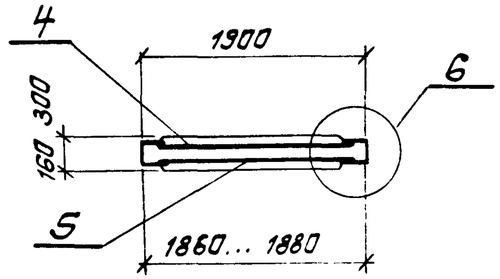

Поз.	Наименование	Кол. на 2ПС84- -1ш	-2ш	-3ш	-4ш	-5ш	Обозначение документа
1	Каркас КР1	12	12	12	12	12	3.902.1- 12.1-23
2	Сетка С49	1					3.902.1- 12.1-14
	С50		1				
	С51			1			
	С52				1		
	С53					1	
3	Сетка С105	1					3.902.1- 12.1-18
	С106		1				
	С107			1			

Поз	Наименование	Кол. на 2ПС84 -1ш	-2ш	-3ш	-4ш	-5ш	Обозначение документа
3	Сетка С108				1		3.902.1- 12.1-18
	С109					1	
4	Сетка С116	1	1				3.902.1- 12.1-20
	С118			1			
	С113				1	1	
5	Сетка С123	1	1				3.902.1- 12.1-21
	С119			1			
	С120				1	1	
7	Изделие закладное МН3	4	4	4	4	4	3.902.1- 12.1-25
8	Изделие закладное МН9	1	1				3.902.1- 12.1-27
	МН11			1			
	МН12				1	1	
9	Изделие закладное МН13	1	1	1	1	1	3.902.1- 12.1-24
10	Изделие закладное М538	1,5м	1,5м	1,5м	1,5м	1,5м	1.400-15 в.0
11	Ф6 AI; ℓср=300; 0,07кг	24	24	24	24	24	без черт.
12	Ф12 AIII; ℓ=920; 0,82кг	20	20	20	20	20	3.902.1- 12.1-11
	Бетон класса В25, м³	5,15	5,15	5,15	5,15	5,15	

Арматура: класса AI и AIII по ГОСТ 5781-82*

https://zavodjbi.com/

1

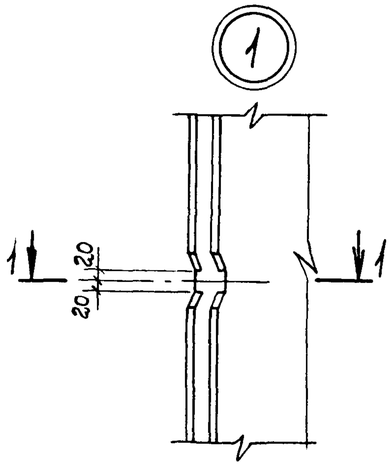

1-1

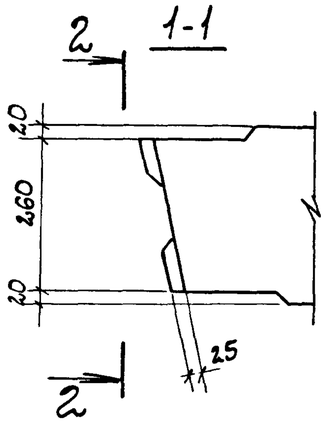

3

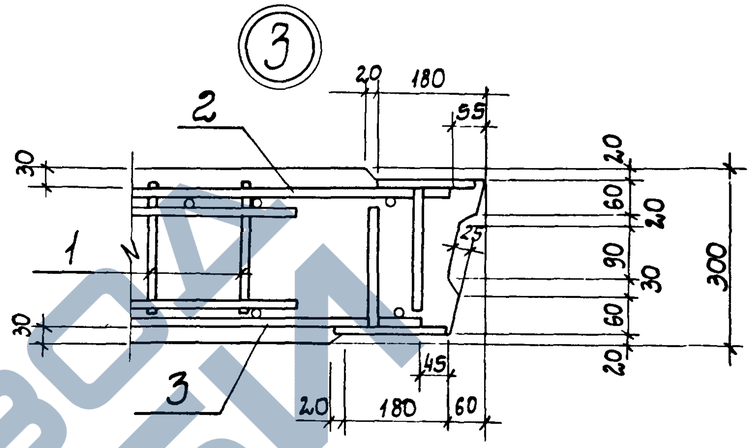

2-2

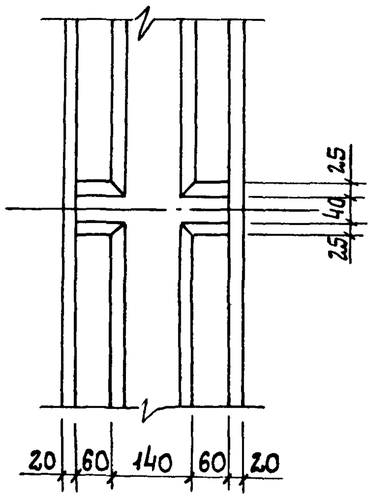

2

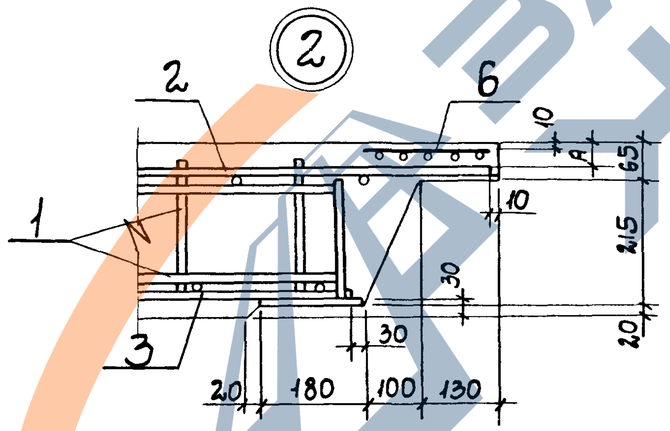

4

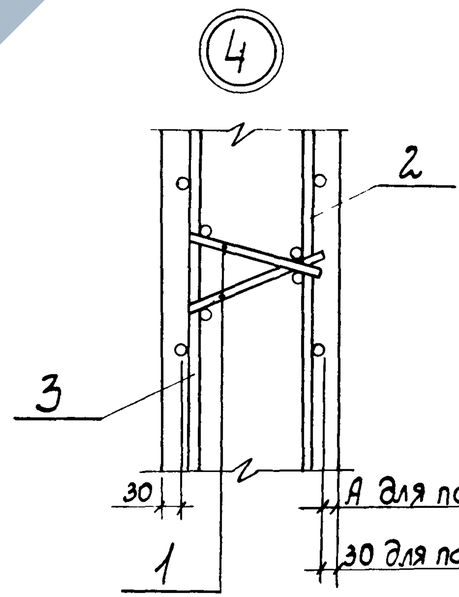

А для панелей с индексом „К"

30 для панелей с индексом „Ш"

Разраб	Левина		
Пров	Клоцман		
Нач гр	Клоцман		
Гл спец	Айзенберг		
Нач отд	Волошин		
ГИП	Новомижский		
Н контр	Айзенберг		

3.900 2-1-12.1-11

Узлы 1...8

Стадия	Лист	Листов
Р	1	2

Укрводоканалпроект

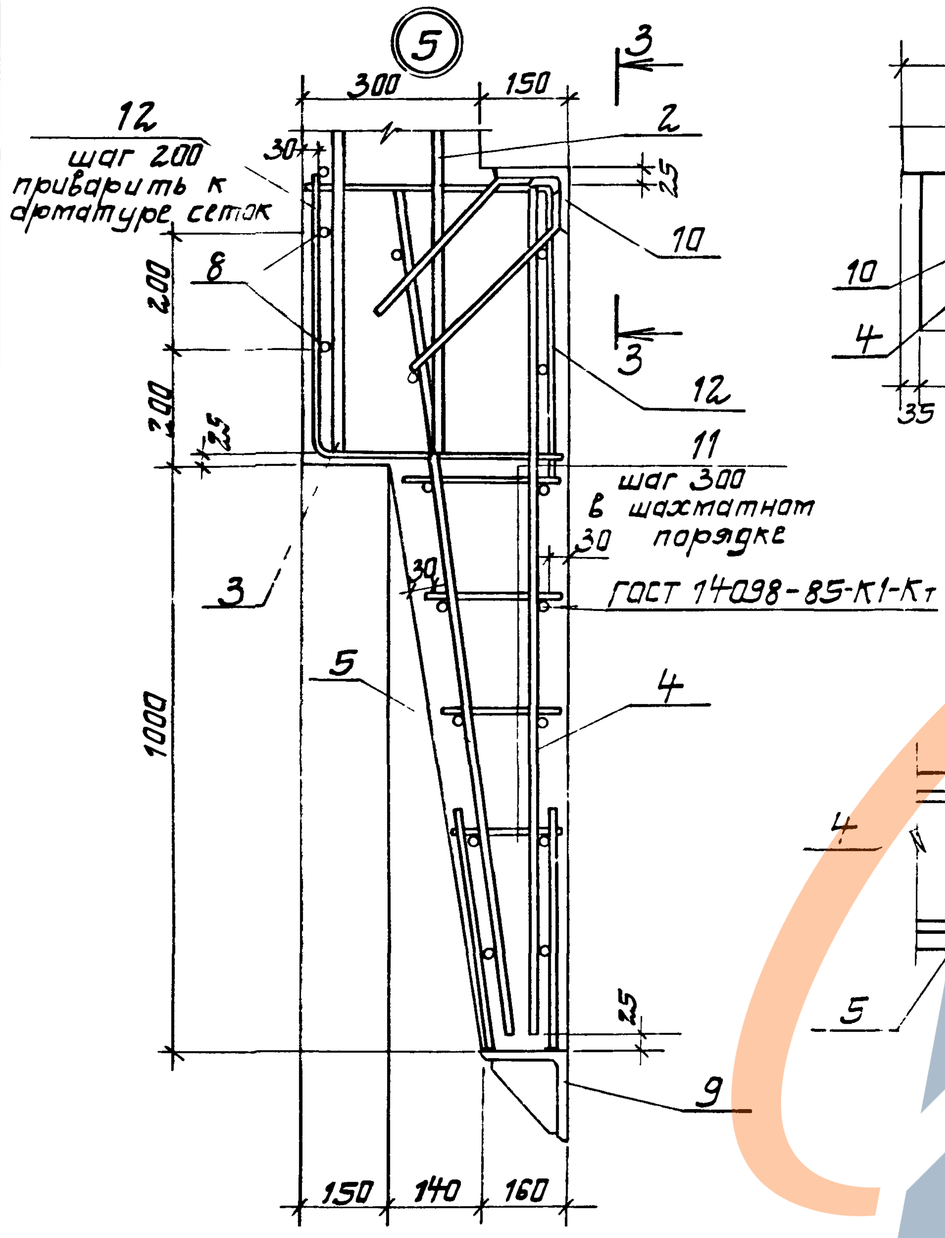

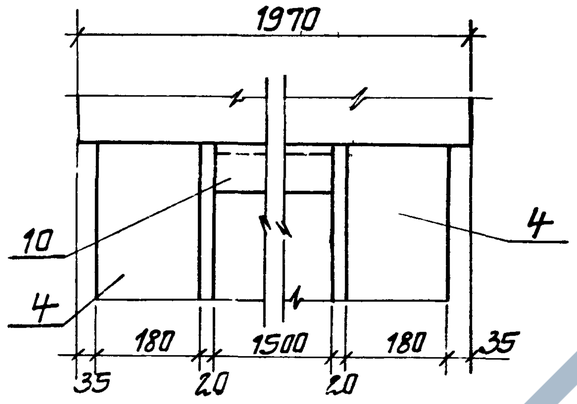

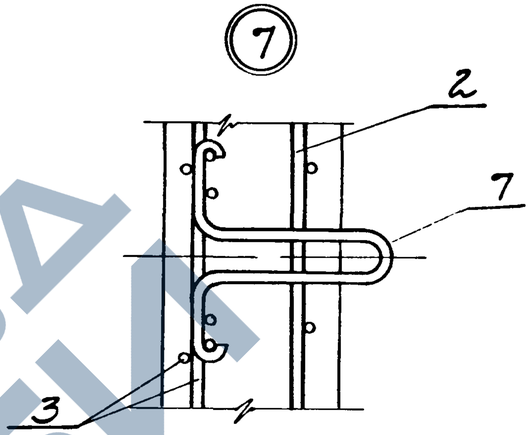

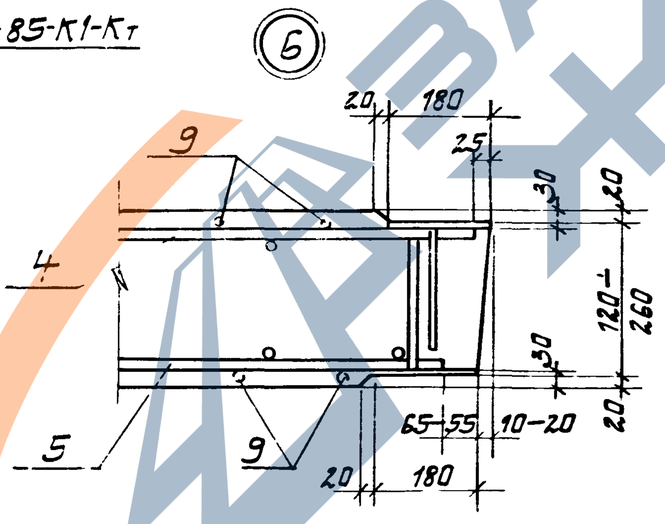

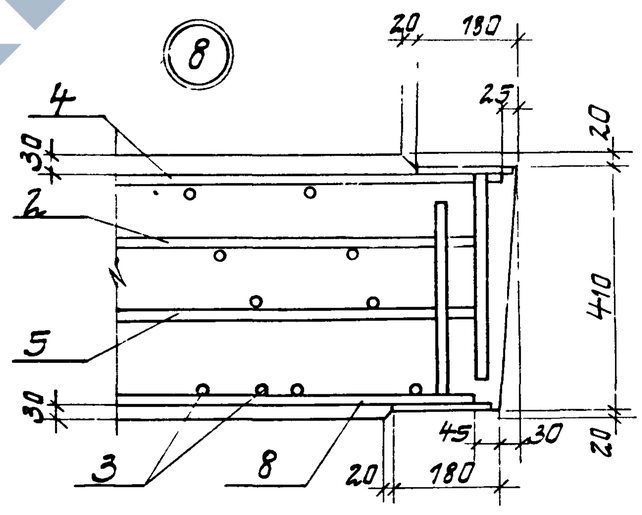

Ведомость деталей

Поз.	Эскиз
12	500 | 420

Ведомость расхода стали на элемент, кг

Марка элемента	Изделия арматурные																	
	Арматура класса													Прокат марки			Всего
	AI				AIII									В ст3 кп2			
	ГОСТ 5781-82*													ГОСТ 103-76*			
	ф6	ф8		Итого	ф10	ф12	ф14	ф16	ф18	ф20	ф22	ф25	ф28	Итого	-б10		Итого	
2ПС 54-1к	24,1	14,2		38,3	67,4	35,8	103,5							206,7	77,1		77,1	322,1
2ПС 54-2к	24,1	14,2		38,3	24,6	94,6	103,5							222,8	81,7		81,7	342,8
2ПС 54-3к	24,1	14,2		38,3	9,6	35,8	216,0							261,4	91,5		91,5	391,2
2ПС 54-4к	24,1	14,2		38,3	9,6	35,8	103,7	146,9						296,0	100,4		100,4	434,7
2ПС 54-5к	24,1	14,2		38,3	9,5	35,8	103,7	39,7	135,7					324,5	105,8		105,8	468,6
2ПС 66-1к	29,5	17,8		47,3	71,5	35,8	127,5							234,9	80,7		80,7	362,9
2ПС 66-2к	29,5	17,8		47,3	27,3	108,3	126,9							262,5	92,9		92,9	402,7
2ПС 66-3к	29,5	17,8		47,3	11,8	35,8	255,8							303,4	103,1		103,1	453,8
2ПС 66-4к	29,5	17,8		47,3	11,8	35,8	126,9	39,8	162,9					377,2	119,1		119,1	543,6
2ПС 66-5к	29,5	17,8		47,3	11,8	35,8	126,9				317,8			492,3	149,6		149,6	689,2
2ПС 66-6к	29,5	17,8		47,3	11,8	35,8	126,9					410,6		585,1	165,3		166,3	798,7
2ПС 72-1к	32,5	17,8		50,3	12,9	35,8	275,5							324,2	108,3		108,3	482,8
2ПС 72-2к	32,5	17,8		50,3	12,9	35,8	136,4	39,9	176,5					403,5	125,0		126,0	579,8
2ПС 72-3к	32,5	17,8		50,3	12,9	35,8	138,4			280,6				467,9	147,6		147,6	665,8
2ПС 72-4к	32,5	17,8		50,3	12,9	35,8		180,8				435,7		606,2	175,9		175,9	832,4
2ПС 72-5к	32,5	17,8		50,3	12,9	35,8		180,8				97,0	426,2	752,7	215,5		215,5	1018,5
2ПС 78-1к	34,9	21,4		56,3	67,0	35,8	150,1							252,9	89,7		89,7	398,9
2ПС 78-2к	34,9	21,4		56,3	25,8	111,4	154,5							295,8	96,5		96,5	448,6
2ПС 78-3к	34,9	21,4		56,3	14,3	35,8	295,5							345,5	113,9		113,9	515,7
2ПС 78-4к	34,9	21,4		56,3	14,3	35,8	150,1	39,8	190,1					430,1	132,5		132,6	619,0

Разраб.	Виленская		
Провер.	Клоцман		
Нач. гр.	Клоцман		
Гл. спец.	Абзенберг		
ГИП	Новоминский		
Нач. отд.	Волошин		
Н. контр.	Абзенберг		

3.902.1-12.1-РС

Ведомость расхода стали.

Стадия	Лист	Листов
Р	1	6

Укрводоканалпроект

Продолжение

Марка элемента	Изделия закладные. Арматура класса AI ГОСТ 5781-82* ф6	ф8	ф10	ф20	ф22	ф25	Итого	AIII ф10	ф12	ф14	ф16	ф18	ф20	ф22	ф25	Итого	Прокат марки ВСт.3кп2 ГОСТ 103-76 -δ10	Итого	ГОСТ 8509-86 ∠160×160×12	ГОСТ 8510-86 ∠125×80×8	Итого	Всего	Общий расход
2ПС54-1к	0,7		8,9	17,8			27,4	6,5	5,1							11,6	17,7	17,7	55,9	18,8	74,7	131,4	453,5
2ПС54-2к	0,7		8,9	17,8			27,4	6,5	5,1							11,6	17,7	17,7	55,9	18,8	74,7	131,4	474,2
2ПС54-3к	0,7		8,9	17,8			27,4	4,3	5,1	4,2						13,6	18,4	18,4	55,9	18,8	74,7	134,1	525,3
2ПС54-4к	0,7		8,9	17,8			27,4	4,3	5,1		5,5					14,9	19,0	19,0	55,9	18,8	74,7	135,7	570,4
2ПС54-5к	0,7		8,9	17,8			27,4	4,3	5,1		5,5					14,9	19,0	19,0	55,9	18,8	74,7	135,7	607,3
2ПС66-1к	0,7		8,9		22,6		32,2	6,4	5,1							11,5	17,7	17,7	55,9	18,8	74,7	136,1	499.0
2ПС66-2к	0,7		8,9		22,6		32,2	6,4	5,1							11,5	17,7	17,7	55,9	18,8	74,7	136,1	538.8
2ПС66-3к	0,7		8,9		22,6		32,2	4,3	5,1	4,2						13,6	18,4	18,4	55,9	18,8	74,7	138,9	592.7
2ПС66-4к	0,7		8,9		22,6		32,2	4,3	5,1		5,5					14,9	19,4	19,4	55,9	18,8	74,7	141,2	684,8
2ПС66-5к	0,7		8,9		22,6		32,8	4,3	5,1					10,4		19,8	21,2	21,2	55,9	18,8	74,7	148,5	837,7
2ПС66-6к		1,3	8,9		22,6		32,8	4,3	5,1						13,4	22,8	21,9	21,9	55,9	18,8	74,7	152,2	950,9
2ПС72-1к	0,7		8,9		22,6		32,2	4,3	5,1	4,2						13,6	18,4	18,4	55,9	18,8	74,7	138,9	621,7
2ПС72-2к	0,7		8,9		22,6		32,2	4,3	5,1		5,5					14,9	19,4	19,4	55,9	18,8	74,7	140,9	720,7
2ПС72-3к	0,7		8,9		22,6		32,2	4,3	5,1				8,6			18,0	20,5	20,5	55,9	18,8	74,7	145,1	810,9
2ПС72-4к		1,3	8,9		22,6		32,8	4,3	5,1						13,4	22,8	21,9	21,9	55,9	18,8	74,7	152,2	1044,4
2ПС72-5к		1,3	8,9		22,6		32,8	4,3	5,1						13,4	22,8	21,9	21,9	55,9	18,8	74,7	152,2	1168,4
2ПС78-1к	0,7		8,9		22,6		32,2	4,3	8,2							12,5	17,7	17,7	55,9	18,8	74,7	137,1	536.0
2ПС78-2к	0,7		8,9		22,6		32,2	4,3	5,1							9,4	17,7	17,7	55,9	18,8	74,7	134,0	582.6
2ПС78-3к	0,7		8,9		22,6		32,2	6,5	5,1	4,2						15,8	18,4	18,4	55,9	18,8	74,7	141,1	656.8
2ПС78-4к	0,7		8,9		22,6		32,2	4,3	5,1		5,5					14,9	19,1	19,1	55,9	18,8	74,7	140,9	759.9

Продолжение

Марка элемента	Изделия арматурные																	Всего
	Арматура класса														Прокат марки ВСт3кп2 ГОСТ 103-76*			
	AI				AIII													
	ГОСТ 5781-82*																	
	ф6	ф8		Итого	ф10	ф12	ф14	ф16	ф18	ф20	ф22	ф25	ф28	Итого	-810		Итого	
2ПС 78-5К	34,9	21,4		56,3	14,3	35,8	150,1			297,0				493,2	156,1		156,1	705,6
2ПС 78-6К	34,9	21,4		56,3	14,3	35,8			248,0			463,0		761,1	186,5		185,5	1002,9
2ПС 78-7К	34,9	21,4		56,3	14,3	35,8			248,0			97,0	459,0	854,1	227,7		227,7	1138,1
2ПС 84-1К	37,9	21,4		59,3	15,1	35,8	161,6	200,6						413,1	131,7		131,7	604,1
2ПС 84-2К	37,9	21,4		59,3	15,1	35,8	161,6	39,6	203,7					440,7	139,4		139,4	639,4
2ПС 84-3К	37,9	21,4		59,3	15,11	35,8		211,0			378,6			640,5	174,8		174,8	874,6
2ПС 84-4К	37,9	21,4		59,3	15,1	35,8			267,2			488,9		807,0	195,1		195,1	1061,4
2ПС 84-5К	37,9	21,4		59,3	15,1	35,8			267,2			97,0	491,9	907,0	240,7		240,7	1207,0
2ПС 54-1ш	1,7	14,2		15,9	78,8	35,8	116,5							231,1	80,7		80,7	327,7
2ПС 54-2ш	1,7	14,2		15,9	33,7	101,9	116,5							252,1	85,7		85,7	353,7
2ПС 54-3ш	1,7	14,2		15,9	18,2	35,8	234,0							288,0	96,2		96,2	400,1
2ПС 54-4ш	1,7	14,2		15,9	18,2	35,8	116,5	153,5						324,0	105,1		105,1	445,0
2ПС 54-5ш	1,7	14,2		15,9	18,2	35,8	116,5	39,7	144,0					354,2	109,6		109,6	479,7
2ПС 66-1ш	1,7	17,8		19,5	82,8	35,8	142,7							261,3	88,2		88,2	369,0
2ПС 66-2ш	1,7	17,8		19,5	36,0	112,9	142,7							291,6	97,9		97,9	409,0
2ПС 66-3ш	1,7	17,8		19,5	22,7	35,8	277,6							336,1	108,8		108,8	464,4
2ПС 66-4ш	1,7	17,8		19,5	22,7	35,8	142,7	39,8	172,8					413,8	126,0		126,0	559,3
2ПС 66-5ш	1,7	17,8		19,5	22,7	35,8	142,7				332,6			533,8	158,7		158,7	712,0
2ПС 66-6ш	1,7	17,8		19,5	22,7	35,8	142,7					429,7		630,9	175,7		175,7	826,1

Продолжение

Марка элемента	Изделия закладные. Арматура класса AI. ГОСТ 5781-82*							Арматура класса AIII. ГОСТ 5781-82*									Прокат марки. ГОСТ 103-76*					Всего	Общий расход
																			ГОСТ 8509-86	ГОСТ 8510-86			
	ф6	ф8	ф10	ф20	ф22	ф25	Итого	ф10	ф12	ф14	ф16	ф18	ф20	ф22	ф25	Итого	-δ10	Итого	L160×160×12	L125×80×8			
2ПС 78-5К	0,7		8,9		22,6		32,2	4,3	5,1				8,6			18,0	20,5	20,5	55,9	18,8	74,7	145,4	851,0
2ПС 78-6К		1,3	8,9		22,6		32,8	4,3	5,1						13,4	22,8	21,9	21,9	55,9	18,8	74,7	151,9	1155,0
2ПС 78-7К		1,3	8,9		22,6		32,8	4,3	5,1						13,4	22,8	21,9	21,9	55,9	18,8	74,7	151,9	1290,2
2ПС 84-1К	0,7		8,9			37,0	46,6	4,3	5,1		5,5					14,9	19,1	19,1	55,9	18,8	74,7	153,3	757,4
2ПС 84-2К	0,7		8,9			37,0	46,6	4,3	5,1		5,5					14,9	20,5	20,5	55,9	18,8	74,7	153,3	792,7
2ПС 84-3К	0,7		8,9			37,0	46,6	4,3	5,1					10,4		19,8	21,2	21,2	55,9	18,8	74,7	161,7	1039,3
2ПС 84-4К		1,3	8,9			37,0	47,2	4,3	5,1						13,4	22,8	21,9	21,9	55,9	18,8	74,7	166,0	1227,4
2ПС 84-5К		1,3	8,9			37,0	47,2	4,3	5,1						13,4	22,8	21,9	21,9	55,9	18,8	74,7	166,0	1373,0
2ПС 54-1ш	0,7		8,9	17,8			27,4	6,5	5,1							11,6	17,7	17,7	55,9	18,8	74,7	131,1	458,8
2ПС 54-2ш	0,7		8,9	17,8			27,4	6,5	5,1							11,6	17,7	17,7	55,9	18,8	74,7	131,4	485,1
2ПС 54-3ш	0,7		8,9	17,8			27,4	4,3	5,1	4,2						13,6	18,4	18,4	55,9	18,8	74,7	134,1	534,2
2ПС 54-4ш	0,7		8,9	17,8			27,4	4,3	5,1		5,5					14,9	19,0	19,0	55,9	18,8	74,7	136,0	581,0
2ПС 54-5ш	0,7		8,9	17,8			27,4	4,3	5,1		5,5					14,9	19,0	19,0	55,9	18,8	74,7	136,0	615,7
2ПС 66-1ш	0,7		8,9		22,6		32,2	6,5	5,1							11,6	17,7	17,7	55,9	18,8	74,7	136,2	505,2
2ПС 66-2ш	0,7		8,9		22,6		32,2	6,5	5,1							11,6	17,7	17,7	55,9	18,8	74,7	136,2	545,2
2ПС 66-3ш	0,7		8,9		22,6		32,2	4,3	5,1	4,2						13,6	16,8	16,8	55,9	18,8	74,7	137,3	601,7
2ПС 66-4ш	0,7		8,9		22,6		32,2	4,3	5,1		5,5					14,9	19,4	19,4	55,9	18,8	74,7	141,2	700,5
[illegible]66-5ш		1,3	8,9		22,6		32,8	4,3	5,1						13,4	22,8	21,9	21,9	55,9	18,8	74,7	151,9	863,9
[illegible]66-6ш		1,3	8,9		22,6		32,8	4,3	5,1						13,4	22,8	21,9	21,9	55,9	18,8	74,7	151,9	978,0

Продолжение

Марка элемента	Изделия арматурные																		
	Арматура класса														Прокат марки				Всего
	AI				AIII										Вст3кп2				
	ГОСТ 5781-82*														ГОСТ 103-76*				
	ф6	ф8		Итого	ф10	ф12	ф14	ф16	ф18	ф20	ф22	ф25	ф28	Итого	-в10		Итого		
2ПС 72-1ш	1,7	17,8		19,5	25,0	35,8	299,2							360,0	114,7		114,7		494,2
2ПС 72-2ш	1,7	17,8		19,5	25,0	35,8	155,7	39,9	187,2					443,3	133,5		133,5		596,3
2ПС 72-3ш	1,7	17,8		19,5	25,0	35,8	155,7			293,4				509,9	155,4		156,4		685,8
2ПС 72-4ш	1,7	17,8		19,5	25,0	35,8		203,4				457,4		721,6	186,3		186,3		927,5
2ПС 72-5ш	1,7	17,8		19,5	25,0	35,8		203,4				97,0	452,1	813,3	215,5		215,5		1048,4
2ПС 78-1ш	1,7	21,4		23,1	76,6	58,2	173,7							308,5	98,3		98,3		429,9
2ПС 78-2ш	1,7	21,4		23,1	43,3	116,0	169,2							328,5	103,7		103,7		455,3
2ПС 78-3ш	1,7	21,4		23,1	27,8	35,8	321,2							384,8	120,9		120,9		528,8
2ПС 78-4ш	1,7	21,4		23,1	27,8	35,8	168,8	39,8	201,5					473,8	141,0		141,0		637,9
2ПС 78-5ш	1,7	21,4		23,1	27,8	35,8	158,8			311,1				543,5	165,8		165,8		732,4
2ПС 78-6ш	1,7	21,4		23,1	27,8	35,8			279,0			485,1		827,7	196,9		196,9		1047,7
2ПС 78-7ш	1,7	21,4		23,1	27,8	35,8			279,0			97,0	487,0	926,6	228,1		228,1		1177,8
2ПС 84-1ш	1,7	21,4		23,1	28,3	35,8	181,8	210,5						457,0	139,6		139,6		619,7
2ПС 84-2ш	1,7	21,4		23,1	28,9	35,8	181,8	33,5	216,0					502,1	148,5		148,5		673,7
2ПС 84-3ш	1,7	21,4		23,1	28,9	35,8		237,7			337,0			599,1	166,8		166,8		909,0
2ПС 84-4ш	1,7	21,4		23,1	28,9	35,8			300,5			512,8		878,1	207,6		207,6		1109,8
2ПС 84-5ш	1,7	21,4		23,1	28,9	35,8			300,5			970	521,7	982,1	240,7		240,7		1247,8

Продолжение

Марка элемента	Изделия закладные																					Общий расход стали, кг
	Арматура класса																Прокат марки				Всего	
	AI							AIII									В Ст.3 кп 2					
	ГОСТ 5781-82*																ГОСТ 103-76*		ГОСТ 8509-86	ГОСТ 8510-86		
	ф6	ф8	ф10	ф20	ф22	ф25	Итого	ф10	ф12	ф14	ф16	ф18	ф20	ф22	ф25	Итого	δ10	Итого	∠160×160×12	∠125×80×8		
2ПС72-1ш	0,7		8,9		22,6		32,2	4,3	5,1	4,2						13,6	21,2	21,2	55,9	18,8	74,7	141,7	635,7
2ПС72-2ш	0,7		8,9		22,6		32,2	4,3	5,1		5,5					14,9	19,1	19,1	55,9	18,8	74,7	140,9	737,2
2ПС72-3ш	0,7		8,9		22,6		32,2	4,3	5,1				8,6			18,0	20,5	20,5	55,9	18,8	74,7	145,4	831,2
2ПС72-4ш		1,3	8,9		22,6		32,8	4,3	5,1						13,4	22,8	21,9	21,9	55,9	18,8	74,7	152,2	1079,7
2ПС72-5ш		1,3	8,9		22,6		32,8	4,3	5,1						13,4	22,8	21,9	21,9	55,9	18,8	74,7	152,2	1200,1
2ПС78-1ш	0,7		8,9			37,0	46,6	4,3	8,2							12,5	17,7	17,7	55,9	18,8	74,7	151,7	581,4
2ПС78-2ш	0,7		8,9			37,0	46,6	6,5	5,1							11,6	17,7	17,7	55,9	18,8	74,7	150,6	605,9
2ПС78-3ш	0,7		8,9			37,0	46,6	4,3	5,1	4,2						13,6	18,4	18,4	55,9	18,8	74,7	153,3	682,1
2ПС78-4ш	0,7		8,9			37,0	46,6	4,3	5,1		5,5					14,9	19,1	19,1	55,9	18,8	74,7	155,3	793,2
2ПС78-5ш	0,7		8,9			37,0	46,6	4,3	5,1				8,6			18,0	20,5	20,5	55,9	18,8	74,7	159,8	892,2
2ПС78-6ш		1,3	8,9			37.0	47,2	4,3	5,1						13,4	22,8	21,9	21,9	55,9	18,8	74,7	166,6	1214,3
2ПС78-7ш		1,3	8,9			37,0	47,2	4,3	5,1						13,4	22,8	21,9	21,9	55,9	18,8	74,7	166,6	1344,4
2ПС84-1ш	0,7		8,9			37,0	46,6	4,3	5,1		5,5					14,9	19,1	19,1	55,9	18,8	74,7	155,3	775,0
2ПС84-2ш	0,7		8,9			37,0	46,6	4,3	5,1		5,5					14,9	19,1	19,1	55,9	18,8	74,7	155,3	829,0
2ПС84-3ш	0,7		8,9			37,0	46,6	4,3	5,1					10,4		19,8	21,2	21,2	55,9	18,8	74,7	161,7	1070,7
2ПС84-4ш		1,3	8,9			37,0	47,2	4,3	5,1						13,4	22,8	21,9	21,9	55,9	18,8	74,7	166,0	1274,8
2ПС84-5ш		1,3	8,9			37,0	47,2	4,3	5,1						13,4	22,8	21,9	21,9	55,9	18,8	74,7	166,0	1413,8

Взам. инв. №

Подпись и дата

Инв. № подл.

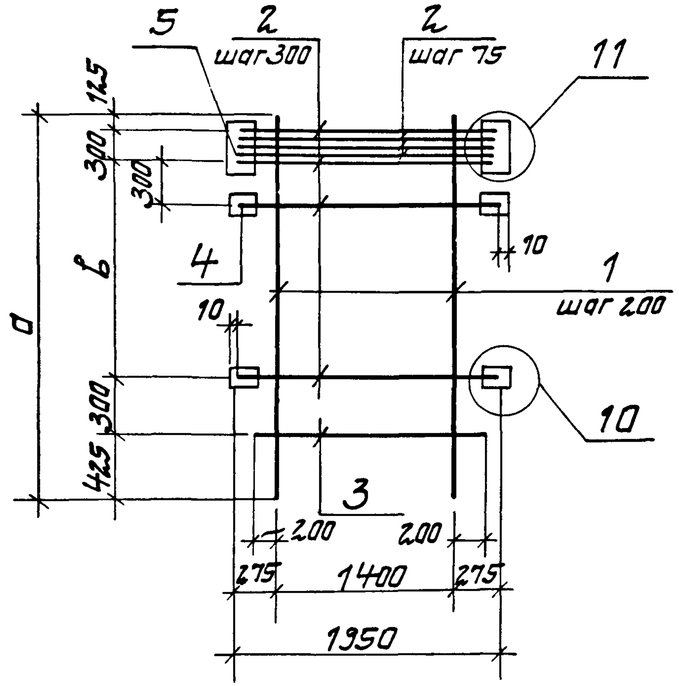

Марка	Размеры, мм			Марка	Размеры, мм			Марка	Размеры, мм		
	а	в	б		а	в	б		а	в	б
С1	5350	4200	80	С6	6550	5400	90	С11	7150	6000	100
С2			90	С7			100	С12			120
С3			100	С8			120	С13			140
С4			110	С9			150	С14			170
С5			120	С10			170	С15			200

1. Технические требования см. 3.902.1- 12.1-ТТ.
2. Узлы и размер „б" см. 3.902.1- 12.1-28.

Разраб.	Левина		
Проверил	Клоцман		
Нач. гр.	Клоцман		
Гл. спец.	Айзенберг		
Нач. отд.	Волошин		
Н.П.	Новоминский		
Н. контр.	Айзенберг		

3.902.1- 12.1-12

Сетка С1... С25

Стадия	Масса	Масштаб
Р	см. табл.	—
Лист 1	Листов 6	

Укрводоканалпроект

Марка	Размеры, мм			Марка	Размеры, мм			Марка	Размеры, мм		
	а	в	б		а	в	б		а	в	б
С16	7750	6600	100	С20	7750	6600	200	С24	8350	7200	170
С17			120	С21	8350	7200	110	С25			200
С18			140	С22			120				
С19			170	С23			150				

Марка сетки	Поз.	Наименование	Кол	Масса ед, кг	Масса сетки кг
С1	1	ф14 АIII, l=5350	8	6,47	94,9
	2	ф10 АIII; l=1950	19	1,21	
	3	ф10 АIII; l=1800	1	1,12	
	4	-80×10, l=80	28	0,50	
	5	-80×10; l=400	2	2,51	
С2	1	ф14 АIII; l=5350	8	6,47	108,0
	2	ф12 АIII; l=1950	19	1,74	
	3	ф12 АIII; l=1800	1	1,60	
	4	-80×10; l=90	28	0,57	
	5	-90×10; l=400	2	2,83	
С3	1	ф14 АIII; l=5350	8	6,47	122,7
	2	ф14 АIII; l=1950	19	2,36	
	3	ф14 АIII; l=1800	1	2,18	
	4	-80×10; l=100	28	0,63	
	5	-100×10; l=400	2	3,14	

Продолжение спецификации см. л. 3...6

Инв. № подл. | Подпись и дата | Взам. инв. №

3.902.1- 12.1-12

Лист 2

Марка сетки	Поз	Наименование	Кол	Масса ед, кг	Масса сетки кг
С4	1	ф14 AIII, ℓ=5350	8	6,47	
	2	ф16 AIII; ℓ=1950	19	3,09	
	3	ф16 AIII; ℓ=1800	1	2,84	
	4	-80×10; ℓ=110	28	0,69	
	5	-110×10; ℓ=400	2	3,46	
С5	1	ф14 AIII; ℓ=5350	8	6,47	
	2	ф18 AIII; ℓ=1950	19	3,90	
	3	ф18 AIII; ℓ=1800	1	3,60	158,0
	4	-80×10; ℓ=120	28	0,75	
	5	-120×10 ℓ=400	2	3,77	
С6	1	ф14AIII; ℓ=6550	8	7,93	
	2	ф12 AIII; ℓ=1950	23	1,54	
	3	ф12 AIII; ℓ=1800	1	1,60	131,2
	4	-80×10; ℓ=90	36	0,57	
	5	-90×10; ℓ=400	2	2,83	
С7	1	ф14 AIII; ℓ=6550	8	7,93	
	2	ф14 AIII; ℓ=1950	23	2,36	
	3	ф14 AIII; ℓ=1800	1	2,18	148,9
	4	-80×10; ℓ=100	36	0,63	
	5	-100×10; ℓ=400	2	3,14	
С8	1	ф14 AIII; ℓ=6550	8	7,93	
	2	ф18 AIII; ℓ=1950	23	3,90	
	3	ф18 AIII; ℓ=1800	1	3,60	191,2
	4	-80×10; ℓ=120	36	0,75	
	5	-120×10; ℓ=400	2	3,77	
С9	1	ф14 AIII; ℓ=6550	8	7,93	
	2	ф22 AIII; ℓ=1950	23	5,81	

Марка сетки	Поз.	Наименование	Кол.	Масса ед. кг	Масса, ед кг
С9	3	ф22 AIII; ℓ=1800	1	5,36	245,7
	4	-80×10; ℓ=150	36	0,94	
	5	-150×10; ℓ=400	2	4,71	
С10	1	ф14 AIII; ℓ=6550	8	7,93	
	2	ф25 AIII; ℓ=1950	23	7,51	
	3	ф25 AIII; ℓ=1800	1	6,93	292,3
	4	-80×10; ℓ=170	36	1,07	
	5	-170×10; ℓ=400	2	5,34	
С11	1	ф14 AIII; ℓ=7150	8	8,65	
	2	ф14 AIII; ℓ=1950	25	2,36	
	3	ф14 AIII; ℓ=1800	1	2,18	161,9
	4	-80×10; ℓ=100	40	0,63	
	5	-100×10; ℓ=400	2	3,14	
С12	1	ф14 AIII; ℓ=7150	8	8,65	
	2	ф18 AIII; ℓ=1950	25	3,90	
	3	ф18 A; ℓ=1800	1	3,60	207,8
	4	-80×10; ℓ=120	40	0,75	
	5	-120×10; ℓ=400	2	3,77	
С13	1	ф14 AIII; ℓ=7150	8	8,65	
	2	ф20 AIII; ℓ=1950	25	4,82	
	3	ф20 AIII; ℓ=1800	1	4,45	238,2
	4	-80×10; ℓ=140	40	0,88	
	5	-140×10; ℓ=400	2	4,40	
С14	1	ф16 AIII; ℓ=7150	8	11,30	
	2	ф25 AIII; ℓ=1950	25	7,51	
	3	ф25 AIII; ℓ=1800	1	6,93	338,6
	4	-80×10; ℓ=170	40	1,07	
	5	-170×10; ℓ=400	2	5,34	

Инв. N подл. | Подпись и дата | Взам. инв. N

ЗАВОД ЖБИ

Марка сетки	Поз.	Наименование	Кол.	Масса ед, кг	Масса сетки, кг
С15	1	Ф16 AIII ; ℓ=7150	8	11,30	413,1
	2	Ф28 AIII ; ℓ=1950	25	9,42	
	3	Ф28 AIII ; ℓ=1800	1	8,69	
	4	-100×10 ; ℓ=200	40	1,57	
	5	-200×10 ; ℓ=500	2	7,85	
С16	1	Ф14 AIII ; ℓ=7750	8	9,38	174,9
	2	Ф14 AIII ; ℓ=1950	27	2,36	
	3	Ф14 AIII ; ℓ=1800	1	2,18	
	4	-80×10 ; ℓ=100	44	0,63	
	5	-100×10 ; ℓ=400	2	3,14	
С17	1	Ф14 AIII ; ℓ=7750	8	9,38	224,5
	2	Ф18 AIII ; ℓ=1950	27	3,90	
	3	Ф18 AIII ; ℓ=1800	1	3,60	
	4	-80×10 ; ℓ=120	44	0,75	
	5	-120×10 ; ℓ=400	2	3,77	
С18	1	Ф14 AIII ; ℓ=7750	8	9,38	257,2
	2	Ф20 AIII ; ℓ=1950	27	4,82	
	3	Ф20 AIII ; ℓ=1800	1	4,45	
	4	-80×10 ; ℓ=140	44	0,88	
	5	-140×10 ; ℓ=400	2	4,40	
С19	1	Ф18 AIII ; ℓ=7750	8	15,50	391,5
	2	Ф25 AIII ; ℓ=1950	27	7,51	
	3	Ф25 AIII ; ℓ=1800	1	6,93	
	4	-80×10 ; ℓ=170	44	1,07	
	5	-170×10 ; ℓ=400	2	5,34	
С20	1	Ф18 AIII ; ℓ=7750	8	15,50	471,8
	2	Ф28 AIII ; ℓ=1950	27	9,42	
	3	Ф28 AIII ; ℓ=1800	1	8,69	

Марка сетки	Поз.	Наименование	Кол.	Масса ед, кг	Масса сетки, кг
С20	4	-100×10 ; ℓ=200	44	1,57	
	5	-200×10 ; ℓ=500	2	7,85	
С21	1	Ф14 AIII ; ℓ=8350	8	10,10	213,0
	2	Ф16 AIII ; ℓ=1950	29	3,08	
	3	Ф16 AIII ; ℓ=1800	1	2,84	
	4	-80×10 ; ℓ=110	48	0,69	
	5	-110×10 ; ℓ=400	2	3,46	
С22	1	Ф14 AIII ; ℓ=8350	8	10,10	241,0
	2	Ф18 AIII ; ℓ=1950	29	3,90	
	3	Ф18 AIII ; ℓ=1800	1	3,60	
	4	-80×10 ; ℓ=120	48	0,75	
	5	-120×10 ; ℓ=400	2	3,77	
С23	1	Ф16 AIII ; ℓ=8350	8	13,19	333,9
	2	Ф22 AIII ; ℓ=1950	29	5,81	
	3	Ф22 AIII ; ℓ=1800	1	5,36	
	4	-80×10 ; ℓ=150	48	0,94	
	5	-150×10 ; ℓ=400	2	4,71	
С24	1	Ф18 AIII ; ℓ=8350	8	16,70	420,1
	2	Ф25 AIII ; ℓ=1950	29	7,50	
	3	Ф25 AIII ; ℓ=1800	1	6,93	
	4	-80×10 ; ℓ=170	48	1,07	
	5	-170×10 ; ℓ=400	2	5,33	
С25	1	Ф18 AIII ; ℓ=8350	8	16,70	506,5
	2	Ф28 AIII ; ℓ=1950	29	9,42	
	3	Ф28 AIII ; ℓ=1800	1	8,69	
	4	-100×10 ; ℓ=200	48	1,57	
	5	-200×10 ; ℓ=500	2	7,85	

Арматура класса AIII по ГОСТ 5781-82*,
полосовая сталь по ГОСТ 103-76*.

Инв.№ подл. | Подпись и дата | Взам. инв.№

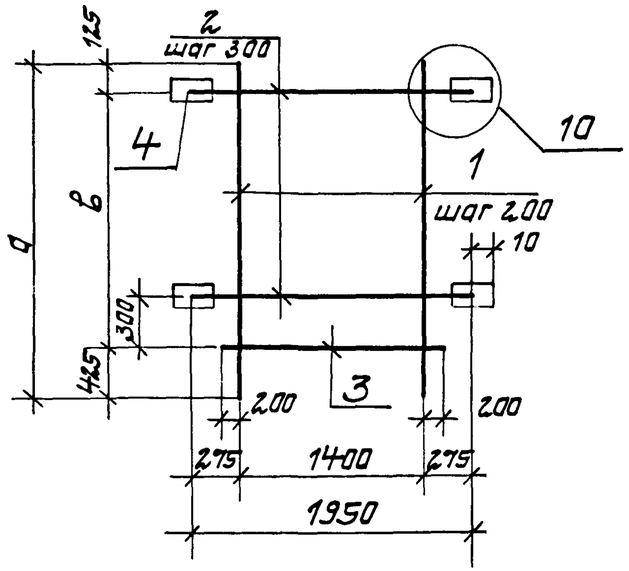

Марка	Размеры мм		
	а	в	б
С26	6550	6000	80
С27	7750	7200	80
С28	7750	7200	90

1. Технические требования см. 3.902.1- 12.1-ТТ.
2. Узел и табличный размер „б" см. 3.902.1- 12.1-28.

Марка сетки	Поз.	Наименование	Кол.	Марка ед, кг.	Марка сетки кг
С26	1	ф14 АIII; l=6550	8	7,93	108,8
	2	ф10 АIII; l=1950	20	1,21	
	3	ф10 АIII; l=1800	1	1,12	
	4	-80-10; l=80	40	0,50	
С27	1	ф14 АIII; l=7750	8	9,38	129,2
	2	ф10 АIII; l=1950	24	1,21	
	3	ф10 АIII; l=1800	1	1,12	
	4	-80×10; l=80	48	0,50	
С28	1	ф14 АIII; l=7750	8	9,38	145,3
	2	ф12 АIII; l=1950	24	1,74	
	3	ф12 АIII; l=1800	1	1,60	
	4	-80×10; l=90	48	0,56	

Арматура класса АIII по ГОСТ 5781-82*, полосовая сталь по ГОСТ 103-76*.

Разраб	Левина	Левин	
Проверил	Клоцман		
Нач. гр	Клоцман		
Гл. спец	Айзенберг		
Нач отд	Волошин		
ГИП	Новоминский		
Н. контр	Айзенберг		

3.902.1- 12.1-13

Сетка С26... С28

Стадия	Масса	Масштаб
Р	см. табл.	—

Лист 1 | Листов 2

Укрводоканалпроект

Инв. № подл. | Подпись и дата | Взам. инв. №

3.902.1- 12.1-13 | Лист 2

23953-02 39

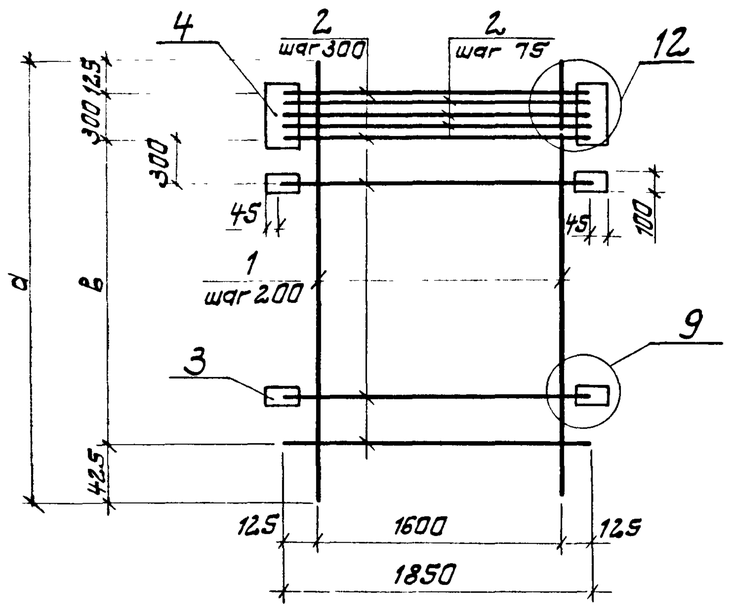

Марка	Размеры, мм			Марка	Размеры, мм			Марка	Размеры, мм		
	а	в	δ		а	в	δ		а	в	δ
29			80	С34			90	С39			100
30			90	С35			100	С40			120
31	5350	4500	100	С36	6550	5700	120	С41	7150	6300	140
32			110	С37			150	С42			170
33			120	С38			170	С43			200

1. Технические требования ст. 3.902.1- 12.1-ТТ.
2. Узлы, поз. 5 размер „δ" ст. 3.902.1- 12.1-28.

Разраб.	Левина		
Проверил	Клоцман		
Рук.гр	Клоцман		
Инспец.	Айзенберг		
Нач.отд.	Волошин		
	Новоминский		
Н.контр.	Айзенберг		

3.902.1- 12.1-14

Сетка С29... С53

Стадия	Масса	Масштаб
р	см. табл.	—

Лист 1 Листов 6

Укрводоканалпроект

Копировал Формат А4

Марка	Размеры, мм			Марка	Размеры, мм			Марка	Размеры, мм		
	а	в	δ		а	в	δ		а	в	δ
С44			100	С48	7750	6900	200	С52	8350	7500	170
С45	7750	6900	120	С49	8350	7500	110	С53			200
С46			140	С50			120				
С47			170	С51			150				

Марка сетки	Поз	Наименование	Кол.	Масса ед, кг	Масса сетки кг
С29	1	ф14АIII; ℓ=5350	9	6,47	112,6
	2	ф10АIII; ℓ=1850	20	1,15	
	3	-80×10; ℓ=100	28	0,63	
	4	-80×10; ℓ=400	2	2,51	
	5	ф10АIII; ℓ=230	62	0,14	
С30	1	ф14АIII; ℓ=5350	9	6,47	125,5
	2	ф12АIII; ℓ=1850	20	1,65	
	3	-90×10; ℓ=100	28	0,71	
	4	-90×10; ℓ=400	2	2,83	
	5	ф10АIII; ℓ=230	62	0,14	
С31	1	ф14АIII; ℓ=5350	9	6,47	140,0
	2	ф14АIII; ℓ=1850	20	2,23	
	3	-100×10; ℓ=100	28	0,79	
	4	-100×10; ℓ=400	2	3,14	
	5	ф10АIII; ℓ=230	62	0,14	
С32	1	ф14АIII; ℓ=5350	9	6,47	156,3
	2	ф16АIII; ℓ=1850	20	2,92	
	3	-100×10; ℓ=110	28	0,86	
	4	-110×10; ℓ=400	2	3,46	
	5	ф10АIII; ℓ=230	62	0,14	

Продолжение см. л. 3...6

Инв.№ подл. | Подпись и дата | Взам. инв.№

3.902.1- 12.1-14

Лист 2

Копировал

Марка сетки	Поз.	Наименование	Кол.	Масса ед., кг	Масса сетки
С33	1	ф14АIII; ℓ=5350	9	6,47	174,8
	2	ф18АIII; ℓ=1850	20	3,70	
	3	-100×10; ℓ=120	28	0,94	
	4	-120×10; ℓ=400	2	3,77	
	5	ф10АIII; ℓ=230	62	0,14	
С34	1	ф14АIII; ℓ=6550	9	7,93	153,1
	2	ф12АIII; ℓ=1850	24	1,65	
	3	-90×10; ℓ=100	36	0,71	
	4	-90×10; ℓ=400	2	2,83	
	5	ф10АIII; ℓ=230	78	0,14	
С35	1	ф14АIII; ℓ=6550	9	7,93	170,5
	2	ф14АIII; ℓ=1850	24	2,23	
	3	-100×10; ℓ=100	36	0,79	
	4	-100×10; ℓ=400	2	3,14	
	5	ф10АIII; ℓ=230	78	0,14	
С36	1	ф14АIII; ℓ=6550	9	7,93	212,5
	2	ф18АIII; ℓ=1850	24	3,70	
	3	-100×10; ℓ=120	36	0,94	
	4	-120×10; ℓ=400	2	3,77	
	5	ф10АIII; ℓ=230	78	0,14	
С37	1	ф14АIII; ℓ=6550	9	7,93	256,4
	2	ф22АIII; ℓ=1850	24	5,51	
	3	-100×10; ℓ=150	36	1,18	
	4	-150×10; ℓ=400	2	4,71	
	5	ф10АIII; ℓ=230	78	0,14	
С38	1	ф14АIII; ℓ=6550	9	7,93	311,7
	2	ф25АIII; ℓ=1850	24	7,12	
	3	-100×10; ℓ=170	36	1,33	
	4	-170×10; ℓ=400	2	5,34	
	5	ф10АIII; ℓ=230	78	0,14	
С39	1	ф14АIII; ℓ=7150	9	8,65	185,8
	2	ф14АIII; ℓ=1850	26	2,23	
	3	-100×10; ℓ=100	40	0,79	
	4	-100×10; ℓ=400	2	3,14	
	5	ф10АIII; ℓ=230	86	0,14	
С40	1	ф14АIII; ℓ=7150	9	8,65	231,2
	2	ф18АIII; ℓ=1850	26	3,70	
	3	-100×10; ℓ=120	40	0,94	
	4	-120×10; ℓ=400	2	3,77	
	5	ф10АIII; ℓ=230	86	0,14	
С41	1	ф14АIII; ℓ=7150	9	8,65	261,5
	2*	ф20АIII; ℓ=1850	26	4,57	
	3	-100×10; ℓ=140	40	1,10	
	4	-140×10; ℓ=400	2	4,40	
	5	ф10АIII; ℓ=230	86	0,14	
С42	1	ф16АIII; ℓ=7150	9	11,30	362,7
	2	ф25АIII; ℓ=1850	26	7,12	
	3	-100×10; ℓ=170	40	1,33	
	4	-170×10; ℓ=400	2	5,31	
	5	ф10АIII; ℓ=230	86	0,14	
С43	1	ф16АIII; ℓ=7150	9	11,30	424,7
	2	ф28АIII; ℓ=1850	26	8,91	
	3	-100×10; ℓ=200	40	1,57	
	4	-200×10; ℓ=500	2	7,85	
	5	ф10АIII; ℓ=230	86	0,14	

Инв.N подл. | Подпись и дата | Взам.инв.N

Инв.N подл. | Подпись и дата | Взам.инв.N

https://zavodjbi.com/

Марка сетки	Поз.	Наименование	Кол.	Масса ед, кг	Масса сетки кг
С44	1	ф14 AIII ℓ=7750	9	9.38	201,1
	2	ф14 AIII; ℓ=1850	28	2,23	
	3	-100×10; ℓ=100	44	0,79	
	4	-100×10; ℓ=400	2	3,14	
	5	ф10 AIII; ℓ=230	94	0,14	
С45	1	ф14 AIII; ℓ=7750	9	9,38	250,1
	2	ф18 AIII; ℓ=1850	28	3.70	
	3	-100×10; ℓ=120	44	0,94	
	4	-120×10; ℓ=400	2	3,77	
	5	ф10 AIII; ℓ=230	94	0,14	
С46	1	ф14 AIII; ℓ=7750	9	9,38	282,7
	2	ф20 AIII; ℓ=1850	28	4,57	
	3	-100×10; ℓ=140	44	1,10	
	4	-140×10; ℓ=400	2	4,40	
	5	ф10 AIII; ℓ=230	94	0,14	
С47	1	ф18 AIII; ℓ=7750	9	15,50	421,2
	2	ф25 AIII; ℓ=1850	28	7,12	
	3	-100×10; ℓ=170	44	1,33	
	4	-170×10; ℓ=400	2	5,34	
	5	ф10 AIII; ℓ=230	94	0,14	
С48	1	ф18 AIII; ℓ=7750	9	15,50	487,8
	2	ф28 AIII; ℓ=1850	28	8,94	
	3	-100×10; ℓ=200	44	1,57	
	4	-200×10; ℓ=500	2	7,85	
	5	ф10 AIII; ℓ=230	94	0,14	

Марка сетки	Поз.	Наименование	Кол.	Масса ед, кг	Масса сетки, кг
С49	1	ф14 AIII; ℓ=8350	9	10,10	241,0
	2	ф16 AIII; ℓ=1850	30	2,92	
	3	-100×10; ℓ=110	48	0,86	
	4	-110×10; ℓ=400	2	3,46	
	5	ф10 AIII ℓ=230	102	0,14	
С50	1	ф14 AIII; ℓ=8350	9	10,10	268,8
	2	ф18 AIII; ℓ=1850	30	3.70	
	3	-100×10; ℓ=120	48	0,94	
	4	-120×10; ℓ=400	2	3,77	
	5	ф10 AIII; ℓ=230	102	0,14	
С51	1	ф16 AIII; ℓ=8350	9	13,19	364,4
	2	ф22 AIII; ℓ=1850	30	5,51	
	3	-100×10; ℓ=120	48	1,18	
	4	-150×10; ℓ=400	2	4,71	
	5	ф10 AIII; ℓ=230	102	0,14	
С52	1	ф18 AIII; ℓ=8350	9	16,70	452,7
	2	ф25 AIII; ℓ=1850	30	7,12	
	3	-100×10; ℓ=170	48	1,33	
	4	-170×10; ℓ=400	2	5,34	
	5	ф10 AIII; ℓ=230	102	0,14	
С53	1	ф18 AIII; ℓ=8350	9	16,70	523,8
	2	ф28 AIII; ℓ=1850	30	8,94	
	3	-100×10; ℓ=200	48	1,67	
	4	-200×10; ℓ=500	2	7,85	
	5	ф10 AIII; ℓ=230	102	0,14	

Арматура класса AIII по ГОСТ 5781-82*, полосовая сталь по ГОСТ 103-76*.

Инв.№ подл. | Подпись и дата | Взам. инв.№

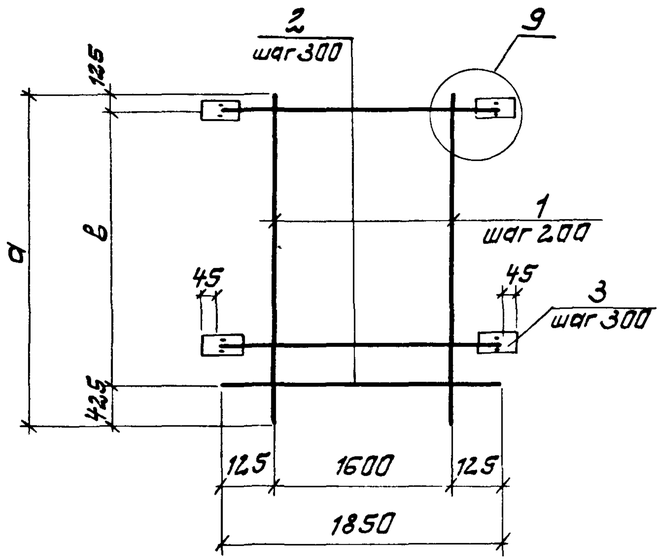

Марка	Размеры, мм		
	а	в	б
С54	6550	6000	80
С55	7750	7200	80
С56	7750	7200	90

1. Технические требования см. 3.902.1-12.1ТТ.
2. Узел, поз. 5, размер „б" см. 3.902.1-12.1-28.

Марка сетки	Поз.	Наименование	Кол.	Масса ед., кг	Масса сетки, кг
С54	1	ф14 AIII; ℓ=6550	9	7,93	131,9
	2	ф10 AIII; ℓ=1850	21	1,15	
	3	-80×10; ℓ=100	40	0,63	
	5	ф10 AIII; ℓ=230	80	0,14	
С55	1	ф14 AIII; ℓ=7750	9	9,37	156,8
	2	ф10 AIII; ℓ=1850	25	1,15	
	3	-80×10; ℓ=100	48	0,63	
	5	ф10 AIII; ℓ=230	96	0,14	
С56	1	ф14 AIII; ℓ=7750	9	9,37	173,1
	2	ф12 AIII; ℓ=1850	25	1,65	
	3	-90×10; ℓ=100	48	0,71	
	5	ф10 AIII; ℓ=230	96	0,14	

Арматура: класса AIII по ГОСТ 5781-82*,
полосовая сталь по ГОСТ 103-76*

Разраб.	Левина		
Проверил	Клоцман		
Нач. гр.	Клоцман		
Гл. спец.	Айзенберг		
Начата	Валошин		
ГИП	Новаминский		
Н. контр.	Айзенберг		

3.902.1-12.1-15

Сетка С54...С56

Стадия	Масса	Масштаб
Р	см. тайл.	—
Лист 1	Листов 2	

Укрводоканалпроект

Инв.№ подл. | Подпись и дата | Взам. инв.№

Инв.№ подл. | Подпись и дата | Взам. инв.№

3.902.1-12.1-15

Формат А4

https://zavodjbi.com/

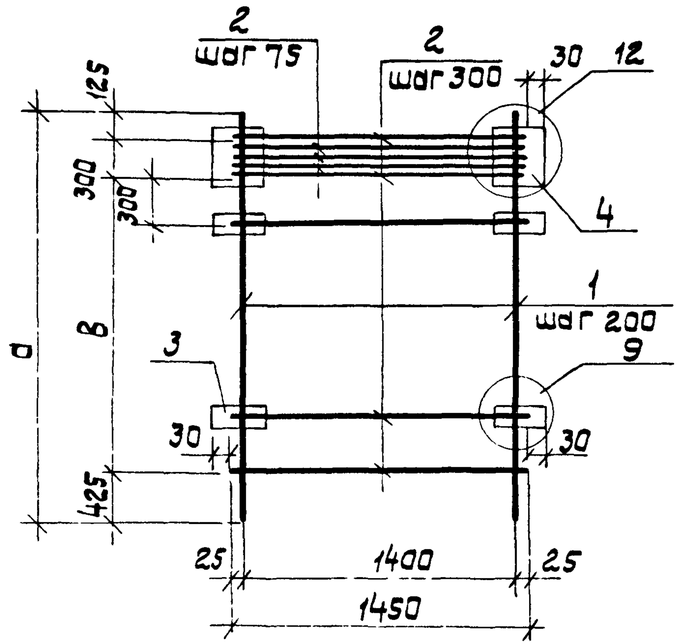

Марка	Размеры, мм			Марка	Размеры, мм		
	d	B	б		d	B	б
С57	5350	4500	80	С62	6550	5700	90
С58			90	С63			100
С59			100	С64			120
С60			110	С65			150
С61			120	С66			170

1. Технические требования см. 3.902.1-12.1-ТТ
2. Узлы, поз. 5, размер „в" см. 3.902.1-12.1-28

Марка	Размеры, мм			Марка	Размеры, мм		
	d	B	б		d	B	б
С67	7150	6300	100	С75	7750	6900	170
С68			120	С76			200
С69			140	С77	8350	7500	110
С70			170	С78			120
С71			200	С79			150
С72	7750	6900	100	С80			170
С73			120	С81			200
С74			140				

Марка сетки	Поз.	Наименование	Кол.	Масса ед. кг	Масса сетки кг
С57	1	Ф14 А III; ℓ=5350	8	6,47	101,1
	2	Ф10 А III; ℓ=1450	20	0,90	
	3	–80×10; ℓ=100	28	0,63	
	4	–80×10; ℓ=400	2	2,51	
	5	Ф10 А III; ℓ=230	62	0,14	
С58	1	Ф14 А III; ℓ=5350	8	6,47	111,8
	2	Ф12 А III; ℓ=1450	20	1,29	
	3	–90×10; ℓ=100	28	0,71	
	4	–90×10; ℓ=400	2	2,83	
	5	Ф10 А III; ℓ=230	62	0,14	
С59	1	Ф14 А III; ℓ=5350	8	6,47	123,8
	2	Ф14 А III; ℓ=1450	20	1,75	
	3	–100×10; ℓ=100	28	0,79	
	4	–100×10; ℓ=400	2	3,14	
	5	Ф10 А III; ℓ=230	62	0,14	

Продолжение спецификации см. л. 3... 5.

Разраб.	Левина			II.0389
Провер.	Клацман			
Нач. гр.	Клацман			
Гл. спец.	Айзенберг			
Нач. отд.	Волошин			
ГИП	Новоминский			
Н. контр.	Айзенберг			

3.902.1-12.1-16

Сетка С57...С81

Стадия	Масса	Масшт.
Р	см. табл.	—
Лист 1	Листов 5	

Укрводоканалпроект

Инв. N подл. | Подпись и дата | Взам. инв. N

3.902.1-12.1-16 Лист 2

https://zavodpk.com/

Марка сетки	Поз.	Наименование	Кол.	Масса ед., кг	Масса сетки, кг
С60	1	ф14 AIII; ℓ=5350	8	6,47	136,4
	2	ф16 AIII; ℓ=1450	20	2,29	
	3	-100×10; ℓ=110	28	0,86	
	4	-110×10; ℓ=400	2	3,46	
	5	ф10 AIII; ℓ=230	62	0,14	
С61	1	ф14 AIII; ℓ=5350	8	6,47	152,3
	2	ф18 AIII; ℓ=1450	20	2,90	
	3	100×10; ℓ=120	28	0,94	
	4	-120×10; ℓ=400	2	3,77	
	5	ф10 AIII; ℓ=230	62	0,14	
С62	1	ф14 AIII; ℓ=6550	8	7,93	136 5
	2	ф12 AIII; ℓ=1450	24	1,29	
	3	-90×10; ℓ=100	36	0,71	
	4	-90×10; ℓ=400	2	2,83	
	5	ф10 AIII; ℓ=230	78	0,14	
С63	1	ф14 AIII; ℓ=6550	8	7,93	150,7
	2	ф14 AIII; ℓ=1450	24	1,75	
	3	-100×10; ℓ=100	36	0,78	
	4	-100×10; ℓ=400	2	3,12	
	5	ф10 AIII; ℓ=230	78	0,14	
С64	1	ф14 AIII; ℓ=6550	8	7 93	185,3
	2	ф18 AIII; ℓ=1450	24	2,90	
	3	-100×10; ℓ=120	36	0,94	
	4	-120×10; ℓ=400	2	3,77	
	5	ф10 AIII; ℓ=230	78	0,14	
С65	1	ф14 AIII; ℓ=6550	8	7,93	229,6
	2	ф22 AIII; ℓ=1450	24	4,32	
	3	-100×10; ℓ=150	36	1,17	

Копировал Формат А4

Марка сетки	Поз	Наименование	Кол	Масса ед кг	Масса сетки, кг
С65	4	-150×10; ℓ=400	2	4,71	
	5	ф10 AIII; ℓ=230	78	0,14	
С66	1	ф14 AIII; ℓ=6550	8	7,93	266 8
	2	ф25 AIII; ℓ=1450	24	5,58	
	3	-100×10; ℓ=170	36	1,33	
	4	-170×10; ℓ=400	2	5,34	
	5	ф10 AIII; ℓ=230	78	0,14	
С67	1	ф14 AIII; ℓ=7150	8	8,65	164 2
	2	ф14 AIII; ℓ=1450	26	1,75	
	3	-100×10; ℓ=100	40	0,78	
	4	-100×10; ℓ=400	2	3,12	
	5	ф10 AIII; ℓ=230	86	0,14	
С68	1	ф14 AIII; ℓ=7150	8	8,65	201 8
	2	ф18 AIII; ℓ=1450	26	2,90	
	3	-100×10; ℓ=120	40	0,94	
	4	-120×10; ℓ=400	2	3,77	
	5	ф10 AIII; ℓ=230	86	0,14	
С69	1	ф14 AIII; ℓ=7150	8	8,65	227.5
	2	ф20 AIII; ℓ=1450	26	3,58	
	3	-100×10; ℓ=140	40	1,11	
	4	-140×10; ℓ=400	2	4,40	
	5	ф10 AIII; ℓ=230	86	0,14	
С70	1	ф16 AIII; ℓ=7150	8	11,30	311,4
	2	ф25 AIII; ℓ=1450	26	5,58	
	3	-100×10; ℓ=170	40	1,33	
	4	-170×10; ℓ=400	2	5,34	
	5	ф10 AIII; ℓ=230	86	0,14	

Инв. N подл. | Подпись и дата | Взам. инв. N

Марка сетки	Поз	Наименование	Кол.	Масса ед., кг	Масса сетки, кг
С71	1	ф16 AIII ; ℓ=7150	8	11,30	362,5
	2	ф28 AIII ; ℓ=1450	26	7,00	
	3	-100×10; ℓ=200	40	1,56	
	4	-200×10; ℓ=500	2	7,85	
	5	ф10 AIII ; ℓ=230	86	0,14	
С72	1	ф14 AIII ; ℓ=7750	8	9,38	177,8
	2	ф14 AIII ; ℓ=1450	28	1,75	
	3	-100×10; ℓ=100	44	0,78	
	4	-100×10; ℓ=400	2	3,12	
	5	ф10 AIII ; ℓ=230	94	0,14	
С73	1	ф14 AIII ; ℓ=7750	8	9,38	218,3
	2	ф18 AIII ; ℓ=1450	28	2,90	
	3	-100×10 ; ℓ=120	44	0,94	
	4	-120×10; ℓ=400	2	3,77	
	5	ф10 AIII ; ℓ=230	94	0,14	
С74	1	ф14 AIII ; ℓ=7750	8	9,38	246,1
	2	ф20 AIII ; ℓ=1450	28	3,58	
	3	-100×10 ; ℓ=140	44	1,11	
	4	-140×10; ℓ=400	2	4,40	
	5	ф10 AIII ; ℓ=230	94	0,14	
С75	1	ф18 AIII ; ℓ=7750	8	15,50	362,6
	2	ф25 AIII ; ℓ=1450	28	5,58	
	3	-100×10 ; ℓ=170	44	1,33	
	4	-170×10; ℓ=400	2	5,34	
	5	ф10 AIII ; ℓ=230	94	0,14	
С76	1	ф18 AIII ; ℓ=7750	8	15,50	417,5
	2	ф28 AIII ; ℓ=1450	28	7,00	
	3	-100×10; ℓ=200	44	1,56	

Марка сетки	Поз.	Наименование	Кол.	Масса ед, кг	Масса сетки, кг
С76	4	-200×10; ℓ=500	2	7,85	
	5	ф10 AIII ; ℓ=230	94	0,14	
С77	1	ф14 AIII ; ℓ=8350	8	10,10	212,0
	2	ф16 AIII ; ℓ=1450	30	2,29	
	3	-100×10; ℓ=110	48	0,86	
	4	-110×10; ℓ=400	2	3,46	
	5	ф10 AIII ; ℓ=230	102	0,14	
С78	1	ф14 AIII ; ℓ=8350	8	10,10	234,7
	2	ф18 AIII ; ℓ=1450	30	2,90	
	3	-100×10; ℓ=120	48	0,94	
	4	-120×10; ℓ=400	2	3,77	
	5	ф10 AIII ; ℓ=230	102	0,14	
С79	1	ф16 AIII ; ℓ=8350	8	13,19	315,0
	2	ф22 AIII ; ℓ=1450	30	4,32	
	3	-100×10; ℓ=150	48	1,17	
	4	-150×10; ℓ=400	2	4,71	
	5	ф10 AIII ; ℓ=230	102	0,14	
С80	1	ф18 AIII ; ℓ=8350	8	16,70	383,8
	2	ф25 AIII ; ℓ=1450	30	5,58	
	3	-100×10; ℓ=170	48	1,33	
	4	-170×10; ℓ=400	2	5,34	
	5	ф10 AIII ; ℓ=230	102	0,14	
С81	1	ф18 AIII ; ℓ=8350	8	16,70	448,5
	2	ф28 AIII ; ℓ=1450	30	7,00	
	3	-100×10 ; ℓ=200	48	1,56	
	4	-200×10 ; ℓ=500	2	7,85	
	5	ф10 AIII ; ℓ=230	102	0,14	

Арматура класса AIII по ГОСТ 5781-82*,
полосовая сталь по ГОСТ 103-76*

Инв.№ подл. | Подпись и дата | Взам.инв.№

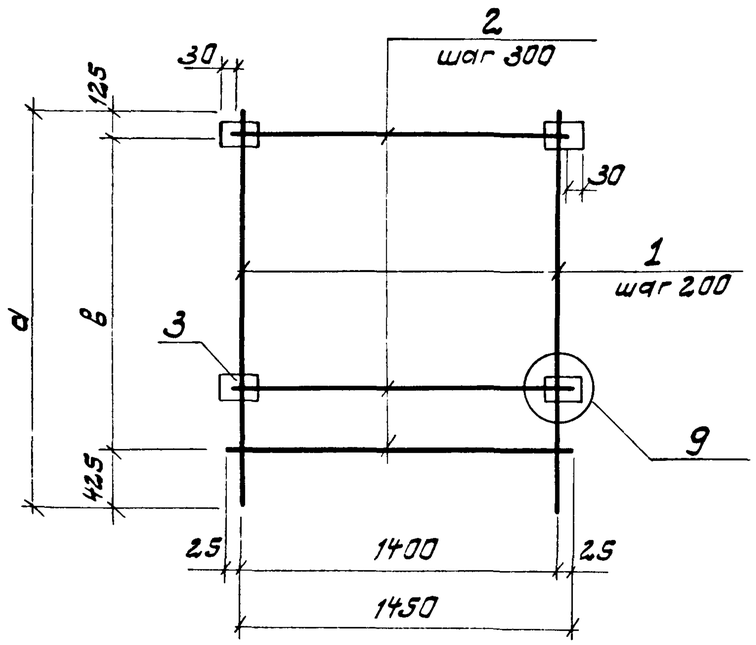

Марка	Размеры, мм		
	а	б	δ
СВ2	6550	6000	80
СВ3	7750	7200	80
СВ4	7750	7200	90

1. Технические требования ст. 3.902.1- 12.1-ТТ.
2 Узел, поз. 5, размер „δ" ст. 3.902.1- 12. 1-28

Марка сетки	Поз.	Наименование	Кол	Масса ед, кг	Масса сетки кг
СВ2	1	ф14 AIII; ℓ=6550	8	7.93	118.7
	2	ф10 AIII; ℓ=1450	21	0.90	
	3	-80×10; ℓ = 100	40	0.63	
	5	ф10 AIII; ℓ= 230	80	0.14	
СВ3	1	ф14 AIII; ℓ=7750	8	9.38	141. 2
	2	ф10 AIII; ℓ = 1450	25	0.90	
	3	-80×10; ℓ = 100	48	0.63	
	5	ф10 AIII; ℓ = 230	96	0.14	
СВ4	1	ф14 AIII; ℓ = 7750	8	9.38	154. 8
	2	ф12 AIII; ℓ = 1450	25	1.29	
	3	-90×10; ℓ = 100	48	0.71	
	5	ф10 AIII; ℓ = 230	96	0.14	

Арматура класса AIII по ГОСТ 5781-82*,
полосовая сталь по ГОСТ 103-76 *

Разраб.	Левина		
Проверил	Клоцман		
Нач. гр.	Клоцман		
Гл. спец.	Айзенберг		
Нач. отд.	Волошин		
ГИП	Новотинский		
Н. контр.	Айзенберг		

3.902.1- 12.1-17

Сетка СВ2... СВ4

Стадия	Масса	Масштаб
Р	см табл.	—
Лист 1	Листов 2	

Укрводоканалпроект

Инв. № подл. | Подпись и дата | Взам. инв. №

3.902.1- 12.1-17

Формат А4

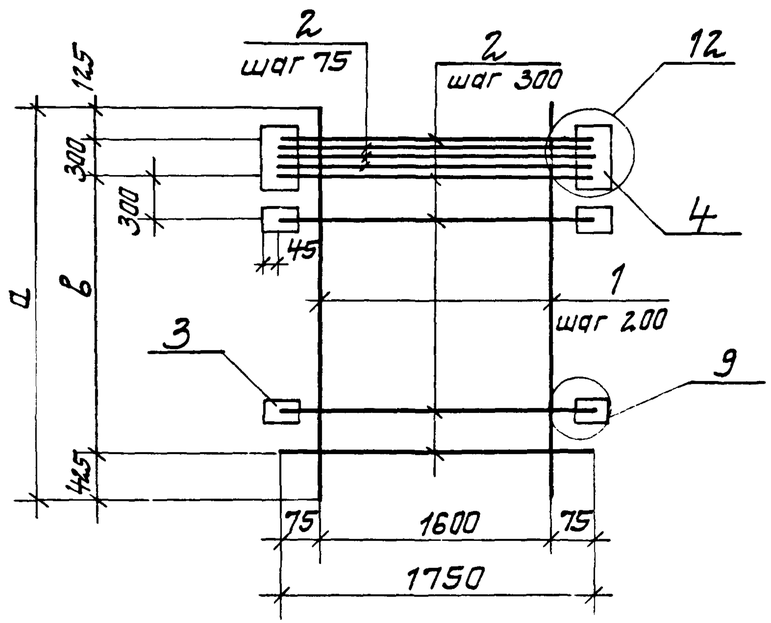

Марка	Размеры, мм			Марка	Размеры, мм		
	а	б	δ		а	б	δ
С85	5350	4500	80	С90	6550	5700	90
С86			90	С91			100
С87			100	С92			120
С88			110	С93			150
С89			120	С94			170

Технические требования см. 3.902.1-12.1-ТТ.
Узлы, поз. 5 и размер „δ" см. 3.902.1-12.1-28.

Марка	Размеры, мм			Марка	Размеры, мм		
	а	б	δ		а	б	δ
С95	7150	6300	100	С103	7750	6900	170
С96			120	С104			200
С97			140	С105	8350	7500	110
С98			170	С106			120
С99			200	С107			150
С100	7750	6900	100	С108			170
С101			120	С109			200
С102			140				

Марка сетки	Поз.	Наименование	Кол.	Масса ед., кг	Масса сетки, кг
С85	1	ф14 AIII, ℓ=5350	9	6,47	111,3
	2	ф10 AIII; ℓ=1750	20	1.09	
	3	-80×10; ℓ=100	28	0,63	
	4	-80×10; ℓ=400	2	2.51	
	5	ф10 AIII; ℓ=230	62	0,14	
С86	1	ф14 AIII; ℓ=5350	9	6,47	123,7
	2	ф12 AIII; ℓ=1750	20	1,56	
	3	-90×10; ℓ=100	28	0,71	
	4	-90×10; ℓ=400	2	2,83	
	5	ф10 AIII; ℓ=230	62	0,14	
С87	1	ф14 AIII; ℓ=5350	9	6,47	137,7
	2	ф14 AIII; ℓ=1750	20	2,12	
	3	-100×10; ℓ=100	28	0,79	
	4	-100×10; ℓ=400	2	3,14	
	5	10 AIII; ℓ=230	62	0,14	

Продолжение спецификации см. л. 3...6

Нач.отд.	Волошин		
ГИП	Новотинский		
Гл.спец.	Гизенберг		
Н.контр.	Гизенберг		

3.902.1-12.1-18

Сетка С85...С109

Стадия	Масса	Масштаб
Р	см. табл.	—
Лист 1	Листов 6	

Укрводоканалпроект

Инв.№ подл. | Подпись и дата | Взам.инв.№

Марка сетки	Поз	Наименование	Кол	Масса ед, кг	Масса сетки, кг
С88	1	ф14АIII; ℓ=5350	9	6,47	153,31
	2	ф15АIII; ℓ=1750	20	2,77	
	3	-100х10; ℓ=110	28	0,86	
	4	-110х10; ℓ=400	2	3,46	
	5	ф10АIII; ℓ=230	62	0,14	
С89	1	ф14АIII; ℓ=5350	3	6,47	170,5
	2	ф18АIII; ℓ=1750	20	3,50	
	3	-100х10; ℓ=120	28	0,94	
	4	-120х10; ℓ=400	2	3,77	
	5	ф10АIII; ℓ=230	62	0,14	
С90	1	ф14АIII; ℓ=6550	3	7,93	151,0
	2	ф12АIII; ℓ=1750	24	1,56	
	3	-90х10; ℓ=100	36	0,71	
	4	-90х10; ℓ=400	2	2,83	
	5	ф10АIII; ℓ=230	78	0,14	
С91	1	ф14АIII; ℓ=6550	9	7,93	157,3
	2	ф14АIII; ℓ=1750	24	2,12	
	3	-100х10; ℓ=100	36	0,79	
	4	-100х10; ℓ=400	2	3,14	
	5	ф10АIII; ℓ=230	78	0,14	
С92	1	ф14АIII; ℓ=6550	9	7,93	207,7
	2	ф18АIII; ℓ=1750	24	3,50	
	3	-100х10; ℓ=120	36	0,94	
	4	-120х10; ℓ=400	2	3,77	
	5	ф10АIII; ℓ=230	78	0,14	
С93	1	ф14АIII; ℓ=6550	9	7,93	259,5
	2	ф22АIII; ℓ=1750	24	5,22	
	3	-100х10; ℓ=150	36	1,18	
	4	-150х10; ℓ=400	2	4,71	
	5	ф10АIII; ℓ=230	78	0,14	
С94	1	ф14АIII; ℓ=6550	9	7,93	302,6
	2	ф25АIII; ℓ=1750	24	5,74	
	3	-100х10; ℓ=170	36	1,33	
	4	-170х10; ℓ=400	2	5,34	
	5	ф10АIII; ℓ=230	78	0,14	
С95	1	ф14АIII; ℓ=7150	9	8,65	182,5
	2	ф14АIII; ℓ=1750	26	2,12	
	3	-100х10; ℓ=100	40	0,78	
	4	-100х10; ℓ=400	2	3,14	
	5	ф10АIII; ℓ=230	86	0,14	
С96	1	ф14АIII; ℓ=7150	9	8,65	225,0
	2	ф18АIII; ℓ=1750	26	3,50	
	3	-100х10; ℓ=120	40	0,94	
	4	-120х10; ℓ=400	2	3,77	
	5	ф10АIII; ℓ=230	86	0,14	
С97	1	ф14АIII; ℓ=7150	9	8,65	255,0
	2	ф20АIII; ℓ=1750	26	4,32	
	3	-100х10; ℓ=140	40	1,10	
	4	-140х10; ℓ=400	2	4,40	
	5	ф10АIII; ℓ=230	86	0,14	
С98	1	ф16АIII; ℓ=7150	9	11,30	352,9
	2	ф25АIII; ℓ=1750	26	6,74	
	3	-100х10; ℓ=170	40	1,33	
	4	-170х10; ℓ=400	2	5,34	
	5	ф10АIII; ℓ=230	86	0,14	

Инв.N подл. | Подпись и дата | Взам.инв.N

https://zavodpk.com/

Марка сетки	Поз.	Наименование	Кол.	Масса ед, кг	Масса сетки кг.
С99	1	ф16 AIII; ℓ=7150	9	11,30	411,9
	2	ф28 AIII; ℓ=1750	26	8,45	
	3	-100×10; ℓ=200	40	1,57	
	4	-200×10; ℓ=500	2	7,85	
	5	ф10 AIII; ℓ=230	86	0,14	
С100	1	ф14 AIII; ℓ=7750	9	9,38	198.0
	2	ф14 AIII; ℓ=1750	28	2,12	
	3	-100×10; ℓ=100	44	0,79	
	4	-100×10; ℓ=400	2	3,14	
	5	ф10 AIII; ℓ=230	94	0,14	
С101	1	ф14 AIII; ℓ=7750	9	9,38	244,5
	2	ф18 AIII; ℓ=1750	28	3.50	
	3	-100×10; ℓ=120	44	0,94	
	4	-120×10; ℓ=400	2	3,77	
	5	ф10 AIII; ℓ=230	94	0,14	
С102	1	ф14 AIII; ℓ=7750	9	9,38	275,7
	2	ф20 AIII; ℓ=1750	28	4,32	
	3	-100×10; ℓ=140	44	1.10	
	4	-140×10; ℓ=400	2	4,40	
	5	ф10 AIII; ℓ=230	94	0,14	
С103	1	ф18 AIII; ℓ=7750	9	15,50	410,6
	2	ф25 AIII; ℓ=1750	28	6,74	
	3	-100×10; ℓ=170	44	1,33	
	4	-170×10; ℓ=400	2	5,34	
	5	ф10 AIII; ℓ=230	94	0,14	
С104	1	ф18 AIII; ℓ=7750	9	15.50	474.0
	2	ф28 AIII; ℓ=1750	28	8,45	
	3	-100×10; ℓ=200	44	1,57	

Марка сетки	Поз.	Наименование	Кол.	Масса ед, кг	Масса сетки, кг
С104	4	-200×10; ℓ=500	2	7,85	
	5	ф10 AIII; ℓ=230	94	0,14	
С105	1	ф14 AIII; ℓ=8350	9	10,10	236,5
	2	ф16 AIII; ℓ=1750	30	2,77	
	3	-100×10; ℓ=110	48	0,86	
	4	-110×10; ℓ=400	2	3,46	
	5	ф10 AIII; ℓ=230	102	0,14	
С106	1	ф14 AIII; ℓ=8350	9	10,10	262,8
	2	ф18 AIII; ℓ=1750	30	3.50	
	3	-100×10; ℓ=120	48	0,94	
	4	-120×10; ℓ=400	2	3,77	
	5	ф10 AIII; ℓ=230	102	0,14	
С107	1	ф16 AIII; ℓ=8350	9	13,19	355,7
	2	ф22 AIII; ℓ=1750	30	5,22	
	3	-100×10; ℓ=150	48	1,18	
	4	-150×10; ℓ=400	2	4,71	
	5	ф10 AIII; ℓ=230	102	0,14	
С108	1	ф18 AIII; ℓ=8350	9	16,70	441,3
	2	ф25 AIII; ℓ=1750	30	6,74	
	3	-100×10; ℓ=170	48	1,33	
	4	-170×10; ℓ=400	2	5,34	
	5	ф10 AIII; ℓ=230	102	0,14	
С109	1	ф18 AIII; ℓ=8350	9	16,70	509,1
	2	ф28 AIII; ℓ=1750	30	8,45	
	3	-100×10; ℓ=200	48	1,57	
	4	-200×10; ℓ=500	2	7,85	
	5	ф10 AIII; ℓ=230	102	0,14	

Арматура класса AIII по ГОСТ 5781-82*,
полосовая сталь по ГОСТ 103-76*

Инв.№ подл. | Подпись и дата | Взам.инв.№

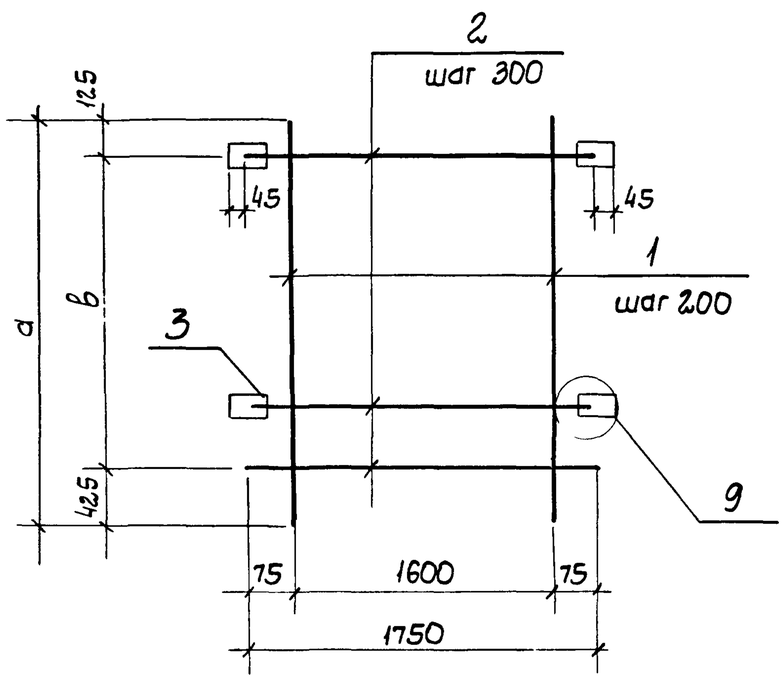

Марка	Размеры, мм		
	а	в	δ
С110	6550	6000	80
С111	7750	7200	80
С112	7750	7200	90

1 Технические требования см 3 902.1- 12.1-ТТ

2 Узел, поз. 5, размер „δ" см 3 902.1- 12.1-28

Марка сетки	Поз	Наименование	Кол.	Масса ед. кг	Масса сетки, кг
С110	1	ф14 AIII; ℓ=6550	9	7,93	130,7
	2	ф10 AIII; ℓ=1750	21	1,09	
	3	-80×10; ℓ=100	40	0,63	
	5	ф10 AIII; ℓ=230	80	0,14	
С111	1	ф14 AIII; ℓ=7750	9	9,38	155,4
	2	ф10 AIII; ℓ=1750	25	1,09	
	3	-80×10; ℓ=100	48	0,63	
	5	ф10 AIII; ℓ=230	96	0,14	
С112	1	ф14 AIII; ℓ=7750	9	9,38	170,9
	2	ф12 AIII; ℓ=1750	25	1,56	
	3	-90×10; ℓ=100	48	0,71	
	5	ф10 AIII, ℓ=230	96	0,14	

Арматура класса AIII по ГОСТ 5781-82*,
полосовая сталь по ГОСТ 103 76*

Инв. N подл. | Подпись и дата | Взам. инв. N

3 902.1- 12.1-19

Разраб	Зиленская		11.03.83
Проверил	Клоцман		
Нач. гр	Клоцман		
Гл. спец	Айзенберг		
Нач. отд	Валошин		
ГИП	Новоминский		
Н. контр	Айзенберг		

Сетка С110. С112

Стадия	Масса	Масштаб
Р	ст табл	—
Лист	Листов 2	

Укрводоканалпроект

Инв. N подл. | Подпись и дата | Взам. инв. N

3 902.1- 12 1-19

Лист 2

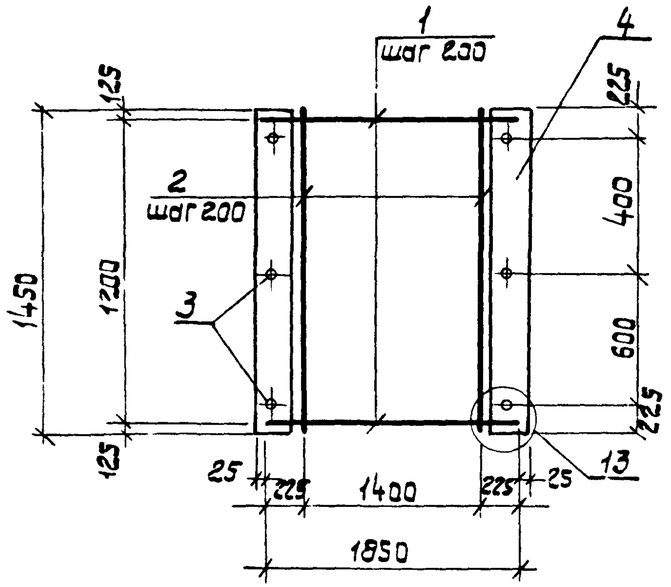

Марка	S мм	Примеч.
С113	140	
С114	80	
С115	30	
С116	100	
С117	120	
С118	130	

1. Технические требования см. 3.902.1 – 12.1-ТТ.
2. Узел, размер „б" см. 3.902.1- 12.1-28.
3. Арматура класса А III по ГОСТ 5781-82*, полосовая сталь по ГОСТ 103-75*.

Р.	раб.	Левина		11.05.83
Пр.	вер.	Клоцман		
Н.	гр.	Клоцман		
Г.	пец.	Айзенберг		
Н.	отд.	Волошин		
Г.		Новоминский		
Н.	нтр.	Айзенберг		

3.902.1- 12.1-20

Сетка С113... С118

Стадия	Масса	Масшт.
Р	см. табл	—

Лист 1 | Листов 2

Укрводоканалпроект

Марка сетки	Поз	Наименование	Кол.	Масса ед., кг	Масса сетки, кг
С114	1	ф10 А III, ℓ=1850	7	1,14	37,1
	2	ф12 А III, ℓ=1450	8	1,29	
	3	ф10 А III, ℓ=150	6	0,09	
	4	-80×10, ℓ=1450	2	9,11	
С115	1	ф14 А III, ℓ=1850	7	2,23	47,0
	2	ф12 А III, ℓ=1450	8	1,29	
	3	ф10 А III, ℓ=150	6	0,09	
	4	-90×10 ℓ=1450	2	10,25	
С116	1	ф16 А III, ℓ=1850	7	2,92	54,1
	2	ф12 А III, ℓ=1450	8	1,29	
	3	ф10 А III, ℓ=150	6	0,09	
	4	-100×10, ℓ=1450	2	11,38	
С117	1	ф20 А III, ℓ=1850	7	4,57	70,2
	2	ф12 А III, ℓ=1450	8	1,29	
	3	ф10 А III, ℓ=150	6	0,09	
	4	-120×10 ℓ=1450	2	13,56	
С118	1	ф22 А III, ℓ=1850	7	5,51	79,0
	2	ф12 А III, ℓ=1450	8	1,29	
	3	ф10 А III, ℓ=150	5	0,09	
	4	-130×10, ℓ=1450	2	14,80	
С113	1	ф25 А III, ℓ=1850	7	7,12	92,6
	2	ф12 А III, ℓ=1450	8	1,29	
	3	ф10 А III, ℓ=150	6	0,09	
	4	140×10 ℓ=1450	2	15,93	

Инв. N подл. | Подпись и дата | Взам. инв. N

3.902.1- 12.1-20

Лист 2

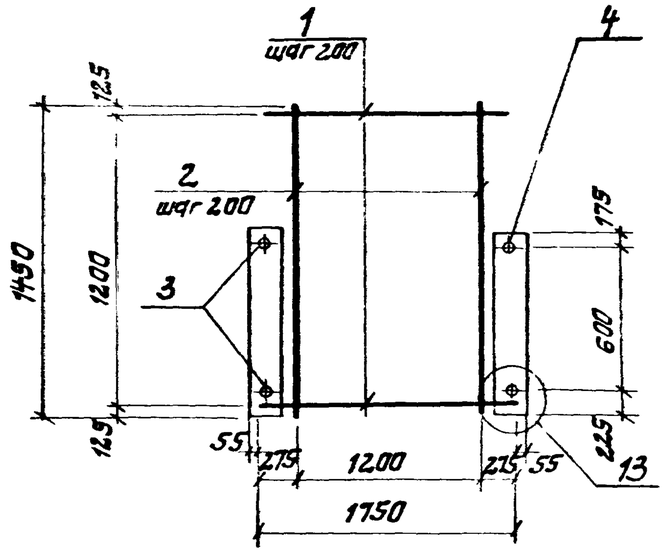

Марка	δ мм	Примеч.
С120	170	
С121	110	
С122	120	
С123	130	
С124	150	
С119	160	

1. Технические требования ст. 3.902.1- 12.ТТ.
2. Узел, размер „δ" ст. 3.902.1- 12-1-28.
3. Арматура класса А-III по ГОСТ 5781-82*, полосовая сталь по ГОСТ 103-76*.

Левина			3.902.1- 12. 1-21		
Клоцман			Сетка С119... С124	Стадия: р	Масса: ст. табл. / Масштаб: —
Клоцман				Лист 1	Листов 2
Айзенберг				Укрводоканалпроект	
Золошин					
Новомирский					
Айзенберг					

Копировал

Формат А4

Марка сетки	поз.	Наименование	Кол.	Масса ед, кг	Масса сетки, кг
С121	1	Ф10 А-III; ℓ=1750	7	1,08	34,3
	2	Ф12 А-III; ℓ=1450	7	1,29	
	3	Ф10 А-III; ℓ=150	4	0,09	
	4	-110×10; ℓ=1000	2	8,64	
С122	1	Ф14 А-III; ℓ=1750	7	2,12	43,1
	2	Ф12 А-III; ℓ=1450	7	1,29	
	3	Ф10 А-III; ℓ=150	4	0,09	
	4	-120×10; ℓ=1000	2	9,42	
С123	1	Ф16 А-III; ℓ=1750	7	2,76	49,1
	2	Ф12 А-III; ℓ=1450	7	1,29	
	3	Ф10 А-III; ℓ=150	4	0,09	
	4	-130×10; ℓ=1000	2	10,21	
С124	1	Ф20 А-III; ℓ=1750	7	4,32	63,2
	2	Ф12 А-III; ℓ=1450	7	1,29	
	3	Ф10 А-III; ℓ=150	4	0,09	
	4	-150×10; ℓ=1000	2	11,78	
С119	1	Ф22 А-III; ℓ=1750	7	5,22	71,1
	2	Ф12 А-III; ℓ=1450	7	1,29	
	3	Ф10 А-III; ℓ=150	4	0,09	
	4	-160×10; ℓ=1000	2	12,56	
С120	1	Ф25 А-III; ℓ=1750	7	6,74	83,3
	2	Ф12 А-III; ℓ=1450	7	1,29	
	3	Ф10 А-III; ℓ=150	4	0,09	
	4	-170×10; ℓ=1000	2	13,35	

Инв. № подл. | Подпись и дата | Взам. инв. №

3.902.1- 12. 1-21

Лист 2

Копировал

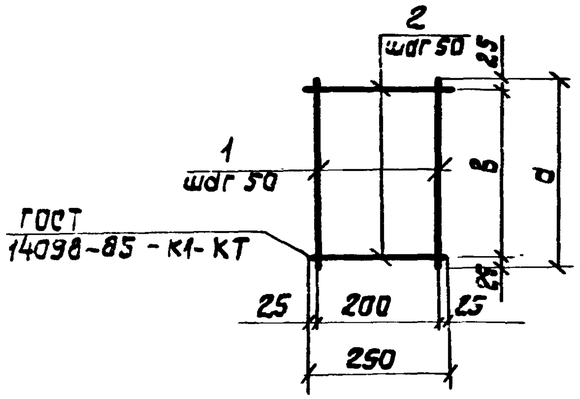

Марка сетки	а мм	в мм	Примечание
С127	4850	4800	
С128	6050	6000	
С129	6650	6600	
С125	7250	7200	
С126	7850	7800	

1. Арматура класса А-I по ГОСТ 5781-82.*

Марка сетки	Поз.	Наименование	Кол.	Масса ед. кг	Масса сетки, кг
С127	1	ф16АI, ℓ=4850	5	1,08	11,2
	2	ф6АI, ℓ=250	97	0,06	
С128	1	ф6АI, ℓ=6050	5	1,34	14,0
	2	ф6АI, ℓ=250	121	0,06	
С129	1	ф6АI, ℓ=6650	5	1,48	15,4
	2	ф6АI, ℓ=250	133	0,06	
С125	1	ф6АI, ℓ=7250	5	1,61	16,8
	2	ф6АI, ℓ=250	145	0,06	
С126	1	ф6АI, ℓ=7850	5	1,74	18,1
	2	ф6АI, ℓ=250	157	0,06	

Р.	раб.	Виленская		11.03.23
П.	вер.	Клоцман		
Н.	ч. гр.	Клоцман		
Г.	спец.	Айзенберг		
	отд.	Волошин		
		Новоминский		
	антр.	Айзенберг		

3.902.1- 12.1-22

Сетка С125 ... С129

Стадия	Масса	Масшт.
Р	см. табл.	—

Лист 1 | Листов 2

Укрводоканалпроект

Инв. N подл. | Подпись и дата | Взам. инв. N

3.902.1- 12.1-22

Лист 2

Формат А4

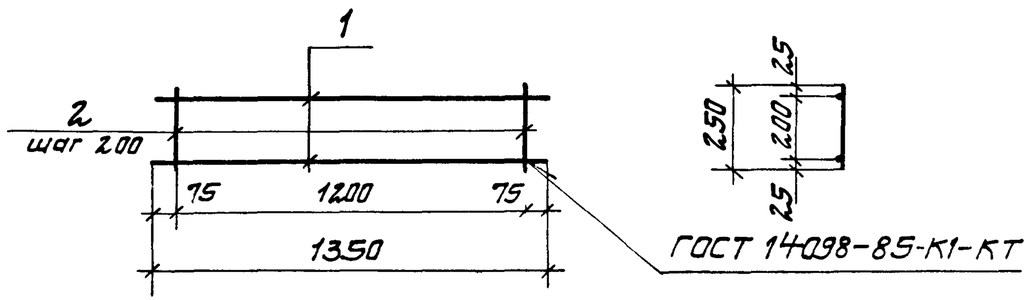

Марка каркаса	Поз.	Наименование	Кол	Масса ед, кг	Масса каркаса кг
КР1	1	ф8 AI, ℓ = 1350	2	0,54	1,8
	2	ф8 AI, ℓ = 250	7	0,10	

1 Арматура класса AI по ГОСТ 5781-82*

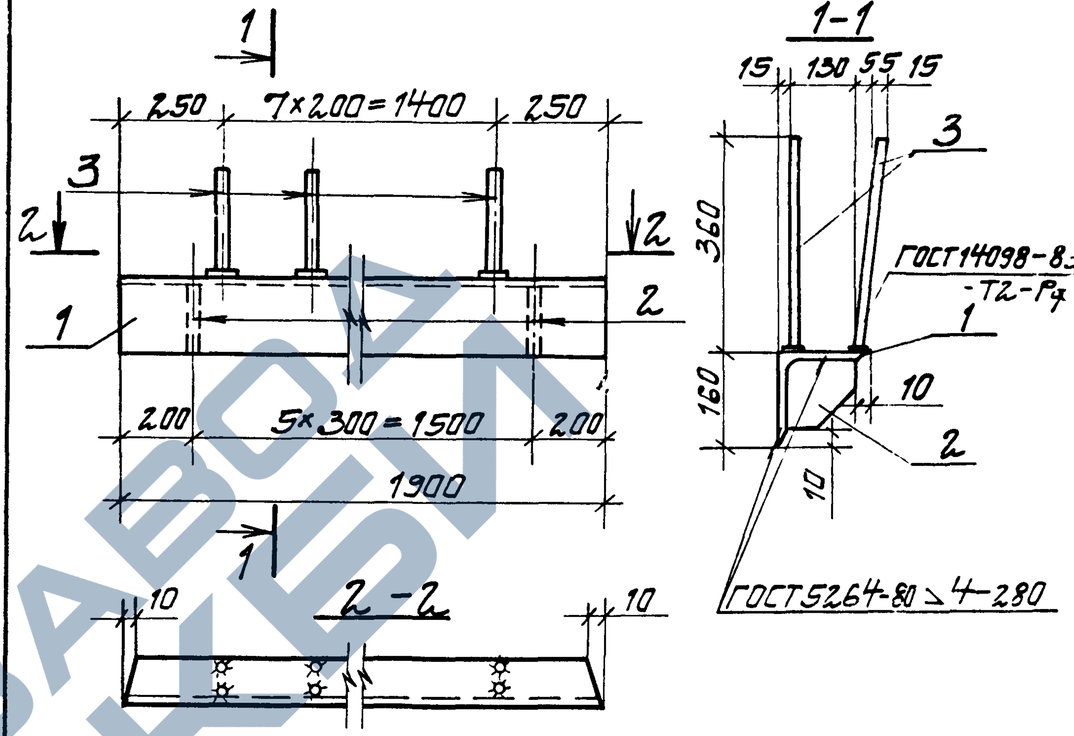

Марка закладного изделия	Поз	Наименование	Кол.	Масса ед, кг	Масса закладного изделия, кг
МН13	1	L160×160×12, ℓ = 1900	1	55,86	71,5
	2	-150×10, ℓ = 150	6	1,76	
	3	ф12 AIII, ℓ = 360	16	0,32	

1 Анкер: арматура класса AIII по ГОСТ 5781-82*
2 Пластина: полосовая сталь по ГОСТ 103-76*.
3. Угловая сталь по ГОСТ 8509-86*

Взам. инв. №
Подпись и дата
Инв. № подл.

Разраб	Вильенская		
Провер	Клоцман		
Нач гр	Клоцман		
Гл спец	Айзенберг		
Нач отд	Волошин		
ГИП	Новоминский		
Н контр	Айзенберг		

3.902.1-12.1-23

Каркас КР1

Стадия	Масса	Масштаб
Р	1,8	—
Лист	Листов 1	

Укрводоканалпроект

Взам. инв. №
Подпись и дата
Инв. № подл.

Разраб	Вильенская		
Провер	Клоцман		
Нач гр	Клоцман		
Гл спец	Айзенберг		
Нач отд	Волошин		
ГИП	Новоминский		
Н контр	Айзенберг		

3.902.1-12.1-24

Изделие закладное МН13

Стадия	Масса	Масштаб
Р	71,5	—
Лист	Листов 1	

Укрводоканалпроект

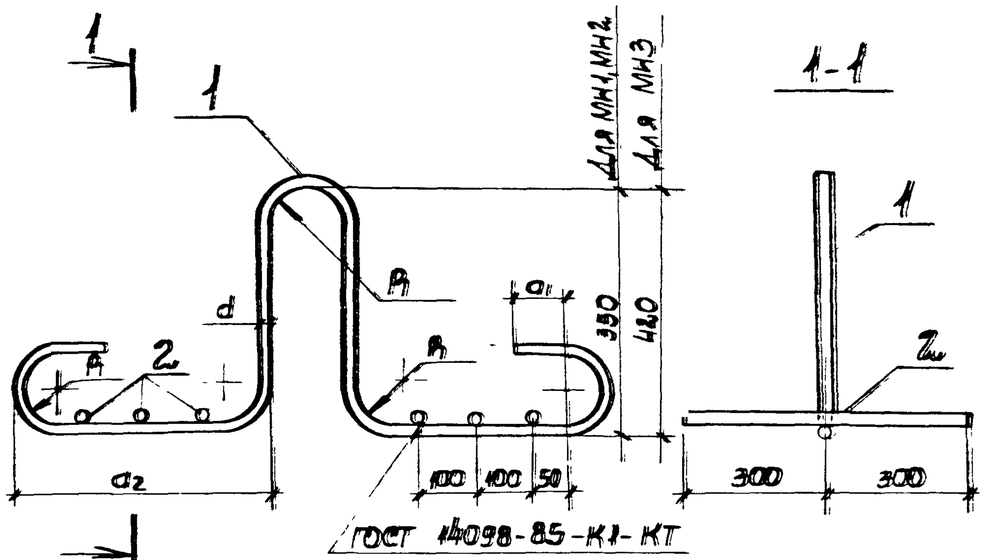

Марка закладного изделия	d	a_1	a_2	R_1
МН1	20	60	330	40
МН2	22	65	390	40
МН3	25	75	480	60

Арматура класса АI по ГОСТ 5781-82*

Марка закладного изделия	Поз.	Наименование	Кол.	Масса един., кг	Масса закладного изделия, кг
МН1	1	ф20 АI, ℓ=1800	1	4,45	6,7
	2	ф10 АI, ℓ=600	6	0,37	
МН2	1	ф22 АI, ℓ=1900	1	5,66	7,9
	2	ф10 АI, ℓ=600	6	0,37	
МН3	1	ф25 АI, ℓ=2400	1	9,24	11,5
	2	ф10 АI, ℓ=600	6	0,37	

3.902.1-12.1-25

Изделие закладное МН1... МН3

Стадия	Масса	Масштаб
Р	см. табл.	—

Лист | Листов 1

Укрводоканалпроект

Разраб.	Виленская		
Провер.	Клоцман		
Нач. гр.	Клоцман		
Гл. спец.	Айзенберг		
Нач. отд.	Волошин		
ГИП	Новоминский		
Н. контр.	Айзенберг		

Инв. N подл. | Подпись и дата | Взам. инв. N

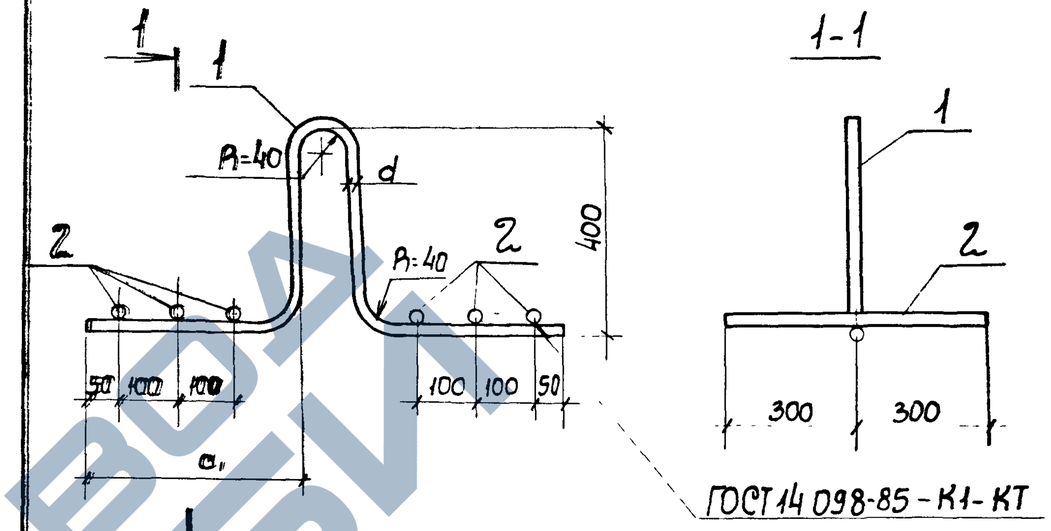

Марка закладного изделия	d	a_1
МН4	18	270
МН	20	330
МН6	22	390

Арматура классов АI и АсII по ГОСТ 5781-82*.

Марка закладного изделия	Поз.	Наименование	Кол.	Масса един., кг	Масса закладного изделия, кг
МН4	1	ф18 АсII, ℓ=1300	1	2,60	4,80
	2	ф10 АI, ℓ=600	6	0,37	
МН5	1	ф20 АсII, ℓ=1400	1	3,46	6,2
	2	ф10 АI, ℓ=600	6	0,37	
МН6	1	ф22 АсII, ℓ=1550	1	4,62	6,8
	2	ф10 АI, ℓ=600	6	0,37	

3.902.1-12.1-26

Изделие закладное МН4... МН6

Стадия	Масса	Масштаб
Р	см. табл.	—

Лист | Листов 1

Укрводоканалпроект

Разраб.	Виленская		
Проверил	Клоцман		
Нач. гр.	Клоцман		
Гл. спец.	Айзенберг		
Нач. отд.	Волошин		
ГИП	Новоминский		
Н. контр.	Айзенберг		

Инв. N подл. | Подпись и дата | Взам. инв. N

ЗАВОД ЖБИ

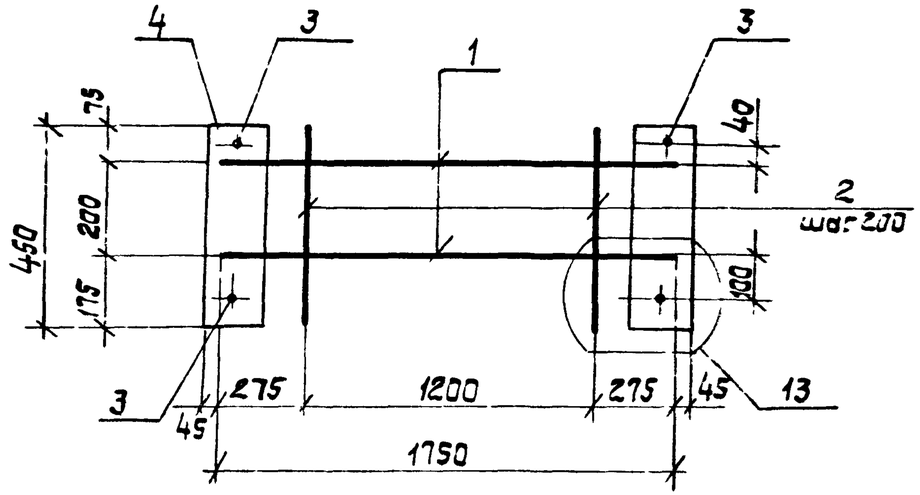

Марка закладного изделия	„δ" мм	Примечание	Марка закладного изделия	„δ" мм	Примечание
МН7	100		МН10	140	
МН8	110		МН11	150	
МН9	120		МН12	160	

1. Анкер: арматура классов А-I и А-III по ГОСТ 5781-82*.
2. Пластина: полосовая сталь по ГОСТ 103-76*.
3. Поз.4 приварить к поз.1 после сварки между собой поз. 1 и 2.
4. Табличные размеры „δ" см. лист 3.902.1-12.1-28

Марка закладного изделия	Поз.	Наименование	Кол	Масса ед, кг	Масса закладных изделий, кг
МН7	1	ф10 А-III, ℓ=1750	2	1,08	10,3
	2	ф6 А-I, ℓ=450	7	0,10	
	3	ф10 А-III, ℓ=150	4	0,09	
	4	-100×10, ℓ=450	2	3,53	
МН8	1	ф14 А-III, ℓ=1750	2	2,11	13,1
	2	ф6 А-I, ℓ=450	7	0,10	
	3	ф10 А-III, ℓ=150	4	0,09	
	4	-110×10, ℓ=450	2	3,90	
МН9	1	ф16 А-III, ℓ=1730	2	2,76	15,1
	2	ф6 А-I, ℓ=450	7	0,10	
	3	ф10 А-III, ℓ=150	4	0,09	
	4	-120×10, ℓ=450	2	4,24	
МН10	1	ф20 А-III, ℓ=1750	2	4,32	19,6
	2	ф6 А-I, ℓ=450	7	0,10	
	3	ф10 А-III, ℓ=150	4	0,09	
	4	-140×10, ℓ=450	2	4,95	
МН11	1	ф22 А-III, ℓ=1750	2	5,22	22,1
	2	ф6 А-I, ℓ=450	7	0,10	
	3	ф10 А-III, ℓ=150	4	0,09	
	4	-150×10, ℓ=450	2	5,30	
МН12	1	ф25 А-III, ℓ=1750	2	6,72	26,4
	2	ф8 А-I, ℓ=450	7	0,18	
	3	ф10 А-III, ℓ=150	4	0,09	
	4	-160×10, ℓ=450	2	5,65	

Взам. инв. N | Подпись и дата | Инв. N подл.

Разраб.	Вилинская		
Провери	Клацман		
Нач. гр.	Клацман		
Гл. спец.	Айзенберг		
Нач. отд.	Волошин		
ГИП	Новоминский		
Н. контр.	Айзенберг		

3.902.1- 12.1-27

Изделие закладное МН7... МН12

Стадия	Масса	Масшт.
Р	см. тайл	—
Лист 1	Лист 2	

Укрводоканалпроект

Копировал Формат А4

3.902.1- 12.1-27 Лист 2

Копировал 23953-02 57 Формат А4

https://zavodjbi.com/

9

Только для С29 ... С36; С39, С40 С44, С45; С49, С50; С54 ... С56

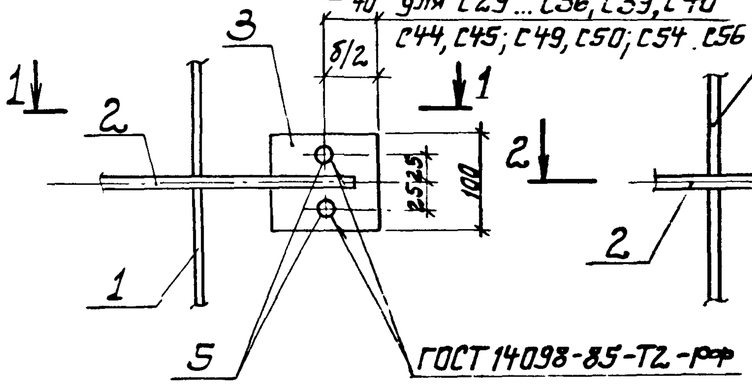

10

Только для С15; С20; С25

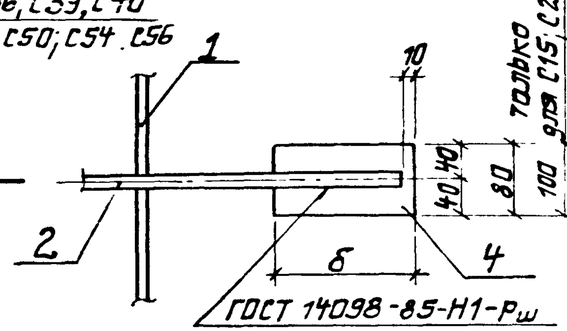

11

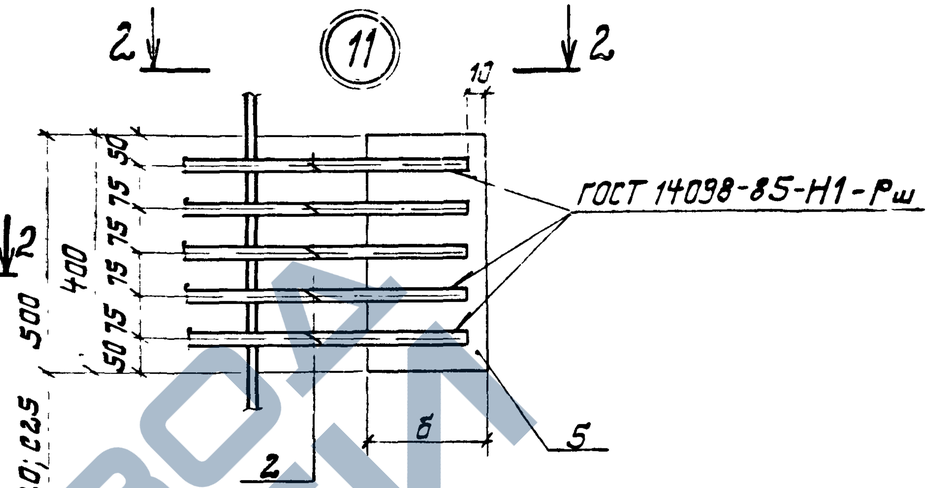

1-1

2-2

12

13

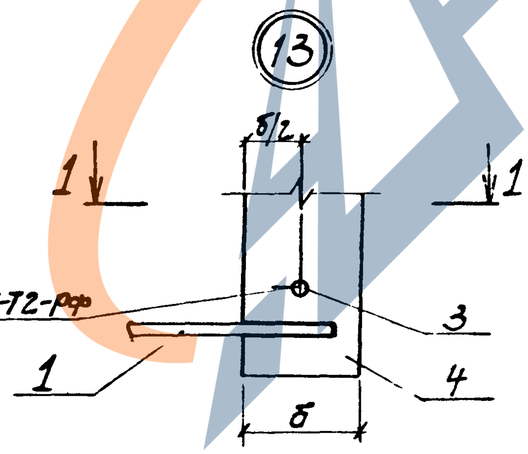

Только для С15; С20; С25 для С48; С53; С71; С76; для С81; С99; С104; С109

Разраб.	Левина			3.902.1- 12.1-28	
Пров.	Клацман				
Нач гр.	Клацман				
Гл спец.	Айзенберг			Узлы 9... 13	Стадия: Р; Лист: ; Листов: 1
Нач отд	Волошин				Укрводоканалпроект
ГИП	Новатинский				
Н.контр.	Айзенберг				

Инв.N подл. | Подпись и дата | Взам.инв.N

https://zavodjbi.com/