https://zavodjbi.com/

ТИПОВЫЕ КОНСТРУКЦИИ, ИЗДЕЛИЯ И УЗЛЫ ЗДАНИЙ И СООРУЖЕНИЙ

СЕРИЯ 3.002.1-1

СБОРНЫЕ ЖЕЛЕЗОБЕТОННЫЕ ПОДПОРНЫЕ СТЕНЫ МЕЖОТРАСЛЕВОГО ПРИМЕНЕНИЯ С ВЫСОТОЙ ПОДПОРА ГРУНТА 1,2-4,8 м

ВЫПУСК 2

АРМАТУРНЫЕ И ЗАКЛАДНЫЕ ИЗДЕЛИЯ
РАБОЧИЕ ЧЕРТЕЖИ

18938-03
ЦЕНА 1-73

https://zavodjbi.com/

https://zavodjbi.com/

ЦЕНТРАЛЬНЫЙ ИНСТИТУТ ТИПОВОГО ПРОЕКТИРОВАНИЯ
ГОССТРОЯ СССР

Москва. А-445. Смольная ул., 22

Сдано в печать XI 198X года

Заказ № 13480 Тираж 630 жз

https://zavodjbi.com/

https://zavodjbi.com/

ТИПОВЫЕ КОНСТРУКЦИИ, ИЗДЕЛИЯ И УЗЛЫ ЗДАНИЙ И СООРУЖЕНИЙ

СЕРИЯ 3.002.1-1

СБОРНЫЕ ЖЕЛЕЗОБЕТОННЫЕ ПОДПОРНЫЕ СТЕНЫ МЕЖОТРАСЛЕВОГО ПРИМЕНЕНИЯ С ВЫСОТОЙ ПОДПОРА ГРУНТА 1,2—4,8 м

ВЫПУСК 2

АРМАТУРНЫЕ И ЗАКЛАДНЫЕ ИЗДЕЛИЯ
РАБОЧИЕ ЧЕРТЕЖИ

РАЗРАБОТАНЫ

"КИЕВСКИЙ ПРОМСТРОЙПРОЕКТ"

ГЛ. ИНЖ. ИНСТИТУТА Харитонов И.Г.
ГЛ. ИНЖ. ПРОЕКТА Козлов В.А.

НИИЖБ

ЗАМ. ДИРЕКТОРА Коровин К.Н.
РУК. ЛАБОРАТОРИИ Бердичевский Г.И.
РУК. СЕКТОРА Якушин В.А.

УТВЕРЖДЕНЫ И ВВЕДЕНЫ В ДЕЙСТВИЕ
с 01.11.83
ПОСТАНОВЛЕНИЕМ ГОССТРОЯ СССР
от 07.07.83 N 177

https://zavodjbi.com/

https://zavodjbi.com/

Обозначение	Наименование	Стр.
	Содержание	
3.002.1-1.2 ТО	Техническое описание	4
3.002.1-1.2 - 010	Сетка арматурная С (С1÷С41)	5
3.002.1-1.2 - 010 СБ	Сетка арматурная С (С1÷С41)	
	Сборочный чертеж	12
3.002.1-1.2 - 020	Сетка арматурная С (С42÷С50)	14
3.002.1-1.2 - 020 СБ	Сетка арматурная С (С42÷С50)	
	Сборочный чертеж	16
3.002.1-1.2 - 030	Сетка арматурная С (С51÷С82)	17
3.002.1-1.2 - 030 СБ	Сетка арматурная С (С51÷С82)	
	Сборочный чертеж.	23
3.002.1-1.2 - 040	Сетка арматурная С (С83, С84)	25
3.002.1-1.2 - 050	Сетка арматурная С (С85÷С93)	26
3.002.1-1.2 - 050 СБ	Сетка арматурная С (С85÷С93)	
	Сборочный чертеж.	28
3.002.1-1.2 - 060	Сетка арматурная С (С94÷С135)	29
3.002.1-1.2 - 060 СБ	Сетка арматурная С (С94÷С135)	
	Сборочный чертеж.	37
3.002.1-1.2 - 070	Сетка арматурная С (С136, С137)	39
3.002.1-1.2 - 070 СБ	Сетка арматурная С (С136, С137)	
	Сборочный чертеж	40
3.002.1-1.2 - 080	Сетка арматурная С (С138÷С149)	41
3.002.1-1.2 - 080 СБ	Сетка арматурная С (С138÷С149)	
	Сборочный чертеж.	44
3.002.1-1.2 - 090	Сетка арматурная С (С150÷С170)	45
3.002.1-1.2 - 090 СБ	Сетка арматурная С (С150÷С170)	
	Сборочный чертеж.	49

нач. отд	Савускан		
ГИП	Козлов		
Рук. гр.	Дужак		

3.002.1-1.2-0

Содержание

Стад	Лист	Листов
Р	1	2

Киевский промстройпроект

18938-03 3

Пров. [illegible] 05.11.84г Кон. Франков

https://zavodjbi.com/

https://zavodjbi.com/

Обозначение	Наименование	Стр.
3.002.1-1.2-100	Сетка арматурная с (С171÷С179)	51
3.002.1-1.2-100 СБ	Сетка арматурная с (С171÷С179)	
	Сборный чертеж.	53
3.002.1-1.2-110	Сетка арматурная с (С180÷С207)	54
3.002.1-1.2-110 СБ	Сетка арматурная с (С180÷С207)	
	Сборочный чертеж	59
3.002.1-1.2-120	Сетка арматурная с (С208÷С220)	61
3.002.1-1.2-120 СБ	Сетка арматурная с (С208÷С220)	
	Сборочный чертеж	64
3.002.1-1.2-130	Каркас плоский Кр (Кр1÷Кр11)	65
3.002.1-1.2-130 СБ	Каркас плоский Кр (Кр1÷Кр11)	
	Сборочный чертеж	67
3.002.1-1.2-140	Изделие закладное М (М1÷М4)	68
3.002.1-1.2-140 СБ	Изделие закладное М (М1÷М4)	
	Сборочный чертеж	69
3.002.1-1.2-150	Изделие закладное М (М5÷М7)	70
3.002.1-1.2-150 СБ	Изделие закладное М (М5÷М7)	
	Сборочный чертеж	71
3.002.1-1.2-160	Изделие закладное М8	72
3.002.1-1.2-170	Изделие закладное М (М9÷М15)	73
3.002.1-1.2-170 СБ	Изделие закладное М (М9÷М15)	
	Сборочный чертеж	75
3.002.1-1.2-180	Изделие закладное М (М16÷М20)	76
3.002.1-1.2-180 СБ	Изделие закладное М (М16÷М20)	
	Сборочный чертеж	77
3.002.1-1.2-001	Стержень арматурный	78
3.002.1-1.2-002	Стержень арматурный гнутый	84÷89

Инв.№ подл. | Подпись и дата | Взам.инв.№

3.002.1-1.2-0

Лист 2

18938-03 4

пров. Жарл 9.1.2 Яков. Франциск

https://zavodjbi.com/

https://zavodjbi.com/

1. В выпуске 2 серии 3.002.1-1 приведены рабочии чертежи арматурных изделий для сборных железобетонных лицевых и фундаментных плит подпорных стен, разработанных в выпуске 1 этой же серии.

Состав серии 3.002.1-1 приведен в выпуске 0.

2. Изготовление и приемка арматурных изделий должны производиться в соответствии с требованиями следующих нормативных документов:

ГОСТ 23279-78 – „Сетки сварные из стержневой арматуры диаметром до 40 мм."

ГОСТ 10922-75 – „Арматурные изделия и закладные детали сварные для железобетонных конструкций. Технические требования и методы испытаний."

СН 393-78 – „Инструкция по сварке соединений арматуры и закладных деталей железобетонных конструкций."

3. По возможности все арматурные сетки приняты по ГОСТ 23279-78 из арматуры класса А-III с шагом рабочей арматуры 200 мм и распределительной – 600 мм.

В необходимых случаях в сетках добавлены дополнительные анкерные стержни (2 стержня на конце с шагом 100 мм) или анкерные шайбы.

				3.002.1-1.2 ТО			
Нач.отд	Савускан	[signature]		Техническое описание.	Стад.	Лист	Листов
					Р		1
ГКП	Козлов	[signature]			Киевский Промстройпроект		
Вк. гр	Дужак	[signature]					

18938-03 5 Формат А4

https://zavodjbi.com/

https://zavodjbi.com/

Формат	Зона	Позиц.	Обозначение	Наименование	Кол.	Приме-чание
				Документация		
А4			3.002.1-1.2-010СБ	Сборочный чертеж.		
				3.002.1-1.2-010		С1
				Детали		
А4		1	3.002.1-1.2-001-038	Стержень арматурный	5	
А4		2	-065	Стержень арматурный	15	
				3.002.1-1.2-010-01		С2
				Детали		
А4		1	3.002.1-1.2-001-038	Стержень арматурный	5	
А4		2	-085	Стержень арматурный	15	
				3.002.1-1.2-010-02		С3
				Детали		
А4		1	3.002.1-1.2-001-038	Стержень арматурный	6	
А4		2	-068	Стержень арматурный	15	
				3.002.1-1.2-010-03		С4
				Детали		
А4		1	3.002.1-1.2-001-038	Стержень арматурный	6	
А4		2	-086	Стержень арматурный	15	
				3.002.1-1.2-010-04		С5
				Детали		
А4		1	3.002.1-1.2-001-038	Стержень арматурный	6	
А4		2	-070	Стержень арматурный	15	

Нач.отд.	Совуськон		3.002.1-1.2-010
ГИП	Козлов		Сетка арматурная С (С1÷С41).
Рук. гр.	Дужок		
Вед.инж.	Соловьева		
Ст.тех.	Сытник		
Провер.	Соловьева		

Стадия	Лист	Листов
Р	1	7

Киевский Промстройпроект

https://zavodjbi.com/

https://zavodjbi.com/

Формат	Зона	Позиц.	Обозначение	Наименование	Кол.	Приме-чание
				3.002.1-1.2-010-05		С6
				Детали		
А4		1	3.002.1-1.2-001-038	Стержень арматурный	6	
А4		2	-087	Стержень арматурный	15	
				3.002.1-1.2-010-06		С7
				Детали		
А4		1	3.002.1-1.2-001-038	Стержень арматурный	7	
А4		2	-072	Стержень арматурный	15	
				3.002.1-1.2-010-07		С8
				Детали		
А4		1	3.002.1-1.2-001-038	Стержень арматурный	7	
А4		2	-088	Стержень арматурный	15	
				3.002.1-1.2-010-08		С9
				Детали		
А4		1	3.002.1-1.2-001-038	Стержень арматурный	7	
А4		2	-102	Стержень арматурный	15	
				3.002.1-1.2-010-09		С10
				Детали		
А4		1	3.002.1-1.2-001-038	Стержень арматурный	8	
А4		2	-076	Стержень арматурный	15	
				3.002.1-1.2-010-10		С11
				Детали		
А4		1	3.002.1-1.2-001-038	Стержень арматурный	8	
А4		2	-091	Стержень арматурный	15	

https://zavodjbi.com/

https://zavodjbi.com/

Формат	Зона	Позиц.	Обозначение	Наименование	Кол.	Приме-чание
				3.002.1-1.2-010-11		С12
				Детали		
А4		1	3.002.1-1.2-001-038	Стержень арматурный	8	
А4		2	-104	Стержень арматурный	15	
				3.002.1-1.2-010-12		С13
				Детали		
А4		1	3.002.1-1.2-001-075	Стержень арматурный	8	
А4		2	-114	Стержень арматурный	15	
				3.002.1-1.2-010-13		С14
				Детали		
А4		1	3.002.1-1.2-001-075	Стержень арматурный	8	
А4		2	-123	Стержень арматурный	15	
				3.002.1-1.2-010-14		С15
				Детали		
А4		1	3.002.1-1.2-001-038	Стержень арматурный	9	
А4		2	-077	Стержень арматурный	15	
				3.002.1-1.2-010-15		С16
				Детали		
А4		1	3.002.1-1.2-001-038	Стержень арматурный	9	
А4		2	-092	Стержень арматурный	15	
				3.002.1-1.2-010-16		С17
				Детали		
А4		1	3.002.1-1.2-001-038	Стержень арматурный	9	
А4		2	-105	Стержень арматурный	15	

Инв.№ подл. | Подпись и дата | Взам.инв.№

3.002.1-1.2-010

Лист 3

https://zavodjbi.com/

https://zavodjbi.com/

Формат	Зона	Позиц.	Обозначение	Наименование	Кол	Примечание
				3.002.1-1.2-010-17		С18
				Детали		
А4		1	3.002.1-1.2-001-075	Стержень арматурный	9	
А4		2	-115	Стержень арматурный	15	
				3.002.1-1.2-010-18		С19
				Детали		
А4		1	3.002.1-1.2-001-075	Стержень арматурный	9	
А4		2	-124	Стержень арматурный	15	
				3.002.1-1.2-010-19		С20
				Детали		
А4		1	3.002.1-1.2-001-075	Стержень арматурный	9	
А4		2	-131	Стержень арматурный	15	
				3.002.1-1.2-010-20		С21
				Детали		
А4		1	3.002.1-1.2-001-038	Стержень арматурный	10	
А4		2	-078	Стержень арматурный	15	
				3.002.1-1.2-010-21		С22
				Детали		
А4		1	3.002.1-1.2-001-038	Стержень арматурный	10	
А4		2	-093	Стержень арматурный	15	
				3.002.1-1.2-010-22		С23
				Детали		
А4		1	3.002.1-1.2-001-038	Стержень арматурный	10	
А4		2	-106	Стержень арматурный	15	

https://zavodjbi.com/

https://zavodjbi.com/

Формат	Зона	Позиц.	Обозначение	Наименование	Кол.	Примечание
				3.002.1-1.2-010-23		С24
				Детали		
А4		1	3.002.1-1.2-001-075	Стержень арматурный	10	
А4		2	-116	Стержень арматурный	15	
				3.002.1-1.2-010-24		С25
				Детали		
А4		1	3.002.1-1.2-001-075	Стержень арматурный	10	
А4		2	-125	Стержень арматурный	15	
				3.002.1-1.2-010-25		С26
				Детали		
А4		1	3.002.1-1.2-001-090	Стержень арматурный	10	
А4		2	-136	Стержень арматурный	15	
				3.002.1-1.2-010-26		С27
				Детали		
А4		1	3.002.1-1.2-001-038	Стержень арматурный	11	
А4		2	-079	Стержень арматурный	15	
				3.002.1-1.2-010-27		С28
				Детали		
А4		1	3.002.1-1.2-001-038	Стержень арматурный	11	
А4		2	-094	Стержень арматурный	15	
				3.002.1-1.2-010-28		С29
				Детали		
А4		1	3.002.1-1.2-001-038	Стержень арматурный	11	
А4		2	-107	Стержень арматурный	15	

Инв.№ подл. | Подпись и дата | Взам.инв.№

https://zavodjbi.com/

https://zavodjbi.com/

Формат	Зона	Позиц.	Обозначение	Наименование	Кол.	Примечание
				3.002.1-1.2-010-29		С30
				Детали		
А4		1	3.0021-1.2-001-075	Стержень арматурный	11	
А4		2	-117	Стержень арматурный	15	
				3.002.1-1.2-010-30		С31
				Детали		
А4		1	3.002.1-1.2-001-075	Стержень арматурный	11	
А4		2	-126	Стержень арматурный	15	
				3.002.1-1.2-010-31		С32
				Детали		
А4		1	3.002.1-1.2-001-075	Стержень арматурный	11	
А4		2	-132	Стержень арматурный	15	
				3.002.1-1.2-010-32		С33
				Детали		
А4		1	3.002.1-1.2-001-090	Стержень арматурный	11	
А4		2	-137	Стержень арматурный	15	
				3.002.1-1.2-010-33		С34
				Детали		
А4		1	3.002.1-1.2-001-090	Стержень арматурный	11	
А4		2	-142	Стержень арматурный	15	
				3.002.1-1.2-010-34		С35
				Детали		
А4		1	3.002.1-1.2-001-038	Стержень арматурный	12	
А4		2	-095	Стержень арматурный	15	

https://zavodjbi.com/

https://zavodjbi.com/

Формат	Зона	Позиц.	Обозначение	Наименование	Кол.	Приме-чание
				3.002.1-1.2-010-35		С36
				Детали		
А4		1	3.002.1-1.2-001-038	Стержень арматурный	12	
А4		2	-108	Стержень арматурный	15	
				3.002.1-1.2-010-36		С37
				Детали		
А4		1	3.002.1-1.2-001-075	Стержень арматурный	12	
А4		2	-118	Стержень арматурный	15	
				3.002.1-1.2-010-37		С38
				Детали		
А4		1	3.002.1-1.2-001-075	Стержень арматурный	12	
А4		2	-127	Стержень арматурный	15	
				3.002.1-1.2-010-38		С39
				Детали		
А4		1	3.002.1-1.2-001-075	Стержень арматурный	12	
А4		2	-133	Стержень арматурный	15	
				3.002.1-1.2-010-39		С40
				Детали		
А4		1	3.002.1-1.2-001-090	Стержень арматурный	12	
А4		2	-138	Стержень арматурный	15	
				3.002.1-1.2-010-40		С41
				Детали		
А4		1	3.002.1-1.2-001-090	Стержень арматурный	12	
А4		2	-143	Стержень арматурный	15	

Инв.№ подл. | Подпись и дата | Взам.инв.№

https://zavodjbi.com/

https://zavodjbi.com/

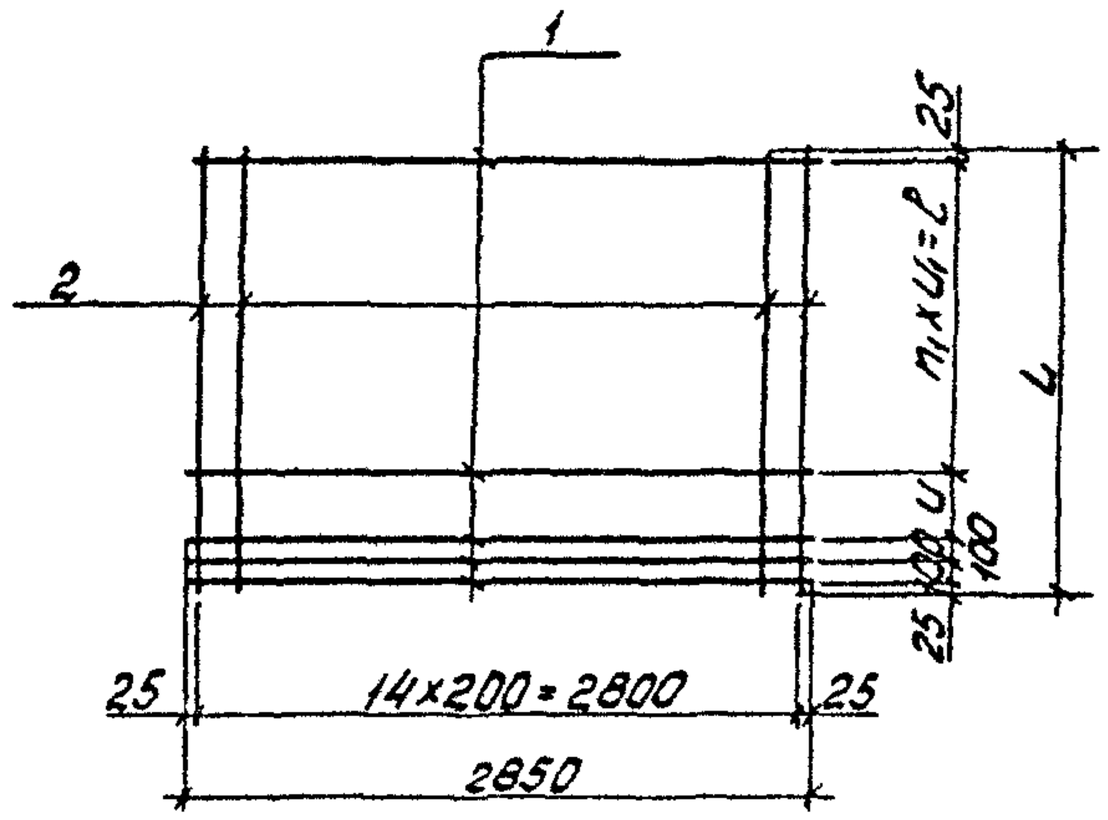

Обозначение	Марка	U мм	U1 мм	n1	ℓ мм	L мм	Масса кг
3.002.1-1.2-010	С1	600	600	1	600	1450	19,0
-01	С2	600	600	1	600	1450	25.0
-02	С3	300	600	2	1200	1750	23.1
-03	С4	300	600	2	1200	1750	30,6
-04	С5	600	600	2	1200	2050	26,1
-05	С6	600	600	2	1200	2050	33,6
-06	С7	300	600	3	1800	2350	28.7
-07	С8	300	600	3	1800	2350	39,2
-08	С9	300	600	3	1800	2350	49,7
-09	С10	300	600	4	2400	2950	35,8
-10	С11	300	600	4	2400	2950	47,8
-11	С12	300	600	4	2400	2950	62,8
-12	С13	300	600	4	2400	2950	84,9
-13	С14	300	600	4	2400	2950	102,9

3.002.1-1.2-010 СБ

Нач.отд.	Савускан	
ГИП	Козлов	
Рук.гр.	Дужак	
Вед.инж.	Соловьева	
Ст.тех.	Сытник	
Провер.	Соловьева	

Сетка арматурная С (С1÷С41). Сборочный чертеж.

Стадия	Масса	Масштаб
Р	см. табл.	
Лист 1	Листов 2	

Киевский Промстройпроект

https://zavodjbi.com/

https://zavodjbi.com/

Обозначение	Марка	U мм	U_1 мм	n_1	l мм	L мм	Масса кг
3.002.1-1.2-010-14	С15	300	600	5	3000	3550	42.9
-15	С16	300	600	5	3000	3550	56.4
-16	С17	300	600	5	3000	3550	74.4
-17	С18	300	600	5	3000	3550	100.2
-18	С19	300	600	5	3000	3550	122.7
-19	С20	300	600	5	3000	3550	146.7
-20	С21	300	600	6	3600	4150	50.0
-21	С22	300	600	6	3600	4150	66.5
-22	С23	300	600	6	3600	4150	86.0
-23	С24	300	600	6	3600	4150	115.5
-24	С25	300	600	6	3600	4150	142.5
-25	С26	300	600	6	3600	4150	211.0
-26	С27	300	600	7	4200	4750	55.6
-27	С28	300	600	7	4200	4750	75.1
-28	С29	300	600	7	4200	4750	97.6
-29	С30	300	600	7	4200	4750	132.3
-30	С31	300	600	7	4200	4750	162.3
-31	С32	300	600	7	4200	4750	195.3
-32	С33	300	600	7	4200	4750	240.5
-33	С34	300	600	7	4200	4750	302.0
-34	С35	300	600	8	4800	5350	83.7
-35	С36	300	600	8	4800	5350	110.7
-36	С37	300	600	8	4800	5350	147.6
-37	С38	300	600	8	4800	5350	182.1
-38	С39	300	600	8	4800	5350	219.6
-39	С40	300	600	8	4800	5350	270.0
-40	С41	300	600	8	4800	5350	339.0

Взам. инв.№

Подпись и дата

Инв.№ подл.

https://zavodjbi.com/

https://zavodjbi.com/

Формат	Зона	Позиц.	Обозначение	Наименование	Кол.	Приме-чание
				Документация		
А4			3.002.1-1.2-020СБ	Сборочный чертеж		
				3.002.1-1.2-020		С42
				Детали		
А4		1	3.002.1-1.2-001-017	Стержень арматурный	8	
А4		2	-013	Стержень арматурный	15	
				3.002.1-1.2-020-01		С43
				Детали		
А4		1	3.002.1-1.2-001-017	Стержень арматурный	9	
А4		2	-014	Стержень арматурный	15	
				3.002.1-1.2-020-02		С44
				Детали		
А4		1	3.002.1-1.2-001-017	Стержень арматурный	11	
А4		2	-015	Стержень арматурный	15	
				3.002.1-1.2-020-03		С45
				Детали		
А4		1	3.002.1-1.2-001-017	Стержень арматурный	12	
А4		2	-016	Стержень арматурный	15	
				3.002.1-1.2-020-04		С46
				Детали		
А4		1	3.002.1-1.2-001-017	Стержень арматурный	15	
А4		2	-018	Стержень арматурный	15	

				3.002.1-1.2-020		
Нач.отд	Савуткон					
ГИП	Козлов			Сетка арматурная С (С42÷С50).	Стадия: Р	Лист: 1	Листов: 2
Рук.гр	Дужок				Киевский Промстройпроект	
Вед.инж.	Соловьева					
Ст.тех.	Сытник					
Провер.	Соловьева					

https://zavodjbi.com/

https://zavodjbi.com/

Формат	Зона	Позиц.	Обозначение	Наименование	Кол.	Примечание
				3.002.1-1.2-020-05		С47
				Детали		
А4		1	3.002.1-1.2-001-017	Стержень арматурный	18	
А4		2	-019	Стержень арматурный	15	
				3.002.1-1.2-020-06		С48
				Детали		
А4		1	3.002.1-1.2-001-017	Стержень арматурный	21	
А4		2	-020	Стержень арматурный	15	
				3.002.1-1.2-020-07		С49
				Детали		
А4		1	3.002.1-1.2-001-017	Стержень арматурный	24	
А4		2	-021	Стержень арматурный	15	
				3.002.1-1.2-020-08		С50
				Детали		
А4		1	3.002.1-1.2-001-017	Стержень арматурный	27	
А4		2	-022	Стержень арматурный	15	

Инв.№ подл. | Подпись и дата | Взам.инв.№

https://zavodjbi.com/

https://zavodjbi.com/

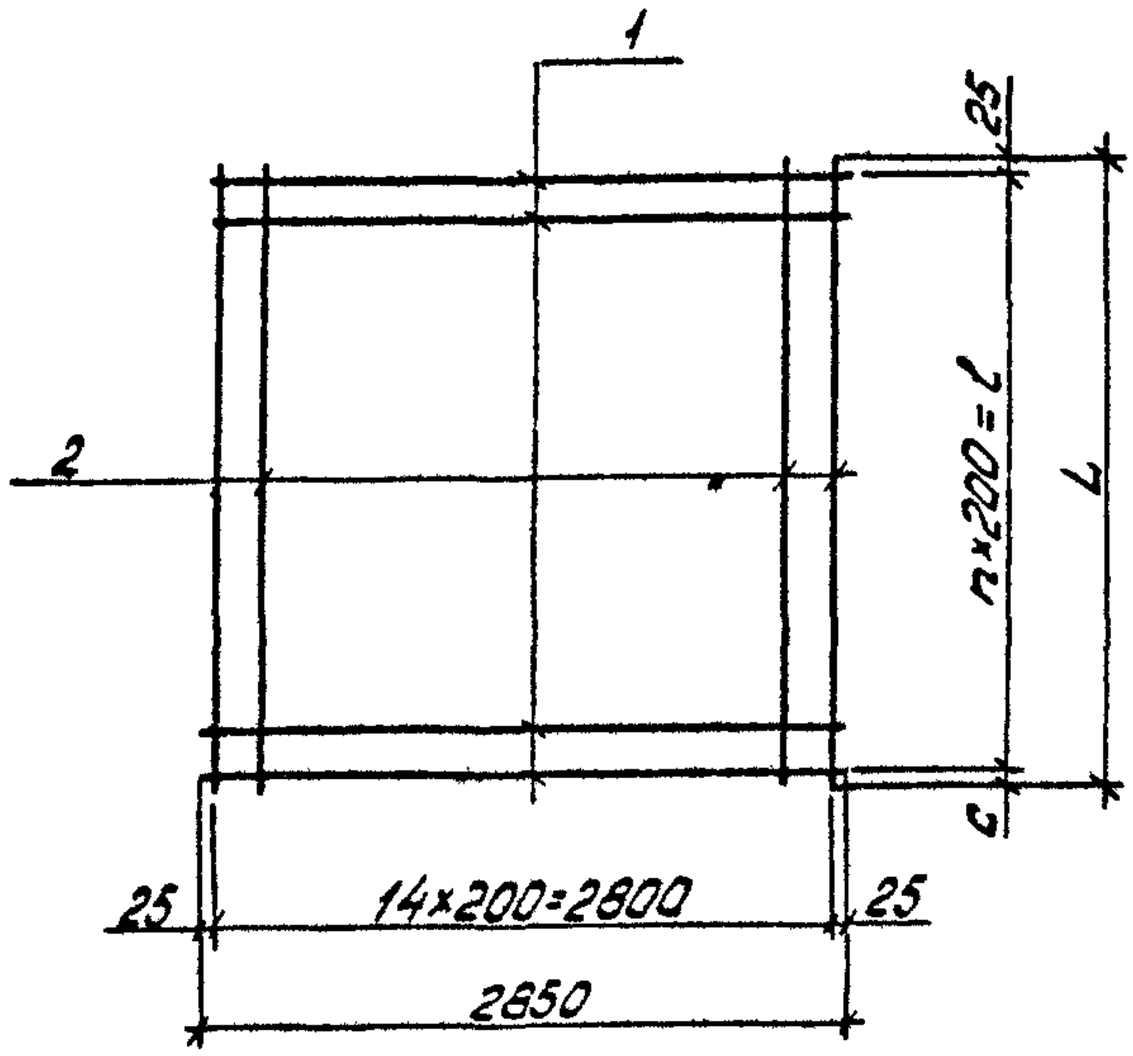

Обозначение	Марка	n	l мм	c мм	L мм	Масса кг
3.002.1-1.2-020	С42	7	1400	25	1450	9,3
-01	С43	8	1600	125	1750	11,4
-02	С44	10	2000	25	2050	14,1
-03	С45	11	2200	125	2350	14,7
-04	С46	14	2800	125	2950	19,5
-05	С47	17	3400	125	3550	22,8
-06	С48	20	4000	125	4150	26,1
-07	С49	23	4600	125	4750	30,9
-08	С50	26	5200	125	5350	34,2

Нач.отд	Савускан		
ГИП	Козлов		
Рук гр.	Дужок		
Вед.инж.	Соловьева		
Ст.тех.	Сытник		
Провер	Соловьева		

3.002.1-1.2-020 СБ

Сетка арматурная С (С42÷С50). Сборочный чертеж.

Стадия	Масса	Масштаб
Р	см. табл.	
Лист	Листов 1	

Киевский Промстройпроект

https://zavodjbi.com/

https://zavodjbi.com/

Формат	Зона	Позиц.	Обозначение	Наименование	Кол.	Приме-чание
				Документация		
А4			3.002.1-1.2-030	Сборочный чертеж		
				3.002.1-1.2-030		С51
				Детали		
А4		1	3.002.1-1.2-001-037	Стержень арматурный	4	
А4		2	-044	Стержень арматурный	14	
				3.002.1-1.2-030-01		С52
				Детали		
А4		1	3.002.1-1.2-001-037	Стержень арматурный	4	
А4		2	-081	Стержень арматурный	14	
				3.002.1-1.2-030-02		С53
				Детали		
А4		1	3.002.1-1.2-001-037	Стержень арматурный	4	
А4		2	-096	Стержень арматурный	14	
				3.002.1-1.2-030-03		С54
				Детали		
А4		1	3.002.1-1.2-001-037	Стержень арматурный	5	
А4		2	-056	Стержень арматурный	14	
				3.002.1-1.2-030-04		С55
				Детали		
А4		1	3.002.1-1.2-001-037	Стержень арматурный	5	
А4		2	-084	Стержень арматурный	14	

Инв.№ подл. | Подпись и дата | Взам. инв.№

			3.002.1-1.2-030			
Нач.отд.	Совуськан					
ГИП	Козлов		Сетка арматурная С (С51÷С82).	Стадия	Лист	Листов
Рук.гр.	Дужак			Р	1	6
Вед.инж.	Соловьево			Киевский Промстройпроект		
Ст.тех.	Сытник					
Подбор	Со...					

https://zavodjbi.com/

https://zavodjbi.com/

Формат	Зона	Позиц.	Обозначение	Наименование	Кол.	Примечание
				3.002.1-1.2-030-05		С56
				Детали		
А4		1	3.002.1-1.2-001-037	Стержень арматурный	5	
А4		2	-098	Стержень арматурный	14	
				3.002.1-1.2-030-06		С57
				Детали		
А4		1	3.002.1-1.2-001-073	Стержень арматурный	5	
А4		2	-110	Стержень арматурный	14	
				3.002.1-1.2-030-07		С58
				Детали		
А4		1	3.002.1-1.2-001-073	Стержень арматурный	5	
А4		2	-119	Стержень арматурный	14	
				3.002.1-1.2-030-08		С59
				Детали		
А4		1	3.002.1-1.2-001-037	Стержень арматурный	5	
А4		2	-065	Стержень арматурный	14	
				3.002.1-1.2-030-09		С60
				Детали		
А4		1	3.002.1-1.2-001-037	Стержень арматурный	5	
А4		2	-085	Стержень арматурный	14	
				3.002.1-1.2-030-10		С61
				Детали		
А4		1	3.002.1-1.2-001-037	Стержень арматурный	5	
А4		2	-099	Стержень арматурный	14	

https://zavodjbi.com/

https://zavodjbi.com/

Формат	Зона	Позиц.	Обозначение	Наименование	Кол	Приме-чание
				3.002.1-1.2-030-11		С62
				Детали		
А4		1	3.002.1-1.2-001-073	Стержень арматурный	5	
А4		2	-111	Стержень арматурный	14	
				3.002.1-1.2-030-12		С63
				Детали		
А4		1	3.002.1-1.2-001-073	Стержень арматурный	5	
А4		2	-120	Стержень арматурный	14	
				3.002.1-1.2-030-13		С64
				Детали		
А4		1	3.002.1-1.2-001-073	Стержень арматурный	5	
А4		2	-128	Стержень арматурный	14	
				3.002.1-1.2-030-14		С65
				Детали		
А4		1	3.002.1-1.2-001-089	Стержень арматурный	5	
А4		2	-134	Стержень арматурный	14	
				3.002.1-1.2-030-15		С66
				Детали		
А4		1	3.002.1-1.2-001-089	Стержень арматурный	5	
А4		2	-139	Стержень арматурный	14	
				3.002.1-1.2-030-16		С67
				Детали		
А4		1	3.002.1-1.2-001-037	Стержень арматурный	6	
А4		2	-068	Стержень арматурный	14	

Инв.№ подл. | Подпись и дата | Взам.инв.№

3.002.1-1.2-030

Лист 3

18938-03 20

Формат А4

https://zavodjbi.com/

https://zavodjbi.com/

Формат	Зона	Позиция	Обозначение	Наименование	Кол.	Примечание
				3.002.1-1.2-030-17		С68
				Детали		
А4		1	3.002.1-1.2-001-037	Стержень арматурный	6	
А4		2	-100	Стержень арматурный	14	
				3.002.1-1.2-030-18		С69
				Детали		
А4		1	3.002.1-1.2-001-073	Стержень арматурный	6	
А4		2	-112	Стержень арматурный	14	
				3.002.1-1.2-030-19		С70
				Детали		
А4		1	3.002.1-1.2-001-073	Стержень арматурный	6	
А4		2	-121	Стержень арматурный	14	
				3.002.1-1.2-030-20		С71
				Детали		
А4		1	3.002.1-1.2-001-073	Стержень арматурный	6	
А4		2	-129	Стержень арматурный	14	
				3.002.1-1.2-030-21		С72
				Детали		
А4		1	3.002.1-1.2-001-089	Стержень арматурный	6	
А4		2	-140	Стержень арматурный	14	
				3.002.1-1.2-030-22		С73
				Детали		
А4		1	3.002.1-1.2-001-103	Стержень арматурный	6	
А4		2	-144	Стержень арматурный	14	

https://zavodjbi.com/

https://zavodjbi.com/

Формат	Зона	Позиц.	Обозначение	Наименование	Кол.	Приме-чание
				3.002.1-1.2-030-23		С74
				Детали		
А4		1	3.002.1-1.2-001-037	Стержень арматурный	6	
А4		2	-070	Стержень арматурный	14	
				3.002.1-1.2-030-24		С75
				Детали		
А4		1	3.002.1-1.2-001-037	Стержень арматурный	6	
А4		2	-101	Стержень арматурный	14	
				3.002.1-1.2-030-25		С76
				Детали		
А4		1	3.002.1-1.2-001-073	Стержень арматурный	6	
А4		2	-113	Стержень арматурный	14	
				3.002.1-1.2-030-26		С77
				Детали		
А4		1	3.002.1-1.2-001-073	Стержень арматурный	6	
А4		2	-122	Стержень арматурный	14	
				3.002.1-1.2-030-27		С78
				Детали		
А4		1	3.002.1-1.2-001-073	Стержень арматурный	6	
А4		2	-130	Стержень арматурный	14	
				3.002.1-1.2-030-28		С79
				Детали		
А4		1	3.002.1-1.2-001-089	Стержень арматурный	6	
А4		2	-135	Стержень арматурный	14	

Инв.№ подл. | Подпись и дата | Взам. инв.№

3.002.1-1.2-030

Лист 5

18938-03 22

Формат А4

https://zavodjbi.com/

https://zavodjbi.com/

Формат	Зона	Позиция	Обозначение	Наименование	Кол.	Примечание
				3.002.1-1.2-030-29		С80
				Детали		
А4		1	3.002.1-1.2-001-089	Стержень арматурный	6	
А4		2	-141	Стержень арматурный	14	
				3.002.1-1.2-030-30		С81
				Детали		
А4		1	3.002.1-1.2-001-103	Стержень арматурный	6	
А4		2	-145	Стержень арматурный	14	
				3.002.1-1.2-030-31		С82
				Детали		
А4		1	3.002.1-1.2-001-103	Стержень арматурный	6	
А4		2	-146	Стержень арматурный	14	

https://zavodjbi.com/

https://zavodjbi.com/

Рис. 1

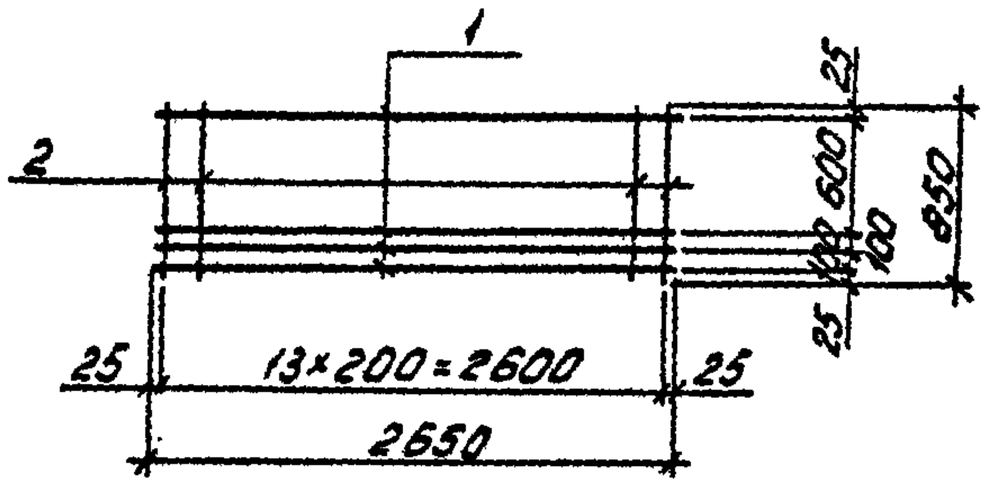

Рис. 2

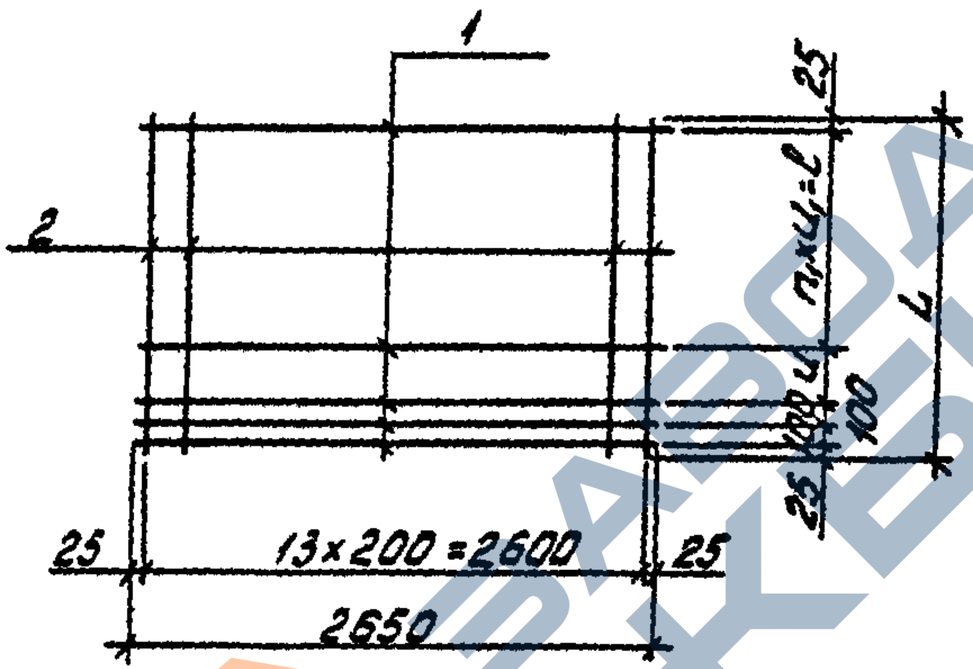

Обозначение	Марка	Рис.	ℓ мм	ℓ1 мм	n1	в мм	L мм	Масса кг
3.002.1-1.2-030	С51	1	—	—	—	—	—	11,0
-01	С52		—	—	—	—	—	13,8
-02	С53		—	—	—	—	—	18,0
-03	С54	2	300	600	1	600	1150	14,8
-04	С55		300	600	1	600	1150	19,0

Инв.№ подл. | Подпись и дата | Взам.инв.№

Нач.отд.	Собуская		
ГИП	Козлов		
Рук.гр	Дижок		
Вед.инж.	Соловьева		
Ст.техн.	Сытник		
Провер.	Соловьева		

3.002.1-1.2-030С6

Сетка арматурная С (С51÷С82). Сборочный чертеж.

Стадия	Масса	Масштаб
Р	см. табл.	
Лист 1	Листов	

Киевский Промстройпроект

https://zavodjbi.com/

https://zavodjbi.com/

Обозначение	Марка	Рис.	b мм	b1 мм	n,	l мм	L мм	Масса кг
3.002.1-1.2-030-05	С56	2	300	600	1	600	1150	24,6
-06	С57		300	600	1	600	1150	33,2
-07	С58		300	600	1	600	1150	40,2
-08	С59		600	600	1	600	1450	17,6
-09	С60		600	600	1	600	1450	23,2
-10	С61		600	600	1	600	1450	28,8
-11	С62		600	600	1	600	1450	40,2
-12	С63		600	600	1	600	1450	48,6
-13	С64		600	600	1	600	1450	58,4
-14	С65		600	600	1	600	1450	72,2
-15	С66		600	600	1	600	1450	90,4
-16	С67		300	600	2	1200	1750	21,4
-17	С68		300	600	2	1200	1750	35,4
-18	С69		300	600	2	1200	1750	48,8
-19	С70		300	600	2	1200	1750	58,6
-20	С71		300	600	2	1200	1750	69,8
-21	С72		300	600	2	1200	1750	108,2
-22	С73		300	600	2	1200	1750	136,8
-23	С74		600	600	2	1200	2050	24,2
-24	С75		600	600	2	1200	2050	41,0
-25	С76		600	600	2	1200	2050	54,4
-26	С77		600	600	2	1200	2050	67,0
-27	С78		600	600	2	1200	2050	81,0
-28	С79		600	600	2	1200	2050	99,8
-29	С80		600	600	2	1200	2050	125,0
-30	С81		600	600	2	1200	2050	157,8
-31	С82		600	600	2	1200	2050	199,8

https://zavodjbi.com/

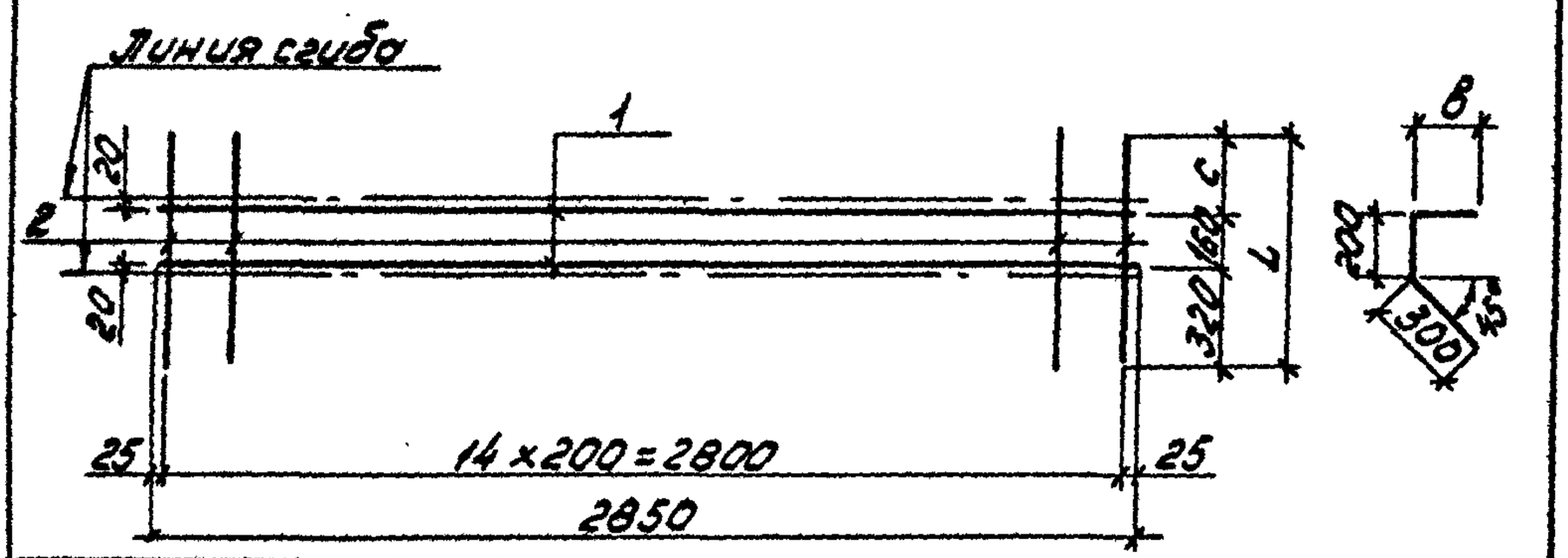

Обозначение	Марка	C мм	L мм	B мм	Масса кг
3.002.1-1.2-040	С83	220	700	200	3,6
-01	С84	320	800	300	4,0

Формат	Зона	Позиц.	Обозначение	Наименование	Кол.	Примечание
				Документация		
А4			3.002.1-1.2-040 СБ	Сборочный чертеж		
				3.002.1-1.2-040		С83
				Детали		
А4		1	3.002.1-1.2-001-017	Стержень арматурный	2	
А4		2	-010	Стержень арматурный	15	
				3.002.1-1.2-040-01		С84
				Детали		
А4		1	3.002.1-1.2-001-017	Стержень арматурный	2	
А4		2	-011	Стержень арматурный	15	

Нач.отд.	Савускан	Савуск	—
ГИП	Козлов	[signature]	
Рук.гр.	Дужак	[signature]	
Вед.инж.	Соловьева	[signature]	
Ст.тех.	Сытник	[signature]	
Провер.	Сол.		

Инв. № подл. | Подпись и дата | Взам. инв. №

3.002.1-1.2-040

Сетка арматурная С (С83, С84).

Стадия	Масса	Масштаб
Р	см. табл.	

Лист | Листов 1

Киевский Промстройпроект

https://zavodjbi.com/

Формат	Зона	Позиц.	Обозначение	Наименование	Кол.	Приме-чание
				Документация		
А4			3.002.1-1.2-050 СБ	Сборочный чертеж		
				3.002.1-1.2-050		С85
				Детали		
А4		1	3.002.1-1.2-001-065	Стержень арматурный	15	
А4		2	-038	Стержень арматурный	3	
				3.002.1-1.2-050-01		С86
				Детали		
А4		1	3.002.1-1.2-001-068	Стержень арматурный	15	
А4		2	-038	Стержень арматурный	3	
				3.002.1-1.2-050-02		С87
				Детали		
А4		1	3.002.1-1.2-001-070	Стержень арматурный	15	
А4		2	-038	Стержень арматурный	4	
				3.002.1-1.2-050-03		С88
				Детали		
А4		1	3.002.1-1.2-001-072	Стержень арматурный	15	
А4		2	-038	Стержень арматурный	4	
				3.002.1-1.2-050-04		С89
				Детали		
А4		1	3.002.1-1.2-001-076	Стержень арматурный	15	
А4		2	-038	Стержень арматурный	5	

Нач. отд.	Собуская		3.002.1-1.2-050
ГИП	Козлов		Сетка арматурная С (С85÷С93).
Рук. гр.	Дужок		
Вед. инж.	Соловьева		
Ст. тех.	Сытник		
Провер.	Соловьева		

Стад.	Лист	Листов
Р	1	2

Киевский Промстройпроект

https://zavodjbi.com/

https://zavodjbi.com/

Формат	Зона	Позиция	Обозначение	Наименование	Кол.	Примечание
				3.002.1-1.2-050-05		С90
				Детали		
А4		1	3.002.1-1.2-001-076	Стержень арматурный	8	
А4		2	-036	Стержень арматурный	5	
				3.002.1-1.2-050-06		С91
				Детали		
А4		1	3.002.1-1.2-001-092	Стержень арматурный	8	
А4		2	-036	Стержень арматурный	6	
				3.002.1-1.2-050-07		С92
				Детали		
А4		1	3.002.1-1.2-001-093	Стержень арматурный	8	
А4		2	-036	Стержень арматурный	7	
				3.002.1-1.2-050-08		С93
				Детали		
А4		1	3.002.1-1.2-001-094	Стержень арматурный	8	
А4		2	-036	Стержень арматурный	8	

Инв.№ подл. | Подпись и дата | Взам.инв.№

3.002.1-1.2-050

Лист 2

https://zavodjbi.com/

https://zavodjbi.com/

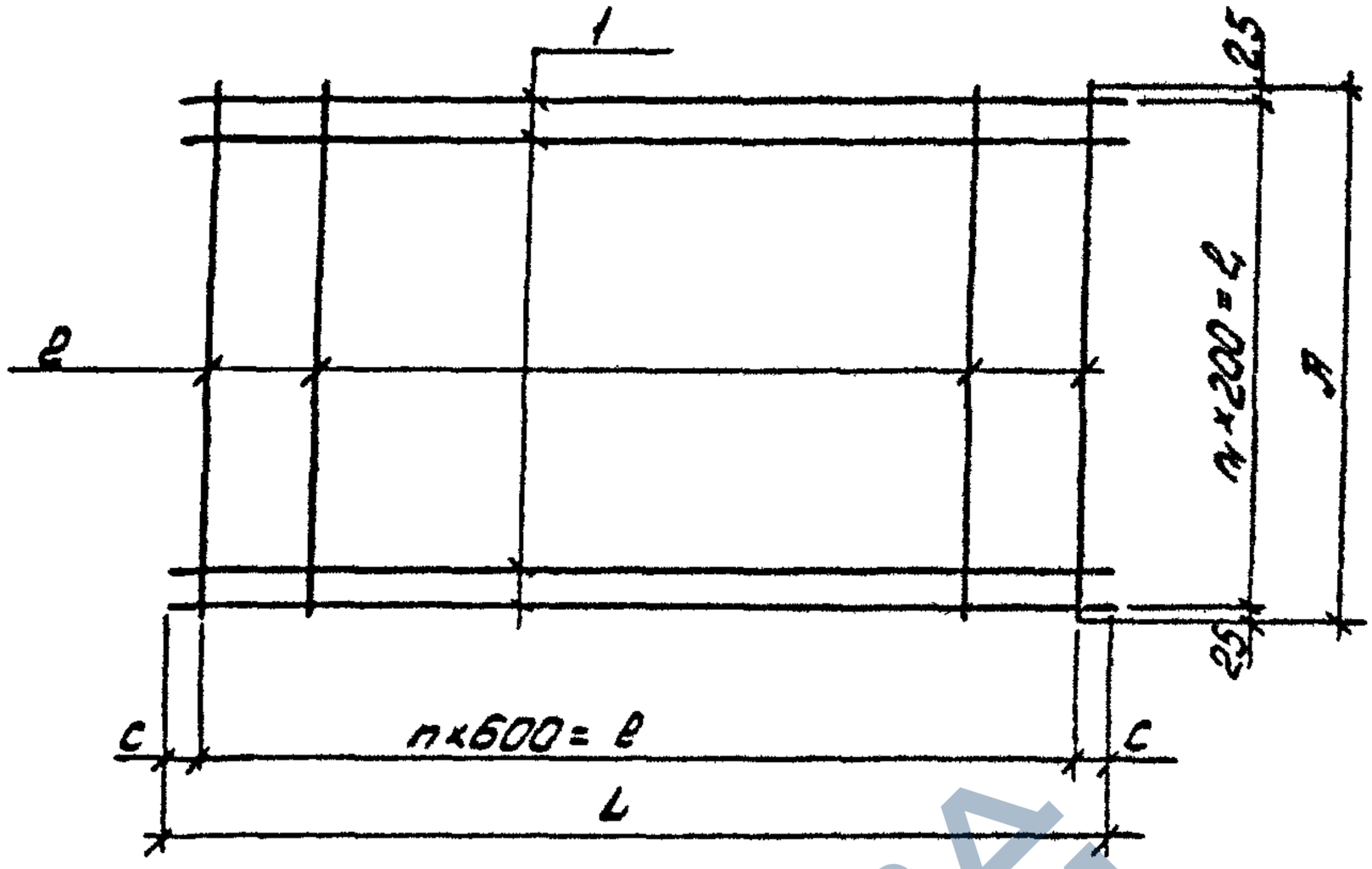

Обозначение	Марка	n	l мм	c мм	L мм	n1	l1 мм	A мм	Масса кг
3.002.1-1.2-050	С85	2	1200	125	1450	14	2800	2850	16,8
-01	С86	2	1200	275	1750	14	2800	2850	19,8
-02	С87	3	1800	125	2050	14	2800	2850	23,9
-03	С88	3	1800	275	2350	14	2800	2850	25,4
-04	С89	4	2400	275	2950	14	2800	2850	32,5
-05	С90	4	2400	275	2950	7	1400	1450	17,4
-06	С91	5	3000	275	3550	7	1400	1450	29,2
-07	С92	6	3600	275	4150	7	1400	1450	33,8
-08	С93	7	4200	275	4750	7	1400	1450	38,4

Нач.отд.	Савускан		—
ГИП	Козлов		
Рук гр	Дьжак		
Вед инж.	Соловьева		
Ст тех	Сытник		
Провер	Соловьева		

3.002.1-1.2-050 СБ

Сетка арматурная С (С85÷С93). Сборочный чертеж.

Стадия	Масса	Масштаб
Р	ст. табл.	
Лист	Листов 1	

Киевский Промстройпроект

https://zavodjbi.com/

https://zavodjbi.com/

Формат	Зона	Позиц.	Обозначение	Наименование	Кол.	Примечание
				Документация		
А4			3.002.1-1.2-060 СБ	Сборочный чертеж.		
				3.002.1-1.2-060		С94
				Детали		
А4		1	3.002.1-1.2-001-064	Стержень арматурный	15	
А4		2	-038	Стержень арматурный	3	
				3.002.1-1.2-060-01		С95
				Детали		
А4		1	3.002.1-1.2-002-014	Стержень арматурный	15	
А4		2	3.002.1-1.2-001-038	Стержень арматурный	3	
				3.002.1-1.2-060-02		С96
				Детали		
А4		1	3.002.1-1.2-001-067	Стержень арматурный	15	
А4		2	-038	Стержень арматурный	3	
				3.002.1-1.2-060-03		С97
				Детали		
А4		1	3.002.1-1.2-002-021	Стержень арматурный	15	
А4		2	3.002.1-1.2-001-038	Стержень арматурный	3	
				3.002.1-1.2-060-04		С98
				Детали		
А4		1	3.002.1-1.2-002-022	Стержень арматурный	15	
А4		2	3.002.1-1.2-001-038.	Стержень арматурный	3	

Взам. инв. №

Подпись и дата

Инв. № подл.

Нач. отд.	Совуськон		
ГИП	Козлов		
Рук гр.	Дужок		
Вед инж.	Соловьева		
Ст. техн.	Сытник		
Провер.	Соловьева		

3.002.1-1.2-060

Сетка арматурная С (С94÷С135).

Стадия	Лист	Листов
Р	1	8

Киевский Промстройпроект

18938-03 30 Формат А4

https://zavodjbi.com/

https://zavodjbi.com/

Формат	Зона	Позиц.	Обозначение	Наименование	Кол.	Примечание
				3.002.1-1.2-060-05		С99
				Детали		
А4		1	3.002.1-1.2-001-069	Стержень арматурный	15	
А4		2	-038	Стержень арматурный	4	
				3.002.1-1.2-060-06		С100
				Детали		
А4		1	3.002.1-1.2-002-023	Стержень арматурный	15	
А4		2	3.002.1-1.2-001-038	Стержень арматурный	4	
				3.002.1-1.2-060-07		С101
				Детали		
А4		1	3.002.1-1.2-002-024	Стержень арматурный	15	
А4		2	3.002.1-1.2-001-038	Стержень арматурный	4	
				3.002.1-1.2-060-08		С102
				Детали		
А4		1	3.002.1-1.2-002-025	Стержень арматурный	15	
А4		2	3.002.1-1.2-001-075	Стержень арматурный	4	
				3.002.1-1.2-060-09		С103
				Детали		
А4		1	3.002.1-1.2-001-071	Стержень арматурный	15	
А4		2	-038	Стержень арматурный	4	
				3.002.1-1.2-060-10		С104
				Детали		
А4		1	3.002.1-1.2-002-026	Стержень арматурный	15	
А4		2	3.002.1-1.2-001-038	Стержень арматурный	4	

https://zavodjbi.com/

https://zavodjbi.com/

Формат	Зона	Позиц.	Обозначение	Наименование	Кол.	Примечание
				3.002.1-1.2-060-11		С105
				Детали		
А4		1	3.002.1-1.2-002-027	Стержень арматурный	15	
А4		2	3.002.1-1.2-001-075	Стержень арматурный	4	
				3.002.1-1.2-060-12		С106
				Детали		
А4		1	3.002.1-1.2-002-028	Стержень арматурный	15	
А4		2	3.002.1-1.2-001-075	Стержень арматурный	4	
				3.002.1-1.2-060-13		С107
				Детали		
А4		1	3.002.1-1.2-002-029	Стержень арматурный	15	
А4		2	3.002.1-1.2-001-075	Стержень арматурный	4	
				3.002.1-1.2-060-14		С108
				Детали		
А4		1	3.002.1-1.2-001-074	Стержень арматурный	15	
А4		2	-038	Стержень арматурный	5	
				3.002.1-1.2-060-15		С109
				Детали		
А4		1	3.002.1-1.2-002-030	Стержень арматурный	15	
А4		2	3.002.1-1.2-001-038	Стержень арматурный	5	
				3.002.1-1.2-060-16		С110
				Детали		
А4		1	3.002.1-1.2-002-031	Стержень арматурный	15	
А4		2	3.002.1-1.2-001-038	Стержень арматурный	5	

Инв.№ подл. | Подпись и дата | Взам. инв.№

3.002.1-1.2-060

Лист 3

https://zavodjbi.com/

https://zavodjbi.com/

Формат	Зона	Позиция	Обозначение	Наименование	Кол.	Приме-чание
				3.002.1-1.2-060-17		С111
				Детали		
А4		1	3.002.1-1.2-002-032	Стержень арматурный	15	
А4		2	3.002.1-1.2-001-075	Стержень арматурный	5	
				3.002.1-1.2-060-18		С112
				Детали		
А4		1	3.002.1-1.2-002-033	Стержень арматурный	15	
А4		2	3.002.1-1.2-001-075	Стержень арматурный	5	
				3.002.1-1.2-060-19		С113
				Детали		
А4		1	3.002.1-1.2-002-034	Стержень арматурный	15	
А4		2	3.002.1-1.2-001-075	Стержень арматурный	5	
				3.002.1-1.2-060-20		С114
				Детали		
А4		1	3.002.1-1.2-002-035	Стержень арматурный	8	
А4		2	3.002.1-1.2-001-034	Стержень арматурный	5	
				3.002.1-1.2-060-21		С115
				Детали		
А4		1	3.002.1-1.2-002-036	Стержень арматурный	8	
А4		2	3.002.1-1.2-001-036	Стержень арматурный	5	
				3.002.1-1.2-060-22		С116
				Детали		
А4		1	3.002.1-1.2-002-037	Стержень арматурный	8	
А4		2	3.002.1-1.2-001-036	Стержень арматурный	5	

https://zavodjbi.com/

https://zavodjbi.com/

Формат	Зона	Позиц.	Обозначение	Наименование	Кол.	Приме-чание
				3.002.1-1.2-060-23		С117
				Детали		
А4		1	3.002.1-1.2-002-039	Стержень арматурный	8	
А4		2	3.002.1-1.2-001-036	Стержень арматурный	5	
				3.002.1-1.2-060-24		С118
				Детали		
А4		1	3.002.1-1.2-002-039	Стержень арматурный	8	
А4		2	3.002.1-1.2-001-065	Стержень арматурный	5	
				3.002.1-1.2-060-25		С119
				Детали		
А4		1	3.002.1-1.2-002-040	Стержень арматурный	8	
А4		2	3.002.1-1.2-001-065	Стержень арматурный	5	
				3.002.1-1.2-060-26		С120
				Детали		
А4		1	3.002.1-1.2-002-041	Стержень арматурный	8	
А4		2	3.002.1-1.2-001-034	Стержень арматурный	6	
				3.002.1-1.2-060-27		С121
				Детали		
А4		1	3.002.1-1.2-002-042	Стержень арматурный	8	
А4		2	3.002.1-1.2-001-034	Стержень арматурный	6	
				3.002.1-1.2-060-28		С122
				Детали		
А4		1	3.002.1-1.2-002-043	Стержень арматурный	8	
А4		2	3.002.1-1.2-001-036	Стержень арматурный	6	

Инв.№ подл. | Подп. и дата | Взам.инв.№

3.002.1-1.2-060

Лист 5

https://zavodjbi.com/

https://zavodjbi.com/

Формат	Зона	Позиц.	Обозначение	Наименование	Кол.	Примечание
				3.002.1-1.2-060-29		С123
				Детали		
А4		1	3.002.1-1.2-002-044	Стержень арматурный	8	
А4		2	3.002.1-1.2-001-036	Стержень арматурный	6	
				3.002.1-1.2-060-30		С124
				Детали		
А4		1	3.002.1-1.2-002-045	Стержень арматурный	8	
А4		2	3.002.1-1.2-001-065	Стержень арматурный	6	
				3.002.1-1.2-060-31		С125
				Детали		
А4		1	3.002.1-1.2-002-046	Стержень арматурный	8	
А4		2	3.002.1-1.2-001-065	Стержень арматурный	6	
				3.002.1-1.2-060-32		С126
				Детали		
А4		1	3.002.1-1.2-002-047	Стержень арматурный	8	
А4		2	3.002.1-1.2-001-065	Стержень арматурный	6	
				3.002.1-1.2-060-33		С127
				Детали		
А4		1	3.002.1-1.2-002-049	Стержень арматурный	8	
А4		2	3.002.1-1.2-001-034	Стержень арматурный	7	

https://zavodjbi.com/

https://zavodjbi.com/

Формат	Зона	Позиц	Обозначение	Наименование	Кол.	Примечание
				3.002.1-1.2-060-34		С128
				Детали		
А4		1	3.002.1-1.2-002-050	Стержень арматурный	8	
А4		2	3.002.1-1.2-001-036	Стержень арматурный	7	
				3.002.1-1.2-060-35		С129
				Детали		
А4		1	3.002.1-1.2-002-051	Стержень арматурный	8	
А4		2	3.002.1-1.2-001-036	Стержень арматурный	7	
				3.002.1-1.2-060-36		С130
				Детали		
А4		1	3.002.1-1.2-002-052	Стержень арматурный	8	
А4		2	3.002.1-1.2-001-065	Стержень арматурный	7	
				3.002.1-1.2-060-37		С131
				Детали		
А4		1	3.002.1-1.2-002-053	Стержень арматурный	8	
А4		2	3.002.1-1.2-001-065	Стержень арматурный	7	
				3.002.1-1.2-060-38		С132
				Детали		
А4		1	3.002.1-1.2-002-055	Стержень арматурный	8	
А4		2	3.002.1-1.2-001-034	Стержень арматурный	8	

Инв. № подл. | Подпись и дата | Взам. инв. №

3.002.1-1.2-060

Лист 7

18938-03 36

Формат А4

https://zavodjbi.com/

https://zavodjbi.com/

Формат	Зона	Позиц.	Обозначение	Наименование	Кол.	Приме-чание
				3.002.1-1.2-060-39		С133
				Детали		
А4		1	3.002.1-1.2-002-056	Стержень арматурный	8	
А4		2	3.002.1-1.2-001-036	Стержень арматурный	8	
				3.002.1-1.2-060-40		С134
				Детали		
А4		1	3.002.1-1.2-002-057	Стержень арматурный	8	
А4		2	3.002.1-1.2-001-036	Стержень арматурный	8	
				3.002.1-1.2-060-41		С135
				Детали		
А4		1	3.002.1-1.2-002-058	Стержень арматурный	8	
А4		2	3.002.1-1.2-001-065	Стержень арматурный	8	

https://zavodjbi.com/

https://zavodjbi.com/

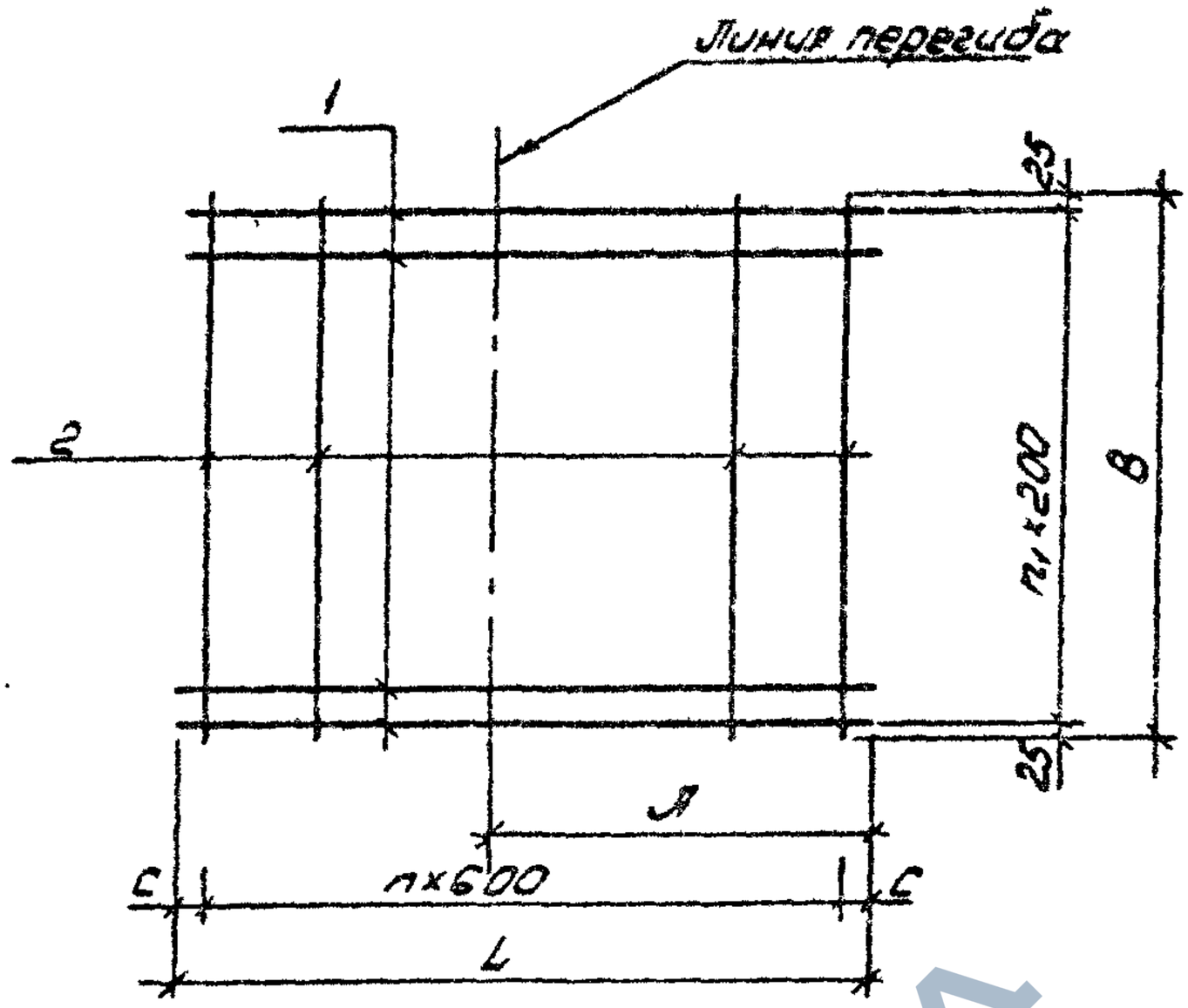

Обозначение	Марка	n	c мм	L мм	n1	B мм	A мм	t мм	Масса кг
3.002.1-1.2-060	С94	2	100	1400	14	2850	750	105	16,8
-01	С95	2	100	1400	14	2850	750	105	21,3
-02	С96	2	225	1650	14	2850	800	105	18,3
-03	С97	2	225	1650	14	2850	800	105	25,8
-04	С98	2	225	1650	14	2850	800	105	33,3
-05	С99	3	50	1900	14	2850	980	110	22,4
-06	С100	3	50	1900	14	2850	980	110	29,9
-07	С101	3	50	1900	14	2850	930	110	38,9

Взам.инв.№ | Подпись и дата | Инв.№ подл.

Нач.отд.	Савускан	
ГИП	Козлов	
Рук.гр.	Дужак	
Вед.инж.	Соловьева	
Ст.техн.	Сытник	
Провер.	Соловьева	

3.002.1-1.2-060 СБ

Сетка арматурная С (С94÷С135). Сборочный чертеж.

Стадия	Масса	Масштаб
Р	ст. табл.	

Лист 1 | Листов 2

Киевский Промстройпроект

Формат А4

https://zavodjbi.com/

https://zavodjbi.com/

Обозначение	Марка	n	C мм	L мм	n1	B мм	A мм	t мм	Масса, кг
3.002.1-1.2-060-08	С102	3	50	1900	14	2850	980	110	52,2
-09	С103	3	200	2200	14	2850	1250	110	25,4
-10	С104	3	200	2200	14	2850	1250	110	44,9
-11	С105	3	200	2200	14	2850	1250	110	59,7
-12	С106	3	200	2200	14	2850	1250	110	73,2
-13	С107	3	200	2200	14	2850	1250	110	88,2
-14	С108	4	200	2800	14	2850	1820	205	31,0
-15	С109	4	200	2800	14	2850	1620	205	43,0
-16	С110	4	200	2800	14	2850	1820	205	56,5
-17	С111	4	200	2800	14	2850	1820	205	75,0
-18	С112	4	200	2800	14	2850	1820	205	93,0
-19	С113	4	200	2800	14	2850	1820	205	112,5
-20	С114	4	225	2850	7	1450	1780	240	21,5
-21	С115	4	225	2850	7	1450	1780	240	39,0
-22	С116	4	225	2850	7	1450	1780	240	48,6
-23	С117	4	225	2850	7	1450	1780	240	59,0
-24	С118	4	225	2850	7	1450	1780	240	72,5
-25	С119	4	225	2850	7	1450	1780	240	91,7
-26	С120	5	200	3400	7	1450	2300	290	25,8
-27	С121	5	200	3400	7	1450	2300	290	34,6
-28	С122	5	200	3400	7	1450	2300	290	58,0
-29	С123	5	200	3400	7	1450	2300	290	70,8
-30	С124	5	200	3400	7	1450	2300	290	86,2
-31	С125	5	200	3400	7	1450	2300	290	110,2
-32	С126	5	200	3400	7	1450	2300	290	136,6
-33	С127	6	200	4000	7	1450	2850	290	40,5
-34	С128	6	200	4000	7	1450	2850	290	54,6
-35	С129	6	200	4000	7	1450	2850	290	68,2
-36	С130	6	200	4000	7	1450	2850	290	129,5
-37	С131	6	200	4000	7	1450	2850	290	160,7
-38	С132	7	175	4550	7	1450	3420	385	46,4
-39	С133	7	175	4550	7	1450	3420	385	62,4
-40	С134	7	175	4550	7	1450	3420	385	77,6
-41	С135	7	175	4550	7	1450	3420	385	183,2

	3.002.1-1.2-060 СБ	Лист 2

https://zavodjbi.com/

https://zavodjbi.com/

Формат	Зона	Позиц.	Обозначение	Наименование	Кол.	Приме-чание
				Документация		
А4			3.002.1-1.2-070 СБ	Сборочный чертеж		
				3.002.1-1.2-070		С136
				Детали		
А4		1	3.002.1-1.2-002-048	Стержень арматурный	8	
А4		2	3.002.1-1.2-001-111	Стержень арматурный	2	
А4		3	-085	Стержень арматурный	5	
				3.002.1-1.2-070-01		С137
				Детали		
А4		1	3.002.1-1.2-002-054	Стержень арматурный	8	
А4		2	3.002.1-1.2-001-111	Стержень арматурный	2	
А4		3	-085	Стержень арматурный	6	

Инв.№ подл. | Подпись и дата | Взам.инв.№

Нач.отд	Савускан		3.002.1-1.2-070
ГИП	Козлов		Сетка арматурная С (С136, С137).
Рук.гр.	Дужак		Стадия: Р; Лист: ; Листов: 1
Вед.инж.	Соловьева		Киевский Промстройпроект
Ст.техн.	Сытник		
Провер.	Соловьева		

18938-03 4о

Формат А4

https://zavodjbi.com/

https://zavodjbi.com/

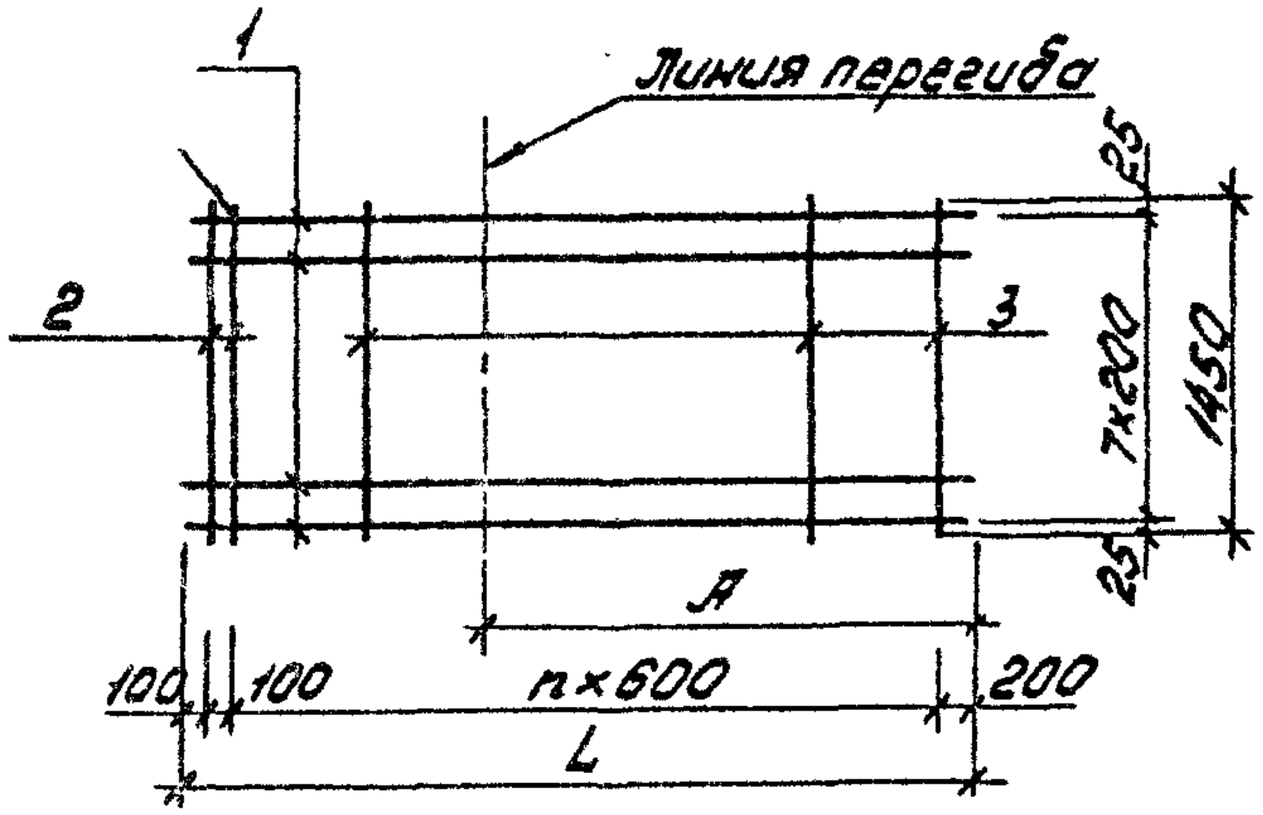

Обозначение	Марка	n	L мм	A мм	t мм	Масса кг
3.002.1-1.2-070	С136	5	3400	2300	290	183,1
-01	С137	6	4000	2850	290	214,0

3.002.1-1.2-070 СБ

Нач.отд	Савускан		Сетка арматурная С (С136, С137). Сборочный чертеж.
ГИП	Козлов		
Рук.гр.	Дужок		
Вед.инж.	Соловьева		
Ст.техн	Сытник		
Провер.	Соловьева		

Стад.	Масса	Масштаб
Р	ст. тобл.	
Лист	Листов 1	

Киевский Промстройпроект

18938-03 41

Формат А4

https://zavodjbi.com/

https://zavodjbi.com/

Формат	Зона	Позиция	Обозначение	Наименование	Кол.	Примечание
				Документация		
А4			3.002.1-1.2-080 СБ	Сборочный чертеж.		
				3.002.1-1.2-080		С138
				Детали		
А4		1	3.002.1-1.2-001-042	Стержень арматурный	14	
А4		2	-037	Стержень арматурный	2	
				3.002.1-1.2-080-01		С139
				Детали		
А4		1	3.002.1-1.2-001-080	Стержень арматурный	14	
А4		2	-037	Стержень арматурный	2	
				3.002.1-1.2-080-02		С140
				Детали		
А4		1	3.002.1-1.2-001-045	Стержень арматурный	14	
А4		2	-037	Стержень арматурный	2	
				3.002.1-1.2-080-03		С141
				Детали		
А4		1	3.002.1-1.2-001-082	Стержень арматурный	14	
А4		2	-037	Стержень арматурный	2	

Инв. № подл. | Подпись и дата | Взам. инв. №

Нач. отд.	Савускан		3.002.1-1.2-080			
ГИП	Козлов		Сетка арматурная С (С138 ÷ С149).	Стад.	Лист	Листов
Рук. гр.	Дужок			Р	1	3
Вед. инж.	Соловьева			Киевский Промстройпроект		
Ст. техн.	Сытник					
Провер.	Соловьева					

https://zavodjbi.com/

https://zavodjbi.com/

Формат	Зона	Позиц.	Обозначение	Наименование	Кол.	Примечание
				3.002.1-1.2-080-04		С142
				Детали		
А4		1	3.002.1-1.2-001-097	Стержень арматурный 14		
А4		2	-037	Стержень арматурный 2		
				3.002.1-1.2-080-05		С143
				Детали		
А4		1	3.002.1-1.2-001-109	Стержень арматурный 14		
А4		2	-037	Стержень арматурный 2		
				3.002.1-1.2-080-06		С144
				Детали		
А4		1	3.002.1-1.2-001-051	Стержень арматурный 14		
А4		2	-037	Стержень арматурный 2		
				3.002.1-1.2-080-07		С145
				Детали		
А4		1	3.002.1-1.2-001-083	Стержень арматурный 14		
А4		2	-037	Стержень арматурный 2		
				3.002.1-1.2-080-08		С146
				Детали		
А4		1	3.002.1-1.2-001-056	Стержень арматурный 14		
А4		2	-037	Стержень арматурный 2		

https://zavodjbi.com/

Формат	Зона	Позиц.	Обозначение	Наименование	Кол.	Приме-чание
				3.002.1-1.2-080-09		С147
				Детали		
А4		1	3.002.1-1.2-001-084	Стержень арматурный	14	
А4		2	-037	Стержень арматурный	2	
				3.002.1-1.2-080-10		С148
				Детали		
А4		1	3.002.1-1.2-001-098	Стержень арматурный	14	
А4		2	-037	Стержень арматурный	2	
				3.002.1-1.2-080-11		С149
				Детали		
А4		1	3.002.1-1.2-001-056	Стержень арматурный	7	
А4		2	-033	Стержень арматурный	2	

Инв.№ подл. | Подпись и дата | Взам.инв.№

3.002.1-1.2-080

Лист 3

https://zavodjbi.com/

https://zavodjbi.com/

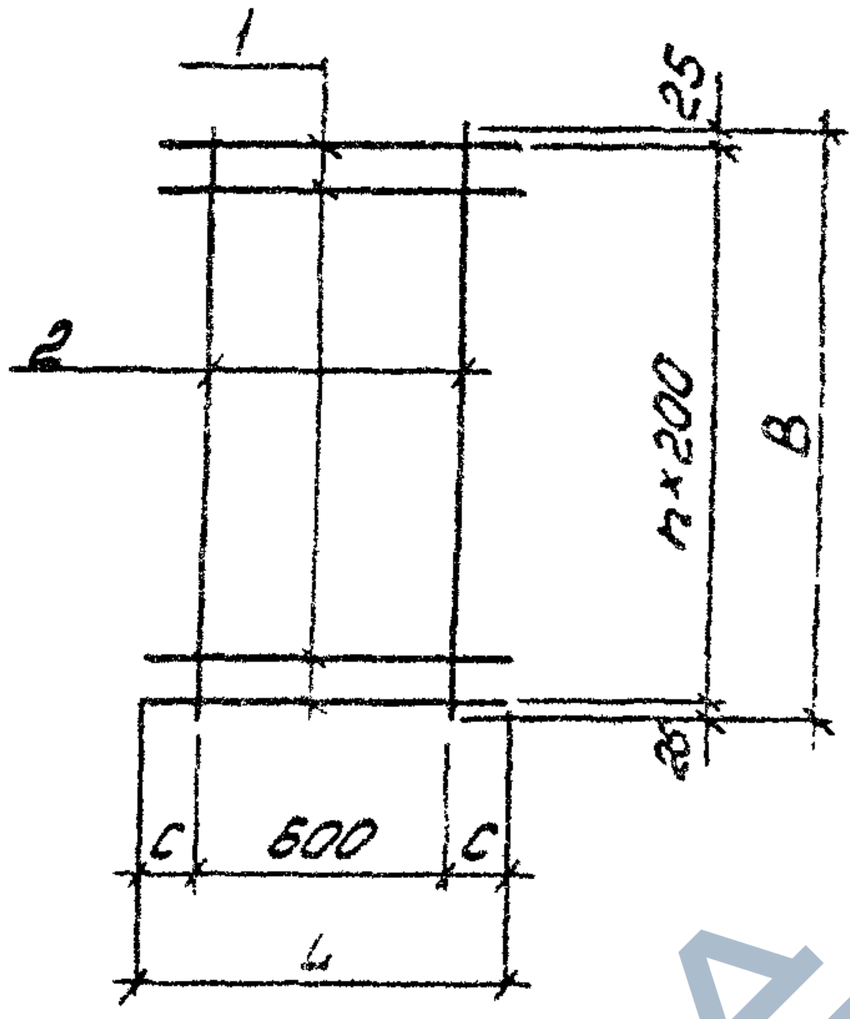

Обозначение	Марка	c мм	L мм	n	B мм	Масса кг
3.002.1-1.2-080	С138	100	600	13	2650	9,0
-01	С139	100	800	13	2650	11,8
-02	С140	200	1000	13	2650	10,4
-03	С141	200	1000	13	2650	14,6
-04	С142	200	1000	13	2650	18,8
-05	С143	200	1000	13	2650	24,4
-06	С144	250	1100	13	2650	11,8
-07	С145	250	1100	13	2650	160
-08	С146	275	1150	13	2650	11,8
-09	С147	275	1150	13	2650	16,0
-10	С148	275	1150	13	2650	21,6
-11	С149	275	1150	6	1250	5,5

3.002.1-1.2- 080 СБ

Нач отд	Савускан	
ГИП	Козлов	
Рук. гр.	Дужок	
Вед инж	Соловьева	
Ст техн	Сытник	
Пров гр.	Соловьева	

Сетка арматурная С (С138÷С149). Сборочный чертеж.

Стад	Масса	Масштаб
Р	см. табл	
Лист	Листов 1	

Киевский Промстройпроект

https://zavodjbi.com/

https://zavodjbi.com/

Формат	Зона	Позиц.	Обозначение	Наименование	Кол	Примечание
				Документация		
А4			3.002.1-1.2-090 СБ	Сборочный чертеж.		
				3.002.1-1.2-090		С150
				Детали		
А4		1	3.002.1-1.2-002	Стержень арматурный	14	
А4		2	3.002.1-1.2-001-073	Стержень арматурный	3	
				3.002.1-1.2-090-01		С151
				Детали		
А4		1	3.002.1-1.2-002-001	Стержень арматурный	14	
А4		2	3.002.1-1.2-001-073	Стержень арматурный	3	
				3.002.1-1.2-090-02		С152
				Детали		
А4		1	3.002.1-1.2-002-002	Стержень арматурный	14	
А4		2	3.002.1-1.2-001-073	Стержень арматурный	3	
				3.002.1-1.2-090-03		С153
				Детали		
А4		1	3.002.1-1.2-002-003	Стержень арматурный	14	
А4		2	3.002.1-1.2-001-037	Стержень арматурный	3	
				3.002.1-1.2-090-04		С154
				Детали		
А4		1	3.002.1-1.2-002-004	Стержень арматурный	14	
А4		2	3.002.1-1.2-001-073	Стержень арматурный	3	

Подпись и дата | Взам. инв. №

Инв. № подл.

Нач. отд.	Савускан		3.002.1-1.2-090
ГИП	Козлов		Сетка арматурная С (С150÷С170).
Рук. гр.	Дужак		
Вед. инж.	Соловьева		
Ст. техн.	Сытник		
Провер.	Соловьева		

Стадия	Лист	Листов
Р	1	4

Киевский Промстройпроект

https://zavodjbi.com/

https://zavodjbi.com/

Формат	Зона	Позиц	Обозначение	Наименование	Кол	Приме-чание
				3.002.1-1.2-090-05		С155
				Детали		
А4		1	3.002.1-1.2-002-005	Стержень арматурный	14	
А4		2	3.002.1-1.2-001-073	Стержень арматурный	3	
				3.002.1-1.2-090-06		С156
				Детали		
А4		1	3.002.1-1.2-002-006	Стержень арматурный	14	
А4		2	3.002.1-1.2-001-089	Стержень арматурный	3	
				3.002.1-1.2-090-07		С157
				Детали		
А4		1	3.002.1-1.2-002-007	Стержень арматурный	7	
А4		2	3.002.1-1.2-001-033	Стержень арматурный	3	
				3.002.1-1.2-090-08		С158
				Детали		
А4		1	3.002.1-1.2-002-008	Стержень арматурный	7	
А4		2	3.002.1-1.2-001-033	Стержень арматурный	3	
				3.002.1-1.2-090-09		С159
				Детали		
А4		1	3.002.1-1.2-002-009	Стержень арматурный	7	
А4		2	3.002.1-1.2-001-035	Стержень арматурный	3	
				3.002.1-1.2-090-10		С160
				Детали		
А4		1	3.002.1-1.2-002-010	Стержень арматурный	7	
А4		2	3.002.1-1.2-001-033	Стержень арматурный	3	

	3.002.1-1.2-090	Лист 2

https://zavodjbi.com/

https://zavodjbi.com/

Формат	Зона	Позиц.	Обозначение	Наименование	Кол.	Приме-чание
				3.002.1-1.2-090-11		С161
				Детали		
А4		1	3.002.1-1.2-002-011	Стержень арматурный	7	
А4		2	3.002.1-1.2-001-033	Стержень арматурный	3	
				3.002.1-1.2-090-12		С162
				Детали		
А4		1	3.002.1-1.2-002-012	Стержень арматурный	7	
А4		2	3.002.1-1.2-001-033	Стержень арматурный	3	
				3.002.1-1.2-090-13		С163
				Детали		
А4		1	3.002.1-1.2-002-013	Стержень арматурный	7	
А4		2	3.002.1-1.2-001-035	Стержень арматурный	3	
				3.002.1-1.2-090-14		С164
				Детали		
А4		1	3.002.1-1.2-002-066	Стержень арматурный	7	
А4		2	3.002.1-1.2-001-033	Стержень арматурный	3	
				3.002.1-1.2-090-15		С165
				Детали		
А4		1	3.002.1-1.2-002-015	Стержень арматурный	7	
А4		2	3.002.1-1.2-001-033	Стержень арматурный	3	
				3.002.1-1.2-090-16		С166
				Детали		
А4		1	3.002.1-1.2-002-016	Стержень арматурный	7	
А4		2	3.002.1-1.2-001-033	Стержень арматурный	3	

Инв.№ подл. | Подпись и дата | Взам.инв.№

3.002.1-1.2-090

Лист 3

18938-03 48 Формат А4

https://zavodjbi.com/

https://zavodjbi.com/

Формат	Зона	Позиц.	Обозначение	Наименование	Кол.	Приме-чание
				3.002.1-1.2-090-17		С167
				Детали		
А4		1	3.002.1-1.2-002-017	Стержень арматурный	7	
А4		2	3.002.1-1.2-001-035	Стержень арматурный	3	
				3.002.1-1.2-090-18		С168
				Детали		
А4		1	3.002.1-1.2-002-018	Стержень арматурный	7	
А4		2	3.002.1-1.2-001-033	Стержень арматурный	3	
				3.002.1-1.2-090-19		С169
				Детали		
А4		1	3.002.1-1.2-002-019	Стержень арматурный	7	
А4		2	3.002.1-1.2-001-033	Стержень арматурный	3	
				3.002.1-1.2-090-20		С170
				Детали		
А4		1	3.002.1-1.2-002-020	Стержень арматурный	7	
А4		2	3.002.1-1.2-001-033	Стержень арматурный	3	

https://zavodjbi.com/

https://zavodjbi.com/

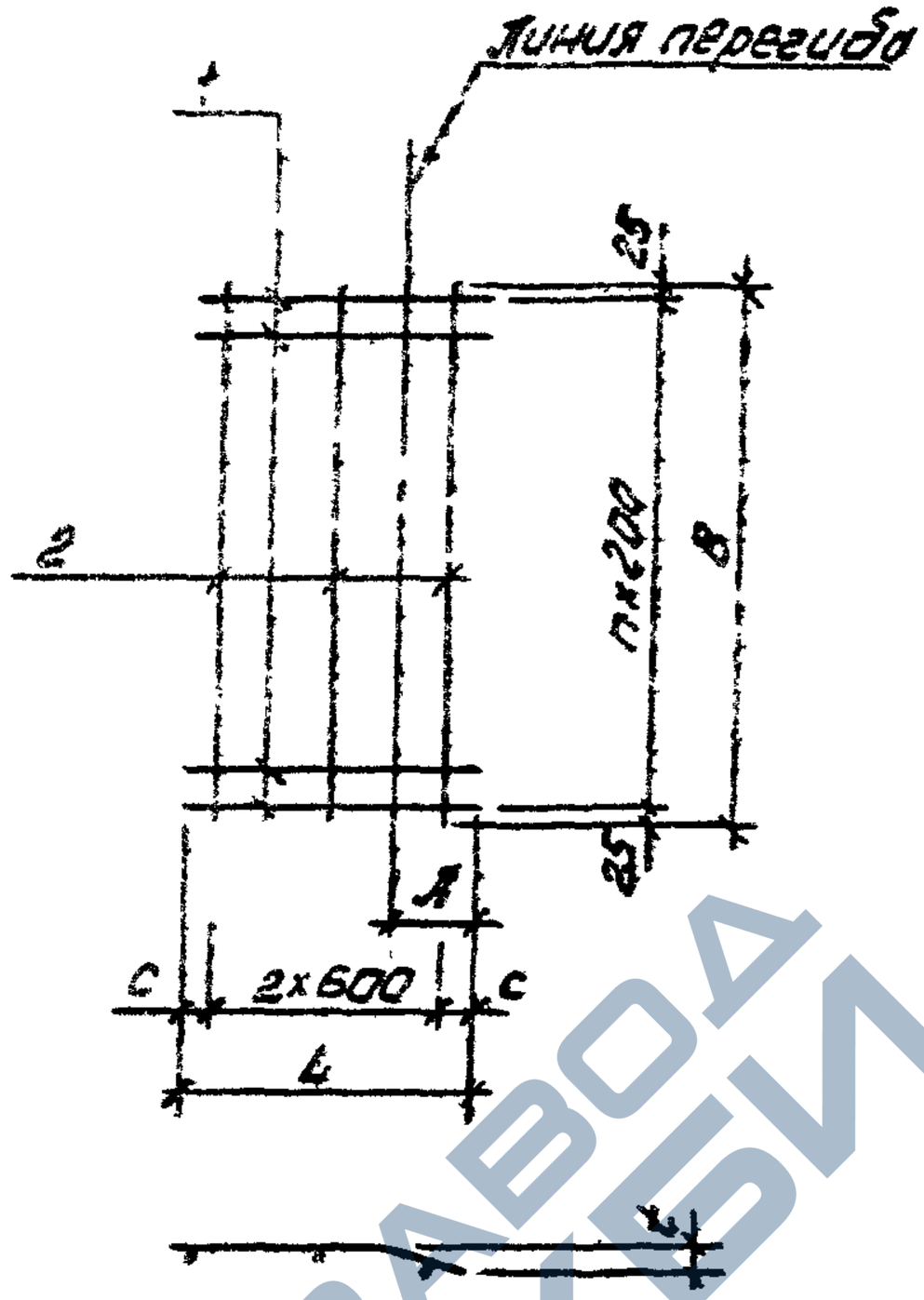

Обозначение	Марка	c, мм	L, мм	n	B, мм	A, мм	t, мм	Масса, кг
3.002.1-1.2-090	С150	50	1300	13	2650	400	45	34,2
- 01	С151	50	1300	13	2650	400	45	41,2
- 02	С152	50	1300	13	2650	400	45	49,6
- 03	С153	100	1400	13	2650	450	40	26,8
- 04	С154	100	1400	13	2650	450	40	44,0

Инв.№ подл. | Подпись и дата | Взам.инв.№

Нач.отд.	Савускан		
ГИП	Козлов		
Рук.гр.	Дужок		
Вед.инж.	Соловьева		
Ст.техн.	Сытник		
Проверил	Соловьева		

3.002.1-1.2-090 СБ

Сетка арматурная С (С150÷С170). Сборочный чертеж.

Стадия	Масса	Масштаб
Р		

Лист 1 | Листов 2

Киевский Промстройпроект

https://zavodjbi.com/

https://zavodjbi.com/

Обозначение	Марка	c, мм	L, мм	n	B, мм	A, мм	t, мм	Масса, кг
3.002.1-1.2-090-05	С155	100	1400	13	2650	450	40	53,8
-06	С156	100	1400	13	2650	450	40	66,0
-07	С157	100	1400	6	1250	330	45	12,8
-08	С158	100	1400	6	1250	330	45	16,3
-09	С159	100	1400	6	1250	330	45	21,1
-10	С160	100	1400	6	1250	300	40	9,3
-11	С161	100	1400	6	1250	300	40	12,8
-12	С162	100	1400	6	1250	300	40	16,3
-13	С163	100	1400	6	1250	300	40	26,0
-14	С164	150	1500	6	1250	350	35	7,2
-15	С165	150	1500	6	1250	350	35	13,5
-16	С166	150	1500	6	1250	350	35	17,7
-17	С167	150	1500	6	1250	350	35	22,5
-18	С168	150	1500	6	1250	370	40	10,0
-19	С169	150	1500	6	1250	370	40	13,5
-20	С170	150	1500	6	1250	370	40	17,7

https://zavodjbi.com/

https://zavodjbi.com/

Формат	Зона	Позиц.	Обозначение	Наименование	Кол.	Приме-чание
				Документация		
А4			3.002.1-1.2-100 СБ	Сборочный чертеж		
				3.002.1-1.2-100		С171
				Детали		
А4		1	3.002.1-1.2-001-054	Стержень арматурный	15	
А4		2	-017	Стержень арматурный	9	
				3.002.1-1.2-100-01		С172
				Детали		
А4		1	3.002.1-1.2-002-059	Стержень арматурный	15	
А4		2	3.002.1-1.2-001-017	Стержень арматурный	9	
				3.002.1-1.2-100-02		С173
				Детали		
А4		1	3.002.1-1.2-001-053	Стержень арматурный	15	
А4		2	-017	Стержень арматурный	9	
				3.002.1-1.2-100-03		С174
				Детали		
А4		1	3.002.1-1.2-001-060	Стержень арматурный	15	
А4		2	-017	Стержень арматурный	9	
				3.002.1-1.2-100-04		С175
				Детали		
А4		1	3.002.1-1.2-002-061	Стержень арматурный	15	
А4		2	3.002.1-1.2-001-017	Стержень арматурный	9	

Инв.№ подл. | Подпись и дата | Взам.инв.№

Нач.отд.	Совуская		3.002.1-1.2-100			
ГИП	Козлов		Сетка арматурная С (С171÷С179).	Стад.	Лист	Листов
Рук.гр.	Дужак			Р	1	2
Вед.инж	Соловьева			Киевский Промстройпроект		
Ст.техн	Сытник					
Провер.	Соловьева					

https://zavodjbi.com/

https://zavodjbi.com/

Формат	Зона	Поз.	Обозначение	Наименование	Кол.	Приме-чание
				3.002.1-1.2-100-05		С176
				Детали		
А4		1	3.002.1-1.2-001-057	Стержень арматурный	15	
А4		2	-017	Стержень арматурный	9	
				3.002.1-1.2-100-06		С177
				Детали		
А4		1	3.002.1-1.2-002-060	Стержень арматурный	15	
А4		2	3.002.1-1.2-001-017	Стержень арматурный	9	
				3.002.1-1.2-100-07		С178
				Детали		
А4		1	3.002.1-1.2-001-062	Стержень арматурный	15	
А4		2	-017	Стержень арматурный	9	
				3.002.1-1.2-100-08		С179
				Детали		
А4		1	3.002.1-1.2-002-062	Стержень арматурный	15	
А4		2	3.002.1-1.2-001-017	Стержень арматурный	9	

https://zavodjbi.com/

https://zavodjbi.com/

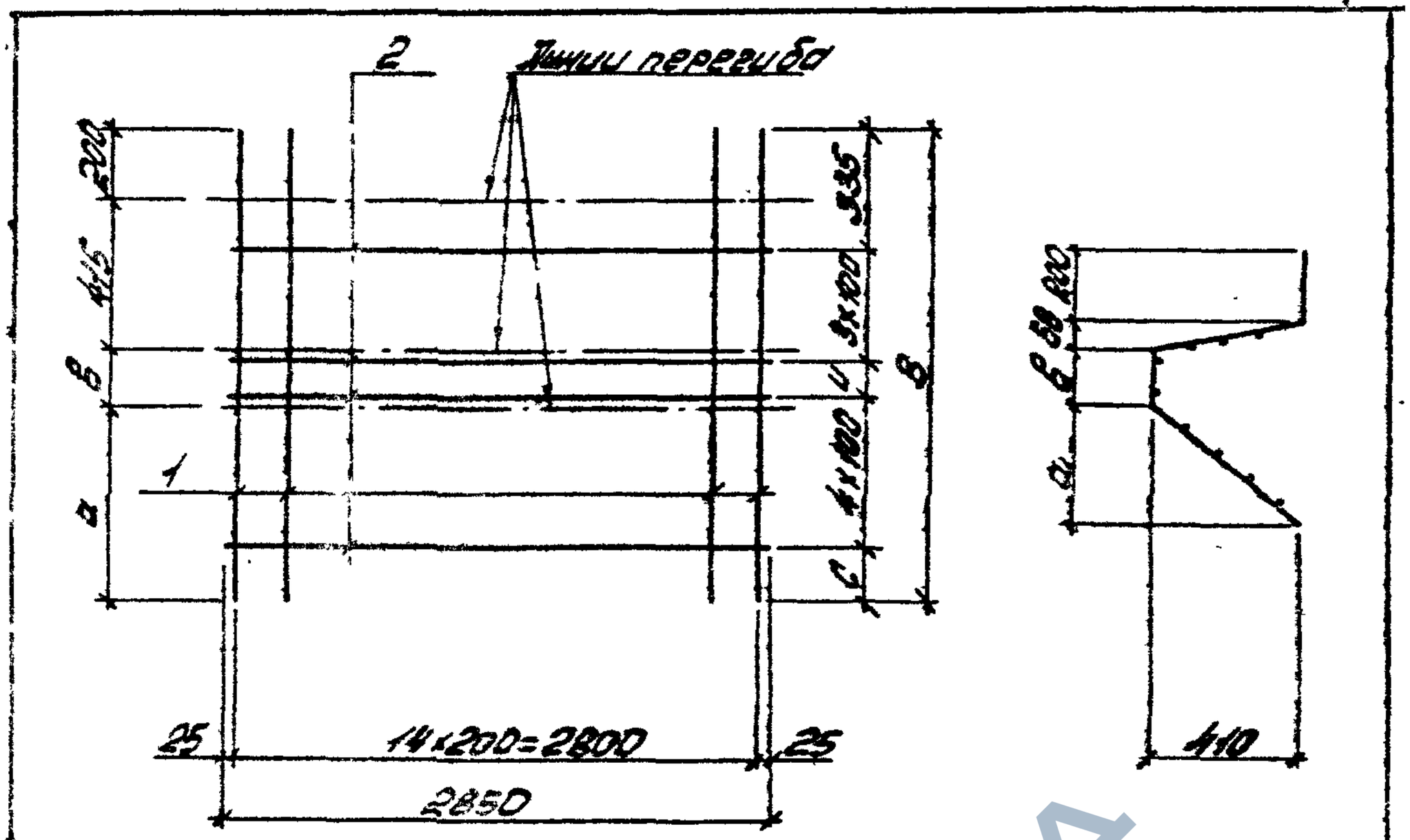

Обозначение	Марка	u	c	B	a	a_1	b	Масса, кг
3.002.1-1.2-100	С171	50	45	1130	425	111	90	15,9
-04	С172	50	45	1130	425	111	90	20,4
-02	С173	50	135	1120	415	68	90	15,9
-02	С174	100	75	1220	455	197	150	17,4
-04	С175	100	75	1220	455	197	150	21,9
-05	С176	100	135	1180	415	68	150	15,9
-06	С177	100	135	1180	415	68	150	20,4
-07	С178	100	145	1290	525	328	150	17,4
-08	С179	100	145	1290	525	328	150	21,9

3.002.1-1.2-100 СБ

Нач.отд.	Совуськин		Сетка арматурная С (С171÷С179). Сборочный чертеж.
ГИП	Козлов		
Рук.гр.	Дужок		
Вед.инж.	Соловьева		
Ст.техн.	Сытник		
Провер.	Соловьева		

Стад.	Масса	Масштаб
Р	см. табл.	
Лист	Листов 1	

Киевский Промстройпроект

https://zavodjbi.com/

https://zavodjbi.com/

Формат	Зона	Позиц.	Обозначение	Наименование	Кол.	Приме-чание
				Документация		
А4			3.002.1-1.2-110 СБ	Сборочный чертеж.		
				3.002.1-1.2-110		С180
				Детали		
А4		1	3.002.1-1.2-002-063	Стержень арматурный	15	
А4		2	3.002.1-1.2-001-017	Стержень арматурный	3	
				3.002.1-1.2-110-01		С181
				Детали		
А4		1	3.002.1-1.2-001-041	Стержень арматурный	15	
А4		2	-017	Стержень арматурный	4	
				3.002.1-1.2-110-02		С182
				Детали		
А4		1	3.002.1-1.2-002-064	Стержень арматурный	15	
А4		2	3.002.1-1.2-001-017	Стержень арматурный	4	
				3.002.1-1.2-110-03		С183
				Детали		
А4		1	3.002.1-1.2-002-065	Стержень арматурный	15	
А4		2	3.002.1-1.2-001-017	Стержень арматурный	4	
				3.002.1-1.2-110-04		С184
				Детали		
А4		1	3.002.1-1.2-001-047	Стержень арматурный	15	
А4		2	-024	Стержень арматурный	3	

Нач. отд.	Савускан		3.002.1-1.2-110
ГИП	Козлов		Сетка арматурная С (С180÷С207).
Рук. гр.	Дужак		
Вед. инж.	Соловьева		
Ст. техн.	Сытник		
Провер.	Соловьева		

Стад.	Лист	Листов
Р	1	5

Киевский Промстройпроект

https://zavodjbi.com/

https://zavodjbi.com/

Формат	Зона	Позиц.	Обозначение	Наименование	Кол.	Приме-чание
				3.002.1-1.2-110-05		С185
				Детали		
А4		1	3.002.1-1.2-002-066	Стержень арматурный	15	
А4		2	3.002.1-1.2-001-024	Стержень арматурный	3	
				3.002.1-1.2-110-06		С186
				Детали		
А4		1	3.002.1-1.2-002-067	Стержень арматурный	15	
А4		2	3.002.1-1.2-001-024	Стержень арматурный	3	
				3.002.1-1.2-110-07		С187
				Детали		
А4		1	3.002.1-1.2-002-068	Стержень арматурный	15	
А4		2	3.002.1-1.2-001-024	Стержень арматурный	3	
				3.002.1-1.2-110-08		С188
				Детали		
А4		1	3.002.1-1.2-001-050	Стержень арматурный	7	
А4		2	-023	Стержень арматурный	3	
				3.002.1-1.2-110-09		С189
				Детали		
А4		1	3.002.1-1.2-002-069	Стержень арматурный	7	
А4		2	3.002.1-1.2-001-023	Стержень арматурный	3	
				3.002.1-1.2-110-10		С190
				Детали		
А4		1	3.002.1-1.2-002-070	Стержень арматурный	7	
А4		2	3.002.1-1.2-001-023	Стержень арматурный	3	

Инв. № подл. | Подпись и дата | Взам. инв. №

https://zavodjbi.com/

https://zavodjbi.com/

Формат	Зона	Позиц.	Обозначение	Наименование	Кол	Приме-чание
				3.002.1-1.2-110-11		С191
				Детали		
А4		1	3.002.1-1.2-002-071	Стержень арматурный	7	
А4		2	3.002.1-1.2-001-023	Стержень арматурный	3	
				3.002.1-1.2-110-12		С192
				Детали		
А4		1	3.002.1-1.2-002-072	Стержень арматурный	7	
А4		2	3.002.1-1.2-001-023	Стержень арматурный	3	
				3.002.1-1.2-110-13		С193
				Детали		
А4		1	3.002.1-1.2-002-073	Стержень арматурный	7	
А4		2	3.002.1-1.2-001-023	Стержень арматурный	3	
				3.002.1-1.2-110-14		С194
				Детали		
А4		1	3.002.1-1.2-002-074	Стержень арматурный	7	
А4		2	3.002.1-1.2-001-023	Стержень арматурный	3	
				3.002.1-1.2-110-15		С195
				Детали		
А4		1	3.002.1-1.2-001-055	Стержень арматурный	7	
А4		2	-023	Стержень арматурный	3	
				3.002.1-1.2-110-16		С196
				Детали		
А4		1	3.002.1-1.2-002-075	Стержень арматурный	7	
А4		2	3.002.1-1.2-001-023	Стержень арматурный	3	

https://zavodjbi.com/

https://zavodjbi.com/

Формат	Зона	Позиция	Обозначение	Наименование	Кол.	Примечание
				3.002.1-1.2-110-17		С197
				Детали		
А4		1	3.002.1-1.2-002-076	Стержень арматурный	7	
А4		2	3.002.1-1.2-001-023	Стержень арматурный	3	
				3.002.1-1.2-110-18		С198
				Детали		
А4		1	3.002.1-1.2-002-077	Стержень арматурный	7	
А4		2	3.002.1-1.2-001-023	Стержень арматурный	3	
				3.002.1-1.2-110-19		С199
				Детали		
А4		1	3.002.1-1.2-002-078	Стержень арматурный	7	
А4		2	3.002.1-1.2-001-023	Стержень арматурный	3	
				3.002.1-1.2-110-20		С200
				Детали		
А4		1	3.002.1-1.2-002-079	Стержень арматурный	7	
А4		2	3.002.1-1.2-001-023	Стержень арматурный	3	
				3.002.1-1.2-110-21		С201
				Детали		
А4		1	3.002.1-1.2-002-080	Стержень арматурный	7	
А4		2	3.002.1-1.2-001-023	Стержень арматурный	3	
				3.002.1-1.2-110-22		С202
				Детали		
А4		1	3.002.1-1.2-002-081	Стержень арматурный	7	
А4		2	3.002.1-1.2-001-023	Стержень арматурный	3	

Инв. № подл. | Подпись и дата | Взам. инв. №

3.002.1-1.2-110

Лист 4

18938-03 58 Формат А4

https://zavodjbi.com/

https://zavodjbi.com/

Формат	Зона	Позиц.	Обозначение	Наименование	Кол.	Примечание
				3.002.1-1.2-110-23		С 203
				Детали		
А4		1	3.002.1-1.2-001-061	Стержень арматурный	7	
А4		2	-023	Стержень арматурный	3	
				3.002.1-1.2-110-24		С 204
				Детали		
А4		1	3.002.1-1.2-002-082	Стержень арматурный	7	
А4		2	3.002.1-1.2-001-023	Стержень арматурный	3	
				3.002.1-1.2-110-25		С 205
				Детали		
А4		1	3.002.1-1.2-002-083	Стержень арматурный	7	
А4		2	3.002.1-1.2-001-023	Стержень арматурный	3	
				3.002.1-1.2-110-26		С 206
				Детали		
А4		1	3.002.1-1.2-002-084	Стержень арматурный	7	
А4		2	3.002.1-1.2-001-023	Стержень арматурный	3	
				3.002.1-1.2-110-27		С 207
				Детали		
А4		1	3.002.1-1.2-002-085	Стержень арматурный	7	
А4		2	3.002.1-1.2-001-023	Стержень арматурный	3	

Жарев 29.3.84г Кол. Скирмакова

https://zavodjbi.com/

https://zavodjbi.com/

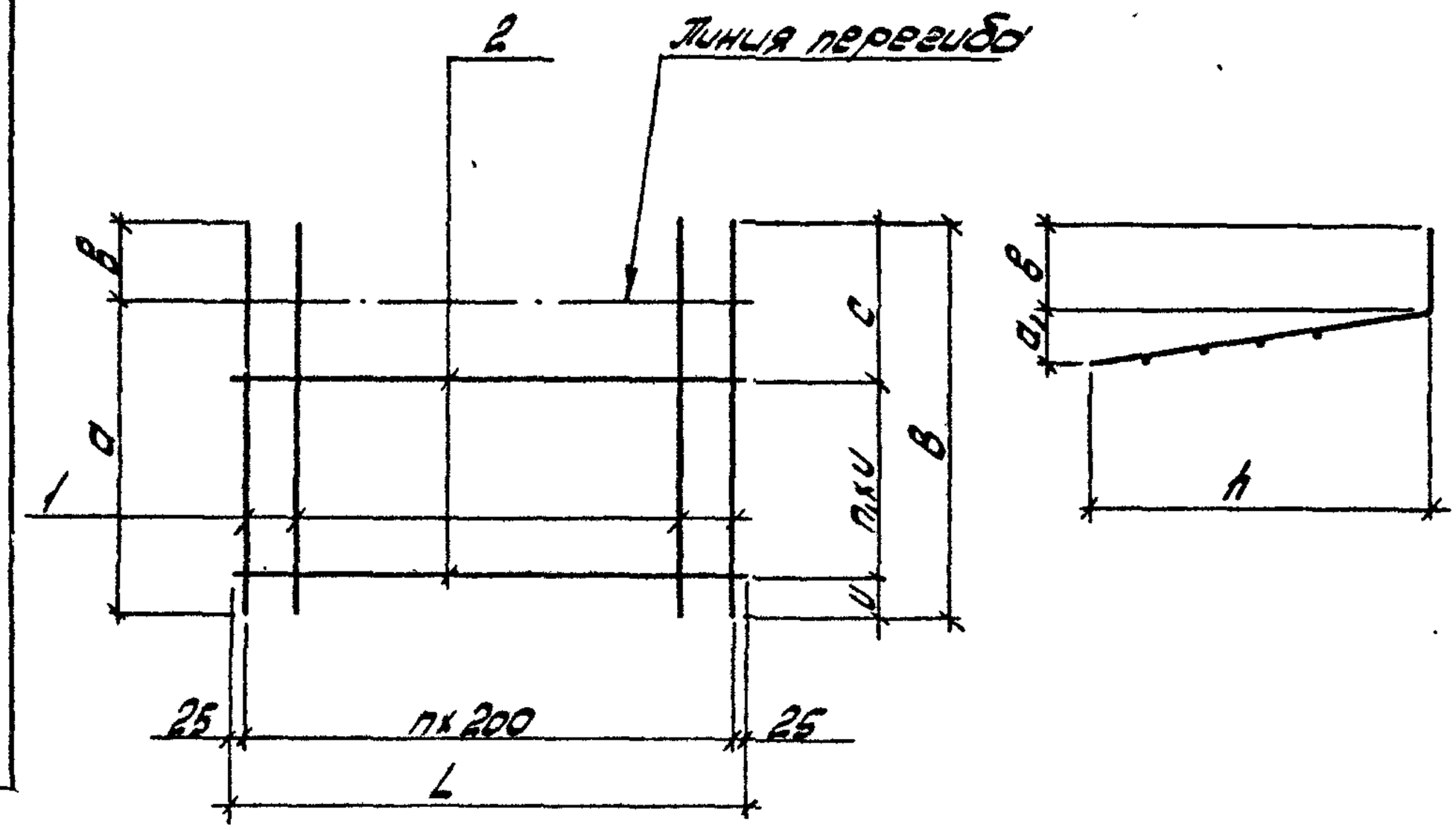

Обозначение	Марка	n	L	n1	u	c	B	a	a1	b	h	Масса, кг
3.002.1-1.2-110	С180	14	2850	2	100	390	690	440	72	250	435	13,8
-01	С181	14	2850	3	100	390	790	540	67	250	535	9,9
-02	С182	14	2850	3	100	390	790	540	67	250	535	12,9
-03	С183	14	2850	3	100	390	790	540	67	250	535	17,4
-04	С184	14	2850	2	200	440	1040	840	84	200	835	12,3
-05	С185	14	2850	2	200	440	1040	840	84	200	835	16,8
-06	С186	14	2850	2	200	440	1040	840	84	200	835	22,8
-07	С187	14	2850	2	200	440	1040	840	84	200	835	27,3
-08	С188	6	1250	2	200	490	1090	890	88	200	885	6,4
-09	С189	6	1250	2	200	490	1090	890	88	200	885	8,5

Инв.№ подл. | Подпись и дата | Взам.инв.№

Нач.отд.	Совуской		
ГИП	Козлов		
Рук.гр.	Дужок		
Вед.инж.	Соловьева		
Ст.тех.	Сытник		
Провер.	Соловьева		

3.002.1-1.2-110 СБ

Сетка арматурная С (С180÷С207). Сборочный чертеж.

Стадия	Масса	Масштаб
Р	см. табл.	
Лист 1	Листов 2	
Киевский Промстройпроект		

18938-03 60 Формат А4

https://zavodjbi.com/

https://zavodjbi.com/

Обозначение	Марка	n	L	n1	U	C	B	a	a1	в	h	Масса, кг
3.002.1-1.2-110-10	С190	6	1250	2	200	490	1090	890	88	200	885	10,6
-11	С191	6	1250	2	200	490	1090	890	88	200	885	13,4
-12	С192	6	1250	2	200	640	1240	890	88	350	885	19,0
-13	С193	6	1250	2	200	640	1240	890	88	350	885	23,2
-14	С194	6	1250	2	200	640	1240	890	88	350	885	27,4
-15	С195	6	1250	2	200	535	1135	935	93	200	930	6,4
-16	С196	6	1250	2	200	535	1135	935	93	200	930	8,5
-17	С197	6	1250	2	200	535	1135	935	93	200	930	11,3
-18	С198	6	1250	2	200	535	1135	935	93	200	930	14,1
-19	С199	6	1250	2	200	535	1135	935	93	200	930	17,6
-20	С200	6	1250	2	200	635	1235	935	93	300	930	22,5
-21	С201	6	1250	2	200	635	1235	935	93	300	930	27,4
-22	С202	6	1250	2	200	735	1335	935	93	400	930	37,2
-23	С203	6	1250	2	200	635	1235	1035	103	200	1030	7,1
-24	С204	6	1250	2	200	635	1235	1035	103	200	1030	9,2
-25	С205	6	1250	2	200	635	1235	1035	103	200	1030	14,8
-26	С206	6	1250	2	200	635	1235	1035	103	200	1030	19,0
-27	С207	6	1250	2	200	735	1335	1035	103	300	1030	37,2

https://zavodjbi.com/

https://zavodjbi.com/

Формат	Зона	Позиция	Обозначение	Наименование	Кол	Примечание
				Документация		
А4			3.002.1-1.2-120 СБ	Сборочный чертеж		
				3.002.1-1.2-120		С208
				Детали		
А4		1	3.002.1-1.2-001-039	Стержень арматурный	15	
А4		2	-017	Стержень арматурный	5	
				3.002.1-1.2-120-01		С209
				Детали		
А4		1	3.002.1-1.2-001-043	Стержень арматурный	15	
А4		2	-017	Стержень арматурный	8	
				3.002.1-1.2-120-02		С210
				Детали		
А4		1	3.002.1-1.2-001-040	Стержень арматурный	15	
А4		2	-017	Стержень арматурный	6	
				3.002.1-1.2-120-03		С211
				Детали		
А4		1	3.002.1-1.2-001-049	Стержень арматурный	15	
А4		2	-024	Стержень арматурный	6	
				3.002.1-1.2-120-04		С212
				Детали		
А4		1	3.002.1-1.2-001-046	Стержень арматурный	15	
А4		2	-024	Стержень арматурный	5	

Инв.№ подл. | Подпись и дата | Взам.инв.№

Нач.отд.	Совускон		3.002.1-1.2-120
ГИП	Козлов		Сетка арматурная С (С208÷С220).
Рук.гр.	Дужок		
Вед.инж.	Соловьева		
Ст.тех.	Сытник		
Провер.	Соловьева		

Стад.	Лист	Листов
Р	1	3

Киевский Промстройпроект

https://zavodjbi.com/

https://zavodjbi.com/

Формат	Зона	Позиц.	Обозначение	Наименование	Кол.	Приме-чание
				3.002.1-1.2-120-05		С213
				Детали		
А4		1	3.002.1-1.2-001-052	Стержень арматурный	7	
А4		2	-033	Стержень арматурный	6	
				3.002.1-1.2-120-06		С214
				Детали		
А4		1	3.002.1-1.2-001-048	Стержень арматурный	7	
А4		2	-023	Стержень арматурный	5	
				3.002.1-1.2-120-07		С215
				Детали		
А4		1	3.002.1-1.2-001-058	Стержень арматурный	7	
А4		2	-023	Стержень арматурный	7	
				3.002.1-1.2-120-08		С216
				Детали		
А4		1	3.002.1-1.2-001-052	Стержень арматурный	7	
А4		2	-023	Стержень арматурный	5	
				3.002.1-1.2-120-09		С217
				Детали		
А4		1	3.002.1-1.2-001-059	Стержень арматурный	7	
А4		2	-023	Стержень арматурный	7	

https://zavodjbi.com/

https://zavodjbi.com/

Формат	Зона	Позиц.	Обозначение	Наименование	Кол.	Приме-чание
				3.002.1-1.2-120-10		С218
				Детали		
А4		1	3.002.1-1.2-001-053	Стержень арматурный	7	
А4		2	-023	Стержень арматурный	5	
				3.002.1-1.2-120-11		С219
				Детали		
А4		1	3.002.1-1.2-001-063	Стержень арматурный	7	
А4		2	-023	Стержень арматурный	7	
				3.002.1-1.2-120-12		С220
				Детали		
А4		1	3.002.1-1.2-001-060	Стержень арматурный	7	
А4		2	-023	Стержень арматурный	5	

Инв.№ подл. | Подпись и дата | Взам.инв.№

https://zavodjbi.com/

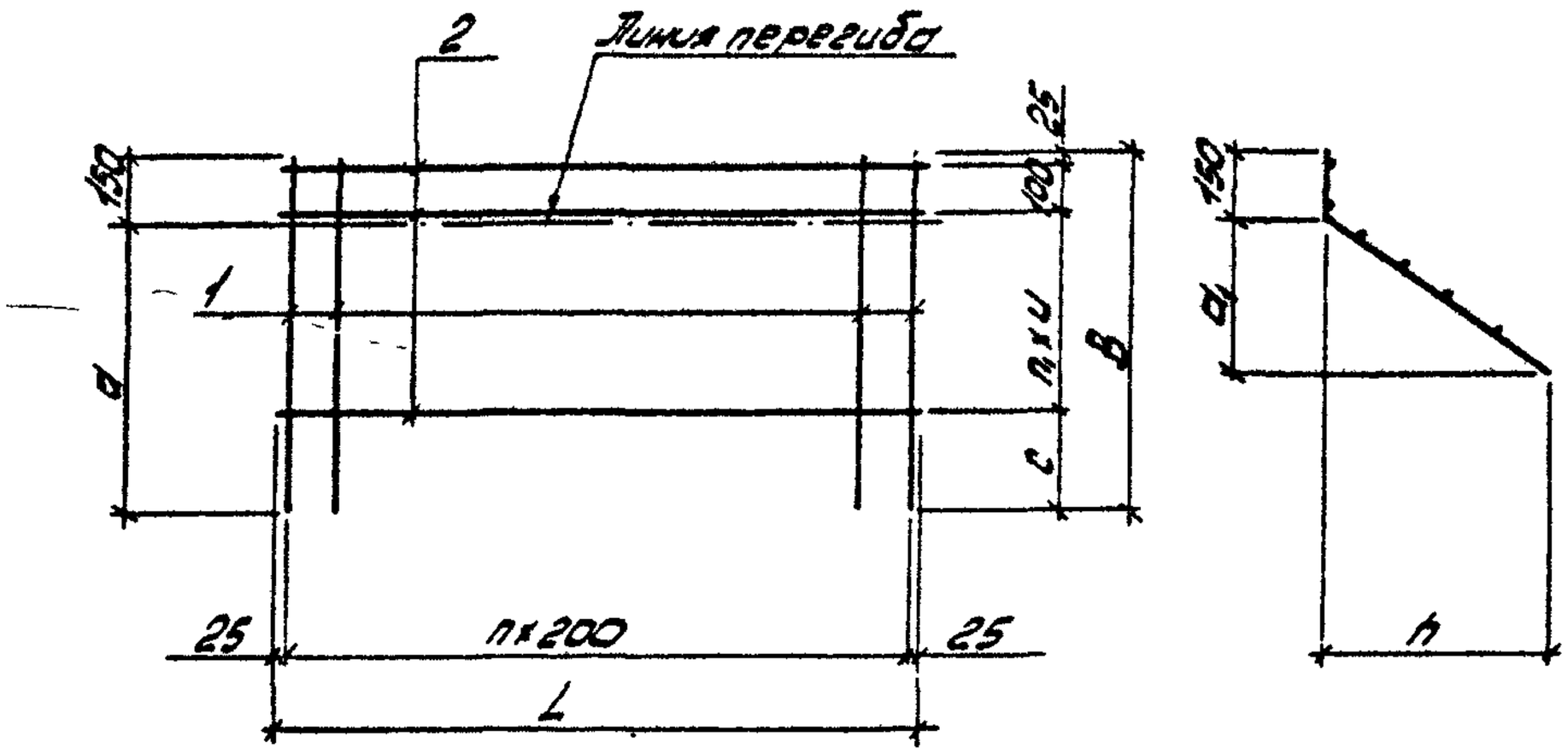

Обозначение	Марка	n	L	n1	u	c	B	a	a1	h	Масса, кг
3.002.1-1.2-120	С208	14	2850	3	100	140	565	415	68	440	7,5
-01	С209	14	2850	6	100	105	830	680	396	555	12,3
-02	С210	14	2850	4	100	185	710	560	69	555	9,6
-03	С211	14	2850	4	200	160	1085	935	380	855	17,1
-04	С212	14	2850	3	200	285	1010	860	86	855	14,5
-05	С213	6	1250	4	200	185	1110	960	324	905	7,9
-06	С214	6	1250	3	200	335	1060	910	91	905	7,4
-07	С215	6	1250	5	200	65	1190	1040	410	955	8,4
-08	С216	6	1250	3	200	385	1110	960	96	955	7,4
-09	С217	6	1250	5	200	75	1200	1050	439	955	8,4
-10	С218	6	1250	3	200	395	1120	970	159	955	7,4
-11	С219	6	1250	5	200	170	1295	1145	442	1055	9,1
-12	С220	6	1250	3	200	495	1220	1070	175	1055	8,1

3.002.1-1.2-120 С6

Нач. отд.	Совускан	
ГИП	Козлов	
Рук. гр.	Дужак	
Вед. инж.	Соловьева	
Ст. тех.	Сытник	
Провер.	Соловьева	

Сетка арматурная С (С208 ÷ С220). Сборочный чертеж.

Стад.	Масса	Масштаб
Р	см. табл.	
Лист	Листов 1	

Киевский Промстройпроект

18938-03 65 Формат А4

https://zavodjbi.com/

https://zavodjbi.com/

Формат	Зона	Позиция	Обозначение	Наименование	Кол.	Примечание
				Документация		
А4			3.002.1-1.2-130 СБ	Сборочный чертеж.		
				3.002.1-1.2-130		Кр1
				Детали		
А4		1	3.002.1-1.2-001-017	Стержень арматурный 2		
А4		2	-002	Стержень арматурный 15		
				3.002.1-1.2-130-01		Кр2
				Детали		
А4		1	3.002.1-1.2-001-017	Стержень арматурный 2		
А4		2	-003	Стержень арматурный 15		
				3.002.1-1.2-130-02		Кр3
				Детали		
А4		1	3.002.1-1.2-001-017	Стержень арматурный 2		
А4		2	-006	Стержень арматурный 15		
				3.002.1-1.2-130-03		Кр4
				Детали		
А4		1	3.002.1-1.2-001-017	Стержень арматурный 2		
А4		2	-008	Стержень арматурный 15		
				3.002.1-1.2-130-04		Кр5
				Детали		
А4		1	3.002.1-1.2-001-017	Стержень арматурный 2		
А4		2	3.002.1-1.2-001	Стержень арматурный 15		

Инв.№ подл. | Подпись и дата | Взам. инв.№

				3.002.1-1.2-130			
Нач.отд.	Совуськон						
ГИП	Козлов				Стад.	Лист	Листов
Рук.гр.	Дужок			Каркас плоский Кр (Кр1÷Кр11).	Р	1	2
Вед.инж.	Соловьева				Киевский Промстройпроект		
Ст.тех.	Сытник						
Провер.	Соловьева						

https://zavodjbi.com/

https://zavodjbi.com/

Формат	Зона	Позиц.	Обозначение	Наименование	Кол.	Приме-чание
				3.002.1-1.2-130-05		Кр6
				Детали		
А4		1	3.002.1-1.2-001-017	Стержень арматурный	2	
А4		2	-004	Стержень арматурный	15	
				3.002.1-1.2-130-06		Кр7
				Детали		
А4		1	3.002.1-1.2-001-012	Стержень арматурный	2	
А4		2	-001	Стержень арматурный	8	
				3.002.1-1.2-130-07		Кр8
				Детали		
А4		1	3.002.1-1.2-001-012	Стержень арматурный	2	
А4		2	-004	Стержень арматурный	8	
				3.002.1-1.2-130-08		Кр9
				Детали		
А4		1	3.002.1-1.2-001-012	Стержень арматурный	2	
А4		2	-007	Стержень арматурный	8	
				3.002.1-1.2-130-09		Кр10
				Детали		
А4		1	3.002.1-1.2-001-012	Стержень арматурный	2	
А4		2	-008	Стержень арматурный	8	
				3.002.1-1.2-130-10		Кр11
				Детали		
А4		1	3.002.1-1.2-001-012	Стержень арматурный	2	
А4		2	-009	Стержень арматурный	8	

https://zavodjbi.com/

https://zavodjbi.com/

Инв.№ подл. | Подпись и дата | Взам.инв.№
Киевский Промстройпроект
КОПИЯ СЕРИЯ

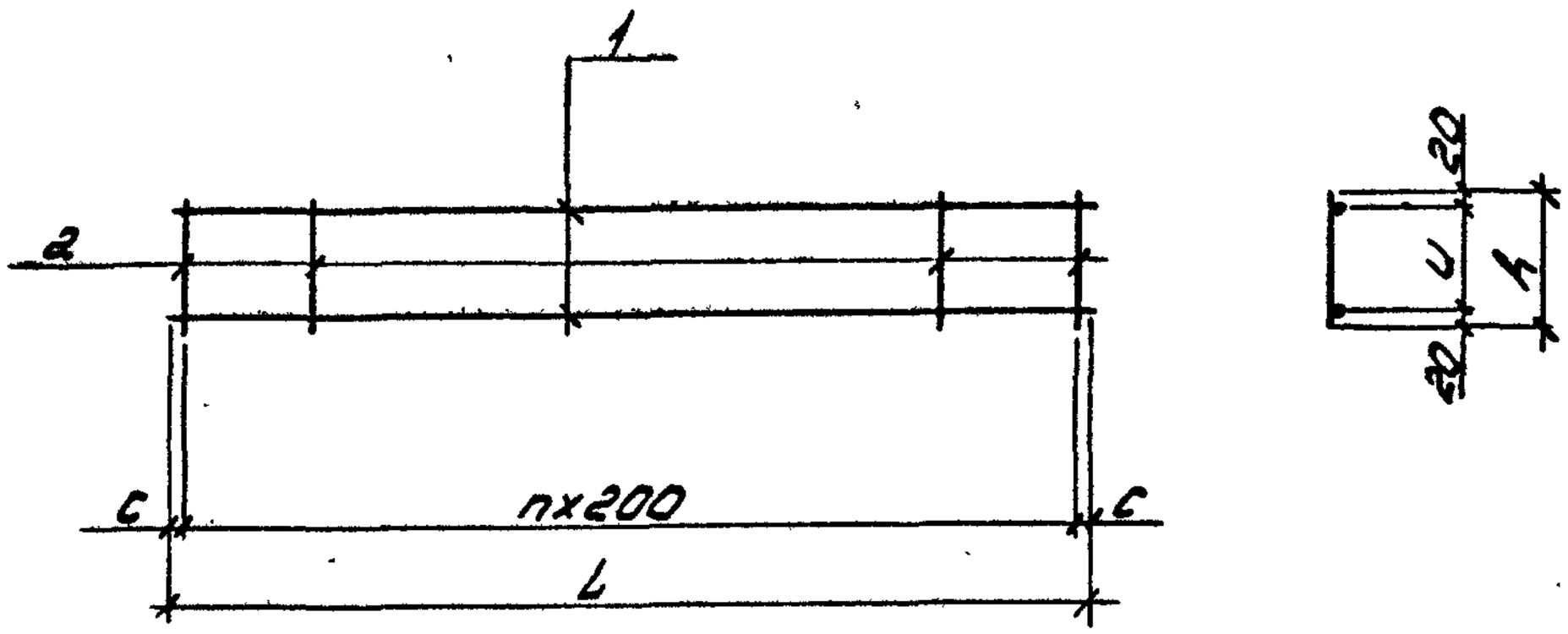

Обозначение	Марка	n	C	L	h	A	Масса, кг
3.002.1-1.2-130	Кр1	14	25	2850	70	110	1,5
-01	Кр2	14	25	2850	100	140	1,7
-02	Кр3	14	25	2850	160	200	1,8
-03	Кр4	14	25	2850	230	270	2,1
-04	Кр5	14	25	2850	50	90	1,5
-05	Кр6	14	25	2850	140	180	1,8
-06	Кр7	7	15	1430	60	100	0,8
-07	Кр8	7	15	1430	140	180	0,9
-08	Кр9	7	15	1430	190	230	1,0
-09	Кр10	7	15	1430	230	270	1,1
-10	Кр11	7	15	1430	330	370	1,2

3.002.1-1.2-130 СБ

Нач.отд.	Савускан	
ГИП	Козлов	
Рук. гр	Дужак	
Вед.инж	Соловьева	
Ст. тех	Сытник	
Провер.	Соловьева	

Каркас плоский Кр (Кр1÷Кр11). Сборочный чертеж.

Стад.	Масса	Масштаб
Р	ст. табл.	
Лист	Листов 1	

Киевский Промстройпроект

https://zavodjbi.com/

https://zavodjbi.com/

Формат	Зона	Позиц.	Обозначение	Наименование	Кол.	Приме-чание
				Документация		
А4			3.002.1-1.2-140 СБ	Сборочный чертеж		
				3.002.1-1.2-140		М1
				Детали		
А4		1	3.002.1-1.2-002-086	Стержень арматурный	1	
А4		2	3.002.1-1.2-001-025	Стержень арматурный	1	
				3.002.1-1.2-140-01		М2
				Детали		
А4		1	3.002.1-1.2-002-087	Стержень арматурный	1	
А4		2	3.002.1-1.2-001-026	Стержень арматурный	1	
				3.002.1-1.2-140-02		М3
				Детали		
А4		1	3.002.1-1.2-002-089	Стержень арматурный	1	
А4		2	3.002.1-1.2-001-029	Стержень арматурный	1	
				3.002.1-1.2-140-03		М4
				Детали		
А4		1	3.002.1-1.2-002-091	Стержень арматурный	1	
А4		2	3.002.1-1.2-001-032	Стержень арматурный	1	

Инв.№ подл. | Подпись и дата | Взам.инв.№

Нач.отд.	Совуськон		—
ГИП	Козлов		
Рук.гр.	Дужак		
Вед.инж.	Соловьева		
Ст.тех.	Сытник		
Провер.	Соловьева		

3.002.1-1.2-140

Изделие закладное М (М1÷М4).

Стад.	Лист	Листов
Р		1

Киевский Промстройпроект

https://zavodjbi.com/

https://zavodjbi.com/

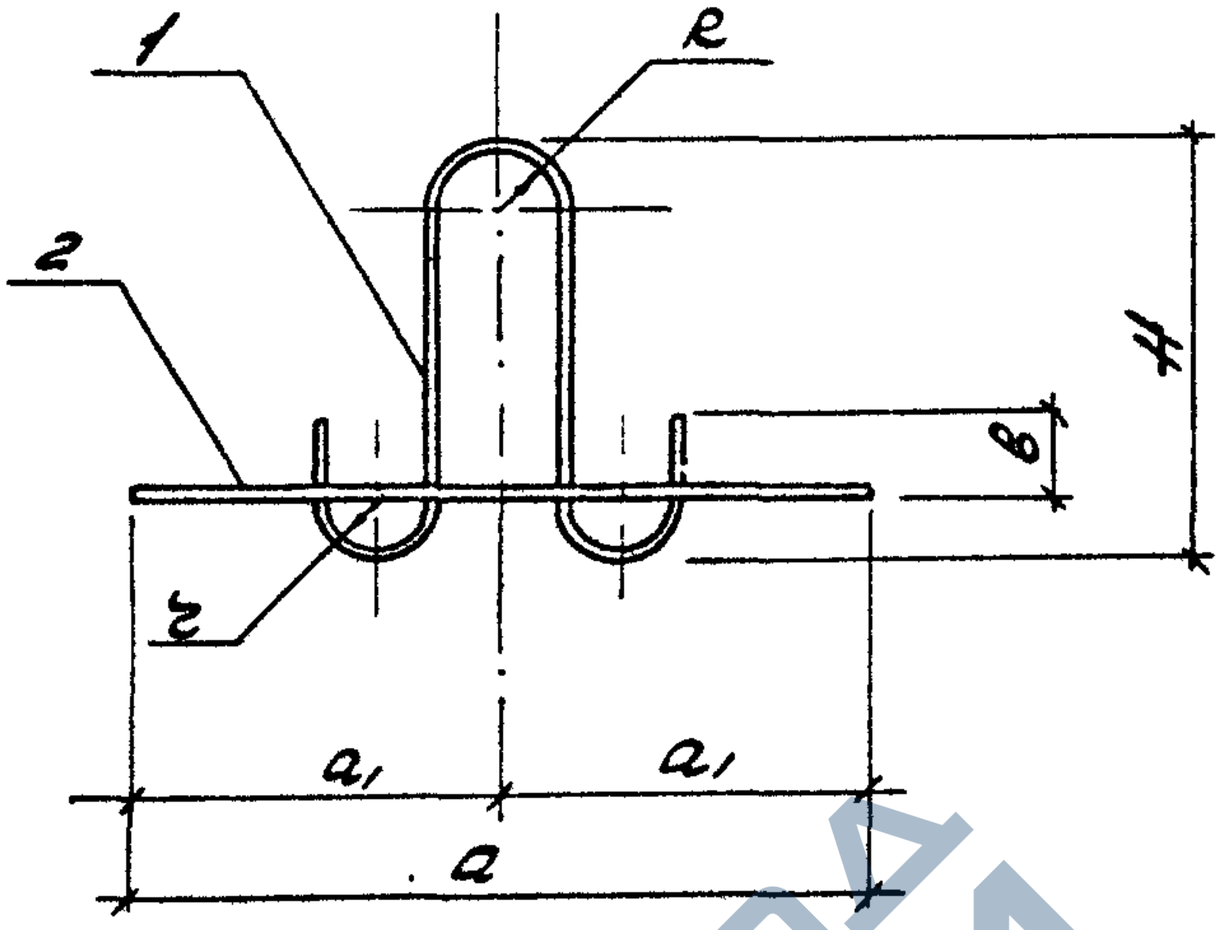

Обозначение	Марка	Размеры, мм						Масса кг
		a	a1	B	H	R	r	
3.002.1-1.2-140	М1	500	250	30	180	30	20	0,7
-01	М2	500	250	30	180	30	20	0,9
-02	М3	600	300	50	210	30	30	2,2
-03	М4	800	400	70	250	40	40	5,3

3.002.1-1.2-140 СБ

Нач.отд.	Совускан	
ГИП	Козлов	
Рук.гр.	Дужок	
Вед.инж.	Соловьева	
Ст.тех.	Сытник	
Провер.	Соловьева	

Изделие закладное М (М1÷М4). Сборочный чертеж

Стадия	Масса	Масштаб
Р	см. тобл.	
Лист	Листов 1	

Киевский Промстройпроект

18938-03 10 Формат А4

https://zavodjbi.com/

https://zavodjbi.com/

Формат	Зона	Позиц.	Обозначение	Наименование	Кол.	Примечание
				Документация		
А4			3.002.1-1.2-150 СБ	Сборочный чертеж		
				3.002.1-1.2-150		Т15
				Детали		
А4		1	3.002.1-1.2-002-088	Стержень арматурный	1	
				3.002.1-1.2-150-01		Т16
				Детали		
А4		1	3.002.1-1.2-002-090	Стержень арматурный	1	
				3.002.1-1.2-150-02		Т17
				Детали		
А4		1	3.002.1-1.2-002-092	Стержень арматурный	1	

Инв.№ подл. | Подпись и дата | Взам. инв.№

Нач.отд.	Совуськон		3.002.1-1.2-150
ГИП	Козлов		Изделие закладное М (М5÷М7).
Рук.гр.	Дужок		
Вед.инж.	Соловьева		
Ст.техн.			
Пров.			

Стад.	Лист	Листов
Р		1

Киевский Промстройпроект

23 71

Формат А4

https://zavodjbi.com/

https://zavodjbi.com/

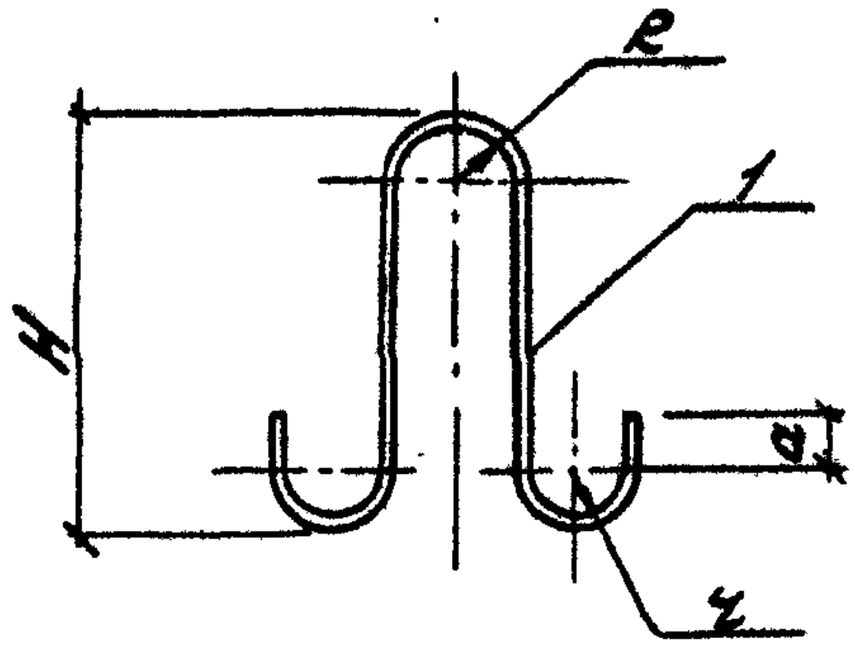

Обозначение	Марка	Размеры, мм				Масса, кг
		H	R	z	a	
3.002.1-1.2-150	М5	380	30	20	30	0,9
-01	М6	480	30	30	50	2,1
-02	М7	650	40	40	70	5,3

3.002.1-1.2-150 СБ

Нач. отд.	Савуская		Изделие закладное М (М5÷М7). Сборочный чертеж.
ГИП	Козлов		
Рук. гр.	Дужак		
Вед. инж.	Соловьева		
Ст. тех.	Сытник		
Провер.	Соловьева		

Стад.	Масса	Масштаб
Р	см. табл.	
Лист	Листов 1	

Киевский Промстройпроект

18938-03 72 Формат А4

https://zavodjbi.com/

https://zavodjbi.com/

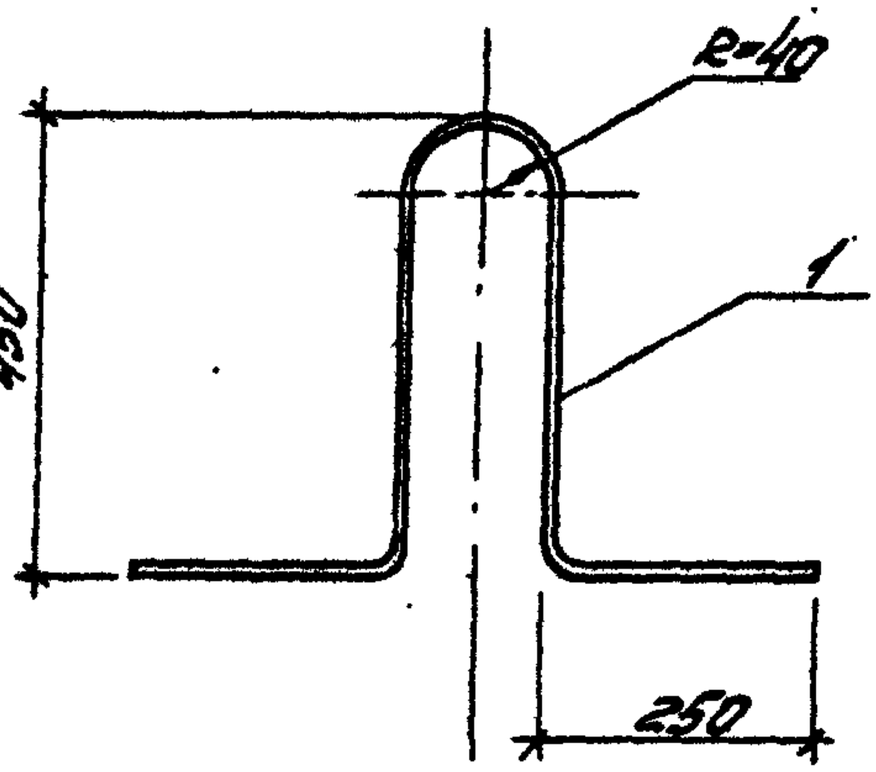

Формат	Зона	Позиц.	Обозначение	Наименование	Кол.	Приме-чание
				3.002.1-1.2-160		МВ
				Детали		
А4		1	3.002.1-1.2-002-093	Стержень арматурный	1	

Инв.№ подл. | Подпись и дата | Взам.инв.№

3.002.1-1.2-160

Нач.отд.	Совуськон		
ГИП	Козлов		Изделие закладное МВ
Рук.гр.	Дужок		
Вед.инж.	Соловьева		
Ст.тех.	Сытник		
Провер.	Соловьева		

Стад.	Масса	Масштаб
Р	см. табл.	
Лист	Листов 1	
Киевский Промстройпроект		

18938-03 73 Формат А4

https://zavodjbi.com/

Формат	Зона	Позиц.	Обозначение	Наименование	Кол.	Приме-чание
				Документация		
А4			3.002.1-1.2-170 СБ	Сборочный чертеж		
				3.002.1-1.2-170		М9
				Детали		
А4		1	3.002.1-1.2-002-094	Стержень арматурный	1	
А4		2	3.002.1-1.2-001-026	Стержень арматурный	2	
				3.002.1-1.2-170-01		М10
				Детали		
А4		1	3.002.1-1.2-002-096	Стержень арматурный	1	
А4		2	3.002.1-1.2-001-027	Стержень арматурный	2	
				3.002.1-1.2-170-02		М11
				Детали		
А4		1	3.002.1-1.2-002-100	Стержень арматурный	1	
А4		2	3.002.1-1.2-001-028	Стержень арматурный	2	
				3.002.1-1.2-170-03		М12
				Детали		
А4		1	3.002.1-1.2-002-105	Стержень арматурный	1	
А4		2	3.002.1-1.2-001-031	Стержень арматурный	2	

Нач.отд.	Савуская		3.002.1-1.2-170
ГИП	Козлов		Изделие закладное М (М9÷М15).
Рук.гр.	Дужак		
Вединж.	Соловьева		
Ст.тех.	Сытник		
Провер.	Соловьева		

Стад.	Лист	Листов
Р	1	2

Киевский Промстройпроект

https://zavodjbi.com/

https://zavodjbi.com/

Формат	Зона	Позиц.	Обозначение	Наименование	Кол.	Приме-чание
				3.002.1-1.2-170-04		М13
				Детали		
А4		1	3.002.1-1.2-002-097	Стержень арматурный	1	
А4		2	3.002.1-1.2-001-027	Стержень арматурный	2	
				3.002.1-1.2-170-05		М14
				Детали		
А4		1	3.002.1-1.2-002-101	Стержень арматурный	1	
А4		2	3.002.1-1.2-001-028	Стержень арматурный	2	
				3.002.1-1.2-170-06		М15
				Детали		
А4		1	3.002.1-1.2-002-103	Стержень арматурный	1	
А4		2	3.002.1-1.2-001-030	Стержень арматурный	2	

Инв. № подл. | Подп. и дата | Взам. инв. №

https://zavodjbi.com/

https://zavodjbi.com/

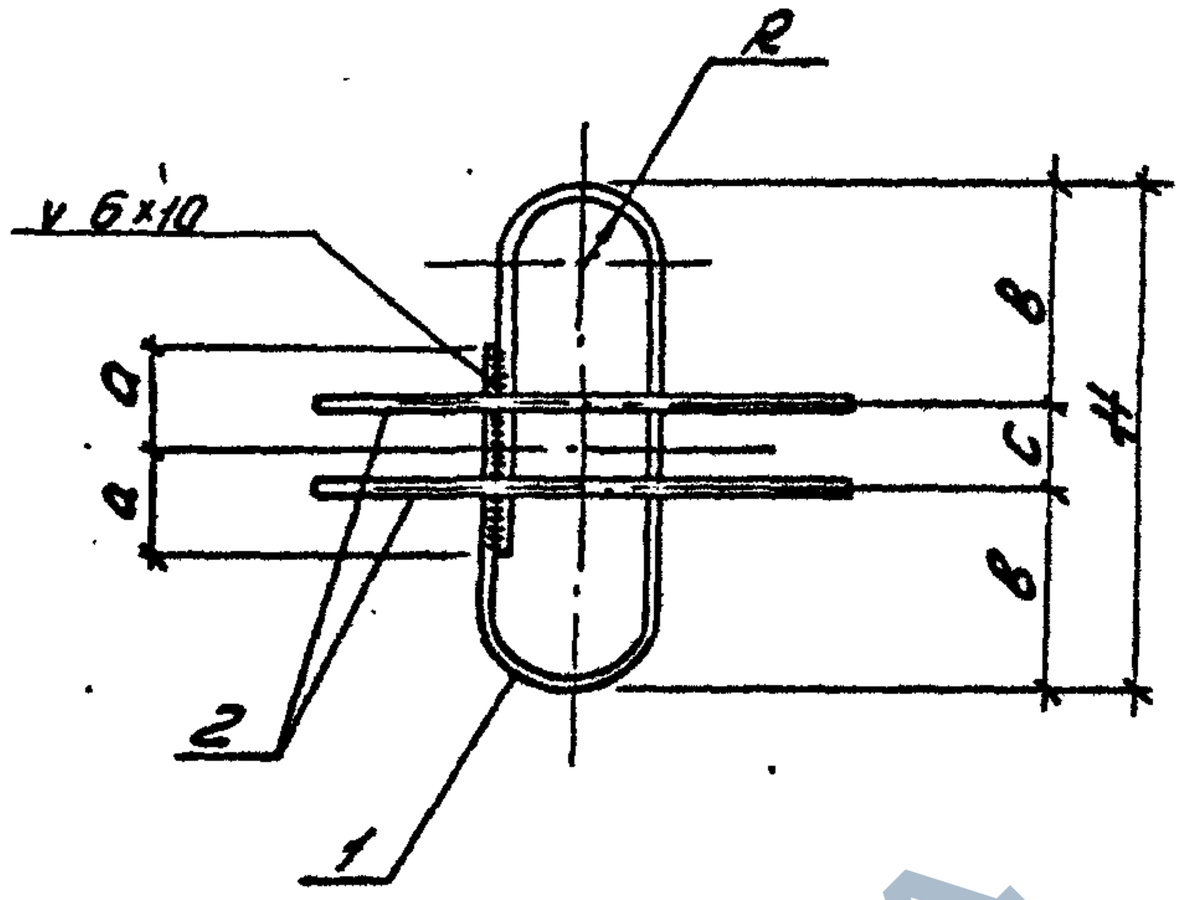

Обозначение	Марка	Размеры, мм					Масса, кг
		H	B	C	a	R	
3.002.1.-1.2-170	М9	550	210	140	150	30	2,2
-01	М10	565	210	145	150	30	3,1
-02	М11	665	260	145	160	30	4,4
-03	М12	985	420	145	200	40	10,5
-04	М13	1015	430	155	180	30	4,2
-05	М14	1065	460	145	180	30	5,7
-06	М15	1170	510	150	180	30	7,6

				3.002.1-1.2-170 СБ
Нач.отд.	Савуськон			Изделие закладное М (М9÷М15). Сборочный чертеж.
ГИП	Козлов			
Рук.гр.	Дужок			
Вед.инж.	Соловьева			
Ст.тех.	Сытник			
Провер.	Соловьева			

Стад.	Масса	Масштаб
Р		
Лист	Листов 1	

Киевский Промстройпроект

https://zavodjbi.com/

https://zavodjbi.com/

Формат	Зона	Позиц.	Обозначение	Наименование	Кол	Примечание
				Документация		
А4			3.002.1-1.2-180 СБ	Сборочный чертеж		
				3.002.1-1.2-180		М16
				Детали		
А4		1	3.002.1-1.2-002-098	Стержень арматурный	1	
А4		2	3.002.1-1.2-001-028	Стержень арматурный	2	
				3.002.1-1.2-180-01		М17
				Детали		
А4		1	3.002.1-1.2-002-104	Стержень арматурный	1	
А4		2	3.002.1-1.2-001-031	Стержень арматурный	2	
				3.002.1-1.2-180-02		М18
				Детали		
А4		1	3.002.1-1.2-002-095	Стержень арматурный	1	
А4		2	3.002.1-1.2-001-027	Стержень арматурный	2	
				3.002.1-1.2-180-03		М19
				Детали		
А4		1	3.002.1-1.2-002-099	Стержень арматурный	1	
А4		2	3.002.1-1.2-001-028	Стержень арматурный	2	
				3.002.1-1.2-180-04		М20
				Детали		
А4		1	3.002.1-1.2-002-102	Стержень арматурный	1	
А4		2	3.002.1-1.2-001-030	Стержень арматурный	2	

Инв.№ подл. | Подпись и дата | Взам.инв.№

Нач.отд	Совуськон		3.002.1-1.2-180	
ГИП	Козлов		Изделие закладное М (М16÷М20).	Стад. Р; Лист; Листов 1
Рук.гр.	Дужак			Киевский Промстройпроект
Ведущ.	Соловьева			
Ст.тех.	Сытник			
Провер.	Соловьева			

https://zavodjbi.com/

https://zavodjbi.com/

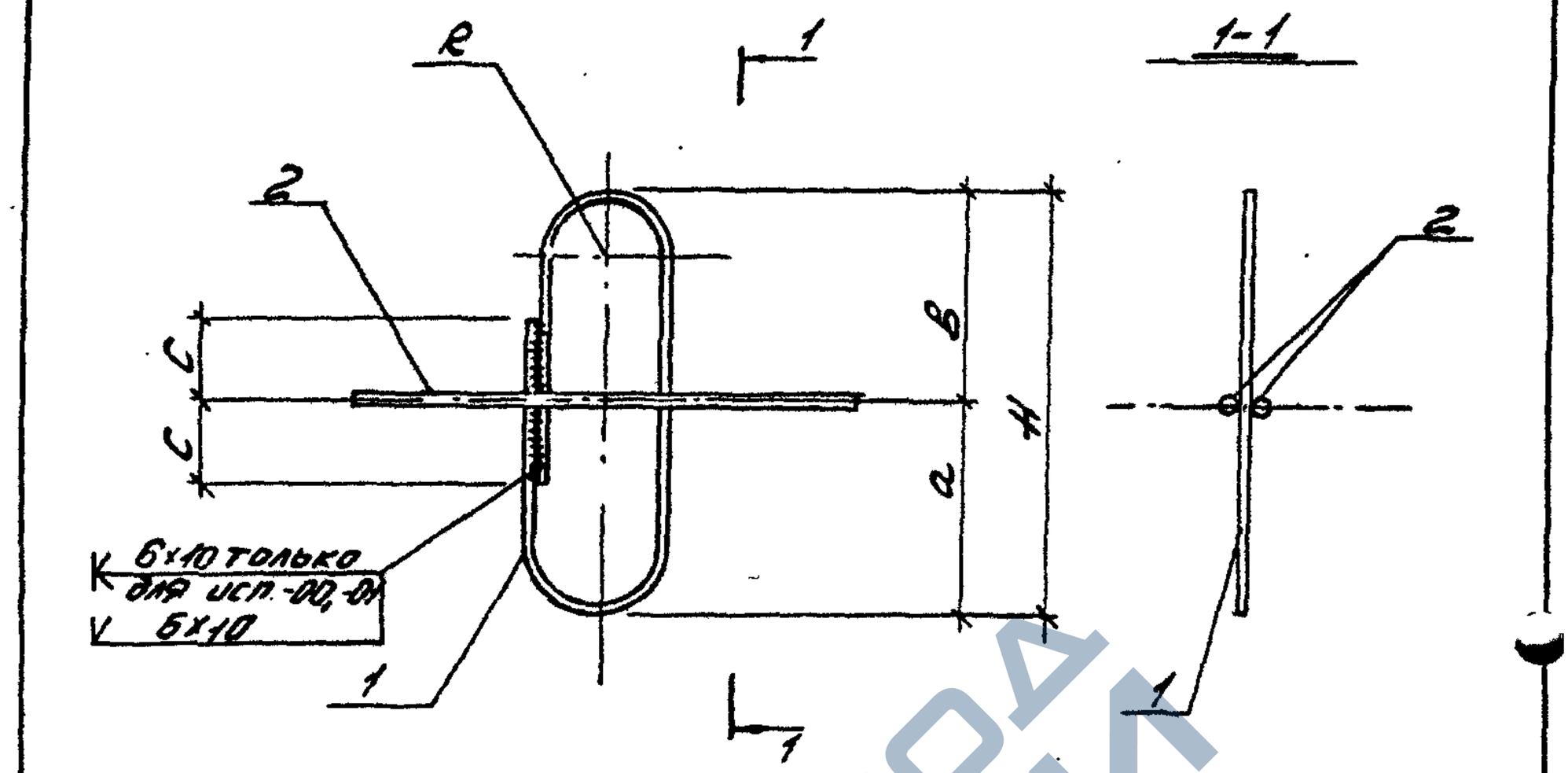

Обозначение	Марка	Размеры, мм					Масса, кг
		H	a	B	C	R	
3.002.1-1.2-180	М16	250	110	140	35	30	2,7
-01	М17	320	160	160	50	40	5,6
-02	М18	340	170	170	75	30	2,3
-03	М19	340	170	170	75	30	3,1
-04	М20	360	180	180	80	30	4,0

		3.002.1-1.2-180 СБ	
Нач.отд.	Савускан	Изделие закладное М (М16÷М20). Сборочный чертеж.	Стад. Р; Масса ст. табл.; Масштаб
ГИП	Козлов		Лист; Листов 1
Рук.гр.	Дужак		
Вед.инж.	Соловьева		Киевский Промстройпроект
Ст.тех.	Сытник		
Провер.	Соловьева		

18938-03 78 Формат А4

https://zavodjbi.com/

https://zavodjbi.com/

Обозначение	Ø, мм и класс стали	Длина, мм	Масса, кг	Примечание
3.002.1-1.2-001	6AI	90	0,02	
-001	6AI	100	0,02	
-002	6AI	110	0,02	
-003	6AI	140	0,03	
-004	6AI	180	0,04	
-005	6AI	190	0,04	
-006	6AI	200	0,04	
-007	6AI	230	0,05	
-008	6AI	270	0,06	
-009	6AI	370	0,08	
-010	6AI	700	0,16	
-011	6AI	800	0,18	ГОСТ5781-82
-012	6AI	1430	0,3	
-013	6AI	1450	0,3	
-014	6AI	1750	0,4	
-015	6AI	2050	0,5	
-016	6AI	2350	0,5	
-017	6AI	2850	0,6	
-018	6AI	2950	0,7	
-019	6AI	3550	0,8	
-020	6AI	4150	0,9	
-021	6AI	4750	1,1	
-022	6AI	5350	1,2	
-023	8AI	1250	0,5	

Инв.№подл. | Подпись и дата | Взам.инв.№

3.002.1-1.2-001

Нач.отд.	Савускан	
ГИП	Козлов	
Рук.гр.	Дужэк	
Ведущ.	Соловьева	
Ст.тех.	Сытник	
Провер.		

Стержень арматурный.

Стад.	Масса	Масштаб
Р	см. стадии	
Лист 1	Листов 6	

Киевский Промстройпроект

03 79 Формат А4

https://zavodjbi.com/

https://zavodjbi.com/

Обозначение	Ø, мм и класс стали	Длина, мм	Масса, кг	Примечание
3.002.1-1.2-001 -024	8АI	2850	1,1	
-025	10АI	500	0,3	
-026	12АI	500	0,4	
-027	14АI	500	1,2	
-028	16АI	500	0,8	
-029	16АII	600	1,0	
-030	18АII	500	1,0	
-031	22АII	500	1,5	
-032	22АII	800	2,4	
-033	6АIII	1250	0,3	
-034	6АIII	1450	0,3	
-035	8АIII	1250	0,5	
-036	8АIII	1450	0,6	
-037	8АIII	2650	1,0	ГОСТ5781-82
-038	8АIII	2850	1,1	
-039	10АIII	565	0,3	
-040	10АIII	710	0,4	
-041	10АIII	790	0,5	
-042	10АIII	800	0,5	
-043	10АIII	830	0,5	
-044	10АIII	850	0,5	
-045	10АIII	1000	0,6	
-046	10АIII	1010	0,6	
-047	10АIII	1040	0,6	
-048	10АIII	1060	0,7	
-049	10АIII	1085	0,7	
-050	10АIII	1090	0,7	
-051	10АIII	1100	0,7	
-052	10АIII	1110	0,7	

Инв.№ подл. | Подпись и дата | Взам.инв.№

https://zavodjbi.com/

https://zavodjbi.com/

Обозначение	Ø, мм и класс стали	Длина, мм	Масса, кг	Примечание
3.002.1-1.2-001- 053	10 AIII	1120	0,7	
-054	10 AIII	1130	0,7	
-055	10 AIII	1135	0,7	
-056	10 AIII	1150	0,7	
-057	10 AIII	1180	0,7	
-058	10 AIII	1190	0,7	
-059	10 AIII	1200	0,7	
-060	10 AIII	1220	0,8	
-061	10 AIII	1235	0,8	
-062	10 AIII	1290	0,8	
-063	10 AIII	1295	0,8	
-064	10 AIII	1400	0,9	
-065	10 AIII	1450	0,9	
-066	10 AIII	1500	0,9	ГОСТ 5781-82
-067	10 AIII	1650	1,0	
-068	10 AIII	1750	1,1	
-069	10 AIII	1900	1,2	
-070	10 AIII	2050	1,3	
-071	10 AIII	2200	1,4	
-072	10 AIII	2350	1,4	
-073	10 AIII	2650	1,6	
-074	10 AIII	2800	1,7	
-075	10 AIII	2850	1,8	
-076	10 AIII	2950	1,8	
-077	10 AIII	3550	2,2	
-078	10 AIII	4150	2,6	
-079	10 AIII	4750	2,9	
-080	12 AIII	800	0,7	
-081	12 AIII	850	0,7	

https://zavodjbi.com/

https://zavodjbi.com/

Обозначение	ф, мм и класс стали	Длина, мм	Масса, кг	Примечание
3.002.1-1.2-001 -082	12 AIII	1000	0,8	
-083	12 AIII	1100	1,0	
-084	12 AIII	1150	1,0	
-085	12 AIII	1450	1,3	
-086	12 AIII	1750	1,6	
-087	12 AIII	2050	1,8	
-088	12 AIII	2350	2,1	
-089	12 AIII	2650	2,4	
-090	12 AIII	2850	2,5	
-091	12 AIII	2950	2,6	
-092	12 AIII	3550	3,2	
-093	12 AIII	4150	3,7	
-094	12 AIII	4750	4,2	
-095	12 AIII	5350	4,7	ГОСТ 5781-82
-096	14 AIII	850	1,0	
-097	14 AIII	1000	1,2	
-098	14 AIII	1150	1,4	
-099	14 AIII	1450	1,7	
-100	14 AIII	1750	2,1	
-101	14 AIII	2050	2,5	
-102	14 AIII	2350	2,8	
-103	14 AIII	2650	3,2	
-104	14 AIII	2950	3,6	
-105	14 AIII	3550	4,3	
-106	14 AIII	4150	5,0	
-107	14 AIII	4750	5,7	
-108	14 AIII	5350	6,5	
-109	16 AII	1000	1,6	
-110	16 AIII	1150	1,8	

Инв. № подл. | Подпись и дата | Взам. инв. №

3.002.1-1.2-001

Лист 4

https://zavodjbi.com/

https://zavodjbi.com/

Обозначение	ф, мм и класс стали	Длина, мм	Масса, кг	Примечание
3.002.1-1.2-001-111	16 AIII	1450	2,3	
-112	16 AIII	1750	2,8	
-113	16 AIII	2050	3,2	
-114	16 AIII	2950	4,7	
-115	16 AIII	3550	5,6	
-116	16 AIII	4150	6,5	
-117	16 AIII	4750	7,5	
-118	16 AIII	5350	8,4	
-119	18 AIII	1150	2,3	
-120	18 AIII	1450	2,9	
-121	18 AIII	1750	3,5	
-122	18 AIII	2050	4,1	
-123	18 AIII	2950	5,9	
-124	18 AIII	3550	7,1	ГОСТ 5781-82
-125	18 AIII	4150	8,3	
-126	18 AIII	4750	8,5	
-127	18 AIII	5350	10,7	
-128	20 AIII	1450	3,6	
-129	20 AIII	1750	4,3	
-130	20 AIII	2050	5,1	
-131	20 AIII	3550	8,7	
-132	20 AIII	4750	11,7	
-133	20 AIII	5350	13,2	
-134	22 AIII	1450	4,3	
-135	22 AIII	2050	6,1	
-136	22 AIII	4150	12,4	
-137	22 AIII	4750	14,2	
-138	22 AIII	5350	16,0	
-139	25 AIII	1450	5,6	

https://zavodjbi.com/

https://zavodjbi.com/

Обозначение	Ø, мм, класс стали	Длина, мм	Масса, кг	Примечание
3.002.1-1.2-001 -140	25 AIII	1750	6,7	ГОСТ 5781-82
-141	25 AIII	2050	7,9	
-142	25 AIII	4750	18,3	
-143	25 AIII	5350	20,6	
-144	28 AIII	1750	8,4	
-145	28 AIII	2050	9,9	
-146	32 AIII	2050	12,9	

Инв. № подл. | Подпись и дата | Взам. инв. № | Инв. № дубл. | Подпись и дата

3.002.1-1.2-001 Лист 6

18938-03 84 Формат А4.

https://zavodjbi.com/

https://zavodjbi.com/

Рис. 1

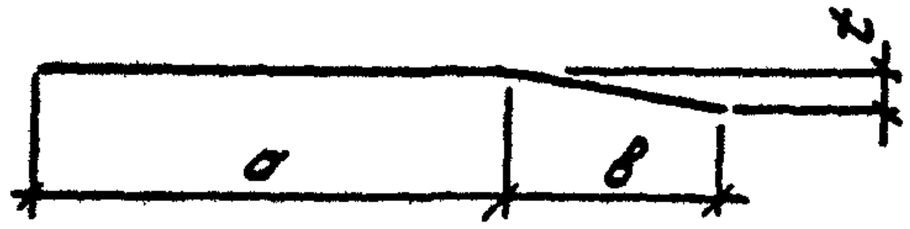

Рис. 2

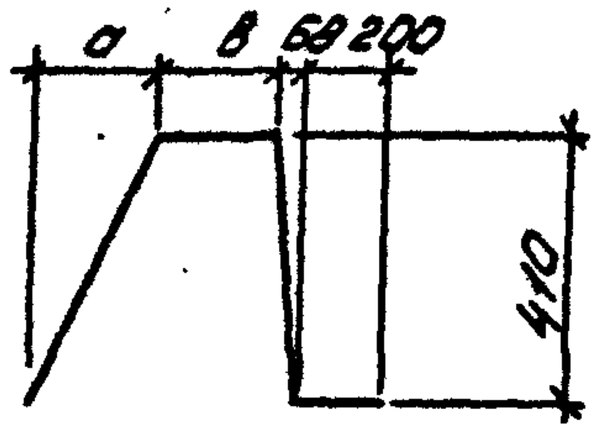

Обозначение	Рис.	⌀ мм	Размеры, мм a	в	c	Длина мм	Масса кг	Примечание
3.002.1-1.2-002	1	16 AIII	900	400	45	1300	2,1	ГОСТ 5781-82
-001		18 AIII					2,6	
-002		20 AIII					3,2	
-003		14 AIII	950	450	40	1400	1,7	
-004		18 AIII					2,8	
-005		20 AIII					3,5	
-006		22 AIII					4,2	
-007		14 AIII	1070	330	45	1400	1,7	
-008		16 AIII					2,2	
-009		18 AIII					2,8	

Инв.№ подл. | Подпись и дата | Взам.инв.№

Нач.отд.	Савицкая		
ГИП	Козлов		
Рук.гр.	Дужок		
Вед.инж.	Соловьева		
Ст.тех.	Сытник		
Провер.			

3.002.1-1.2-002

Стержень арматурный гнутый.

Стад.	Лист	Листов
Р	1	6

Киевский Промстройпроект

03 85 Формат А4

https://zavodjbi.com/

https://zavodjbi.com/

Обозначение	Рис.	ф мм	Размеры, мм a	b	t	Длина мм	Масса, кг	Примечание
3.002.1-1.2-002-010		12 AIII	1100	300	40	1400	1,2	
-011		14 AIII					1,7	
-012		16 AIII					2,2	
-013		20 AIII					3,5	
-014		12 AIII	650	745	105	1400	1,2	
-015		14 AIII	1150	345	35	1500	1,8	
-016		16 AIII					2,4	
-017		18 AIII					3,0	
-018		12 AIII	1130	370	40	1500	1,3	
-019		14 AIII					1,8	
-020		16 AIII					2,4	
-021		12 AIII	850	795	105	1650	1,5	
-022		14 AIII					2,0	
-023		12 AIII	920	975	110	1900	1,7	
-024	1	14 AIII					2,3	
-025		16 AIII					3,0	
-026		14 AIII	950	1245	110	2200	2,7	
-027		16 AIII					3,5	
-028		18 AIII					4,4	
-029		20 AIII					5,4	
-030		12 AIII	980	1810	205	2800	2,5	
-031		14 AIII					3,4	
-032		16 AIII					4,4	
-033		18 AIII					5,6	
-034		20 AIII					6,9	
-035		12 AIII	1070	1765	240	2850	2,5	
-036		16 AIII					4,5	
-037		18 AIII					5,7	
-038		20 AIII					7,0	
-039		22 AIII					8,5	
-040		25 AIII					10,9	

ГОСТ 5781-82

https://zavodjbi.com/

https://zavodjbi.com/

Обозначение	Рис.	ф мм	Размеры, мм a	b	t	Длина, мм	Масса, кг	Примечание
3.002.1-1.2-002-041	1	12 AIII	1100	2280	290	3400	3,0	
-042		14 AIII					4,1	
-043		18 AIII					6,8	
-044		20 AIII					8,4	
-045		22 AIII					10,1	
-046		25 AIII					13,1	
-047		28 AIII					16,4	
-048		32 AIII					21,5	
-049		14 AIII	1150	2835	290	4000	4,8	
-050		16 AIII					6,3	
-051		18 AIII					8,0	
-052		25 AIII					15,4	
-053		28 AIII					19,3	
-054		32 AIII					25,2	
-055		14 AIII	1130	3400	385	4550	5,5	
-056		16 AIII					7,2	
-057		18 AIII					9,1	
-058		28 AIII					22,0	
-059	2	12 AIII	111	90	—	1130	1,0	
-060			68	150	—	1180	1,0	
-061			197	150	—	1220	1,1	
-062			328	150	—	1290	1,1	

ГОСТ 5781-82

Инв.№ подл. | Подпись и дата | Взам.инв.№

https://zavodjbi.com/

https://zavodjbi.com/

Рис.3

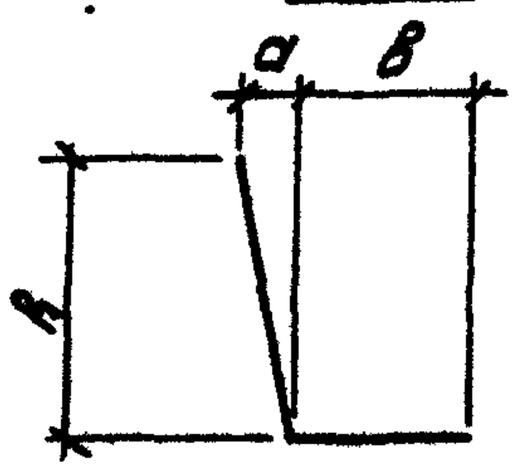

Обозначение	Рис	ф мм	Размеры, мм			Длина мм	Масса кг	Примечание
			а	в	h			
3.002.1-1.2-002-063	3	IVAIII	72	250	435	690	0,8	
-064		12AIII	67	250	535	790	0,7	
-065		14AIII					1,0	
-066		12AIII	84	200	835	1040	0,9	
-067		14AIII					1,3	
-068		16AIII					1,6	
-069		12AIII	88	200	885	1090	1,0	
-070		14AIII					1,3	
-071		16AIII					1,7	
-072		18AIII		350		1240	2,5	
-073		20AIII					3,1	
-074		22AIII					3,7	
-075		12AIII	93	200	930	1135	1,0	
-076		14AIII					1,4	
-077		16AIII					1,8	
-078		18AIII					2,3	
-079		20AIII		300		1235	3,0	
-080		22AIII					3,7	
-081		25AIII		400		1335	5,1	
-082		12AIII	103	200	1030	1235	1,1	
-083		16AIII					1,9	
-084		18AIII					2,5	
-085		25AIII		300		1335	5,1	

ГОСТ 5781-82

3.002.1-1.2-002

Лист 4

18938-03 88 Формат А4

https://zavodjbi.com/

https://zavodjbi.com/

Рис.4

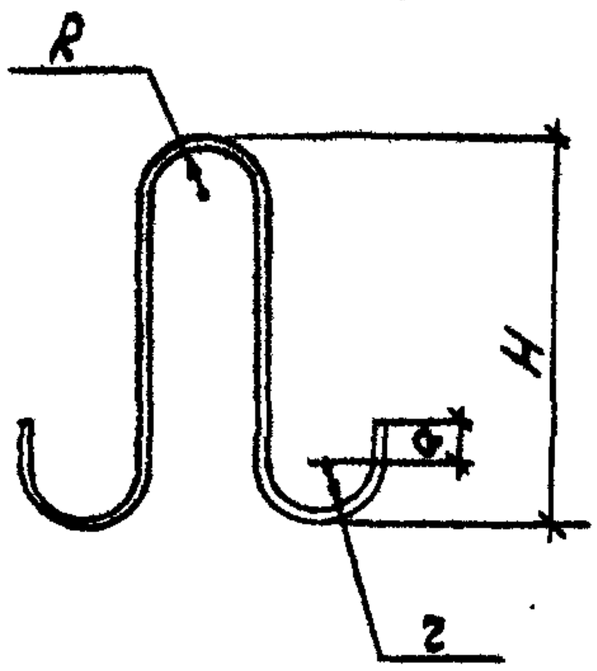

Рис.5

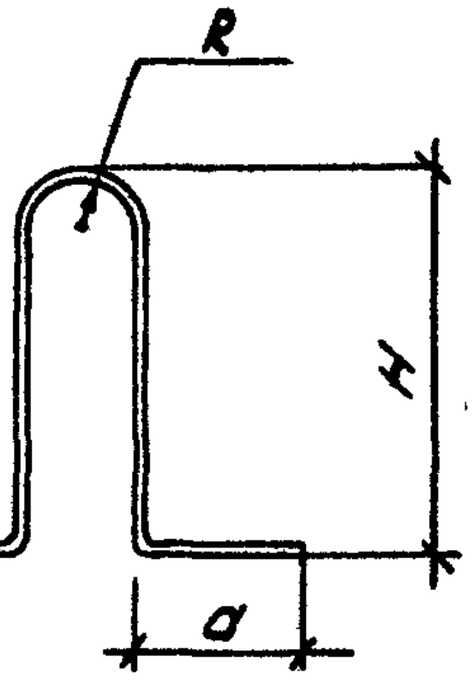

Обозначение	Рис	ф мм	Размеры, мм				Длина, мм	Масса, кг	Примечание
			a	R	z	H			
3.002.1-1.2-002-086	4	10АI	30	30	20	180	590	0,7	ГОСТ 5781-82
-087		12АI	30	30	20	180	580	0,5	
-088		12АI				380	1000	0,9	
-089		16АI	50	30	30	210	770	1,2	
-090		16АI				480	1310	2,1	
-091		22АI	70	40	40	250	980	2,9	
-092		22АI				650	1780	5,3	
-093	5	22АII	250	40	-	450	1400	4,2	

Инв.№ подл. | Подпись и дата | Взам.инв.№

3.002.1-1.2-002 Лист 5

18938-03 89 Формат А4.

https://zavodjbi.com/

https://zavodjbi.com/

Рис. 6

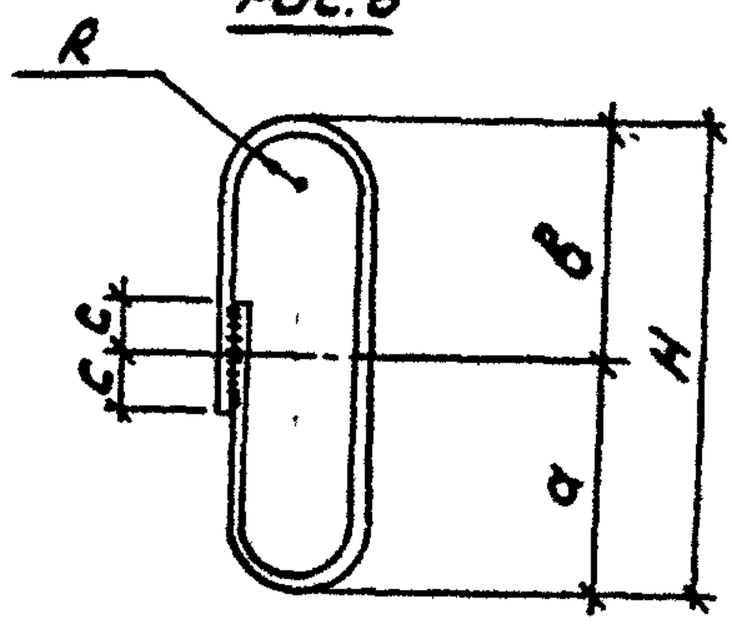

Обозначение	Рис.	ф мм	Размеры, мм					Длина, мм	Масса, кг	Примечание
			d	B	C	R	H			
3.002.1-1.2-002-094	6	12 AI	280	280	150	30	560	1515	1,4	ГОСТ 5781-82
-095		14 AI	170	170	75		340	930	1,1	
-096		14 AI	282,5	282,5	150		565	1530	1,9	
-097		14 AI	507,5	507,5	180		1015	2490	3,0	
-098		16 AI	110	140	35		250	675	1,1	
-099		16 AI	170	170	75		340	940	1,5	
-100		16 AI	332,5	332,5	160		665	1755	2,8	
-101		16 AI	532,5	532,5	180		1065	2600	4,1	
-102		18 AI	180	180	80		360	990	2,0	
-103		18 AI	585	585	180		1170	2810	5,6	
-104		22 AI	160	160	50	40	320	880	2,6	
-105		22 AI	492,5	492,5	200		985	2510	7,5	

https://zavodjbi.com/