https://zavodjbi.com/

ТИПОВЫЕ КОНСТРУКЦИИ,
ИЗДЕЛИЯ И УЗЛЫ ЗДАНИЙ И СООРУЖЕНИЙ

СЕРИЯ 1.089.1-1

ШАХТЫ ЛИФТОВ ИЗ ЖЕЛЕЗОБЕТОННЫХ УКРУПНЕННЫХ КОНСТРУКЦИЙ МЕЖВИДОВОГО ПРИМЕНЕНИЯ

ВЫПУСК 0-2

ШАХТЫ ПАССАЖИРСКИХ ЛИФТОВ ПО ГОСТ 5746-83 С БОЛТОВЫМ КРЕПЛЕНИЕМ ОБОРУДОВАНИЯ ЛИФТА

МАТЕРИАЛЫ ДЛЯ ПРОЕКТИРОВАНИЯ

24328 - 01
ЦЕНА 3-65

https://zavodjbi.com/

https://zavodjbi.com/

ТИПОВЫЕ КОНСТРУКЦИИ,
ИЗДЕЛИЯ И УЗЛЫ ЗДАНИЙ И СООРУЖЕНИЙ

СЕРИЯ 1.089.1-1

ШАХТЫ ЛИФТОВ ИЗ ЖЕЛЕЗОБЕТОННЫХ УКРУПНЕННЫХ КОНСТРУКЦИЙ МЕЖВИДОВОГО ПРИМЕНЕНИЯ

ВЫПУСК 0-2

ШАХТЫ ПАССАЖИРСКИХ ЛИФТОВ ПО ГОСТ 5746-83 С БОЛТОВЫМ КРЕПЛЕНИЕМ ОБОРУДОВАНИЯ ЛИФТА

МАТЕРИАЛЫ ДЛЯ ПРОЕКТИРОВАНИЯ

Разработаны ГИПРОНИИЗДРАВ
Минздрава СССР

Гл. инженер института Ф.Д. Ким
Гл. инженер проекта Ю.С. Некритин

Утверждены ГЛАВОРГПРОЕКТОМ
Госстроя СССР, техническое задание от 08.01.90
Введены в действие с 01.10.90
ГИПРОНИИЗДРАВ Минздрава СССР,
приказ от 13.03.90 №11 Срок действия 1996г

© ЦИТП Госстроя СССР, 1990

24328-01 2

https://zavodjbi.com/

Обозначение документа	Наименование	Стр
1.089 1-1.0-2-ПЗ	Пояснительная записка	4
1.089 1-1.0-2-НИ	Номенклатура изделий	8
1.089.1-1.0-2-01	Шахта пассажирского лифта	
	Q=630 кг, V = 1,0 м/с	
	противовес сзади, hэт.=3,0м	13
1.089.1-1.0-2-02	Шахта пассажирского лифта	
	Q=630 кг, V=1,6 м/с	
	противовес сзади; hэт =3,0м	14
1.089.1-1.0-2-03	Шахты пассажирского лифта	
	Q=630 кг, V=1,0 м/с	
	противовес сзади; hэт.=3,3; 3,6; 4,2 м	15
1.089 1-1.0-2-04	Шахты пассажирского лифта	
	Q=630 кг, V=1,6 м/с	
	противовес сзади, hэт.=3,3; 3,6, 4,2 м	16
1.089 1-1.0-2-05	Шахты пассажирского лифта	
	Q=630 кг, V=1,0 м/с	
	противовес сзади, hэт=4,8, 5,4 м	17
1.089 1-1.0-2-06	Шахты пассажирского лифта	
	Q=630 кг, V=1,6 м/с	
	противовес сзади, hэт=4,8, 5,4 м	18
1.089.1-1 0-2-07	Шахта пассажирского лифта	
	Q=630 кг, V=1,0 м/с	
	противовес сзади; hэт=6,0м	19
1 089.1-1.0-2-08	Шахта пассажирского лифта	
	Q=630 кг, V=1,6 м/с	
	противовес сзади, hэт.=6,0 м	20

Обозначение документа	Наименование	Стр
1.089.1-1.0-2-09	Шахты пассажирского лифта	
	Q=630 кг, V=1,0 м/с	
	противовес сзади, hэт=6,6; 7,2м	21
1.089.1-1.0-2-10	Шахты пассажирского лифта	
	Q=630 кг, V=1,6 м/с	
	противовес сзади, hэт=6,6; 7,2м	22
1.089 1-1.0-2-11	Шахта пассажирского лифта	
	Q=1000 кг, V=1,0 м/с	
	противовес сзади, hэт.=3,0м	23
1.089.1-1.0-2-12	Шахта пассажирского лифта	
	Q=1000 кг, V=1,6 м/с	
	противовес сзади, hэт.=3,0м	24
1.089.1-1.0-2-13	Шахты пассажирского лифта	
	Q=1000 кг, V=1,0 м/с	
	противовес сзади, hэт.=3,3; 3,6; 4,2м	25
1.089 1-1.0-2-14	Шахты пассажирского лифта	
	Q=1000 кг, V=1,6 м/с	
	противовес сзади, hэт=3,3; 3,6; 4,2 м	26
1.089.1-1 0-2-15	Шахты пассажирского лифта	
	Q=1000 кг, V=1,0 м/с	
	противовес сзади; hэт.=4,8, 5,4 м	27
1.089.1-1.0-2-16	Шахты пассажирского лифта	
	Q=1000 кг, V=1,6 м/с	
	противовес сзади, hэт=4,8; 5,4 м	28
1.089.1-1.0-2-17	Шахта пассажирского лифта	
	Q=1000 кг, V=1,0 м/с	
	противовес сзади; hэт.=6,0м	29
1.089 1-1.0-2-18	Шахта пассажирского лифта	
	Q=1000 кг, V=1,6 м/с	
	противовес сзади, hэт=6,0м	30

Взам.инв.№ | Подпись и дата | Инв.№ подл.

Нач.отд.	Новичков		
Н.контр.	Некритин		
ГИП	Некритин		
Вед.инж.	Александрова		

1.089.1-1.0-2

Содержание

Стадия	Лист	Листов
Р	1	4

ГИПРОНИИЗДРАВ

24328-01 3

https://zavodjbi.com/

https://zavodjbi.com/

Обозначение документа	Наименование	Стр
1 089 1-1.0-2-19	Шахты пассажирского лифта	
	Q=1000 кг, V=1,0 м/с	
	противовес сзади, hэт=6,6; 7,2 м	31
1.089.1-1.0-2-20	Шахты пассажирского лифта	
	Q=1000 кг, V=1,6 м/с	
	противовес сзади; hэт.=6,6; 7,2 м	32
1.089 1-1.0-2-21	Шахта пассажирского лифта	
	Q=1000 кг, V=1,0 м/с	
	противовес справа; hэт=3,0 м	33
1.089.1-1.0-2-22	Шахта пассажирского лифта	
	Q=1000 кг, V=1,6 м/с	
	противовес справа; hэт 3,0 м	34
1.089.1-1.0-2-23	Шахты пассажирского лифта	
	Q=1000 кг, V=1,0 м/с	
	противовес справа; hэт.=3,3, 3,6; 4,2 м	35
1.089.1-1.0-2-24	Шахты пассажирского лифта	
	Q=1000 кг, V=1,6 м/с	
	противовес справа, hэт.=3,3; 3,6; 4,2 м	36
1.089.1-1.0-2-25	Шахты пассажирского лифта	
	Q=1000 кг, V=1,0 м/с	
	противовес справа; hэт.=4,8; 5,4 м	37
1.089 1-1 0-2-26	Шахты пассажирского лифта	
	Q=1000 кг, V=1,6 м/с	
	противовес справа; hэт.=4,8; 5,4 м	38
1.089.1-1.0-2-27	Шахта пассажирского лифта	
	Q=1000 кг, V=1,0 м/с	
	противовес справа; hэт=6,0 м	39
1.089.1-1.0-2-28	Шахта пассажирского лифта	
	Q=1000 кг, V=1,6 м/с	
	противовес справа, hэт=6,0 м	40

Инв. № подл. | Подпись и дата | Взам. инв. №

Обозначение документа	Наименование	Стр
1.089.1-1.0-2-29	Шахты пассажирского лифта	
	Q=1000 кг, V=1,0 м/с	
	противовес справа, hэт.=6,6; 7,2 м	41
1.089.1-1.0-2-30	Шахты пассажирского лифта	
	Q=1000 кг, V=1,6 м/с	
	противовес справа; hэт.=6,6; 7,2 м	42
1 089 1-1 0-2-31	Шахты пассажирского лифта	
	Q=630 кг, V=1,0 м/с; противовес сбоку;	
	кабина непроходная, hэт.=3,3; 3,6; 4,2 м	43
1.089.1-1.0-2-32	Шахты пассажирского лифта	
	Q=630 кг, V=1,0 м/с, противовес сбоку,	
	кабина проходная, hэт.=3,3, 3,6; 4,2 м	44
1.089.1-1.0-2-33	Шахты пассажирского лифта	
	Q=1600 кг, V=1,0 м/с; противовес сбоку;	
	кабина непроходная; hэт.=3,3; 3,6, 4,2 м	45
1.089.1-1.0-2-34	Шахты пассажирского лифта	
	Q=1600 кг, V=1,0 м/с; противовес сбоку;	
	кабина проходная; hэт.=3,3; 3,6; 4,2 м	46

Инв. № подл. | Подпись и дата | Взам. инв. №

24328-01 и

1. Состав серии

Рабочие чертежи по серии 1.089.1-1 "Шахты лифтов из железобетонных укрупненных конструкций межвидового применения" разработаны в составе Общесоюзного каталога индустриальных изделий для обычных условий строительства. Настоящие чертежи входят в серию 1.089 1-1и включают 2 выпуска:

Выпуск 0-2 - Шахты пассажирских лифтов по ГОСТ 5746 - 83 с болтовым креплением оборудования лифта. Материалы для проектирования

Выпуск 1-2 - Блоки шахт пассажирских лифтов по ГОСТ 5746-83 с болтовым креплением оборудования лифта. Рабочие чертежи

Настоящие выпуски необходимо рассматривать с выпусками: 0-1, 1-1, 2-1 серии 1.089.1-1

2. Область применения

2.1 Область применения изделий приведена в выпуске 0-1 серии 1.089 1-1.

2.2. Применение блоков и панелей шахт с болтовым креплением оборудования, разработанных в настоящих выпусках, необходимо согласовать с местной организацией по монтажу лифтов.

3. Маркировка изделий

3.1. Для маркировки изделий принята следующая схема.

Блоки и панели шахт лифтов

XXX-XX-XXX

- Тип конструкции
  - БШЛ - блок шахты лифта
  - ПШЛ - панель шахты лифта
- Грузоподъемность лифта в десятках кг: 63, 100 и 160
- Тип лифта:
  - Б - пассажирский для лечебно-профилактических учреждений (грузоподъемностью 630 кг)
  - буквы отсутствуют - лифт обычный пассажирский и пассажирский для лечебно-профилактических учреждений (грузоподъемностью 1600 кг)
- Высота изделия в дм (округленно):
  - 12 - высота 1180 мм
  - 30 - высота 2980 мм
  - 33 - высота 3280 мм
  - 36 - высота 3580 мм
  - 42 - высота 4180 мм
- Расположение противовеса относительно кабины
  - П - справа от кабины
  - буквы отсутствуют - противовес сзади
- Порядковый номер изделия для определенного типа шахты при данной высоте блока или панели
- Схема установки лифтов
  - а - при групповой установке лифтов, буквы отсутствуют - при одиночной установке лифта
- Тип крепления оборудования
  - б - при болтовом креплении оборудования лифта

Нач. отд.	Новичков		1.089 1-1.0-2-ПЗ			
Н контр	Некритин		Пояснительная записка	Стадия	Лист	Листов
ГИП	Некритин			Р	1	4
Вед. инж	Александрова			ГИПРОНИИЗДРАВ		

24328-01 5 Формат А3

https://zavodjbi.com/

https://zavodjbi.com/

Пример:

БШЛ100 - 33п - 1б

- блок шахты пассажирского лифта грузоподъемностью 1000кг, высота блока 3280мм, расположение противовеса лифта относительно кабины - справа, номер блока - 1, болтовое крепление оборудования лифта.

Место расположения блока показано на схемах расположения элементов шахты данного лифта (чертежи 1.089.1-1.0-1-23 и 1.089.1-1.0-1-24), спецификации к этим схемам приведены на чертежах 1.089.1-1.0-2-23 и 1.089.1-1.0-2-24.

При групповой установке пассажирских лифтов при разработке конкретного проекта в конце маркировки блоков добавляется индекс „а".

Пример: БШЛ100 - 33п - 1аб

3.2. Для шахт лифтов разработаны:

а) блоки и панели основные (с дверным проемом)

высотой - 2980 мм

3280 мм

- 3580 мм

4180 мм

б) блоки и панели доборные

высотой - 1180 мм

2980 мм

Номенклатура изделий шахт лифтов приведена в документе 1.089.1-1.0-2-НИ.

4. Указания по применению изделий

Общие указания по применению изделий приведены в выпуске 0-1 серии 1.089.1-1.

В настоящем выпуске приведены развертки стен шахт для выполнения чертежей на заказ лифтов, а также спецификации к схемам расположения отдельно стоящих шахт, приведенных в виде примеров в выпуске 0-1 серии 1.089.1-1.

В соответствии со сборником заданий на проектирование строительной части лифтовых установок АТ-7 в изделиях предусмотрены:

- закладные изделия для крепления обрамления дверей (лифт пассажирский для лечебно-профилактических учреждений, грузоподъемностью 630 кг);
- отверстия для крепления дверей;
- отверстия для крепления кронштейнов направляющих кабины и противовеса;
- отверстие для прокладки проводов при групповом управлении пассажирскими лифтами (устраивается в блоках, в обозначении марок которых на конце имеется индекс "а");
- отверстия для крепления брусьев монтажного настила (размер и конфигурация этих отверстий могут быть уточнены с местной организацией по монтажу лифтов).

Инв.№ подл. | Подпись и дата | Взам.инв.№

https://zavodjbi.com/

https://zavodjbi.com/

5. Указания по монтажу

5.1. Общие указания по монтажу приведены в выпуске 0-1 серии 1.089.1-1.

5.2. Болты для крепления оборудования лифта в комплект поставки лифта не входят и должны быть учтены в конкретном проекте. При невозможности установки болтов после монтажа стен шахты (из-за непосредственного примыкания к шахте перекрытий, перегородок, стен, рядом стоящих шахт и т. д.) рекомендуется предварительно устанавливать болты в предназначенные для них гнезда до монтажа блоков и панелей шахт.

Требуемое количество болтов для крепления оборудования лифта (на один этаж шахты) приведено в таблице 1.

Таблица 1

Тип лифта	№ чертежа шахт пассажирских лифтов	Высота этажа, м	Количество болтовых соединений, шт.	
			Болт М12×170	Болт М20×180
Пассажирский Q=630кг, V=1,0м/с противовес сзади	1.089.1-0-2-01	3,0	12 (20)	
	-03	3,3	20	
		3,6	20	
		4,2	20 (28)	
	-05	4,8	20 (28)	
		5,4	20 (28)	
	-07	6,0	20	
	-09	6,6	28	
		7,2	28	

Продолжение таблицы 1

Тип лифта	№ чертежа шахт пассажирских лифтов	Высота этажа, м	Количество болтовых соединений, шт.	
			Болт М12×170	Болт М20×180
Пассажирский Q=630кг, V=1,6м/с противовес сзади	1.089.1-1.0-2-02	3,0	12 (28)	
	-04	3,3	20 (28)	
		3,6	20 (28)	
		4,2	20 (28)	
	-06	4,8	20 (28)	
		5,4	20 (28)	
	-08	6,0	20 (28)	
	-10	6,6	28	
		7,2	28	
		приямок	8	
Пассажирский Q=1000кг, V=1,0м/с противовес сзади	1.089.1-1.0-2-11	3,0	16 (24)	
	-13	3,3	16 (24)	
		3,6	16 (24)	
		4,2	24	
	-15	4,8	24	
		5,4	24 (32)	
	-17	6,0	24 (32)	
	-19	6,6	24	
		7,2	32	

24328-01 7

Продолжение табл. 1

Тип лифта	№ чертежа шахт пассажирских лифтов	Высота этажа, м	Количество болтовых соединений, шт. Болт М12×170	Болт М20×180
Пассажирский Q=1000кг, V=1,6м/с противовес сзади	1.089.1-1.0-2 -12	3,0	16 (24)	
	-14	3,3	16 (24)	
		3,6	16 (24)	
		4,2	24	
	-16	4,8	24	
		5,4	24 (32)	
	-18	6,0	24 (32)	
	-20	6,6	24 (32)	
		7,2	32	
		Приямок	8	
Пассажирский Q=1000кг, V=1,0м/с противовес справа	1.089.1-1.0-2 -21	3,0	16 (22)	
	-23	3,3	16 (22)	
		3,6	16 (22)	
		4,2	16 (22)	
	-25	4,8	22	
		5,4	22	
	-27	6,0	28	
	-29	6,6	28	
		7,2	28	
Пассажирский Q=1000кг, V=1,6м/с противовес справа	1.089.1-1.0-2 -22	3,0	16 (22)	
	-24	3,3	16 (22)	
		3,6	16 (22)	
		4,2	16 (22)	
	-26	4,8	22	
		5,4	22	
	-28	6,0	28	
	-30	6,6	28	
		7,2	28	
		Приямок	6	

Продолжение табл. 1

Тип лифта	№ чертежа шахт пассажирских лифтов	Высота этажа, м	Количество болтовых соединений, шт. Болт М12×170	Болт М20×180
Пассажирский Q=630кг, V=1,0м/с противовес сбоку непроходная кабина	1.089.1-1.0-2 -31	3,3	16 (22)	
		3,6	16 (22)	
		4,2	16 (22)	
Пассажирский Q=630 кг, V=1,6м/с противовес сбоку проходная кабина	1.089.1-1.0-2 -32	3,3	20 (26)	
		3,6	20 (26)	
		4,2	20 (26)	
Пассажирский Q=1600кг, V=1,0м/с противовес сбоку непроходная кабина	1.089.1-1.0-2 -33	3,3	12 (14)	8 (12)
		3,6	12 (14)	8 (12)
		4,2	12 (14)	8 (12)
		Приямок	2	4
Пассажирский Q=1600кг, V=1,0м/с противовес сбоку проходная кабина	1.089.1-1.0-2 - 34	3,3	20 (22)	8 (12)
		3,6	20 (22)	8 (12)
		4,2	20 (22)	8 (12)
		Приямок	2	4

Примечание к табл. 1. В скобках приведены значения для верхних этажей шахт.

5.3. В комплект болтового соединения входят следующие стандартные изделия (приведено в таблице 2).

Таблица 2

⌀ отверстия в изделиях шахт	Болт ГОСТ 7798-70	Гайка ГОСТ 5915-70	Шайба увеличенная ГОСТ 6958-78	Шайба пружинная ГОСТ 6402-70
⌀18	М12×170	М12	12	12
⌀25	М20×180	М20	20	20

Инв. № подл. | Подпись и дата | Взам. инв. №

https://zavodjbi.com/

Эскиз	Обозначение	Марка	Размеры, мм l	h	b	Класс бетона	Расход материалов: бетон, м³	сталь, кг натур	сталь, кг прив к кл АI	Масса, кг
	БЛОКИ ШАХТ ЛИФТОВ									
	Основные									
	1.089.1-1.1-2-01	БШЛ63-30-1б	2270	2980	1000	В25	1,33	76,61	96,25	3330
	1.089.1-1.1-2-02	БШЛ63-33-1б		3280			1,48	86,42	108,80	3700
	1.089.1-1.1-2-03	БШЛ63-36-1б		3580			1,63	93,57	117,72	4080
	1.089.1-1.1-2-03	БШЛ63-42-1б		4180			1,93	105,25	132,52	4820
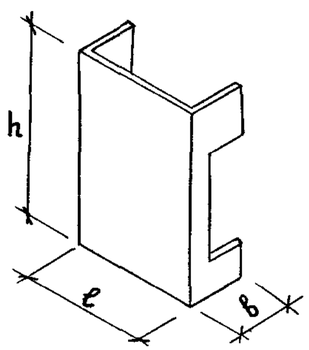	1.089.1-1.1-2-07	БШЛ100-30-1б	2270	2980	1300		1,52	90,61	115,30	3800
	1.089.1-1.1-2-08	БШЛ100-33-1б		3280			1,69	100,07	126,66	4220
	1.089.1-1.1-2-09	БШЛ100-36-1б		3580			1,86	108,01	136,57	4650
	1.089.1-1.1-2-09	БШЛ100-42-1б		4180			2,20	124,63	156,65	5510
	1.089.1-1.1-2-13	БШЛ100-30п-1б	2820	2980	1050		1,55	85,55	109,84	3880
	1.089.1-1.1-2-14	БШЛ100-33п-1б		3280			1,73	95,78	122,09	4310
	1.089.1-1.1-2-14	БШЛ100-36п-1б		3580			1,90	104,00	132,50	4750
	1.089.1-1.1-2-14	БШЛ100-42п-1б		4180			2,24	120,11	152,40	5610
	1.089.1-1.1-2-17	БШЛ63Б-33-1б	2970	3280	1100		1,81	105,55	135,50	4510
	1.089.1-1.1-2-18	БШЛ63Б-36-1б		3580			1,99	117,49	151,08	4970
	1.089.1-1.1-2-18	БШЛ63Б-42-1б		4180			2,35	134,00	173,54	5880
	1.089.1-1.1-2-19	БШЛ63Б-42-3б								

Н.контр	Некритин		
Нач.отд	Новичков		
ГИП	Некритин		
Вед.инж	Александрова		

1.089.1-1.0-2-НИ

НОМЕНКЛАТУРА ИЗДЕЛИЙ

Стадия	Лист	Листов
Р	1	5

ГИПРОНИИЗДРАВ

Инв.№ подл. | Подпись и дата | Взам.инв.№

24328-01 9

https://zavodjbi.com/

https://zavodjbi.com/

Продолжение

Эскиз	Обозначение	Марка	Размеры, мм			Класс бетона	Расход материалов			Масса, кг
			l	h	b		Бетон, м³	Сталь, кг натур	Сталь, кг прив к кл AI	
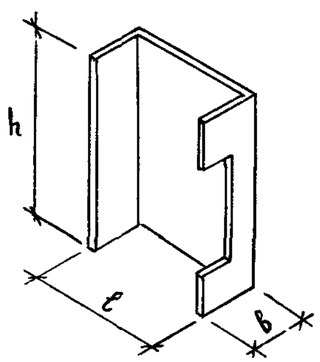	1.089.1-1.1-2-04	БШЛ63-30-2δ	2270	2980	1000	В25	1,33	76,61	96,25	3330
	1.089.1-1.1-2-05	БШЛ63-33-2δ		3280			1,48	86,42	108,80	3700
	1.089.1-1.1-2-06	БШЛ63-36-2δ		3580			1,63	93,57	117,72	4080
	1.089.1-1.1-2-06	БШЛ63-42-2δ		4180			1,93	105,25	132,52	4820
	1.089.1-1.1-2-10	БШЛ100-30-2δ	2270	2980	1300		1,52	90,61	115,30	3800
	1.089.1-1.1-2-11	БШЛ100-33-2δ		3280			1,69	100,07	126,66	4220
	1.089.1-1.1-2-12	БШЛ100-36-2δ		3580			1,86	108,01	136,57	4650
	1.089.1-1.1-2-12	БШЛ100-42-2δ		4180			2,20	124,63	156,65	5510
	1.089.1-1.1-2-15	БШЛ100-30п-2δ	2820	2980	1050		1,58	86,58	110,44	3950
	1.089.1-1.1-2-16	БШЛ100-33п-2δ		3280			1,75	95,31	125,97	4380
	1.089.1-1.1-2-16	БШЛ100-36п-2δ		3580			1,93	102,85	131,36	4820
	1.089.1-1.1-2-16	БШЛ100-42п-2δ		4180			2,27	118,65	151,00	5680
	1.089.1-1.1-2-20	БШЛ63Б-33-2δ	2970	3280	1100		1,80	105,55	135,50	4490
	1.089.1-1.1-2-21	БШЛ63Б-36-2δ		3580			1,98	117,49	151,08	4950
	1.089.1-1.1-2-21	БШЛ63Б-42-2δ		4180			2,34	134,00	173,54	5860
	1.089.1-1.1-2-22	БШЛ63Б-42-4δ								

Инв.№ подл. | Подпись и дата | Взам. инв.№

https://zavodjbi.com/

24328-01 10

https://zavodjbi.com/

Продолжение

Эскиз	Обозначение	Марка	Размеры, мм l	h	b	Класс бетона	Расход материалов: бетон, м³	сталь, кг натур	сталь, кг прив к кл AI	Масса, кг
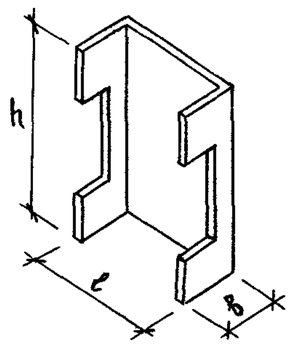	1.089.1-1.1-2-23	БШЛ63Б-33-3б	2970	3280	1100		1,62	120,97	154,57	4060
	1.089.1-1.1-2-24	БШЛ63Б-36-3б		3580			1,81	136,40	174,37	4520
	1.089.1-1.1-2-24	БШЛ63Б-42-5б		4180			2,17	158,71	204,05	5420
	1.089.1-1.1-2-25	БШЛ63Б-42-7б								
	1.089.1-1.1-2-26	БШЛ63Б-33-4б	2970	3280	1100		1,61	120,97	154,57	4020
	1.089.1-1.1-2-27	БШЛ63Б-36-4б		3580			1,79	136,40	174,37	4480
	1.089.1-1.1-2-27	БШЛ63Б-42-6б		4180			2,15	158,71	204,05	5380
	1.089.1-1.1-2-28	БШЛ63Б-42-8б								
	Доборные									
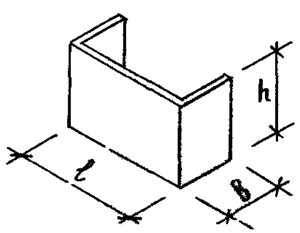	1.089.1-1.1-2-41	БШЛ63-12-2б	2270	1180	1000	В25	0,59	36,58	45,28	1470
	1.089.1-1.1-2-42	БШЛ63-12-3б								
	1.089.1-1.1-2-43	БШЛ100-12-2б	2270	1180	1300		0,68	40,04	50,37	1700
	1.089.1-1.1-2-44	БШЛ100-12-3б								
	1.089.1-1.1-2-45	БШЛ100-12п-2б	2820	1180	1050		0,68	38,72	48,43	1700
	1.089.1-1.1-2-46	БШ100-12п-3б								
	1.089.1-1.1-2-45	БШЛ100-12п-4б								
	1.089.1-1.1-2-46	БШЛ100-12п-5б								

https://zavodjbi.com/

https://zavodjbi.com/

Продолжение

Эскиз	Обозначение	Марка	Размеры, мм l	h	в	Класс бетона	Расход материалов: бетон, м³	сталь, кг натур	сталь, кг прив к кл AI	Масса, кг
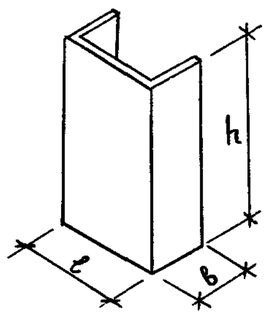	1 089 1-1.1-2-35	БША63-30-3б	2270	2980	1000	В25	1,48	71,95	90,74	3700
	1 089.1-1 1-2-36	БША63-30-4б								
	1 089.1-1 1-2-35	БША63-30-5б								
	1 089.1-1 1-2-36	БША63-30-6б								
	1.089.1-1.1-2-37	БША100-30-3б	2270	2980	1300		1,71	81,65	103,46	4280
	1.089 1-1.1-2-38	БША100-30-4б								
	1.089.1-1 1-2-37	БША100-30-5б								
	1 089.1-1.1-2-38	БША100-30-6б								
	1.089.1-11-2-39	БША100-30п-3б	2820	2980	1050		1,72	80,89	103,49	4300
	1.089.1-1 1-2-40	БША100-30п-4б								
ПАНЕЛИ ШАХТ ЛИФТОВ										
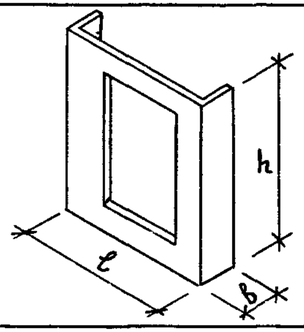	Основные									
	1 089.1-1.1-2-29	ПША160-33п-1б	2710	3280	380	В25	0,96	122,76	148,88	2400
	1.089.1-1 1-2-29	ПША160-36п-1б		3580			1,10	132,64	160,69	2740
	1 089 1-1.1-2-29	ПША160-42п-1б		4180			1,37	157,40	190,55	3420
	1.089.1-1 1-2-34	ПША160-33п-5б		3280			0,96	122,76	148,88	2400
	1 089 1-1 1-2-34	ПША160-36п-5б		3580			1,10	132,64	160,69	2740
	1.089 1-1.1-2-34	ПША160-42п-5б		4180			1,37	157,40	190,55	3420

Инв.№ подл. | Подпись и дата | Взам.инв.№

24328-01 12

https://zavodjbi.com/

https://zavodjbi.com/

Продолжение

Эскиз	Обозначение	Марка	Размеры, мм			Класс бетона	Расход материалов			Масса, кг
			ℓ	h	в		Бетон, м³	Сталь, кг натур	Сталь, кг прив к кл AI	
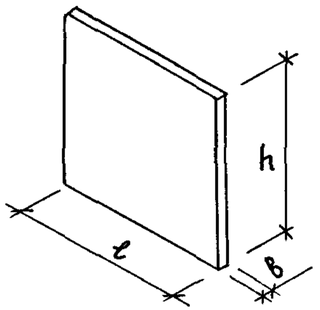	1.089.1-1.1-2-30	ПШЛ160-33п-2δ	2510	3280	140	В25	1,15	75,41	84,31	2880
	1.089.1-1.1-2-31	ПШЛ160-36п-2δ		3580			1,26	80,67	90,23	3150
	1.089.1-1.1-2-31	ПШЛ160-42п-2δ		4180			1,47	106,83	123,67	3670
	1.089.1-1.1-2-32	ПШЛ160-33п-4δ		3280			1,15	75,41	84,31	2880
	1.089.1-1.1-2-33	ПШЛ160-36п-4δ		3580			1,26	80,67	90,23	3150
	1.089.1-1.1-2-33	ПШЛ160-42п-4δ		4180			1,47	106,83	123,67	3670
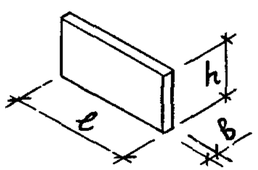	Доборные									
	1.089.1-1.1-2-47	ПШЛ160-12п-2δ	2510	1180	140		0,41	26,06	31,94	1040
	1.089.1-1.1-2-48	ПШЛ160-12п-3δ								

ЗАВОД КЖБИ

https://zavodjbi.com/

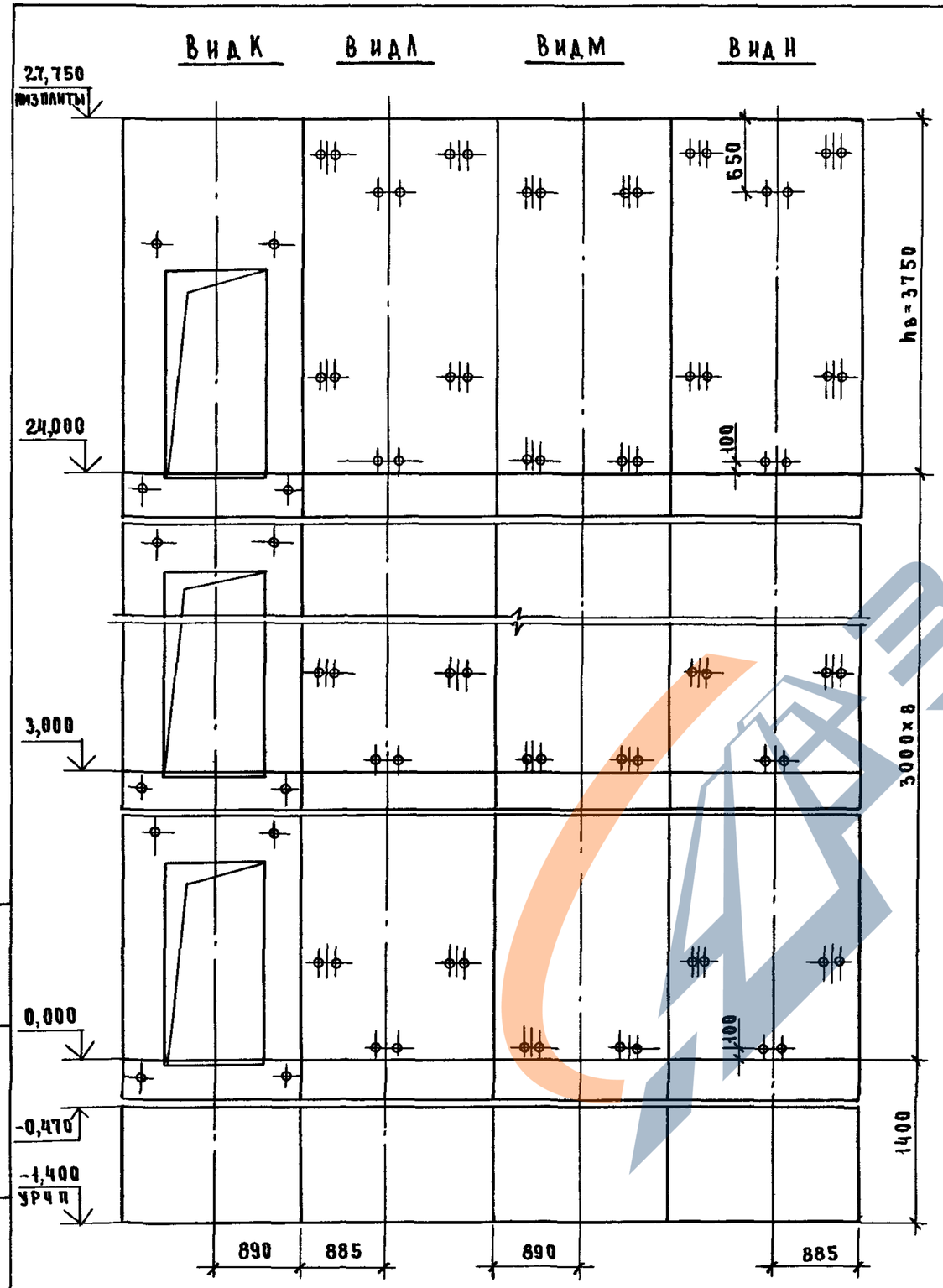

Марка, поз	Обозначение	Наименование	Кол	Масса ед., кг	Примечание
		Блоки шахты лифта			
БШЛ-1	1.089.1-11-1-42	БШЛ63-12-1	2	1470	
БШЛ-2	1.089.1-11-2-01	БШЛ63-30-1б	8	3330	
БШЛ-3	1.089.1-11-2-04	БШЛ63-30-2б	8	3330	
БШЛ-4	1.089.1-11-2-03	БШЛ63-42-1б	1	4820	
БШЛ-5	1.089.1-11-2-06	БШЛ63-42-2б	1	4820	
		Плита перекрытия			
ПЛ-1	1.089.1-11-1-54	ПЛ63-20 23 2	1	2210	

Схему расположения элементов шахты см. чертеж 1.089.1-1.0-1-01, лист 1

Нач. отд.	Новичков		
Н. контр.	Некритин		
ГИП	Некритин		
Вед. инж.	Александрова		

1.089.1-10-2-01

Шахта пассажирского лифта Q=630 кг, V=1,0 м/с
противовес сзади; hэт=3,0 м

Стадия	Лист	Листов
Р		1

ГИПРОНИИ ЗДРАВ

Взам. инв. № | Подпись и дата | Инв. № подл.

24328-01 14

https://zavodjbi.com/

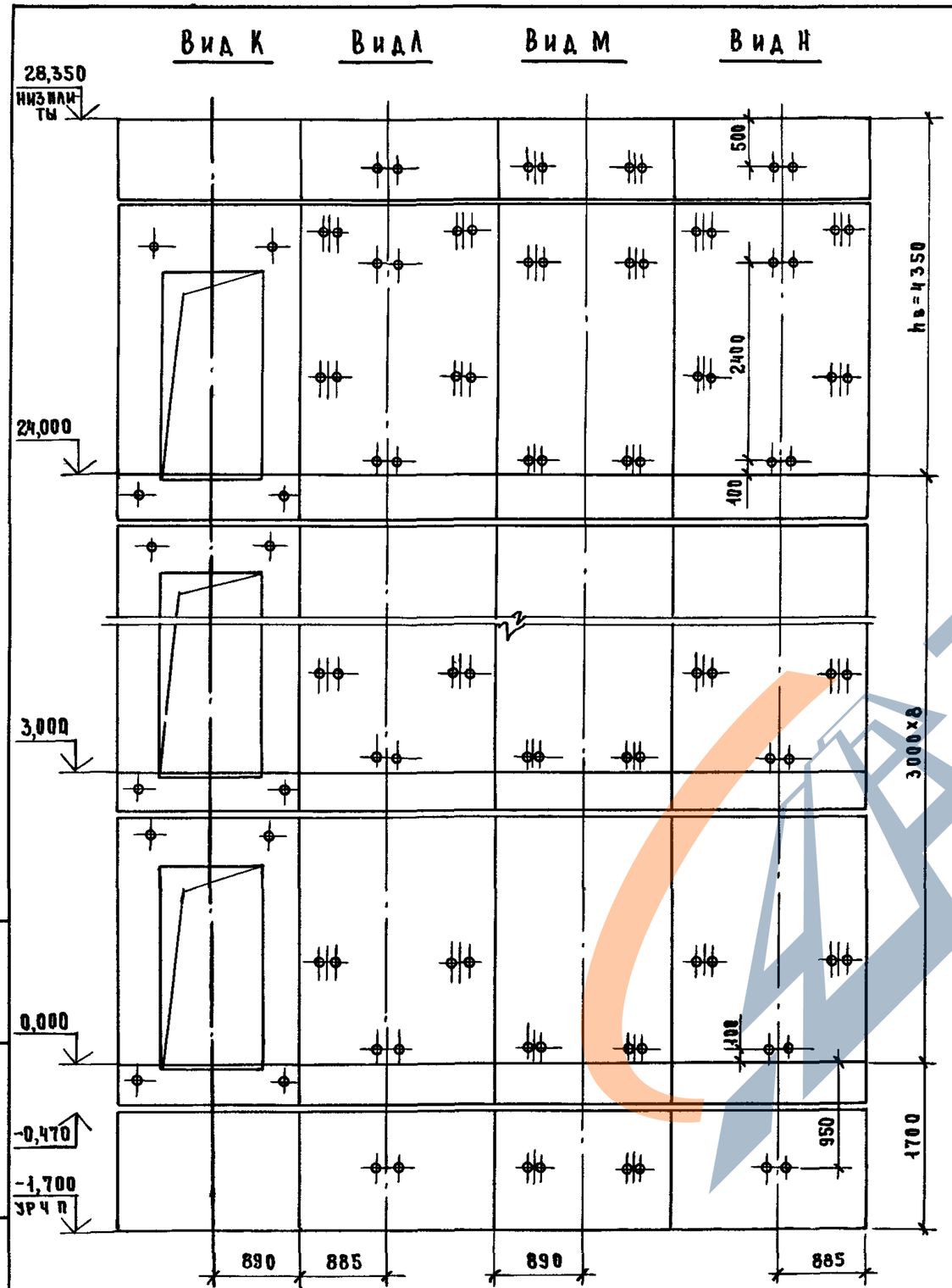

Марка, поз.	Обозначение	Наименование	Кол.	Масса ед., кг	Примечание
		Блоки шахты лифта			
БШЛ-1	1.089.1-1.1-2-41	БШЛ63-12-2б	2	1470	
БШЛ-2	1.089.1-1.1-2-42	БШЛ63-12-3б	2	1470	
БШЛ-3	1.089.1-1.1-2-01	БШЛ63-30-1б	8	3330	
БШЛ-4	1.089.1-1.1-2-04	БШЛ63-30-2б	8	3330	
БШЛ-5	1.089.1-1.1-2-03	БШЛ63-36-1б	1	4080	
БШЛ-6	1.089.1-1.1-2-06	БШЛ63-36-2б	1	4080	
		Плита перекрытия			
ПЛ-1	1.089.1-1.1-1-55	ПЛ63-20.23.2-1	1	2210	

Схему расположения элементов шахты см. чертеж 1.089.1-1.0-1-02, лист 1

Нач. отд.	Новичков		
Н. контр.	Некритин		
ГИП	Некритин		
Вед. инж.	Александрова		

1.089.1-10-2-02

Шахта пассажирского лифта Q=630 кг, V=1,6 м/с противовес сзади, hэт.=3,0 м

Стадия	Лист	Листов
Р		1

ГИПРОНИИ ЗДРАВ

24328-01 15

Инв. № подл. | Подпись и дата | Взам. инв. №

https://zavodjbi.com/

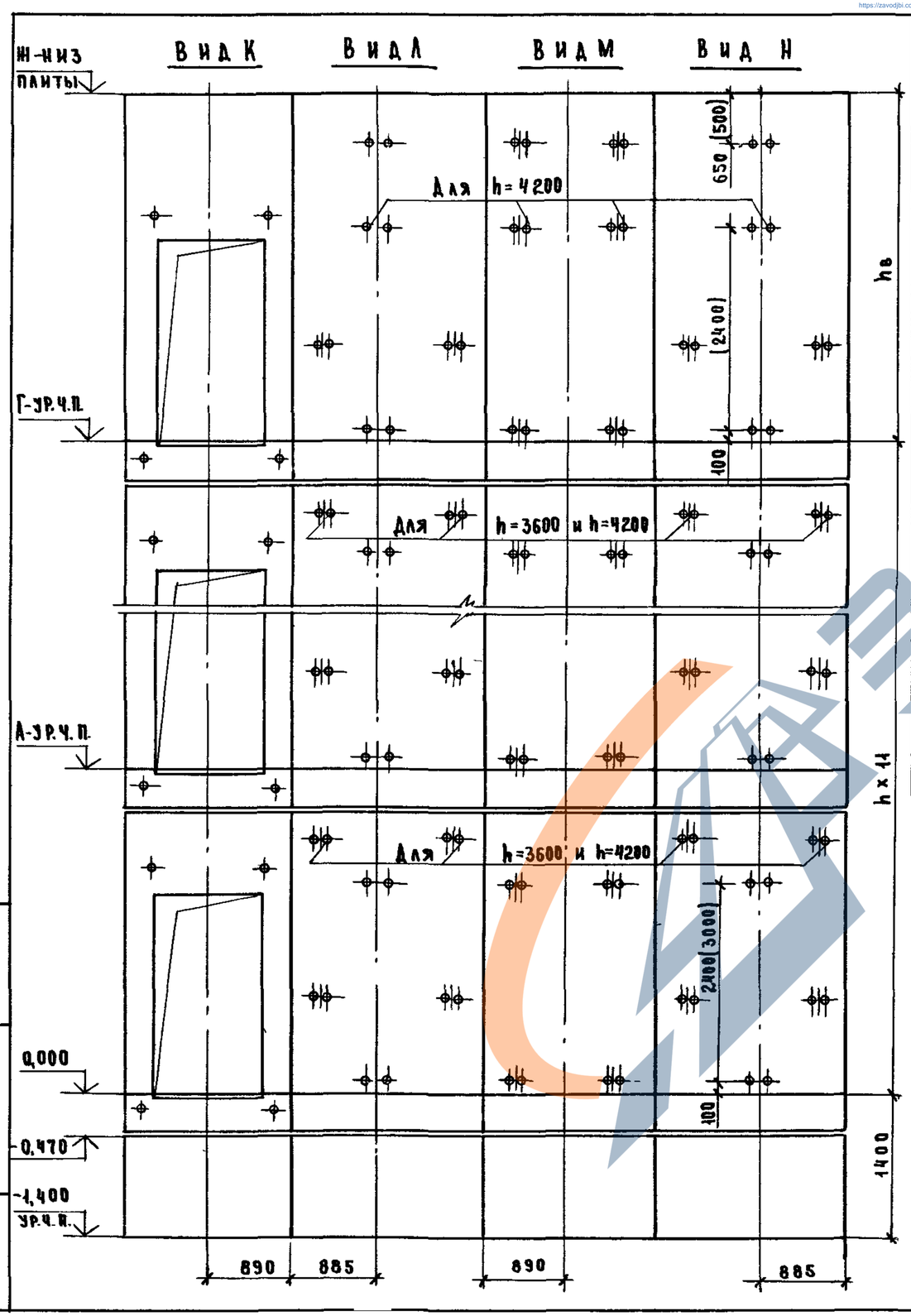

Марка, поз.	Обозначение	Наименование	Кол. при h, м 3,3	3,6	4,2	Масса ед., кг	Примечание
		Блоки шахт лифтов					
БША-1	1.089.1-1.1-1-42	БШЛ63-12-1	2	2	2	1470	
БША-2	1.089.1-1.1-2-02	БШЛ63-33-1б	11			3700	
	1.089.1-1.1-2-03	БШЛ63-36-1б		11		4080	
	1.089.1-1.1-2-03	БШЛ63-42-1б			11	4820	
БША-3	1.089.1-1.1-2-05	БШЛ63-33-2б	11			3700	
	1.089.1-1.1-2-06	БШЛ63-36-2б		11		4080	
	1.089.1-1.1-2-06	БШЛ63-42-2б			11	4820	
БША-4	1.089.1-1.1-2-03	БШЛ63-42-1б	1	1		4820	
	1.089.1-1.1-2-02	БШЛ63-33-1б			1	3700	
БША-5	1.089.1-1.1-2-06	БШЛ63-42-2б	1	1		4820	
	1.089.1-1.1-2-05	БШЛ63-33-2б			1	3700	
БША-6	1.089.1-1.1-2-41	БШЛ63-12-2б			1	1470	
БША-7	1.089.1-1.1-2-42	БШЛ63-12-3б			1	1470	
		Плита перекрытия					
ПЛ-1	1.089.1-1.1-1-54	ПЛ63-20.23.2	1	1	1	2210	

1. Схемы расположения элементов шахт см. чертёж 1.089.1-1.0-1-03, лист 1.
2. Размер в скобках дан при высоте типового этажа h=4,2 м.

Нач.отд.	Новичков		
Н.контр.	Некритин		
ГИП	Некритин		
Вед.инж.	Александрова		

1.089.1-10-2-03

Шахты пассажирского лифта Q=630 кг, V=1,0 м/с противовес сзади; hэт=3,3; 3,6; 4,2 м

Стадия	Лист	Листов
Р		1

ГИПРОНИИ ЗДРАВ

Взам.инв.№ | Подпись и дата | Инв.№ подл.

24328-01 16

https://zavodjbi.com/

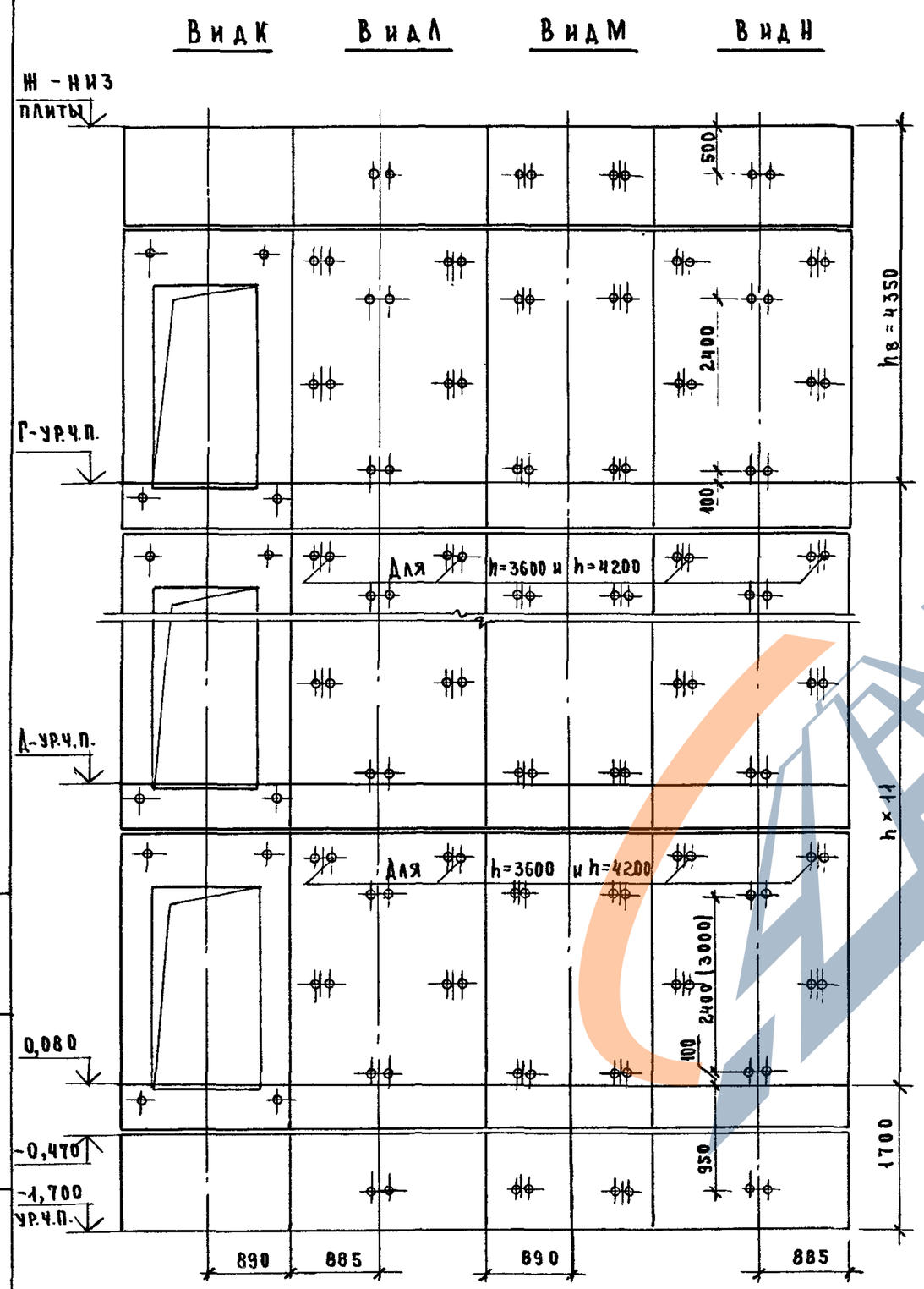

Марка, поз.	Обозначение	Наименование	Кол. при h, м 3,3	3,6	4,2	Масса ед., кг	Примечание
		Блоки шахт лифтов					
БШЛ-1	1.089.1-1.1-2-41	БШЛ63-12-2б	2	2	2	1470	
БШЛ-2	1.089.1-1.1-2-42	БШЛ63-12-3б	2	2	2	1470	
БШЛ-3	1.089.1-1.1-2-02	БШЛ63-33-1б	11			3700	
	1.089.1-1.1-2-03	БШЛ63-36-1б		11		4080	
	1.089.1-1.1-2-03	БШЛ63-42-1б			11	4820	
БШЛ-4	1.089.1-1.1-2-05	БШЛ63-33-2б	11			3700	
	1.089.1-1.1-2-06	БШЛ63-36-2б		11		4080	
	1.089.1-1.1-2-06	БШЛ63-42-2б			11	4820	
БШЛ-5	1.089.1-1.1-2-03	БШЛ63-36-1б	1	1	1	4080	
БШЛ-6	1.089.1-1.1-2-06	БШЛ63-36-2б	1	1	1	4080	
		Плита перекрытия					
ПЛ-1	1.089.1-1.1-1-55	ПЛ63-20.23.2-1	1	1	1	2210	

1. Схемы расположения элементов шахт см. чертеж 1.089.1-1.0-1-04, лист 1.
2. Размер в скобках дан при высоте типового этажа h=4,2 м.

Нач.отд.	Новичков	
Н.контр.	Некритин	
ГИП	Некритин	
Вед.инж.	Александрова	

1.089.1-1.0-2-04

Шахты пассажирского лифта Q=630 кг; V=1,6 м/с противовес сзади; hэт.=3,3; 3,6; 4,2 м

Стадия	Лист	Листов
Р		1

ГИПРОНИИ ЗДРАВ

Инв.№ подл. | Подпись и дата | Взам.инв.№

https://zavodjbi.com/

https://zavodjbi.com/

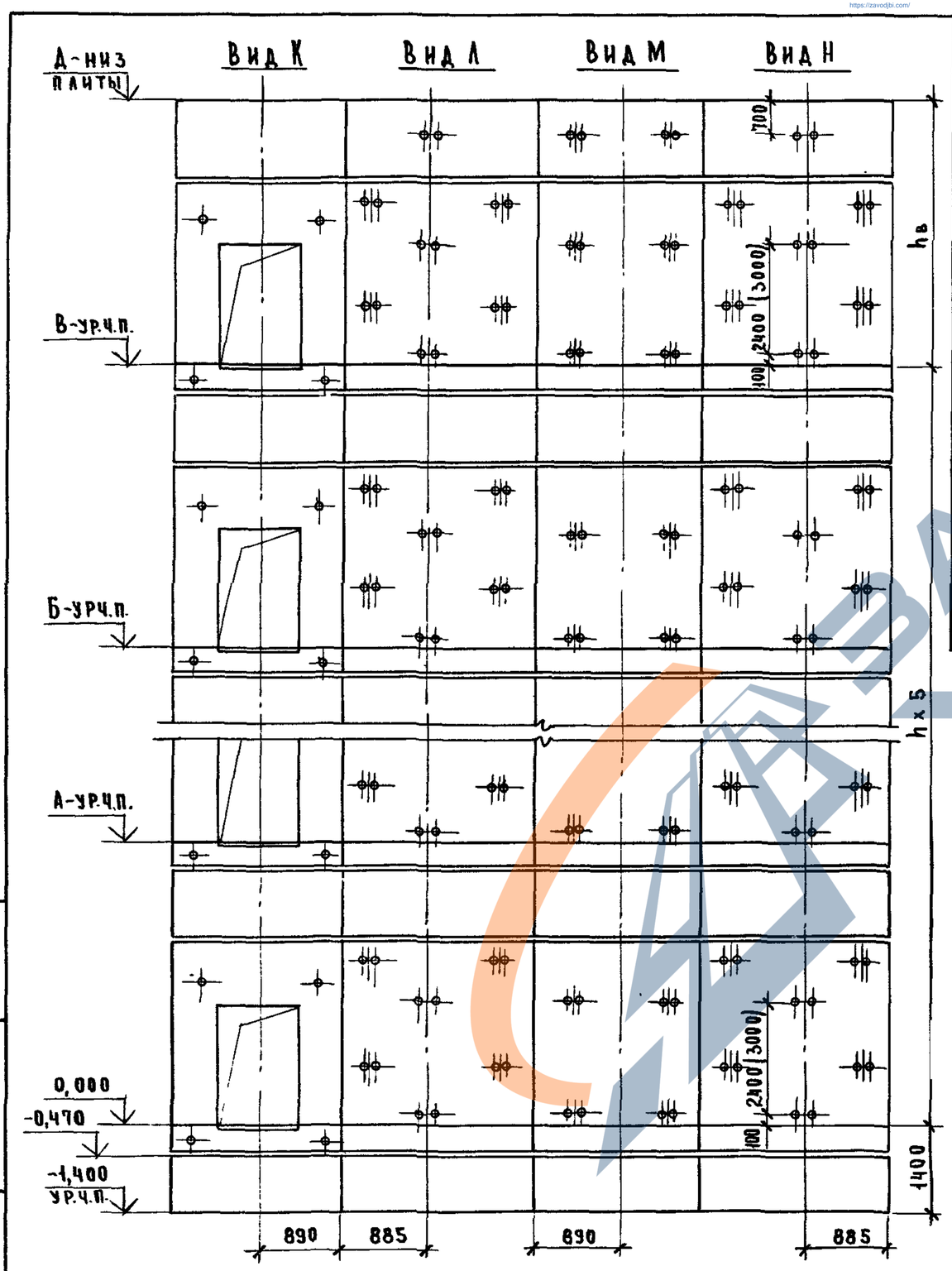

Марка, поз.	Обозначение	Наименование	Кол.прих.,м 4,8	Кол.прих.,м 5,4	Масса ед., кг	Примечание
		Блоки шахт лифтов				
БШЛ-1	1.089.1-1.1-1-42	БШЛ 63-12-1	12	12	1470	
БШЛ-2	1.089.1-1.1-2-03	БШЛ 63-36-1б	6		4080	
	1.089.1-1.1-2-03	БШЛ 63-42-1б		6	4820	
БШЛ-3	1.089.1-1.1-2-06	БШЛ 63-36-2б	6		4080	
	1.089.1-1.1-2-06	БШЛ 63-42-2б		6	4820	
БШЛ-4	1.089.1-1.1-2-41	БШЛ 63-12-2б	1	1	1470	
БШЛ-5	1.089.1-1.1-2-42	БШЛ 63-12-3б	1	1	1470	
		Плита перекрытия				
ПЛ-1	1.089.1-1.1-1-54	ПЛ63-20.23.2	1	1	2210	
УМ1	1.089.1-1.0-1-35	Участок монолитный УМ1	1	1		0,19 м³

1. Схемы расположения элементов шахт см. чертёж 1.089.1-1.0-1-05, лист 1.
2. Размер в скобках дан при высоте типового этажа h=5,4 м.
3. Монолитный участок УМ1 смотри узел IV чертеж 1.089.1-1.0-1-Д1.

Нач.отд.	Новичков		
Н.контр.	Некритин		
ГИП	Некритин		
Вед.инж.	Александрова		

1.089.1-1.0-2-05

Шахты пассажирского лифта Q=630 кг; V=1,0 м/с противовес сзади; hэт.=4,8; 5,4 м

Стадия	Лист	Листов
Р		1

ГИПРОНИИ ЗДРАВ

Инв.№ подл. | Подпись и дата | Взам.инв.№

24328-01 18

https://zavodjbi.com/

https://zavodjbi.com/

Марка, поз	Обозначение	Наименование	Кол прих, м 4,8	Кол прих, м 5,4	Масса ед, кг	Примечание
		Блоки шахт лифтов				
БШЛ-1	1089 1-11-2-41	БШЛ 63-12-2б	2	2	1470	
БШЛ-2	1089.1-11-2-42	БШЛ 63-12-3б	2	2	1470	
БШЛ-3	1089 1-1.1-2-03	БШЛ 63-36-1б	6		4080	
	1089 1-11-2-03	БШЛ 63-42-1б		6	4820	
БШЛ-4	1089 1-11-2-06	БШЛ 63-36-2б	6		4080	
	1089 1-11-2-06	БШЛ 63-42-2б		6	4820	
БШЛ-5	1089 1-11-1-42	БШЛ 63-12-1	10	10	1470	
		Плита перекрытия				
ПЛ-1	1089 1-11-1-55	ПЛ63-20 23 2-1	1	1	2210	
УМ1	1089 1-10-1-35	Участок монолитный УМ1	1	1		0,19 м³

1. Схемы расположения элементов шахт см чертёж 1089 1-1.0-1-06, лист 1
2. Размер в скобках дан при высоте типового этажа h=5,4 м
3. Монолитный участок УМ1 смотри узел IV чертеж 1089.1-10-1-Д1.

Нач отд	Новичков		
Н контр	Некритин		
ГИП	Некритин		
Вед инж	Александрова		

1089 1-10-2-06

Шахты пассажирского лифта Q=630 кг; V=1,6 м/с
противовес сзади, hэт=4,8, 5,4 м

Стадия	Лист	Листов
Р		1

ГИПРОНИИ ЗДРАВ

https://zavodjbi.com/

Марка, поз	Обозначение	Наименование	Кол.	Масса ед., кг	Примечание
		Блоки шахты лифта			
БШЛ-1	1.089.1-10-1-42	БШЛ63-12-1	2	1470	
БШЛ-2	1.089.1-10-2-01	БШЛ63-30-1б	6	3330	
БШЛ-3	1.089.1-10-2-04	БШЛ63-30-2б	6	3330	
БШЛ-4	1.089.1-10-2-35	БШЛ63-30-3б	6	3700	
БШЛ-5	1.089.1-10-2-36	БШЛ63-30-4б	6	3700	
		Плита перекрытия			
ПЛ-1	1.089.1-10-1-54	ПЛ63-20.23.2	1	2210	
УМ1	1.089.1-10-1-35	Участок монолитный УМ1	1		0,19 м³

1. Схему расположения элементов шахты см. чертеж 1.089.1-10-1-07, лист 1.
2. Монолитный участок УМ1 смотри узел IV чертеж 1.089.1-10-1-Д1

Нач. отд.	Новичков		
Н. контр.	Некритин		
ГИП	Некритин		
Вед. инж.	Александрова		

1.089.1-10-2-07

Шахта пассажирского лифта Q=630 кг; V=1,0 м/с противовес сзади, hэт=6,0 м

Стадия	Лист	Листов
Р		1

ГИПРОНИИ ЗДРАВ

Инв. № подл. | Подпись и дата | Взам. инв. №

https://zavodjbi.com/

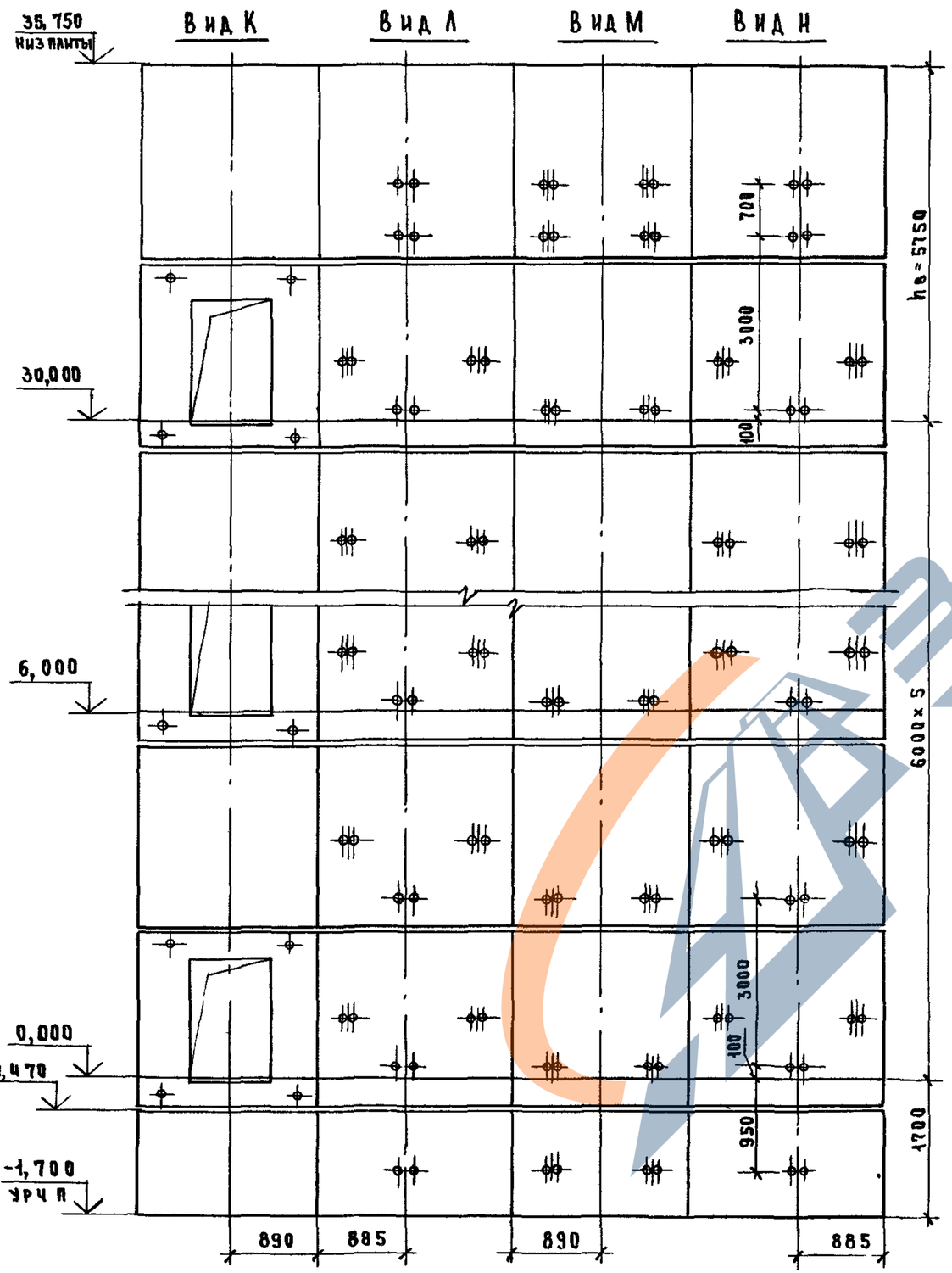

Марка, поз.	Обозначение	Наименование	Кол.	Масса ед., кг	Примечание
		Блоки шахты лифта			
БШЛ-1	1 089 1-11-2-41	БШЛ63-12-2б	1	1470	
БШЛ-2	1 089 1-11-2-42	БШЛ63-12-3б	1	1470	
БШЛ-3	1 089 1-11-2-01	БШЛ63-30-1б	6	3330	
БШЛ-4	1 089 1-11-2-04	БШЛ63-30-2б	6	3330	
БШЛ-5	1 089 1-11-2-35	БШЛ63-30-3б	5	3700	
БШЛ-6	1 089 1-11-2-36	БШЛ63-30-4б	5	3700	
БШЛ-7	1 089 1-11-2-35	БШЛ63-30-5б	1	3700	
БШЛ-8	1 089 1-11-2-36	БШЛ63-30-6б	1	3700	
		Плита перекрытия			
ПЛ-1	1 089 1-11-1-55	ПЛ63-20.23.2-1	1	2210	
Ум 1	1 089 1-10-1-35	Участок монолитный Ум1	1		0,19 м³

1. Схему расположения элементов шахты см чертёж 1089 1-10-1-08, лист 1
2. Монолитный участок Ум1 смотри узел V чертеж 1089 1-10-1-Д1

Нач.отд.	Новичков		
Н.контр.	Некритин		
ГИП	Некритин		
Вед.инж.	Александрова		

1089.1-10-2-08

Шахта пассажирского лифта Q=630 кг; V=1,6 м/с противовес сзади, hэт=6,0 м

Стадия	Лист	Листов
Р		1

ГИПРОНИИЗДРАВ

24328-01 21

Инв. № подл. | Подпись и дата | Взам. инв. №

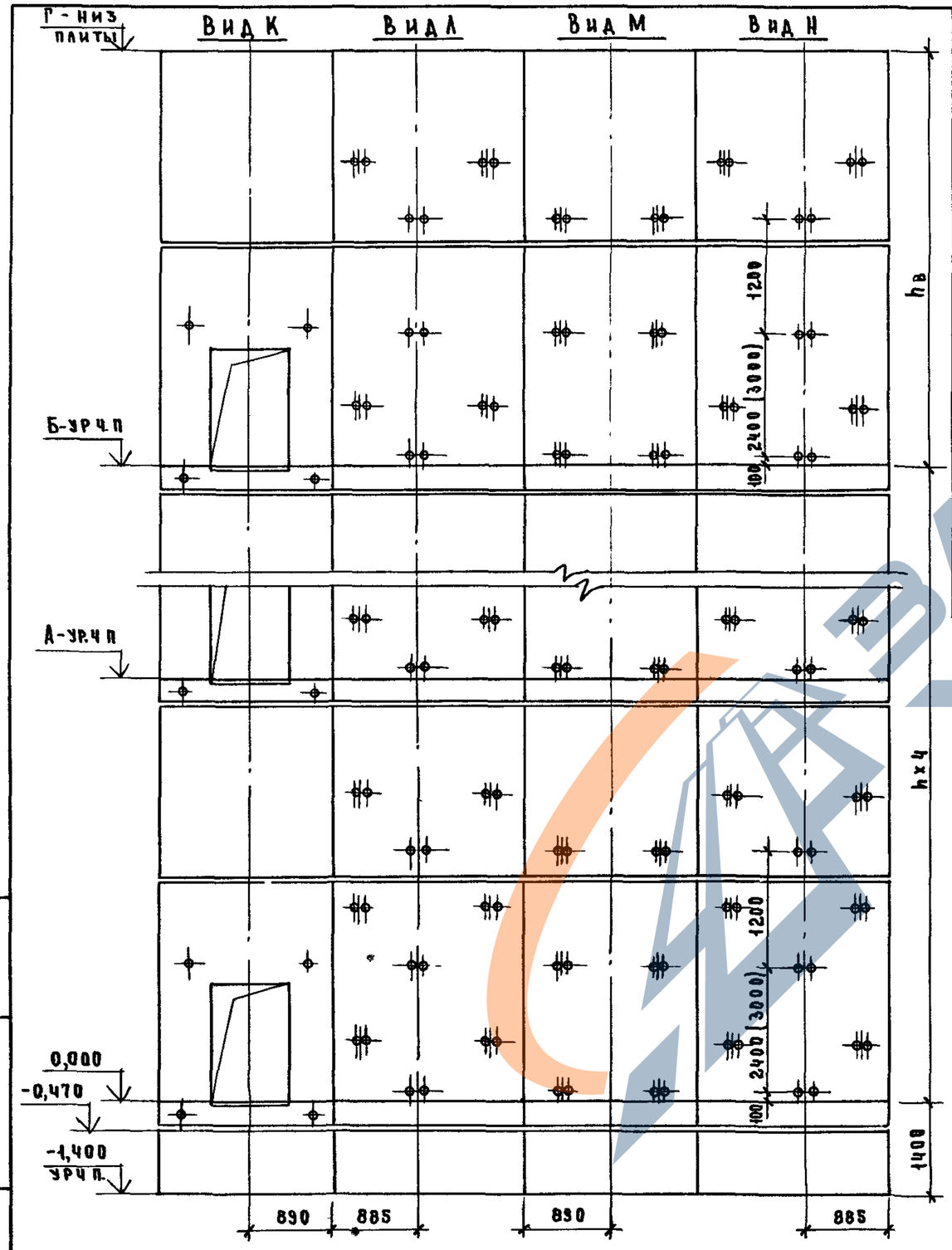

Марка, поз.	Обозначение	Наименование	Кол. при h, м 6,6	7,2	Масса ед., кг	Примечание
		Блоки шахт лифтов				
БШЛ-1	1 089 1-1.1-1-42	БШЛ 63-12-1	2	2	1470	
БШЛ-2	1 089 1-1.1-2-03	БШЛ 63-36-1б	5		4080	
	1 089 1-1.1-2-03	БШЛ 63-42-1б		5	4820	
БШЛ-3	1 089 1-1.1-2-06	БШЛ 63-36-2б	5		4080	
	1 089 1-1.1-2-06	БШЛ 63-42-2б		5	4820	
БШЛ-4	1 089 1-1.1-2-35	БШЛ 63-30-3б	5	5	3700	
БШЛ-5	1 089 1-1.1-2-36	БШЛ 63-30-4б	5	5	3700	
		Плита перекрытия				
ПЛ-1	1.089 1-11-1-54	ПЛ63-20.23 2	1	1	2210	
Ум 1	1 089 1-10-1-35	Участок монолитный Ум 1	1	1		0,19 м³

1. Схемы расположения элементов шахт см чертёж 1 089 1-1 0-1-09, лист 1.
2. Размер в скобках дан при высоте типового этажа h= 7,2 м
3. Монолитный участок Ум 1 смотри узел IV чертеж 1.089 1-1 0-1-д1

Нач.отд	Новичков	
Н.контр	Некритин	
ГИП	Некритин	
Вед.инж	Александрова	

1089 1-10-2-09

Шахты пассажирского лифта
Q=630 кг; V=1,0 м/с
противовес сзади, h эт=6,6,7,2м

Стадия	Лист	Листов
Р		1

ГИПРОНИИ ЗДРАВ

Инв № подл | Подпись и дата | Взам инв №

24328-01 22

https://zavodjbi.com/
ЗАВОД ЖБИ

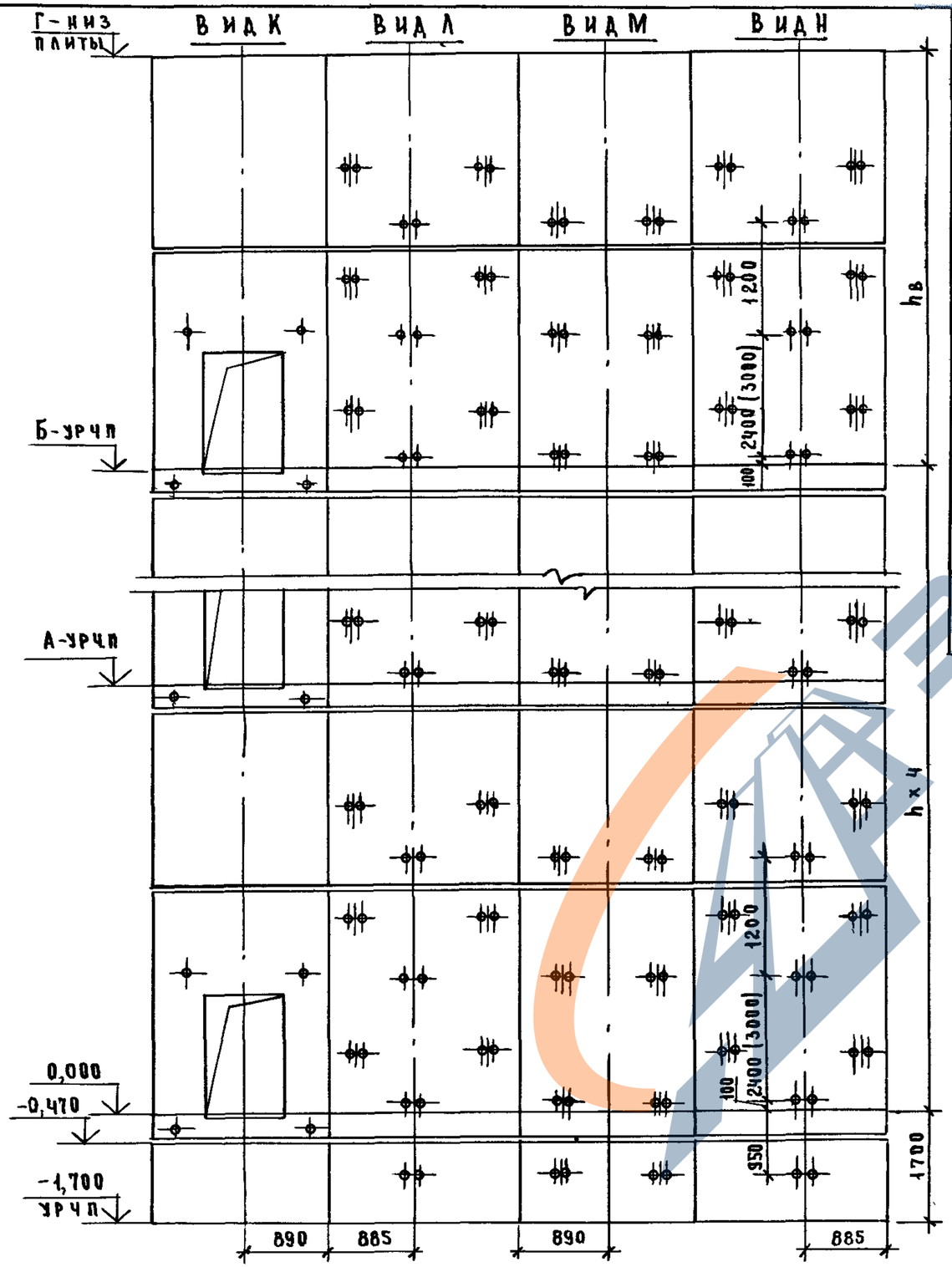

Марка, поз.	Обозначение	Наименование	Кол. прих., м 6,6	7,2	Масса ед., кг	Примечание
		Блоки шахт лифтов				
БШЛ-1	1.089.1-1.1-2-41	БШЛ 63-12-2б	1	1	1470	
БШЛ-2	1.089.1-1.1-2-42	БШЛ 63-12-3б	1	1	1470	
БШЛ-3	1.089.1-1.1-2-03	БШЛ 63-36-1б	5		4080	
	1.089.1-1.1-2-03	БШЛ 63-42-1б		5	4820	
БШЛ-4	1.089.1-1.1-2-06	БШЛ 63-36-2б	5		4080	
	1.089.1-1.1-2-06	БШЛ 63-42-2б		5	4820	
БШЛ-5	1.089.1-1.1-2-35	БШЛ 63-30-3б	5	5	3700	
БШЛ-6	1.089.1-1.1-2-36	БШЛ 63-30-4б	5	5	3700	
		Плита перекрытия				
ПЛ-1	1.089.1-1.1-1-55	ПЛ 63-20.23.2-1	1	1	2210	
Ум 1	1.089.1-1.0-1-35	Участок монолитный Ум 1	1	1		0,19 м³

1. Схемы расположения элементов шахт см. чертёж 1.089.1-1.0-1-10, лист 1.
2. Размер в скобках дан при высоте типового этажа h=7,2 м.
3. Монолитный участок Ум 1 смотри узел IV чертёж 1.089.1-1.0-1-Д1.

Нач. отд.	Новичков		
Н. контр.	Некритин		
ГИП	Некритин		
Вед. инж.	Александрова		

1.089.1-1.0-2-10

Шахты пассажирского лифта Q=630 кг; V=1,6 м/с противовес сзади; hэт=6,6; 7,2 м

Стадия	Лист	Листов
Р		1

ГИПРОНИИ ЗДРАВ

Инв. № подл. | Подпись и дата | Взам. инв. №

24328-01 23

https://zavodjbi.com/

https://zavodjbi.com/

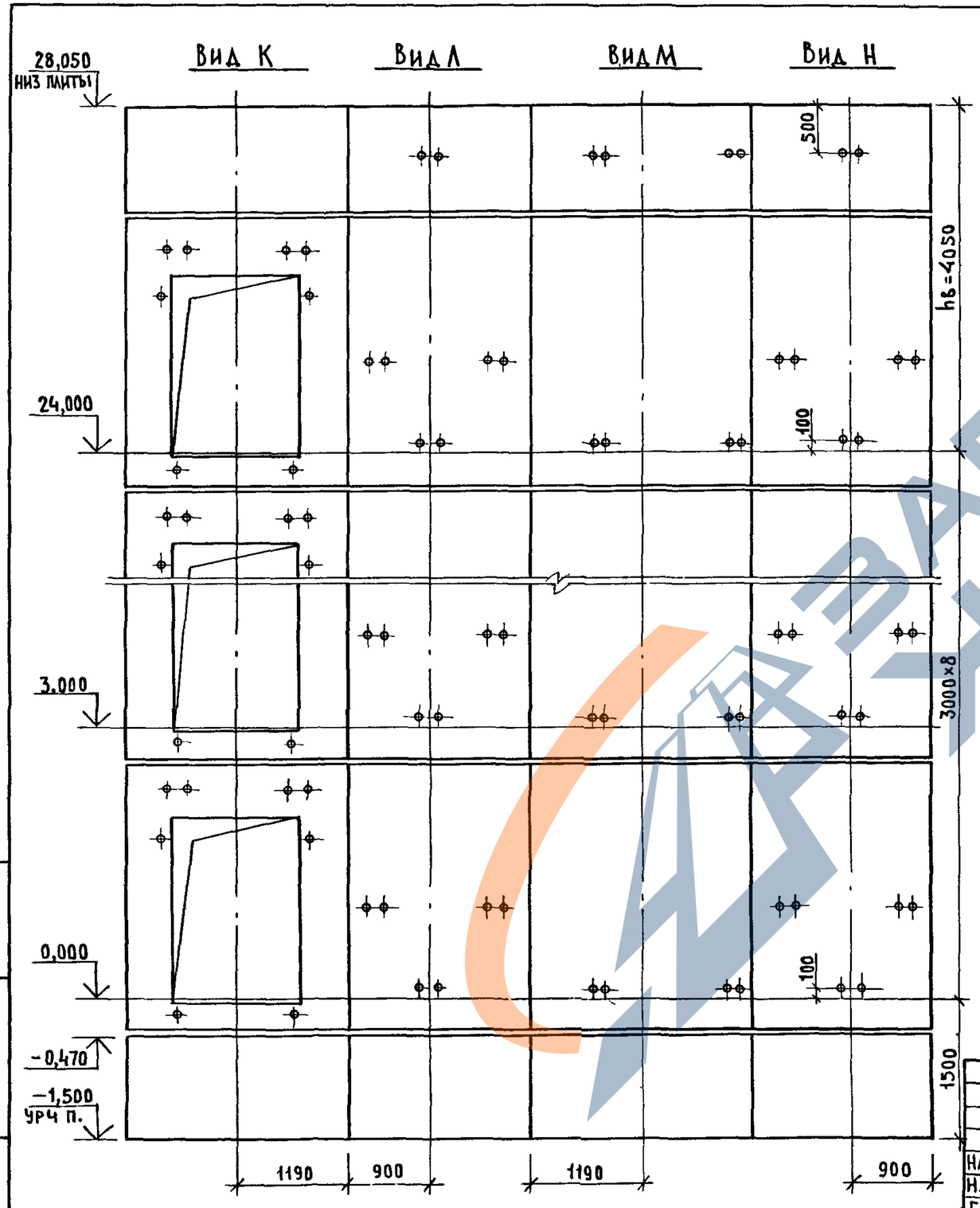

Масса, поз.	Обозначение	Наименование	Кол.	Масса ед., кг	Примечание
		Блоки шахты лифта			
БШЛ-1	1.089.1-1.1-1-45	БШЛ100-12-1	2	1700	
БШЛ-2	1.089.1-1.1-2-07	БШЛ100-30-1б	8	3800	
БШЛ-3	1.089.1-1.1-2-10	БШЛ100-30-2б	8	3800	
БШЛ-4	1.089.1-1.1-2-08	БШЛ100-33-1б	1	4220	
БШЛ-5	1.089.1-1.1-2-11	БШЛ100-33-2б	1	4220	
БШЛ-6	1.089.1-1.1-2-43	БШЛ100-12-2б	1	1700	
БШЛ-7	1.089.1-1.1-2-44	БШЛ100-12-3б	1	1700	
		Плита перекрытия			
ПЛ-1	1.089.1-1.1-1-56	ПЛ100-26.23.2	1	2880	

Схему расположения элементов шахты см. чертеж 1.089.1-1.0-1-11, лист 1

Нач. отд.	Новичков	
Н. контр.	Некритин	
ГИП	Некритин	
Вед. инж.	Александрова	

1.089.1-1.0-2-11

Шахта пассажирского лифта
Q=1000кг; V=1.0 м/с
противовес сзади; hэт.=3,0 м

Стадия	Лист	Листов
Р		1

ГИПРОНИИЗДРАВ

Инв. № подл. | Подпись и дата | Взам. инв. №

24328-01 24

https://zavodjbi.com/

https://zavodjbi.com/

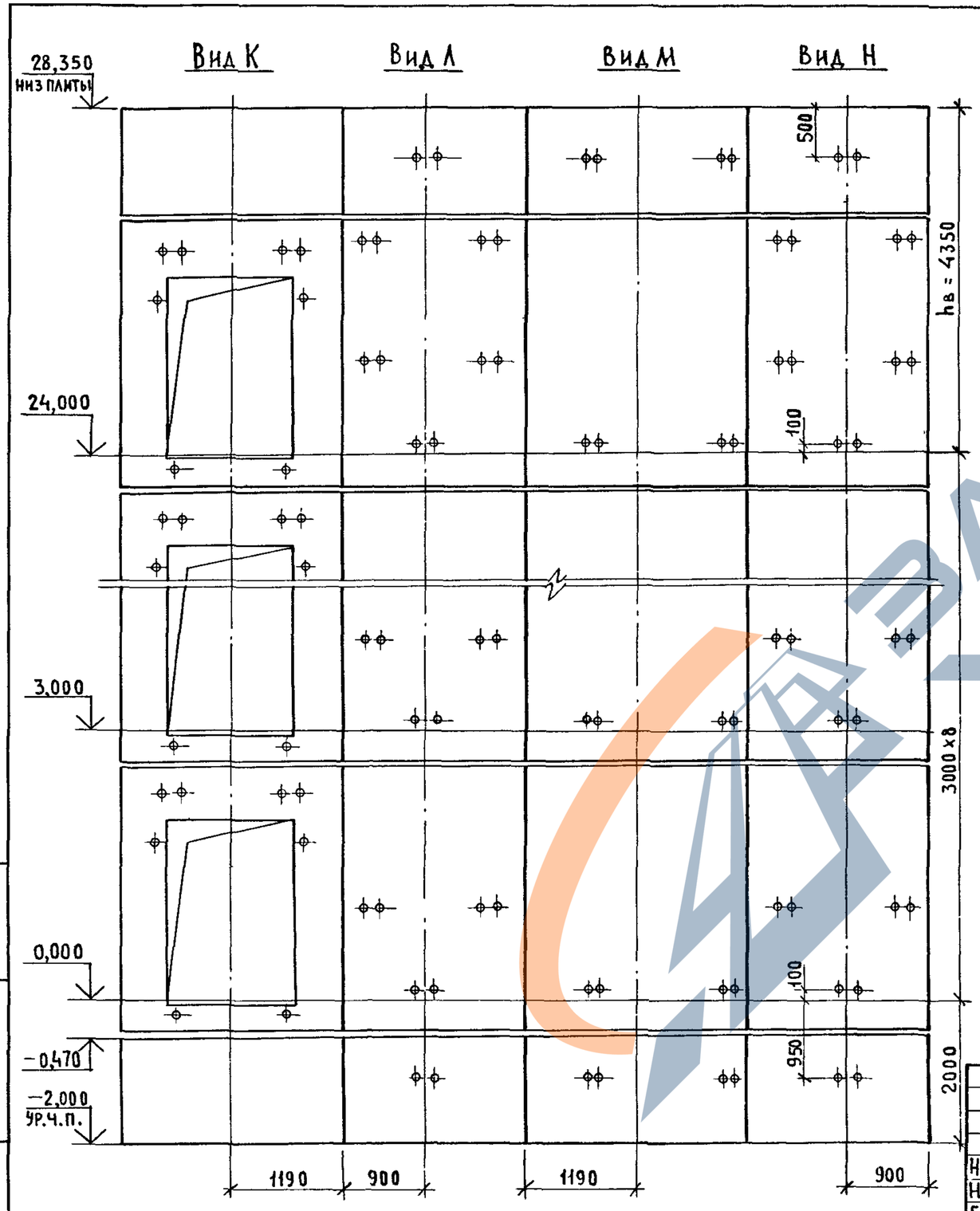

Марка, поз.	Обозначение	Наименование	Кол.	Масса ед., кг	Примечание
		Блоки шахты лифта			
БШЛ-1	1.089.1-1.1-2 -43	БШЛ100-12-2б	2	1700	
БШЛ-2	1.089.1-1.1-2 -44	БШЛ100-12-3б	2	1700	
БШЛ-3	1.089.1-1.1-2 -07	БШЛ100-30-1б	8	3800	
БШЛ-4	1.089.1-1.1-2 -10	БШЛ100-30-2б	8	3800	
БШЛ-5	1.089.1-1.1-2 -09	БШЛ100-36-1б	1	4650	
БШЛ-6	1.089.1-1.1-2 -12	БШЛ100-36-2б	1	4650	
		Плита перекрытия			
ПЛ-1	1.089.1-1.1-1 -57	ПЛ100-26.23.2-1	1	2880	

Схему расположения элементов шахты см. чертеж 1.089.1-1.0-1-12, лист 1

Инв. № подл. | Подпись и дата | Взам. инв. №

Нач.отд.	Новичков	
Н.контр.	Некритин	
ГИП	Некритин	
Вед.инж.	Александрова	

1.089.1 – 1.0 – 2 – 12

Шахта пассажирского лифта
Q=1000кг; V=1,6м/с
противовес сзади; h эт. =3,0м

Стадия	Лист	Листов
Р		1

ГИПРОНИИЗДРАВ

24328-01 25

https://zavodjbi.com/

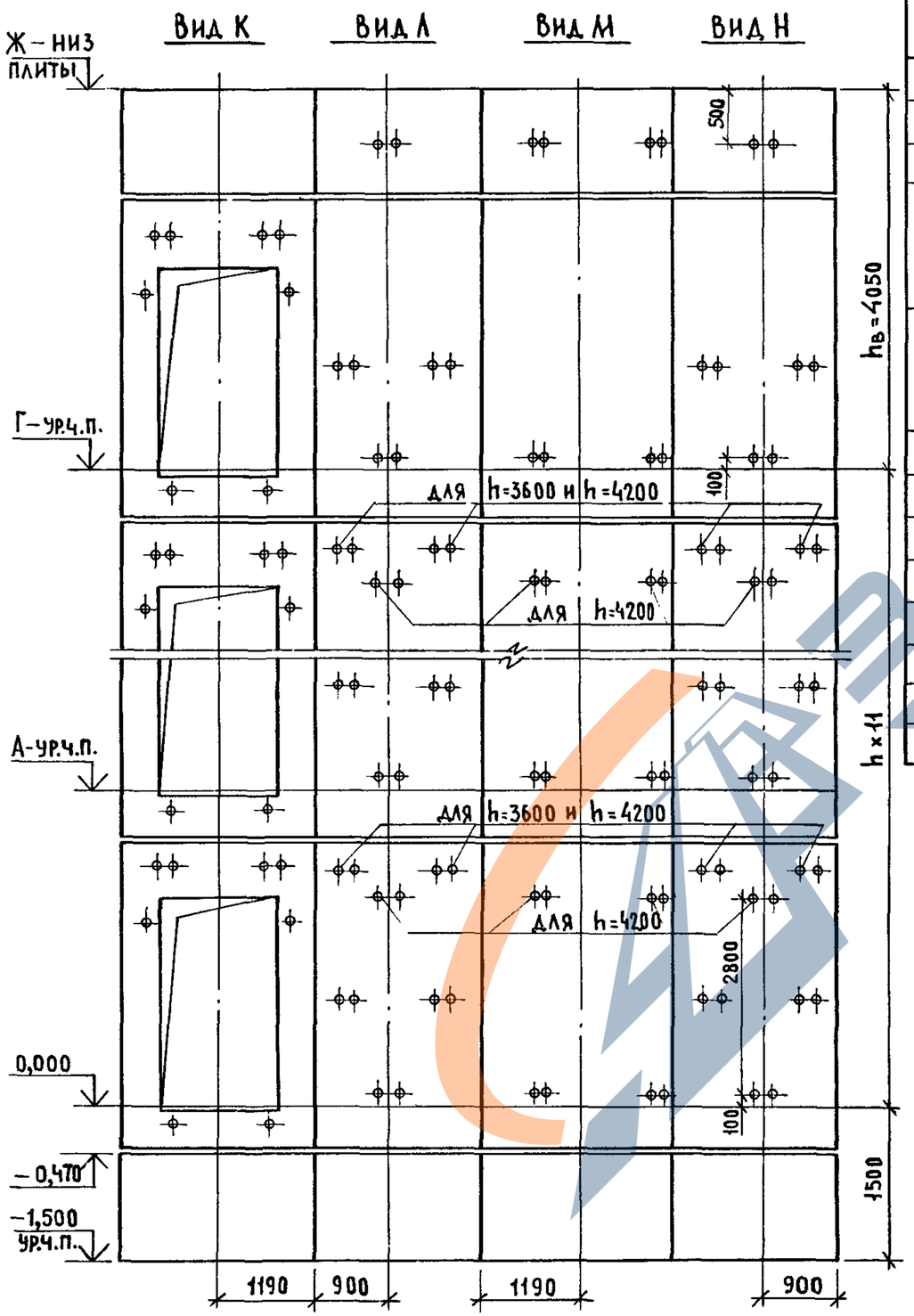

Марка, поз.	Обозначение	Наименование	Кол. при h, м 3,3	3,6	4,2	Масса ед., кг	Примечание
		Блоки шахт лифтов					
БШЛ-1	1.089.1 – 1.1 – 1 – 45	БШЛ 100 – 12 – 1	2	2	2	1700	
БШЛ-2	1.089.1 – 1.1 – 2 – 08	БШЛ 100 – 33 – 1б	11			4220	
	1.089.1 – 1.1 – 2 – 09	БШЛ 100 – 36 – 1б		11		4650	
	1.089.1 – 1.1 – 2 – 09	БШЛ 100 – 42 – 1б			11	5510	
БШЛ-3	1.089.1 – 1.1 – 2 – 11	БШЛ 100 – 33 – 2б	11			4220	
	1.089.1 – 1.1 – 2 – 12	БШЛ 10 – 36 – 2б		11		4650	
	1.089.1 – 1.1 – 2 – 12	БШЛ 100 – 42 – 2б			11	5510	
БШЛ-4	1.089.1 – 1.1 – 2 – 08	БШЛ 100 – 33 – 1б	1	1	1	4220	
БШЛ-5	1.089.1 – 1.1 – 2 – 11	БШЛ 100 – 33 – 2б	1	1	1	4220	
БШЛ-6	1.089.1 – 1.1 – 2 – 43	БШЛ 100 – 12 – 2б	1	1	1	1700	
БШЛ-7	1.089.1 – 1.1 – 2 – 44	БШЛ 100 – 12 – 3б	1	1	1	1700	
		Плита перекрытия					
ПЛ-1	1.089.1 – 1.1 – 1 – 56	ПЛ 100 – 26.23.2	1	1	1	2880	

Схемы расположения элементов шахт см. чертеж 1.089.1-1.0-1-13, лист 1

Нач.отд.	Новичков	
Н.контр.	Некритин	
ГИП	Некритин	
Вед.инж.	Александрова	

1.089.1-1.0-2-13

Шахты пассажирского лифта
Q=1000кг; V=1,0м/с
противовес сзади; hэт.=3,3;3,6;4,2м

Стадия	Лист	Листов
Р		1

ГИПРОНИИЗДРАВ

Инв. № подл. | Подпись и дата | Взам. инв. №

https://zavodjbi.com/

https://zavodjbi.com/

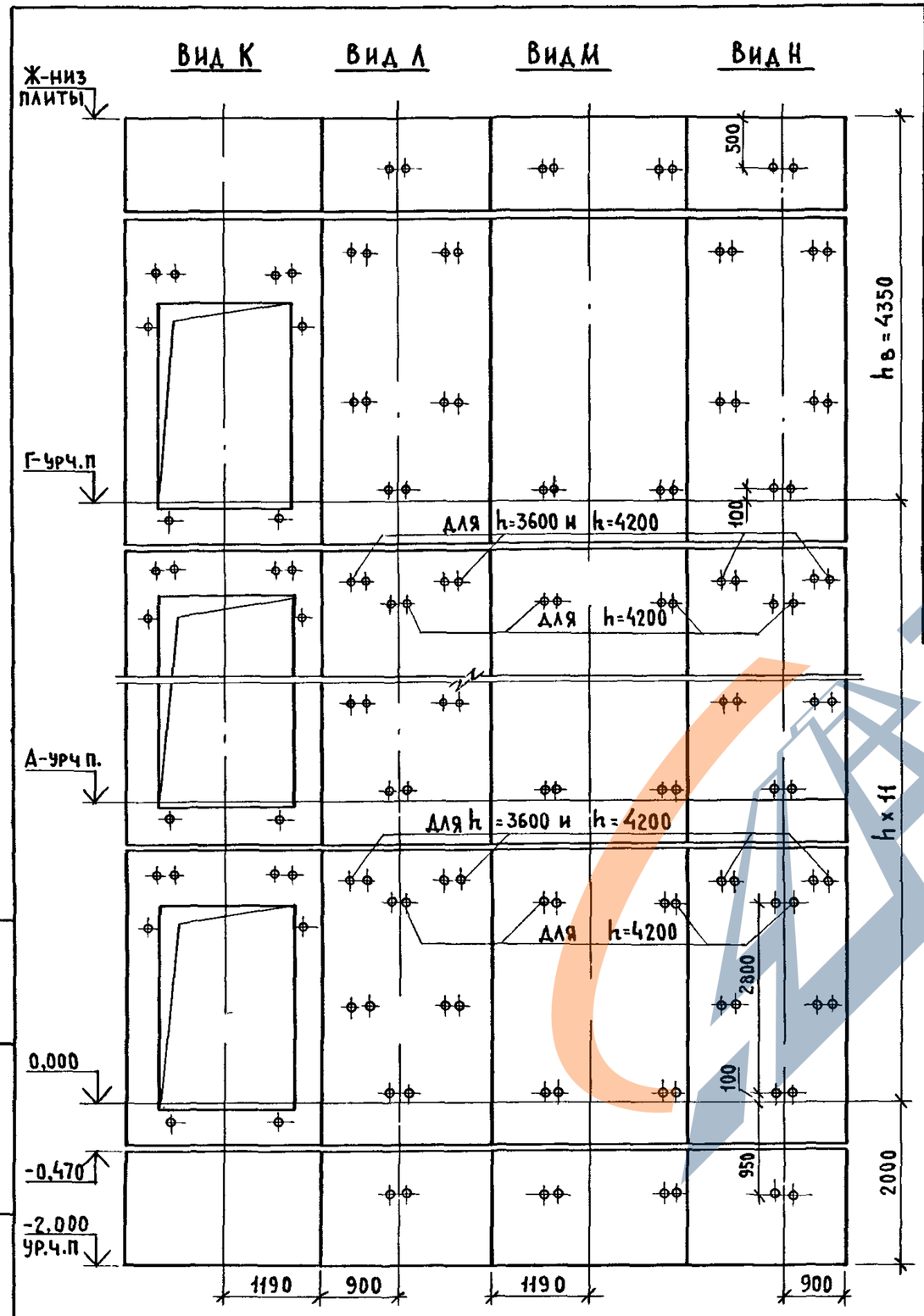

Марка, поз.	Обозначение	Наименование	Кол. при h, м 3,3	3,6	4,2	Масса ед., кг	Примечание
		Блоки шахт лифтов					
БШЛ-1	1.089.1-1.1-2-43	БШЛ100-12-2б	2	2	2	1700	
БШЛ-2	1.089.1-1.1-2-44	БШЛ100-12-3б	2	2	2	1700	
БШЛ-3	1.089.1-1.1-2-08	БШЛ100-33-1б	11			4220	
	1.089.1-1.1-2-09	БШЛ100-36-1б		11		4650	
	1.089.1-1.1-2-09	БШЛ100-42-1б			11	5510	
БШЛ-4	1.089.1-1.1-2-11	БШЛ100-33-2б	11			4220	
	1.089.1-1.1-2-12	БШЛ100-36-2б		11		4650	
	1.089.1-1.1-2-12	БШЛ100-42-2б			11	5510	
БШЛ-5	1.089.1-1.1-2-09	БШЛ100-36-1б	1	1	1	4650	
БШЛ-6	1.089.1-1.1-2-12	БШЛ100-36-2б	1	1	1	4650	
		Плита перекрытия					
ПЛ-1	1.089.1-1.1-1-57	ПЛ100-26.23.2-1	1	1	1	2880	

Схемы расположения элементов шахт см. чертеж 1.089.1-1.0-1-14, лист 1

Нач.отд.	Новичков	
Н.контр.	Некритин	
ГИП	Некритин	
Вед.инж	Александрова	

1.089.1-1.0-2-14

Шахты пассажирского лифта Q=1000кг; V=1,6м/с противовес сзади; h эт.=3,3;3,6;4,2м

Стадия	Лист	Листов
Р		1

ГИПРОНИИЗДРАВ

24328-01 27

Инв. № подл. | Подпись и дата | Взам. инв. №

https://zavodjbi.com/

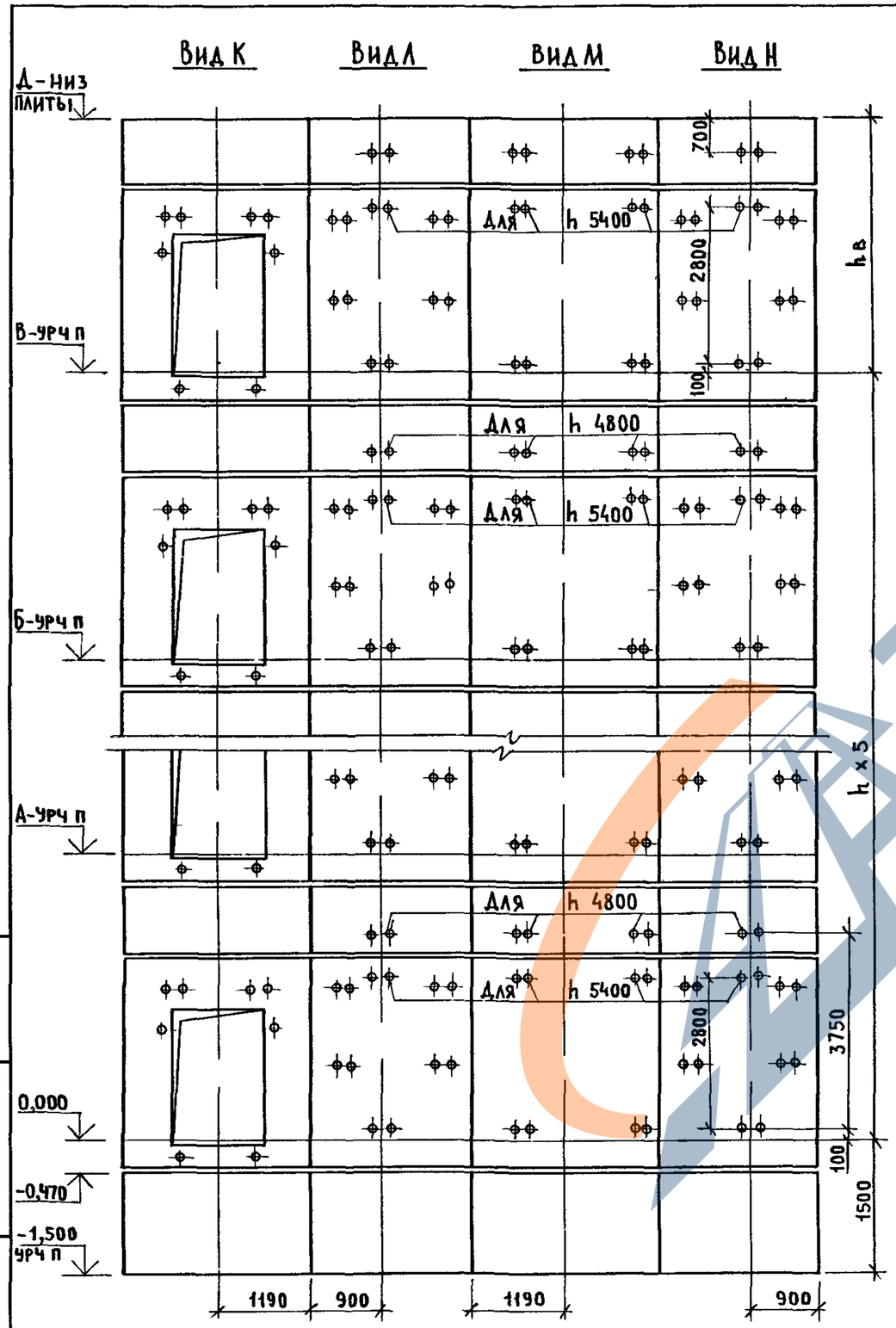

Марка, поз.	Обозначение	Наименование	Кол. при h, м 4,8	5,4	Масса ед., кг	Примечание
		Блоки шахт лифтов				
БШЛ-1	1.089.1-1.1-1-45	БШЛ 100-12-1	2	2	1700	
БШЛ-2	1.089.1-1.1-2-09	БШЛ 100-36-1б	6		4650	
	1.089.1-1.1-2-09	БШЛ 100-42-1б		6	5510	
БШЛ-3	1.089.1-1.1-2-12	БШЛ 100-36-2б	6		4650	
	1.089.1-1.1-2-12	БШЛ 100-42-2б		6	5510	
БШЛ-4	1.089.1-1.1-2-43	БШЛ 100-12-2б	5		1700	
	1.089.1-1.1-1-45	БШЛ 100-12-1		5	1700	
БШЛ-5	1.089.1-1.1-2-44	БШЛ 100-12-3б	5		1700	
	1.089.1-1.1-1-45	БШЛ 100-12-1		5	1700	
БШЛ-6	1.089.1-1.1-2-43	БШЛ 100-12-2б	1	1	1700	
БШЛ-7	1.089.1-1.1-2-44	БШЛ 100-12-3б	1	1	1700	
		Плита перекрытия				
ПЛ-1	1.089.1-1.1-1-56	ПЛ100-26.23.2	1	1	2880	
Ум 2	1.089.1-1.0-1-35	Участок монолитный Ум2	1	1		0,22 м³

1. Схемы расположения элементов шахт см. чертеж 1.089.1-1.0-1-15, лист 1.
2. Монолитный участок Ум2 смотри узел IV чертеж 1.089.1-1.0-1-Д1.

Нач.отд.	Новичков		
Н.контр.	Некритин		
ГИП	Некритин		
Вед.инж.	Александрова		

1.089.1-1.0-2-15

Шахты пассажирского лифта
Q=1000 кг; V=1,0 м/с
противовес сзади; hэт=4,8; 5,4 м

Стадия	Лист	Листов
Р		1

ГИПРОНИИЗДРАВ

24328-01 28

Инв № подл | Подпись и дата | Взам инв №

https://zavodjbi.com/

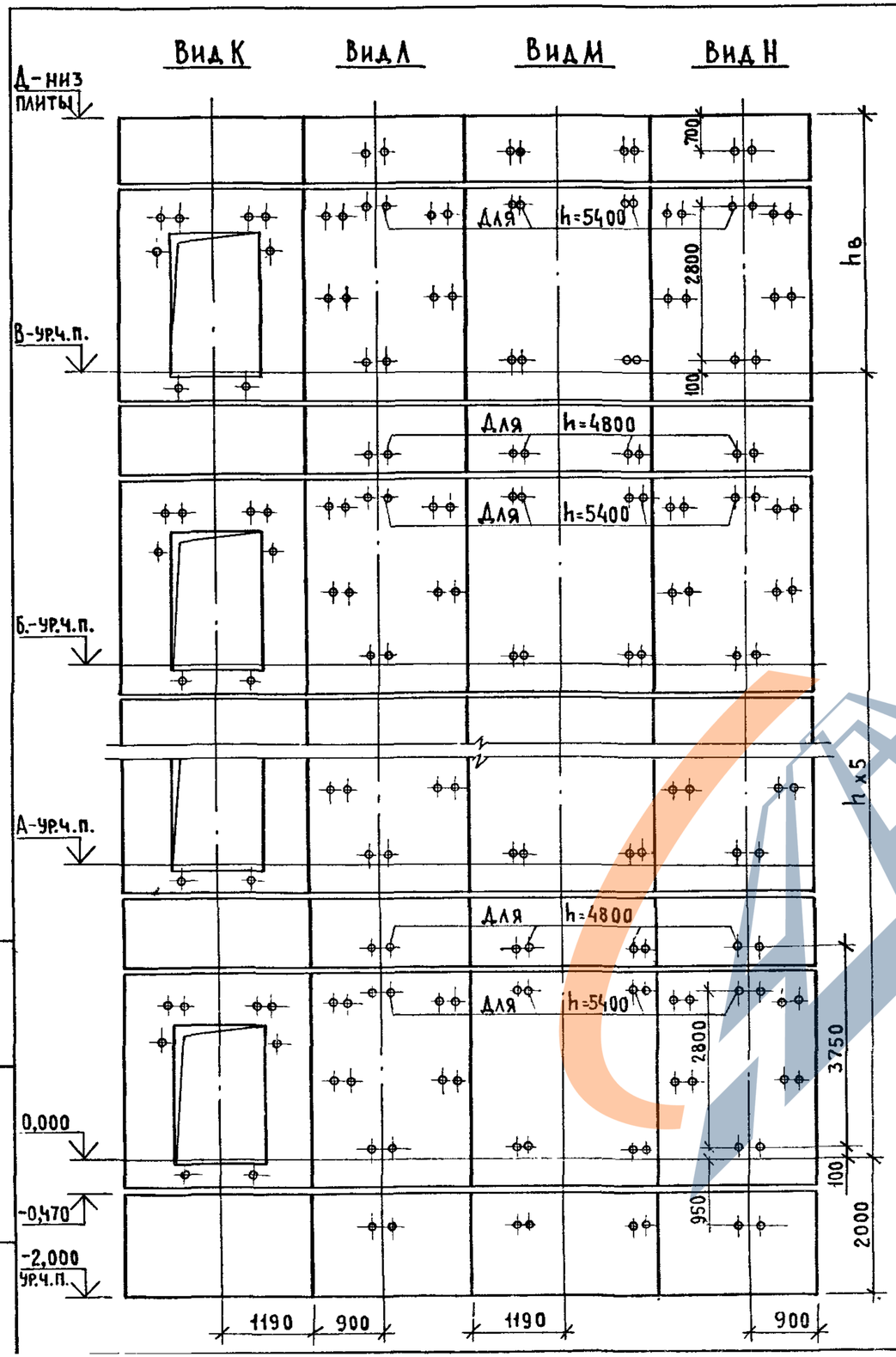

Марка, поз.	Обозначение	Наименование	Кол. при h, м 4,8	5,4	Масса ед., кг	Примечание
		Блоки шахт лифтов				
БШЛ-1	1.089.1-1.1-2-43	БШЛ 100-12-2б	2	2	1700	
БШЛ-2	1.089.1-1.1-2-44	БШЛ 100-12-3б	2	2	1700	
БШЛ-3	1.089.1-1.1-2-09	БШЛ 100-36-1б	6		4650	
	1.089.1-1.1-2-09	БШЛ 100-42-1б		6	5510	
БШЛ-4	1.089.1-1.1-2-12	БШЛ 100-36-2б	6		4650	
	1.089.1-1.1-2-12	БШЛ 100-42-2б		6	5510	
БШЛ-5	1.089.1-1.1-2-43	БШЛ 100-12-2б	5		1700	
	1.089.1-1.1-1-45	БШЛ 100-12-1		5	1700	
БШЛ-6	1.089.1-1.1-2-44	БШЛ 100-12-3б	5		1700	
	1.089.1-1.1-1-45	БШЛ 100-12-1		5	1700	
		Плита перекрытия				
ПЛ-1	1.089.1-1.1-1-57	ПЛ 100-26.23.2-1	1	1	2880	
Ум 2	1.089.1-1.0-1-35	Участок монолитный Ум 2	1	1		0,22м³

1. Схемы расположения элементов шахт см. чертеж 1.089.1-1.0-1-16, лист 1.
2. Монолитный участок Ум2 смотри узел IV чертеж 1.089.1-1.0-1-Д1.

Нач.отд.	Новичков		
Н.контр.	Некритин		
ГИП	Некритин		
Вед.инж.	Александрова		

1.089.1-1.0-2-16

Шахты пассажирского лифта Q=1000кг; V=1,6м/с противовес сзади; hэт.=4,8;5,4м

Стадия	Лист	Листов
Р		1

ГИПРОНИИЗДРАВ

Инв.№ подл. | Подпись и дата | Взам.инв.№

https://zavodjbi.com/

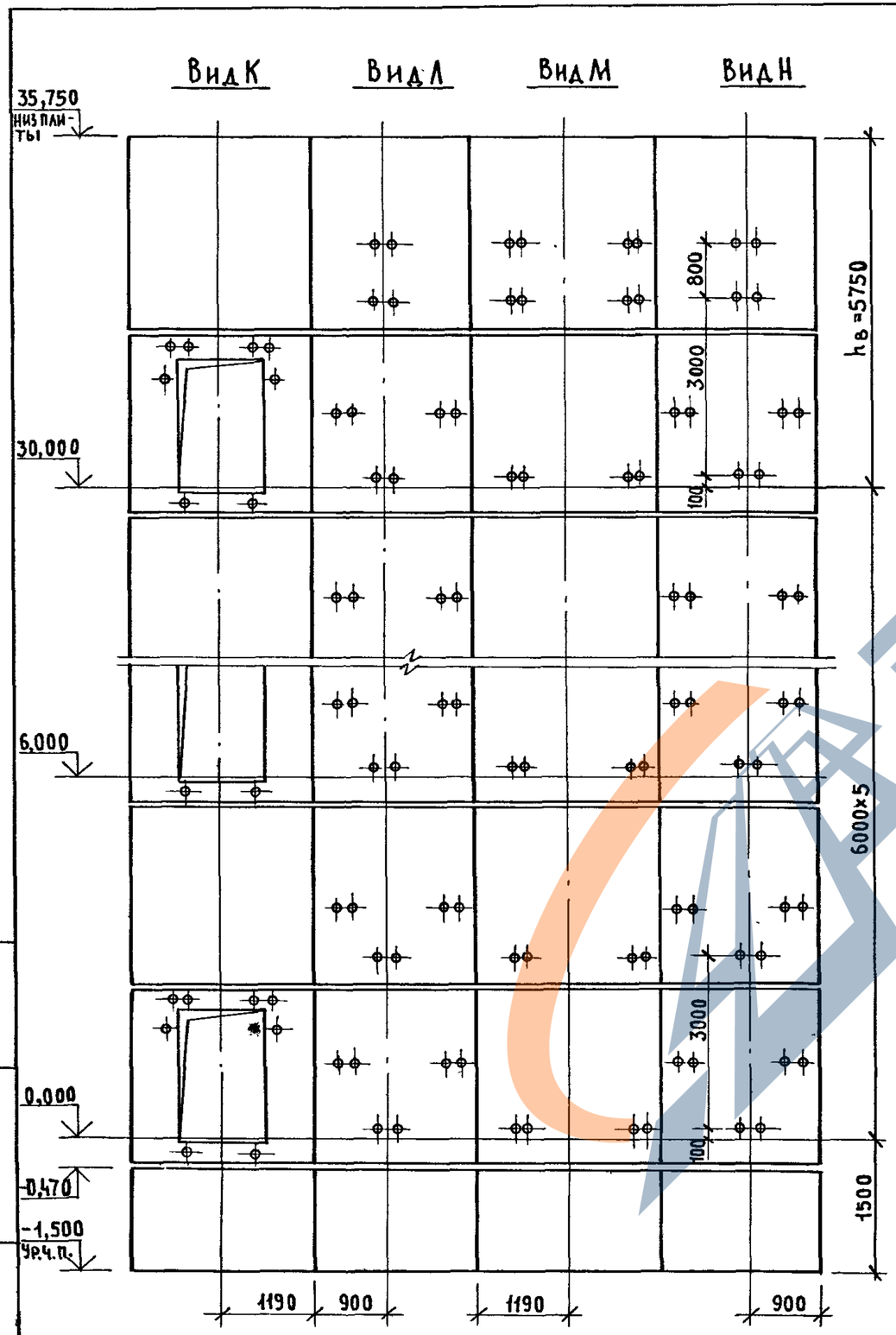

Марка, поз.	Обозначение	Наименование	Кол.	Масса ед., кг	Примечание
		Блоки шахты лифта			
БШЛ-1	1.089.1-1.1-1-45	БШЛ100-12-1	2	1700	
БШЛ-2	1.089.1-1.1-2-07	БШЛ100-30-1б	6	3800	
БШЛ-3	1.089.1-1.1-2-10	БШЛ100-30-2б	6	3800	
БШЛ-4	1.089.1-1.1-2-37	БШЛ100-30-3б	5	4280	
БШЛ-5	1.089.1-1.1-2-38	БШЛ100-30-4б	5	4280	
БШЛ-6	1.089.1-1.1-2-37	БШЛ100-30-5б	1	4280	
БШЛ-7	1.089.1-1.1-2-38	БШЛ100-30-6б	1	4280	
		Плита перекрытия			
ПЛ-1	1.089.1-1.1-1-56	ПЛ100-26.23.2	1	2880	
Ум2	1.089.1-1.0-1-35	Участок монолитный Ум2	1		0,22м³

1. Схему расположения элементов шахты см. чертеж 1.089.1-1.0-1-17, лист 1.
2. Монолитный участок Ум2 смотри узел IV чертеж 1.089.1-1.0-1-Д1.

Нач.отд.	Новичков		
Н.контр.	Некритин		
ГИП	Некритин		
Вед.инж.	Александрова		

1.089.1-1.0-2-17

Шахта пассажирского лифта Q=1000кг; V=1,0м/с противовес сзади; hэт.=6,0м.

Стадия	Лист	Листов
Р		1

Гипронииздрав

Инв.№ подл. | Подпись и дата | Взам.инв.№

https://zavodjbi.com/

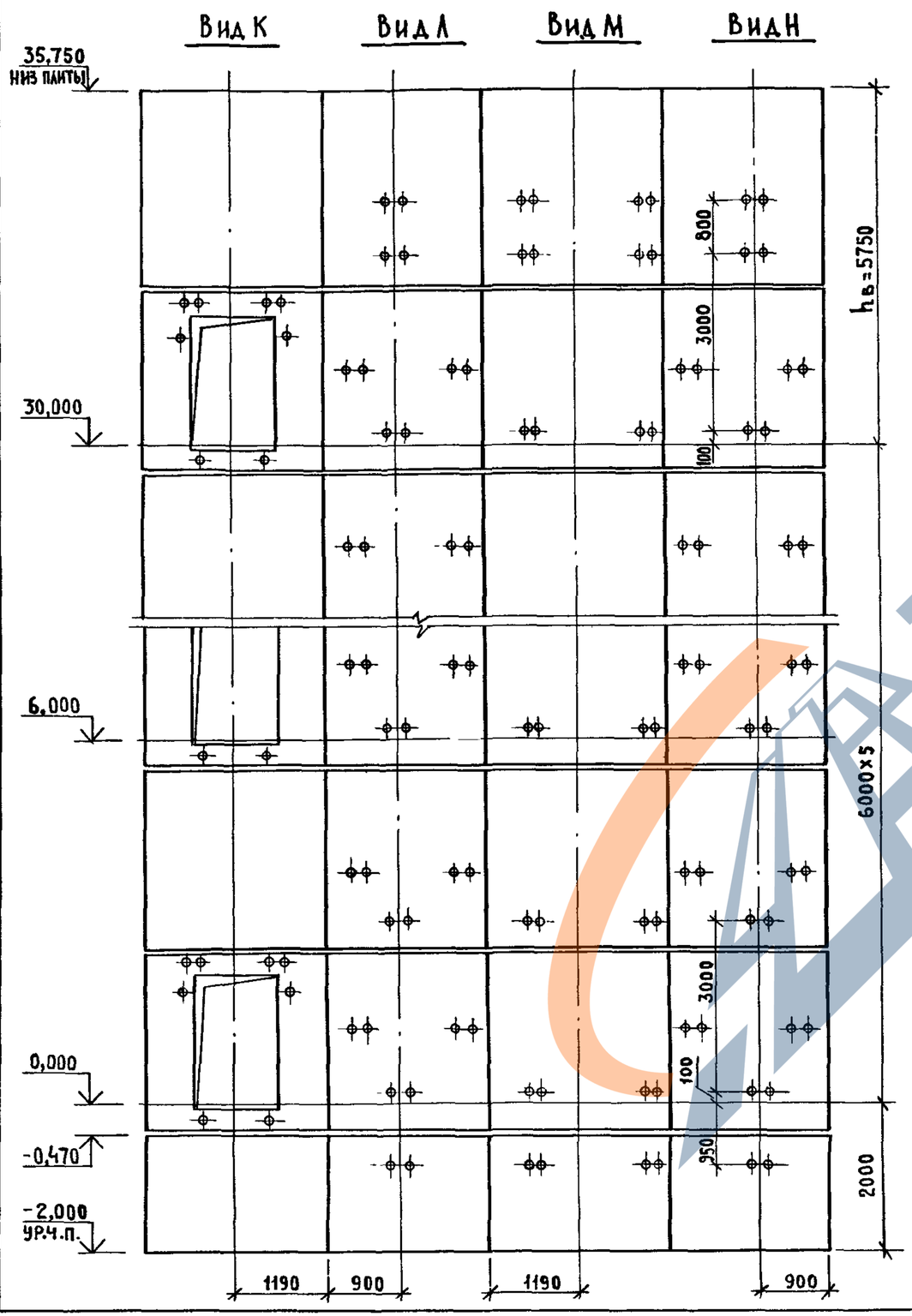

Марка, поз.	Обозначение	Наименование	Кол.	Масса ед., кг	Примечание
		Блоки шахты лифта			
БШЛ-1	1.089.1-1.1-2-43	БШЛ100-12-2б	1	1700	
БШЛ-2	1.089.1-1.1-2-44	БШЛ100-12-3б	1	1700	
БШЛ-3	1.089.1-1.1-2-07	БШЛ100-30-1б	6	3800	
БШЛ-4	1.089.1-1.1-2-10	БШЛ100-30-2б	6	3800	
БШЛ-5	1.089.1-1.1-2-37	БШЛ100-30-3б	5	4280	
БШЛ-6	1.089.1-1.1-2-38	БШЛ100-30-4б	5	4280	
БШЛ-7	1.089.1-1.1-2-37	БШЛ100-30-5б	1	4280	
БШЛ-8	1.089.1-1.1-2-38	БШЛ100-30-6б	1	4280	
		Плита перекрытия			
ПЛ-1	1.089.1-1.1-1-57	ПЛ100-26.23.2-1	1	2880	
Ум2	1.089.1-1.0-1-35	Участок монолитный Ум2	1		0,22м³

1. Схему расположения элементов шахты см. чертеж 1.089.1-1.0-1-18, лист 1.
2. Монолитный участок Ум2 смотри узел IV чертеж 1.089.1-1.0-1-Д1.

Нач. отд.	Новичков	
Н.контр.	Некритин	
ГИП	Некритин	
Вед. инж.	Александрова	

1.089.1-1.0-2-18

Шахта пассажирского лифта
Q=1000 кг; V=1,6 м/с
противовес сзади; h эт.=6,0 м

Стадия	Лист	Листов
Р		1

ГИПРОНИИЗДРАВ

Инв. № подл. | Подпись и дата | Взам. инв. №

https://zavodjbi.com/

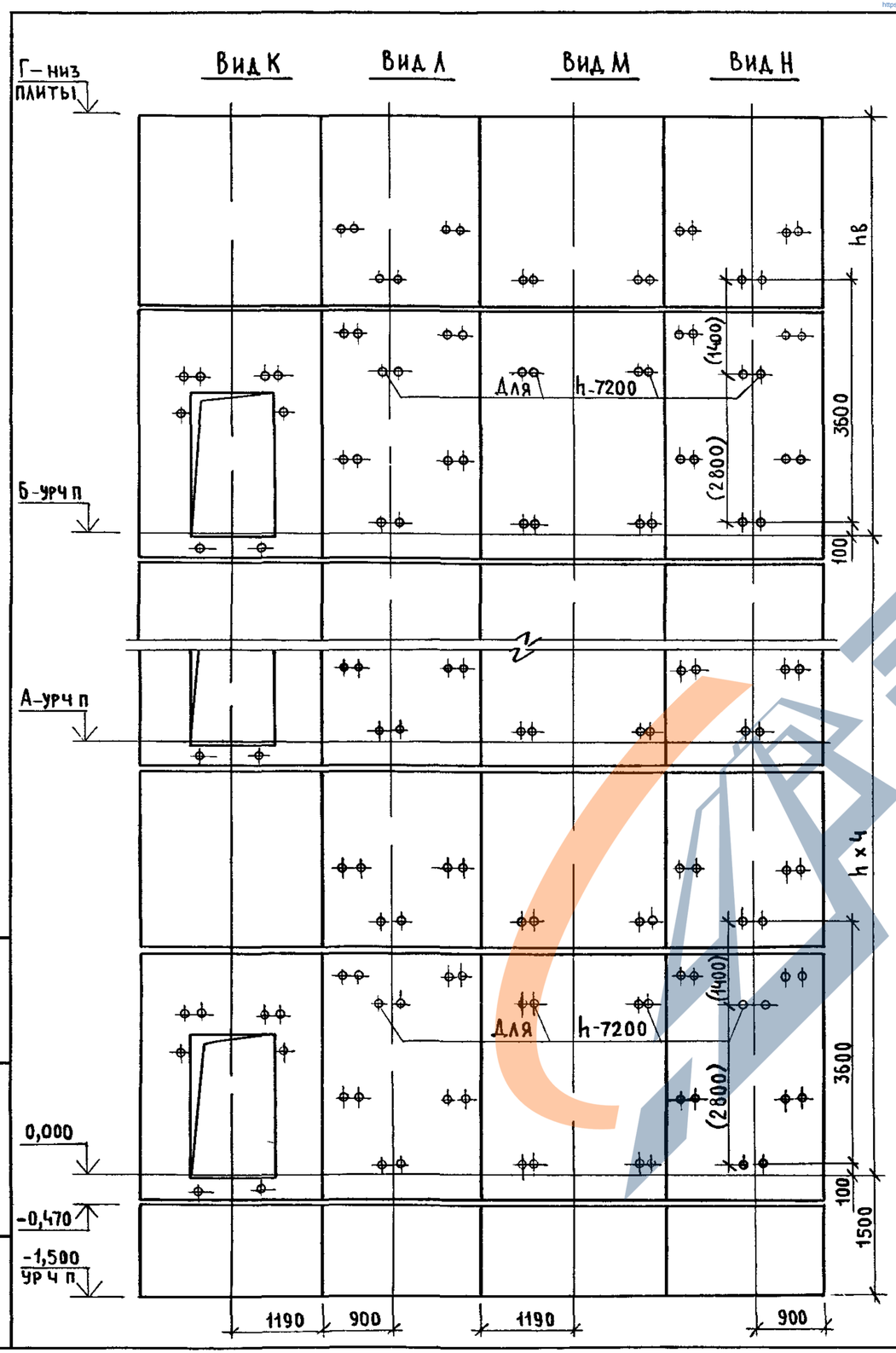

Марка, поз.	Обозначение	Наименование	Кол. при h, м 6,6	7,2	Масса ед., кг	Примечание
		Блоки шахт лифтов				
БШЛ-1	1.089.1-1.1-1-49	БШЛ100-12-1	2	2	1700	
БШЛ-2	1.089.1-1.1-2-09	БШЛ100-36-1б	5		4650	
	1.089.1-1.1-2-09	БШЛ100-42-1б		5	5510	
БШЛ-3	1.089.1-1.1-2-12	БШЛ100-36-2б	5		4650	
	1.089.1-1.1-2-12	БШЛ100-42-2б		5	5510	
БШЛ-4	1.089.1-1.1-2-37	БШЛ100-30-3б	5	5	4280	
БШЛ-5	1.089.1-1.1-2-38	БШЛ100-30-4б	5	5	4280	
		Плита перекрытия				
ПЛ-1	1.089.1-1.1-1-56	ПЛ100-26.23.2	1	1	2880	
Ум 2	1.089.1-1.0-1-35	Участок монолитный Ум2	1	1		0,22 м³

1. Схемы расположения элементов шахт см. чертеж 1.089.1-1.0-1-19, лист 1.
2. Размер в скобках дан при высоте типового этажа h=7,2м.
3. Монолитный участок Ум2 смотри узел IV чертеж 1.089.1-1.0-1-Д1.

Нач.отд.	Новичков	
Н.контр.	Некритин	
ГИП	Некритин	
Вед.инж.	Александрова	

1.089.1-10-2-19

Шахты пассажирского лифта Q=1000кг; V=1,0м/с противовес сзади; h эт.=6,6;7,2м

Стадия	Лист	Листов
Р		1

ГИПРОНИИЗДРАВ

Инв № подл | Подпись и дата | Инв № подл

https://zavodjbi.com/

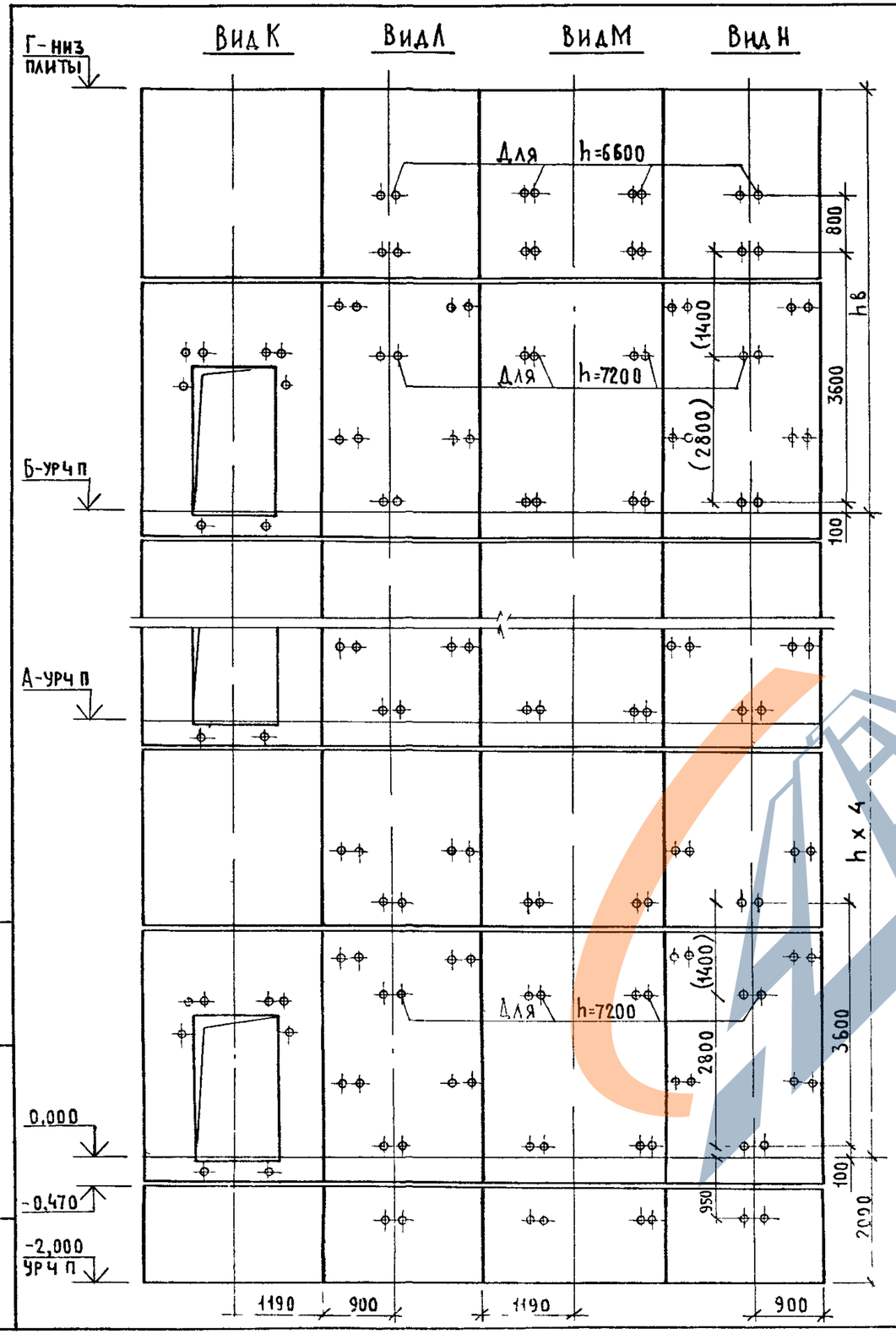

Марка, поз.	Обозначение	Наименование	Кол. при h, м 6,6	7,2	Масса ед., кг	Примечание
		Блоки шахт лифтов				
БШЛ-1	1.089.1-1.1-2-43	БШЛ100-12-2б	1	1	1700	
БШЛ-2	1.089.1-1.1-2-44	БШЛ100-12-3б	1	1	1700	
БШЛ-3	1.089.1-1.1-2-09	БШЛ100-36-1б	5		4650	
	1.089.1-1.1-2-09	БШЛ100-42-1б		5	5510	
БШЛ-4	1.089.1-1.1-2-12	БШЛ100-36-2б	5		4650	
	1.089.1-1.1-2-12	БШЛ100-42-2б		5	5510	
БШЛ-5	1.089.1-1.1-2-37	БШЛ100-30-3б	4	4	4280	
БШЛ-6	1.089.1-1.1-2-38	БШЛ100-30-4б	4	4	4280	
БШЛ-7	1.089.1-1.1-2-37	БШЛ100-30-5б	1		4280	
	1.089.1-1.1-2-37	БШЛ100-30-3б		1	4280	
БШЛ-8	1.089.1-1.1-2-38	БШЛ100-30-6б	1		4280	
	1.089.1-1.1-2-38	БШЛ100-30-4б		1	4280	
		Плита перекрытия				
ПЛ-1	1.089.1-1.1-1-57	ПЛ100-26.23.2-1	1	1	2880	
Ум 2	1.089.1-1.0-1-35	Участок монолитный Ум2	1	1		0,22м³

1. Схемы расположения элементов шахт см. чертеж 1.089.1-1.0-1-20, лист 1.
2. Размер в скобках дан при высоте типового этажа h=7,2м.
3. Монолитный участок Ум2 смотри узел IV чертеж 1.089.1-1.0-1-Д1.

Нач. отд.	Новичков		
Н. контр.	Некритин		
ГИП	Некритин		
Вед. инж.	Александрова		

1.089.1-1.0-2-20

Шахты пассажирского лифта Q=1000кг; V=1,6м/с противовес сзади; hэт.=6,6;7,2м

Стадия	Лист	Листов
Р		1

ГИПРОНИИЗДР Б

Инв. № подл. | Подпись и дата | Взам. инв. №

https://zavodjbi.com/

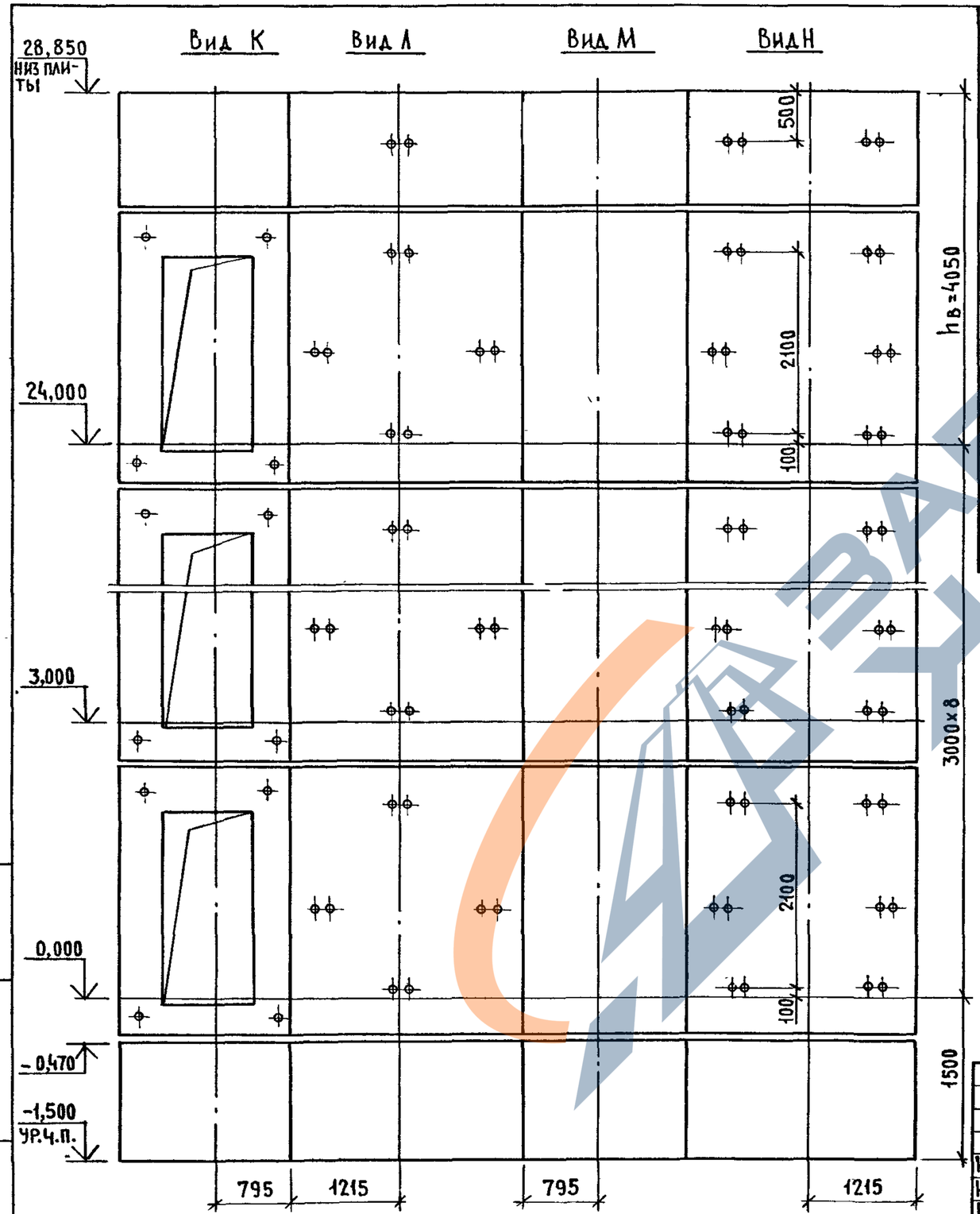

Марка, поз.	Обозначение	Наименование	Кол.	Масса ед., кг	Примечание
		Блоки шахты лифта			
БШЛ-1	1.089.1-1.1-1-48	БШЛ100-12п-1	1	1700	
БШЛ-2	1.089.1-1.1-2-13	БШЛ100-30п-1б	8	3880	
БШЛ-3	1.089.1-1.1-2-15	БШЛ100-30п-2б	8	3950	
БШЛ-4	1.089.1-1.1-2-14	БШЛ100-33п-1б	1	4310	
БШЛ-5	1.089.1-1.1-2-16	БШЛ100-33п-2б	1	4380	
БШЛ-6	1.089.1-1.1-2-45	БШЛ100-12п-2б	1	1700	
БШЛ-7	1.089.1-1.1-2-46	БШЛ100-12п-3б	1	1700	
		Плита перекрытия			
ПЛ-1	1.089.1-1.1-1-58	ПЛ100-21.28.2п	1	2900	

Схему расположения элементов шахты см. чертеж 1.089.1-1.0-1-21, лист 1

Нач.отд.	Новичков	
Н.контр.	Некритин	
ГИП	Некритин	
Вед.инж.	Александрова	

1.089.1-1.0-2-21

Шахта пассажирского лифта
Q=1000кг; V=1,0м/с
противовес справа; hэт.=3,0м

Стадия	Лист	Листов
Р		1

ГИПРОНИИЗДРАВ

Инв.№ подл. | Подпись и дата | Взам.инв.№

24328-01 34 Формат А3

https://zavodjbi.com/

https://zavodjbi.com/

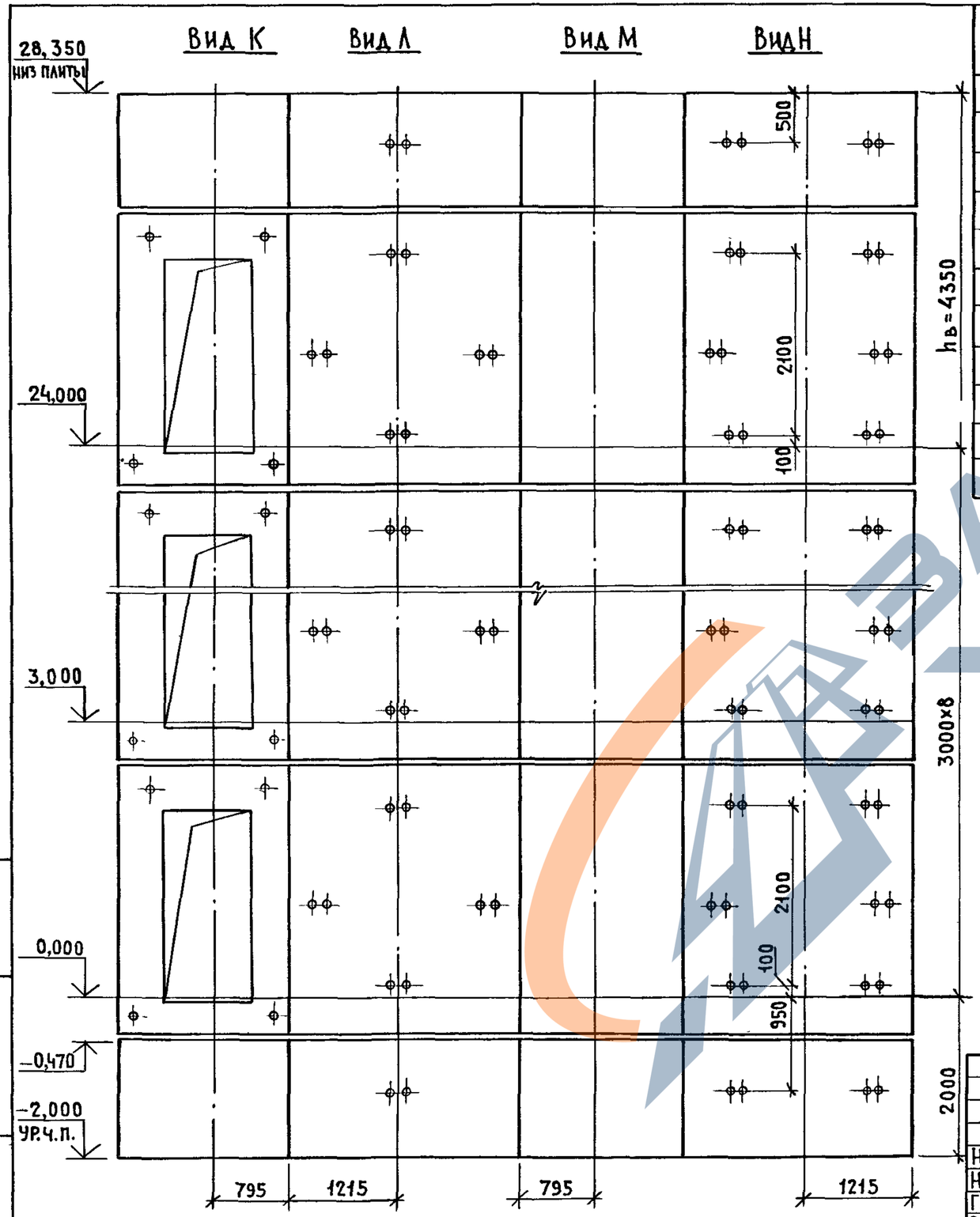

Марка, поз.	Обозначение	Наименование	Кол.	Масса ед., кг	Примечание
		Блоки шахты лифта			
БШЛ-1	1.089.1-1.1-2-45	БШЛ100-12п-2б	2	1700	
БШЛ-2	1.089.1-1.1-2-46	БШЛ100-12п-3б	2	1700	
БШЛ-3	1.089.1-1.1-2-13	БШЛ100-30п-1б	8	3880	
БШЛ-4	1.089.1-1.1-2-15	БШЛ100-30п-2б	8	3950	
БШЛ-5	1.089.1-1.1-2-14	БШЛ100-36п-1б	1	4750	
БШЛ-6	1.089.1-1.1-2-16	БШЛ100-36п-2б	1	4820	
		Плита перекрытия			
ПЛ-1	1.089.1-1.1-1-59	ПЛ100-21.28.2п-1	1	2900	

Схему расположения элементов шахты см. чертеж 1.089.1-1.0-1-22, лист 1

Нач.отд.	Новичков		
Н.контр.	Некритин		
ГИП	Некритин		
Вед.инж.	Александрова		

1.089.1-1.0-2-22

Шахта пассажирского лифта
Q=1000кг; V=1,6м/с
противовес справа; hэт.=3,0м

Стадия	Лист	Листов
Р		1

ГИПРОНИИЗДРАВ

Инв.№подл. | Подпись и дата | Взам.инв.№

24328-01 35 Формат А3

https://zavodjbi.com/

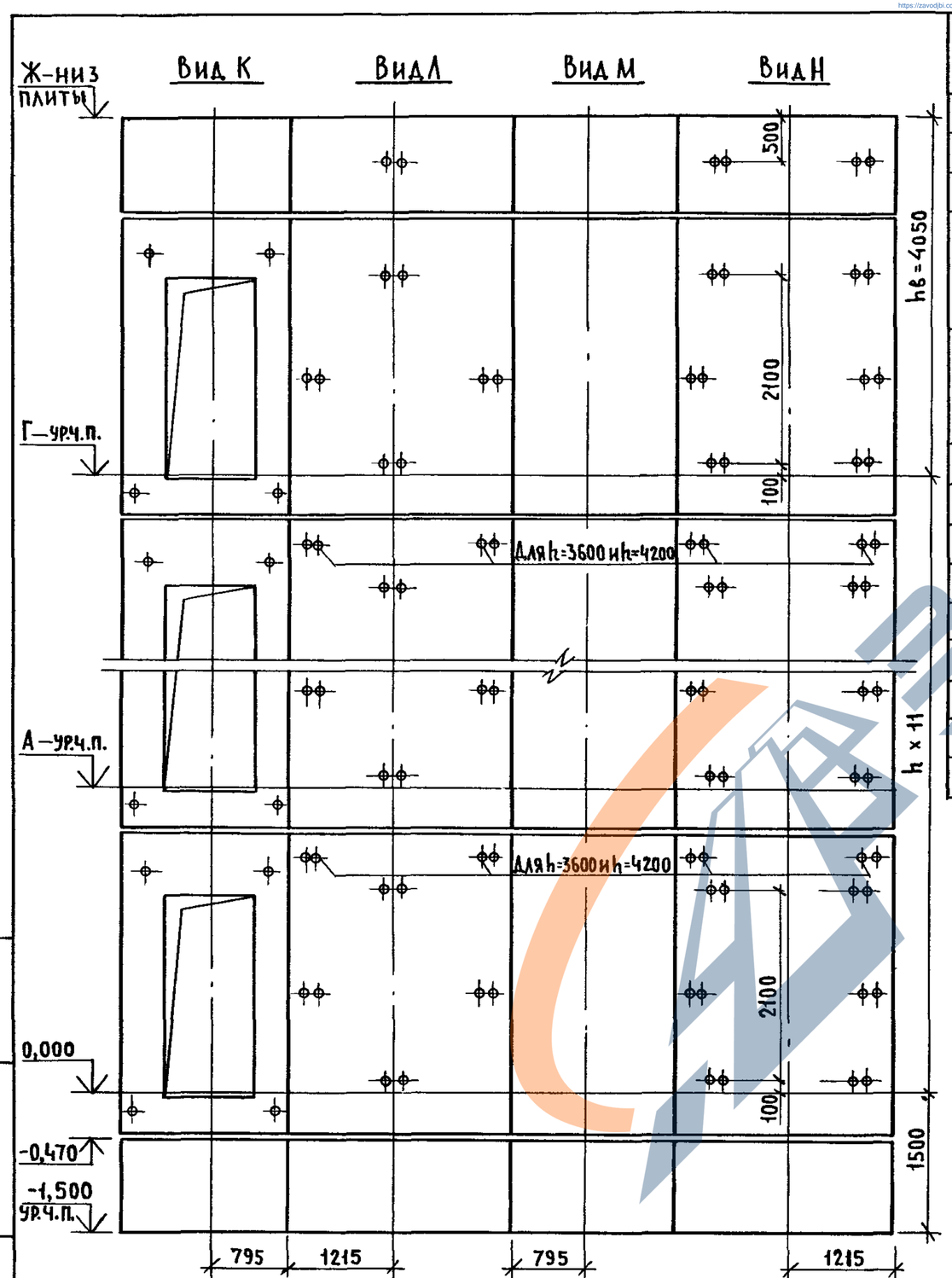

Марка, поз.	Обозначение	Наименование	Кол. при h, м 3,3	3,6	4,2	Масса ед., кг	Примечание
		Блоки шахт лифтов					
БШЛ-1	1.089.1 - 1.1 - 1 - 48	БШЛ 100 - 12п - 1	2	2	2	1700	
БШЛ-2	1.089.1 - 1.1 - 2 - 14	БШЛ 100 - 33п - 1б	11			4310	
	1.089.1 - 1.1 - 2 - 14	БШЛ 100 - 36п - 1б		11		4750	
	1.089.1 - 1.1 - 2 - 14	БШЛ 100 - 42п - 1б			11	5610	
БШЛ-3	1.089.1 - 1.1 - 2 - 16	БШЛ 100 - 33п - 2б	11			4380	
	1.089.1 - 1.1 - 2 - 16	БШЛ 100 - 36п - 2б		11		4820	
	1.089.1 - 1.1 - 2 - 16	БШЛ 100 - 42п - 2б			11	5680	
БШЛ-4	1.089.1 - 1.1 - 2 - 14	БШЛ 100 - 33п - 1б	1	1	1	4310	
БШЛ-5	1.089.1 - 1.1 - 2 - 16	БШЛ 100 - 33п - 2б	1	1	1	4380	
БШЛ-6	1.089.1 - 1.1 - 2 - 45	БШЛ 100 - 12п - 2б	1	1	1	1700	
БШЛ-7	1.089.1 - 1.1 - 2 - 46	БШЛ 100 - 12п - 3б	1	1	1	1700	
		Плита перекрытия					
ПЛ-1	1.089.1 - 1.1 - 1 - 58	ПЛ 100 - 21.28.2п	1	1	1	2900	

Схемы расположения элементов шахт см. черт. 1.089.1-1.0-1-23, лист 1

Нач. отд.	Новичков		
Н. контр.	Некрытин		
ГИП	Некрытин		
Вед. инж.	Александрова		

1.089.1 - 1.0 - 2 - 23

Шахты пассажирского лифта Q=1000 кг; V=1,0 м/с противовес справа; hэт.=3,3;3,6;4,2 м

Стадия	Лист	Листов
Р		1

ГИПРОНИИЗДРАВ

Инв. № подл. | Подпись и дата | Взам. инв. №

24328-01 36 Формат А3

https://zavodjbi.com/

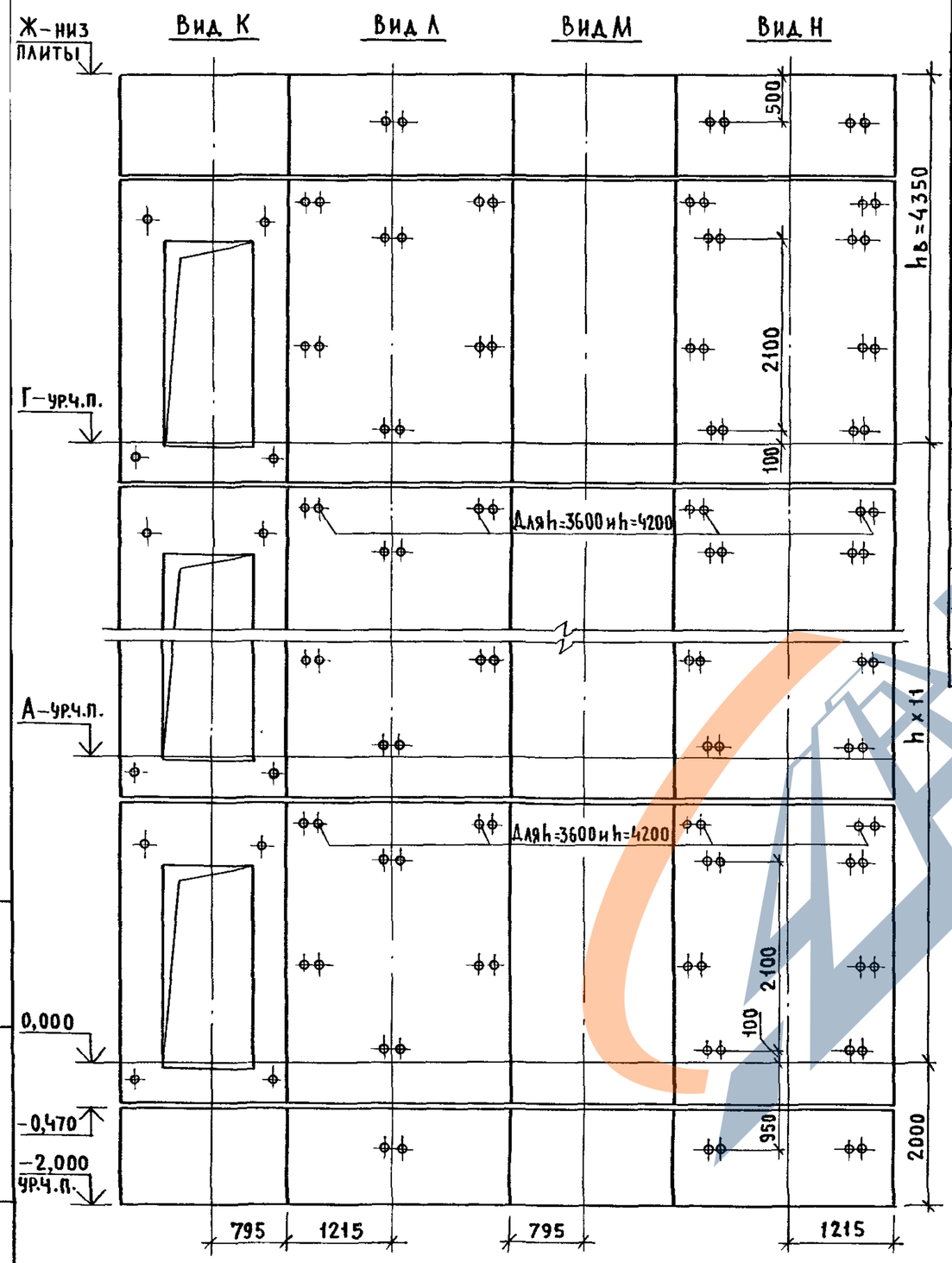

Марка, поз.	Обозначение	Наименование	Кол. при h, м. 3,3	3,6	4,2	Масса ед., кг	Примечание
		Блоки шахт лифтов					
БШЛ-1	1.089.1-1.1-2-45	БШЛ 100-12п-2б	2	2	2	1700	
БШЛ-2	1.089.1-1.1-2-46	БШЛ 100-12п-3б	2	2	2	1700	
БШЛ-3	1.089.1-1.1-2-14	БШЛ 100-33п-1б	11			4310	
	1.089.1-1.1-2-14	БШЛ 100-36п-1б		11		4750	
	1.089.1-1.1-2-14	БШЛ 100-42п-1б			11	5610	
БШЛ-4	1.089.1-1.1-2-16	БШЛ 100-33п-2б	11			4380	
	1.089.1-1.1-2-16	БШЛ 100-36п-2б		11		4820	
	1.089.1-1.1-2-16	БШЛ 100-42п-2б			11	5680	
БШЛ-5	1.089.1-1.1-2-14	БШЛ 100-36п-1б	1	1	1	4750	
БШЛ-6	1.089.1-1.1-2-16	БШЛ 100-36п-2б	1	1	1	4820	
		Плита перекрытия					
ПЛ-1	1.089.1-1.1-1-59	ПЛ 100-21.28.2п-1	1	1	1	2900	

Схемы расположения элементов шахт см. чертеж 1.089.1-1.0-1-24, лист 1

Нач. отд.	Новичков		1.089.1-1.0-2-24
Н.контр.	Некритин		Шахты пассажирского лифта Q=1000 кг; V=1,6 м/с Противовес справа; hэт.=3,3;3,6;4,2 м
ГИП	Некритин		Стадия: Р; Лист: ; Листов: 1
Вед.инж.	Александрова		ГИПРОНИИЗДРАВ

24328-01 37 Формат А3

Инв.№ подл. | Подпись и дата | Взам.инв.№

https://zavodjbi.com/

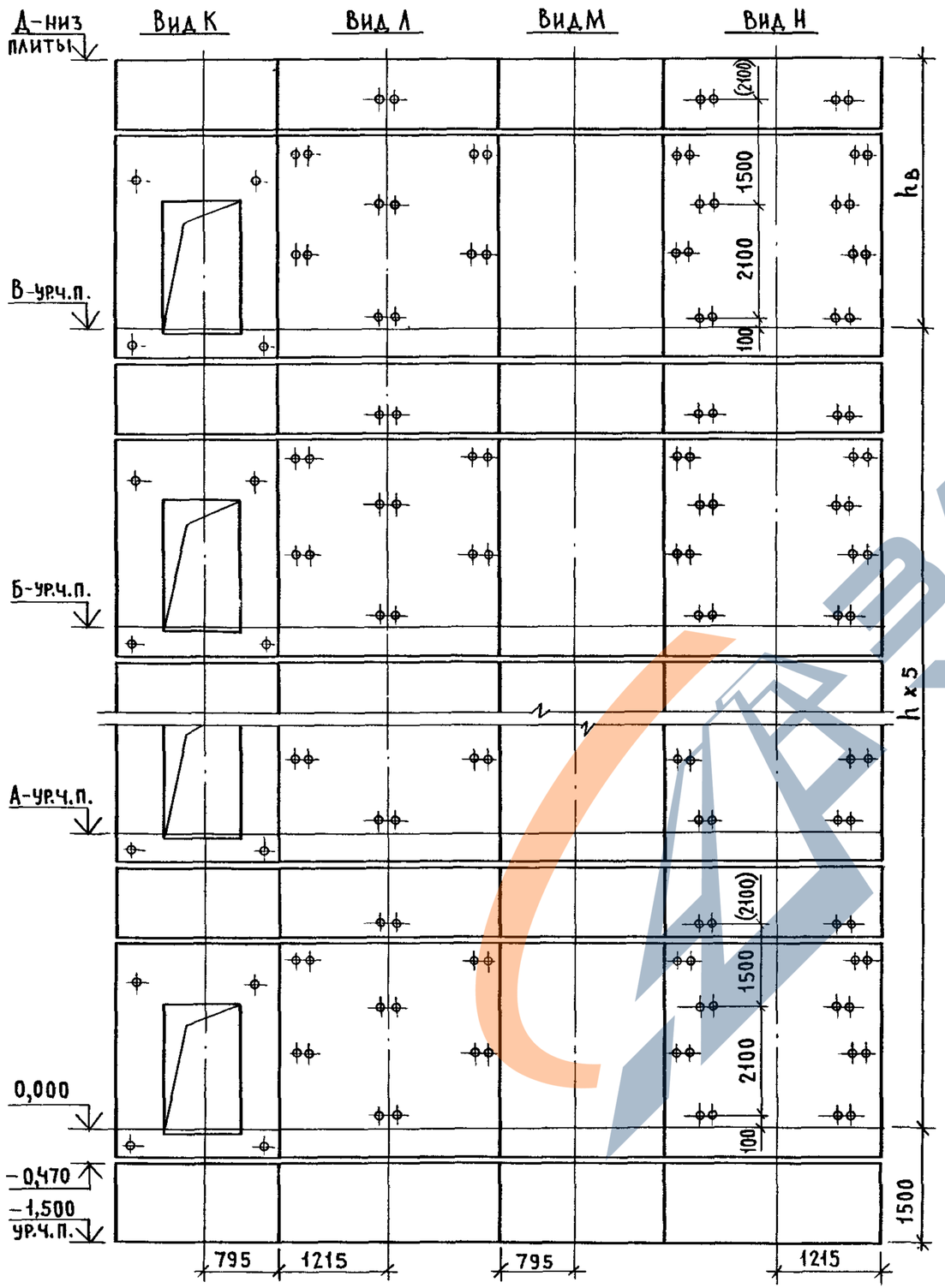

Марка поз.	Обозначение	Наименование	Кол. прих, м 4,8	Кол. прих, м 5,4	Масса ед., кг	Примечание
		Блоки шахт лифтов				
БШЛ-1	1.089.1-1.1-2-48	БШЛ 100-12п-1	2	2	1700	
БШЛ-2	1.089.1-1.1-2-14	БШЛ 100-36п-1б	6		4750	
	1.089.1-1.1-2-14	БШЛ 100-42п-1б		6	5610	
БШЛ-3	1.089.1-1.1-2-16	БШЛ 100-36п-2б	6		4820	
	1.089.1-1.1-2-16	БШЛ 100-42п-2б		6	5680	
БШЛ-4	1.089.1-1.1-2-45	БШЛ 100-12п-4б	6	6	1700	
БШЛ-5	1.089.1-1.1-2-46	БШЛ 100-12п-5б	6	6	1700	
		Плита перекрытия				
ПЛ-1	1.089.1-1.1-1-58	ПЛ100-21.28.2п	1	1	2900	
Ум-2	1.089.1-1.0-1-36	Участок монолитный Ум3	1	1		0,23м³

1. Схемы расположения элементов шахт см. чертеж 1.089.1-1.0-1-25, лист 1.
2. Размер в скобках дан при высоте типового этажа h=5,4м.
3. Монолитный участок Ум3 смотри узел IV чертеж 1.089.1-1.0-1-Д1.

Нач.отд.	Новичков	
Н.контр.	Некрыгин	
ГИП	Некрыгин	
Вед.инж.	Александрова	

1.089.1-1.0-2-25

Шахты пассажирского лифта Q=1000кг; V=1,0 м/с противовес справа; hэт.=4,8; 5,4м

Стадия	Лист	Листов
Р		1

ГИПРОНИИЗДРАВ

24328-01 38 Формат А3

Инв.№ подл. | Подпись и дата | Взам.инв.№

https://zavodjbi.com/

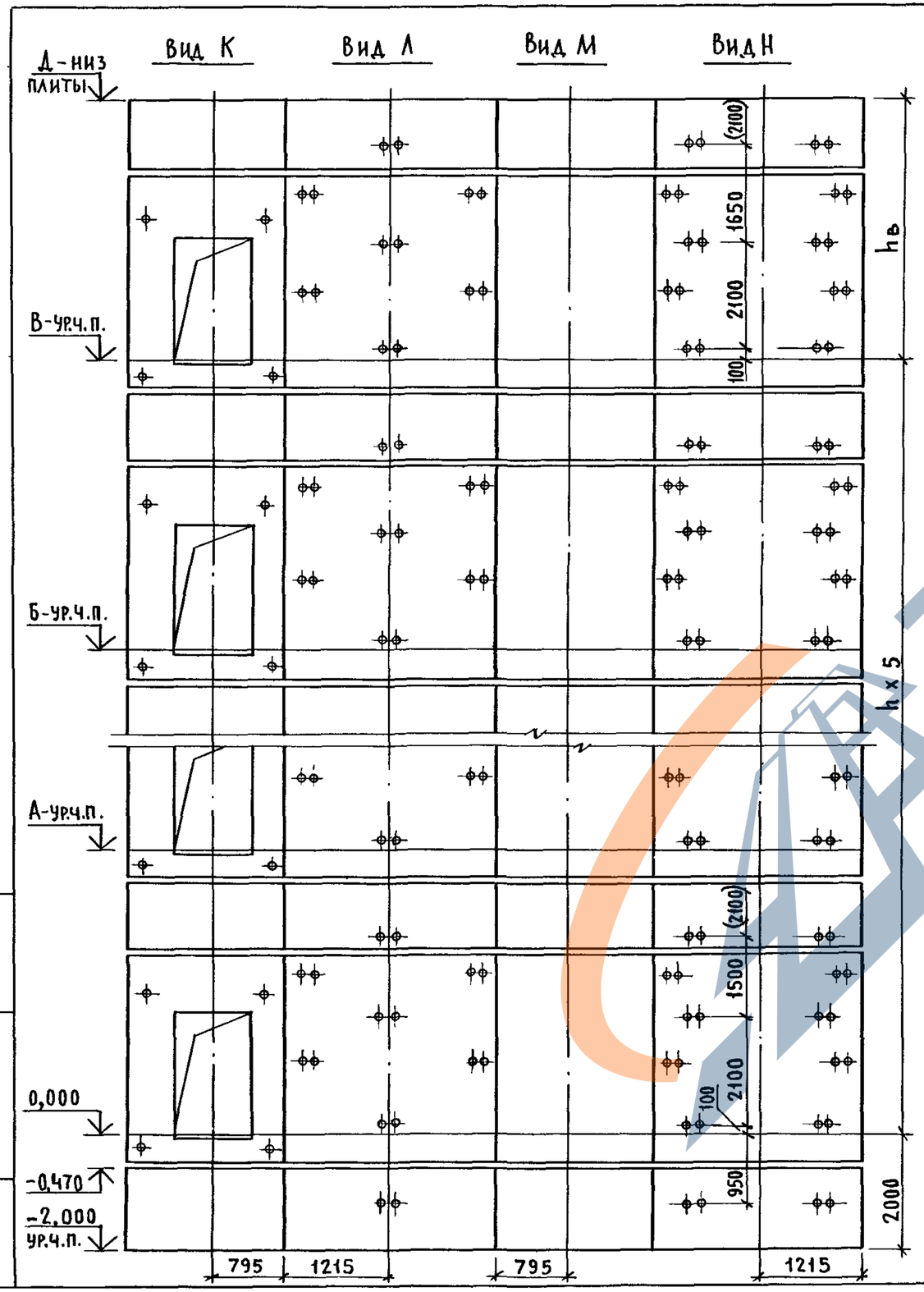

Марка, поз.	Обозначение	Наименование	Кол. при h, м 4,8	5,4	Масса ед., кг	Примечание
		Блоки шахт лифтов				
БШЛ-1	1.089.1-1.1-2-45	БШЛ 100-12п-2б	1	1	1700	
БШЛ-2	1.089.1-1.1-2-46	БШЛ 100-12п-3б	1	1	1700	
БШЛ-3	1.089.1-1.1-2-14	БШЛ 100-36п-1б	6		4750	
	1.089.1-1.1-2-14	БШЛ 100-42п-1б		6	5610	
БШЛ-4	1.089.1-1.1-2-16	БШЛ 100-36п-2б	6		4820	
	1.089.1-1.1-2-16	БШЛ 100-42п-2б		6	5680	
БШЛ-5	1.089.1-1.1-2-45	БШЛ 100-12п-4б	5	5	1700	
БШЛ-6	1.089.1-1.1-2-46	БШЛ 100-12п-5б	5	5	1700	
БШЛ-7	1.089.1-1.1-2-45	БШЛ 100-12п-2б	1		1700	
	1.089.1-1.1-2-45	БШЛ 100-12п-4б		1	1700	
БШЛ-8	1.089.1-1.1-2-46	БШЛ 100-12п-3б	1		1700	
	1.089.1-1.1-2-46	БШЛ 100-12п-5б		1	1700	
		Плита перекрытия				
ПЛ-1	1.089.1-1.1-1-59	ПЛ 100-21.28.2п-1	1	1	2900	
Ум 3	1.089.1-1.0-1-36	Участок монолитный Ум 3	1	1		0,23м³

1. Схемы расположения элементов шахт см. чертеж 1.089.1-1.0-1-26, лист 1.
2. Размер в скобках дан при высоте типового этажа h=5,4 м.
3. Монолитный участок Ум3 смотри узел IV чертеж 1.089.1-1.0-1-Д1.

Нач. отд.	Новичков		
Н. контр.	Некритин		
ГИП	Некритин		
Вед. инж.	Александрова		

1.089.1-1.0-2-26

Шахты пассажирского лифта Q=1000 кг; V=1,6 м/с противовес справа; hэт=4,8; 5,4 м

Стадия	Лист	Листов
Р		1

ГИПРОНИИЗДРАВ

24328-01 39 Формат А3

Инв.№ подл. | Подпись и дата | Взам. инв.№

https://zavodjbi.com/

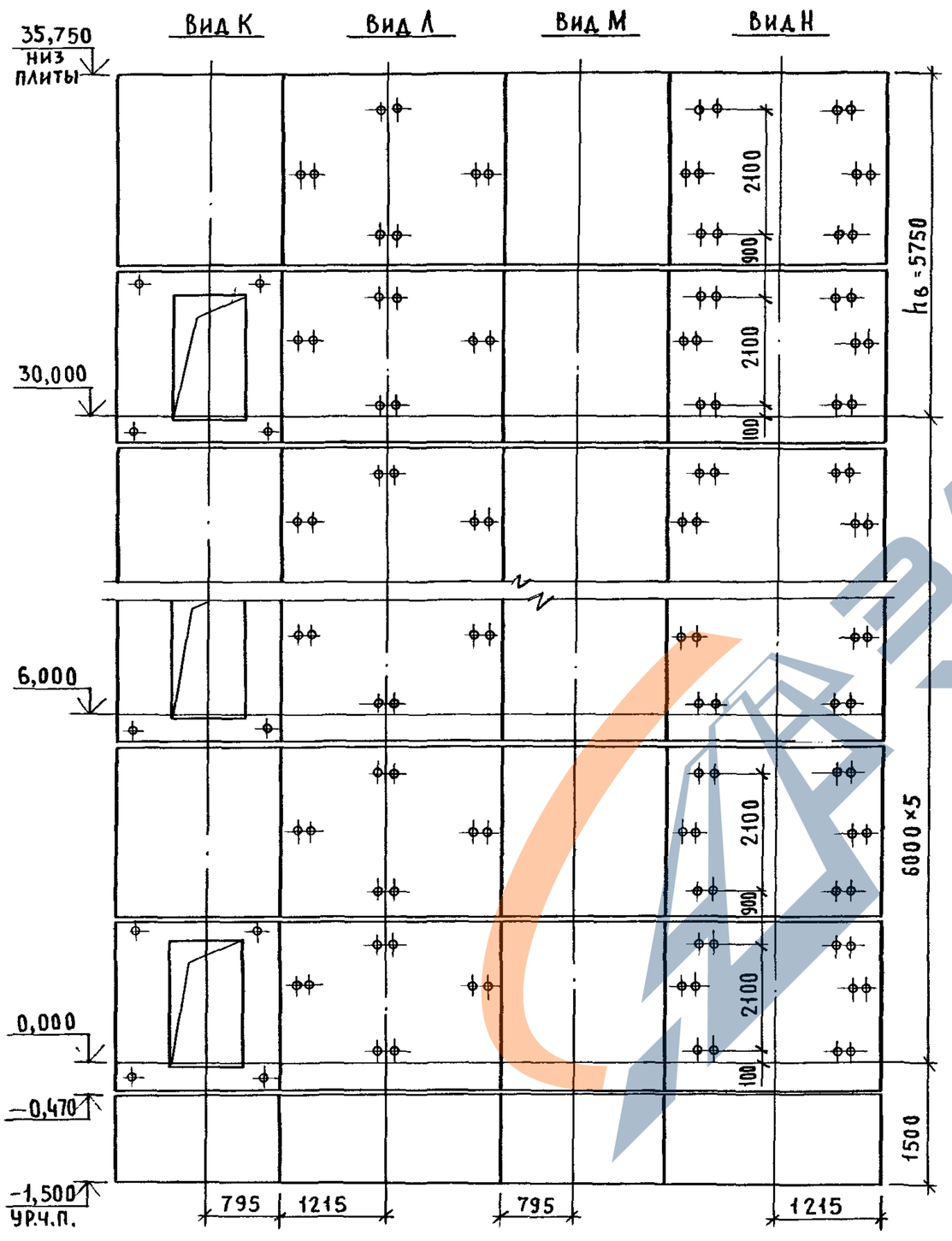

Марка, поз.	Обозначение	Наименование	Кол.	Масса ед., кг	Примечание
		Блоки шахты лифта			
БШЛ-1	1.089.1-1.1-1-48	БШЛ100-12п-1	2	1700	
БШЛ-2	1.089.1-1.1-2-13	БШЛ100-30п-1б	6	3880	
БШЛ-3	1.089.1-1.1-2-15	БШЛ100-30п-2б	6	3950	
БШЛ-4	1.089.1-1.1-2-39	БШЛ100-30п-3б	6	4300	
БШЛ-5	1.089.1-1.1-2-40	БШЛ100-30п-4б	6	4300	
		Плита перекрытия			
ПЛ-1	1.089.1-1.1-1-58	ПЛ100-21.28.2п	1	2900	
Ум 3	1.089.1-1.0-1-36	Участок монолитный Ум3	1		0,23м³

1. Схему расположения элементов шахты см. чертеж 1.089.1-1.0-1-27, лист 1.
2. Монолитный участок Ум 3 смотри узел IV чертеж 1.089.1-1.0-1-Д1.

Нач.отд.	Новичков	
Н.контр.	Некритин	
ГИП	Некритин	
Вед.инж.	Александрова	

1.089.1-1.0-2-27

Шахта пассажирского лифта
Q=1000кг; V=1,0м/с
противовес справа; hэт.=6,0м

Стадия	Лист	Листов
Р		1

ГИПРОНИИЗДРАВ

Инв.№ подл. | Подпись и дата | Взам. инв.№

24328-01 40

Формат А3

https://zavodjbi.com/

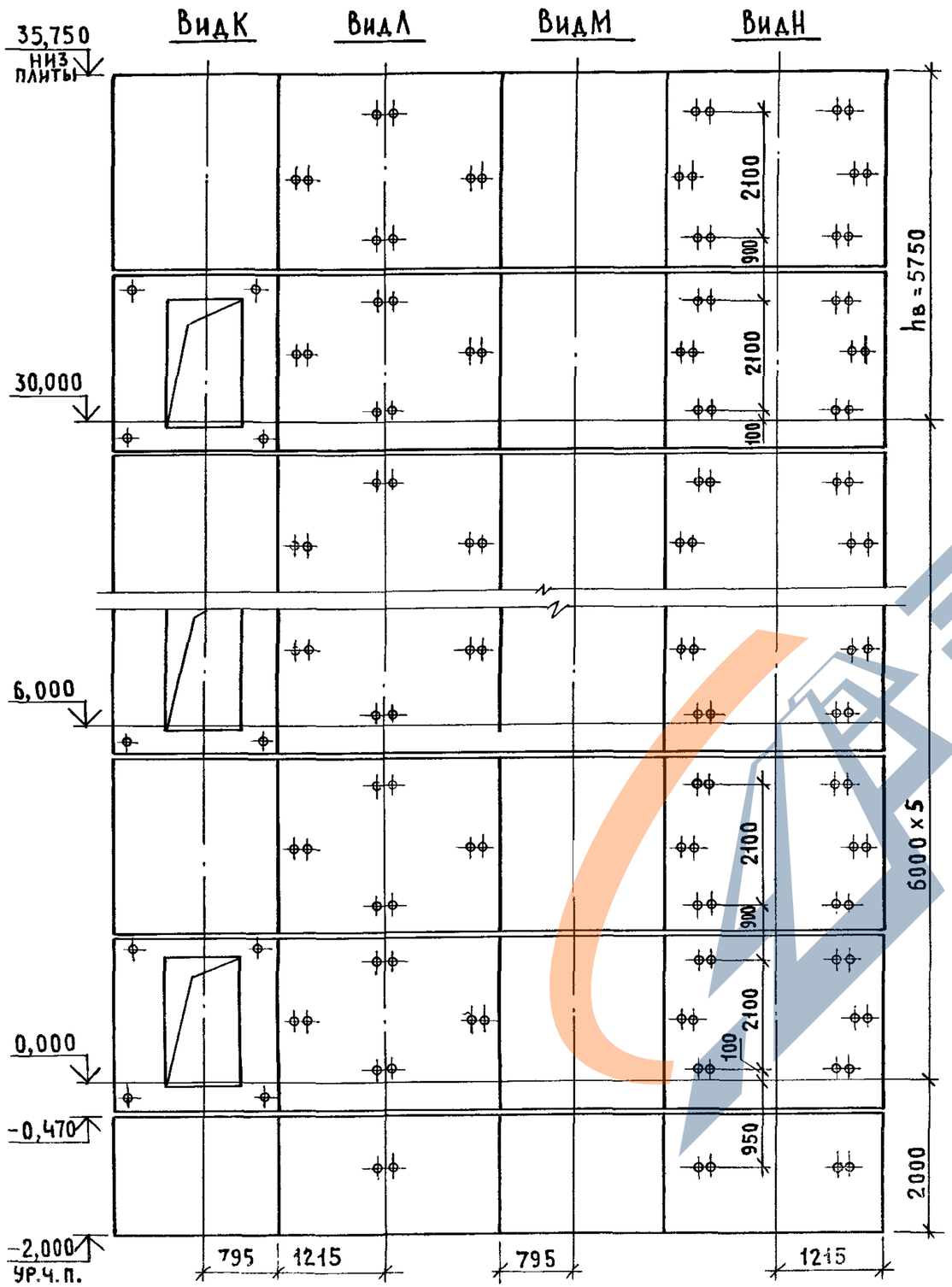

Марка, поз.	Обозначение	Наименование	Кол.	Масса ед., кг	Примечание
		Блоки шахты лифта			
БШЛ-1	1.089.1-1.1-2-45	БШЛ100-12п-2б	1	1700	
БШЛ-2	1.089.1-1.1-2-46	БШЛ100-12п-3б	1	1700	
БШЛ-3	1.089.1-1.1-2-13	БШЛ100-30п-1б	6	3880	
БШЛ-4	1.089.1-1.1-2-15	БШЛ100-30п-2б	6	3950	
БШЛ-5	1.089.1-1.1-2-39	БШЛ100-30п-3б	6	4300	
БШЛ-6	1.089.1-1.1-2-40	БШЛ100-30п-4б	6	4300	
		Плита перекрытия			
ПЛ-1	1.089.1-1.1-1-59	ПЛ100-21.28.2п-1	1	2900	
Ум 3	1.089.1-1.0-1-36	Участок монолитный Ум 3	1		0,23м³

1. Схему расположения элементов шахты см. чертеж 1.089.1-1.0-1-28, лист 1.
2. Монолитный участок Ум3 смотри узел IV чертеж 1.089.1-1.0-1-Д1.

Нач.отд.	Новичков	
Н.контр.	Некритин	
ГИП	Некритин	
Вед.инж.	Александрова	

1.089.1-1.0-2-28

Шахта пассажирского лифта
Q=1000кг; V=1,6м/с
противовес справа; hэт.=6,0м

Стадия	Лист	Листов
Р		1

ГИПРОНИИЗДРАВ

Инв.№ подл. | Подпись и дата | Взам.инв.№

24328-01 41

Формат А3

https://zavodjbi.com/

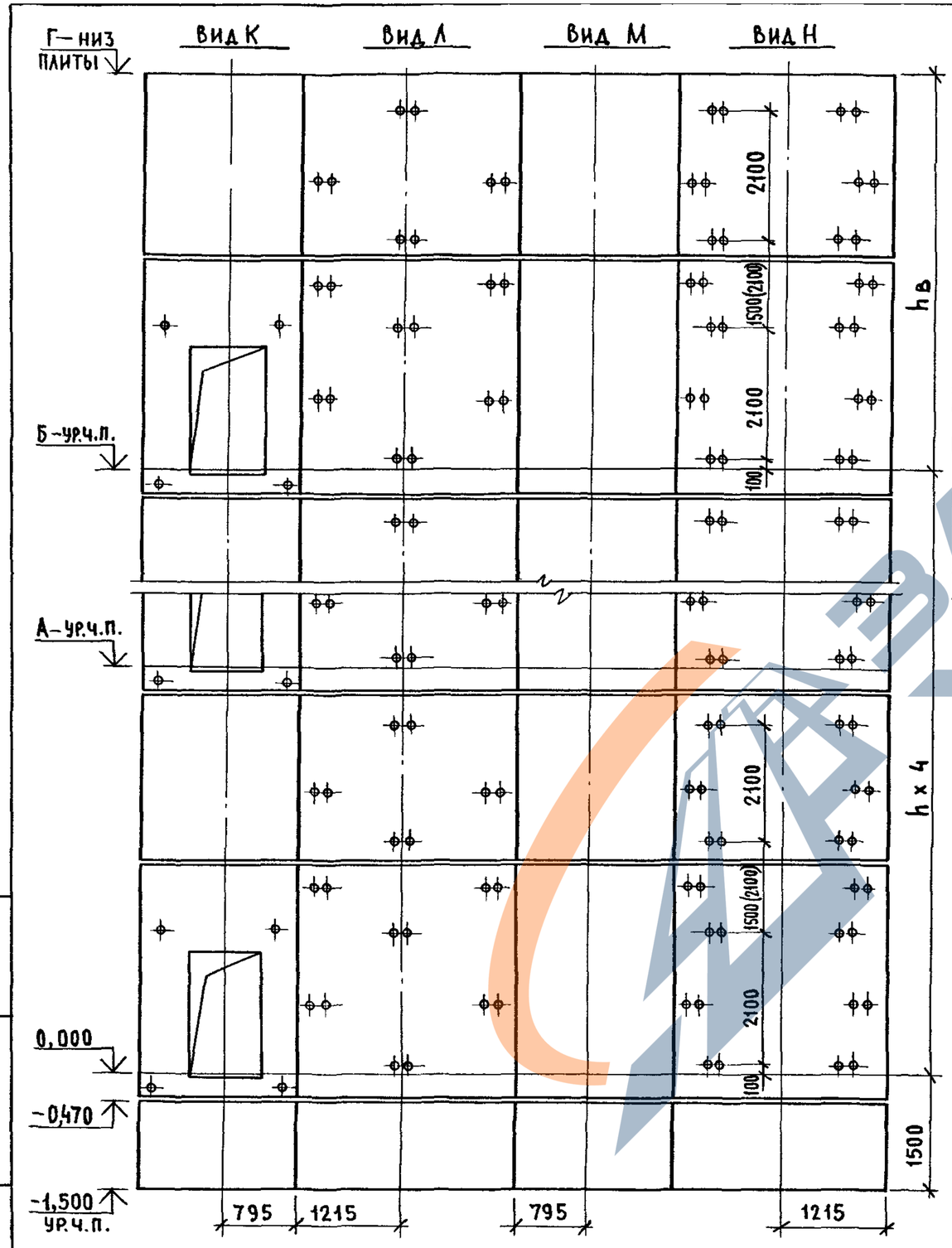

Марка, поз.	Обозначение	Наименование	Кол. при h, м 6,6	7,2	Масса ед., кг	Примечание
		Блоки шахт лифтов				
БШЛ-1	1.089.1-1.1-1-48	БШЛ100-12п-1	2	2	1700	
БШЛ-2	1.089.1-1.1-2-14	БШЛ100-36п-1б	5		4750	
	1.089.1-1.1-2-14	БШЛ100-42п-1б		5	5610	
БШЛ-3	1.089.1-1.1-2-16	БШЛ100-36п-2б	5		4820	
	1.089.1-1.1-2-16	БШЛ100-42п-2б		5	5680	
БШЛ-4	1.089.1-1.1-2-39	БШЛ100-30п-3б	5	5	4300	
БШЛ-5	1.089.1-1.1-2-40	БШЛ100-30п-4б	5	5	4300	
		Плита перекрытия				
ПЛ-1	1.089.1-1.1-1-58	ПЛ100-21.28.2п	1	1	2900	
Ум3	1.089.1-1.0-1-36	Участок монолитный Ум3	1	1		0,23м³

1. Схемы расположения элементов шахт см. чертеж 1.089.1-1.0-1-29, лист 1.
2. Размер в скобках дан при высоте типового этажа h=7,2м.
3. Монолитный участок Ум3 смотри узел IV чертеж 1.089.1-1.0-1-Д1.

Нач.отд.	Новичков		
Н.контр.	Некритин		
ГИП	Некритин		
Вед.инж	Александрова		

1.089.1-1.0-2-29

Шахты пассажирского лифта
Q=1000кг; V=1,0 м/с
противовес справа; hэт.=6,6;7,2м

Стадия	Лист	Листов
Р		1

ГИПРОНИИЗДРАВ

Инв.№ подл. | Подпись и дата | Взам.инв.№

https://zavodjbi.com/

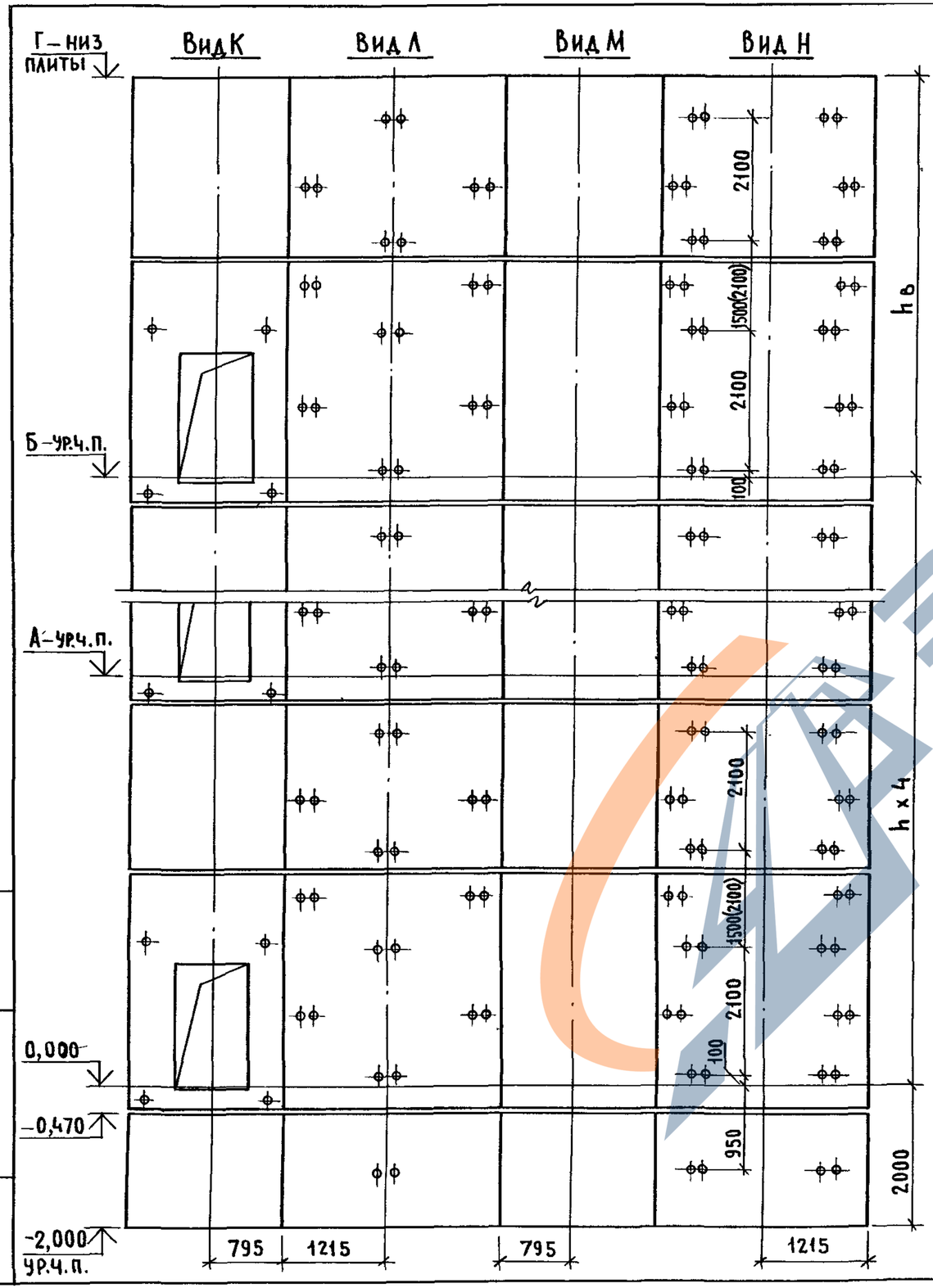

Марка, поз.	Обозначение	Наименование	Кол при h,м 6,6	7,2	Масса ед., кг	Примечание
		Блоки шахт лифтов				
БШЛ-1	1.089.1-1.1-2-45	БШЛ 100-12п-2б	1	1	1700	
БШЛ-2	1.089.1-1.1-2-46	БШЛ 100-12п-3б	1	1	1700	
БШЛ-3	1.089.1-1.1-2-14	БШЛ 100-36п-1б	5		4750	
	1.089.1-1.1-2-14	БШЛ 100-42п-1б		5	5610	
БШЛ-4	1.089.1-1.1-2-16	БШЛ 100-36п-2б	5		4820	
	1.089.1-1.1-2-16	БШЛ 100-42п-2б		5	5680	
БШЛ-5	1.089.1-1.1-2-39	БШЛ 100-30п-3б	5	5	4300	
БШЛ-6	1.089.1-1.1-2-40	БШЛ 100-30п-4б	5	5	4300	
		Плита перекрытия				
ПЛ-1	1.089.1-1.1-1-59	ПЛ100-21.28.2п-1	1	1	2900	
Ум 3	1.089.1-1.0-1-36	Участок монолитный Ум3	1	1		0,23м³

1. Схемы расположения элементов шахт см. чертеж 1.089.1-1.0-1-30, лист 1.
2. Размер в скобках дан при высоте типового этажа h=7,2м.
3. Монолитный участок Ум3 смотри узел IV чертеж 1.089.1-1.0-1-Д1.

Нач.отд.	Новичков		
Н.контр.	Некритин		
ГИП	Некритин		
Вед.инж.	Александрова		

1.089.1-1.0-2-30

Шахты пассажирского лифта Q=1000кг; V=1,6м/с противовес справа; hэт.=6,6; 7,2м

Стадия	Лист	Листов
Р		1

ГИПРОНИИЗДРАВ

Инв.№ подл. | Подпись и дата | Взам.инв.№

https://zavodjbi.com/

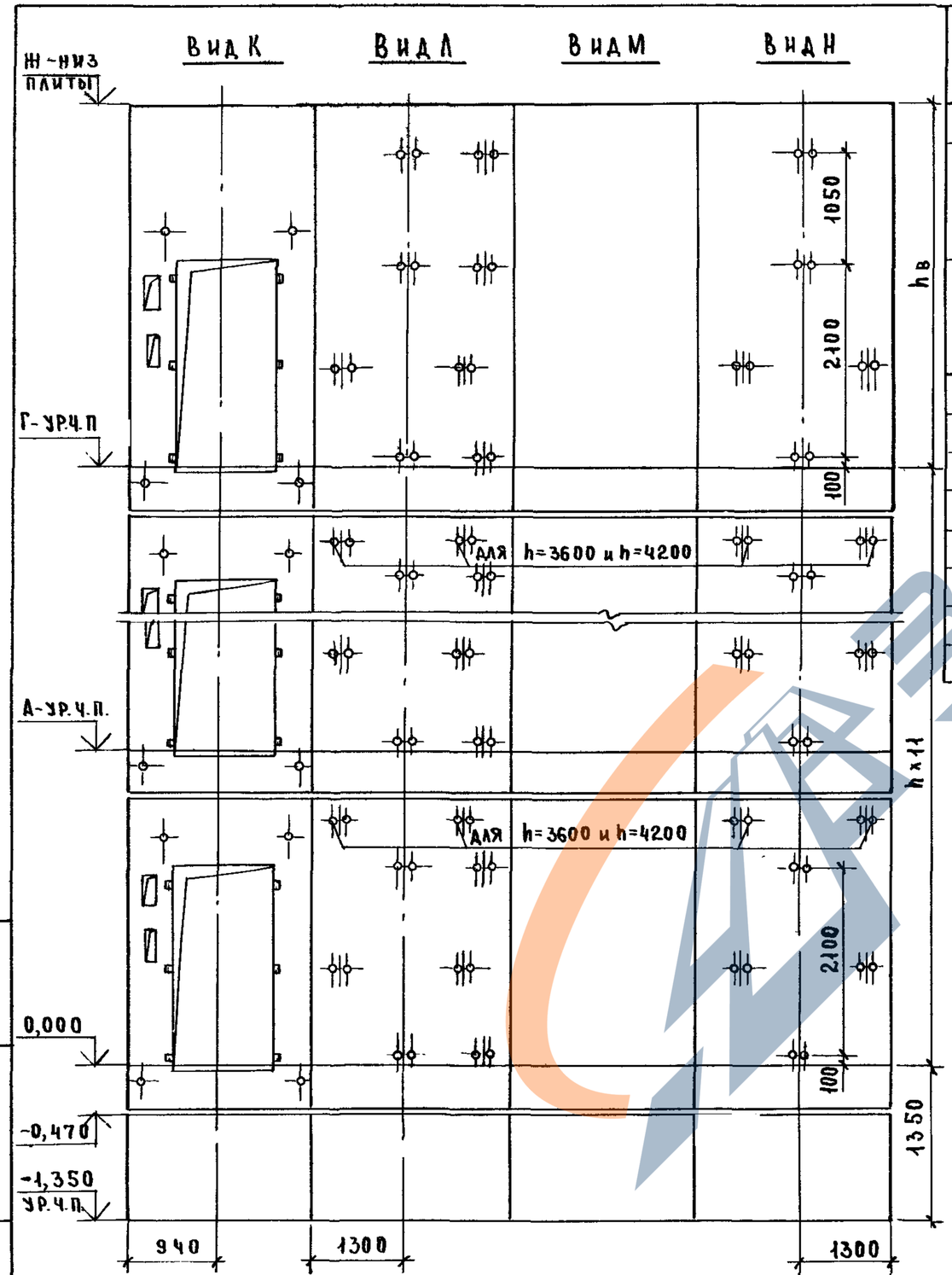

Марка, поз.	Обозначение	Наименование	Кол. при h, м 3,3	3,6	4,2	Масса ед., кг	Примечание
		Блоки шахт лифтов					
БШЛ-1	1.089.1-1.1-2-17	БШЛ 63Б-33-1б	11			4510	
	1.089.1-1.1-2-18	БШЛ 63Б-36-1б		11		4970	
	1.089.1-1.1-2-18	БШЛ 63Б-42-1б			11	5880	
БШЛ-2	1.089.1-1.1-2-20	БШЛ 63Б-33-2б	11			4490	
	1.089.1-1.1-2-21	БШЛ 63Б-36-2б		11		4950	
	1.089.1-1.1-2-21	БШЛ 63Б-42-2б			11	5860	
БШЛ-3	1.089.1-1.1-2-19	БШЛ 63Б-42-3б	1	1	1	5880	
БШЛ-4	1.089.1-1.1-2-22	БШЛ 63Б-42-4б	1	1	1	5860	
		Плита перекрытия					
ПЛ-1	1.089.1-1.1-1-61	ПЛ63Б-22.30.2	1	1	1	3260	
УМ 4	1.089.1-1.0-1-36	Участок монолитный УМ4			1		0,24 м³

1. Схемы расположения элементов шахт см. чертёж 1.089.1-1.0-1-31, лист 1.
2. Монолитный участок УМ4 смотри узел IV чертеж 1.089.1-1.0-1-Д1.

Нач.отд.	Новичков	
Н.контр.	Некритин	
ГИП	Некритин	
Вед.инж.	Александрова	

1.089.1-1.0-2-31

Шахты пассажирского лифта Q=630 кг; V=1,0 м/с; противовес сбоку; кабина непроходная; hэт.=3,3; 3,6; 4,2 м

Стадия	Лист	Листов
Р		1

ГИПРОНИИ ЗДРАВ

Инв. № подл. | Подпись и дата | Взам. инв. №

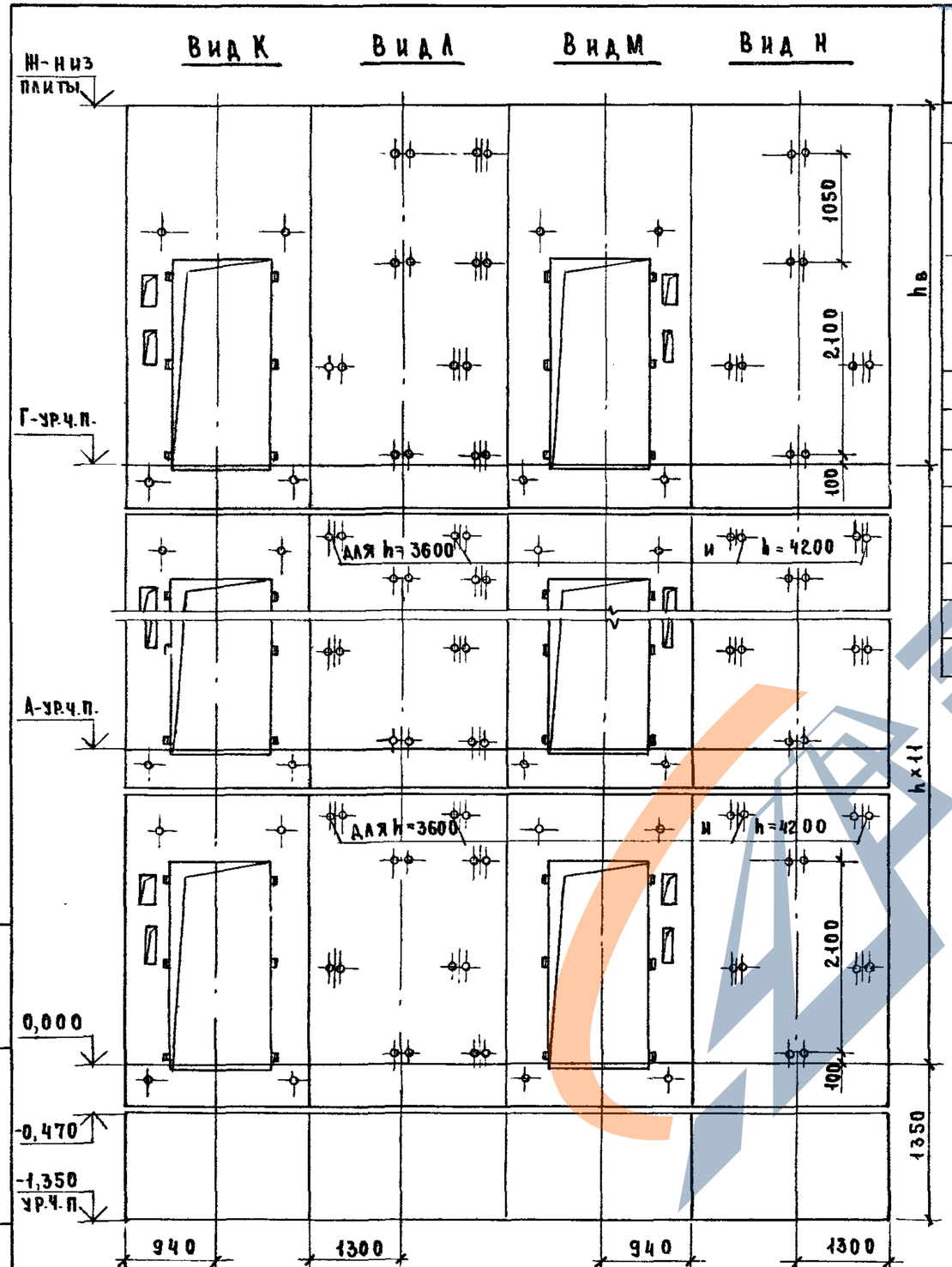

Марка поз.	Обозначение	Наименование	Кол. при h, м 3,3	3,6	4,2	Масса ед., кг	Примечание
		Блоки шахт лифтов					
БШЛ-1	1.089.1-1.1-2-23	БШЛ63б-33-3б	11			4060	
	1.089.1-1.1-2-24	БШЛ63б-36-3б		11		4520	
	1.089.1-1.1-2-24	БШЛ63б-42-5б			11	5880	
БШЛ-2	1.089.1-1.1-2-26	БШЛ63б-33-4б	11			4020	
	1.089.1-1.1-2-27	БШЛ63б-36-4б		11		4480	
	1.089.1-1.1-2-27	БШЛ63б-42-6б			11	5860	
БШЛ-3	1.089.1-1.1-2-25	БШЛ63б-42-7б	1	1	1	5420	
БШЛ-4	1.089.1-1.1-2-28	БШЛ63б-42-8б	1	1	1	5380	
		Плита перекрытия					
ПЛ-1	1.089.1-1.1-1-61	ПЛ63б-22.30.2	1	1	1	3260	
Ум-4	1.089.1-1.0-1-36	Участок монолитный Ум 4			1		0,24м³

1. Схемы расположения элементов шахт см. чертёж 1.089.1-1.0-1-32, лист 1.
2. Монолитный участок Ум4 смотри узел IV чертеж 1.089.1-1.0-1-Д1.

Нач.отд	Новичков	
Н.контр	Некритин	
ГИП	Некритин	
Вед.инж	Александрова	

1.089.1-1.0-2-32

Шахты пассажирского лифта Q=630 кг; V=1,0 м/с; противовес сбоку; Кабина проходная; hэт.=3,3; 3,6; 4,2 м

Стадия	Лист	Листов
Р		1

ГИПРОНИИ ЗДРАВ

24328-01 45

Инв.№ подл. | Подпись и дата | Взам.инв.№

https://zavodjbi.com/

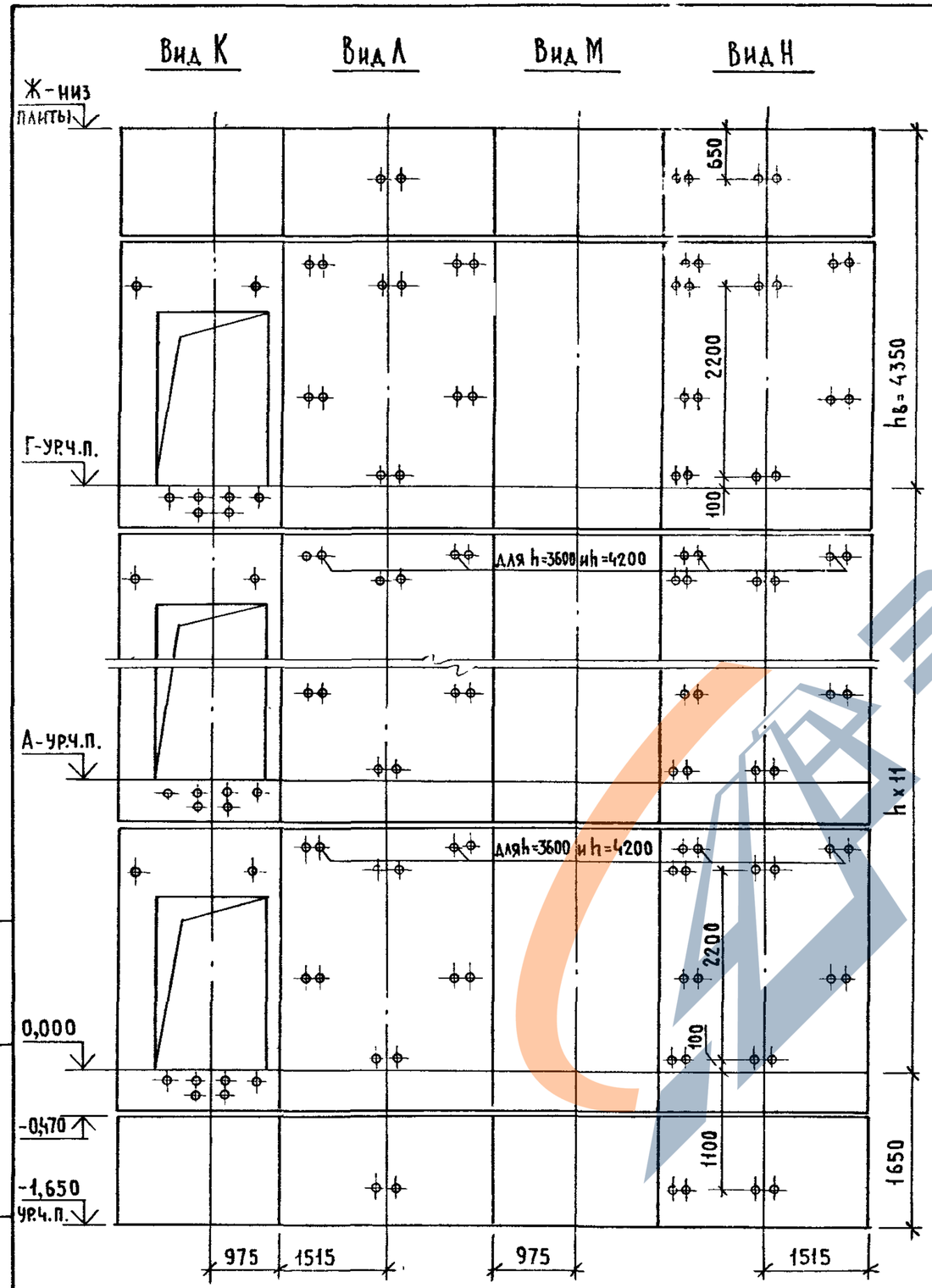

Марка, поз.	Обозначение	Наименование	Кол при h,м 3,3	3,6	4,2	Масса ед., кг	Примечание
		Панели шахт лифтов					
ПШЛ-1	1.089.1-1.1-1-54	ПШЛ160-12п-1	4	4	4	1330	
ПШЛ-2	1.089.1-1.1-2-47	ПШЛ160-12п-2б	2	2	2	1040	
ПШЛ-3	1.089.1-1.1-2-48	ПШЛ160-12п-3б	2	2	2	1040	
ПШЛ-4	1.089.1-1.1-2-29	ПШЛ160-33п-1б	11			2400	
	1.089.1-1.1-2-29	ПШЛ160-36п-1б		11		2740	
	1.089.1-1.1-2-29	ПШЛ160-42п-1б			11	3420	
ПШЛ-5	1.089.1-1.1-2-30	ПШЛ160-33п-2б	11			2880	
	1.089.1-1.1-2-31	ПШЛ160-36п-2б		11		3150	
	1.089.1-1.1-2-31	ПШЛ160-42п-2б			11	3670	
ПШЛ-6	1.089.1-1.1-1-32	ПШЛ160-33п-3	11			3680	
	1.089.1-1.1-1-32	ПШЛ160-36п-3		11		4020	
	1.089.1-1.1-1-32	ПШЛ160-42п-3			11	4690	
ПШЛ-7	1.089.1-1.1-2-32	ПШЛ160-33п-4б	11			2880	
	1.089.1-1.1-2-33	ПШЛ160-36п-4б		11		3150	
	1.089.1-1.1-2-33	ПШЛ160-42п-4б			11	3670	
ПШЛ-8	1.089.1-1.1-2-29	ПШЛ160-36п-1б	1	1	1	2740	
ПШЛ-9	1.089.1-1.1-2-31	ПШЛ160-36п-2б	1	1	1	3150	
ПШЛ-10	1.089.1-1.1-1-32	ПШЛ160-36п-3	1	1	1	4020	
ПШЛ-11	1.089.1-1.1-2-33	ПШЛ160-36п-4б	1	1	1	3150	
		Плита перекрытия					
ПЛ-1	1.089.1-1.1-1-60	ПЛ160-27.33.2п	1	1	1	4350	

Схемы расположения элементов шахт см. чертеж 1.089.1-1.0-1-33, лист 1

Нач.отд.	Новичков	
Н.контр.	Некритин	
ГИП	Некритин	
Вед.инж.	Александрова	

1.089.1-1.0-2-33

Шахты пассажирского лифта Q=1600кг; V=1,0м/с; противовес сбоку; кабина непроходная; hэт.=3,3;3,6;4,2м

Стадия	Лист	Листов
Р		1

ГИПРОНИИЗДРАВ

Инв.№ подл. | Подпись и дата | Взам.инв.№

https://zavodjbi.com/

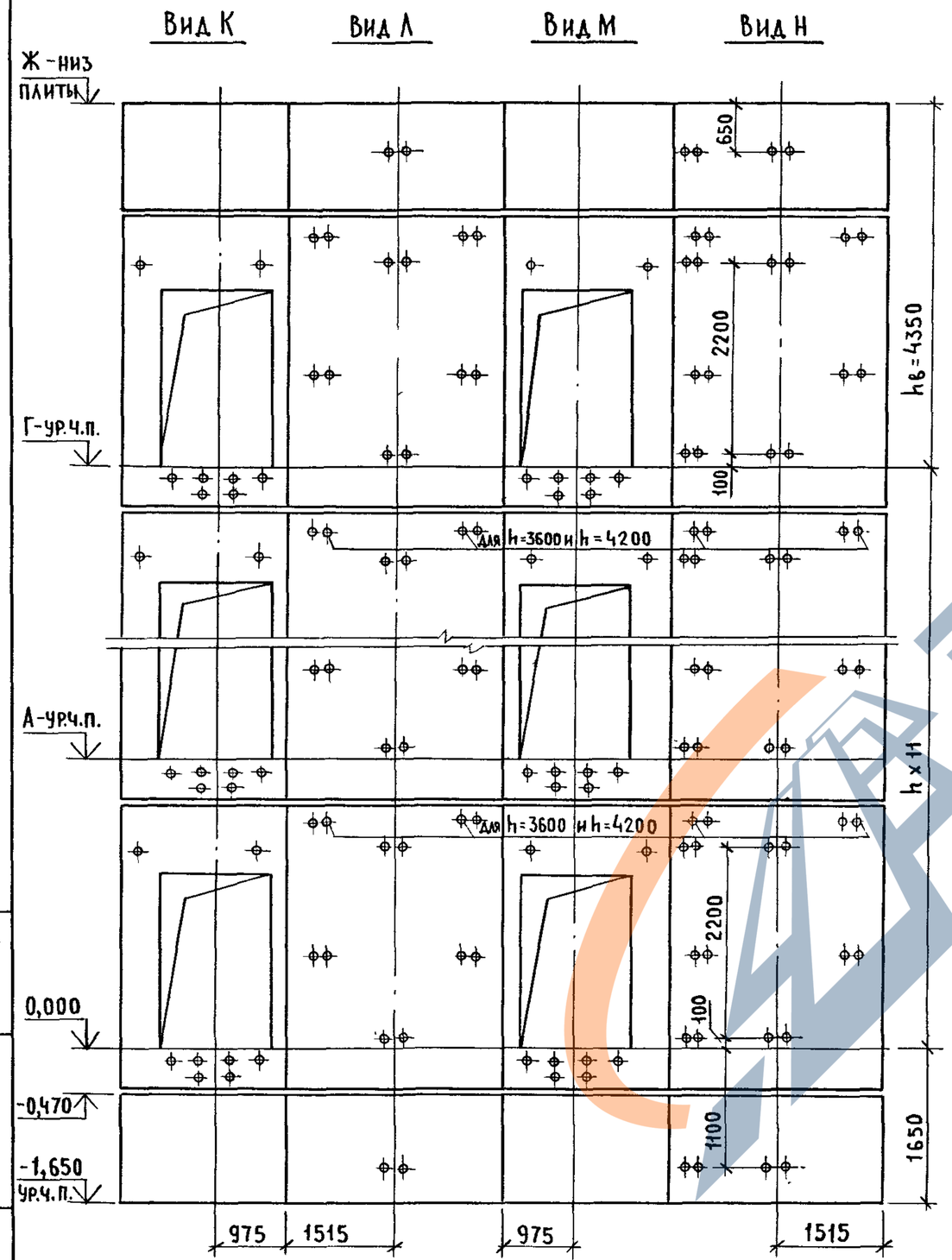

Марка, поз.	Обозначение	Наименование	Кол. при h, м 3,3	3,6	4,2	Масса ед., кг	Примечание
		Панели шахт лифтов					
ПШЛ-1	1.089.1-1.1-1-51	ПШЛ160-12п-1	4	4	4	1330	
ПШЛ-2	1.089.1-1.1-2-47	ПШЛ160-12п-2б	2	2	2	1040	
ПШЛ-3	1.089.1-1.1-2-48	ПШЛ160-12п-3б	2	2	2	1040	
ПШЛ-4	1.089.1-1.1-2-29	ПШЛ160-33п-1б	11			2400	
	1.089.1-1.1-2-29	ПШЛ160-36п-1б		11		2740	
	1.089.1-1.1-2-29	ПШЛ160-42п-1б			11	3420	
ПШЛ-5	1.089.1-1.1-2-30	ПШЛ160-33п-2б	11			2880	
	1.089.1-1.1-2-31	ПШЛ160-36п-2б		11		3150	
	1.089.1-1.1-2-31	ПШЛ160-42п-2б			11	3670	
ПШЛ-6	1.089.1-1.1-2-34	ПШЛ160-33п-5б	11			2400	
	1.089.1-1.1-2-34	ПШЛ160-36п-5б		11		2740	
	1.089.1-1.1-2-34	ПШЛ160-42п-5б			11	3420	
ПШЛ-7	1.089.1-1.1-2-32	ПШЛ160-33п-4б	11			2880	
	1.089.1-1.1-2-33	ПШЛ160-36п-4б		11		3150	
	1.089.1-1.1-2-33	ПШЛ160-42п-4б			11	3670	
ПШЛ-8	1.089.1-1.1-2-29	ПШЛ160-36п-1б	1	1	1	2740	
ПШЛ-9	1.089.1-1.1-2-31	ПШЛ160-36п-2б	1	1	1	3150	
ПШЛ-10	1.089.1-1.1-2-34	ПШЛ160-36п-5б	1	1	1	2740	
ПШЛ-11	1.089.1-1.1-2-33	ПШЛ160-36п-4б	1	1	1	3150	
		Плита перекрытия					
ПЛ-1	1.089.1-1.1-1-60	ПЛ160-27.33.2п	1	1	1	4350	

Схемы расположения элементов шахт см. чертеж 1.089.1-1.0-1-34, лист 1

Нач.отд.	Новичков		
Н.контр.	Некритин		
ГИП	Некритин		
Вед.инж.	Александрова		

1.089.1-1.0-2-34

Шахты пассажирского лифта Q=1600 кг; V=1,0 м/с; противовес сбоку; кабина проходная; hэт.=3,3; 3,6; 4,2 м

Стадия	Лист	Листов
Р		1

ГИПРОНИИЗДРАВ

24328-01 (47) Формат А3

https://zavodjbi.com/