ТИПОВЫЕ КОНСТРУКЦИИ, ИЗДЕЛИЯ И УЗЛЫ ЗДАНИЙ И СООРУЖЕНИЙ

СЕРИЯ 1141-1

ПАНЕЛИ ПЕРЕКРЫТИЙ ЖЕЛЕЗОБЕТОННЫЕ МНОГОПУСТОТНЫЕ

ВЫПУСК 66

ПРЕДВАРИТЕЛЬНО НАПРЯЖЕННЫЕ ПАНЕЛИ С КРУГЛЫМИ ПУСТОТАМИ ДЛИНОЙ 6280, 5980, 5680, 5380, 5080 И 4780 мм, ШИРИНОЙ 1790, 1490, 1190 И 990 мм АРМИРОВАННЫЕ ВЫСОКОПРОЧНОЙ АРМАТУРНОЙ ПРОВОЛОКОЙ КЛАССА Вр-II

МЕТОД НАТЯЖЕНИЯ - ЭЛЕКТРОТЕРМИЧЕСКИЙ

РАБОЧИЕ ЧЕРТЕЖИ

2 1291
ЦЕНА 2-93

https://zavodjbi.com/

https://zavodjbi.com/

ЦЕНТРАЛЬНЫЙ ИНСТИТУТ ТИПОВОГО ПРОЕКТИРОВАНИЯ
ГОССТРОЯ СССР

Москва, А-445, Смольная ул 22

Сдано в печать VI 1986 года

Заказ № 8211 Тираж 3080 экз.

https://zavodjbi.com/

ТИПОВЫЕ КОНСТРУКЦИИ, ИЗДЕЛИЯ И УЗЛЫ ЗДАНИЙ И СООРУЖЕНИЙ

СЕРИЯ 1.141-1

ПАНЕЛИ ПЕРЕКРЫТИЙ ЖЕЛЕЗОБЕТОННЫЕ МНОГОПУСТОТНЫЕ

ВЫПУСК 66

ПРЕДВАРИТЕЛЬНО НАПРЯЖЕННЫЕ ПАНЕЛИ С КРУГЛЫМИ ПУСТОТАМИ ДЛИНОЙ 6280, 5980, 5680, 5380, 5080 и 4780мм, ШИРИНОЙ 1790, 1490, 1190 и 990мм, АРМИРОВАННЫЕ ВЫСОКОПРОЧНОЙ АРМАТУРНОЙ ПРОВОЛОКОЙ КЛАССА ВР-II

МЕТОД НАТЯЖЕНИЯ-ЭЛЕКТРОТЕРМИЧЕСКИЙ

РАБОЧИЕ ЧЕРТЕЖИ

РАЗРАБОТАНЫ ЦНИИЭП жилища

Рук. отделения проектных работ — В.М. Острецов

Начальник отдела №24 — Н.Б. Росинский

Гл. инженер проекта — Н.А. Лиханская

при участии НИИЖБ

Зам. директора — Ю.П. Гуща

Рук. лаборатории предварительно напряженных конструкций. — Г.И. Бердичевский

Рук. сектора предварительно напряженных конструкций зданий — В.Г. Крамарь

УТВЕРЖДЕНЫ И ВВЕДЕНЫ В ДЕЙСТВИЕ С 15.04.86 ГОСГРАЖДАНСТРОЕМ ПРИКАЗ № 93 ОТ 18.03.86

Обозначение	Наименование	Стр.
1.141-1.66 000 ТО	Техническое описание	3
1.141-1.66 100	Панель перекрытия многопустотная	
	шириной 1790 мм.	31
1.141-1.66 100 СБ	Панель перекрытия многопустотная	
	шириной 1790 мм	
	Сборочный чертеж	33
1.141-1.66 200	Панель перекрытия многопустотная	
	шириной 1490 мм	37
1.141-1.66 200 СБ	Панель перекрытия многопустотная	
	шириной 1490 мм	
	Сборочный чертеж	39
1.141-1.66 300	Панель перекрытия многопустотная	
	шириной 1190 мм	42
1.141-1.66 300 СБ	Панель перекрытия многопустотная	
	шириной 1190 мм	
	Сборочный чертеж	44
1.141-1.66 400	Панель перекрытия многопустотная	
	шириной 990 мм	46
1.141-1.66 400 СБ	Панель перекрытия многопустотная	
	шириной 990 мм	
	Сборочный чертеж	48
1.141-1.66 110	Каркас (КР1...КР3)	50
1.141-1.66 110 СБ	Каркас (КР1...КР3)	
	Сборочный чертеж	

Обозначение	Наименование	Стр.
1.141-1.66 120	Каркас (КР4...КР5)	51
1.141-1.66 120 СБ	Каркас (КР4...КР5)	
	Сборочный чертеж	
1.141-1.66 130	Сетка (С1...С4)	52
1.141-1.66 130 СБ	Сетка (С1...С4) Сборочный чертеж	
1.141-1.66 140	Сетка С5.	53
1.141-1.66 150	Сетка (С6...С11)	54
1.141-1.66 210	Сетка (С12...С17)	55
1.141-1.66 310	Сетка (С18...С23)	56
1.141-1.66 410	Сетка (С24...С29)	57
1.141-1.66 101	Стержень напрягаемый (Т1...Т6)	58
1.141-1.66 102	Петля (П1...П3)	
1.141-1.66 000 РС	Ведомость расхода стали	59
	на элемент	
1.141-1.66 000 РМ	Ведомость расхода материалов	64...75

Н. контр.	Гиберман	
Нач. отд.	Росинский	
Гл. конс. отд.	Пальман	
Гл. инж. пр.	Лихтанская	
Ст. инж.	Милосердова	

1.141-1.66 000

Содержание

Стадия	Лист	Листов
Р		1

ЦНИИЭП жилища

1. Общая часть.

1.1. Чертежи панелей предназначены для применения при проектировании жилых и общественных зданий и для производства изделий предприятиями строительной промышленности.

Панели перекрытий относятся к 3й категории трещиностойкости, в них допускаются трещины при эксплуатации, при этом ширина раскрытия трещин должна быть не более 0,1 мм.

В связи с этим панели следует применять для перекрытий жилых и общественных зданий с центральным отоплением, нормально работающей вентиляцией и качественно выполненной гидроизоляцией в санузлах, душевых и ванных комнатах.

1.2. Рабочие чертежи разработаны на расчетные нагрузки (без учета собственного веса панели) 300, 450, 600 и 800 кгс/м^2. Состав нагрузок, принятых при расчете панелей, приводится на листе 4. (Табл.1)

1.3. Глубина опирания панелей должна быть не менее 90мм. Места опирания при складировании и транспортировке принимаются на расстоянии 300 мм от торцов.

1.4. Для обеспечения распределения нагрузки на смежные панели и улучшения звукоизоляции перекрытий в проектах должны быть даны указания по необходимости тщательного заполнения швов бетоном марки не ниже М150 или раствором марки не ниже М100.

Применение панелей без заделки открытого торца (с отверстием диаметром 159мм) допускается в тех случаях, когда величина напряжений в стенах на уровне верхней поверхности панелей не превышает 17 кгс/см^2.

При величинах напряжений более 17 кгс/см^2 открытые торцы усиливаются в заводских условиях заделкой бетонными вкладышами.

Рабочая арматура в этих панелях тождественна арматуре, принятой для панелей, изготовляемых без вкладышей.

Бетонные вкладыши и панели должны быть изготовлены из бетона одинаковой марки

Заделка вкладышей в торцы выполняется непосредственно после извлечения пуансонов, до пропаривания панелей при этом должно быть обеспечено плотное примыкание вкладышей. Торцы панелей с выходным отверстием малого диаметра, образуемым при формовании, укладываются на стену, несущую большую нагрузку.

Допускаемые напряжения от нагрузок на опорные торцы (исходя из прочности бетона марки М300) могут быть приняты: при глубине опирания 100мм не более 45 кгс/см^2.
при глубине опирания 250мм не более 30 кгс/см^2.

При промежуточных значениях глубины опирания панелей величины напряжений принимаются по интерполяции.

1.5. Номенклатура панелей приведена на листах 5...12

Маркировка панелей принята по ГОСТ 23009-78.

Марка панели состоит из буквенно цифровых групп. Так, например, марка панели ПК 63.12-8 Вр II Т-а расшифровывается следующим образом:

ПК- панель перекрытия с круглыми пустотами

63.12- длиной 628см, шириной 119см (размеры с округлением в дм).

8- под расчетную нагрузку 800 кгс/м^2 (без учета собственного веса).

Вр II-с напрягаемой рабочей арматурой из стали класса Вр II

Н.контр.	Гиверман		
Нач.отд.	Росинский		
Гл.конс.отд	Пальман		
Гл.инж.пр.	Лиханская		
Ст.инж.	Милосердова		

1.141-1.66 ООТО

Техническое описание

Стадия	Лист	Листов
Р	1	28

ЦНИИЭП жилища

Инв.№ подл. | Подпись и дата | Взам.инв.№

ЗАВОД ЖБИ

Т- изготавливается из тяжелого бетона.

а- индекс для панелей с усиленными торцами.

Марка должна быть нанесена на боковой грани каждой панели несмываемой краской. Внесение изменений в обозначения марок панелей не допускается.

1.6. Расчет панелей по прочности сечений, наклонных к продольной оси элемента, с учетом дополнения пункта 3.36 СНиП II-21-75 дал возможность снять расчетные приопорные каркасы в панелях перекрытий, запроектированых под нагрузку 300, 450 кгс/м^2.

Каркасы КР4 и КР5 длиной 840 мм установлены в выше указанных панелях в качестве рабочего армирования при расчете на изгибающий момент, появляющийся при защемлении торцов панелей.

Все каркасы, имеющие продольные стержни разного диаметра, устанавливаются таким образом, чтобы больший диаметр находился в верхней зоне панели.

1.7. Предел огнестойкости панелей 1 час, что соответствует требованиям СНиП II-2-80 для зданий 1 степени огнестойкости.

2. Технические требования.

2.1. Панели должны изготовляться в соответствии с техническими требованиями ГОСТ 9561-76, ГОСТ 13015.0-83

Панели перекрытий армируются высокопрочной проволокой периодического профиля класса Вр-II (ГОСТ 7348-81) $R^н_a$ = 12800 кгс/см^2, R_a = 10700 кгс/см^2

Защитный слой до низа рабочей арматуры принят 20 мм

2.2. Метод натяжения рабочей арматуры принят электротермический.

При натяжении температура электронагрева стержней должна строго контролироваться и не превышать 500°С. При электронагреве в пределах от 400°-500°С принято снижение величин нормативного и расчетного сопротивлений на 10%. Контроль механических свойств проволок до и после нагрева должен производиться систематически. Величина контролируемых предварительных натяжений в арматуре определялась исходя из принятой на заводах поточно-агрегатной или конвейерной технологии с натяжением арматуры на упоры. Длина натягиваемых проволок показана условно равной длине панели. Длину заготовки натягиваемой арматуры следует определять с учетом выпусков для захватных приспособлений применяемых на заводах, а также в соответствии с указаниями „Руководства по технологии изготовления предварительно напряженных железобетонных конструкций" (НИИЖБ Госстроя СССР, 1975 г). Концы напрягаемой арматуры должны быть защищены слоем раствора толщиной не менее 5 мм.

2.3. Величина остаточного предварительного напряжения перед бетонированием - 7500 кгс/см^2.

Допустимые отклонения предварительного напряжения приняты:

при длине панели 6280 мм — 870 кгс/см^2,
при длине панели 5980 мм — 900 кгс/см^2,
при длине панели 5680 мм — 930 кгс/см^2
при длине панели 5380 мм — 955 кгс/см^2
при длине панели 5080 мм — 1005 кгс/см^2
при длине панели 4780 мм — 1050 кгс/см^2

Инв.№ подл. | Подпись и дата | Взам. инв.№

2.4. Верхние сетки, каркасы и корытообразные сетки изготавливаются из арматуры класса Вр-I (ГОСТ 6727-80). Изготовление каркасов и сеток должно производиться контактной точечной электросваркой в соответствии с ГОСТ 10922-75 и ГОСТ 14098-68.

Монтажные петли изготавливаются из стали класса А-I в соответствии с требованиями ГОСТ 13015.0-83, СНиП II-21-75 (марки стали Вст3сп2 и Вст3пс2). При монтаже панелей при температуре ниже -40°С сталь марки Вст3пс2 не применять.

2.5. Проектная марка бетона по прочности на сжатие М300, передаточная прочность бетона R_0=240 кгс/см^2

Бетон для панелей должен изготовляться на фракционированном, незагрязненном щебне из скальных пород типа гранита, известняка и др; допускается применение в качестве заполнителя гравия в соответствии с требованиями ГОСТа 8268-82. Содержание крупного заполнителя должно быть не менее 800л на 1м^3 бетона.

Поставка панелей потребителю производится по достижении бетоном отпускной прочности.

Величина отпускной прочности бетона панелей устанавливается предприятием-изготовителем по согласованию с потребителем и проектной организацией.

Назначение этой величины должно производиться с учетом условий транспортирования, монтажа и срока загружения панелей, а также с учетом технологии их изготовления и возможности дальнейшего нарастания прочности бетона в панелях в зависимости от климатических условий района строительства и времени года. При отпускной прочности бетона панелей ниже его проектной марки предприятие-изготовитель обязательно гарантировать достижение бетоном проектной прочности через 28 суток со дня изготовления. При производстве работ в зимнее время и в других случаях, когда по условиям возведения зданий не может быть обеспечено своевременное приращение прочности бетона, предприятие-изготовитель обязано поставлять панели с прочностью не ниже 100%.

Марка бетона по морозостойкости должна назначаться в зависимости от условий эксплуатации панелей в зданиях и сооружениях и должна быть не менее указанной в таблице 2 ГОСТ 9561-76. (раздел 2)

3. Методы контроля и испытаний.

Методы испытаний и оценки прочности, жесткости и трещиностойкости производить в соответствии с ГОСТ 8829-77.

Данные для испытаний приведены на листах 14...28

4. Правила приемки.

4.1. Отклонения от размеров панелей не должны превышать по длине ±6мм, по толщине и ширине ±5мм, по длине вкладышей ±10мм.

4.2. Панели должны иметь прямолинейные грани; в отдельных панелях допускается искривление нижней или боковой поверхности не более 3мм на длине 2м и не более 8мм по всей длине панели.

4.3. На поверхности панелей не допускаются:

а) раковины, местные наплывы и впадины, размеры которых превышают указанные в табл. 3 ГОСТ 9561-76;

б) околы бетона глубиной более 5мм, длиной более 50мм на длине 1м продольных нижних ребер, глубиной более 10мм и длиной более 100мм на верхних гранях и кромках торцов;

в) трещины в бетоне панелей, за исключением местных поверхностных усадочных шириной не более 0,1мм;

Инв.№ подл. | Подпись и дата | Взам.инв.№

г) жировые и ржавые пятна на лицевых поверхностях

44. Нижняя потолочная поверхность должна быть гладкая, подготовленная под окраску

5. Правила хранения и транспортировки

5.1. Панели следует хранить в рабочем положении, между панелями должны быть уложены деревянные прокладки прямоугольного сечения. (см п 1.3)

5.2. Прокладки под нижний ряд панелей следует укладывать по плотному тщательно выравненному основанию. Прокладки всех вышележащих панелей должны быть расположены по вертикали одна над другой.

5.3. При хранении панели должны быть рассортированы по маркам

5.4. При перевозке панели следует укладывать в рабочем положении продольной осью по направлению движения, с деревянными прокладками согласно пункта 5.1 и 5.2

5.5. Все операции, связанные с погрузкой, разгрузкой и складированием панелей, должны производиться с соблюдением мер, исключающих возможность их повреждения.

6. Нагрузки

Панели разработаны на расчетные нагрузки (без учета собственного веса) 300, 450, 600 и 800 кгс/м². Состав нагрузок, принятых при расчете панелей см. табл. 1.

Таблица 1

Вид нагрузки		Величина нагрузки на панели, кгс/м²			
		ПК...-3Вр II Т*	ПК. -4Вр II Т*	ПК...-6Вр II Т	ПК... -8Вр II Т
Расчет по предельным состоян I группы	Расчетная	630/300	780/450	930/600	1130/800
Расчет по предельным состояниям II группы	Полная нормативн	540/240	660/360	800/500	970/670
	Постоянная и длительная	500/200	560/260	700/400	870/570
	Кратковременная	40	100	100	100

Нагрузки приняты в соответствии с указаниями СНиП II-6-74. В числителе указаны нагрузки, включающие собственный вес панели, в знаменателе - нагрузки без собственного веса панели.

* Панели под нагрузки 300 и 450 кгс/м² разработаны с учетом коэффициента надежности по назначению $\gamma_n = 0,95$

Инв. № подл | Подпись и дата | Взам. инв №

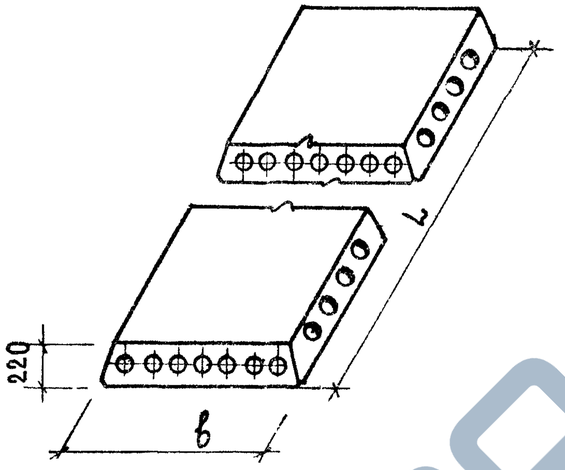

7. НОМЕНКЛАТУРА ПАНЕЛЕЙ

Таблица 2

Обозначение	Марка панели	Размеры, мм		Приведенн. толщина бетона, см	Масса, кг	Расход стали на 1 м², кг	
		L	b			Натуральный	Приведенн. к классу А-I
1.141-1.66 100	ПК 63.18 – 8 Вр II Т	6280	1790	11,90	3350	4,66	9,36
– 01	ПК 60.18 – 8 Вр II Т	5980	1790	11,90	3175	4,25	9,38
– 02	ПК 57.18 – 8 Вр II Т	5680	1790	11,91	3025	4,10	8,86
– 03	ПК 54.18 – 8 Вр II Т	5380	1790	11,91	2875	3,83	8,02
– 04	ПК 51.18 – 8 Вр II Т	5080	1790	11,91	2700	3,54	7,16
– 05	ПК 48.18 – 8 Вр II Т	4780	1790	11,92	2550	3,30	6,68
– 06	ПК 63.18 – 6 Вр II Т	6280	1790	11,90	3350	4,06	8,70
– 07	ПК 60.18 – 6 Вр II Т	5980	1790	11,90	3175	3,69	7,68
– 08	ПК 57.18 – 6 Вр II Т	5680	1790	11,91	3025	3,42	6,91
– 09	ПК 54.18 – 6 Вр II Т	5380	1790	11,91	2875	3,38	6,83
– 10	ПК 51.18 – 6 Вр II Т	5080	1790	11,91	2700	3,20	6,30
– 11	ПК 48.18 – 6 Вр II Т	4780	1790	11,92	2550	2,82	5,40
– 12	ПК 63.18 – 4 Вр II Т	6280	1790	11,90	3350	3,22	6,63

Инв № подл. | Подпись и дата | Взам. инв №

ЗАВОД ЖБИ
https://zavodjbi.com/

ПРОДОЛЖЕНИЕ ТАБЛ. 2

Обозначение	Марка панели	Размеры, мм		Приведенн. толщина бетона, см	Масса, кг	Расход стали на 1 м², кг	
		L	b			натуральный	Приведенн. к классу А-I
1.141-1.66 100-13	ПК 60.18 - 4 Вр II Т	5980	1790	11,90	3175	2,96	6,22
-14	ПК 57.18 - 4 Вр II Т	5680	1790	11,91	3025	2,70	5,53
-15	ПК 54.18 - 4 Вр II Т	5380	1790	11,91	2875	2,65	5,30
-16	ПК 51.18 - 4 Вр II Т	5080	1790	11,91	2700	2,50	4,83
-17	ПК 48.18 - 4 Вр II Т	4780	1790	11,92	2550	2,58	4,95
-18	ПК 63.18 - 3 Вр II Т	6280	1790	11,90	3350	2,81	5,57
-19	ПК 60.18 - 3 Вр II Т	5980	1790	11,90	3175	2,47	4,92
-20	ПК 57.18 - 3 Вр II Т	5680	1790	11,91	3025	2,42	4,76
-21	ПК 54.18 - 3 Вр II Т	5380	1790	11,91	2875	2,46	4,78
-22	ПК 51.18 - 3 Вр II Т	5080	1790	11,91	2700	2,31	4,32
-23	ПК 48.18 - 3 Вр II Т	4780	1790	11,92	2550	2,30	4,18
1.141-1.66 200	ПК 63.15 - 8 Вр II Т	6280	1490	12,55	2950	4,49	10,11
-01	ПК 60.15 - 8 Вр II Т	5980	1490	12,60	2800	4,33	9,58
-02	ПК 57.15 - 8 Вр II Т	5680	1490	12,60	2675	4,13	8,92
-03	ПК 54.15 - 8 Вр II Т	5380	1490	12,60	2525	3,79	7,93
-04	ПК 51.15 - 8 Вр II Т	5080	1490	12,60	2400	3,56	7,16
-05	ПК 48.15 - 8 Вр II Т	4780	1490	12,63	2250	3,40	6,93
-06	ПК 63.15 - 6 Вр II Т	6280	1490	12,55	2950	3,90	8,56
-07	ПК 60.15 - 6 Вр II Т	5980	1490	12,60	2800	3,64	7,73
-08	ПК 57.15 - 6 Вр II Т	5680	1490	12,60	2675	3,54	7,32
-09	ПК 54.15 - 6 Вр II Т	5380	1490	12,60	2525	3,27	6,50

ПРОДОЛЖЕНИЕ ТАБЛ. 2

Обозначение	Марка панели	Размеры, мм		Приведенн толщина бетона, см	Масса, кг	Расход стали на 1 м², кг	
		L	в			натуральный	приведенн к классу А-I
1.141-1.66 200 – 10	ПК 51.15 – 6 ВрIIIТ	5080	1490	12,60	2400	3,15	6,13
– 11	ПК 48.15 – 6 ВрIIIТ	4780	1490	12,63	2250	2,81	5,39
– 12	ПК 63.15 – 4 ВрIIIТ	6280	1490	12,55	2950	3,12	6,72
– 13	ПК 60.15 – 4 ВрIIIТ	5980	1490	12,60	2800	2,85	5,89
– 14	ПК 57.15 – 4 ВрIIIТ	5680	1490	12,60	2675	2,75	5,62
– 15	ПК 54.15 – 4 ВрIIIТ	5380	1490	12,60	2525	2,58	5,05
– 16	ПК 51.15 – 4 ВрIIIТ	5080	1490	12,60	2400	2,63	5,10
– 17	ПК 48.15 – 4 ВрIIIТ	4780	1490	12,63	2250	2,57	4,88
– 18	ПК 63.15 – 3 ВрIIIТ	6280	1490	12,55	2950	2,64	5,46
– 19	ПК 60.15 – 3 ВрIIIТ	5980	1490	12,60	2800	2,47	4,92
– 20	ПК 57.15 – 3 ВрIIIТ	5680	1490	12,60	2675	2,54	5,03
– 21	ПК 54.15 – 3 ВрIIIТ	5380	1490	12,60	2525	2,34	4,43
– 22	ПК 51.15 – 3 ВрIIIТ	5080	1490	12,60	2400	2,39	4,48
– 23	ПК 48.15 – 3 ВрIIIТ	4780	1490	12,63	2250	2,47	4,59
1.141-1.66 300	ПК 63.12 – 8 ВрIIIТ	6280	1190	11,80	2200	4,72	10,48
– 01	ПК 60.12 – 8 ВрIIIТ	5980	1190	11,82	2100	4,53	9,91
– 02	ПК 57.12 – 8 ВрIIIТ	5680	1190	11,85	2000	3,89	8,33
– 03	ПК 54.12 – 8 ВрIIIТ	5380	1190	11,85	1900	3,88	8,22
– 04	ПК 51.12 – 8 ВрIIIТ	5080	1190	11,88	1800	3,67	7,60
– 05	ПК 48.12 – 8 ВрIIIТ	4780	1190	11,92	1700	3,38	6,99
– 06	ПК 63.12 – 6 ВрIIIТ	6280	1190	11,80	2200	4,15	8,93

Взам. инв. № | Подписи и дата | Инв. № подл.

ПРОДОЛЖЕНИЕ ТАБЛ. 2

Обозначение	Марка панели	Размеры, мм		Приведенн толщина бетона, см.	Масса, кг	Расход стали на 1 м², кг	
		L	b			Натуральный	Приведенн к классу А-I
1.141-1.66 300-07	ПК 60.12-6ВрIIIТ	5980	1190	11,82	2100	3,95	8,26
-08	ПК 57.12-6ВрIIIТ	5680	1190	11,85	2000	3,43	7,13
-09	ПК 54.12-6ВрIIIТ	5380	1190	11,85	1900	3,35	6,78
-10	ПК 51.12-6В IIIТ	5080	1190	11,88	1800	3,28	6,50
-11	ПК 48.12-6ВрIIIТ	4780	1190	11,92	1700	3,00	5,90
-12	ПК 63.12-4ВрIIIТ	6280	1190	11,80	2200	3,61	7,81
-13	ПК 60.12-4ВрIIIТ	5980	1190	11,82	2100	3,27	6,76
-14	ПК 57.12-4ВрIIIТ	5680	1190	11,85	2000	2,95	6,25
-15	ПК 54.12-4ВрIIIТ	5380	1190	11,85	1900	2,69	5,48
-16	ПК 51.12-4ВрIIIТ	5080	1190	11,88	1800	2,61	5,17
-17	ПК 48.12-4ВрIIIТ	4780	1190	11,92	1700	2,55	4,91
-18	ПК 63.12-3ВрIIIТ	6280	1190	11,80	2200	2,89	5,88
-19	ПК 60.12-3ВрIIIТ	5980	1190	11,82	2100	2,93	5,93
-20	ПК 57.12-3ВрIIIТ	5680	1190	11,85	2000	2,52	5,10
-21	ПК 54.12-3ВрIIIТ	5380	1190	11,85	1900	2,43	4,75
-22	ПК 51.12-3ВрIIIТ	5080	1190	11,88	1800	2,48	4,80
-23	ПК 48.12-3ВрIIIТ	4780	1190	11,92	1700	2,55	4,91
1.141-1.66 400	ПК 63.10-8ВрIIIТ	6280	990	11,72	1825	4,86	10,87
-01	ПК 60.10-8ВрIIIТ	5980	990	11,72	1725	4,61	10,08
-02	ПК 57.10-8ВрIIIТ	5680	990	11,75	1650	4,58	9,87
-03	ПК 54.10-8ВрIIIТ	5380	990	11,75	1575	4,23	8,84

ПРОДОЛЖЕНИЕ ТАБЛ. 2

Обозначение	Марка панели	Размеры, мм		Приведенная толщина бетона, см	Масса, кг	Расход стали на 1 м², кг	
		L	b			Натуральный	Приведенный к классу А-I
1.141-1.66 400 — 04	ПК 51.10 — 8 ВрIIIТ	5080	990	11,78	1475	3,99	8,09
— 05	ПК 48.10 — 8 ВрIIIТ	4780	990	11,80	1400	3,49	6,94
— 06	ПК 63.10 — 6 ВрIIIТ	6280	990	11,72	1825	4,32	9,46
— 07	ПК 60.10 — 6 ВрIIIТ	5980	990	11,72	1725	4,06	8,50
— 08	ПК 57.10 — 6 ВрIIIТ	5680	990	11,75	1650	3,86	7,96
— 09	ПК 54.10 — 6 ВрIIIТ	5380	990	11,75	1575	3,62	7,10
— 10	ПК 51.10 — 6 ВрIIIТ	5080	990	11,78	1475	3,68	7,20
— 11	ПК 48.10 — 6 ВрIIIТ	4780	990	11,80	1400	3,18	6,08
— 12	ПК 63.10 — 4 ВрIIIТ	6280	990	11,72	1825	3,21	6,80
— 13	ПК 60.10 — 4 ВрIIIТ	5980	990	11,72	1725	3,11	6,42
— 14	ПК 57.10 — 4 ВрIIIТ	5680	990	11,75	1650	2,97	6,04
— 15	ПК 54.10 — 4 ВрIIIТ	5380	990	11,75	1575	2,82	5,56
— 16	ПК 51.10 — 4 ВрIIIТ	5080	990	11,78	1475	2,72	5,18
— 17	ПК 48.10 — 4 ВрIIIТ	4780	990	11,80	1400	2,81	5,31
— 18	ПК 63.10 — 3 ВрIIIТ	6280	990	11,72	1825	2,84	5,85
— 19	ПК 60.10 — 3 ВрIIIТ	5980	990	11,72	1725	2,70	5,40
— 20	ПК 57.10 — 3 ВрIIIТ	5680	990	11,75	1650	2,77	5,53
— 21	ПК 54.10 — 3 ВрIIIТ	5380	990	11,75	1575	2,56	5,12
— 22	ПК 51.10 — 3 ВрIIIТ	5080	990	11,78	1475	2,56	4,75
— 23	ПК 48.10 — 3 ВрIIIТ	4780	990	11,80	1400	2,65	4,87

Инв. № подл. | Подпись и дата | Взам. инв. №

ЗАВОД ЖБИ

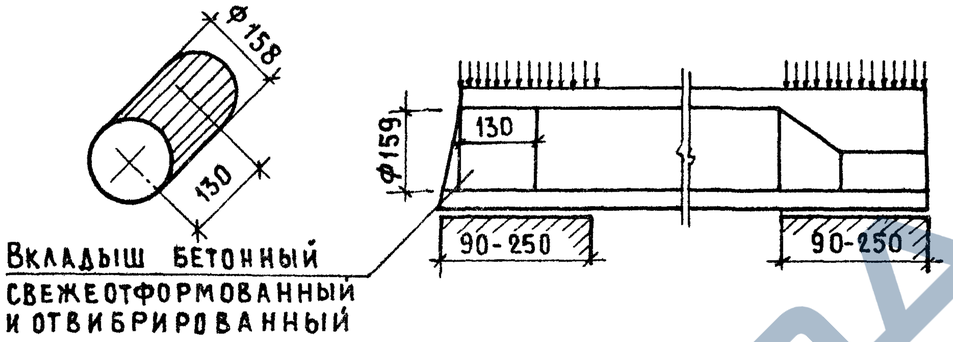

8. Номенклатура панелей с усиленными торцами

таблица 3

Марка панели	Приведенн. толщина бетона, см	Масса, кг	Расход стали на 1 м², кг	
			натуральный	приведенн. к классу А-I
ПК 63.18-8Вр II Т-а	12,10	3400	4,66	9,36
ПК 60.18-8Вр II Т-а	12,10	3250	4,25	9,38
ПК 57.18-8Вр II Т-а	12,12	3075	4,10	8,86
ПК 54.18-8Вр II Т-а	12,14	2925	3,83	8,02
ПК 51.18-8Вр II Т-а	12,15	2775	3,54	7,16
ПК 48.18-8Вр II Т-а	12,20	2600	3,30	6,68
ПК 63.18-6Вр II Т-а	12,10	3400	4,06	8,70
ПК 60.18-6Вр II Т-а	12,10	3250	3,69	7,68
ПК 57.18-6Вр II Т-а	12,12	3075	3,42	6,91
ПК 54.18-6Вр II Т-а	12,14	2925	3,38	6,83
ПК 51.18-6Вр II Т-а	12,15	2775	3,20	6,30
ПК 48.18-6Вр II Т-а	12,20	2600	2,82	5,40
ПК 63.18-4Вр II Т-а	12,10	3400	3,22	6,63
ПК 60.18-4Вр II Т-а	12,10	3250	2,96	6,22

Размеры панелей соответствуют размерам панелей, обозначенных марками без индекса „а" (см. табл. 2)

Инв. № подл. | Подпись и дата | Взам. инв. №

ПРОДОЛЖЕНИЕ ТАБЛ.3

Марка панели	Приведенн. толщина бетона, см	Масса, кг	Расход стали на 1м², кг	
			Натуральный	Приведенн. к классу А-I
ПК 57.18 – 4 ВрIIIТ-а	12,12	3075	2,70	5,53
ПК 54.18 – 4 ВрIIIТ-а	12,14	2925	2,65	5,30
ПК 51.18 – 4 ВрIIIТ-а	12,15	2775	2,50	4,83
ПК 48.18 – 4 ВрIIIТ-а	12,20	2600	2,58	4,95
ПК 63.18 – 3 ВрIIIТ-а	12,10	3400	2,81	5,57
ПК 60.18 – 3 ВрIIIТ-а	12,10	3250	2,47	4,92
ПК 57.18 – 3 ВрIIIТ-а	12,12	3075	2,42	4,76
ПК 54.18 – 3 ВрIIIТ-а	12,14	2925	2,46	4,78
ПК 51.18 – 3 ВрIIIТ-а	12,15	2775	2,31	4,32
ПК 48.18 – 3 ВрIIIТ-а	12,20	2600	2,30	4,18
ПК 63.15 – 8 ВрIIIТ-а	12,75	2975	4,49	10,11
ПК 60.15 – 8 ВрIIIТ-а	12,77	2850	4,33	9,58
ПК 57.15 – 8 ВрIIIТ-а	12,80	2700	4,13	8,92
ПК 54.15 – 8 ВрIIIТ-а	12,82	2575	3,79	7,93
ПК 51.15 – 8 ВрIIIТ-а	12,83	2425	3,56	7,16
ПК 48.15 – 8 ВрIIIТ-а	12,90	2300	3,40	6,93
ПК 63.15 – 6 ВрIIIТ-а	12,75	2975	3,90	8,56
ПК 60.15 – 6 ВрIIIТ-а	12,77	2850	3,64	7,73
ПК 57.15 – 6 ВрIIIТ-а	12,80	2700	3,54	7,32
ПК 54.15 – 6 ВрIIIТ-а	12,82	2575	3,27	6,50
ПК 51.15 – 6 ВрIIIТ-а	12,83	2425	3,15	6,13

Марка панели	Приведенн. толщина бетона, см	Масса, кг	Расход стали на 1м², кг	
			Натуральный	Приведенн. к классу А-I
ПК 48.15 – 6 ВрIIIТ-а	12,90	2300	2,81	5,39
ПК 63.15 – 4 ВрIIIТ-а	12,75	2975	3,12	6,72
ПК 60.15 – 4 ВрIIIТ-а	12,77	2850	2,85	5,89
ПК 57.15 – 4 ВрIIIТ-а	12,80	2700	2,75	5,62
ПК 54.15 – 4 ВрIIIТ-а	12,82	2575	2,58	5,05
ПК 51.15 – 4 ВрIIIТ-а	12,83	2425	2,63	5,10
ПК 48.15 – 4 ВрIIIТ-а	12,90	2300	2,57	4,88
ПК 63.15 – 3 ВрIIIТ-а	12,75	2975	2,64	5,46
ПК 60.15 – 3 ВрIIIТ-а	12,77	2850	2,47	4,92
ПК 57.15 – 3 ВрIIIТ-а	12,80	2700	2,54	5,03
ПК 54.15 – 3 ВрIIIТ-а	12,82	2575	2,34	4,43
ПК 51.15 – 3 ВрIIIТ-а	12,83	2425	2,39	4,48
ПК 48.15 – 3 ВрIIIТ-а	12,90	2300	2,47	4,59
ПК 63.12 – 8 ВрIIIТ-а	12,00	2250	4,72	10,48
ПК 60.12 – 8 ВрIIIТ-а	12,06	2150	4,53	9,91
ПК 57.12 – 8 ВрIIIТ-а	12,07	2050	3,89	8,33
ПК 54.12 – 8 ВрIIIТ-а	12,08	1950	3,88	8,22
ПК 51.12 – 8 ВрIIIТ-а	12,12	1825	3,67	7,60
ПК 48.12 – 8 ВрIIIТ-а	12,15	1725	3,38	6,99
ПК 63.12 – 6 ВрIIIТ-а	12,00	2250	4,15	8,93
ПК 60.12 – 6 ВрIIIТ-а	12,05	2150	3,95	8,26

Инв.№ подл. | Подпись и дата | Взам.инв.№

ПРОДОЛЖЕНИЕ ТАБЛ. 3

Марка панели	Приведенн. толщина бетона, см	Масса, кг	Расход стали на 1 м², кг	
			Натуральный	Приведенн. к классу А-I
ПК 57.12 – 6 Вр II Т-а	12,07	2050	3,43	7,13
ПК 54.12 – 6 Вр II Т-а	12,08	1950	3,35	6,78
ПК 51.12 – 6 Вр II Т-а	12,12	1825	3,28	6,50
ПК 48.12 – 6 Вр II Т-а	12,15	1725	3,00	5,90
ПК 63.12 – 4 Вр II Т-а	12,00	2250	3,61	7,81
ПК 60.12 – 4 Вр II Т-а	12,05	2150	3,27	6,76
ПК 57.12 – 4 Вр II Т-а	12,07	2050	2,95	6,25
ПК 54.12 – 4 Вр II Т-а	12,08	1950	2,69	5,48
ПК 51.12 – 4 Вр II Т-а	12,12	1825	2,61	5,17
ПК 48.12 – 4 Вр II Т-а	12,15	1725	2,55	4,91
ПК 63.12 – 3 Вр II Т-а	12,00	2250	2,93	5,93
ПК 60.12 – 3 Вр II Т-а	12,05	2150	2,68	5,20
ПК 57.12 – 3 Вр II Т-а	12,07	2050	2,52	5,10
ПК 54.12 – 3 Вр II Т-а	12,08	1950	2,43	4,75
ПК 51.12 – 3 Вр II Т-а	12,12	1825	2,48	4,80
ПК 48.12 – 3 Вр II Т-а	12,15	1725	2,55	4,91
ПК 63.10 – 8 Вр II Т-а	11,93	1850	4,86	10,87
ПК 60.10 – 8 Вр II Т-а	11,96	1775	4,61	10,08
ПК 57.10 – 8 Вр II Т-а	11,98	1675	4,58	9,87
ПК 54.10 – 8 Вр II Т-а	12,00	1600	4,23	8,84

Марка панели	Приведенн. толщина бетона, см	Масса, кг	Расход стали на 1 м², кг	
			Натуральный	Приведенн. к классу А-I
ПК 51.10 – 8 Вр II Т-а	12,04	1525	3,99	8,09
ПК 48.10 – 8 Вр II Т-а	12,05	1425	3,49	6,94
ПК 63.10 – 6 Вр II Т-а	11,93	1850	4,32	9,46
ПК 60.10 – 6 Вр II Т-а	11,96	1775	4,06	8,50
ПК 57.10 – 6 Вр II Т-а	11,98	1675	3,86	7,96
ПК 54.10 – 6 Вр II Т-а	12,00	1600	3,62	7,10
ПК 51.10 – 6 Вр II Т-а	12,04	1525	3,68	7,20
ПК 48.10 – 6 Вр II Т-а	12,05	1425	3,18	6,08
ПК 63.10 – 4 Вр II Т-а	11,93	1850	3,21	6,80
ПК 60.10 – 4 Вр II Т-а	11,96	1775	3,11	6,42
ПК 57.10 – 4 Вр II Т-а	11,98	1675	2,97	6,04
ПК 54.10 – 4 Вр II Т-а	12,00	1600	2,82	5,56
ПК 51.10 – 4 Вр II Т-а	12,04	1525	2,72	5,18
ПК 48.10 – 4 Вр II Т-а	12,05	1425	2,81	5,31
ПК 63.10 – 3 Вр II Т-а	11,93	1850	2,84	5,85
ПК 60.10 – 3 Вр II Т-а	11,96	1775	2,70	5,40
ПК 57.10 – 3 Вр II Т-а	11,98	1675	2,77	5,53
ПК 54.10 – 3 Вр II Т-а	12,00	1600	2,66	5,12
ПК 51.10 – 3 Вр II Т-а	12,04	1525	2,56	4,75
ПК 48.10 – 3 Вр II Т-а	12,05	1425	2,65	4,87

Таблица 4

9. Величина расчетного прогиба

Марка панели	Расчетн. пролет L_0, мм	Расчетный прогиб от постоянной и длительной нагрузки, см.	Марка панели	Расчетн. пролет L_0, мм	Расчетный прогиб от постоянной и длительн. нагрузки, см	Марка панели	Расчетн. пролет L_0, мм	Расчетный прогиб от постоянной и длительн. нагрузки, см	Марка панели	Расчетн. пролет L_0, мм	Расчетный прогиб от постоянной и длительн. нагрузки, см
ПК 63.18-8 ВрIIIт	6200	1,83	ПК 63.15-8 ВрIIIт	6200	1,75	ПК 63.12-8 ВрIIIт	6200	1,68	ПК 63.10-8 ВрIIIт	6200	1,49
ПК 60.18-8 ВрIIIт	5900	1,37	ПК 60.15-8 ВрIIIт	5900	1,27	ПК 60.12-8 ВрIIIт	5900	1,23	ПК 60.10-8 ВрIIIт	5900	1,49
ПК 57.18-8 ВрIIIт	5600	0,69	ПК 57.15-8 ВрIIIт	5600	0,68	ПК 57.12-8 ВрIIIт	5600	0,69	ПК 57.10-8 ВрIIIт	5600	0,70
ПК 54.18-8 ВрIIIт	5300	0,60	ПК 54.15-8 ВрIIIт	5300	0,58	ПК 54.12-8 ВрIIIт	5300	0,56	ПК 54.10-8 ВрIIIт	5300	0,65
ПК 51.18-8 ВрIIIт	5000	0,48	ПК 51.15-8 ВрIIIт	5000	0,48	ПК 51.12-8 ВрIIIт	5000	0,48	ПК 51.10-8 ВрIIIт	5000	0,43
ПК 48.18-8 ВрIIIт	4700	0,38	ПК 48.15-8 ВрIIIт	4700	0,38	ПК 48.12-8 ВрIIIт	4700	0,40	ПК 48.10-8 ВрIIIт	4700	0,38
ПК 63.18-6 ВрIIIт	6200	1,40	ПК 63.15-6 ВрIIIт	6200	0,81	ПК 63.12-6 ВрIIIт	6200	0,78	ПК 63.10-6 ВрIIIт	6200	0,77
ПК 60.18-6 ВрIIIт	5900	0,72	ПК 60.15-6 ВрIIIт	5900	0,69	ПК 60.12-6 ВрIIIт	5900	0,68	ПК 60.10-6 ВрIIIт	5900	0,67
ПК 57.18-6 ВрIIIт	5600	0,60	ПК 57.15-6 ВрIIIт	5600	0,57	ПК 57.12-6 ВрIIIт	5600	0,54	ПК 57.10-6 ВрIIIт	5600	0,60
ПК 54.18-6 ВрIIIт	5300	0,55	ПК 54.15-6 ВрIIIт	5300	0,48	ПК 54.12-6 ВрIIIт	5300	0,48	ПК 54.10-6 ВрIIIт	5300	0,48
ПК 51.18-6 ВрIIIт	5000	0,38	ПК 51.15-6 ВрIIIт	5000	0,38	ПК 51.12-6 ВрIIIт	5000	0,40	ПК 51.10-6 ВрIIIт	5000	0,38
ПК 48.18-6 ВрIIIт	4700	0,30	ПК 48.15-6 ВрIIIт	4700	0,30	ПК 48.12-6 ВрIIIт	4700	0,27	ПК 48.10-6 ВрIIIт	4700	0,31
ПК 63.18-4 ВрIIIт	6200	0,69	ПК 63.15-4 ВрIIIт	6200	0,69	ПК 63.12-4 ВрIIIт	6200	0,68	ПК 63.10-4 ВрIIIт	6200	0,69
ПК 60.18-4 ВрIIIт	5900	0,59	ПК 60.15-4 ВрIIIт	5900	0,59	ПК 60.12-4 ВрIIIт	5900	0,59	ПК 60.10-4 ВрIIIт	5900	0,59
ПК 57.18-4 ВрIIIт	5600	0,48	ПК 57.15-4 ВрIIIт	5600	0,47	ПК 57.12-4 ВрIIIт	5600	0,47	ПК 57.10-4 ВрIIIт	5600	0,47
ПК 54.18-4 ВрIIIт	5300	0,37	ПК 54.15-4 ВрIIIт	5300	0,40	ПК 54.12-4 ВрIIIт	5300	0,42	ПК 54.10-4 ВрIIIт	5300	0,40
ПК 51.18-4 ВрIIIт	5000	0,30	ПК 51.15-4 ВрIIIт	5000	0,30	ПК 51.12-4 ВрIIIт	5000	0,30	ПК 51.10-4 ВрIIIт	5000	0,33
ПК 48.18-4 ВрIIIт	4700	0,26	ПК 48.15-4 ВрIIIт	4700	0,24	ПК 48.12-4 ВрIIIт	4700	0,22	ПК 48.10-4 ВрIIIт	4700	0,22
ПК 63.18-3 ВрIIIт	6200	0,69	ПК 63.15-3 ВрIIIт	6200	0,69	ПК 63.12-3 ВрIIIт	6200	0,73	ПК 63.10-3 ВрIIIт	6200	0,69
ПК 60.18-3 ВрIIIт	5900	0,59	ПК 60.15-3 ВрIIIт	5900	0,59	ПК 60.12-3 ВрIIIт	5900	0,59	ПК 60.10-3 ВрIIIт	5900	0,59
ПК 57.18-3 ВрIIIт	5600	0,46	ПК 57.15-3 ВрIIIт	5600	0,47	ПК 57.12-3 ВрIIIт	5600	0,44	ПК 57.10-3 ВрIIIт	5600	0,43
ПК 54.18-3 ВрIIIт	5300	0,37	ПК 54.15-3 ВрIIIт	5300	0,40	ПК 54.12-3 ВрIIIт	5300	0,37	ПК 54.10-3 ВрIIIт	5300	0,37
ПК 51.18-3 ВрIIIт	5000	0,30	ПК 51.15-3 ВрIIIт	5000	0,28	ПК 51.12-3 ВрIIIт	5000	0,30	ПК 51.10-3 ВрIIIт	5000	0,30
ПК 48.18-3 ВрIIIт	4700	0,22	ПК 48.15-3 ВрIIIт	4700	0,22	ПК 48.12-3 ВрIIIт	4700	0,22	ПК 48.10-3 ВрIIIт	4700	0,22

Инв. № подл. | Подпись и дата | Взам. инв. №

10. ДАННЫЕ ДЛЯ ИСПЫТАНИЙ

Схема опирания и загружения при испытаний

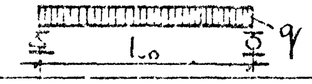

ТАБЛИЦА 5

Расчетные пролеты, площади загружения при испытании панелей

Марка панели	Расчетн. пролет L_o, мм	Площадь загружен, м×м	Марка панели	Расчетн. пролет L_o, мм	Площадь загружен, м×м
ПК 63.18 – 8 Вр II Т	6200	6,2×1,76	ПК 63.15 – 8 Вр II Т	6200	6,2×1,46
ПК 60.18 – 8 Вр II Т	5900	5,9×1,76	ПК 60.15 – 8 Вр II Т	5900	5,9×1,46
ПК 57.18 – 8 Вр II Т	5600	5,6×1,76	ПК 57.15 – 8 Вр II Т	5600	5,6×1,46
ПК 54.18 – 8 Вр II Т	5300	5,3×1,76	ПК 54.15 – 8 Вр II Т	5300	5,3×1,46
ПК 51.18 – 8 Вр II Т	5000	5,0×1,76	ПК 51.15 – 8 Вр II Т	5000	5,0×1,46
ПК 48.18 – 8 Вр II Т	4700	4,7×1,76	ПК 48.15 – 8 Вр II Т	4700	4,7×1,46
ПК 63.18 – 6 Вр II Т	6200	6,2×1,76	ПК 63.15 – 6 Вр II Т	6200	6,2×1,46
ПК 60.18 – 6 Вр II Т	5900	5,9×1,76	ПК 60.15 – 6 Вр II Т	5900	5,9×1,46
ПК 57.18 – 6 Вр II Т	5600	5,6×1,76	ПК 57.15 – 6 Вр II Т	5600	5,6×1,46
ПК 54.18 – 6 Вр II Т	5300	5,3×1,76	ПК 54.15 – 6 Вр II Т	5300	5,3×1,46
ПК 51.18 – 6 Вр II Т	5000	5,0×1,76	ПК 51.15 – 6 Вр II Т	5000	5,0×1,46
ПК 48.10 – 6 Вр II Т	4700	4,7×1,76	ПК 48.15 – 6 Вр II Т	4700	4,7×1,46
ПК 63.18 – 4 Вр II Т	6200	6,2×1,76	ПК 63.15 – 4 Вр II Т	6200	6,2×1,46
ПК 60.18 – 4 Вр II Т	5900	5,9×1,76	ПК 60.15 – 4 Вр II Т	5900	5,9×1,46
ПК 57.18 – 4 Вр II Т	5600	5,6×1,76	ПК 57.15 – 4 Вр II Т	5600	5,6×1,46
ПК 54.18 – 4 Вр II Т	5300	5,3×1,76	ПК 54.15 – 4 Вр II Т	5300	5,3×1,46
ПК 51.18 – 4 Вр II Т	5000	5,0×1,76	ПК 51.15 – 4 Вр II Т	5000	5,0×1,46
ПК 48.18 – 4 Вр II Т	4700	4,7×1,76	ПК 48.15 – 4 Вр II Т	4700	4,7×1,46
ПК 63.18 – 3 Вр II Т	6200	6,2×1,76	ПК 63.15 – 3 Вр II Т	6200	6,2×1,46
ПК 60.18 – 3 Вр II Т	5900	5,9×1,76	ПК 60.15 – 3 Вр II Т	5900	5,9×1,46
ПК 57.18 – 3 Вр II Т	5600	5,6×1,76	ПК 57.15 – 3 Вр II Т	5600	5,6×1,46
ПК 54.18 – 3 Вр II Т	5300	5,3×1,76	ПК 54.15 – 3 Вр II Т	5300	5,3×1,46
ПК 51.18 – 3 Вр II Т	5000	5,0×1,76	ПК 51.15 – 3 Вр II Т	5000	5,0×1,46
ПК 48.18 – 3 Вр II Т	4700	4,7×1,76	ПК 48.15 – 3 Вр II Т	4700	4,7×1,46

Расчетные пролеты, площади загружения при испытании панелей

Марка панели	Расчетн. пролет L_o, мм	Площадь загружен, м×м	Марка панели	Расчетн. пролет L_o, мм	Площадь загружен, м×м
ПК 63.12 – 8 Вр II Т	6200	6,2×1,16	ПК 63.10 – 8 Вр II Т	6200	6,2×0,96
ПК 60.12 – 8 Вр II Т	5900	5,9×1,16	ПК 60.10 – 8 Вр II Т	5900	5,9×0,96
ПК 57.12 – 8 Вр II Т	5600	5,6×1,16	ПК 57.10 – 8 Вр II Т	5600	5,6×0,96
ПК 54.12 – 8 Вр II Т	5300	5,3×1,16	ПК 54.10 – 8 Вр II Т	5300	5,3×0,96
ПК 51.12 – 8 Вр II Т	5000	5,0×1,16	ПК 51.10 – 8 Вр II Т	5000	5,0×0,96
ПК 48.12 – 8 Вр II Т	4700	4,7×1,16	ПК 48.10 – 8 Вр II Т	4700	4,7×0,96
ПК 63.12 – 6 Вр II Т	6200	6,2×1,16	ПК 63.10 – 6 Вр II Т	6200	6,2×0,96
ПК 60.12 – 6 Вр II Т	5900	5,9×1,16	ПК 60.10 – 6 Вр II Т	5900	5,9×0,96
ПК 57.12 – 6 Вр II Т	5600	5,6×1,16	ПК 57.10 – 6 Вр II Т	5600	5,6×0,96
ПК 54.12 – 6 Вр II Т	5300	5,3×1,16	ПК 54.10 – 6 Вр II Т	5300	5,3×0,96
ПК 51.12 – 6 Вр II Т	5000	5,0×1,16	ПК 51.10 – 6 Вр II Т	5000	5,0×0,96
ПК 48.12 – 6 Вр II Т	4700	4,7×1,16	ПК 48.10 – 6 Вр II Т	4700	4,7×0,96
ПК 63.12 – 4 Вр II Т	6200	6,2×1,16	ПК 63.10 – 4 Вр II Т	6200	6,2×0,96
ПК 60.12 – 4 Вр II Т	5900	5,9×1,16	ПК 60.10 – 4 Вр II Т	5900	5,9×0,96
ПК 57.12 – 4 Вр II Т	5600	5,6×1,16	ПК 57.10 – 4 Вр II Т	5600	5,6×0,96
ПК 54.12 – 4 Вр II Т	5300	5,3×1,16	ПК 54.10 – 4 Вр II Т	5300	5,3×0,96
ПК 51.12 – 4 Вр II Т	5000	5,0×1,16	ПК 51.10 – 4 Вр II Т	5000	5,0×0,96
ПК 48.12 – 4 Вр II Т	4700	4,7×1,16	ПК 48.10 – 4 Вр II Т	4700	4,7×0,96
ПК 63.12 – 3 Вр II Т	6200	6,2×1,16	ПК 63.10 – 3 Вр II Т	6200	6,2×0,96
ПК 60.12 – 3 Вр II Т	5900	5,9×1,16	ПК 60.10 – 3 Вр II Т	5900	5,9×0,96
ПК 57.12 – 3 Вр II Т	5600	5,6×1,16	ПК 57.10 – 3 Вр II Т	5600	5,6×0,96
ПК 54.12 – 3 Вр II Т	5300	5,3×1,16	ПК 54.10 – 3 Вр II Т	5300	5,3×0,96
ПК 51.12 – 3 Вр II Т	5000	5,0×1,16	ПК 51.10 – 3 Вр II Т	5000	5,0×0,96
ПК 48.12 – 3 Вр II Т	4700	4,7×1,16	ПК 48.10 – 3 Вр II Т	4700	4,7×0,96

ЗАВОД ЖБИ

Таблица 6

Проверка прочности.

Марка панели	Виды разрушений и величина коэффициента „С" по ГОСТ 8829-77	Величина разрушающей нагрузки q, кгс/м²		
	1. Текучесть продольной растянутой арматуры до наступления раздробления сжатой зоны С=1,4	При которой панели признаются годными		При которой требуется повторное испытание
	1. Разрыв продольной растянутой арматуры. С=1,6 2. Раздробление бетона сжатой зоны до наступления текучести продольной растянутой арматуры С=1,6	С учетом собств. веса панели	За вычетом собст. веса панели	С учетом собственного веса панели
ПК 63.18-8ВрIIIт ПК 60.18-8ВрIIIт ПК 57.18-8ВрIIIт ПК 54.18-8ВрIIIт ПК 51.18-8ВрIIIт ПК 48.18-8ВрIIIт	1,4	≥1618	≥1319	<1618, но ≥1375
	1,6	≥1850	≥1551	<1850, но ≥1573
ПК 63.18-6ВрIIIт ПК 60.18-6ВрIIIт ПК 57.18-6ВрIIIт ПК 54.18-6ВрIIIт ПК 51.18-6ВрIIIт ПК 48.18-6ВрIIIт	1.4	≥1331	≥1032	<1331, но ≥1131
	1.6	≥1522	≥1223	<1522, но ≥1294
ПК 63.18-4ВрIIIт ПК 60.18-4ВрIIIт ПК 57.18-4ВрIIIт ПК 54.18-4ВрIIIт ПК 51.18-4ВрIIIт ПК 48.18-4ВрIIIт	1.4	≥1117	≥818	<1117, но ≥949
	1,6	≥1277	≥978	<1277, но ≥1085
ПК 63.18-3ВрIIIт ПК 60.18-3ВрIIIт ПК 57.18-3ВрIIIт ПК 54.18-3ВрIIIт ПК 51.18-3ВрIIIт ПК 48.18-3ВрIIIт	1.4	≥903	≥604	<903, но ≥767
	1.6	≥1032	≥733	<1032, но ≥877

Марка панели	Виды разрушений и величина коэффициента „С" по ГОСТ 8829-77	Величина разрушающей нагрузки q, кгс/м²		
	1. Текучесть продольной растянутой арматуры до наступления раздробления сжатой зоны С=1,4	При которой панели признаются годными		При которой требуется повторное испытание
	1. Разрыв продольной растянутой арматуры. С=1,6 2. Раздробление бетона сжатой зоны до наступления текучести продольной растянутой арматуры С=1,6	С учетом собств. веса панели	За вычетом собст. веса панели	С учетом собственного веса панели
ПК 63.15-8ВрIIIт ПК 60.15-8ВрIIIт ПК 57.15-8ВрIIIт ПК 54.15-8ВрIIIт ПК 51.15-8ВрIIIт ПК 48.15-8ВрIIIт	1,4	≥1625	≥1310	<1625, но ≥1380
	1,6	≥1857	≥1543	<1857, но ≥1579
ПК 63.15-6ВрIIIт ПК 60.15-6ВрIIIт ПК 57.15-6ВрIIIт ПК 54.15-6ВрIIIт ПК 51.15-6ВрIIIт ПК 48.15-6ВрIIIт	1,4	≥1338	≥1024	<1338, но ≥1138
	1,6	≥1528	≥1214	<1528, но ≥1298
ПК 63.15-4ВрIIIт ПК 60.15-4ВрIIIт ПК 57.15-4ВрIIIт ПК 54.15-4ВрIIIт ПК 51.15-4ВрIIIт ПК 48.15-4ВрIIIт	1,4	≥1123	≥809	<1123, но ≥955
	1,6	≥1283	≥969	<1283, но ≥1090
ПК 63.15-3ВрIIIт ПК 60.15-3ВрIIIт ПК 57.15-3ВрIIIт ПК 54.15-3ВрIIIт ПК 51.15-3ВрIIIт ПК 48.15-3ВрIIIт	1,4	≥906	≥591	<906, но ≥790
	1,6	≥1035	≥720	<1035, но ≥880

Взам. инв. № | Подпись и дата | Инв. № подл.

Марка панели	Виды разрушений и величина коэффициента „С" по ГОСТ 8829-77	Величина разрушающей нагрузки q, кгс/м²		
	1. Текучесть продольной растянутой арматуры до наступления раздробления сжатой зоны С = 1,4	при которой панели признаются годными		при которой требуется повторное испытание
	1. Разрыв продольной растянутой арматуры С = 1,6 2. Раздробление бетона сжатой зоны до наступления текучести продольной растянутой арматуры С = 1,6	с учетом собств. веса панели	за вычетом собств. веса панели	с учетом собственного веса панели
ПК 63.12-8ВрIIIт ПК 60.12-8ВрIIIт ПК 57.12-8ВрIIIт ПК 54.12-8ВрIIIт ПК 51.12-8ВрIIIт ПК 48.12-8ВрIIIт	1,4	≥1637	> 1339	< 1637, НО 1391
	1,6	≥1870	≥1572	< 1870, НО 1590
ПК 63.12-6ВрIIIт ПК 60.12-6ВрIIIт ПК 57.12-6ВрIIIт ПК 54.12-6ВрIIIт ПК 51.12-6ВрIIIт ПК 48.12-6ВрIIIт	1,4	≥ 1347	≥1049	< 1347, НО 1144
	1,6	> 1540	≥1242	< 1540, НО 1308
ПК 63.12-4ВрIIIт ПК 60.12-4ВрIIIт ПК 57.12-4ВрIIIт ПК 54.12-4ВрIIIт ПК 51.12-4ВрIIIт ПК 48.12-4ВрIIIт	1,4	≥ 1130	≥ 832	< 1130, НО 961
	1,6	≥1290	≥ 992	< 1290, НО 1098
ПК 63.12-3ВрIIIт ПК 60.12-3ВрIIIт ПК 57.12-3ВрIIIт ПК 54.12-3ВрIIIт ПК 51.12-3ВрIIIт ПК 48.12-3ВрIIIт	1,4	≥ 913	≥ 615	< 913, НО 776
	1,6	≥1043	≥ 745	< 1043, НО 887

Марка панели	Виды разрушений и величина коэффициента „С" по ГОСТ 8829-77	Величина разрушающей нагрузки q, кгс/м²		
	1. Текучесть продольной растянутой арматуры до наступления раздробления сжатой зоны С = 1,4	при которой панели признаются годными		при которой требуется повторное испытание
	1. Разрыв продольной растянутой арматуры С = 1,6 2. Раздробление бетона сжатой зоны до наступления текучести продольной растянутой арматуры С = 1,6	с учетом собств. веса панели	за вычетом собст. веса панели	с учетом собственного веса панели
ПК 63.10-8ВрIIIт ПК 60.10-8ВрIIIт ПК 57.10-8ВрIIIт ПК 54.10-8ВрIIIт ПК 51.10-8ВрIIIт ПК 48.10-8ВрIIIт	1,4	≥ 1646	≥ 1349	< 1646, НО 1400
	1,6	≥ 1880	≥ 1583	< 1880, НО 1600
ПК 63.10-6ВрIIIт ПК 60.10-6ВрIIIт ПК 57.10-6ВрIIIт ПК 54.10-6ВрIIIт ПК 51.10-6ВрIIIт ПК 48.10-6ВрIIIт	1,4	≥ 1352	≥ 1055	< 1352, НО 1150
	1,6	≥ 1548	≥ 1251	< 1548, НО 1315
ПК 63.10-4ВрIIIт ПК 60.10-4ВрIIIт ПК 57.10-4ВрIIIт ПК 54.10-4ВрIIIт ПК 51.10-4ВрIIIт ПК 48.10-4ВрIIIт	1,4	≥ 1140	≥ 843	< 1140, НО 969
	1,6	≥ 1301	≥ 1004	< 1301, НО 1105
ПК 63.10-3ВрIIIт ПК 60.10-3ВрIIIт ПК 57.10-3ВрIIIт	1,4	≥ 918	≥ 621	< 918, НО 780
ПК 54.10-3ВрIIIт ПК 51.10-3ВрIIIт ПК 48.10-3ВрIIIт	1,6	≥ 1050	≥ 753	< 1050, НО 893

Проверка жесткости

Таблица 7

Марка панели	Срок испытания панелей после их изгот. в сутках	Контрольн. нагрузка за вычетом собств веса панели, кгс/м²	$f_{дл}/f_{пред}$ %	Прогиб от полной контрольн. нагрузки $f_к$, мм.	Прогиб f измеренный, мм: при котором панели признаются годными	Прогиб f измеренный, мм: при котором требуется повторн. испытание
ПК 63.18-8ВрIIIT	3	692	59	10,2	≤ 12,2	> 12,2 ,но ≤ 13,2
	7	692		9,7	≤ 11,6	> 11,6 ,но ≤ 12,6
	14	693		9,1	≤ 10,9	> 10,9 ,но ≤ 11,8
	28	706		8,4	≤ 10,1	> 10,1 ,но ≤ 10,9
	100	692		6,9	≤ 8,3	> 8,3 ,но ≤ 9,0
ПК 60.18-8ВрIIIT	3	692	47	7,7	≤ 9,2	> 9,2 ,но ≤ 10,0
	7	692		7,3	≤ 8,7	> 8,7 ,но ≤ 9,5
	14	692		6,6	≤ 7,9	> 7,9 ,но ≤ 8,6
	28	705		6,0	≤ 7,2	> 7,2 ,но ≤ 7,8
	100	692		4,8	≤ 5,8	> 5,8 ,но ≤ 6,2
ПК 57.18-8ВрIIIT	3	692	23	6,0	≤ 7,2	> 7,2 ,но ≤ 7,8
	7	692		5,9	≤ 7,1	> 7,1 ,но ≤ 7,7
	14	692		5,7	≤ 6,9	> 6,9 ,но ≤ 7,4
	28	705		5,6	≤ 6,7	> 6,7 ,но ≤ 7,3
	100	692		5,5	≤ 6,6	> 6,6 ,но ≤ 7,1
ПК 54.18-8ВрIIIT	3	692	22,5	4,9	≤ 5,9	> 5,9 ,но ≤ 6,4
	7	692		4,8	≤ 5,8	> 5,8 ,но ≤ 6,2
	14	692		4,6	≤ 5,5	> 5,5 ,но ≤ 6,0
	28	702		4,5	≤ 5,4	> 5,4 ,но ≤ 5,9
	100	692		4,4	≤ 5,3	> 5,3 ,но ≤ 5,7
ПК 51.18-8ВрIIIT	3	692	18	3,8	≤ 4,6	> 4,6 ,но ≤ 4,9
	7	692		3,7	≤ 4,5	> 4,5 ,но ≤ 4,8
	14	692		3,6	≤ 4,4	> 4,4 ,но ≤ 4,7
	28	702		3,5	≤ 4,2	> 4,2 ,но ≤ 4,5
	100	692		3.5	≤ 4,2	> 4,2 ,но ≤ 4,5

Марка панели	Срок испытания панелей после их изгот. в сутках	Контрольн. нагрузка за вычетом собственн. веса панели, кгс/м²	$f_{дл}/f_{пред}$ %	Прогиб от полной контрольн. нагрузки $f_к$, мм	Прогиб f измеренный, мм: при котором панели признаются годными	Прогиб f измеренный, мм: при котором требуется повторн. испытание
ПК 48.18-8ВрIIIT	3	692	15	3,0	≤ 3,6	> 3,6 ,но ≤ 3,9
	7	692		2,9	≤ 3,5	> 3,5 ,но ≤ 3,8
	14	692		2,8	≤ 3,4	> 3,4 ,но ≤ 3,6
	28	700		2,8	≤ 3,4	> 3,4 ,но ≤ 3,6
	100	692		2,7	≤ 3,2	> 3,2 ,но ≤ 3,5
ПК 63.18-6ВрIIIT	3	518	30	7,5	≤ 9,0	> 9,0 ,но ≤ 9,8
	7	518		7,3	≤ 8,7	> 8,7 ,но ≤ 9,5
	14	518		7,1	≤ 8,5	> 8,5 ,но ≤ 9,2
	28	529		6,9	≤ 8,3	> 8,3 ,но ≤ 8,9
	100	518		6,3	≤ 7,5	> 7,5 ,но ≤ 8,2
ПК 60.18-6ВрIIIT	3	518	24	5,6	≤ 6,7	> 6,7 ,но ≤ 7,3
	7	518		5,4	≤ 6,5	> 6,5 ,но ≤ 7,0
	14	518		5,3	≤ 6,3	> 6,3 ,но ≤ 6,9
	28	527		5,1	≤ 6,1	> 6,1 ,но ≤ 6,6
	100	518		5,0	≤ 6,0	> 6,0 ,но ≤ 6,5
ПК 57.18-6ВрIIIT	3	518	19	4,5	≤ 5,4	> 5,4 ,но ≤ 5,9
	7	518		4,4	≤ 5,3	> 5,3 ,но ≤ 5,7
	14	518		4,3	≤ 5,2	> 5,2 ,но ≤ 5,6
	28	525		4,1	≤ 4,9	> 4,9 ,но ≤ 5,3
	100	518		4,1	≤ 4,9	> 4,9 ,но ≤ 5,3
ПК 54.18-6ВрIIIT	3	518	17	3,6	≤ 4,3	> 4,3 ,но ≤ 4,7
	7	518		3,5	≤ 4,2	> 4,2 ,но ≤ 4,6
	14	518		3,4	≤ 4,1	> 4,1 ,но ≤ 4,4
	28	524		3,3	≤ 4,0	> 4,0 ,но ≤ 4,3
	100	518		3,3	≤ 4,0	> 4,0 ,но ≤ 4,3

Взам. инв. № | Подпись и дата | Инв. № подл.

ЗАВОД ЖЕЛЕЗОБЕТОНА

ПРОДОЛЖЕНИЕ ТАБЛ. 7

Марка панели	Срок испытания панелей после их изгот. в сутках	Контрольн. нагрузка за вычетом собственн. веса панели, кгс/м²	$f_{дл}/f_{пред}$ %	Прогиб от полной контрольн. нагрузки $f_к$, мм	Прогиб f измеренный, мм: при котором панели признаются годными	Прогиб f измеренный, мм: при котором требуется повторное испытание
ПК 51.18-6 Вр II Т	3	518	19	2,9	≤ 3,5	> 3,5, НО ≤ 3,8
	7	518		2,8	≤ 3,4	> 3,4, НО ≤ 3,7
	14	518		2,7	≤ 3,2	> 3,2, НО ≤ 3,5
	28	524		2,6	≤ 3,1	> 3,1, НО ≤ 3,4
	100	518		2,6	≤ 3,1	> 3,1, НО ≤ 3,4
ПК 48.18-6 Вр II Т	3	518	13	2,3	≤ 2,8	> 2,8, НО ≤ 3,0
	7	518		2,2	≤ 2,6	> 2,6, НО ≤ 2,9
	14	518		2,1	≤ 2,5	> 2,5, НО ≤ 2,7
	28	523		2,0	≤ 2,4	> 2,4, НО ≤ 2,6
	100	518		2,0	≤ 2,4	> 2,4, НО ≤ 2,6
ПК 63.18-4 Вр II Т	3	375	22,5	4,9	≤ 5,9	> 5,9, НО ≤ 6,4
	7	375		4,8	≤ 5,7	> 5,7, НО ≤ 6,2
	14	375		4,6	≤ 5,5	> 5,5, НО ≤ 6,0
	28	380		4,5	≤ 5,4	> 5,4, НО ≤ 5,9
	100	375		4,4	≤ 5,3	> 5,3, НО ≤ 5,7
ПК 60.18-4 Вр II Т	3	375	20	3,9	≤ 4,7	> 4,7, НО ≤ 5,1
	7	375		3,8	≤ 4,6	> 4,6, НО ≤ 5,0
	14	375		3,7	≤ 4,5	> 4,5, НО ≤ 4,8
	28	380		3,6	≤ 4,3	> 4,3, НО ≤ 4,7
	100	375		3,5	≤ 4,2	> 4,2, НО ≤ 4,5
ПК 57.18-4 Вр II Т	3	375	16	3,2	≤ 3,8	> 3,8, НО ≤ 4,2
	7	375		3,2	≤ 3,8	> 3,8, НО ≤ 4,2
	14	375		3,1	≤ 3,7	> 3,7, НО ≤ 4,0
	28	379		3,0	≤ 3,6	> 3,6, НО ≤ 3,9
	100	375		2,9	≤ 3,5	> 3,5, НО ≤ 3,8

Марка панели	Срок испытания панелей после их изгот. в сутках	Контрольн. нагрузка за вычетом собственн. веса панели, кгс/м²	$f_{дл}/f_{пред}$	Прогиб от полной контрольн. нагрузки $f_к$, мм	Прогиб f измеренный, мм: при котором панели признаются годными	Прогиб f измеренный, мм: при котором требуется повторное испытание
ПК 54.18-4 Вр II Т	3	375	14	2,6	≤ 3,1	> 3,1, НО ≤ 3,4
	7	375		2,5	≤ 3,0	> 3,0, НО ≤ 3,3
	14	375		2,5	≤ 3,0	> 3,0, НО ≤ 3,3
	28	379		2,4	≤ 2,9	> 2,9, НО ≤ 3,1
	100	375		2,3	≤ 2,8	> 2,8, НО ≤ 3,0
ПК 51.18-4 Вр II Т	3	375	13	2,1	≤ 2,5	> 2,5, НО ≤ 2,7
	7	375		2,0	≤ 2,4	> 2,4, НО ≤ 2,6
	14	375		2,0	≤ 2,4	> 2,4, НО ≤ 2,6
	28	379		1,9	≤ 2,3	> 2,3, НО ≤ 2,5
	100	375		1,9	≤ 2,3	> 2,3, НО ≤ 2,5
ПК 48.18-4 Вр II Т	3	375	11	1,6	≤ 1,9	> 1,9, НО ≤ 2,1
	7	375		1,6	≤ 1,9	> 1,9, НО ≤ 2,1
	14	375		1,5	≤ 1,8	> 1,8, НО ≤ 2,0
	28	378		1,5	≤ 1,8	> 1,8, НО ≤ 2,0
	100	375		1,4	≤ 1,7	> 1,7, НО ≤ 2,0
ПК 63.18-3 Вр II Т	3	253	22	3,3	≤ 4,0	> 4,0, НО ≤ 4,3
	7	253		3,2	≤ 3,8	> 3,8, НО ≤ 4,2
	14	253		3,1	≤ 3,7	> 3,7, НО ≤ 4,0
	28	255		3,0	≤ 3,6	> 3,6, НО ≤ 3,9
	100	253		2,9	≤ 3,5	> 3,5, НО ≤ 3,8
ПК 60.18-3 Вр II Т	3	253	20	2,7	≤ 3,2	> 3,2, НО ≤ 3,5
	7	253		2,6	≤ 3,1	> 3,1, НО ≤ 3,4
	14	253		2,5	≤ 3,0	> 3,0, НО ≤ 3,3
	28	255		2,5	≤ 3,0	> 3,0, НО ≤ 3,3
	100	253		2,4	≤ 2,9	> 2,9, НО ≤ 3,1

ЗАВОД ЖЕЛЕЗОБЕТОННЫХ ИЗДЕЛИЙ

Марка панели	Срок испытания панелей после их изгот. в сутках	Контрольн. нагрузка за вычетом собственн. веса панели, кгс/м²	$f_{ДЛ}$ / $f_{ПРЕД}$ %	Прогиб от полной контрольн. нагрузки $f_к$, мм.	Прогиб f измеренный, мм: при котором панели признаются годными	Прогиб f измеренный, мм: при котором требуется повторное испытание
ПК 57.18-3ВрIIIT	3	253	17	2,3	≤ 2,8	> 2,8 , НО ≤ 3,0
	7	253		2,2	≤ 2,6	> 2,6 , НО ≤ 2,9
	14	253		2,2	≤ 2,6	> 2,6 , НО ≤ 2,9
	28	255		2,1	≤ 2,5	> 2,5 , НО ≤ 2,7
	100	253		2,1	≤ 2,5	> 2,5 , НО ≤ 2,7
ПК 54.18-3ВрIIIT	3	253	14	1,8	≤ 2,2	> 2,2 , НО ≤ 2,3
	7	253		1,7	≤ 2,0	> 2,0 , НО ≤ 2,2
	14	253		1,7	≤ 2,0	> 2,0 , НО ≤ 2,2
	28	255		1,6	≤ 1,9	> 1,9 , НО ≤ 2,1
	100	253		1,6	≤ 1,9	> 1,9 , НО ≤ 2,1
ПК 51.18-3ВрIIIT	3	253	12	1,4	≤ 1,7	> 1,7 , НО ≤ 1,8
	7	253		1,3	≤ 1,6	> 1,6 , НО ≤ 1,7
	14	253		1,3	≤ 1,6	> 1,6 , НО ≤ 1,7
	28	255		1,3	≤ 1,6	> 1,6 , НО ≤ 1,7
	100	253		1,2	≤ 1,5	> 1,5 , НО ≤ 1,6
ПК 48.18-3ВрIIIT	3	253	10	1,1	≤ 1,3	> 1,3 , НО ≤ 1,4
	7	253		1,1	≤ 1,3	> 1,3 , НО ≤ 1,4
	14	253		1,0	≤ 1,2	> 1,2 , НО ≤ 1,3
	28	255		1,0	≤ 1,2	> 1,2 , НО ≤ 1,3
	100	253		1,0	≤ 1,2	> 1,2 , НО ≤ 1,3
ПК 63.15-8ВрIIIT	3	696	57	9,8	≤ 11,8	> 11,8 , НО ≤ 12,7
	7	696		9,3	≤ 11,2	> 11,2 , НО ≤ 12,1
	14	698		8,6	≤ 10,3	> 10,3 , НО ≤ 11,2
	28	710		7,9	≤ 9,5	> 9,5 , НО ≤ 10,3
	100	696		6,5	≤ 7,8	> 7,8 , НО ≤ 8,5

Марка панели	Срок испытания панелей после их изгот. в сутках	Контрольн нагрузка за вычетом собственн веса панели, кгс/м²	$f_{ДЛ}$ / $f_{ПРЕД}$ %	Прогиб от полной контрольн. нагрузки $f_к$, мм.	Прогиб f измеренный, мм: при котором панели признаются годными	Прогиб f измеренный, мм: при котором требуется повторное испытание
ПК 60.15-8ВрIIIT	3	696	41	7,4	≤ 8,9	> 8,9 , НО ≤ 9,6
	7	696		7,2	≤ 8,7	> 8,7 , НО ≤ 9,4
	14	696		7,0	≤ 8,4	> 8,4 , НО ≤ 9,1
	28	709		6,8	≤ 8,2	> 8,2 , НО ≤ 8,8
	100	696		6,7	≤ 8,0	> 8,0 , НО ≤ 8,7
ПК 57.15-8ВрIIIT	3	696	25	6,0	≤ 7,2	> 7,2 , НО ≤ 7,8
	7	696		5,8	≤ 7,0	> 7,0 , НО ≤ 7,6
	14	696		5,7	≤ 6,8	> 6,8 , НО ≤ 7,4
	28	708		5,5	≤ 6,6	> 6,6 , НО ≤ 7,2
	100	696		5,4	≤ 6,5	> 6,5 , НО ≤ 7,0
ПК 54.15-8ВрIIIT	3	696	21	4,8	≤ 5,8	> 5,8 , НО ≤ 6,3
	7	696		4,7	≤ 5,6	> 5,6 , НО ≤ 6,1
	14	696		4,6	≤ 5,5	> 5,5 , НО ≤ 6,0
	28	706		4,4	≤ 5,3	> 5,3 , НО ≤ 5,7
	100	696		4,3	≤ 5,2	> 5,2 , НО ≤ 5,6
ПК 51.15-8ВрIIIT	3	696	19	3,8	≤ 4,5	> 4,5 , НО ≤ 4,9
	7	696		3,7	≤ 4,4	> 4,4 , НО ≤ 4,8
	14	696		3,6	≤ 4,3	> 4,3 , НО ≤ 4,7
	28	705		3,5	≤ 4,2	> 4,2 , НО ≤ 4,6
	100	696		3,4	≤ 4,1	> 4,1 , НО ≤ 4,4
ПК 48.15-8ВрIIIT	3	696	16	3,0	≤ 3,6	> 3,6 , НО ≤ 3,9
	7	696		2,9	≤ 3,5	> 3,5 , НО ≤ 3,8
	14	696		2,8	≤ 3,4	> 3,4 , НО ≤ 3,6
	28	704		2,7	≤ 3,2	> 3,2 , НО ≤ 3,5
	100	696		2,6	≤ 3,1	> 3,1 , НО ≤ 3,4

Инв. № подл. | Подпись и дата | Взам. инв. №

ЗАВОД ЖБИ

ПРОДОЛЖЕНИЕ ТАБЛ.7

Марка панели	Срок испытания панелей после их изгот. в сутках	Контрольн. нагрузка за вычетом собственн. веса панели, кгс/м²	$f_{дл}/f_{пред}$ %	Прогиб от полной контрольн. нагрузки $f_к$, мм.	Прогиб f измеренный, мм: При котором панели признаются годными	При котором требуется повторное испытание
ПК 63.15-6ВрIIIT	3	521	26	6,7	≤ 8,0	> 8,0 ,но ≤ 8,7
	7	521		6,6	≤ 7,9	> 7,9 ,но ≤ 8,6
	14	521		6,3	≤ 7,6	> 7,6 ,но ≤ 8,2
	28	529		6,2	≤ 7,4	> 7,4 но ≤ 8,1
	100	521		6,1	≤ 7,3	> 7,3 но ≤ 7,9
ПК 60.15-6ВрIIIT	3	521	24	5,4	≤ 6,5	> 6,5 ,но ≤ 7,0
	7	521		5,4	≤ 6,5	> 6,5 ,но ≤ 7,0
	14	521		5,2	≤ 6,2	> 6,2 ,но ≤ 6,7
	28	528		5,1	≤ 6,1	> 6,1 ,но ≤ 6,6
	100	521		4,8	≤ 5,8	> 5,8 ,но ≤ 6,2
ПК 57.15-6ВрIIIT	3	521	19	4,5	≤ 5,4	> 5,4 ,но ≤ 5,9
	7	521		4,4	≤ 5,3	> 5,3 ,но ≤ 5,7
	14	521		4,2	≤ 5,0	> 5,0 ,но ≤ 5,4
	28	528		4,1	≤ 4,9	> 4,9 ,но ≤ 5,3
	100	521		4,0	≤ 4,8	> 4,8 ,но ≤ 5,2
ПК 54.15-6ВрIIIT	3	521	16	3,6	≤ 4,3	> 4,3 ,но ≤ 4,7
	7	521		3,5	≤ 4,2	> 4,2 ,но ≤ 4,6
	14	521		3,4	≤ 4,1	> 4,1 ,но ≤ 4,4
	28	527		3,3	≤ 4,0	> 4,0 ,но ≤ 4,3
	100	521		3,2	≤ 3,8	> 3,8 ,но ≤ 4,1
ПК 51.15-6ВрIIIT	3	521	15	2,9	≤ 3,5	> 3,5 ,но ≤ 3,8
	7	521		2,8	≤ 3,4	> 3,4 ,но ≤ 3,6
	14	521		2,7	≤ 3,2	> 3,2 ,но ≤ 3,5
	28	527		2,6	≤ 3,1	> 3,1 ,но ≤ 3,4
	100	521		2,6	≤ 3,1	> 3,1 ,но ≤ 3,4

Марка панели	Срок испытания панелей после их изгот. в сутках	Контрольн. нагрузка за вычетом собственн. веса панели, кгс/м²	$f_{дл}/f_{пред}$ %	Прогиб от полной контрольн. нагрузки $f_к$, мм.	Прогиб f измеренный, мм.: При котором панели признаются годными	При котором требуется повторное испытание
ПК 48.15-6ВрIIIT	3	521	13	2,2	≤ 2,6	> 2,6 ,но ≤ 2,8
	7	521		2,2	≤ 2,6	> 2,6 ,но ≤ 2,8
	14	521		2,1	≤ 2,5	> 2,5 ,но ≤ 2,7
	28	526		2,0	≤ 2,4	> 2,4 ,но ≤ 2,6
	100	521		2,0	≤ 2,4	> 2,4 ,но ≤ 2,6
ПК 63.15-4ВрIIIT	3	377	22	4,8	≤ 5,8	> 5,8 ,но ≤ 6,2
	7	377		4,7	≤ 5,7	> 5,7 ,но ≤ 6,1
	14	377		4,6	≤ 5,5	> 5,5 ,но ≤ 6,0
	28	384		4,4	≤ 5,3	> 5,3 ,но ≤ 5,7
	100	377		4,3	≤ 5,2	> 5,2 ,но ≤ 5,6
ПК 60.15-4ВрIIIT	3	377	19	3,9	≤ 4,7	> 4,7 ,но ≤ 5,1
	7	377		3,8	≤ 4,6	> 4,6 ,но ≤ 5,0
	14	377		3,6	≤ 4,3	> 4,3 ,но ≤ 4,7
	28	381		3,6	≤ 4,3	> 4,3 ,но ≤ 4,7
	100	377		3,5	≤ 4,2	> 4,2 ,но ≤ 4,5
ПК 57.15-4ВрIIIT	3	377	16	3,2	≤ 3,8	> 3,8 ,но ≤ 4,1
	7	377		3,1	≤ 3,7	> 3,7 ,но ≤ 4,0
	14	377		3,0	≤ 3,6	> 3,6 ,но ≤ 3,9
	28	381		3,0	≤ 3,6	> 3,6 ,но ≤ 3,9
	100	377		2,9	≤ 3,5	> 3,5 ,но ≤ 3,8
ПК 54.15-4ВрIIIT	3	377	15	2,6	≤ 3,1	> 3,1 ,но ≤ 3,4
	7	377		2,5	≤ 3,0	> 3,0 ,но ≤ 3,3
	14	377		2,4	≤ 2,9	> 2,9 ,но ≤ 3,1
	28	381		2,4	≤ 2,9	> 2,9 ,но ≤ 3,1
	100	377		2,3	≤ 2,8	> 2,8 ,но ≤ 3,0

ЗАВОД ЖБИ

ПРОДОЛЖЕНИЕ ТАБЛ. 7

Марка панели	Срок испытания панелей после их изгот. в сутках	Контрольн. нагрузка за вычетом собственн. веса панели, кгс/м²	f_ал / f_пред, %	Прогиб от полной контрольн. нагрузки f_к, мм	Прогиб f измеренный, мм: при котором панели признаются годными	Прогиб f измеренный, мм: при котором требуется повторное испытание
ПК 51.15-4ВрIIIТ	3	377	12	2,1	≤ 2,5	>2,5 ,но ≤ 2,7
	7	377		2,0	≤ 2,4	>2,4 ,но ≤ 2,6
	14	377		1,9	≤ 2,3	>2,3 ,но ≤ 2,5
	28	381		1,9	≤ 2,3	>2,3 ,но ≤ 2,5
	100	377		1,8	≤ 2,2	>2,2 ,но ≤ 2,3
ПК 48.15-4ВрIIIТ	3	377	10	1,6	≤ 1,9	>1,9 ,но ≤ 2,1
	7	377		1,6	≤ 1,9	>1,9 ,но ≤ 2,1
	14	377		1,5	≤ 1,8	>1,8 ,но ≤ 2,0
	28	380		1,5	≤ 1,8	>1,8 ,но ≤ 2,0
	100	377		1,4	≤ 1,7	>1,7 ,но ≤ 1,8
ПК 63.15-3ВрIIIТ	3	255	22	3,2	≤ 3,8	> 3,8 ,но ≤ 4,2
	7	255		3,1	≤ 3,7	> 3,7 ,но ≤ 4,0
	14	255		3,0	≤ 3,6	> 3,6 ,но ≤ 3,9
	28	258		3,0	≤ 3,6	> 3,6 ,но ≤ 3,9
	100	255		2,9	≤ 3,5	> 3,5 ,но ≤ 3,8
ПК 60.15-3ВрIIIТ	3	255	20	2,7	≤ 3,2	> 3,2 ,но ≤ 3,5
	7	255		2,6	≤ 3,1	> 3,1 ,но ≤ 3,4
	14	255		2,5	≤ 3,0	> 3,0 ,но ≤ 3,2
	28	258		2,4	≤ 2,9	> 2,9 ,но ≤ 3,1
	100	255		2,4	≤ 2,9	> 2,9 ,но ≤ 3,1
ПК 57.15-3ВрIIIТ	3	255	16	2,3	≤ 2,8	> 2,8 ,но ≤ 3,0
	7	255		2,2	≤ 2,6	> 2,6 ,но ≤ 2,9
	14	255		2,2	≤ 2,6	> 2,6 ,но ≤ 2,9
	28	257		2,1	≤ 2,5	> 2,5 ,но ≤ 2,7
	100	255		2,0	≤ 2,4	> 2,4 ,но ≤ 2,6

Марка панели	Срок испытания панелей после их изгот. в сутках	Контрольн. нагрузка за вычетом собственн. веса панели, кгс/м²	f_ал / f_пред, %	Прогиб от полной контрольн. нагрузки f_к, мм	Прогиб f измеренный, мм: при котором панели признаются годными	Прогиб f измеренный, мм: при котором требуется повторное испытание
ПК 54.15-3ВрIIIТ	3	255	15	1,8	≤ 2,2	> 2,2 ,но ≤ 2,3
	7	255		1,7	≤ 2,0	> 2,0 ,но ≤ 2,2
	14	255		1,6	≤ 1,9	> 1,9 ,но ≤ 2,1
	28	257		1,6	≤ 1,9	> 1,9 ,но ≤ 2,1
	100	255		1,5	≤ 1,8	> 1,8 ,но ≤ 2,0
ПК 51.15-3ВрIIIТ	3	255	10	1,4	≤ 1,7	> 1,7 ,но ≤ 1,8
	7	255		1,4	≤ 1,7	> 1,7 ,но ≤ 1,8
	14	255		1,3	≤ 1,6	> 1,6 ,но ≤ 1,7
	28	257		1,3	≤ 1,6	> 1,6 ,но ≤ 1,7
	100	255		1,2	≤ 1,4	> 1,4 ,но ≤ 1,6
ПК 48.15-3ВрIIIТ	3	255	9,5	1,1	≤ 1,3	> 1,3 ,но ≤ 1,4
	7	255		1,0	≤ 1,2	> 1,2 ,но ≤ 1,3
	14	255		1,0	≤ 1,2	> 1,2 ,но ≤ 1,3
	28	257		1,0	≤ 1,2	> 1,2 ,но ≤ 1,3
	100	255		0,9	≤ 1,1	> 1,1 ,но ≤ 1,2
ПК 63.12-8ВрIIIТ	3	700	54	9,5	≤ 11,4	> 11,4 ,но ≤ 12,3
	7	702		9,0	≤ 10,8	> 10,8 ,но ≤ 11,7
	14	704		8,3	≤ 10,0	> 10,0 ,но ≤ 10,8
	28	715		7,6	≤ 9,1	> 9,1 ,но ≤ 9,9
	100	700		5,9	≤ 7,1	> 7,1 ,но 7,7
ПК 60.12-8ВрIIIТ	3	700	42	7,5	≤ 9,0	> 9,0 ,но ≤ 9,8
	7	700		7,4	≤ 8,9	> 8,9 ,но ≤ 9,6
	14	701		7,2	≤ 8,7	> 8,7 ,но ≤ 9,4
	28	714		7,0	≤ 8,4	> 8,4 ,но ≤ 9,1
	[illegible]	700		5,8	≤ 6,9	> 6,9 ,но ≤ 7,5

Взам. инв. № | Подпись и дата | Инв. № подл.

ЗАВОД ЖЕЛЕЗОБЕТОННЫХ ИЗДЕЛИЙ

Марка панели	Срок испытания панелей после их изгот. в сутках	Контрольн. нагрузка за вычетом собственн. веса панели, кгс/м²	$f_{дл}/f_{пред}$ %	Прогиб от полной контрольн нагрузки $f_к$, мм	Прогиб f измеренный, мм: при котором панели признаются годными	Прогиб f измеренный, мм: при котором требуется повторное испытание
ПК 57.12-8ВрIIIT	3	700	24,5	6,1	≤ 7,3	> 7,3 ,но ≤ 7,9
	7	700		6,0	≤ 7,2	> 7,2 ,но ≤ 7,8
	14	700		5,7	≤ 6,9	> 6,9 ,но ≤ 7,4
	28	712		5,6	≤ 6,7	> 6,7 ,но ≤ 7,3
	100	700		5,5	≤ 6,6	> 6,6 ,но ≤ 7,1
ПК 54.12-8ВрIIIT	3	700	23	4,9	≤ 5,9	> 5,9 ,но ≤ 6,4
	7	700		4,8	≤ 5,8	> 5,8 ,но ≤ 6,2
	14	700		4,6	≤ 5,5	> 5,5 ,но ≤ 6,0
	28	712		4,5	≤ 5,4	> 5,4 ,но ≤ 5,8
	100	700		4,4	≤ 5,3	> 5,3 ,но ≤ 5,7
ПК 51.12-8ВрIIIT	3	700	19	3,9	≤ 4,7	> 4,7 ,но ≤ 5,1
	7	700		3,8	≤ 4,6	> 4,6 ,но ≤ 4,9
	14	700		3,7	≤ 4,5	> 4,5 ,но ≤ 4,8
	28	709		3,6	≤ 4,3	> 4,3 ,но ≤ 4,7
	100	700		3,5	≤ 4,2	> 4,2 ,но ≤ 4,5
ПК 48.12-8ВрIIIT	3	700	17	3,1	≤ 3,7	> 3,7 ,но ≤ 4,0
	7	700		3,0	≤ 3,6	> 3,6 ,но ≤ 3,9
	14	700		2,9	≤ 3,5	> 3,5 ,но ≤ 3,8
	28	708		2,8	≤ 3,4	> 3,4 ,но ≤ 3,7
	100	700		2,8	≤ 3,4	> 3,4 ,но ≤ 3,7
ПК 63.12-6ВрIIIT	3	526	25	6,9	≤ 8,3	> 8,3 ,но ≤ 9,0
	7	526		6,7	≤ 8,1	> 8,1 ,но ≤ 8,7
	14	526		6,5	≤ 7,8	> 7,8 ,но ≤ 8,5
	28	537		6,4	≤ 7,7	> 7,7 ,но ≤ 8,3
	100	526		6,2	≤ 7,4	> 7,4 ,но ≤ 8,0

Марка панели	Срок испытания панелей после их изготов в сутках	Контрольн нагрузка за вычетом собственн веса панели, кгс/м²	$f_{дл}/f_{пред}$ %	Прогиб от полной контрольн нагрузки $f_к$, мм	Прогиб f измеренный, мм: при котором панели признаются годными	Прогиб f измеренный, мм: при котором требуется повторное испытание
ПК 60.12-6ВрIIIT	3	526	22	5,8	≤ 7,0	> 7,0 ,но ≤ 7,5
	7	526		5,6	≤ 6,7	> 6,7 ,но ≤ 7,3
	14	526		5,5	≤ 6,6	> 6,6 ,но ≤ 7,2
	28	534		5,3	≤ 6,4	> 6,4 ,но ≤ 6,9
	100	526		5,2	≤ 6,2	> 6,2 ,но ≤ 6,8
ПК 57.12-6ВрIIIT	3	526	20	4,6	≤ 5,5	> 5,5 ,но ≤ 6,0
	7	526		4,5	≤ 5,4	> 5,4 ,но ≤ 5,9
	14	526		4,3	≤ 5,2	> 5,2 ,но ≤ 5,6
	28	534		4,2	≤ 5,0	> 5,0 ,но ≤ 5,4
	100	526		4,1	≤ 4,9	> 4,9 ,но ≤ 5,3
ПК 54.12-6ВрIIIT	3	526	20	3,7	≤ 4,4	> 4,4 ,но ≤ 4,8
	7	526		3,6	≤ 4,3	> 4,3 ,но ≤ 4,7
	14	526		3,5	≤ 4,2	> 4,2 ,но ≤ 4,6
	28	533		3,4	≤ 4,1	> 4,1 ,но ≤ 4,4
	100	526		3,3	≤ 4,0	> 4,0 ,но ≤ 4,3
ПК 51.12-6ВрIIIT	3	526	16	2,9	≤ 3,5	> 3,5 ,но ≤ 3,8
	7	526		2,8	≤ 3,4	> 3,4 ,но ≤ 3,6
	14	526		2,7	≤ 3,2	> 3,2 ,но ≤ 3,5
	28	531		2,7	≤ 3,2	> 3,2 ,но ≤ 3,5
	100	526		2,6	≤ 3,1	> 3,1 но ≤ 3,5
ПК 48.12-6ВрIIIT	3	526	12	2,3	≤ 2,8	> 2,8 ,но ≤ 3,0
	7	526		2,2	≤ 2,6	> 2,6 ,но ≤ 2,9
	14	526		2,1	≤ 2,5	> 2,5 ,но ≤ 2,7
	28	531		2,1	≤ 2,5	> 2,5 ,но ≤ 2,7
	100	526		2,0	≤ 2,4	> 2,4 ,но ≤ 2,6

ЗАВОД ЖБИ

Марка панели	Срок испытания панелей после их изгот. в сутках	Контрольн. нагрузка за вычетом собственн. веса панели, кгс/м²	$f_{дл}/f_{пред}$ %	Прогиб от полной контрольн нагрузки $f_к$, мм	Прогиб f измеренный, мм: при котором панели признаются годными	Прогиб f измеренный, мм: при котором требуется повторное испытание
ПК 63.12-4ВрIIIТ	3	384	22	4,9	≤ 5,9	> 5,9 ,но ≤ 6,3
	7	384		4,8	≤ 5,8	> 5,8 ,но ≤ 6,2
	14	384		4,6	≤ 5,5	> 5,5 ,но ≤ 6,0
	28	390		4,6	≤ 5,5	> 5,5 ,но ≤ 6,0
	100	384		4,5	≤ 5,4	> 5,4 ,но ≤ 5,8
ПК 60.12-4ВрIIIТ	3	384	20	3,9	≤ 4,7	> 4,7 ,но ≤ 5,1
	7	384		3,9	≤ 4,7	> 4,7 ,но ≤ 5,1
	14	384		3,7	≤ 4,4	> 4,4 ,но ≤ 4,8
	28	389		3,7	≤ 4,4	> 4,4 ,но ≤ 4,8
	100	384		3,6	≤ 4,3	> 4,3 ,но ≤ 4,7
ПК 57.12-4ВрIIIТ	3	384	17	3,3	≤ 4,0	> 4,0 ,но ≤ 4,3
	7	384		3,2	≤ 3,8	> 3,8 ,но ≤ 4,1
	14	384		3,1	≤ 3,7	> 3,7 ,но ≤ 4,0
	28	388		3,0	≤ 3,6	> 3,6 ,но ≤ 3,9
	100	384		3,0	≤ 3,6	> 3,6 ,но ≤ 3,9
ПК 54.12-4ВрIIIТ	3	384	18	2,7	≤ 3,2	> 3,2 ,но ≤ 3,5
	7	384		2,6	≤ 3,1	> 3,1 ,но ≤ 3,4
	14	384		2,5	≤ 3,0	> 3,0 ,но ≤ 3,2
	28	388		2,4	≤ 2,9	> 2,9 ,но ≤ 3,1
	100	384		2,4	≤ 2,9	> 2,9 ,но ≤ 3,1
ПК 51.12-4ВрIIIТ	3	384	12	2,1	≤ 2,5	> 2,5 ,но ≤ 2,7
	7	384		2,1	≤ 2,5	> 2,5 ,но ≤ 2,7
	14	384		2,0	≤ 2,4	> 2,4 ,но ≤ 2,6
	28	388		1,9	≤ 2,3	> 2,3 ,но ≤ 2,5
	100	384		1,9	≤ 2,3	> 2,3 ,но ≤ 2,5

Марка панели	Срок испытания панелей после их изгот. в сутках	Контрольн. нагрузка за вычетом собственн. веса панели, кгс/м²	$f_{дл}/f_{пред}$ %	Прогиб от полной контрольн нагрузки $f_к$, мм	Прогиб f измеренный мм: при котором панели признаются годными	Прогиб f измеренный мм: при котором требуется повторное испытание
ПК 48.12-4ВрIIIТ	3	384	9,5	1,7	≤ 2,0	> 2,0 ,но ≤ 2,2
	7	384		1,6	≤ 1,9	> 1,9 ,но ≤ 2,1
	14	384		1,6	≤ 1,9	> 1,9 ,но ≤ 2,1
	28	388		1,5	≤ 1,8	> 1,8 ,но ≤ 2,0
	100	384		1,5	≤ 1,8	> 1,8 ,но ≤ 2,0
ПК 63.12-3ВрIIIТ	3	259	23	3,3	≤ 4,0	> 4,0 ,но ≤ 4,3
	7	259		3,3	≤ 4,0	> 4,0 ,но ≤ 4,3
	14	259		3,2	≤ 3,8	> 3,8 ,но ≤ 4,2
	28	262		3,1	≤ 3,7	> 3,7 ,но ≤ 4,0
	100	259		3,0	≤ 3,6	> 3,6 ,но ≤ 3,9
ПК 60.12-3ВрIIIТ	3	259	20	2,7	≤ 3,2	> 3,2 ,но ≤ 3,5
	7	259		2,7	≤ 3,2	> 3,2 ,но ≤ 3,5
	14	259		2,6	≤ 3,1	> 3,1 ,но ≤ 3,4
	28	261		2,5	≤ 3,0	> 3,0 ,но ≤ 3,2
	100	259		2,4	≤ 2,9	> 2,9 ,но ≤ 3,1
ПК 57.12-3ВрIIIТ	3	259	16	2,4	≤ 2,9	> 2,9 ,но ≤ 3,1
	7	259		2,3	≤ 2,8	> 2,8 ,но ≤ 3,0
	14	259		2,2	≤ 2,6	> 2,6 ,но ≤ 2,9
	28	261		2,2	≤ 2,6	> 2,6 ,но ≤ 2,9
	100	259		2,1	≤ 2,5	> 2,5 ,но ≤ 2,7
ПК 54.12-3ВрIIIТ	3	259	16	1,8	≤ 2,2	> 2,2 ,но ≤ 2,3
	7	259		1,7	≤ 2,0	> 2,0 ,но ≤ 2,2
	14	259		1,7	≤ 2,0	> 2,0 ,но ≤ 2,2
	28	261		1,6	≤ 1,9	> 1,9 ,но ≤ 2,1
	100	259		1,6	≤ 1,9	> 1,9 ,но ≤ 2,1

Инв.№ подл. | Подпись и дата | Взам.инв.№

ПРОДОЛЖЕНИЕ ТАБЛ.7

Марка панели	Срок испытания панелей после их изгот. в сутках	Контрольн. нагрузка за вычетом собственн. веса панели, кгс/м²	f дл / f пред %	Прогиб от полной контрольн нагрузки fк, мм	Прогиб f измеренный, мм: при котором панели признаются годными	Прогиб f измеренный, мм: при котором требуется повторное испытание
ПК 51.12-3ВрIIIT	3	259	12	1,4	≤ 1,7	> 1,7 , НО ≤ 1,8
	7	259		1,4	≤ 1,7	> 1,7 , НО ≤ 1,8
	14	259		1,3	≤ 1,6	> 1,6 , НО ≤ 1,7
	28	261		1,3	≤ 1,6	> 1,6 , НО ≤ 1,7
	100	259		1,3	≤ 1,6	> 1,6 , НО ≤ 1,7
ПК 48.12-3ВрIIIT	3	259	10	1,1	≤ 1,3	> 1,3 , НО ≤ 1,4
	7	259		1,1	≤ 1,3	> 1,3 , НО ≤ 1,4
	14	259		1,0	≤ 1,2	> 1,2 , НО ≤ 1,3
	28	262		1,0	≤ 1,2	> 1,2 , НО ≤ 1,3
	100	259		1,0	≤ 1,2	> 1,2 , НО ≤ 1,3
ПК 63.10-8ВрIIIT	3	710	48	8,8	≤ 10,6	> 10,6 , НО ≤ 11,4
	7	710		8,2	≤ 9,8	> 9,8 , НО ≤ 10,7
	14	711		7,4	≤ 8,8	> 8,8 , НО ≤ 9,6
	28	724		6,5	≤ 7,8	> 7,8 , НО ≤ 8,4
	100	710		5,0	≤ 6,0	> 6,0 , НО ≤ 6,5
ПК 60.10-8ВрIIIT	3	710	51	8,2	≤ 9,8	> 9,8 , НО ≤ 10,6
	7	710		7,7	≤ 9,3	> 9,3 , НО ≤ 10,1
	14	712		6,9	≤ 8,3	> 8,3 , НО ≤ 9,0
	28	724		6,5	≤ 7,8	> 7,8 , НО ≤ 8,5
	100	710		5,3	≤ 6,4	> 6,4 , НО ≤ 6,9
ПК 57.10-8ВрIIIT	3	710	25	6,2	≤ 7,4	> 7,4 , НО ≤ 8,0
	7	710		6,0	≤ 7,2	> 7,2 , НО ≤ 7,8
	14	710		5,8	≤ 7,0	> 7,0 , НО ≤ 7,5
	28	724		5,7	≤ 6,9	> 6,9 , НО ≤ 7,4
	100	710		5,6	≤ 6,7	> 6,7 , НО ≤ 7,3

Марка панели	Срок испытания панелей после их изгот. в сутках	Контрольн. нагрузка за вычетом собственн. веса панели, кгс/м²	f дл / f пред %	Прогиб от полной контрольн нагрузки fк, мм	Прогиб f измеренный, мм: при котором панели признаются годными	Прогиб f измеренный, мм: при котором требуется повторное испытание
ПК 54.10-8ВрIIIT	3	710	24	5,0	≤ 6,0	6,0 , НО ≤ 6,5
	7	710		4,9	≤ 5,9	> 5,9 , НО ≤ 6,4
	14	710		4,7	≤ 5,7	> 5,7 , НО ≤ 6,1
	28	722		4,6	≤ 5,5	> 5,5 , НО ≤ 6,0
	100	710		4,5	≤ 5,4	> 5,4 , НО ≤ 4,8
ПК 51.10-8ВрIIIT	3	710	17	3,9	≤ 4,7	> 4,7 , НО ≤ 5,1
	7	710		3,8	≤ 4,6	> 4,6 , НО ≤ 4,9
	14	710		3,7	≤ 4,4	> 4,4 , НО ≤ 4,8
	28	720		3,6	≤ 4,3	> 4,3 , НО ≤ 4,7
	100	710		3,5	≤ 4,2	> 4,2 , НО ≤ 4,5
ПК 48.10-8ВрIIIT	3	710	16	3,1	≤ 3,7	> 3,7 , НО ≤ 4,0
	7	710		3,0	≤ 3,6	> 3,6 , НО ≤ 3,9
	14	710		2,9	≤ 3,5	> 3,5 , НО ≤ 3,8
	28	720		2,8	≤ 3,4	> 3,4 , НО ≤ 3,7
	100	710		2,8	≤ 3,4	> 3,4 , НО ≤ 3,7
ПК 63.10-6ВрIIIT	3	532	24	6,9	≤ 8,3	> 8,3 , НО ≤ 9,0
	7	532		6,8	≤ 8,2	> 8,2 , НО ≤ 8,8
	14	532		6,6	≤ 7,9	> 7,9 , НО ≤ 8,6
	28	541		6,4	≤ 7,7	> 7,7 , НО ≤ 8,3
	100	532		6,3	≤ 7,6	> 7,6 , НО ≤ 8,2
ПК 60.10-6ВрIIIT	3	532	23	5,7	≤ 6,8	> 6,8 , НО ≤ 7,4
	7	532		5,6	≤ 6,7	> 6,7 , НО ≤ 7,3
	14	532		5,4	≤ 6,5	> 6,5 , НО ≤ 7,0
	28	540		5,3	≤ 6,4	> 6,4 НО ≤ 6,9
	100	532		5,1	≤ 6,1	> 6,1 , НО ≤ 6,6

ЗАВОД ЖЕЛЕЗОБЕТОННЫХ ИЗДЕЛИЙ

ПРОДОЛЖЕНИЕ ТАБЛ.7

Марка панели	Срок испытания панелей после их изгот. в сутках	Контрольн. нагрузка за вычетом собствен. веса панели, кгс/м²	$f_{ал}/f_{пред}$ %	Прогиб от полной контрольн. нагрузки $f_к$, мм	Прогиб f измеренный, мм: при котором панели признаются годными	Прогиб f измеренный, мм: при котором требуется повторное испытание
ПК 57.10-6ВрIIIT	3	532	21	4,6	≤ 5,5	> 5,5 ,но ≤ 6,0
	7	532		4,5	≤ 5,4	> 5,4 ,но ≤ 5,8
	14	532		4,4	≤ 5,3	> 5,3 ,но ≤ 5,7
	28	539		4,3	≤ 5,1	> 5,1 ,но ≤ 5,6
	100	532		4,2	≤ 5,0	> 5,0 ,но ≤ 5,4
ПК 54.10-6ВрIIIT	3	532	18	3,7	≤ 4,4	> 4,4 ,но ≤ 4,8
	7	532		3,6	≤ 4,3	> 4,3 ,но ≤ 4,7
	14	532		3,5	≤ 4,2	> 4,2 ,но ≤ 4,5
	28	539		3,4	≤ 4,1	> 4,1 ,но ≤ 4,4
	100	532		3,3	≤ 4,0	> 4,0 ,но ≤ 4,3
ПК 51.10-6ВрIIIT	3	532	15	3,0	≤ 3,6	> 3,6 ,но ≤ 3,9
	7	532		2,9	≤ 3,5	> 3,5 ,но ≤ 3,8
	14	532		2,8	≤ 3,4	> 3,4 ,но ≤ 3,6
	28	539		2,7	≤ 3,2	> 3,2 ,но ≤ 3,5
	100	532		2,6	≤ 3,1	> 3,1 ,но ≤ 3,4
ПК 48.10-6ВрIIIT	3	532	12	2,3	≤ 2,8	> 2,8 ,но ≤ 3,0
	7	532		2,2	≤ 2,6	> 2,6 ,но ≤ 2,9
	14	532		2,2	≤ 2,6	> 2,6 ,но ≤ 2,9
	28	537		2,1	≤ 2,5	> 2,5 ,но ≤ 2,7
	100	532		2,1	≤ 2,5	> 2,5 ,но ≤ 2,7
ПК 63.10-4ВрIIIT	3	385	22	5,0	≤ 6,0	> 6,0 ,но ≤ 6,5
	7	385		4,9	≤ 5,9	> 5,9 ,но ≤ 6,4
	14	385		4,7	≤ 5,7	> 5,7 ,но ≤ 6,1
	28	390		4,6	≤ 5,5	> 5,5 ,но ≤ 6,0
	100	385		4,5	≤ 5,4	> 5,4 ,но ≤ 5,9

Марка панели	Срок испытания панелей после их изгот. в сутках	Контрольн. нагрузка за вычетом собствен. веса панели, кгс/м²	$f_{ал}/f_{пред}$ %	Прогиб от полной контрольн. нагрузки $f_к$, мм	Прогиб f измеренный, мм: при котором панели признаются годными	Прогиб f измеренный, мм: при котором требуется повторное испытание
ПК 60.10-4ВрIIIT	3	385	20	4,0	≤ 4,8	> 4,8 ,но ≤ 5,2
	7	385		3,9	≤ 4,7	> 4,7 ,но ≤ 5,1
	14	385		3,8	≤ 4,6	> 4,6 ,но ≤ 5,0
	28	390		3,7	≤ 4,5	> 4,5 ,но ≤ 4,8
	100	385		3,5	≤ 4,2	> 4,2 ,но ≤ 4,6
ПК 57.10-4ВрIIIT	3	385	18	3,3	≤ 4,0	> 4,0 ,но ≤ 4,3
	7	385		3,2	≤ 3,8	> 3,8 ,но ≤ 4,2
	14	385		3,1	≤ 3,7	> 3,7 ,но ≤ 4,0
	28	389		3,1	≤ 3,7	> 3,7 ,но ≤ 4,0
	100	385		3,0	≤ 3,6	> 3,6 ,но ≤ 3,9
ПК 54.10-4ВрIIIT	3	385	18	2,1	≤ 2,5	> 2,5 ,но ≤ 2,7
	7	385		2,1	≤ 2,5	> 2,5 ,но ≤ 2,7
	14	385		2,0	≤ 2,4	> 2,4 ,но ≤ 2,6
	28	389		1,9	≤ 2,3	> 2,3 ,но ≤ 2,5
	100	385		1,9	≤ 2,3	> 2,3 ,но ≤ 2,5
ПК 51.10-4ВрIIIT	3	385	13	2,1	≤ 2,5	> 2,5 ,но ≤ 2,7
	7	385		2,1	≤ 2,5	> 2,5 ,но ≤ 2,7
	14	385		2,0	≤ 2,4	> 2,4 ,но ≤ 2,6
	28	389		1,9	≤ 2,3	> 2,3 ,но ≤ 2,5
	100	385		1,9	≤ 2,3	> 2,3 ,но ≤ 2,5
ПК 48.10-4ВрIIIT	3	385	10	2,3	≤ 2,8	> 2,8 ,но ≤ 3,0
	7	385		2,2	≤ 2,6	> 2,6 ,но ≤ 2,9
	14	385		2,2	≤ 2,6	> 2,6 ,но ≤ 2,9
	28	389		2,1	≤ 2,5	> 2,5 ,но ≤ 2,7
	100	385		2,1	≤ 2,5	> 2,5 ,но ≤ 2,7

Взам. инв. N | Подпись и дата | Инв. № подл.

ЗАВОД ЖБИ

ПРОДОЛЖЕНИЕ ТАБЛ.7

Марка панели	Срок испытания панелей после их изготов. в сутках	Контрольн нагрузка за вычетом собствен. веса панели, кгс/м²	$f_{ДЛ}/f_{ПРЕД}$ %	Прогиб от полной контрольн нагрузки $f_к$, мм	Прогиб f измеренный, мм: при котором панели признаются годными	Прогиб f измеренный, мм: при котором требуется повторное испытание
ПК 63.10-3ВрIIIт	3	261	22	3,4	≤ 4,1	> 4,1 , НО ≤ 4,4
	7	261		3,3	≤ 4,0	> 4,0 , НО ≤ 4,3
	14	261		3,2	≤ 3,8	> 3,8 , НО ≤ 4,2
	28	264		3,1	≤ 3,7	> 3,7 , НО ≤ 4,0
	100	261		3,0	≤ 3,6	> 3,6 , НО ≤ 3,9
ПК 60.10-3ВрIIIт	3	261	19	2,8	≤ 3,4	> 3,4 , НО ≤ 3,6
	7	261		2,7	≤ 3,2	> 3,2 , НО ≤ 3,5
	14	261		2,6	≤ 3,1	> 3,1 , НО ≤ 3,4
	28	264		2,5	≤ 3,0	> 3,0 , НО ≤ 3,2
	100	261		2,5	≤ 3,0	> 3,0 , НО ≤ 3,2
ПК 57.10-3ВрIIIт	3	261	15	2,2	≤ 2,6	> 2,6 , НО ≤ 2,9
	7	261		2,2	≤ 2,6	> 2,6 , НО ≤ 2,9
	14	261		2,1	≤ 2,5	> 2,5 , НО ≤ 2,7
	28	264		2,0	≤ 2,4	> 2,4 , НО ≤ 2,6
	100	261		2,0	≤ 2,4	> 2,4 , НО ≤ 2,6

Марка панели	Срок испытания панелей после их изготов. в сутках	Контрольн нагрузка за вычетом собствен. веса панели, кгс/м²	$f_{ДЛ}/f_{ПРЕД}$ %	Прогиб от полной контрольн. нагрузки $f_к$, мм	Прогиб f измеренный, мм: при котором панели признаются годными	Прогиб f измеренный, мм: при котором требуется повторное испытание
ПК 54.10-3ВрIIIт	3	261	16	2,2	≤ 2,6	> 2,6 , НО ≤ 2,9
	7	261		2,1	≤ 2,5	> 2,5 , НО ≤ 2,7
	14	261		2,0	≤ 2,4	> 2,4 , НО ≤ 2,6
	28	264		2,0	≤ 2,4	> 2,4 , НО ≤ 2,6
	100	261		1,9	≤ 2,3	> 2,3 , НО ≤ 2,5
ПК 51.10-3ВрIIIт	3	261	12	1,4	≤ 1,7	> 1,7 , НО ≤ 1,8
	7	261		1,4	≤ 1,7	> 1,7 НО ≤ 1,8
	14	261		1,3	≤ 1,6	> 1,6 , НО ≤ 1,7
	28	263		1,3	≤ 1,6	> 1,6 , НО ≤ 1,7
	100	261		1,3	≤ 1,6	> 1,6 , НО ≤ 1,7
ПК 48.10-3ВрIIIт	3	261	9,5	1,1	≤ 1,3	> 1,3 , НО ≤ 1,4
	7	261		1,1	≤ 1,3	> 1,3 , НО ≤ 1,4
	14	261		1,0	≤ 1,2	> 1,2 , НО ≤ 1,3
	28	263		1,0	≤ 1,2	> 1,2 , НО ≤ 1,3
	100	261		0,9	≤ 1,1	> 1,1 , НО ≤ 1,2

ЗАВОД ЖЕЛЕЗОБЕТОНОВ

Таблица 8

Проверка трещиностойкости

Марка панели	Срок испытания панелей после их изготовления в сутках					Контрольн. ширина раскрыт. трещин, мм
	3	7	14	28	100	
	Контрольная нагрузка за вычетом собственного веса панели, кгс/м²					
ПК 63.18-8 ВрIIIT	692	692	693	706	692	0,10
ПК 60.18-8 ВрIIIT	692	692	692	705	692	
ПК 57.18-8 ВрIIIT	692	692	695	705	692	
ПК 54.18-8 ВрIIIT	692	692	692	702	692	
ПК 51.18-8 ВрIIIT	692	692	692	702	692	
ПК 48.18-8 ВрIIIT	692	692	692	700	692	
ПК 63.18-6 ВрIIIT	518	518	518	529	518	
ПК 60.18-6 ВрIIIT	518	518	518	527	518	
ПК 57.18-6 ВрIIIT	518	518	518	525	518	
ПК 54.18-6 ВрIIIT	518	518	518	524	518	
ПК 51.18-6 ВрIIIT	518	518	518	524	518	
ПК 48.18-6 ВрIIIT	518	518	518	523	518	
ПК 63.18-4 ВрIIIT	375	375	375	380	375	
ПК 60.18-4 ВрIIIT	375	375	375	380	375	
ПК 57.18-4 ВрIIIT	375	375	375	379	375	
ПК 54.18-4 ВрIIIT	375	375	375	379	375	
ПК 51.18-4 ВрIIIT	375	375	375	379	375	
ПК 48.18-4 ВрIIIT	375	375	375	378	375	
ПК 63.18-3 ВрIIIT	253	253	253	255	253	
ПК 60.18-3 ВрIIIT	253	253	253	255	253	
ПК 57.18-3 ВрIIIT	253	253	253	255	253	
ПК 54.18-3 ВрIIIT	253	253	253	255	253	
ПК 51.18-3 ВрIIIT	253	253	253	255	253	
ПК 48.18-3 ВрIIIT	253	253	253	255	253	

Марка панели	Срок испытания панелей после их изготовления в сутках					Контрольн. ширина раскрыт трещин, мм
	3	7	14	28	100	
	Контрольная нагрузка за вычетом собственного веса панели, кгс/м²					
ПК 63.15-8 ВрIIIT	696	696	698	710	696	0,10
ПК 60.15-8 ВрIIIT	696	696	696	709	696	
ПК 57.15-8 ВрIIIT	696	696	696	707	696	
ПК 54.15-8 ВрIIIT	696	696	696	706	696	
ПК 51.15-8 ВрIIIT	696	696	696	705	696	
ПК 48.15-8 ВрIIIT	696	696	696	704	696	
ПК 63.15-6 ВрIIIT	521	521	521	529	521	
ПК 60.15-6 ВрIIIT	521	521	521	528	521	
ПК 57.15-6 ВрIIIT	521	521	521	528	521	
ПК 54.15-6 ВрIIIT	521	521	521	527	521	
ПК 51.15-6 ВрIIIT	521	521	521	527	521	
ПК 48.15-6 ВрIIIT	521	521	521	526	521	
ПК 63.15-4 ВрIIIT	377	377	377	384	377	
ПК 60.15-4 ВрIIIT	377	377	377	381	377	
ПК 57.15-4 ВрIIIT	377	377	377	381	377	
ПК 54.15-4 ВрIIIT	377	377	377	381	377	
ПК 51.15-4 ВрIIIT	377	377	377	381	377	
ПК 48.15-4 ВрIIIT	377	377	377	380	377	
ПК 63.15-3 ВрIIIT	255	255	255	258	255	
ПК 60.15-3 ВрIIIT	255	255	255	258	255	
ПК 57.15-3 ВрIIIT	255	255	255	257	255	
ПК 54.15-3 ВрIIIT	255	255	255	257	255	
ПК 51.15-3 ВрIIIT	255	255	255	257	[illegible]	
ПК 48.15-3 ВрIIIT	255	255	[illegible]	2[illegible]		

Инв. № подл. | Подпись и дата | Взам. инв. №

ПРОДОЛЖЕНИЕ ТАБЛ.8

Марка панели	Срок испытания панелей после их изготовления в сутках					Контрольн ширина раскрыт трещин, мм
	3	7	14	28	100	
	Контрольная нагрузка за вычетом собственного веса панели, кгс/м²					
ПК 63.12-8ВрIIIТ	700	702	704	715	700	0,10
ПК 60.12-8ВрIIIТ	700	700	701	714	700	
ПК 57.12-8ВрIIIТ	700	700	700	712	700	
ПК 54.12-8ВрIIIТ	700	700	700	712	700	
ПК 51.12-8ВрIIIТ	700	700	700	709	700	
ПК 48.12-8ВрIIIТ	700	700	700	708	700	
ПК 63.12-6ВрIIIТ	526	526	526	537	526	
ПК 60.12-6ВрIIIТ	526	526	526	534	526	
ПК 57.12-6ВрIIIТ	526	526	526	534	526	
ПК 54.12-6ВрIIIТ	526	526	526	533	526	
ПК 51.12-6ВрIIIТ	526	526	526	531	526	
ПК 48.12-6ВрIIIТ	526	526	526	531	526	
ПК 63.12-4ВрIIIТ	384	384	384	390	384	
ПК 60.12-4ВрIIIТ	384	384	384	389	384	
ПК 57.12-4ВрIIIТ	384	384	384	388	384	
ПК 54.12-4ВрIIIТ	384	384	384	388	384	
ПК 51.12-4ВрIIIТ	384	384	384	388	384	
ПК 48.12-4ВрIIIТ	384	384	384	388	384	
ПК 63.12-3ВрIIIТ	259	259	259	262	259	
ПК 60.12-3ВрIIIТ	259	259	259	261	259	
ПК 57.12-3ВрIIIТ	259	259	259	261	259	
ПК 54.12-3ВрIIIТ	259	259	259	261	259	
ПК 51.12-3ВрIIIТ	259	259	259	261	259	
ПК 48.12-3ВрIIIТ	259	259	259	262	259	

Марка панели	Срок испытания панелей после их изготовления в сутках					Контрольн ширина раскрыт трещин, мм
	3	7	14	28	100	
	Контрольная нагрузка за вычетом собственного веса панели, кгс/м²					
ПК 63.10-8ВрIIIТ	710	710	711	724	710	0,10
ПК 60.10-8ВрIIIТ	710	710	712	724	710	
ПК 57.10-8ВрIIIТ	710	710	710	724	710	
ПК 54.10-8ВрIIIТ	710	710	710	722	710	
ПК 51.10-8ВрIIIТ	710	710	710	720	710	
ПК 48.10-8ВрIIIТ	710	710	710	720	710	
ПК 63.10-6ВрIIIТ	532	532	532	541	532	
ПК 60.10-6ВрIIIТ	532	532	532	540	532	
ПК 57.10-6ВрIIIТ	532	532	532	539	532	
ПК 54.10-6ВрIIIТ	532	532	532	539	532	
ПК 51.10-6ВрIIIТ	532	532	532	539	532	
ПК 48.10-6ВрIIIТ	532	532	532	537	532	
ПК 63.10-4ВрIIIТ	385	385	385	390	385	
ПК 60.10-4ВрIIIТ	385	385	385	390	385	
ПК 57.10-4ВрIIIТ	385	385	385	389	385	
ПК 54.10-4ВрIIIТ	385	385	385	389	385	
ПК 51.10-4ВрIIIТ	385	385	385	389	385	
ПК 48.10-4ВрIIIТ	385	385	385	389	385	
ПК 63.10-3ВрIIIТ	261	261	261	264	261	
ПК 60.10-3ВрIIIТ	261	261	261	264	261	
ПК 57.10-3ВрIIIТ	261	261	261	264	261	
ПК 54.10-3ВрIIIТ	261	261	261	264	261	
ПК 51.10-3ВрIIIТ	261	261	261	263	261	
ПК 48.10-3ВрIIIТ	261	261	261	263	261	

ЗАВОД ЖБИ

Формат	Зона	Позиц	Обозначение	Наименование	Количество на исполнение 1.141-1.66 100																							
					–	01	02	03	04	05	06	07	08	09	10	11	12	13	14	15	16	17	18	19	20	21	22	23
				Документация																								
А3			1.141-1.66 100 СБ	Сборочный чертеж	×	×	×	×	×	×	×	×	×	×	×	×	×	×	×	×	×	×	×	×	×	×	×	×
А3			1.141-1.66 000 ТО	Техническое описание	×	×	×	×	×	×	×	×	×	×	×	×	×	×	×	×	×	×	×	×	×	×	×	×
А3			1.141-1.66 000 РС	Ведомость расхода стали	×	×	×	×	×	×	×	×	×	×	×	×	×	×	×	×	×	×	×	×	×	×	×	×
				Сборочные единицы																								
А4		1	1.141-1.66 110	Каркас КР1	12	12	12																					
			-01	Каркас КР2				12	12		12	12	12	12	10													
			-02	Каркас КР3						12						10												
А4		1	1.141-1.66 120	Каркас КР4													12	12										
			-01	Каркас КР5															10	10	8	8	10	10	8	8	6	6
А4		2	1.141-1.66 130	Сетка С1	2	2	2	2	2	2	2	2	2	2	2	2	2	2	2	2	2	2	2	2	2	2	2	2
А4		3	1.141-1.66 140	Сетка С5	1	1	1	1	1	1	1	1	1	1	1	1	1	1	1	1	1	1	1	1	1	1	1	1
А3		4	1.141-1.66 150	Сетка С6	1						1						1						1					
			-01	Сетка С7		1						1						1						1				
			-02	Сетка С8			1						1						1						1			
			-03	Сетка С9				1						1						1						1		
			-04	Сетка С10					1						1						1						1	
			-05	Сетка С11						1						1						1						1

Инв. № подл. | Подпись и дата | Взам. инв. №

Н. контр.	Гиберман	
Нач. отд.	Росинский	
Гл. конст. отд.	Пальман	
Гл. инж. пр.	Лиханская	
Ст. инж.	Милосердова	

1.141-1.66 100

Панель перекрытия многопустотная шириной 1790 мм

Стадия	Лист	Листов
Р	1	2

ЦНИИЭП жилища

https://zavodjbi.com/

Формат	Зона	Позиц.	Обозначение	Наименование	Количество на исполнение 1.141-1.66 100-																						
					-	01	02	03	04	05	06	07	08	09	10	11	12	13	14	15	16	17	18	19	20	21.	22	23
				Детали																								
А4		5	1.141-1.66 101	Стержень Т1	32						26						19						15					
			-01	Стержень Т2		29						23						18						19				
			-02	Стержень Т3			26						19						15						12			
			-03	Стержень Т4				23						18						14						12		
			-04	Стержень Т5					19						16						12						10	
			-05	Стержень Т6						18						13						12						9
А4		6	1.141-1.66 102 -01	Петля П2		4	4	4	4	4		4	4	4	4	4		4	4	4	4	4		4	4	4	4	4
			-02	Петля П3	4						4						4						4					
				Материалы																								
				Бетон марки М300, $м^3$	1,34	1,27	1,21	1,15	1,08	1,02	1,34	1,27	1,21	1,15	1,08	1,02	1,34	1,27	1,21	1,15	1,08	1,02	1,34	1,27	1,21	1,15	1,08	1,02

https://zavodjbi.com/

https://zavodjbi.com/

Рис.1

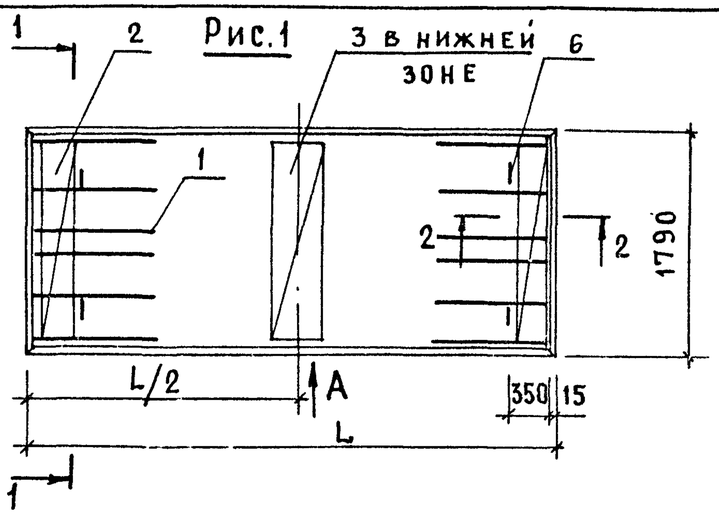

1-1

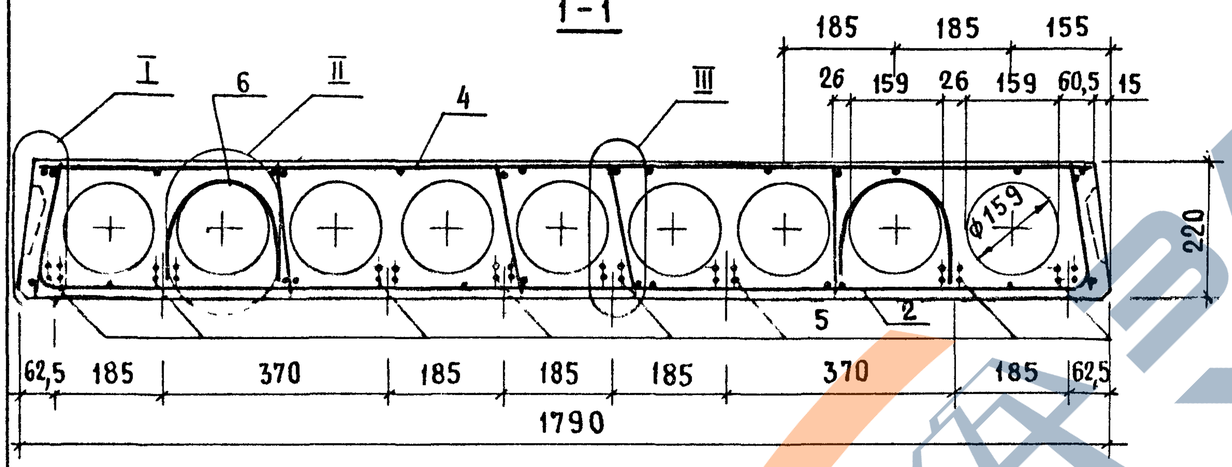

Рис. 2

ОСТАЛЬНОЕ - СМ. РИС.1

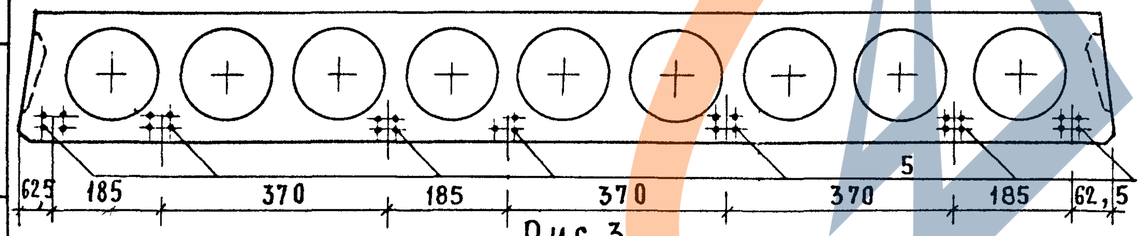

Рис. 3

ОСТАЛЬНОЕ-СМ. РИС.1

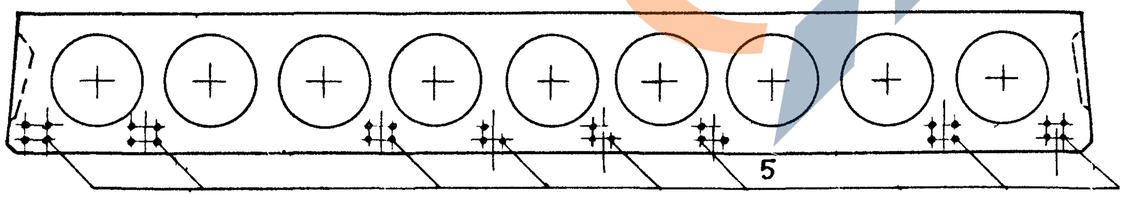

Обозначение	Марка	Рис.	L, мм	L/2, мм	Масса, кг
1.141-1.66 100	ПК 63.18-8 Вр-II Т	1	6280	3140	3350
-01	ПК 60.18-8 Вр-II Т	3	5980	2990	3175
-02	ПК 57.18-8 Вр-II Т	2	5680	2840	3025
-03	ПК 54.18-8 Вр-II Т	4	5380	2690	2875
-04	ПК 51.18-8 Вр-II Т	5	5080	2540	2700
-05	ПК 48.18-8 Вр II Т	6	4780	2390	2550
-06	ПК 63.18-6 Вр II Т	2	6280	3140	3350
-07	ПК 60.18-6 Вр II Т	4	5980	2990	3175
-08	ПК 57.18-6 Вр II Т	5	5680	2840	3025
-09	ПК 54.18-6 Вр II Т	6	5380	2690	2875
-10	ПК 51.18-6 Вр II Т	7	5080	2540	2700
-11	ПК 48.18-6 Вр II Т	10	4780	2390	2550
-12	ПК 63.18-4 Вр II Т	5	6280	3140	3350
-13	ПК 60.18-4 Вр II Т	6	5980	2990	3175
-14	ПК 57.18-4 Вр II Т	8	5680	2840	3025
-15	ПК 54.18-4 Вр II Т	9	5380	2690	2875
-16	ПК 51.18-4 Вр II Т	11	5080	2540	2700
-17	ПК 48.18-4 Вр II Т	11	4780	2390	2550
-18	ПК 63.18-3 Вр II Т	8	6280	3140	3350
-19	ПК 60.18-3 Вр II Т	10	5980	2990	3175
-20	ПК 57.18-3 Вр II Т	11	5680	2840	3025
-21	ПК 54.18-3 Вр II Т	11	5380	2690	2875
-22	ПК 51.18-3 Вр II Т	12	5080	2540	2700
-23	ПК 48.18-3 Вр II Т	13	4780	2390	2550

Н.контр.	Гиберман	
Нач.отд.	Росинский	
Гл.конс.отд.	Пальман	
Гл.инж.пр.	Лиханская	
Ст.инж.	Милосердова	

1.141-1.66 100 СБ

Панель перекрытия многопустотная шириной 1790мм
Сборочный чертеж

Стадия	Масса	Масштаб
Р	см. табл.	
Лист 1	Листов 4	

ЦНИИЭП жилища

Взам.инв.№ | Подпись и дата | Инв.№ подл.

https://zavodjbi.com/

Рис. 4
ОСТАЛЬНОЕ - см. Рис.1

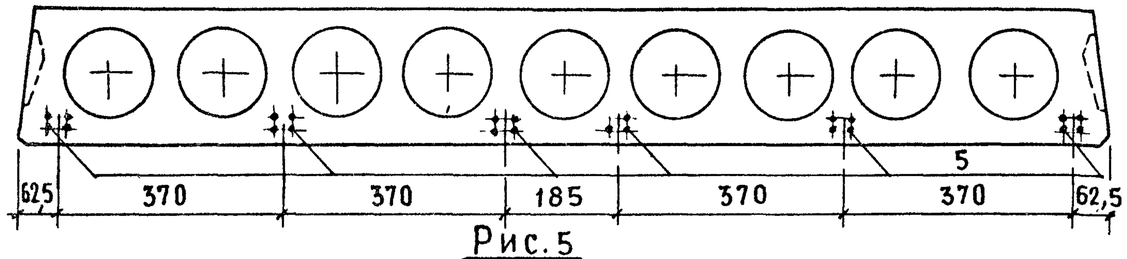

Рис. 5
ОСТАЛЬНОЕ - см. Рис.1

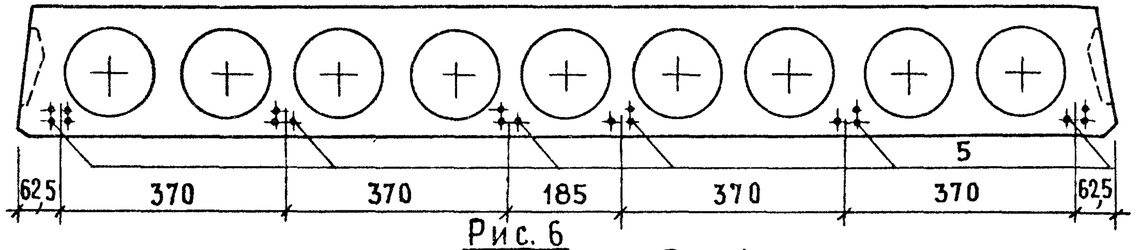

Рис. 6
ОСТАЛЬНОЕ - см. Рис.1

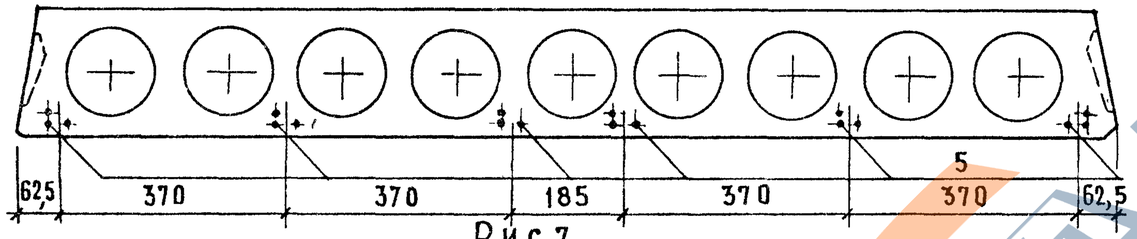

Рис.7
ОСТАЛЬНОЕ - см. Рис.1

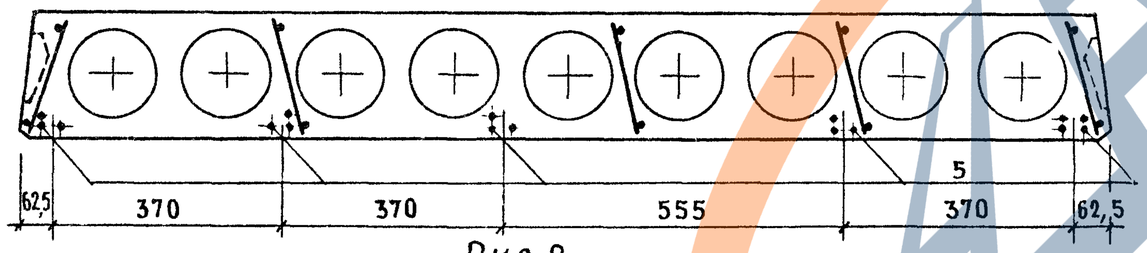

Рис.8
ОСТАЛЬНОЕ - см. Рис.1

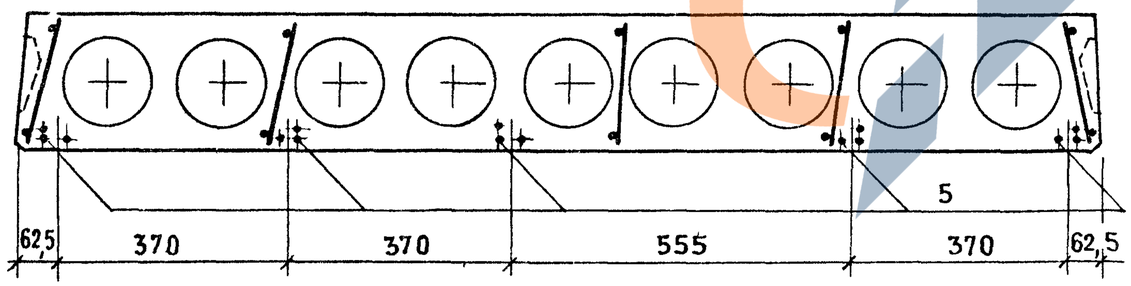

Рис. 9
ОСТАЛЬНОЕ см Рис. 1

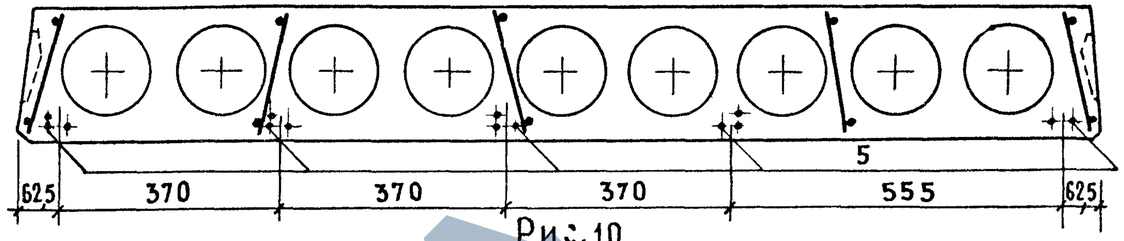

Рис.10
ОСТАЛЬНОЕ - см. Рис.1

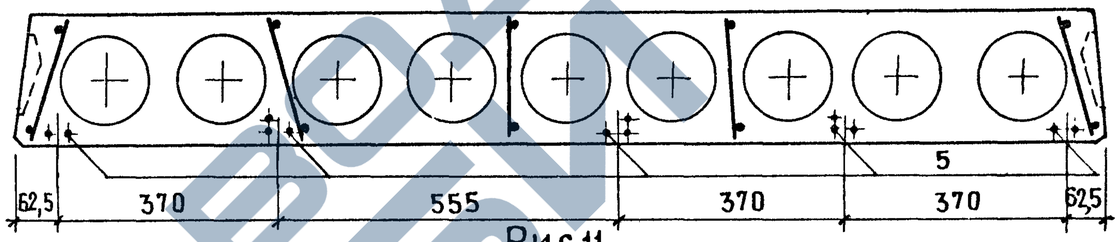

Рис.11
ОСТАЛЬНОЕ - см. Рис.1

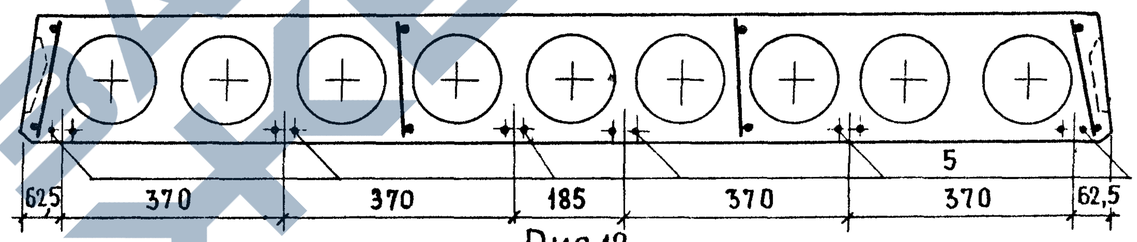

Рис.12
ОСТАЛЬНОЕ - см. Рис.1

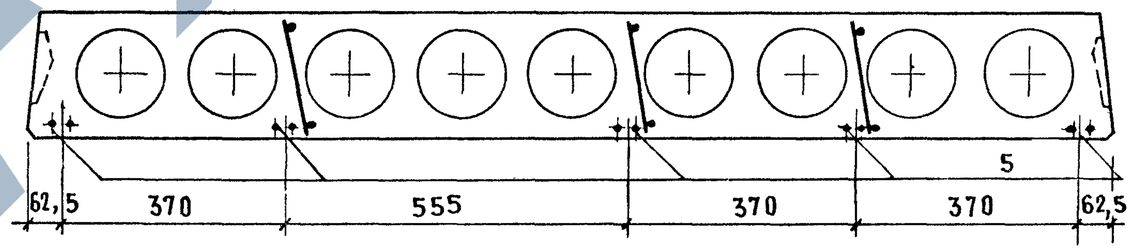

Рис. 13

ОСТАЛЬНОЕ - см. Рис. 1

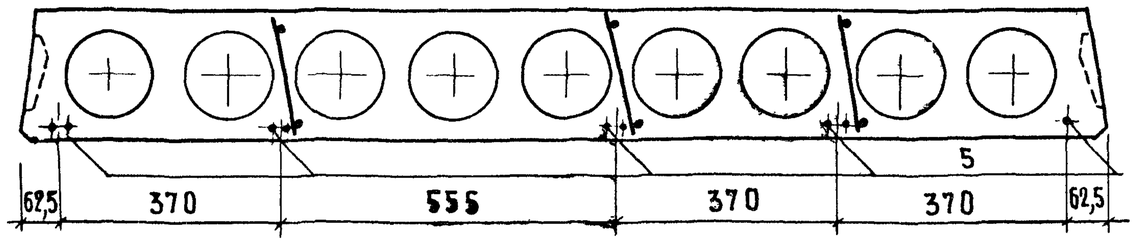

Вид А

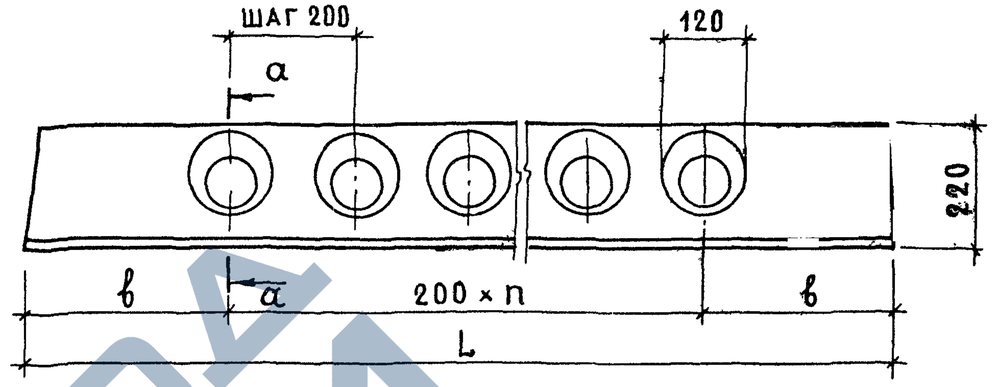

2-2

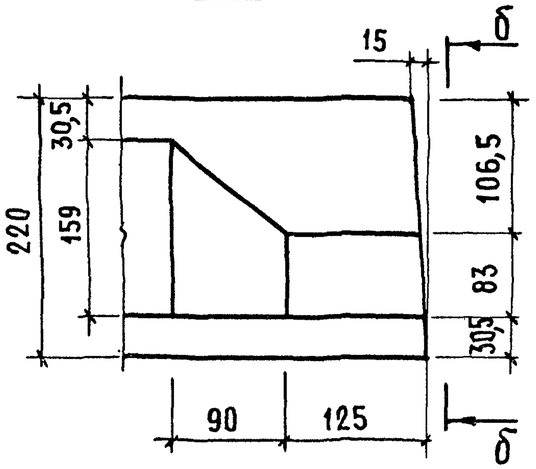

б-б

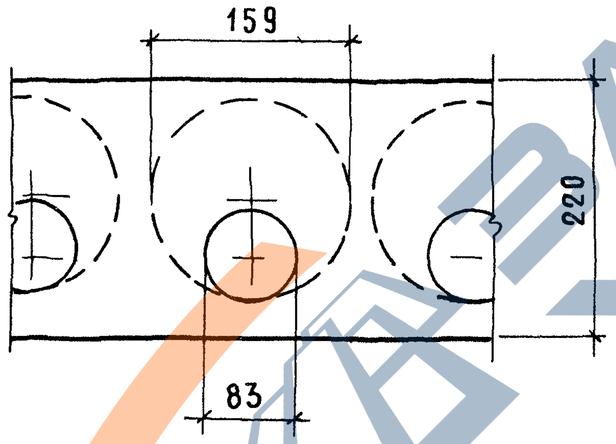

а-а

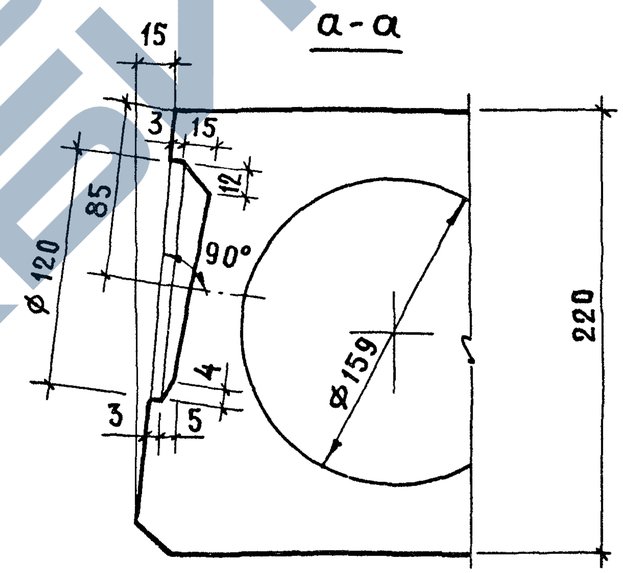

L, мм	n, шт	в, мм
6280	28	340
5980	27	290
5680	25	340
5380	24	290
5080	22	340
4780	21	290

Инв. № подл. | Подпись и дата | Взам. инв. №

https://zavodjbi.com/

https://zavodjbi.com/

I

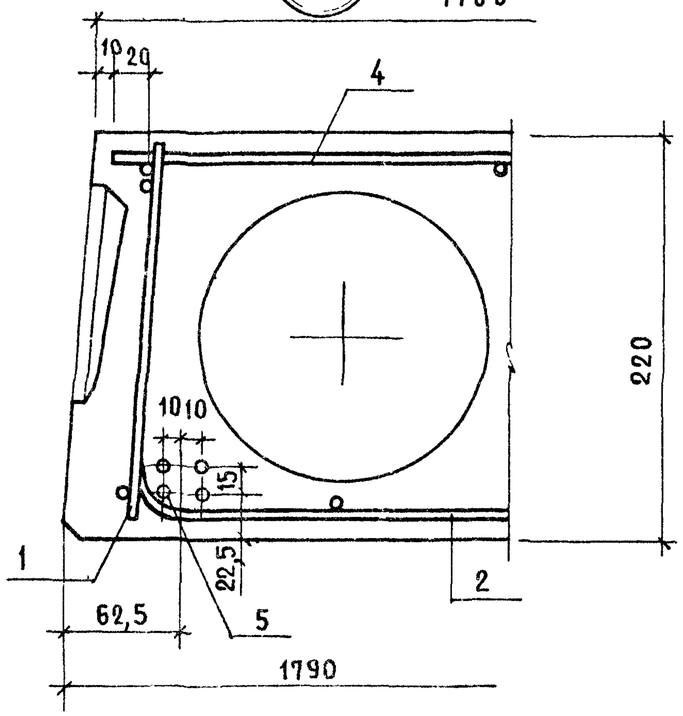

III

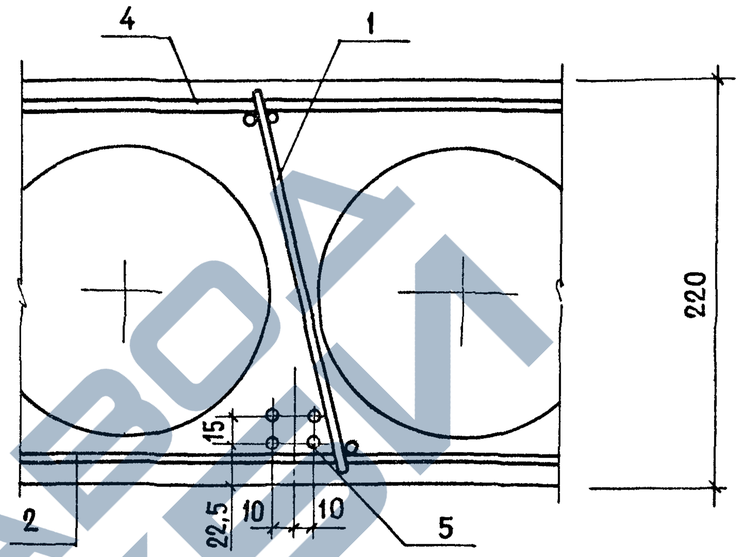

II

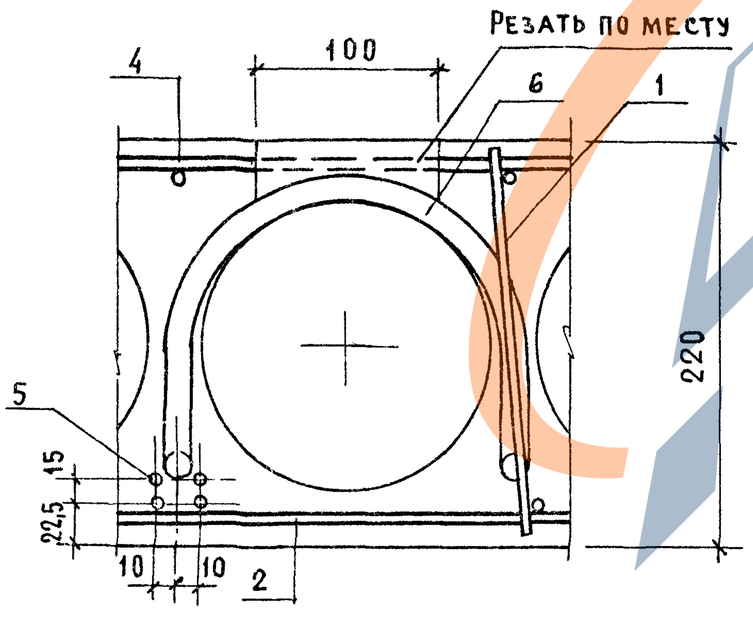

Выемка для монтажной петли размером 100×150 мм устраивается после заглаживания поверхности панели перекрытия до пропаривания. В проекте должно быть указание о заделке выемки для монтажной петли бетоном марки не ниже М150 после установки панели перекрытия.

https://zavodjbi.com/

Формат	Зона	Позиц.	Обозначение	Наименование	Количество на исполнение 1.141-1.66 200																							
					–	01	02	03	04	05	06	07	08	09	10	11	12	13	14	15	16	17	18	19	20	21	22	23
				Документация																								
А3			1.141-1.66 200 СБ	Сборочный чертеж	×	×	×	×	×	×	×	×	×	×	×	×	×	×	×	×	×	×	×	×	×	×	×	×
А3			1.141-1.66 100 СБ	Сборочный чертеж	×	×	×	×	×	×	×	×	×	×	×	×	×	×	×	×	×	×	×	×	×	×	×	×
А3			1.141-1.66 000 ТО	Техническое описание	×	×	×	×	×	×	×	×	×	×	×	×	×	×	×	×	×	×	×	×	×	×	×	×
А3			1.141-1.66 000 РС	Ведомость расхода стали	×	×	×	×	×	×	×	×	×	×	×	×	×	×	×	×	×	×	×	×	×	×	×	×
				Сборочные единицы																								
А4		1	1.141-1.66 110	Каркас КР1	10	10	10																					
			-01	Каркас КР2				10	10		10	10	10	10	8													
			-02	Каркас КР3						10						8												
А4		1	1.141-1.66 120	Каркас КР4													10	10										
			-01	Каркас КР5															8	8	8	6	8	8	8	6	6	6
А4		2	1.141-1.66 130-01	Сетка С2	2	2	2	2	2	2	2	2	2	2	2	2	2	2	2	2	2	2	2	2	2	2	2	2
А3		4	1.141-1.66 210	Сетка С12	1						1						1						1					
			-01	Сетка С13		1						1						1						1				
			-02	Сетка С14			1						1						1						1			
			-03	Сетка С15				1						1						1						1		
			-04	Сетка С16					1						1						1						1	
			-05	Сетка С17						1						1						1						1

Взам. инв.№ | Подпись и дата | Инв.№ подл.

Н. контр.	Гиверман	
Нач. отд.	Росинский	
Гл. конс. отд	Пальман	
Гл. инж. пр.	Лиханская	
Ст. инж.	Милосердова	

1.141-1.66 200

Панель перекрытия многопустотная шириной 1490 мм

Стадия	Лист	Листов
Р	1	2

ЦНИИЭП жилища

https://zavodjbi.com/

Формат	Зона	Позиц.	Обозначение	Наименование	Количество на исполнение 1.141-1.66 200-																							
					–	01	02	03	04	05	06	07	08	09	10	11	12	13	14	15	16	17	18	19	20	21	22	23
				Детали																								
А4		5	1.141-1.66 101	Стержень Т1	27						22						17						13					
			– 01	Стержень Т2		25						19						14						11				
			– 02	Стержень Т3			22						17						13						11			
			– 03	Стержень Т4				19						14						11						9		
			– 04	Стержень Т5					16						13						11						9	
			– 05	Стержень Т6						16						11						10						9
А4		6	1.141-1.66 102 – 01	Петля П2	4	4	4	4	4	4	4	4	4	4	4	4	4	4	4	4	4	4	4	4	4	4	4	4
				Материалы																								
				Бетон марки М300, $м^3$	1,18	1,12	1,07	1,01	0,96	0,90	1,18	1,12	1,07	1,01	0,96	0,90	1,18	1,12	1,07	1,01	0,96	0,90	1,18	1,12	1,07	1,01	0,96	0,90

https://zavodjbi.com/

Рис. 1

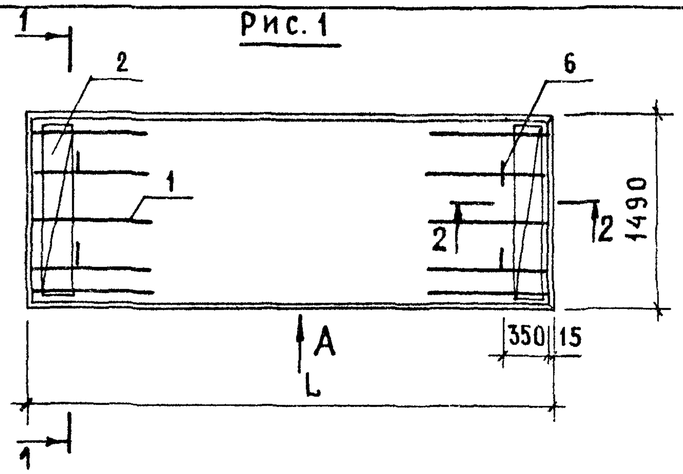

1 - 1

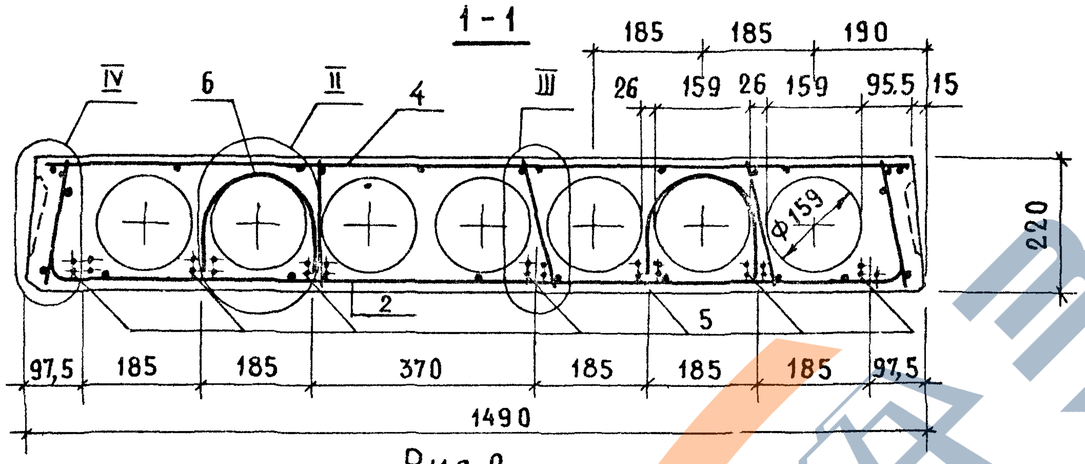

Рис. 2

ОСТАЛЬНОЕ - СМ. РИС. 1

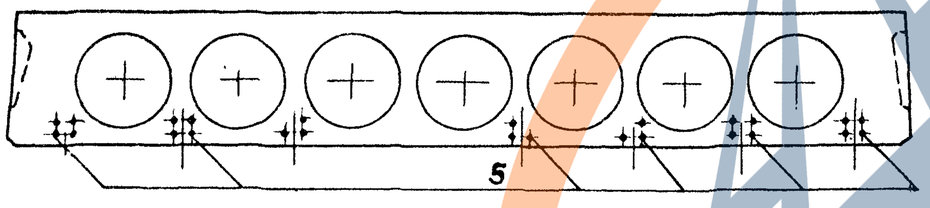

Рис. 3

ОСТАЛЬНОЕ - СМ. РИС. 1

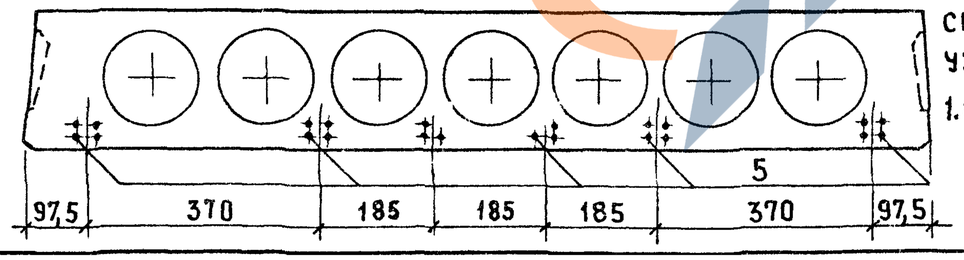

Вид А, сечение 2-2 и узел II см. 1.141-1.66 100 СБ

Обозначение	Марка	Рис.	L, мм	Масса, кг
1.141-1.66 200	ПК 63.15 - 8 ВрIIIТ	1	6280	2950
-01	ПК 60.15 - 8 ВрIIIТ	2	5980	2800
-02	ПК 57.15 - 8 ВрIIIТ	3	5680	2675
-03	ПК 54.15 - 8 ВрIIIТ	4	5380	2525
-04	ПК 51.15 - 8 ВрIIIТ	6	5080	2400
-05	ПК 48.15 - 8 ВрIIIТ	6	4780	2250
-06	ПК 63.15 - 6 ВрIIIТ	3	6280	2950
-07	ПК 60.15 - 6 ВрIIIТ	4	5980	2800
-08	ПК 57.15 - 6 ВрIIIТ	5	5680	2675
-09	ПК 54.15 - 6 ВрIIIТ	7	5380	2525
-10	ПК 51.15 - 6 ВрIIIТ	8	5080	2400
-11	ПК 48.15 - 6 ВрIIIТ	9	4780	2250
-12	ПК 63.15 - 4 ВрIIIТ	5	6280	2950
-13	ПК 60.15 - 4 ВрIIIТ	7	5980	2800
-14	ПК 57.15 - 4 ВрIIIТ	8	5680	2675
-15	ПК 54.15 - 4 ВрIIIТ	9	5380	2525
-16	ПК 51.15 - 4 ВрIIIТ	9	5080	2400
-17	ПК 48.15 - 4 ВрIIIТ	10	4780	2250
-18	ПК 63.15 - 3 ВрIIIТ	8	6280	2950
-19	ПК 60.15 - 3 ВрIIIТ	9	5980	2800
-20	ПК 57.15 - 3 ВрIIIТ	9	5680	2675
-21	ПК 54.15 - 3 ВрIIIТ	11	5380	2525
-22	ПК 51.15 - 3 ВрIIIТ	11	5080	2400
-23	ПК 48.15 - 3 ВрIIIТ	11	4780	2250

Н. контр.	Гиберман	
Нач. отд.	Росинский	
Гл. конст. отд.	Пальман	
Гл. инж. пр.	Лиханская	
Ст. инж.	Милосердова	

1.141-1.66 200 СБ

Панель перекрытия многопустотная шириной 1490 мм
Сборочный чертеж

Стадия	Масса	Масштаб
Р	см. табл.	

Лист 1 | Листов

ЦНИИЭП жилища

Инв. № подл. | Подпись и дата | Взам. инв. №

Рис.4

ОСТАЛЬНОЕ-СМ. РИС.1

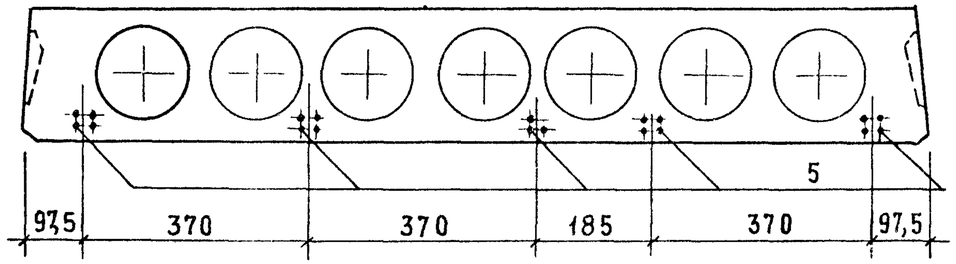

Рис.5

ОСТАЛЬНОЕ-СМ. РИС.1

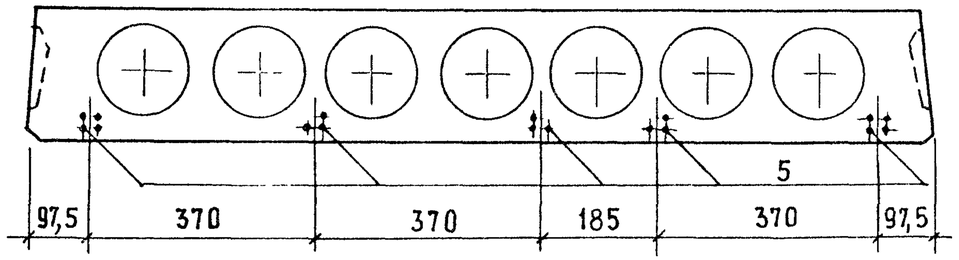

Рис.6

ОСТАЛЬНОЕ-СМ. РИС.1

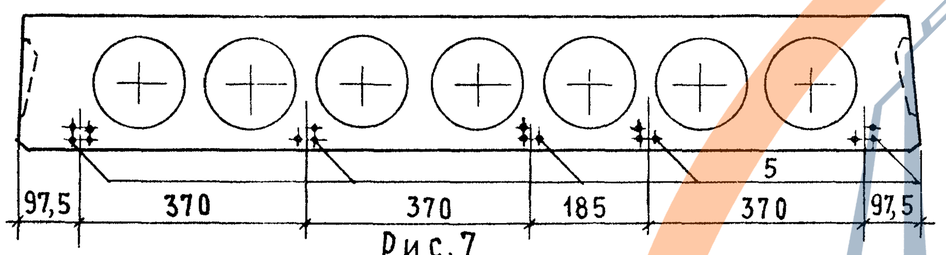

Рис.7

ОСТАЛЬНОЕ СМ. РИС.1

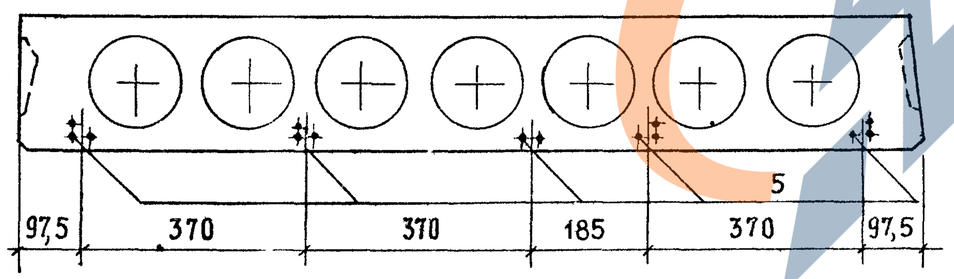

Рис 8

ОСТАЛЬНОЕ СМ. РИС.1

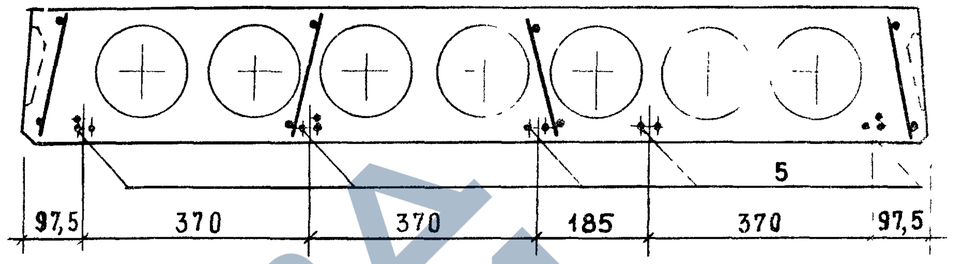

Рис.9

ОСТАЛЬНОЕ-СМ. РИС.1

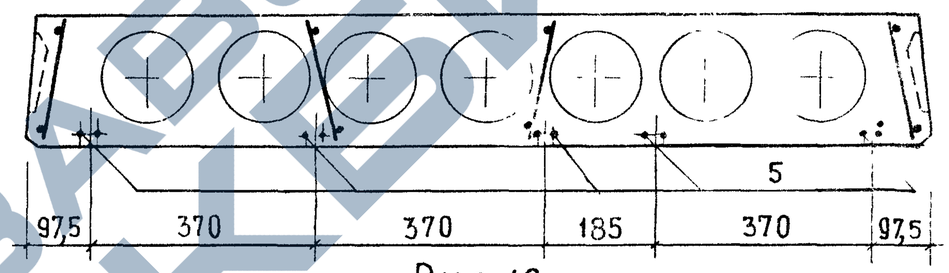

Рис.10

ОСТАЛЬНОЕ - СМ. РИС.1

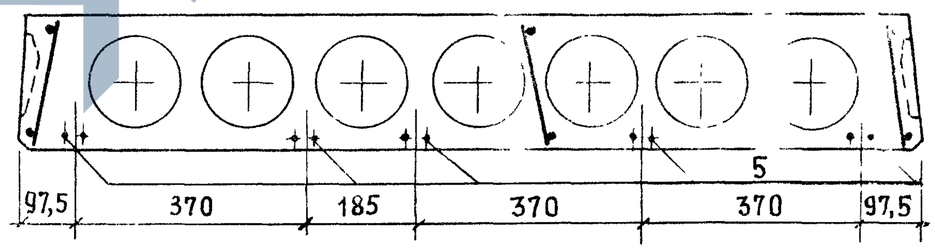

https://zavodjbi.com/

Рис. 11

ОСТАЛЬНОЕ - СМ. РИС.1

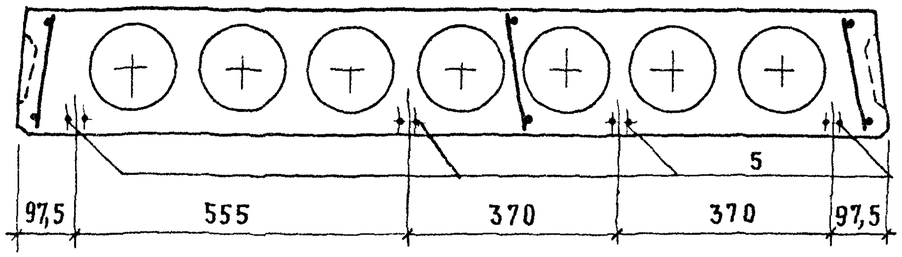

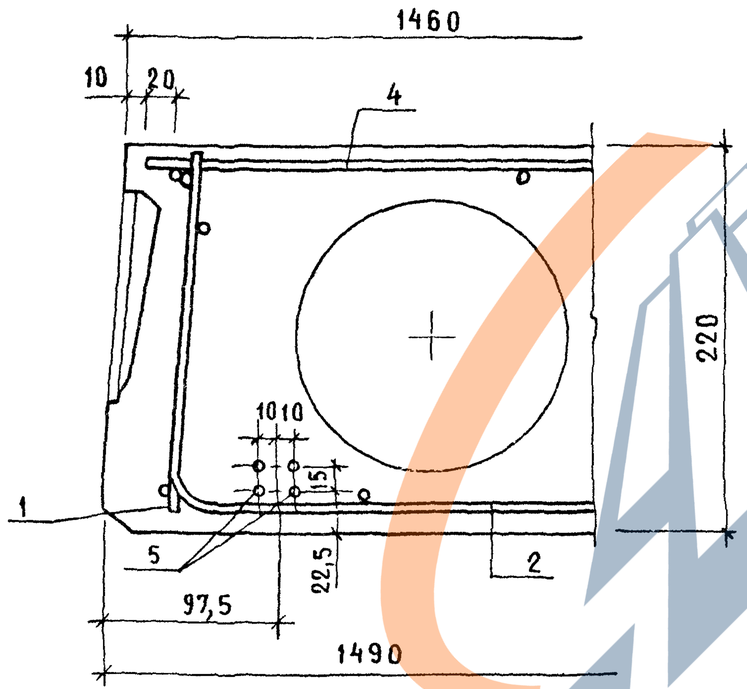

1.141-1.66 200 СБ	Лист 3

Инв. № подл. | Подпись и дата | Взам. инв. №

https://zavodjbi.com/

Формат	Зона	Позиц.	Обозначение	Наименование	Количество на исполнение 1.141-1.66 300-																							
					-	01	02	03	04	05	06	07	08	09	10	11	12	13	14	15	16	17	18	19	20	21	22	23
				Документация																								
А3			1.141-1.66 300 СБ	Сборочный чертеж	×	×	×	×	×	×	×	×	×	×	×	×	×	×	×	×	×	×	×	×	×	×	×	×
А3			1.141-1.66 100 СБ	Сборочный чертеж	×	×	×	×	×	×	×	×	×	×	×	×	×	×	×	×	×	×	×	×	×	×	×	×
А3			1.141-1.66 000 ТО	Техническое описание	×	×	×	×	×	×	×	×	×	×	×	×	×	×	×	×	×	×	×	×	×	×	×	×
А3			1.141-1.66 000 РС	Ведомость расхода стали	×	×	×	×	×	×	×	×	×	×	×	×	×	×	×	×	×	×	×	×	×	×	×	×
				Сборочные единицы																								
А4		1	1.141-1.66 110	Каркас КР1	8	8	8																					
			-01	Каркас КР2				8	8		8	8	8	8	8													
			-02	Каркас КР3						8						8												
А4		1	1.141-1.66 120	Каркас КР4													8	8										
			-01	Каркас КР5															8	6	6	6	8	6	6	6	6	6
А4		2	1.141-1.66 130 -02	Сетка С3	2	2	2	2	2	2	2	2	2	2	2	2	2	2	2	2	2	2	2	2	2	2	2	2
А3		4	1.141-1.66 310	Сетка С18	1						1						1						1					
			-01	Сетка С19		1						1						1						1				
			-02	Сетка С20			1						1						1						1			
			-03	Сетка С21				1						1						1						1		
			-04	Сетка С22					1						1						1						1	
			-05	Сетка С23						1						1						1						1

Н. контр.	Гиберман		
Нач. отд.	Росинский		
Гл. конс. отд.	Пальман		
Гл. инж. пр.	Лиханская		
Ст. инж.	Милосердова		

1.141-1.66 300

Панель перекрытия многопустотная шириной 1190 мм

Стадия	Лист	Листов
Р	1	2

ЦНИИЭП жилища

ЗАВОД ЖБИ

Формат	Зона	Позиц.	Обозначение	Наименование	Количество на исполнение 1.141-1.66300-																							
					–	01	02	03	04	05	06	07	08	09	10	11	12	13	14	15	16	17	18	19	20	21	22	23
				Детали																								
А4		5	1.141-1.66101	Стержень Т1	22						18						16						11					
			-01	Стержень Т2		20						16						13						9				
			-02	Стержень Т3			18						13						12						9			
			-03	Стержень Т4				16						12						10						8		
			-04	Стержень Т5					14						11						9						8	
			-05	Стержень Т6						13						10						8						8
А4		6	1.141-1.66102	Петля П1			4	4	4	4			4	4	4	4			4	4	4	4			4	4	4	4
			-01	Петля П2	4	4					4	4					4	4					4	4				
				Материалы																								
				Бетон марки М300 м³	0,88	0,84	0,80	0,76	0,72	0,68	0,88	0,84	0,80	0,76	0,72	0,68	0,88	0,84	0,80	0,76	0,72	0,68	0,88	0,84	0,80	0,76	0,72	0,68

Инв № подл | Подп. и дата | Взам. инв. №

ЗАВОД ЖБИ
https://zavodjbi.com/

Рис.1

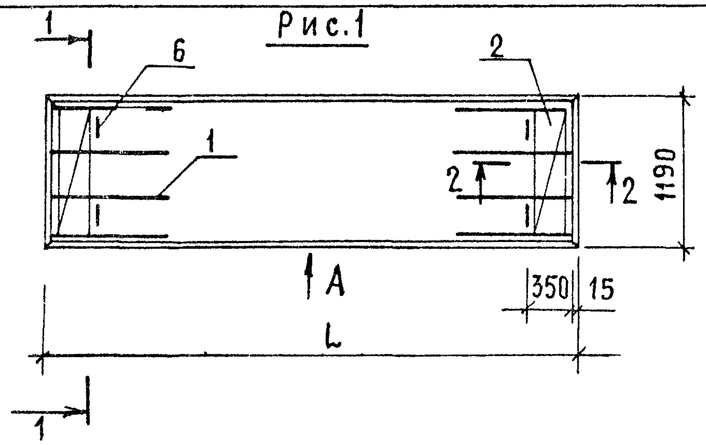

1-1

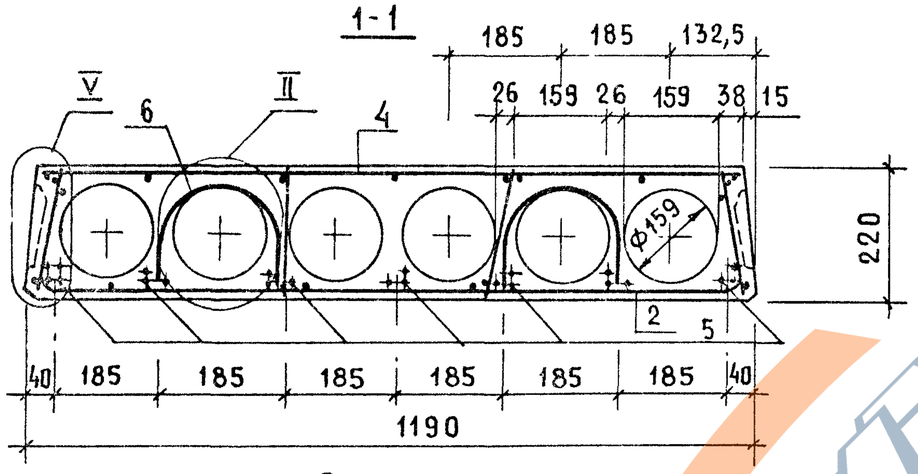

Рис.2
ОСТАЛЬНОЕ-СМ. РИС.1

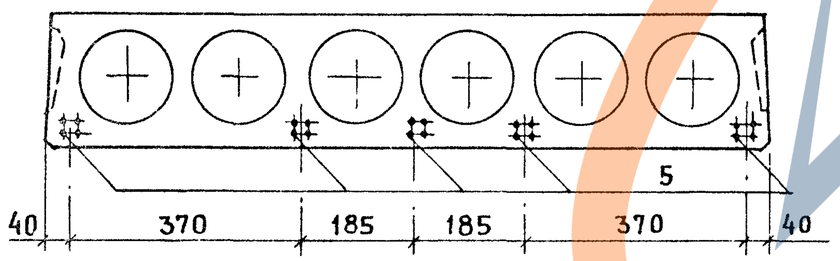

Рис.3
ОСТАЛЬНОЕ-СМ. РИС.1

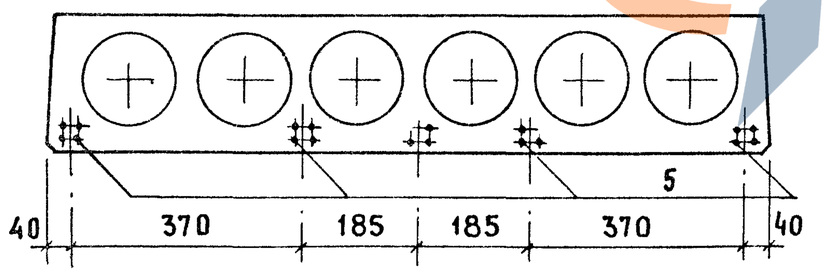

Вид А, сечение 2-2
и узел II см.
1.141-1.66100 СБ

Обозначение	Марка	Рис.	L, мм	Масса, кг
1.141-1.66 300	ПК 63.12-8ВрIIIТ	1	6280	2200
-01	ПК 60.12-8ВрIIIТ	2	5980	2100
-02	ПК 57.12-8ВрIIIТ	3	5680	2000
-03	ПК 54.12-8ВрIIIТ	4	5380	1900
-04	ПК 51.12-8ВрIIIТ	5	5080	1800
-05	ПК 48.12-8ВрIIIТ	6	4780	1700
-06	ПК 63.12-6ВрIIIТ	3	6280	2200
-07	ПК 60.12-6ВрIIIТ	4	5980	2100
-08	ПК 57.12-6ВрIIIТ	6	5680	2000
-09	ПК 54.12-6ВрIIIТ	7	5380	1900
-10	ПК 51.12-6ВрIIIТ	8	5080	1800
-11	ПК 48.12-6ВрIIIТ	9	4780	1700
-12	ПК 63.12-4ВрIIIТ	4	6280	2200
-13	ПК 60.12-4ВрIIIТ	6	5980	2100
-14	ПК 57.12-4ВрIIIТ	7	5680	2000
-15	ПК 54.12-4ВрIIIТ	9	5380	1900
-16	ПК 51.12-4ВрIIIТ	10	5080	1800
-17	ПК 48.12-4ВрIIIТ	11	4780	1700
-18	ПК 63.12-3ВрIIIТ	8	6280	2200
-19	ПК 60.12-3ВрIIIТ	10	5980	2100
-20	ПК 57.12-3ВрIIIТ	10	5680	2000
-21	ПК 12-3ВрIIIТ	11	5380	1900
-22	ПК 12-3ВрIIIТ	11	5080	1800
-23	ПК 48.12-3ВрIIIТ	11	4780	1700

Н. контр.	Гиберман	
Нач отд.	Росинский	
Гл консул.	Пальман	
Гл. инж пр	Лиханская	
Ст. инж.	Милосердова	

1.141-1.66 300 СБ

Панель перекрытия многопустотная шириной 1190 мм
Сборочный чертеж

Стадия	Масса	Масштаб
Р	см. табл	
Лист 1	Листов 2	

ЦНИИЭП жилища

Инв.№ подл. | Подпись и дата | Взам.инв.№

Рис. 4
ОСТАЛЬНОЕ - СМ. Рис.1

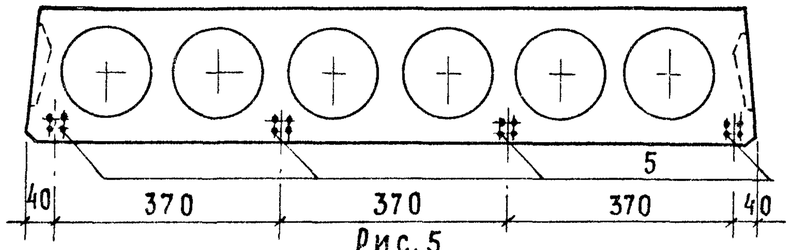

Рис. 5
ОСТАЛЬНОЕ-СМ. Рис.1

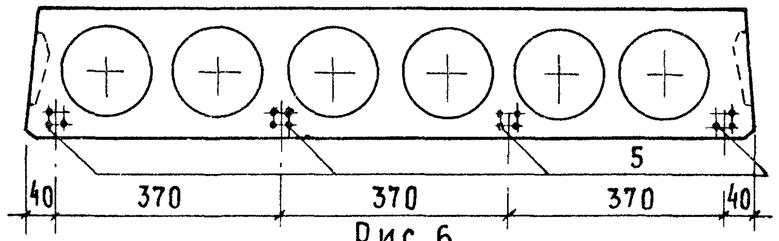

Рис. 6
ОСТАЛЬНОЕ - СМ. Рис.1

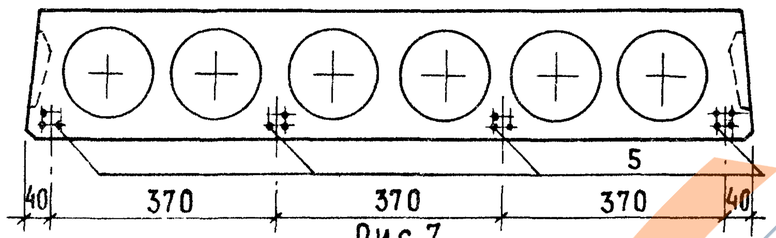

Рис.7
ОСТАЛЬНОЕ СМ. Рис.1

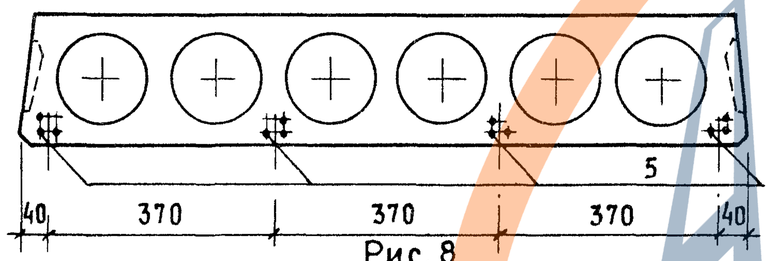

Рис. 8
ОСТАЛЬНОЕ-СМ. Рис.1

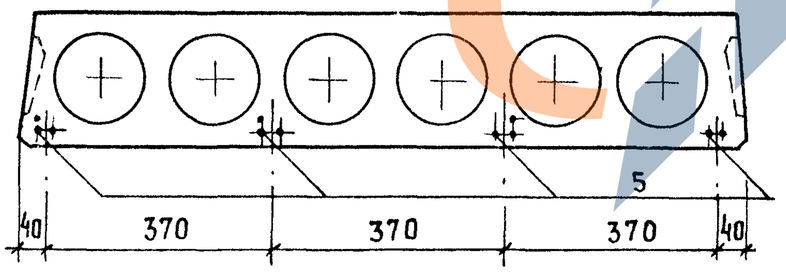

Рис.9
ОСТАЛЬНОЕ - СМ. Рис.1

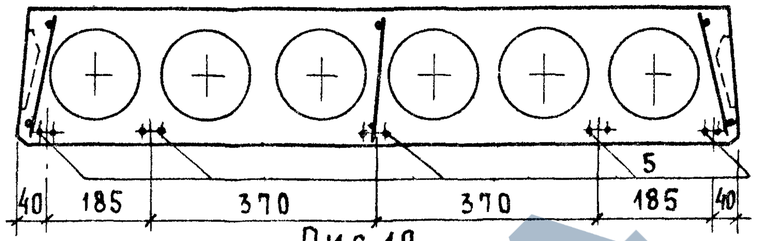

Рис. 10
ОСТАЛЬНОЕ - СМ. Рис.1

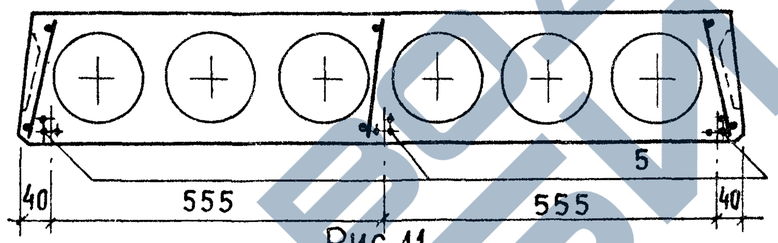

Рис.11
ОСТАЛЬНОЕ-СМ. Рис.1

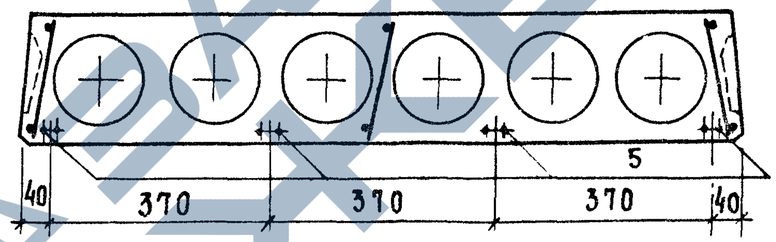

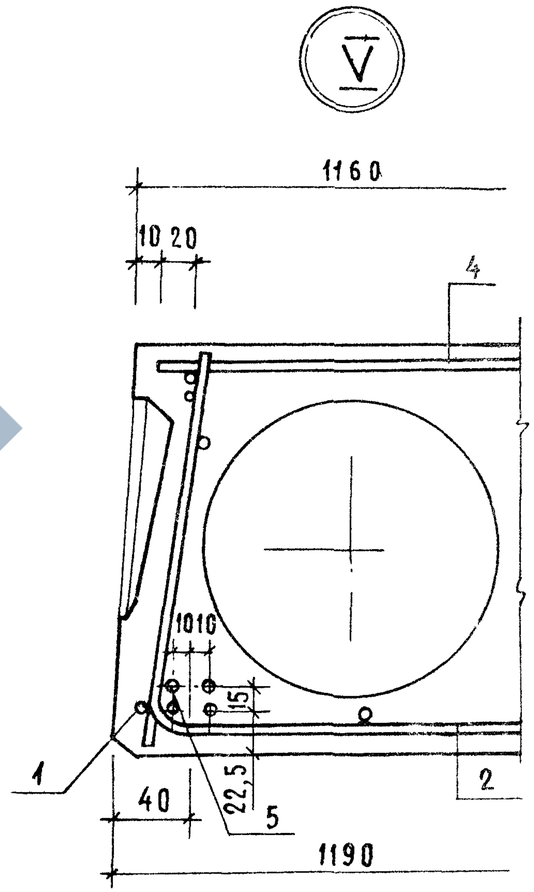

Инв.№ подл. | Подпись и дата | Взам. инв.№

1.141-1.66 300СБ

Лист 2

https://zavodjbi.com/

Формат	Зона	Позиц.	Обозначение	Наименование	Количество на исполнение 1.141-1.66 400-																						
					–	01	02	03	04	05	06	07	08	09	10	11	12	13	14	15	16	17	18	19	20	21	22	23
				Документация																								
А3			1.141-1.66 400 СБ	Сборочный чертеж	×	×	×	×	×	×	×	×	×	×	×	×	×	×	×	×	×	×	×	×	×	×	×
А3			1.141-1.66 100 СБ	Сборочный чертеж	×	×	×	×	×	×	×	×	×	×	×	×	×	×	×	×	×	×	×	×	×	×	×
А3			1.141-1.66 000 ТО	Техническое описание	×	×	×	×	×	×	×	×	×	×	×	×	×	×	×	×	×	×	×	×	×	×	×
А3			1.141-1.66 000 РС	Ведомость расхода стали	×	×	×	×	×	×	×	×	×	×	×	×	×	×	×	×	×	×	×	×	×	×	×
				Сборочные единицы																								
А4		1	1.141-1.66 110	Каркас КР1	8	8	8																					
			–01	Каркас КР2				8	8		8	8	8	8	8													
			–02	Каркас КР3						8						8												
А4		1	1.141-1.66 120	Каркас КР4													8	8										
			–01	Каркас КР5															8	6	6	6	8	6	6	6	6	6
А4		2	1.141-1.66 130-03	Сетка С4	2	2	2	2	2	2	2	2	2	2	2	2	2	2	2	2	2	2	2	2	2	2	2	2
А4		4	1.141-1.66 410-	Сетка С24	1						1						1						1					
			–01	Сетка С25		1						1						1						1				
			–02	Сетка С26			1						1						1						1			
			–03	Сетка С27				1						1						1						1		
			–04	Сетка С28					1						1						1						1	
			–05	Сетка С29						1						1						1						1

Н. контр.	Гиверман		
Нач. отд.	Росинский		
Гл. конст. отд.	Пальман		
Гл. инж. пр.	Лиханская		
Ст. инж.	Милосердова		

1.141-1.66 400

Панель перекрытия многопустотная шириной 990 мм

Стадия	Лист	Листов
Р	1	2

ЦНИИЭП жилища

https://zavodjbi.com/

Формат	Зона	Позиц.	Обозначение	Наименование	Количество на исполнение 1.141-1.66400-																							
					–	01	02	03	04	05	06	07	08	09	10	11	12	13	14	15	16	17	18	19	20	21	22	23
				Детали																								
А4		5	1.141-1.66 101	Стержень Т1	19						16						11						9					
			-01	Стержень Т2		17						14						10						8				
			-02	Стержень Т3			16						12						9						8			
			-03	Стержень Т4				14						10						8						7		
			-04	Стержень Т5					12						10						7						6	
			-05	Стержень Т6						10						8						7						6
А4		6	1.141-1.66 102	Петля П1	4	4	4	4	4	4	4	4	4	4	4	4	4	4	4	4	4	4	4	4	4	4	4	4
				Материалы																								
				Бетон марки М300 $м^3$	0,73	0,69	0,66	0,63	0,59	0,56	0,73	0,69	0,66	0,63	0,59	0,56	0,73	0,69	0,66	0,63	0,59	0,56	0,73	0,69	0,66	0,63	0,59	0,56

Инв № подл. | Подпись и дата | Взам. инв. №

https://zavodjbi.com/

Рис.1

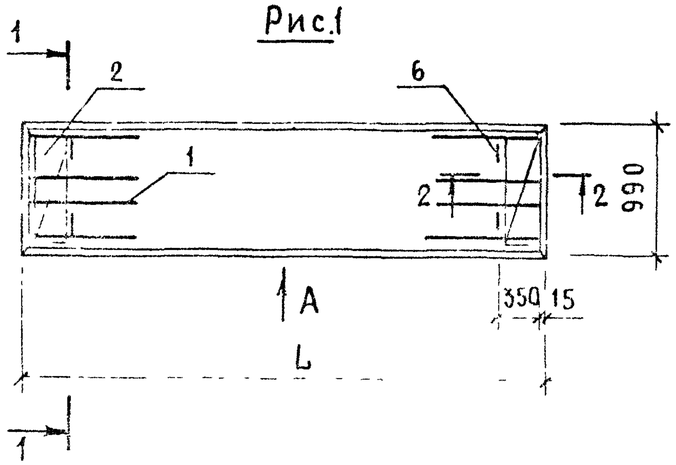

1-1

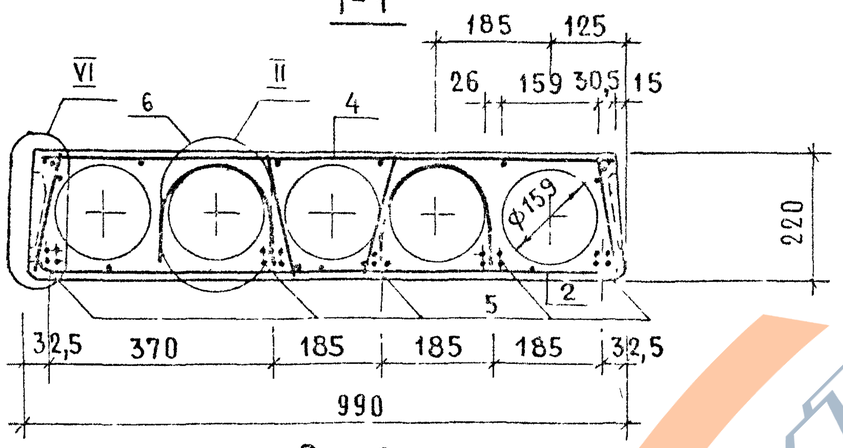

Рис.2

ОСТАЛЬНОЕ - см. Рис.1

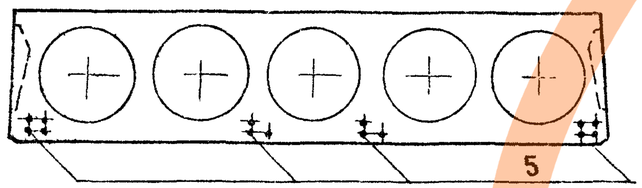

Рис 3

ОСТАЛЬНОЕ - см. Рис.1

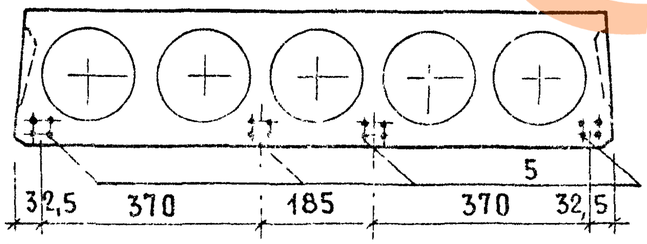

Обозначение	Марка	Рис	L, мм	Масса, кг
1.141-1.66 400	ПК 63.10 - 8 Вр II Т	1	6280	1825
-01	ПК 60.10 - 8 Вр II Т	2	5980	1725
-02	ПК 57.10 - 8 Вр II Т	3	5680	1650
-03	ПК 54.10 - 8 Вр II Т	4	5380	1575
-04	ПК 51.10 - 8 Вр II Т	5	5080	1475
-05	ПК 48.10 - 8 Вр II Т	7	4780	1400
-06	ПК 63.10 - 6 Вр II Т	3	6280	1825
-07	ПК 60.10 - 6 Вр II Т	4	5980	1725
-08	ПК 57.10 - 6 Вр II Т	5	5680	1650
-09	ПК 54.10 - 6 Вр II Т	7	5380	1575
-10	ПК 51.10 - 6 Вр II Т	7	5080	1475
-11	ПК 48.10 - 6 Вр II Т	9	4780	1400
-12	ПК 63.10 - 4 Вр II Т	6	6280	1825
-13	ПК 60.10 - 4 Вр II Т	7	5980	1725
-14	ПК 57.10 - 4 Вр II Т	8	5680	1650
-15	ПК 54.10 - 4 Вр II Т	9	5380	1575
-16	ПК 51.10 - 4 Вр II Т	10	5080	1475
-17	ПК 48.10 - 4 Вр II Т	10	4780	1400
-18	ПК 63.10 - 3 Вр II Т	8	6280	1825
-19	ПК 60.10 - 3 Вр II Т	9	5980	1725
-20	ПК 57.10 - 3 Вр II Т	9	5680	1650
-21	ПК 54.10 - 3 Вр II Т	10	5380	1575
-22	ПК 51.10 - 3 Вр II Т	11	5080	1475
-23	ПК 48.10 - 3 Вр II Т	11	4780	1400

Вид А, сечение 2-2 и узел II см. 1.141-1.66 100 СБ

Н. контр.	Гиберман	
Нач. отд	Росинский	
Гл. конст.	Пальман	
Гл. инж. пр	Лиханская	
Ст. инж.	Милосердова	

1.141-1.66 400 СБ

Панель перекрытия многопустотная шириной 990 мм
Сборочный чертеж

Стадия	Масса	Масштаб
Р	см. табл.	
Лист 1	Листов 2	

ЦНИИЭП жилища

https://zavodjbi.com/

Рис.4
ОСТАЛЬНОЕ - СМ. Рис.1

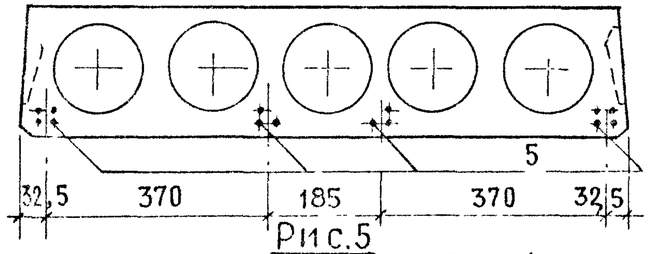

Рис.5
ОСТАЛЬНОЕ - СМ. Рис.1

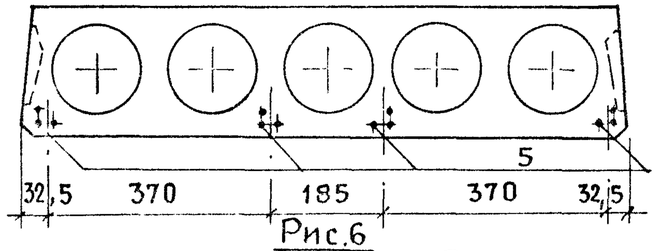

Рис.6
ОСТАЛЬНОЕ - СМ. Рис.1

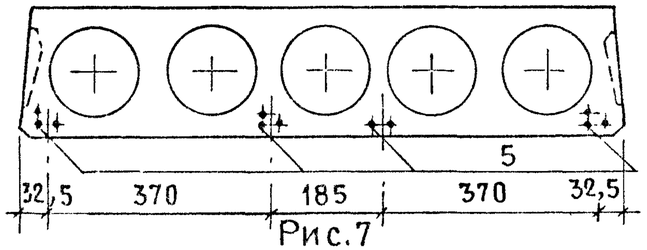

Рис.7
ОСТАЛЬНОЕ - СМ. Рис.1

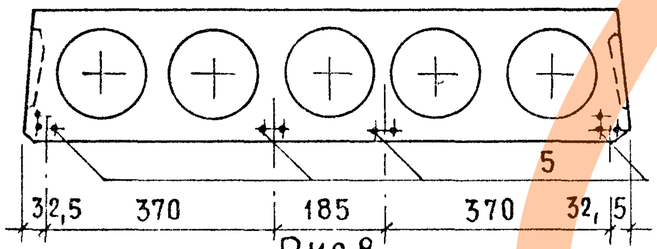

Рис.8
ОСТАЛЬНОЕ - СМ. Рис.1

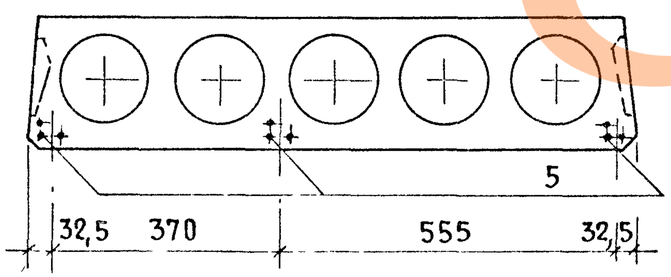

Рис. 9
ОСТАЛЬНОЕ - СМ. Рис.1

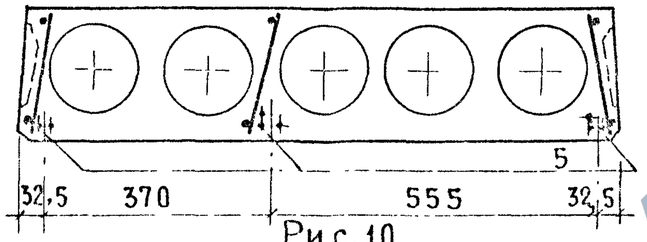

Рис.10
ОСТАЛЬНОЕ - СМ. Рис.1

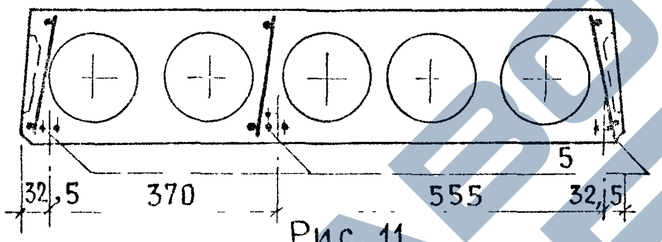

Рис. 11
ОСТАЛЬНОЕ - СМ. Рис.1

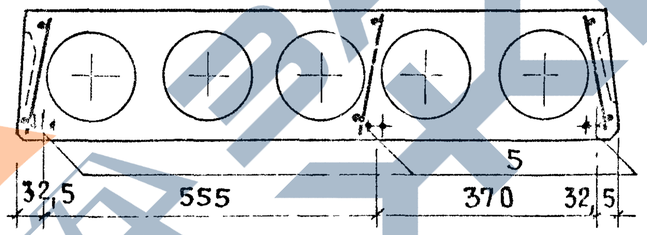

VI

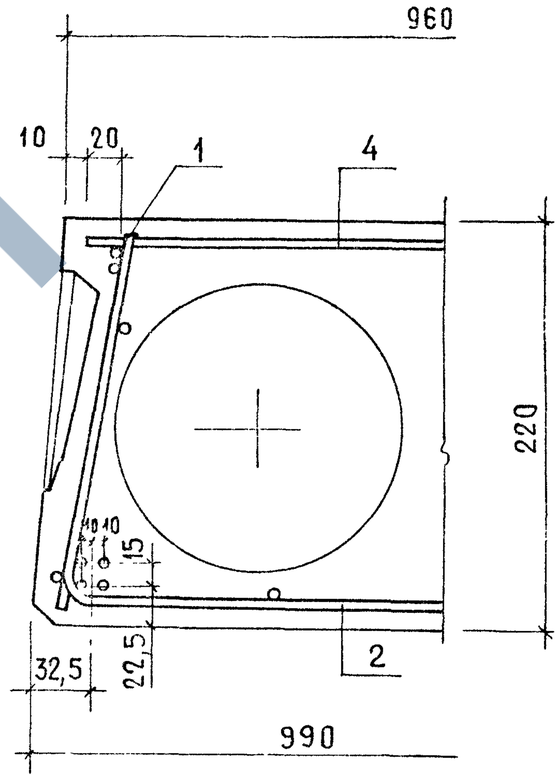

Инв. № подл.	Подпись и дата	Взам. инв. №

1.141-1.66 400 СБ

Лист 2

https://zavodjbi.com/

Формат	Зона	Позиц.	Обозначение	Наименование	Кол	Примеч.
				Документация		
А3			1.141-1.66 000ТО	Техническое описание		
А4			1.141-1.66 110 СБ	Сборочный чертеж		
				Переменные данные		
				для исполнений		
				1.141-1.66 110		Кр1
				Детали		
Б4		1	1.141-1.66 111	ф5 ВрI ГОСТ 6727-80; ℓ=1020	1	0,15 кг
Б4		2	1.141-1.66 112	ф4 ВрI ГОСТ 6727-80; ℓ=1020	1	0,09 кг
Б4		3	1.141-1.66 113	ф4 ВрI ГОСТ 6727-80; ℓ= 205	11	0,02 кг
				1.141-1.66 110-01		Кр2
				Детали		
Б4		2	1.141-1.66 112	ф4 ВрI ГОСТ 6727-80; ℓ=1020	2	0,09 кг
Б4		3	1.141-1.66 113	ф4 ВрI ГОСТ 6727-80; ℓ=205	11	0,02 кг
				1.141-1.66 110-02		Кр3
				Детали		
Б4		2	1.141-1.66 114	ф3 ВрI ГОСТ 6727-80; ℓ=1020	2	0,05 кг
Б4		3	1.141-1.66 115	ф3 ВрI ГОСТ 6727-80; ℓ= 205	11	0,01 кг

Рис.1

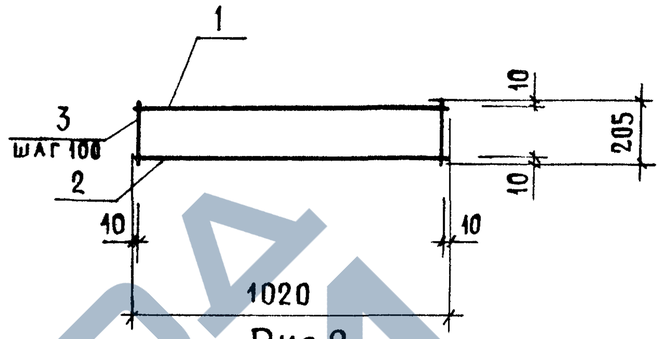

Рис.2

остальное-см. Рис.1

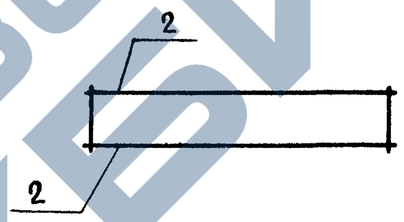

Обозначение	Марка	Рис.	Масса, кг
1.141-1.66 110	Кр1	1	0,46
-01	Кр2	2	0,40
-02	Кр3	2	0,21

Взам. инв. № | Подпись и дата | Инв. № подл.

Н.контр.	Гиверман	
Нач.отд.24	Росинский	
Гл.конс.отд	Пальман	
Гл.инж.пр.	Лиханская	
Ст.инж.	Милосердова	

1.141-1.66 110

Каркас (Кр1... Кр3)

Стадия	Лист	Листов
Р		1

ЦНИИЭП жилища

Н.контр.	Гиверман	
Нач.отд.24	Росинский	
Гл.констр.	Пальман	
Гл.инж.пр.	Лиханская	
Ст.инж.	Милосердова	

1.141-1.66 110 СБ

Каркас (Кр1... Кр3)
Сборочный чертеж

Стадия	Масса	Масшт.
Р	См. табл.	
Лист	Листов 1	

ЦНИИЭП жилища

ЗАВОД ЖБИ

Формат	Зона	Позиц.	Обозначение	Наименование	Кол.	Примеч.
				Документация		
А3			1.141-1.66 000 ТО	Техническое описание		
А4			1.141-1.66 120 СБ	Сборочный чертеж		
				Переменные данные		
				для исполнений.		
				1.141-1.66 120		КР4
				Детали		
Б4		1	1.141-1.66 121	ф4 ВрI ГОСТ 6727-80; ℓ=840	1	0,08 кг
Б4		2	1.141-1.66 122	ф3 ВрI ГОСТ 6727-80; ℓ=840	1	0,04 кг
Б4		3	1.141-1.66 115	ф3 ВрI ГОСТ 6727-80; ℓ=205	3	0,01 кг
				1.141-1.66 120-01		КР5
				Детали.		
Б4		2	1.141-1.66 122	ф3 ВрI ГОСТ 6727-80; ℓ=840	2	0,04 кг
Б4		3	1.141-1.66 115	ф3 ВрI ГОСТ 6727-80; ℓ=205	3	0,01 кг

Взам. инв. № | Подпись и дата | Инв. № подл.

Н. контр.	Гиберман	
Нач. отд. 24	Росинский	
Гл. конс. отд.	Пальман	
Гл. инж. пр.	Лиханская	
Ст. инж.	Милосердова	

1.141-1.66 120

Каркас (КР4... КР5)

Стадия	Лист	Листов
Р		1

ЦНИИЭП жилища

Рис. 1

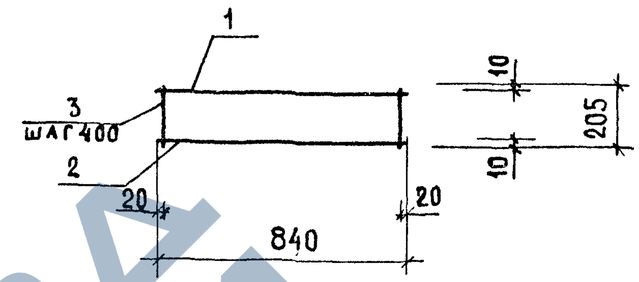

Рис. 2

Остальное - см. Рис. 1

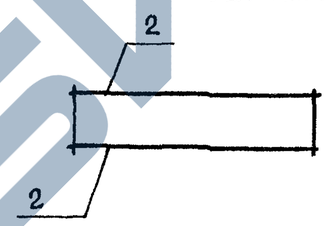

Обозначение	Марка	Рис.	Масса, кг
1.141-1.66 120	КР4	1	0,15
-01	КР5	2	0,11

Взам. инв. № | Подпись и дата | Инв. № подл.

Н. контр.	Гиберман	
Нач. отд. 24	Росинский	
Гл. конс. от.	Пальман	
Гл. инж. пр.	Лиханская	
Ст. инж.	Милосердова	

1.141-1.66 120 СБ

Каркас (КР4... КР5)
Сборочный чертеж

Стадия	Масса	Масштаб
Р	см. табл.	

Лист | Листов 1

ЦНИИЭП жилища

https://zavodjbi.com/

Формат	Зона	Позиц.	Обозначение	Наименование	Кол.	Примеч.
				Документация		
А3			1.141-1.66 000 ТО	Техническое описание		
А4			1.141-1.66 130 СБ	Сборочный чертеж		
				Переменные данные		
				для исполнений:		
				1.141-1.66 130		С1
				Детали		
БЧ		1	1.141-1.66 131	ф4ВрI ГОСТ 6727-80; ℓ=2080	7	0,19 кг
БЧ		2	1.141-1.66 132	ф4ВрI ГОСТ 6727-80; ℓ=440	8	0,04 кг
				1.141-1.66 130-01		С2
				Детали.		
БЧ		1	1.141-1.66 133	ф4ВрI ГОСТ 6727-80; ℓ=1780	7	0,16 кг
БЧ		2	1.141-1.66 132	ф4ВрI ГОСТ 6727-80; ℓ=440	7	0,04 кг
				1.141-1.66 130-02		С3
				Детали		
БЧ		1	1.141-1.66 134	ф4ВрI ГОСТ 6727-80; ℓ=1480	7	0,14 кг
БЧ		2	1.141-1.66 132	ф4ВрI ГОСТ 6727-80; ℓ=440	6	0,04 кг
				1.141-1.66 130-03		С4
				Детали		
БЧ		1	1.141-1.66 135	ф4ВрI ГОСТ 6727-80; ℓ=1280	7	0,12 кг
БЧ		2	1.141-1.66 132	ф4ВрI ГОСТ 6727-80; ℓ=440	6	0,04 кг

1.141-1.66 130

Н. контр.	Гиберман	
Нач.отд.24	Росинский	
Гл.конс.отд	Пальман	
Гл.инж.пр.	Лиханская	
Ст.инж	Милосердова	

Сетка (С1...С4)

Стадия	Лист	Листов
Р		1

ЦНИИЭП жилища

Рис. 1

Рис.2

Остальное - см. рис.1

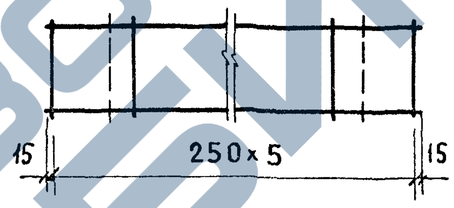

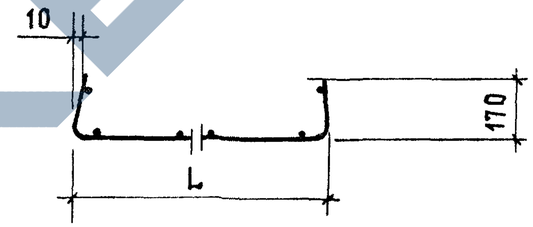

Обозначение	Марка	Рис.	L, мм	n	Масса, кг
1.141-1.66 130	С1	1	1740	5	1,65
-01	С2	1	1440	4	1,40
-02	С3	1	1140	3	1,22
-03	С4	2	940	—	1,18

Взам. инв. № | Подпись и дата | Инв. № подл.

Н. контр.	Гиберман	
Нач.отд.24	Росинский	
Гл.конс.от.	Пальман	
Гл.инж.пр	Лиханская	
Ст.инж.	Михосердова	

1.141-1.66 130 СБ

Сетка (С1...С4)
Сборочный чертеж

Стадия	Масса	Масштаб
Р	см табл	

Лист | Листов 1

ЦНИИЭП жилища

https://zavodjbi.com/

https://zavodjbi.com/

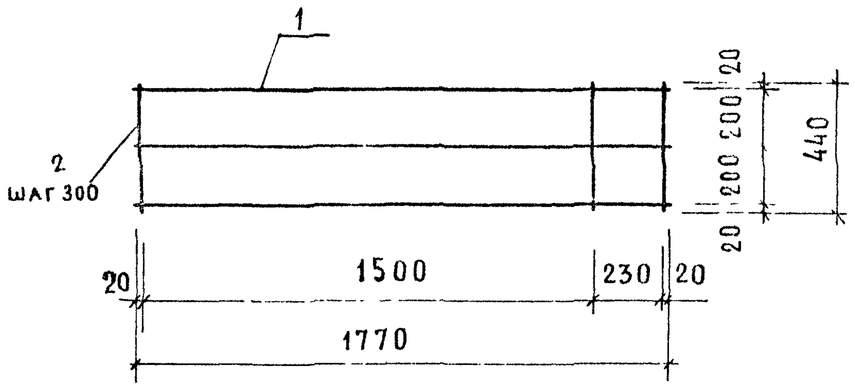

Формат	Зона	Позиц	Обозначение	Наименование	Кол.	Примеч.
				Документация		
А3			1.141-1.66 000 ТО	Техническое описание		
				Детали		
				ф4ВрI ГОСТ 6727-80		
Б4		1	1.141-1.66 141	ℓ=1770	3	0,16 кг
Б4		2	1.141-1.66 142	ℓ= 440	7	0,04 кг

Взам инв. № | Подпись и дата | Инв. № подл.

Н. контр.	Гиберман	
Нач. отд 24	Росинский	
Гл конст отд	Пальман	
Гл инж. пр.	Лиханская	
Ст. инж.	Милосердова	

1.141-1.66 140

Сетка С5

Стадия	Масса	Масштаб
Р	0,76	
Лист	Листов 1	

ЦНИИЭП жилища

https://zavodjbi.com/

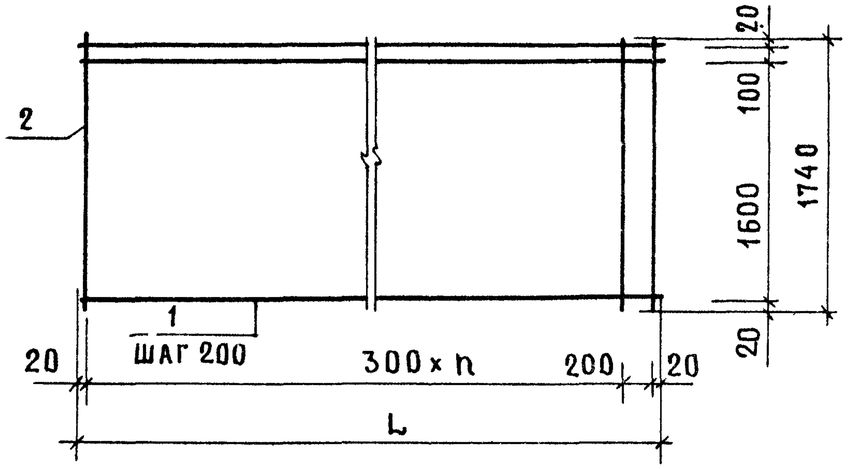

Обозначение	Марка	L, мм	n, шт.	Масса, кг
1.141-1.66 150	С 6	6240	20	5,18
— 01	С 7	5940	19	4,99
— 02	С 8	5640	18	4,70
— 03	С 9	5340	17	4,51
— 04	С10	5040	16	4,22
— 05	С11	4740	15	4,03

Формат	Зона	Позиц.	Обозначение	Наименование	Кол. на исполнение 1.141-1.66 150 —	01	02	03	04	05	Примеч.
				Детали							
				ф3 Вр I ГОСТ 6727-80							
БЧ		1	1.141-1.66 151	ℓ = 6240	10						0,32 кг
			1.141-1.66 153	ℓ = 5940		10					0,31 кг
			1.141-1.66 154	ℓ = 5640			10				0,29 кг
			1.141-1.66 155	ℓ = 5340				10			0,28 кг
			1.141-1.66 156	ℓ = 5040					10		0,26 кг
			1.141-1.66 157	ℓ = 4740						10	0,25 кг
БЧ		2	1.141-1.66 152	ℓ = 1740	22	21	20	19	18	17	0,09 кг

Н. контр	Гиберман	
Нач. отд 24	Росинский	
Гл. консул	Пальман	
Гл. инж. пр	Лиханская	
Ст. инж.	Милосердова	

1.141-1.66 150

Сетка (С6...С11)

Стадия	Масса	Масштаб
Р	см. табл.	
Лист	Листов 1	

ЦНИИЭП жилища

https://zavodjbi.com/

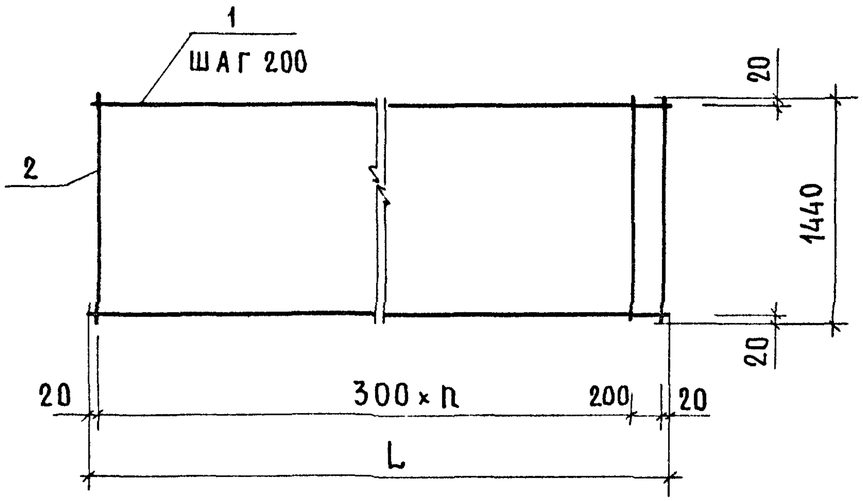

Формат	Зона	Позиц.	Обозначение	Наименование	Кол. на исполнение 1.141-1.66 210-						Примеч.
					–	01	02	03	04	05	
				Детали							
				Ø3 ВрI ГОСТ 6727-80							
Б4		1	1.141-1.66 151	ℓ = 6240	8						0,32 кг
			1.141-1.66 153	ℓ = 5940		8					0,31 кг
			1.141-1.66 154	ℓ = 5640			8				0,29 кг
			1.141-1.66 155	ℓ = 5340				8			0,28 кг
			1.141-1.66 156	ℓ = 5040					8		0,26 кг
			1.141-1.66 157	ℓ = 4740						8	0,25 кг
Б4		2	1.141-1.66 211	ℓ = 1440	22	21	20	19	18	17	0,07 кг

Обозначение	Марка	L, мм	n, шт	Масса, кг
1.141-1.66 210	С12	6240	20	4,10
– 01	С13	5940	19	3,95
– 02	С14	5640	18	3,72
– 03	С15	5340	17	3,57
– 04	С16	5040	16	3,34
– 05	С17	4740	15	3,19

Инв. № подл. | Подпись и дата | Взам. инв. №

Н. контр.	Гиберман	
Нач. отд. 24	Росинский	
Гл. конс. отд.	Пальман	
Гл. инж. пр.	Лиханская	
Ст. инж.	Милосердова	

1.141-1.66 210

Сетка (С12...С17)

Стадия	Масса	Масштаб
Р	см. табл	
Лист	Листов 1	

ЦНИИЭП жилища

https://zavodjbi.com/

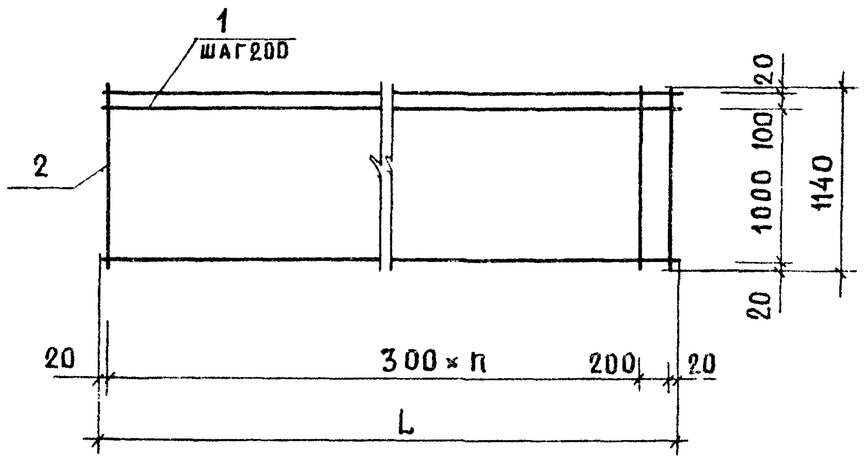

Формат	Зона	Позиц.	Обозначение	Наименование	Кол. на исполнение 1.141-1.66 310-						Примеч
					–	01	02	03	04	05	
				Детали							
				⌀3 ВрI ГОСТ 6727-80							
БЧ		1	1.141-1.66 151	ℓ = 6240	7						0,32 кг
			1.141-1.66 153	ℓ = 5940		7					0,31 кг
			1.141-1.66 154	ℓ = 5640			7				0,29 кг
			1.141-1.66 155	ℓ = 5340				7			0,28 кг
			1.141-1.66 156	ℓ = 5040					7		0,26 кг
			1.141-1.66 157	ℓ = 4740						7	0,25 кг
БЧ		2	1.141-1.66 311	ℓ = 1140	22	21	20	19	18	17	0,06 кг

Обозначение	Марка	ℓ, мм	n, шт.	Масса, кг
1.141-1.66 310	С18	6240	20	3,56
– 01	С19	5940	19	3,43
– 02	С20	5640	18	3,23
– 03	С21	5340	17	3,10
– 04	С22	5040	16	2,90
– 05	С23	4740	15	2,77

Н. контр.	Гиберман		
Нач. отд. 24	Росинский		
Гл. конс. отд.	Пальман		
Гл. инж. пр.	Ланская		
Ст. инж.	Мисердова		

1.141-1.66 310

Сетка (С18...С23)

Стадия	Масса	Масштаб
Р	См. табл.	

Лист | Листов 1

ЦНИИЭП жилища

ЗАВОД ЖБИ

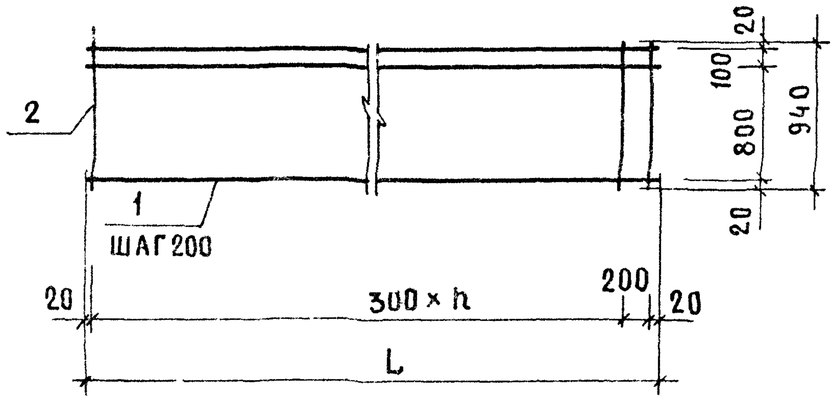

Формат	Зона	Позиц.	Обозначение	Наименование	Кол. на исполнение 1.141-1.66 410-						Примеч.
					—	01	02	03	04	05	
				Детали							
				⌀3 ВрI ГОСТ 6727-80							
БЧ		1	1.141-1.66 151	ℓ= 6240	6						0,32 кг
			1.141-1.66 153	ℓ= 5940		6					0,31 кг
			1.141-1.66 154	ℓ= 5640			6				0,29 кг
			1.141-1.66 155	ℓ= 5340				6			0,28 кг
			1.141-1.66 156	ℓ= 5040					6		0,26 кг
			1.141-1.66 157	ℓ= 4740						6	0,25 кг
БЧ		2	1.141-1.66 411	ℓ= 940	22	21	20	19	18	17	0,05 кг

Обозначение	Марка	L, мм	n, шт	Масса, кг
1.141-1.66 410	С 24	6240	20	3,02
— 01	С 25	5940	19	2,91
— 02	С 26	5640	18	2,74
— 03	С 27	5340	17	2,63
— 04	С 28	5040	16	2,46
— 05	С 29	4740	15	2,35

Инв. № подл. | Подпись и дата | Взам. инв. №

Н. контр.	Гиберман	
Нач. отд. 24	Росинский	
Гл. конс. от.	Пальман	
Гл. инж. пр.	Лиханская	
Ст. инж.	Милосердова	

1.141-1.66 410

Сетка (С24...С29)

Стадия	Масса	Масштаб
Р	см. табл.	
Лист	Листов 1	

ЦНИИЭП жилища

ЗАВОД ЖБИ

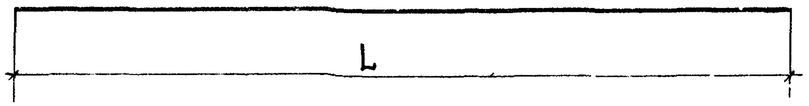

Обозначение	Марка	⌀, мм класс стали	L, мм	Масса, кг
1.141-1.66 101	Т1	⌀5ВрII	6280	0,97
-01	Т2	⌀5ВрII	5980	0,92
-02	Т3	⌀5ВрII	5680	0,89
-03	Т4	⌀5ВрII	5380	0,83
-04	Т5	⌀5ВрII	5080	0,78
-05	Т6	⌀5ВрII	4780	0,74

1.141-1.66 101

Стержень напрягаемый (Т1...Т6)

Стадия	Масса	Масштаб
Р	см. табл.	

Лист | Листов 1

Н. контр.	Гиберман	
Нач. отд.	Росинский	
Гл. конс. отд.	Пальман	
Гл. инж. пр.	Лиханская	
Ст. инж.	Милосердова	

ГОСТ 7348-81

ЦНИИЭП жилища

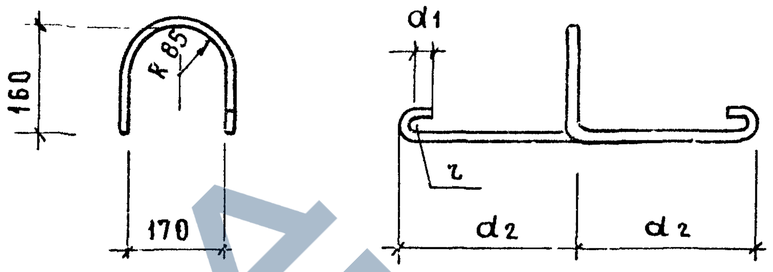

Обозначение	Марка	r, мм	d1, мм	d2, мм	⌀, мм класс стали	L, мм	Масса, кг
1.141-1.66 102	П1	20	30	250	⌀10AI	1100	0,68
-01	П2	20	30	300	⌀12AI	1200	1,07
-02	П3	30	50	350	⌀14AI	1380	1,67

Взам. инв. № | Подпись и дата | Инв. № подл.

1.141-1.66 102

Петля (П1...П3)

Стадия	Масса	Масштаб
Р	см. табл.	

Лист | Листов 1

Н. контр.	Гиберман	
Нач. отд.	Росинский	
Гл. конс. отд.	Пальман	
Гл. инж. пр.	Лиханская	
Ст. инж.	Милосердова	

ЦНИИЭП жилища

https://zavodjbi.com/

кг

Марка панели	Напрягаемая арматура класса Вр-II ГОСТ 7348-81 ф5		Итого	Всего	Изделия арматурные. Арматура класса Вр-I ГОСТ 6727-80 ф3	ф4	ф5	Итого	Арматура класса А-I ГОСТ 5781-82 ф10	ф12	ф14	Итого	Всего	Общий расход
ПК 63.18-8ВрIIТ	31,04		31,04	31,04	5,18	7,78	1,80	14,76			6,68	6,68	21,44	52,48
ПК 60.18-8ВрIIТ	26,68		26,68	26,68	4,99	7,78	1,80	14,57		4,28		4,28	18,85	45,53
ПК 57.18-8ВрIIТ	23,14		23,14	23,14	4,70	7,78	1,80	14,28		4,28		4,28	18,56	41,70
ПК 54.18-8ВрIIТ	19,09		19,09	19,09	4,51	8,86		13,37		4,28		4,28	17,65	36,74
ПК 51.18-8ВрIIТ	14,82		14,82	14,82	4,22	8,86		13,08		4,28		4,28	17,36	32,18
ПК 48.18-8ВрIIТ	13,32		13,32	13,32	6,55	4,06		10,61		4,28		4,28	14,89	28,21
ПК 63.18-6ВрIIТ	25,22		25,22	25,22	5,18	8,86		14,04			6,68	6,68	20,72	45,94
ПК 60.18-6ВрIIТ	21,16		21,16	21,16	4,99	8,86		13,85		4,28		4,28	18,13	39,29
ПК 57.18-6ВрIIТ	16,91		16,91	16,91	4,70	8,86		13,56		4,28		4,28	17,84	34,75
ПК 54.18-6ВрIIТ	14,94		14,94	14,94	4,51	8,86		13,37		4,28		4,28	17,65	32,59
ПК 51.18-6ВрIIТ	12,48		12,48	12,48	4,22	8,06		12,28		4,28		4,28	16,56	29,04
ПК 48.18-6ВрIIТ	9,62		9,62	9,62	4,03	6,16		10,19		4,28		4,28	14,47	24,09
ПК 63.18-4ВрIIТ	18,43		18,43	18,43	6,02	5,02		11,04			6,68	6,68	17,72	36,15
ПК 60.18-4ВрIIТ	16,56		16,56	16,56	5,83	5,02		10,85		4,28		4,28	15,13	31,69
ПК 57.18-4ВрIIТ	13,35		13,35	13,35	5,80	4,06		9,86		4,28		4,28	14,14	27,49
ПК 54.18-4ВрIIТ	11,62		11,62	11,62	5,61	4,06		9,67		4,28		4,28	13,95	25,57
ПК 51.18-4ВрIIТ	9,36		9,36	9,36	5,10	4,06		9,16		4,28		4,28	13,44	22,80

Инв.№ подл. | Подпись и дата | Взам.инв.№

Н. контр.	Гиберман		
Нач.отд.	Росинский		
Гл.конст.отд.	Пальман		
Гл. инж. пр.	Лиханская		
Ст. инж.	Миловсерова		

1.141-1.66 000 РС

Ведомость расхода стали на элемент

Стадия	Лист	Листов
Р	1	5

ЦНИИЭП жилища

ПРОДОЛЖЕНИЕ кг

Марка панели	Напрягаемая арматура класса Вр-II ГОСТ 7348-81			Всего	Изделия арматурные. Арматура класса Вр-I ГОСТ 6727-80				Арматура класса А-I ГОСТ 5781-82				Всего	Общий расход
	ф5		Итого		ф3	ф4	ф5	Итого	ф10	ф12	ф14	Итого		
ПК 48.18-4ВрIIТ	8.88		8,88	8,88	4,91	4,06		8,97		4,28		4,28	13,25	22,13
ПК 63.18-3ВрIIТ	14,55		14,55	14,55	6,28	4,06		10,34			6,68	6,68	17,02	31,57
ПК 60.18-3ВрIIТ	11,96		11,96	11,96	6,09	4,06		10,15		4,28		4,28	14,43	26,39
ПК 57.18-3ВрIIТ	10,68		10,68	10,68	5,58	4,06		9,64		4,28		4,28	13,92	24,60
ПК 54.18-3ВрIIТ	9,96		9,96	9,96	5,39	4,06		9,45		4,28		4,28	13,73	23,69
ПК 51.18-3ВрIIТ	7,80		7,80	7,80	4,88	4,06		8,94		4,28		4,28	13,22	21,02
ПК 48.18-3ВрIIТ	6,66		6,66	6,66	4,69	4,06		8,75		4,28		4,28	13,03	19,69
ПК 63.15-8ВрIIТ	26,19		26,19	26,19	4,10	5,90	1,50	11,50		4,28		4,28	15,78	41,97
ПК 60.15-8ВрIIТ	23,00		23,00	23,00	3,95	5,90	1,50	11,35		4,28		4,28	15,63	38,63
ПК 57.15-8ВрIIТ	19,58		19,58	19,58	3,72	5,90	1,50	11,12		4,28		4,28	15,40	34,98
ПК 54.15-8ВрIIТ	15,77		15,77	15,77	3,57	6,80		10,37		4,28		4,28	14,65	30,42
ПК 51.15-8ВрIIТ	12,48		12,48	12,48	3,34	6,80		10,14		4,28		4,28	14,42	26,90
ПК 48.15-8ВрIIТ	11,84		11,84	11,84	5,29	2,80		8,09		4,28		4,28	12,37	24,21
ПК 63.15-6ВрIIТ	21,34		21,34	21,34	4,10	6,80		10,90		4,28		4,28	15,18	36,52
ПК 60.15-6ВрIIТ	17,48		17,48	17,48	3,95	6,80		10,75		4,28		4,28	15,03	32,51
ПК 57.15-6ВрIIТ	15,13		15,13	15,13	3,72	6,80		10,52		4,28		4,28	14,80	29,93
ПК 54.15-6ВрIIТ	11,62		11,62	11,62	3,57	6,80		10,37		4,28		4,28	14,65	26,27

Взам инв №

Подпись и дата

Инв № подл

ЗАВОД ЖЕЛЕЗА

Марка панели	Напрягаемая арматура класса Вр-II ГОСТ 7348-81			Всего	Изделия арматурные. Арматура класса Вр-I ГОСТ 6727-80				Арматура класса А-I ГОСТ 5781-82				Всего	Общий расход
	ф 5		Итого		ф 3	ф 4	ф 5	Итого	ф 10	ф 12	ф 14	Итого		
ПК 51.15-6 ВрIIТ	10,14		10,14	10,14	3,34	6,00		9,34		4,28		4,28	13,62	23,76
ПК 48.15-6 ВрIIТ	8,14		8,14	8,14	4,87	2,80		7,67		4,28		4,28	11,95	20,09
ПК 63.15-4 ВрIIТ	16,49		16,49	16,49	4,80	3,60		8,40		4,28		4,28	12,68	29,17
ПК 60.15-4 ВрIIТ	12,88		12,88	12,88	4,65	3,60		8,25		4,28		4,28	12,53	25,41
ПК 57.15-4 ВрIIТ	11,57		11,57	11,57	4,60	2,80		7,40		4,28		4,28	11,68	23,25
ПК 54.15-4 ВрIIТ	9,13		9,13	9,13	4,45	2,80		7,25		4,28		4,28	11,53	20,66
ПК 51.15-4 ВрIIТ	8,58		8,58	8,58	4,22	2,80		7,02		4,28		4,28	11,30	19,88
ПК 48.15-4 ВрIIТ	7,40		7,40	7,40	3,85	2,80		6,65		4,28		4,28	10,93	18,33
ПК 63.15-3 ВрIIТ	12,61		12,61	12,61	4,98	2,80		7,78		4,28		4,28	12,06	24,67
ПК 60.15-3 ВрIIТ	10,12		10,12	10,12	4,83	2,80		7,63		4,28		4,28	11,91	22,03
ПК 57.15-3 ВрIIТ	9,79		9,79	9,79	4,60	2,80		7,40		4,28		4,28	11,68	21,47
ПК 54.15-3 ВрIIТ	7,47		7,47	7,47	4,23	2,80		7,03		4,28		4,28	11,31	18,78
ПК 51.15-3 ВрIIТ	7,02		7,02	7,02	4,00	2,80		6,80		4,28		4,28	11,08	18,10
ПК 48.15-3 ВрIIТ	6,66		6,66	6,66	3,85	2,80		6,65		4,28		4,28	10,93	17,59
ПК 63.12-8 ВрIIТ	21,34		21,34	21,34	3,56	4,92	1,20	9,68		4,28		4,28	13,96	35,30
ПК 60.12-8 ВрIIТ	18,40		18,40	18,40	3,43	4,92	1,20	9,55		4,28		4,28	13,83	32,23
ПК 57.12-8 ВрIIТ	14,24		14,24	14,24	3,23	4,92	1,20	9,35	2,72			2,72	12,07	26,31

Инв. № подл. | Подпись и дата | Взам. инв. №

https://zavodjbi.com/

ПРОДОЛЖЕНИЕ

кг

Марка панели	Напрягаемая арматура класса				Изделия арматурные									Общий расход
					Арматура класса									
	Вр-II			Всего	Вр-I				А-I				Всего	
	ГОСТ 7348-81				ГОСТ 6727-80				ГОСТ 5781-82					
	ф5		Итого		ф3	ф4	ф5	Итого	ф10	ф12	ф14	Итого		
ПК 54.12-8 ВрIIТ	13,28		13,28	13,28	3,10	5,64		8,74	2,72			2,72	11,46	24,74
ПК 51.12-8 ВрIIТ	10,92		10,92	10,92	2,90	5,64		8,54	2,72			2,72	11,26	22,18
ПК 48.12-8 ВрIIТ	9,62		9,62	9,62	4,45	2,44		6,89	2,72			2,72	9,61	19,23
ПК 63.12-6 ВрIIТ	17,46		17,46	17,46	3,56	5,64		9,20		4,28		4,28	13,48	30,94
ПК 60.12-6 ВрIIТ	14,72		14,72	14,72	3,43	5,64		9,07		4,28		4,28	13,35	28,07
ПК 57.12-6 ВрIIТ	11,57		11,57	11,57	3,23	5,64		8,87	2,72			2,72	11,59	23,16
ПК 54.12-6 ВрIIТ	9,96		9,96	9,96	3,10	5,64		8,74	2,72			2,72	11,46	21,42
ПК 51.12-6 ВрIIТ	8,58		8,58	8,58	2,90	5,64		8,54	2,72			2,72	11,26	19,84
ПК 48.12-6 ВрIIТ	7,40		7,40	7,40	4,45	2,44		6,89	2,72			2,72	9,61	17,01
ПК 63.12-4 ВрIIТ	15,52		15,52	15,52	4,12	3,08		7,20		4,28		4,28	11,48	27,00
ПК 60.12-4 ВрIIТ	11,96		11,96	11,96	3,99	3,08		7,07		4,28		4,28	11,35	23,31
ПК 57.12-4 ВрIIТ	10,68		10,68	10,68	4,11	2,44		6,55	2,72			2,72	9,27	19,95
ПК 54.12-4 ВрIIТ	8,30		8,30	8,30	3,76	2,44		6,20	2,72			2,72	8,92	17,22
ПК 51.12-4 ВрIIТ	7,02		7,02	7,02	3,56	2,44		6,00	2,72			2,72	8,72	15,74
ПК 48.12-4 ВрIIТ	5,92		5,92	5,92	3,43	2,44		5,87	2,72			2,72	8,59	14,51
ПК 63.12-3 ВрIIТ	10,67		10,67	10,67	4,44	2,44		6,88		4,28		4,28	11,16	21,83
ПК 60.12-3 ВрIIТ	8,28		8,28	8,28	4,09	2,44		6,53		4,28		4,28	10,81	19,09
ПК 57.12-3 ВрIIТ	8,01		8,01	8,01	3,89	2,44		6,33	2,72			2,72	9,05	17,06
ПК 54.12-3 ВрIIТ	6,64		6,64	6,64	3,76	2,44		6,20	2,72			2,72	8,92	15,56
ПК 51.12-3 ВрIIТ	6,24		6,24	6,24	3,56	2,44		6,00	2,72			2,72	8,72	14,96
ПК 48.12-3 ВрIIТ	5,92		5,92	5,92	3,43	2,44		5,87	2,72			2,72	8,59	14,51
ПК 63.10-8 ВрIIТ	18,43		18,43	18,43	3,02	4,84	1,20	9,06	2,72			2,72	11,78	30,21
ПК 60.10-8 ВрIIТ	15,64		15,64	15,64	2,91	4,84	1,20	8,95	2,72			2,72	11,67	27,31

ЗАВОД ЖЕЛЕЗОБЕТОНИ

ПРОДОЛЖЕНИЕ кг

Марка панели	Напрягаемая арматура класса Вр-II ГОСТ 7348-81			Всего	Изделия арматурные. Арматура класса Вр-I ГОСТ 6727-80				Арматура класса А-I ГОСТ 5781-82				Всего	Общий расход
	ф5		Итого		ф3	ф4	ф5	Итого	ф10	ф12	ф14	Итого		
ПК 57.10-8 ВрIIТ	14,24		14,24	14,24	2,74	4,84	1,20	8,78	2,72			2,72	11,50	25,74
ПК 54.10-8 ВрIIТ	11,62		11,62	11,62	2,63	5,56		8,19	2,72			2,72	10,91	22,53
ПК 51.10-8 ВрIIТ	9,36		9,36	9,36	2,46	5,56		8,02	2,72			2,72	10,74	20,10
ПК 48.10-8 ВрIIТ	7,40		7,40	7,40	4,03	2,36		6,39	2,72			2,72	9,11	16,51
ПК 63.10-6 ВрIIТ	15,52		15,52	15,52	3,02	5,56		8,58	2,72			2,72	11,30	26,82
ПК 60.10-6 ВрIIТ	12,88		12,88	12,88	2,91	5,56		8,47	2,72			2,72	10,19	24,07
ПК 57.10-6 ВрIIТ	10,68		10,68	10,68	2,74	5,56		8,30	2,72			2,72	11,02	21,70
ПК 54.10-6 ВрIIТ	8,30		8,30	8,30	2,63	5,56		9,19	2,72			2,72	10,91	19,21
ПК 51.10-6 ВрIIТ	7,80		7,80	7,80	2,46	5,56		8,02	2,72			2,72	10,74	18,54
ПК 48.10-6 ВрIIТ	5,92		5,92	5,92	4,03	2,36		6,39	2,72			2,72	9,11	15,03
ПК 63.10-4 ВрIIТ	10,67		10,67	10,67	3,58	3,00		6,58	2,72			2,72	9,30	19,97
ПК 60.10-4 ВрIIТ	9,20		9,20	9,20	3,47	3,00		6,47	2,72			2,72	9,19	18,39
ПК 57.10-4 ВрIIТ	8,01		8,01	8,01	3,62	2,36		5,98	2,72			2,72	8,70	16,71
ПК 54.10-4 ВрIIТ	6,64		6,64	6,64	3,29	2,36		5,65	2,72			2,72	8,37	15,01
ПК 51.10-4 ВрIIТ	5,46		5,46	5,46	3,12	2,36		5,48	2,72			2,72	8,20	13,66
ПК 48.10-4 ВрIIТ	5,18		5,18	5,18	3,01	2,36		5,37	2,72			2,72	8,09	13,27
ПК 63.10-3 ВрIIТ	8,73		8,73	8,73	3,90	2,36		6,26	2,72			2,72	8,98	17,71
ПК 60.10-3 ВрIIТ	7,36		7,36	7,36	3,57	2,36		5,93	2,72			2,72	8,65	16,01
ПК 57.10-3 ВрIIТ	7,12		7,12	7,12	3,40	2,36		5,76	2,72			2,72	8,48	15,60
ПК 54.10-3 ВрIIТ	5,81		5,81	5,81	3,28	2,36		5,64	2,72			2,72	8,36	14,17
ПК 51.10-3 ВрIIТ	4,68		4,68	4,68	3,12	2,36		5,48	2,72			2,72	8,20	12,88
ПК 48.10-3 ВрIIТ	4,44		4,44	4,44	3,01	2,36		5,37	2,72			2,72	8,09	12,53

Инв. № подл. | Подпись и дата | Взам. инв. №

https://zavodjbi.com/

Номер строки	Наименование материала и единицы измерения	Код материала	Ед изм	ПК 63.18-8ВрIIT	ПК 60.18-8ВрIIT	ПК 57.18-8ВрIIT	ПК 54.18-8ВрIIT	ПК 51.18-8ВрIIT	ПК 48.18-8ВрIIT	ПК 63.18-6ВрIIT	ПК 60.18-6ВрIIT	ПК 57.18-6ВрIIT	ПК 54.18-6ВрIIT	ПК 51.18-6ВрIIT	ПК 48.18-6ВрIIT	ПК 63.18-4ВрIIT	ПК 60.18-4ВрIIT	ПК 57.18-4ВрIIT	ПК 54.18-4ВрIIT
		Код		Код и марка изделия, количество на марку															
1	Изделия арматурные																		
2	Арматура стержневая класса А-I ГОСТ 5781-82																		
3	Ф10 кг		166																
4	Ф12 кг		166		4,28	4,28	4,28	4,28	4,28		4,28	4,28	4,28	4,28	4,28		4,28	4,28	4,28
5	Ф14 кг		166	6,68						6,68						6,68			
6	Арматура проволочная класса Вр-I ГОСТ 6727-80																		
7	Ф3 кг		166	5,18	4,99	4,70	4,51	4,22	6,55	5,18	4,99	4,70	4,51	4,22	4,03	6,02	5,83	5,80	5,61
8	Ф4 кг		166	7,78	7,78	7,78	8,86	8,86	4,06	8,86	8,86	8,86	8,86	8,06	6,16	5,02	5,02	4,06	4,06
9	Ф5 кг		166	1,80	1,80	1,80													
10	Арматура проволочная класса ВрII ГОСТ 7348-81																		
11	Ф5 кг		166	31,04	26,68	23,14	19,09	14,82	13,32	25,22	21,16	16,91	14,94	12,49	9,62	18,43	16,56	13,35	11,62
12	Общий расход стали, кг		166	52,48	45,53	41,70	36,74	32,18	28,21	45,94	39,29	34,75	32,59	29,04	24,09	36,15	31,69	27,49	26,57
13	Общий расход стали, приведенный к кл А-I, кг		166	115,29	100,40	90,06	77,38	65,00	57,18	97,83	82,13	70,09	65,76	57,28	46,19	74,51	66,60	56,15	51,04
14	Сталь мелкосортная, кг		166	6,68	4,28	4,28	4,28	4,28	4,28	6,68	4,28	4,28	4,28	4,28	4,28	6,68	4,28	4,28	4,28
15	Металлоизделия промышленного назнач., кг		166	45,80	41,25	37,42	32,46	27,90	23,93	39,26	35,01	30,47	28,31	24,76	19,81	29,47	27,41	23,21	21,29
16	Бетон марки М300, $м^3$		113	1,34	1,27	1,21	1,15	1,08	1,02	1,34	1,27	1,21	1,15	1,08	1,02	1,34	1,27	1,21	1,15
17	Портландцемент марки 400, т		168	0,37	0,36	0,34	0,32	0,30	0,29	0,37	0,36	0,34	0,32	0,30	0,29	0,37	0,36	0,34	0,32

Н контр	Гиберман		1.141-1 66 000 РМ
Нач отд	Росинский		Ведомость расхода материалов
Гл конст	Пальман		Стадия: Р; Лист: 1; Листов: 12
Рук гр	Лиханская		ЦНИИЭП жилища
Ст инж	Милосердова		

https://zavodjbi.com/

Номер строки	Наименование материала и единицы измерения	Код материала	Ед изм	ПК 51.18-4ВрIIIТ	ПК 48.18-4ВрIIIТ	ПК 63.18-3ВрIIIТ	ПК 60.18-3ВрIIIТ	ПК 57.18-3ВрIIIТ	ПК 54.18-3ВрIIIТ	ПК 51.18-3ВрIIIТ	ПК 48.18-3ВрIIIТ	ПК 63.15-8ВрIIIТ	ПК 60.15-8ВрIIIТ	ПК 57.15-8ВрIIIТ	ПК 54.15-8ВрIIIТ	ПК 51.15-8ВрIIIТ	ПК 48.15-8ВрIIIТ	ПК 63.15-6ВрIIIТ	ПК 60.15-6ВрIIIТ
1	Изделия арматурные																		
2	Арматура стержневая класса А I ГОСТ 5781-82																		
3	ф10 кг		166																
4	ф12 кг		166	4,28	4,28		4,28	4,28	4,28	4,28	4,28	4,28	4,28	4,28	4,28	4,28	4,28	4,28	4,28
5	ф14 кг		166			6,68													
6	Арматура проволочная класса ВрI ГОСТ 6727-80																		
7	ф3 кг		166	5,10	4,91	6,28	6,09	5,58	5,39	4,88	4,69	4,10	3,95	3,72	3,57	3,34	5,29	4,10	3,95
8	ф4 кг		166	4,06	4,06	4,06	4,06	4,06	4,06	4,06	4,06	5,90	5,90	5,90	6,80	6,80	2,80	6,80	6,80
9	ф5 кг		166									1,50	1,50	1,50					
10	Арматура проволочная класса ВрII ГОСТ 7348-81																		
11	ф5 кг		166	9,36	8,88	14,55	11,96	10,68	9,96	7,80	6,66	26,19	23,00	19,58	15,77	12,48	11,84	21,34	17,48
12	Общий расход стали кг		166	22,80	22,13	31,57	26,39	24,60	23,69	21,02	19,69	41,97	38,63	34,98	30,42	26,90	24,21	36,52	32,51
13	Общий расход стали, приведенный к кл А-I, кг		166	43,95	42,33	62,62	52,69	48,35	46,06	39,26	35,79	94,51	85,36	75,45	63,68	54,12	49,32	80,05	69,02
14	Сталь мелкосортная, кг		166	4,28	4,28	6,68	4,28	4,28	4,28	4,28	4,28	4,28	4,28	4,28	4,28	4,28	4,28	4,28	4,28
15	Металлоизделия промышленного назнач., кг		166	18,52	17,85	24,89	22,11	20,32	19,41	16,74	15,41	37,69	34,35	30,70	26,14	22,62	19,93	32,24	28,24
16	Бетон марки М-300, $м^3$		113	1,08	1,02	1,34	1,27	1,21	1,15	1,08	1,02	1,18	1,12	1,07	1,01	0,96	0,90	1,18	1,12
17	Портландцемент марки 400, т		168	0,30	0,29	0,37	0,36	0,34	0,32	0,30	0,29	0,33	0,31	0,30	0,28	0,27	0,25	0,33	0,31

Код и марка изделия, количество на марку

Взам инв № | Подпись и дата | Инв № подл

ЗАВОД ЖБИ

Номер строки	Наименование материала и единицы измерения	Код материала	Ед. изм	ПК 57.15-6ВрIIIТ	ПК 54.15-6ВрIIIТ	ПК 51.15-6ВрIIIТ	ПК 48.15-6ВрIIIТ	ПК 63.15-4ВрIIIТ	ПК 60.15-4ВрIIIТ	ПК 57.15-4ВрIIIТ	ПК 54.15-4ВрIIIТ	ПК 51.15-4ВрIIIТ	ПК 48.15-4ВрIIIТ	ПК 63.15-3ВрIIIТ	ПК 60.15-3ВрIIIТ	ПК 57.15-3ВрIIIТ	ПК 54.15-3ВрIIIТ	ПК 51.15-3ВрIIIТ	ПК 48.15-3ВрIIIТ
		Код		Код и марка изделия, количество на марку															
1	Изделия арматурные																		
2	Арматура стержневая класса А-I ГОСТ 5781-82																		
3	⌀10 кг		166																
4	⌀12 кг		166	4,28	4,28	4,28	4,28	4,28	4,28	4,28	4,28	4,28	4,28	4,28	4,28	4,28	4,28	4,28	4,28
5	⌀14 кг		166																
6	Арматура проволочная класса Вр I ГОСТ 6727-80																		
7	⌀3 кг		166	3,72	3,57	3,34	4,87	4,80	4,65	4,60	4,45	[illegible]	[illegible]	4,90	4,35	4,60	4,23	4,00	3,85
8	⌀4 кг		166	6,90	6,80	6,00	2,80	3,60	3,60	2,80	2,80	2,80	2,80	2,80	2,80	2,80	2,80	2,80	2,80
9	⌀5 кг		166																
10	Арматура проволочная класса Вр-II ГОСТ 7348-81																		
11	⌀5 кг		166	15,13	11,62	10,14	8,14	16,49	12,88	11,57	9,13	8,58	7,40	12,61	10,12	9,79	7,47	7,02	6,66
12	Общий расход стали, кг		166	29,93	26,27	23,76	20,09	29,17	25,41	23,25	20,66	19,88	18,33	24,67	22,03	21,47	18,78	18,10	17,59
13	Общий расход стали, приведенный к кл. А-I, кг		166	62,10	52,06	46,40	38,35	62,80	52,47	47,58	40,50	38,62	34,77	51,03	43,84	42,57	35,53	33,91	32,70
14	Сталь мелкосортная, кг		166	4,28	4,28	4,28	4,28	4,28	4,28	4,28	4,28	4,28	4,28	4,28	4,28	4,28	4,28	4,28	4,28
15	Металлоизделия промышленного назнач. кг		166	25,65	21,99	19,48	15,81	24,89	21,13	18,97	16,38	15,60	14,05	20,39	17,75	17,19	14,50	13,82	13,31
16	Бетон марки 300, $м^3$		113	1,07	1,01	0,96	0,90	1,18	1,12	1,07	1,01	0,96	0,90	1,18	1,12	1,07	1,01	0,96	0,90
17	Портландцемент марки 400, т		168	0,30	0,28	0,27	0,25	0,33	0,31	0,30	0,28	0,27	0,25	0,33	0,31	0,30	0,28	0,27	0,25

ЗАВОД ЖБИ

Номер строки	Наименование материала и единицы измерения	Код материала	Ед изм	ПК 63.12-8Вр-II-Т	ПК 60.12-8Вр-II-Т	ПК 57.12-8Вр-II-Т	ПК 54.12-8Вр-II-Т	ПК 51.12-8Вр-II-Т	ПК 48.12-8Вр-II-Т	ПК 63.12-6Вр-II-Т	ПК 60.12-6Вр-II-Т	ПК 57.12-6Вр-II-Т	ПК 54.12-6Вр-II-Т	ПК 51.12-6Вр-II-Т	ПК 48.12-6Вр-II-Т	ПК 63.12-4Вр-II-Т	ПК 60.12-4Вр-II-Т	ПК 57.12-4Вр-II-Т	ПК 54.12-4Вр-II-Т
	Код и марка изделия, количество на марку																		
1	Изделия арматурные																		
2	Арматура стержневая класса А I ГОСТ 5781-82																		
3	⌀10 кг		166			2,72	2,72	2,72	2,72			2,72	2,72	2,72	2,72			2,72	2,72
4	⌀12 кг		166	4,28	4,28					4,28	4,28					4,28	4,28		
5	⌀14 кг		166																
6	Арматура проволочная класса Вр-I ГОСТ 6727-80																		
7	⌀3 кг		166	3.56	3,43	3,23	3,10	2,90	4,45	3,56	3,43	3,23	3,10	2,90	4,45	4,12	3,99	4,11	3,76
8	⌀4 кг		166	4,92	4,92	4,92	5,64	5,64	2,44	5,64	5,64	5,64	5,64	5,64	2,44	3,08	3,08	2,44	2,44
9	⌀5 кг		166	1,20	1,20	1,20													
10	Арматура проволочная класса Вр-II ГОСТ 7348-81																		
11	⌀5 кг		166	21,34	18,40	14,24	13,28	10,92	9,62	17,46	14,72	11,57	9,96	8,58	7,40	15,52	11,96	10,68	8,30
12	Общий расход стали, кг		166	35,30	32,23	26,31	24,74	22,18	19,23	30,94	28,07	23,16	21,42	19,84	17,01	27,00	23,31	19,95	17,22
13	Общий расход стали, приведенный к кл А-I, кг		166	78,26	69,84	56,33	52,74	45,85	39,78	66,69	58,83	48,16	43,46	39,29	33,57	58,32	48,16	42,26	35,07
14	Сталь мелкосортная, кг		166	4,28	4,28	2,72	2,72	2,72	2,72	4,28	4,28	2,72	2,72	2,72	2,72	4,28	4,28	2,72	2,72
15	Металлоизделия промышленного назнач., кг		166	31,02	27,95	23,59	22,02	19,46	16,51	26,66	23,79	20,44	18,70	17,12	14,29	22,72	19,03	17,23	14,50
16	Бетон марки 300, $м^3$		113	0,88	0,84	0,80	0,76	0,72	0,68	0,88	0,84	0,80	0,76	0,72	0,68	0,88	0,84	0,80	0,76
17	Портландцемент марки 400, т		168	0,25	0,23	0,22	0,21	0,20	0,19	0,25	0,23	0,22	0,21	0,20	0,19	0,25	0,23	0,22	0,21

Инв.№ подл | Подпись и дата | Взам.инв.№

Номер строки	Наименование материала и единицы измерения	Код материала	Ед изм	Код и марка изделия, количество на марку															
				ПК 51.12-4ВрIIT	ПК 48.12-4ВрIIT	ПК 53.12-3ВрIIT	ПК 60.12-3ВрIIT	ПК 57.12-3ВрIIT	ПК 54.12-3ВрIIT	ПК 51.12-3ВрIIT	ПК 48.12-3ВрIIT	ПК 63.10-8ВрIIT	ПК 60.10-8ВрIIT	ПК 57.10-8ВрIIT	К 54.10-8ВрIIT	ПК 51.10-8ВрIIT	ПК 48.10-8ВрIIT	ПК 63.10-6ВрIIT	ПК 60.10-6ВрIIT
1	Изделия арматурные																		
2	Арматура стержневая класса А I ГОСТ 5781-82																		
3	ф 10 кг		166	2,72	2,72			2,72	2,72	2,72	2,72	2,72	2,72	2,72	2,72	2,72	2,72	2,72	2,72
4	ф 12 кг		166			4,28	4,28												
5	ф 14 кг		166																
6	Арматура проволочная класса Вр I ГОСТ 6727-80																		
7	ф3 кг		166	3,56	3,43	4,44	4,09	3,89	3,76	3,56	3,43	3,02	2,91	2,74	2,63	2,46	4,03	3,02	2,91
8	ф4 кг		166	2,44	2,44	2,44	2,44	2,44	2,44	2,44	2,44	4,84	4,84	4,84	5,56	5,56	2,36	5,56	5,56
9	ф5 кг		166									1,20	1,20	1,20					
10	Арматура проволочная класса ВрII ГОСТ 7348-81																		
11	ф5 кг		166	7,02	5,92	0,67	8,28	8,01	6,64	6,24	5,92	18,43	15,64	14,24	14,02	9,36	7,40	15,52	12,88
12	Общий расход стали кг		166	15,74	14,51	21,83	19,09	17,06	15,56	14,96	14,51	30,21	27,31	25,74	22,53	20,10	16,51	26,82	24,07
13	Общий расход стали, приведенный к кл А I, кг		166	31,20	27,93	44,27	37,06	34,45	30,42	29,01	27,93	67,64	59,67	55,50	47,29	40,71	32,83	58,78	50,23
14	Сталь мелкосортная, кг		166	2,72	2,72	4,28	4,28	2,72	2,72	2,72	2,72	2,72	2,72	2,72	2,72	2,72	2,72	2,72	2,72
15	Металлоизделия промышленного назнач, кг		166	13,09	11,79	17,55	14,81	14,34	12,84	12,24	11,79	27,49	24,59	23,02	19,81	17,38	13,79	24,10	21,35
16	Бетон марки 300, $м^3$		113	0,72	0,68	0,88	0,84	0,80	0,76	0,72	0,68	0,73	0,69	0,66	0,63	0,59	0,56	0,73	0,69
17	Портландцемент марки 400, т		168	0,20	0,19	0,25	0,23	0,22	0,21	0,20	0,19	0,20	0,19	0,18	0,18	0,16	0,16	0,20	0,19

Инв № подл | Подпись и дата | Взам. инв №

https://zavodjbi.com/

Номер строки	Наименование материала и единицы измерения	Код материала	Ед. изм.	Код и марка изделия, количество на марку															
				ПК 57.10-6ВрIIIT	ПК 54.10-6ВрIIIT	ПК 51.10-6ВрIIIT	ПК 48.10-6ВрIIIT	ПК 63.10-4ВрIIIT	ПК 60.10-4ВрIIIT	ПК 57.10-4ВрIIIT	ПК 54.10-4ВрIIIT	ПК 51.10-4ВрIIIT	ПК 48.10-4ВрIIIT	ПК 63.10-3ВрIIIT	ПК 60.10-3ВрIIIT	ПК 57.10-3ВрIIIT	ПК 54.10-3ВрIIIT	ПК 51.10-3ВрIIIT	ПК 48.10-3ВрIIIT
1	Изделия арматурные																		
2	Арматура стержневая класса А-I ГОСТ 5781-82																		
3	⌀10 кг		166	2,72	2,72	2,72	2,72	2,72	2,72	2,72	2,72	2,72	2,72	2,72	2,72	2,72	2,72	2,72	2,72
4	⌀12 кг		166																
5	⌀14 кг		166																
6	Арматура проволочная класса ВрI ГОСТ 6727-80																		
7	⌀3 кг		166	2,74	2,63	2,46	4,03	3,58	3,47	3,67	3,29	3,12	3,01	3,90	3,57	3,40	3,29	3,12	3,01
8	⌀4 кг		166	5,56	5,56	5,56	2,36	3,00	3,00	2,36	2,36	2,36	2,36	2,36	2,36	2,36	2,36	2,36	2,36
9	⌀5 кг		166																
10	Арматура проволочная класса ВрIII ГОСТ 7348-81																		
11	⌀5 кг		166	10,68	8,30	7,80	5,92	10,67	9,20	8,01	6,64	5,46	5,18	8,73	7,36	7,12	5,84	4,68	4,44
12	Общий расход стали кг		166	21,70	19,21	18,54	15,03	19,97	18,39	16,71	15,01	13,66	13,27	17,71	16,01	15,60	14,18	12,88	12,53
13	Общий расход стали, приведенный к кл. АI, кг		166	44,82	38,00	36,35	28,69	42,27	37,99	33,93	29,61	26,06	25,11	36,36	32,04	31,13	27,30	23,83	23,04
14	Сталь мелкосортная, кг		166	2,72	2,72	2,72	2,72	2,72	2,72	2,72	2,72	2,72	2,72	2,72	2,72	2,72	2,72	2,72	2,72
15	Металлоизделия промышленного назнач., кг		166	18,98	16,49	15,82	12,31	17,25	15,67	13,99	12,29	10,94	10,55	14,99	13,20	12,88	11,46	10,16	9,76
16	Бетон марки 300, $м^3$		113	0,66	0,63	0,59	0,56	0,73	0,69	0,66	0,63	0,59	0,56	0,73	0,69	0,66	0,63	0,59	0,56
17	Портландцемент марки 400, т		168	0,18	0,18	0,16	0,16	0,20	0,19	0,18	0,18	0,16	0,16	0,20	0,19	0,18	0,18	0,16	0,16

Инв № подл. | Подпись и дата | Взам. инв №

ЗАВОД ЖБИ

Номер строки	Наименование материала и единицы измерения	Код материала	Ед. изм	ПК 63.18-8Вр II Т-а	ПК 60.18-8Вр II Т-а	ПК 57.18-8Вр II Т-а	ПК 54.18-8Вр II Т-а	ПК 51.18-8Вр II Т-а	ПК 48.18-8Вр II Т-а	ПК 63.18-6Вр II Т-а	ПК 60.18-6Вр II Т-а	ПК 57.18-6Вр II Т-а	ПК 54.18-6Вр II Т-а	ПК 51.18-6Вр II Т-а	ПК 48.18-6Вр II Т-а	ПК 63.18-4Вр II Т-а	ПК 60.18-4Вр II Т-а	ПК 57.18-4Вр II Т-а	ПК 54.18-4Вр II Т-а
		Код		Код и марка изделия, количество на марку.															
1	Изделия арматурные																		
2	Арматура стержневая класса А-I ГОСТ 5781-82																		
3	⌀ 10 кг		166																
4	⌀ 12 кг		166		4,28	4,28	4,28	4,28	4,28		4,28	4,28	4,28	4,28	4,28		4,28	4,28	4,28
5	⌀ 14 кг		166	6,68						6,68						6,68			
6	Арматура проволочная класса Вр-I ГОСТ 6727-80																		
7	⌀ 3 кг		166	5,18	4,99	4,70	4,51	4,22	6,55	5,18	4,99	4,70	4,51	4,22	4,03	6,02	5,83	5,80	5,61
8	⌀ 4 кг		166	7,78	7,78	7,78	8,86	8,86	4,06	8,86	8,86	8,86	8,86	8,06	6,16	5,02	5,02	4,06	4,06
9	⌀ 5 кг		166	1,80	1,80	1,80													
10	Арматура проволочная класса Вр-II ГОСТ 7348-81																		
11	⌀ 5 кг		166	31,04	26,68	23,14	19,09	14,82	13,32	25,22	21,16	16,91	14,94	12,48	9,62	18,43	16,56	13,35	11,62
12	Общий расход стали, кг		166	52,48	45,53	41,70	36,74	32,18	28,21	45,94	39,29	34,75	32,59	29,04	24,09	36,15	31,69	27,49	25,57
13	Общий расход стали, приведенный к кл. А-I, кг		166	115,29	100,40	90,06	77,38	65,00	57,18	97,83	82,13	70,09	65,76	57,28	46,19	74,51	66,60	56,15	54,04
14	Сталь мелкосортная, кг		166	6,68	4,28	4,28	4,28	4,28	4,28	6,68	4,28	4,28	4,28	4,28	4,28	6,68	4,28	4,28	4,28
15	Металлоизделия промышленного назначен., кг		166	45,80	41,25	37,42	32,46	27,90	23,93	39,26	35,01	30,47	28,31	24,76	19,81	29,47	27,41	23,71	21,23
16	Бетон марки М300, $м^3$		113	1,36	1,30	1,23	1,17	1,11	1,04	1,36	1,30	1,23	1,17	1,11	1,04	1,36	1,30	1,23	1,17
17	Портландцемент марки 400, т		168	0,38	0,36	0,34	0,33	0,31	0,29	0,38	0,36	0,34	0,33	0,31	0,29	0,38	0,36	0,34	0,33

https://zavodjbi.com/

Номер строки	Наименование материала и единицы измерения	Код материала	Ед изм	ПК 51.18-4ВрIIIТ-а	ПК 48.18-4ВрIIIТ-а	ПК 63.18-3ВрIIIТ-а	ПК 60.18-3ВрIIIТ-а	ПК 57.18-3ВрIIIТ-а	ПК 54.18-3ВрIIIТ-а	ПК 51.18-3ВрIIIТ-а	ПК 48.18-3ВрIIIТ-а	ПК 63.15-8ВрIIIТ-а	ПК 60.15-8ВрIIIТ-а	ПК 57.15-8ВрIIIТ-а	ПК 54.15-8ВрIIIТ-а	ПК 51.15-8ВрIIIТ-а	ПК 48.15-8ВрIIIТ-а	ПК 63.15-6ВрIIIТ-а	ПК 60.15-6ВрIIIТ-а
		Код		Код и марка изделия, количество на марку.															
1	Изделия арматурные																		
2	Арматура стержневая класса А-I, ГОСТ 5781-82																		
3	⌀10 кг		166																
4	⌀12 кг		166	4,28	4,28		4,28	4,28	4,28	4,28	4,28	4,28	4,28	4,28	4,28	4,28	4,28	4,28	4,28
5	⌀14 кг		166			6,68													
6	Арматура проволочная класса Вр-I, ГОСТ 6727-80																		
7	⌀3 кг		166	5,10	4,91	6,28	6,09	5,58	5,39	4,88	4,69	4,10	3,95	3,72	3,57	3,34	5,29	4,10	3,95
8	⌀4 кг		166	4,06	4,06	4,06	4,06	4,06	4,06	4,06	4,06	5,90	5,90	5,90	6,80	6,80	2,80	6,80	6,80
9	⌀5 кг		166									1,50	1,50	1,50					
10	Арматура проволочная класса Вр-II ГОСТ 7348-81																		
11	⌀5 кг		166	9,36	8,88	14,55	11,96	10,68	9,96	7,80	6,66	26,19	23,00	19,58	15,77	12,48	11,84	21,34	17,48
12	Общий расход стали кг		166	22,80	22,13	31,57	26,39	24,60	23,69	21,02	19,69	41,97	38,63	34,98	30,42	26,90	24,21	36,52	32,51
13	Общий расход стали приведенный к кл. АI, кг		166	43,95	42,33	62,62	52,69	48,35	46,06	39,26	35,79	94,51	85,36	75,45	63,68	54,12	49,32	80,05	69,02
14	Сталь мелкосортная кг		166	4,28	4,28	6,68	4,28	4,28	4,28	4,28	4,28	4,28	4,28	4,28	4,28	4,28	4,28	4,28	4,28
15	Металлоизделия промышленного назначен, кг		166	18,52	17,85	24,89	22,11	20,32	19,41	16,74	15,41	37,69	34,35	30,70	26,14	22,62	19,93	32,24	28,24
16	Бетон марки 300, $м^3$		113	1,11	1,04	1,36	1,30	1,23	1,17	1,11	1,04	1,19	1,14	1,08	1,03	0,97	0,92	1,19	1,14
17	Портландцемент марки 400, т		168	0,31	0,29	0,38	0,36	0,34	0,33	0,31	0,29	0,33	0,32	0,30	0,29	0,27	0,26	0,33	0,32

Инв № подл | Подпись и дата | Взам инв №

ЗАВОД ЖЕЛЕЗОБЕТОНИ

Номер строки	Наименование материала и единицы измерения	Код материала	Ед. изм.	ПК 57.15-6ВрIIТ-а	ПК 54.15-6ВрIIТ-а	ПК 51.15-6ВрIIТ-а	ПК 48.15-6ВрIIТ-а	ПК 63.15-4ВрIIТ-а	ПК 60.15-4ВрIIТ-а	ПК 57.15-4ВрIIТ-а	ПК 54.15-4ВрIIТ-а	ПК 51.15-4ВрIIТ-а	ПК 48.15-4ВрIIТ-а	ПК 63.15-3ВрIIТ-а	ПК 60.15-3ВрIIТ-а	ПК 57.15-3ВрIIТ-а	ПК 54.15-3ВрIIТ-а	ПК 51.15-3ВрIIТ-а	ПК 48.15-3ВрIIТ-а
		Код		Код и марка изделия, количество на марку															
1	Изделия арматурные																		
2	Арматура стержневая класса А-I ГОСТ 5781-82																		
3	ф10 кг		166																
4	ф12 кг		166	4,28	4,28	4,28	4,28	4,28	4,28	4,28	4,28	4,28	4,28	4,28	4,28	4,28	4,28	4,28	4,28
5	ф14 кг		166																
6	Арматура проволочная класса Вр-I ГОСТ 6727-80																		
7	ф3 кг		166	3,72	3,57	3,34	4,87	4,80	4,65	4,60	4,45	4,22	3,85	4,98	4,83	4,60	4,23	4,00	3,85
8	ф4 кг		166	6,80	6,80	6,00	2,80	3,60	3,60	2,80	2,80	2,80	2,80	2,80	2,80	2,80	2,80	2,80	2,80
9	ф5 кг		166																
10	Арматура проволочная класса ВрII ГОСТ 7348-81																		
11	ф5 кг		166	15,13	11,62	10,14	8,14	16,49	12,88	11,57	9,13	8,58	7,40	12,61	10,12	9,79	7,47	7,02	6,66
12	Общий расход стали, кг		166	29,93	26,27	23,76	20,09	29,17	25,41	23,25	20,66	19,88	18,33	24,67	22,03	21,47	18,78	18,10	17,59
13	Общий расход стали, приведенный к кл. А-I, кг		166	62,10	52,06	46,40	38,35	62,80	52,47	47,58	40,50	38,62	34,77	51,03	43,84	42,57	35,53	33,91	32,70
14	Сталь мелкосортная, кг		166	4,28	4,28	4,28	4,28	4,28	4,28	4,28	4,28	4,28	4,28	4,28	4,28	4,28	4,28	4,28	4,28
15	Металлоизделия промышленного назначен. кг		166	25,65	21,99	19,48	15,81	24,89	21,13	18,97	16,38	15,60	14,05	20,39	17,75	17,19	14,50	13,82	13,31
16	Бетон марки 300, $м^3$		113	1,08	1,03	0,97	0,92	1,19	1,14	1,08	1,03	0,97	0,92	1,19	1,14	1,08	1,03	0,97	0,92
17	Портландцемент марки 400, т.		168	0,30	0,29	0,27	0,26	0,33	0,32	0,30	0,29	0,27	0,26	0,33	0,32	0,30	0,29	0,27	0,26

Инв. № подл. | Подпись и дата | Взам. инв. №

ЗАВОД ЖБИ

НОМЕР СТРОКИ	НАИМЕНОВАНИЕ МАТЕРИАЛА И ЕДИНИЦЫ ИЗМЕРЕНИЯ	КОД МАТЕРИАЛА	КОД ЕД ИЗМ.	КОД И МАРКА ИЗДЕЛИЯ, КОЛИЧЕСТВО НА МАРКУ.															
				ПК 63.12-8ВрIIIТ-а	ПК 60.12-8ВрIIIТ-а	ПК 57.12-8ВрIIIТ-а	ПК 54.12-8ВрIIIТ-а	ПК 51.12-8ВрIIIТ-а	ПК 48.12-8ВрIIIТ-а	ПК 63.12-6ВрIIIТ-а	ПК 60.12-6ВрIIIТ-а	ПК 57.12-6ВрIIIТ-а	ПК 54.12-6ВрIIIТ-а	ПК 51.12-6ВрIIIТ-а	ПК 48.12-6ВрIIIТ-а	ПК 63.12-4ВрIIIТ-а	ПК 60.12-4ВрIIIТ-а	ПК 57.12-4ВрIIIТ-а	ПК 54.12-4ВрIIIТ-а
1	ИЗДЕЛИЯ АРМАТУРНЫЕ																		
2	АРМАТУРА СТЕРЖНЕВАЯ КЛАССА А-I ГОСТ 5781-82																		
3	ф 10 КГ		166			2,72	2,72	2,72	2,72			2,72	2,72	2,72	2,72			2,72	2,72
4	ф 12 КГ		166	4,28	4,28					4,28	4,28					4,28	4,28		
5	ф 14 КГ		166																
6	АРМАТУРА ПРОВОЛОЧНАЯ КЛАССА ВрI ГОСТ 6727-80																		
7	ф 3 КГ		166	3,56	3,43	3,23	3,10	2,90	4,45	3,56	3,43	3,23	3,10	2,90	4,45	4,12	3,99	4,11	3,76
8	ф 4 КГ		166	4,92	4,92	4,92	5,64	5,64	2,44	5,64	5,64	5,64	5,64	5,64	2,44	3,08	3,08	2,44	2,44
9	ф 5 КГ		166	1,20	1,20	1,20													
10	АРМАТУРА ПРОВОЛОЧНАЯ КЛАССА ВрII ГОСТ 7348-81																		
11	ф 5 КГ		166	21,34	18,40	14,24	13,28	10,92	9,62	17,46	14,72	11,57	9,96	8,58	7,40	15,52	11,96	10,68	8,30
12	ОБЩИЙ РАСХОД СТАЛИ КГ		166	35,30	32,23	26,31	24,74	22,18	19,23	30,94	28,07	23,16	21,42	19,84	17,01	27,00	23,31	19,95	17,22
13	ОБЩИЙ РАСХОД СТАЛИ, ПРИВЕДЕННЫЙ К КЛ АI, КГ		166	78,26	69,84	56,33	52,74	45,85	39,78	66,69	58,83	48,16	43,46	39,29	33,57	58,32	48,16	42,26	35,07
14	СТАЛЬ МЕЛКОСОРТНАЯ, КГ		166	4,28	4,28	2,72	2,72	2,72	2,72	4,28	4,28	2,72	2,72	2,72	2,72	4,28	4,28	2,72	2,72
15	МЕТАЛЛОИЗДЕЛИЯ ПРОМЫШЛЕННОГО НАЗНАЧЕН. КГ		166	31,02	27,95	23,59	22,02	19,46	16,51	26,66	23,79	20,44	18,70	17,12	14,29	22,72	19,03	17,23	14,50
16	БЕТОН МАРКИ 300, $м^3$		113	0,90	0,86	0,82	0,78	0,73	0,69	0,90	0,86	0,82	0,78	0,73	0,69	0,90	0,86	0,82	0,78
17	ПОРТЛАНДЦЕМЕНТ МАРКИ 400, Т		168	0,25	0,24	0,23	0,22	0,20	0,19	0,25	0,24	0,23	0,22	0,20	0,19	0,25	0,24	0,23	0,22

https://zavodjbi.com/
ЗАВОД ЖБИ

Номер строки	Наименование материала и единицы измерения	Код материала	Код ед изм	ПК 51.12-4ВрIIIТ-а	ПК 48.12-4ВрIIIТ-а	ПК 63.12-3ВрIIIТ-а	ПК 60.12-3ВрIIIТ-а	ПК 57.12-3ВрIIIТ-а	ПК 54.12-3ВрIIIТ-а	ПК 51.12-3ВрIIIТ-а	ПК 48.12-3ВрIIIТ-а	ПК 63.10-8ВрIIIТ-а	ПК 60.10-8ВрIIIТ-а	ПК 57.10-8ВрIIIТ-а	ПК 54.10-8ВрIIIТ-а	ПК 51.10-8ВрIIIТ-а	ПК 48.10-8ВрIIIТ-а	ПК 63.10-6ВрIIIТ-а	ПК 60.10-6ВрIIIТ-а
				Код и марка изделия, количество на марку															
1	Изделия арматурные																		
2	Арматура стержневая класса А-I ГОСТ 5781-82																		
3	Ф10 кг		166	2,72	2,72			2,72	2,72	2,72	2,72	2,72	2,72	2,72	2,72	2,72	2,72	2,72	2,72
4	Ф12 кг		166			4,28	4,28												
5	Ф14 кг		166																
6	Арматура проволочная класса ВрI ГОСТ 6727-80																		
7	Ф3 кг		166	3,56	3,43	4,44	4,09	3,89	3,76	3,56	3,43	3,02	2,91	2,74	2,63	2,46	4,03	3,02	2,91
8	Ф4 кг		166	2,44	2,44	2,44	2,44	2,44	2,44	2,44	2,44	4,84	4,84	4,84	5,56	5,56	2,36	5,56	5,56
9	Ф5 кг		166									1,20	1,20	1,20					
10	Арматура проволочная класса ВрII ГОСТ 7348-81																		
11	Ф5 кг		166	7,02	5,92	10,67	8,28	8,01	6,64	6,24	5,92	18,43	15,64	14,24	11,62	9,36	7,40	15,52	12,88
12	Общий расход стали кг		166	15,74	14,51	21,83	19,09	17,06	15,56	14,96	14,49	30,21	27,31	25,74	22,53	20,10	16,51	26,82	24,07
13	Общий расход стали, приведенный к кл А I, кг		166	31,20	27,93	44,25	37,06	34,45	30,42	29,01	27,93	67,34	59,67	55,50	47,29	40,71	32,83	58,78	50,23
14	Сталь мелкосортная, кг		166	2,72	2,72	4,28	4,28	2,72	2,72	2,72	2,72	2,72	2,72	2,72	2,72	2,72	2,72	2,72	2,72
15	Металлоизделия промышленного назначен, кг		166	13,02	11,79	17,55	14,81	14,34	12,84	12,24	11,77	27,49	24,59	23,02	19,81	17,38	13,79	24,10	21,35
16	Бетон марки 300, $м^3$		113	0,73	0,69	0,90	0,86	0,82	0,78	0,73	0,69	0,74	0,71	0,67	0,64	0,61	0,57	0,74	0,71
17	Портландцемент марки 400, т		168	0,20	0,19	0,25	0,24	0,23	0,22	0,20	0,19	0,21	0,20	0,19	0,18	0,17	0,16	0,21	0,20

Номер строки	Наименование материала и единицы измерения	Код материала	Ед изм.	ПК 57.10-6ВрIIIТ-а	ПК 54.10-6ВрIIIТ-а	ПК 51.10-6ВрIIIТ-а	ПК 48.10-6ВрIIIТ-а	ПК 63.10-4ВрIIIТ-а	ПК 60.10-4ВрIIIТ-а	ПК 57.10-4ВрIIIТ-а	ПК 54.10-4ВрIIIТ-а	ПК 51.10-4ВрIIIТ-а	ПК 48.10-4ВрIIIТ-а	ПК 63.10-3ВрIIIТ-а	ПК 60.10-3ВрIIIТ-а	ПК 57.10-3ВрIIIТ-а	ПК 54.10-3ВрIIIТ-а	ПК 51.10-3ВрIIIТ-а	ПК 48.10-3ВрIIIТ-а
		Код		Код и марка изделия, количество на марку															
1	Изделия арматурные																		
2	Арматура стержневая класса А-I ГОСТ5781-82																		
3	Ф10 кг		166	2,72	2,72	2,72	2,72	2,72	2,72	2,72	2,72	2,72	2,72	2,72	2,72	2,72	2,72	2,72	2,72
4	Ф12 кг		166																
5	Ф14 кг		166																
6	Арматура проволочная класса ВрI ГОСТ6727-80																		
7	Ф3 кг		166	2,74	2,63	2,46	4,03	3,58	3,47	3,62	3,29	3,12	3,01	3,90	3,57	3,40	3,28	3,12	3,01
8	Ф4 кг		166	5,56	5,56	5,56	2,36	3,00	3,00	2,36	2,36	2,36	2,36	2,36	2,36	2,36	2,36	2,36	2,36
9	Ф5 кг		166																
10	Арматура проволочная класса ВрII ГОСТ7348-81																		
11	Ф5 кг		166	10,68	8,30	7,80	5,92	10,67	9,20	8,01	6,64	5,46	5,18	8,73	7,36	7,12	5,81	4,68	4,44
12	Общий расход стали		166	21,70	19,21	18,54	15,03	19,97	18,39	16,71	15,01	13,66	13,27	17,71	16,01	15,60	14,18	12,88	12,53
13	Общий расход стали, приведенный к кл А-I, кг		166	44,82	38,00	36,35	28,69	42,27	37,99	33,93	29,61	26,06	25,11	36,36	32,04	31,13	27,30	23,88	23,04
14	Сталь мелкосортная, кг		166	2,72	2,72	2,72	2,72	2,72	2,72	2,72	2,72	2,72	2,72	2,72	2,72	2,72	2,72	2,72	2,72
15	Металлоизделия промышленного назначен, кг		166	18,98	16,49	15,82	12,31	17,25	15,67	13,99	12,29	10,94	10,55	14,99	13,29	12,88	11,46	10,16	9,76
16	Бетон марки 300, $м^3$		113	0,67	0,64	0,61	0,57	0,74	0,71	0,67	0,64	0,61	0,57	0,74	0,71	0,67	0,64	0,61	0,57
17	Портландцемент марки 400, т		168	0,19	0,18	0,17	0,16	0,21	0,20	0,19	0,18	0,17	0,16	0,21	0,20	0,19	0,18	0,17	0,16

Взам инв № | Подпись и дата | Инв. № подл