https://zavodjbi.com/

ГОСУДАРСТВЕННЫЙ КОМИТЕТ СОВЕТА МИНИСТРОВ СССР
ПО ДЕЛАМ СТРОИТЕЛЬСТВА
/ГОССТРОЙ СССР/

# ТИПОВЫЕ КОНСТРУКЦИИ И ДЕТАЛИ ЗДАНИЙ И СООРУЖЕНИЙ

## Серия 1.465-3

# СБОРНЫЕ ЖЕЛЕЗОБЕТОННЫЕ ПРЕДВАРИТЕЛЬНО НАПРЯЖЕННЫЕ ПЛИТЫ ДЛИНОЙ 12 М ДЛЯ ПОКРЫТИЙ ПРОМЫШЛЕННЫХ ЗДАНИЙ

## Выпуск 10

## Часть 2

## РАБОЧИЕ ЧЕРТЕЖИ АРМАТУРНЫХ ИЗДЕЛИЙ И ЗАКЛАДНЫХ ДЕТАЛЕЙ ДЛЯ ПЛИТ РАЗМЕРОМ 3×12М ТИПА II ИЗ ЛЕГКИХ БЕТОНОВ

https://zavodjbi.com/

https://zavodjbi.com/

Шифр
14-71
Инж-лист
Р 4
Инв. №
Т-23916

ГОСУДАРСТВЕННЫЙ КОМИТЕТ СОВЕТА МИНИСТРОВ СССР
ПО ДЕЛАМ СТРОИТЕЛЬСТВА
/ГОССТРОЙ СССР/

ТИПОВЫЕ КОНСТРУКЦИИ И ДЕТАЛИ ЗДАНИЙ И СООРУЖЕНИЙ

# Серия 1.465-3

# СБОРНЫЕ ЖЕЛЕЗОБЕТОННЫЕ ПРЕДВАРИТЕЛЬНО НАПРЯЖЕННЫЕ ПЛИТЫ ДЛИНОЙ 12 М ДЛЯ ПОКРЫТИЙ ПРОМЫШЛЕННЫХ ЗДАНИЙ

## Выпуск 10

## Часть 2

## РАБОЧИЕ ЧЕРТЕЖИ АРМАТУРНЫХ ИЗДЕЛИЙ И ЗАКЛАДНЫХ ДЕТАЛЕЙ ДЛЯ ПЛИТ РАЗМЕРОМ 3×12 М ТИП II ИЗ ЛЕГКИХ БЕТОНОВ

РАЗРАБОТАНЫ
ЦНИИПРОМЗДАНИЙ
совместно с НИИЖБ

ОДОБРЕНЫ
ГОССТРОЕМ СССР
25 апреля 1973 г.

ЦНИИПРОМЗДАНИЙ

| | | | |
|---|---|---|---|
| Гл инженер | Сергеев | Зам директора | Александровский |
| Гл конструкт. | Васильев | Рук. сектора | Корнев |
| Нач. отк-3 | Петров | Ст. науч. сотруд. | Кузнецова |
| Гл инж гр-та | Розенблюм | Гл конструктор | Жуков |

https://zavodjbi.com/

https://zavodjbi.com/



Шифр 14-71
Марка-лист Р.Ч.
Инв.№ Т-2391/1

# СОДЕРЖАНИЕ


| Лист | | Стр. |
|---|---|---|
| | Пояснительная записка. . . . . | 4 |
| I | Каркас КРI. . . . . | 5 |
| 2 | Каркас КР2. . . . . | 5 |
| 3 | Каркас КР3$^{т}$. КР3м . . . . . | 6 |
| 4 | Каркас КР4. . . . . | 6 |
| 5 | Каркас КР5. . . . . | 7 |
| 6 | Каркас КР6. . . . . | 7 |
| 7 | Каркас КР7. . . . . | 8 |
| 8 | Каркас КР8. . . . . | 8 |
| 9 | Каркас КР9. . . . . | 9 |
| I0 | Каркас КРI0. . . . . | 9 |
| II | Каркас КРII. . . . . | I0 |
| I2 | Каркас КРI2. . . . . | I0 |
| I3 | Каркасы КРI3, КПI3. . . . . | II |
| I4 | Каркасы КРI4, КПI4. . . . . | I2 |
| I5 | Каркасы КРI5, КПI5. . . . . | I3 |
| I6 | Каркасы КРI6, КПI6. . . . . | I4 |
| I7 | Каркас КРI7. . . . . | I5 |
| I8 | Каркас КРI8. . . . . | I5 |
| I9 | Каркас КРI9. . . . . | I6 |
| 20 | Каркас КР20. . . . . | I6 |
| 2I | Каркас КР2I. . . . . | I7 |
| 22 | Каркас КР22. . . . . | I7 |
| 23 | Каркас КР23. . . . . | I8 |
| 24 | Сетка СI. . . . . | I9 |
| 25 | Сетка СIг . . . . . | 20 |
| 26 | Сетка СIа. . . . . | 2I |
| 27 | Сетка С2. . . . . | 22 |
| 28 | Сетка С2г. . . . . | 23 |
| 29 | Сетка С2а. . . . . | 24 |
| 30 | Сетка С3. . . . . | 25 |
| 3I | Сетка С3г. . . . . | 26 |
| 32 | Сетка С3а. . . . . | 27 |


Госстрой СССР
ЦНИИПРОМЗДАНИЙ
г. Москва

Нач. ОТК-3 Петров
Гл. инж. пр-та Розенблюм
Рук. группы Шелапутина
Ст. инженер Старцева

https://zavodjbi.com/

https://zavodjbi.com/



Шифр 14-71
Марка-лист Р.4
Инв. №
Т-239П/2


| Лист | | Стр. |
|---|---|---|
| 33 | Сетка С4 | 28 |
| 34 | Сетка С5 | 29 |
| 35 | Сетка С6 | 30 |
| 36 | Петля строповочная ПО1 | 31 |
| 37 | Петля строповочная ПО2 | 32 |
| 38 | Петля строповочная ПО3 | 33 |
| 39 | Петля строповочная ПО4 | 34 |
| 40 | Закладные детали М1$^{т}$, М1н | 35 |
| 41 | Закладные детали М2$^{т}$, М2н | 36 |
| 42 | Закладные детали М3$^{т}$, М3н | 37 |
| 43 | Закладные детали М4$^{т}$, М4н | 38 |
| 44 | Закладные детали М5$^{т}$, М5н | 39 |
| 45 | Закладные детали М6$^{т}$, М6н | 40 |
| 46 | Закладная деталь М7 | 41 |
| 47 | Закладная деталь М8 | 41 |
| 48 | Закладная деталь М9 | 42 |
| 49 | Закладная деталь М10 | 42 |
| 50 | Закладная деталь М11 | 43 |
| 51 | Закладная деталь М12 | 44 |
| 52 | Закладная деталь М13 | 45 |
| 53 | Закладная деталь М14 | 45 |
| 54 | Закладная деталь М15 | 46 |
| 55 | Закладная деталь М16 | 46 |
| 56 | Закладная деталь М17 | 47 |
| 57 | Закладная деталь М18 | 47 |


Гостстрой СССР
ЦНИИПРОМЗДАНИЙ
г. Москва

Нач. ОТК-3 Петров
Гл. инж. пр-та Розенбаум
Рук. группы Шепалутина

ЗАВОД ЖБИ

https://zavodjbi.com/

https://zavodjbi.com/



Шифр
14-11
Марка-лист
Р.Ч.
Инв.№
Т-23918

# ПОЯСНИТЕЛЬНАЯ ЗАПИСКА

1. Настоящая часть выпуска 10 серии Т.465-3 содержит рабочие чертежи арматурных изделий и закладных деталей для плит размером 3х12 м тип П, включая арматурные изделия и закладные детали для плит с отверстием для пропуска вентшахт с дефлекторами и зентами.

2. Общие указания по изготовлению арматурных изделий и закладных деталей приведены в вып.0 настоящей серии.

3. Спецификации арматурных изделий и закладных деталей и выборки стали на плиту приведены в части 1 настоящего выпуска.

4. Сетки полок разработаны в 3-х вариантах. Сетки С1+С3 применяются при наличии оборудования, обеспечивающего изготовление широких сеток; сетки С1а-С3а применяются при отсутствии такого оборудования. Сетки С1г+С3г изготовляются из товарных сеток по ГОСТ 8478-66.

5. Петли строповочные разработаны в 3-х вариантах. Петли строповочные ПС1, ПС3 – основной вариант. Петли строповочные П2, ПС4 предназначены для плит, при бетонировании которых допускается наличие элементов, выступающих над поверхностью полки.

6. Петли строповочные следует выполнять из горячекатаной стали класса А-I марок БСт3сп2 или ВСт3пс2 для сварных конструкций (ГОСТ 380-71). Допускается изготовлять петли из стали класса А-II марки 10ГТ (ЧМТУ 1-944-70, ЧМТУ 1-69-67); при этом диаметр стержня может быть уменьшен на один номер. В случае возможности монтажа плит при температуре минус 40°С и ниже не допускается изготовление петель из стали марки ВСт3пс2.

Закладные детали должны изготовляться из стали марки ВСт3пс2 для сварных конструкций (ГОСТ 380-71).

7. Схема поперечного сечения сварного флангового шва, соединяющего стержни с плоскими элементами, приведена на рис.1.

Рис. 1

Госстрой СССР
ЦНИИПРОМЗДАНИЙ
г. Москва
Нач. ОТК-3 Петров
Гл. инж. пр-та Розенблюм
Рук. группы Шелапутина
Ст. инженер Старцева

https://zavodjbi.com/

https://zavodjbi.com/



Шифр 14-71
Марка-отд. Р.4
Инв. № Т-23919

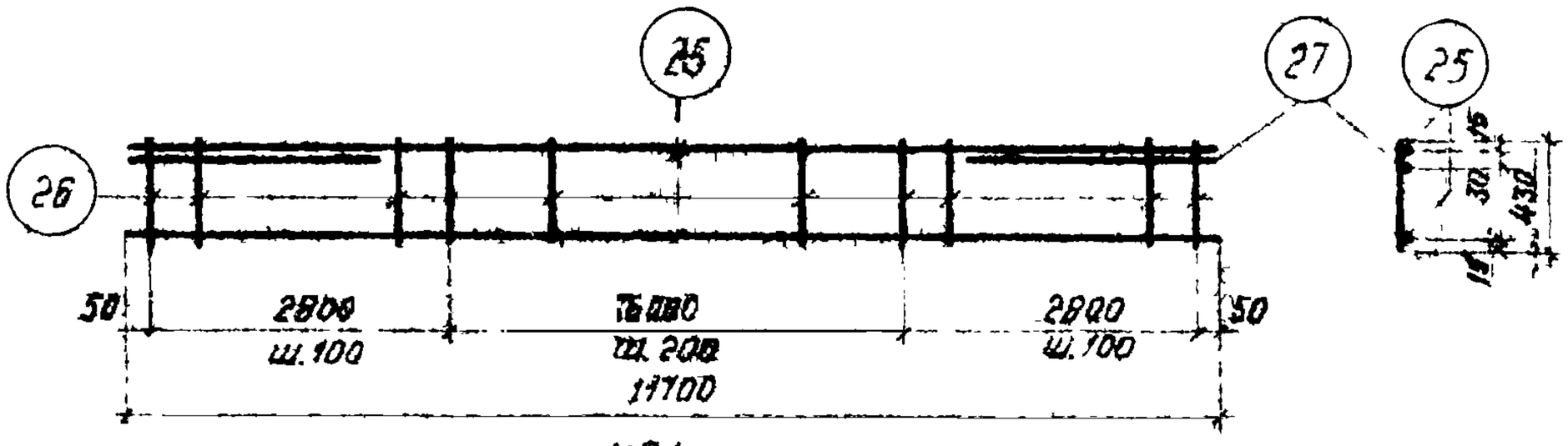


КР1

## Спецификация и расход стали на одно изделие

| Марка изделия | № поз | Ф или сечение, мм | Длина, мм | К-во шт | Выборка стали: Ф или сечение мм | Общая длина, м | Общий вес, кг |
|---|---|---|---|---|---|---|---|
| КР1 | 25 | 5ВI | 11700 | 2 | 10АIII | 3,0 | 1,9 |
| | 26 | 5ВI | 430 | 87 | 5ВI | 61,0 | 9,4 |
| | 27 | 10АIII | 1500 | 2 | Вес изделия | | 11,3 |

| ТК | Железобетонные плиты покрытий размером 3×12м тип II из легких бетонов | Серия 1.465-3 | |
|---|---|---|---|
| 1971г. | Каркас КР1 | Вып.10 часть 2 | Лист 1 |

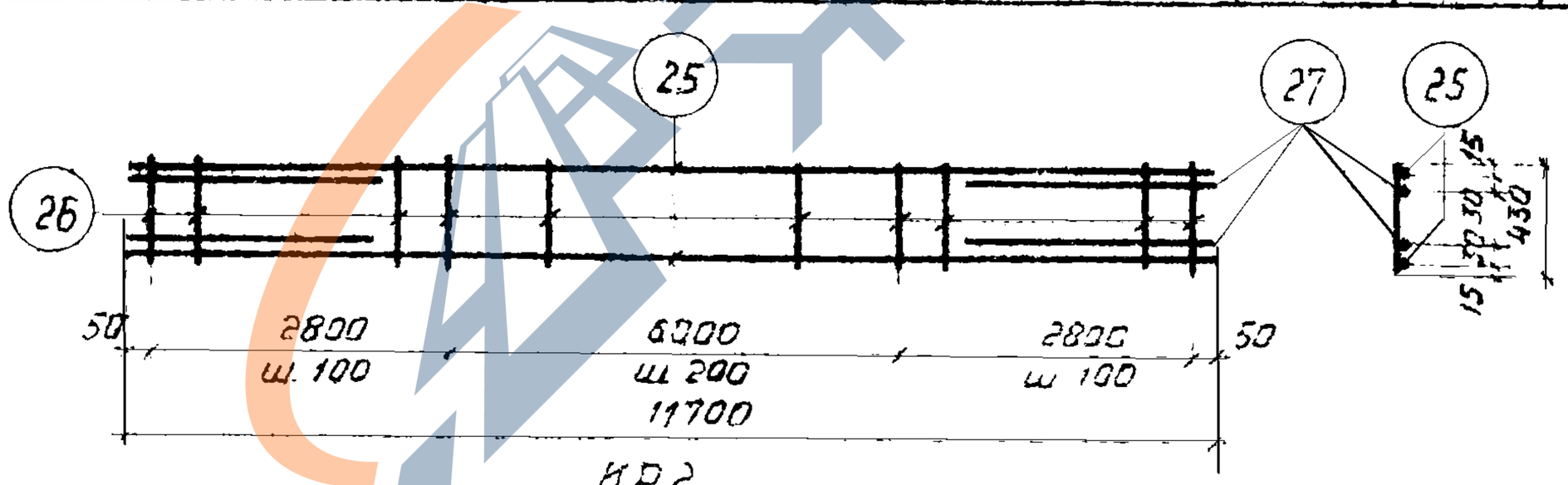


КР2

## Спецификация и расход стали на одно изделие

| Марка изделия | № поз. | Ф или сечение, мм | Длина, мм | К-во, шт | Выборка стали: Ф или сечение мм | Общая длина м | Общий вес кг |
|---|---|---|---|---|---|---|---|
| КР2 | 25 | 5ВI | 11700 | 2 | 10АIII | 6.0 | 3,8 |
| | 26 | 5ВI | 430 | 87 | 5ВI | 61,0 | 9,4 |
| | 27 | 10АIII | 1500 | 4 | Вес изделия | | 13,2 |

| ТК | Железобетонные плиты покрытий размером 3×12м тип II из легких бетонов | Серия 1.465-3 | |
|---|---|---|---|
| 1971г | Каркас КР2 | Вып.10 часть 2 | Лист 2 |

Госстрой СССР ЦНИИПРОМЗДАНИЙ г. Москва

Нач. ОТК-3 Гл. инж. пр. Рук. группы Ст. инженер

Петров Розенблюм Шелапутина Старцева

И.о. инж. Проверил

Кузнецова Чудновская

https://zavodjbi.com/

https://zavodjbi.com/

Шифр 14-71
Марка-ПМС
РЧ
Инв. №
Т-23920

Кузнецова
Чудновская

Петров
Розенблюм
Шелапутина
Старцева

Нач. ОТК-3
Гл. инж. пр.
Рук. группы
Ст. инженер

Госстрой СССР
ЦНИИПРОМЗДАНИЙ
Москва

6

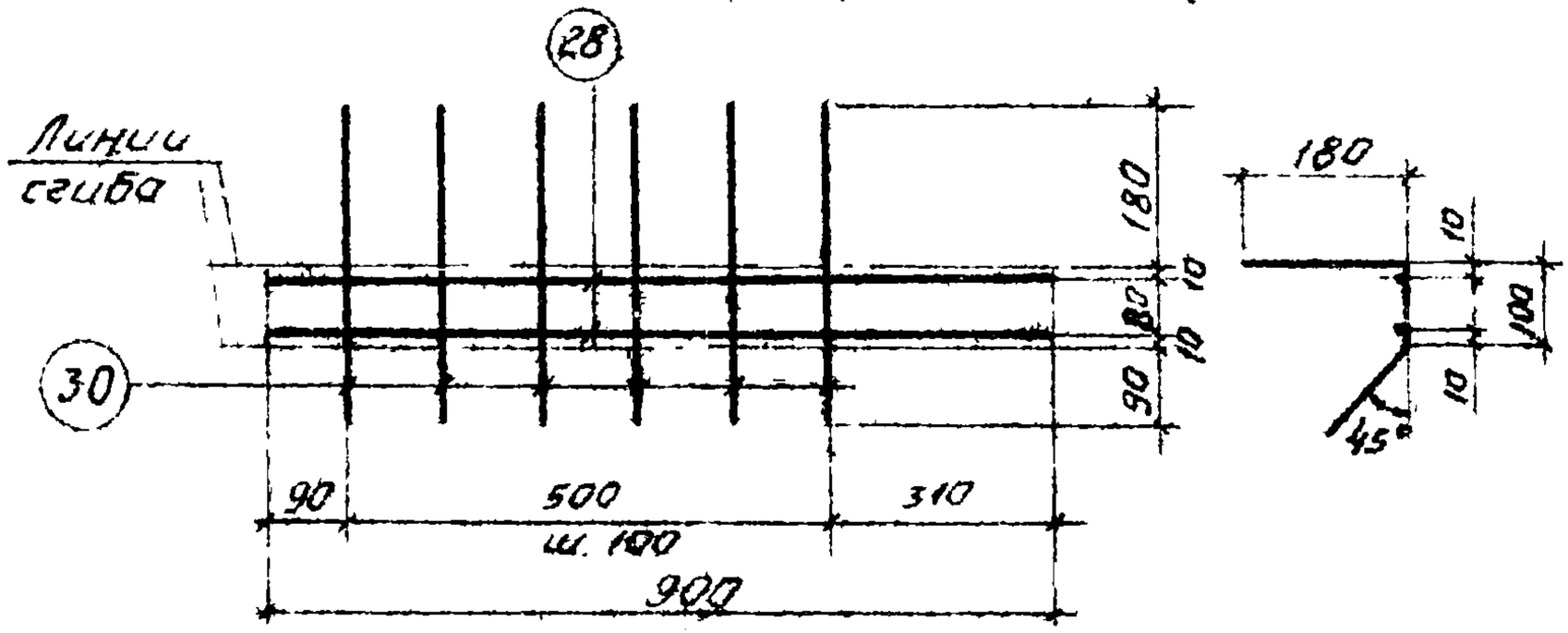


КР3$^{т}$, КР3$_{н}$ (обратно чертежу)

Спецификация и расход стали на одно изделие

| Марка изделия | № поз. | Ф или сечение, мм | Длина, мм | К-во, шт. | Выборка стали: Ф или сечение, мм | Общая длина, м | Общий вес, кг |
|---|---|---|---|---|---|---|---|
| КР3$^{т}_{н}$ | 28 | 10А III | 900 | 2 | 10А III | 1,8 | 1,2 |
| | 30 | 5В I | 370 | 6 | 5В I | 2,2 | 0,4 |
| | | | | | Вес изделия | | 1,6 |

| ТК | Железобетонные плиты покрытий размером 3×12м тип II из легких бетонов | Серия 1.465-2 | |
|---|---|---|---|
| 1971 | Каркасы КР3$^{т}$, КР3$_{н}$ | Вып. 10 часть 2 | Лист 3 |

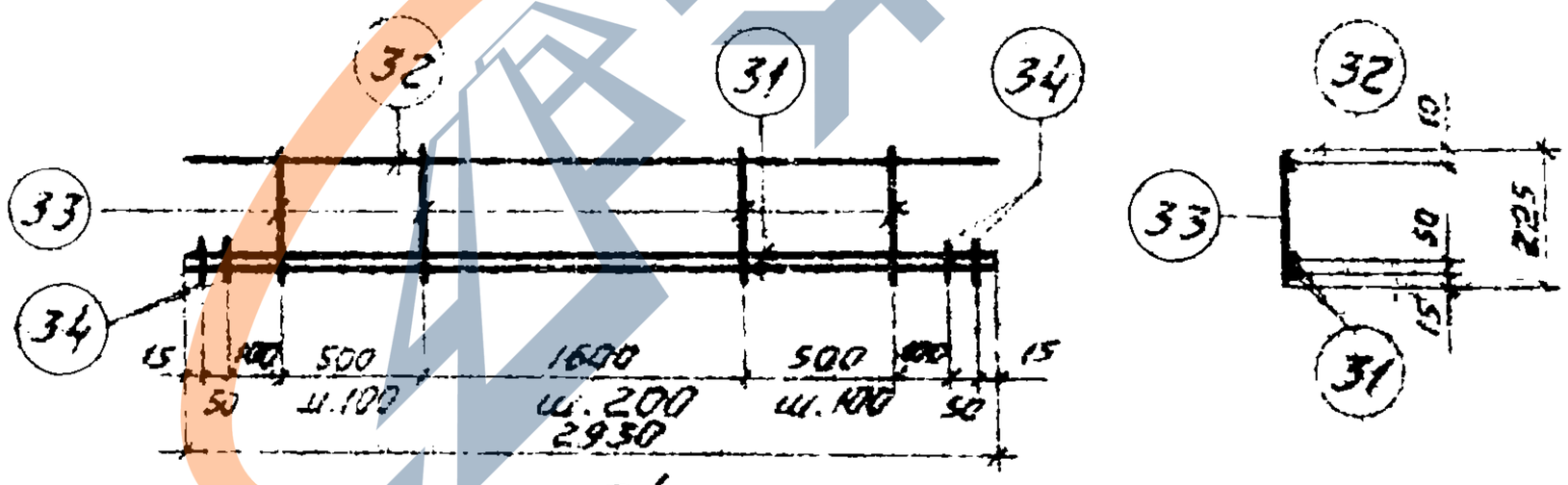


КР4

Спецификация и расход стали на одно изделие

| Марка изделия | № поз. | Ф или сечение, мм | Длина, мм | К-во, шт. | Выборка стали: Ф или сечение, мм | Общая длина, м | Общий вес, кг |
|---|---|---|---|---|---|---|---|
| КР4 | 31 | 12А III | 2930 | 2 | 12А III | 6,3 | 5,6 |
| | 32 | 4В I | 2930 | 1 | 4В I | 7,4 | 0,8 |
| | 33 | 4В I | 225 | 1,9 | | | |
| | 34 | 12А III | 100 | 4 | Вес изделия | | 6,4 |

| ТК | Железобетонные плиты покрытий размером 3×12м тип II из легких бетонов | Серия 1.465-3 | |
|---|---|---|---|
| 1971г | Каркас КР4 | Вып. 10 Часть 2 | Лист 4 |

https://zavodjbi.com/

https://zavodjbi.com/

Шифр 14-71 Марка-ПНС РЧ Инв.№ Т-23921



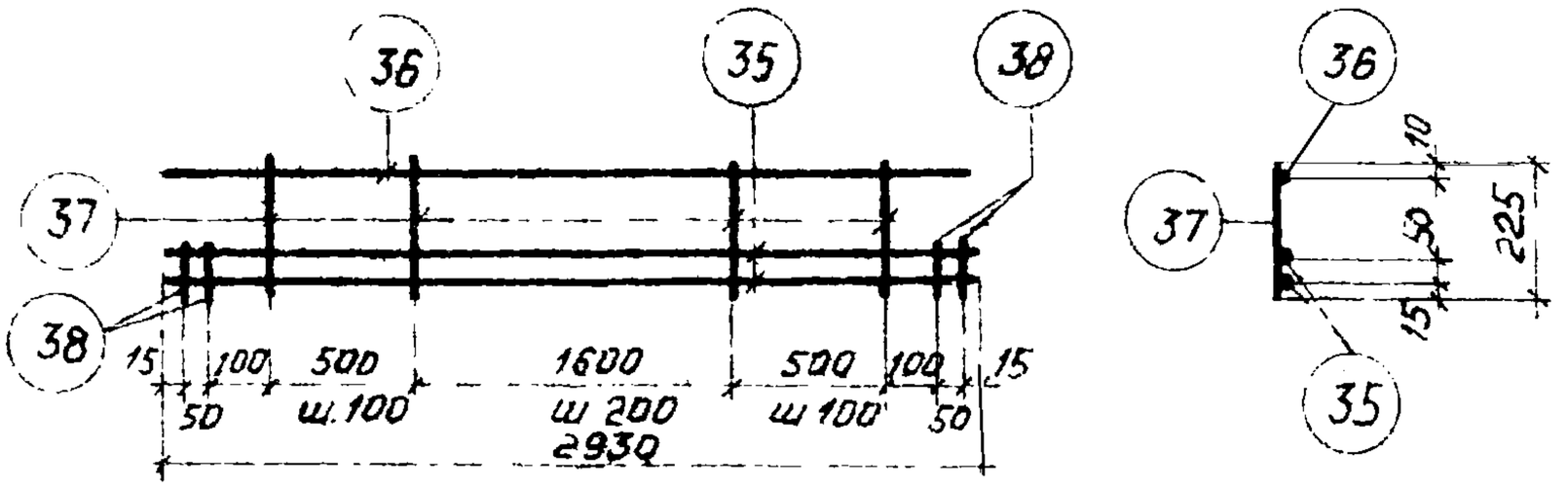


КР5

Спецификация и расход стали на одно изделие

| Марка изделия | № поз. | Ф или сечение, мм | Длина, мм | К-во, шт | Выборка стали: Ф или сечение, мм | Общая длина, м | Общий вес, кг |
|---|---|---|---|---|---|---|---|
| КР5 | 35 | 14АIII | 2930 | 2 | 14АIII | 6,3 | 7,6 |
| | 36 | 5ВI | 2930 | 1 | 5ВI | 7,4 | 1,2 |
| | 37 | 5ВI | 225 | 19 | | | |
| | 38 | 14АIII | 100 | 4 | Вес изделия | | 8,8 |

ТК | Железобетонные плиты покрытий размером 3×12м тип II из легких бетонов | Серия 1.465-3

1971г | Каркас КР5 | Вып.10 часть2 | Лист 5

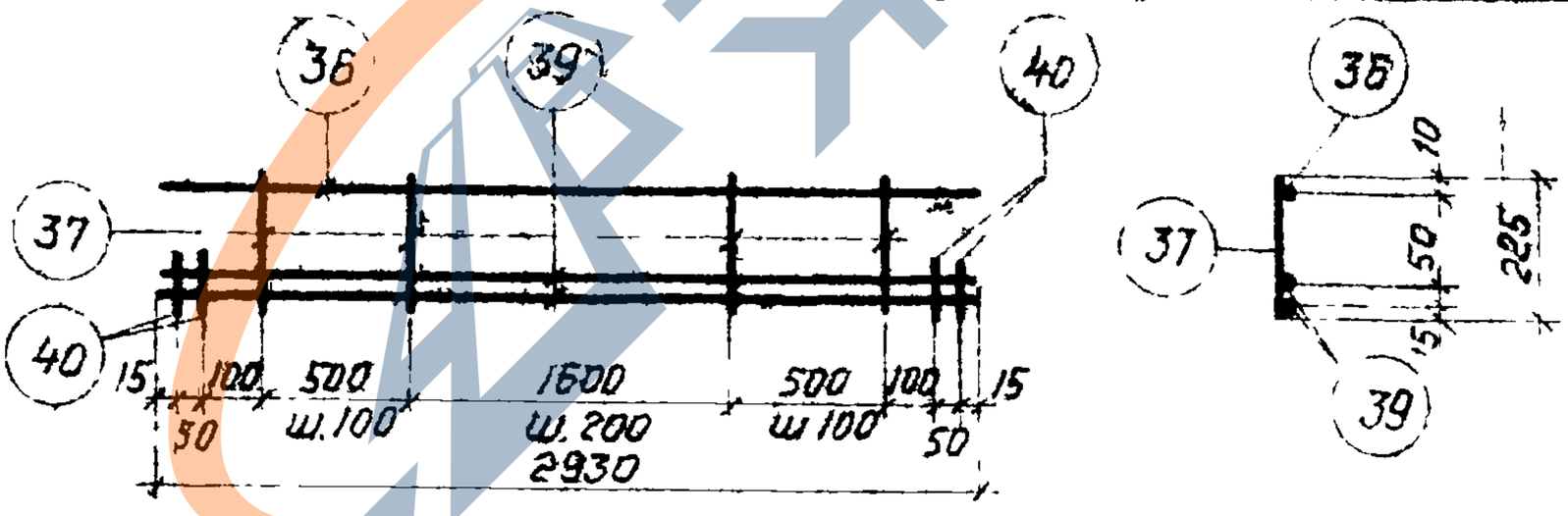


КР6

Спецификация и расход стали на одно изделие

| Марка изделия | № поз. | Ф или сечение, мм | Длина, мм | К-во, шт. | Выборка стали: Ф или сечение, мм | Общая длина, м | Общий вес, кг |
|---|---|---|---|---|---|---|---|
| КР6 | 36 | 5ВI | 2930 | 1 | 16АIII | 6,3 | 10,0 |
| | 37 | 5ВI | 225 | 19 | 5ВI | 7,4 | 1,2 |
| | 39 | 16АIII | 2930 | 2 | | | |
| | 40 | 16АIII | 100 | 4 | Вес изделия | | 11,2 |

ТК | Железобетонные плиты покрытий размером 3×12м тип II из легких бетонов | Серия 1.465-3

1971г | Каркас КР6 | Вып.10 часть2 | Лист 6

Госстрой СССР ЦНИИПРОМЗДАНИЙ г. Москва

Нач ОТК-3 Петрова
Гл инж. пр. Разнобай
Рук группы Шелопугина
Ст инженер Старцева

Нач. сект. Чудновская
Проверил Гуськов
Н.контр. Петрова

https://zavodjbi.com/

https://zavodjbi.com/



Шифр 14-71
Инв. № Т-23922

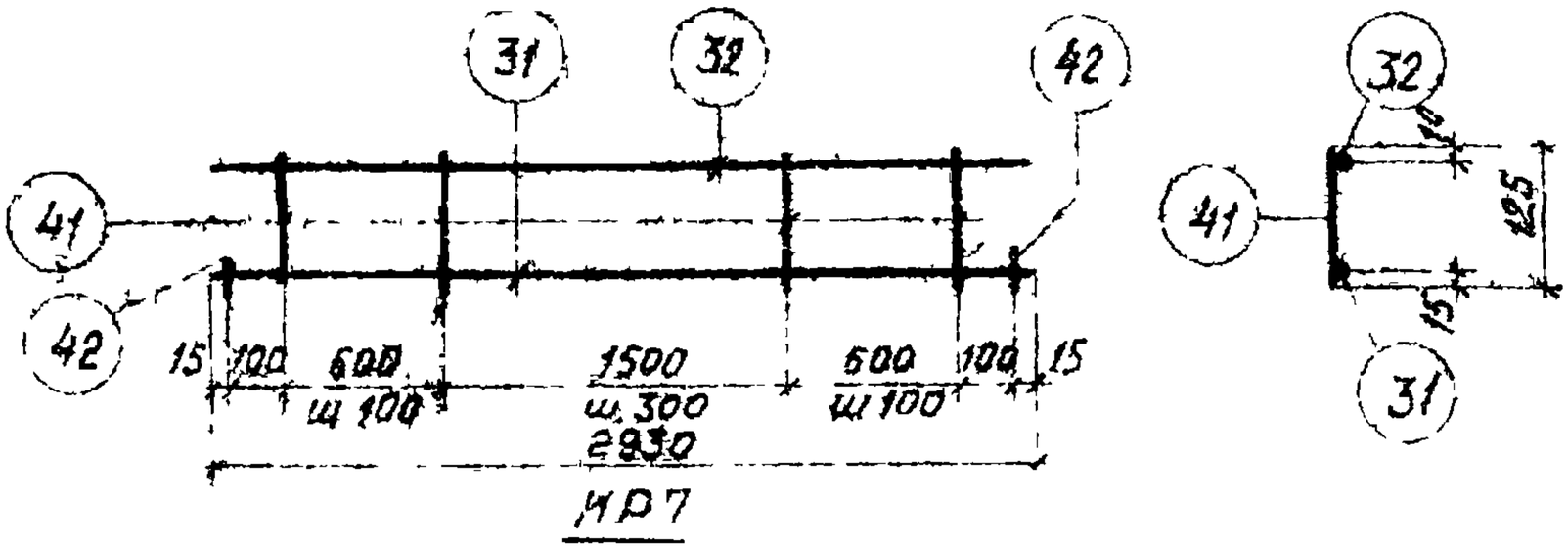


КР7

Спецификация и расход стали на одно изделие

| Марка изделия | N поз. | Ф или сечение, мм | Длина, мм | К-во, шт. | Выборка стали: Ф или сечение, мм | Общая длина, м | Общий вес, кг |
|---|---|---|---|---|---|---|---|
| КР7 | 31 | 12АIII | 2930 | 1 | 12АIII | 3,1 | 2,8 |
| | 32 | 4ВI | 2930 | 1 | 4ВI | 5,4 | 0,6 |
| | 41 | 4ВI | 125 | 18 | | | |
| | 42 | 12АIII | 60 | 2 | Вес изделия | | 3,4 |

| | | | |
|---|---|---|---|
| ТК | Железобетонные плиты покрытий размером 3×12м тип II из легких бетонов | Серия 1.465-3 | |
| 1971г | Каркас КР7 | Вып. 10 часть 2 | Лист 7 |

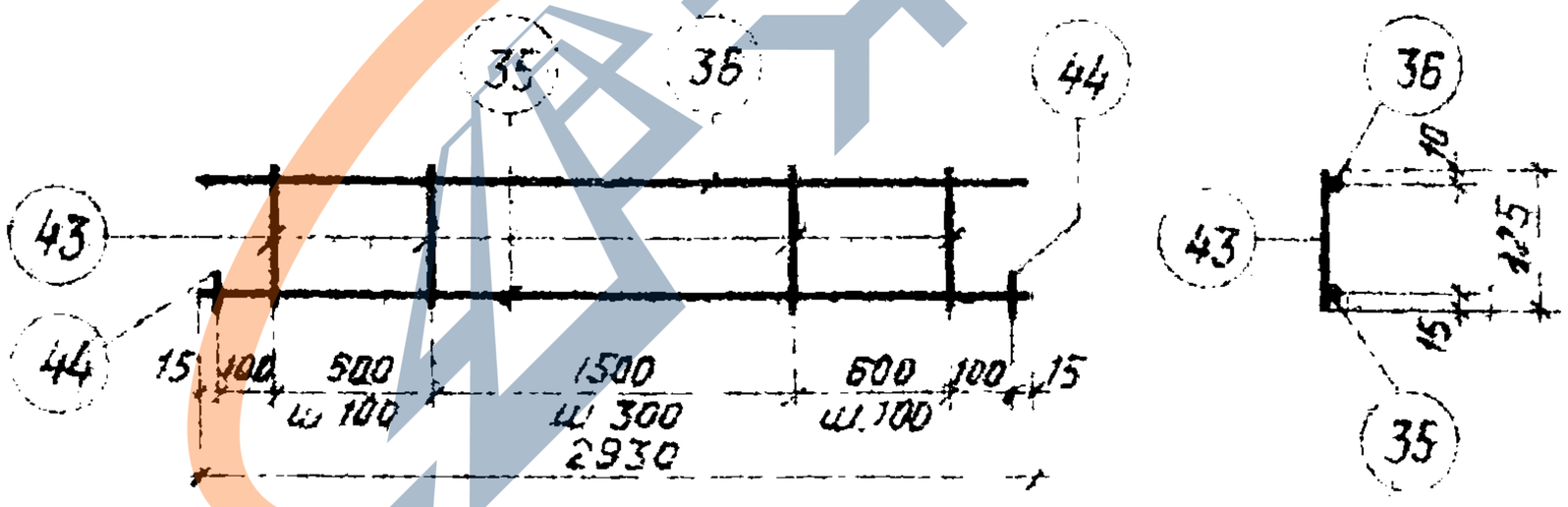


КР8

Спецификация и расход стали на одно изделие

| Марка изделия | № поз. | Ф или сечение, мм | Длина, мм | К-во, шт. | Выборка стали: Ф или сечение, мм | Общая длина, м | Общий вес, кг |
|---|---|---|---|---|---|---|---|
| КР8 | 35 | 14АIII | 2930 | 1 | 14АIII | 3,1 | 3,8 |
| | 36 | 5ВI | 2930 | 1 | 5ВI | 5,4 | 0,9 |
| | 43 | 5ВI | 125 | 18 | | | |
| | 44 | 14АIII | 60 | 2 | Вес изделия | | 4,7 |

| | | | |
|---|---|---|---|
| ТК | Железобетонные плиты покрытий размером 3×12м тип II из легких бетонов | Серия 1.465-3 | |
| 1971г | Каркас КР8 | Вып. 10 часть 2 | Лист 8 |

Кузнецова, Чудновская
Петров, Розенблюм, Шелапутина, Старцева
Нач. отк-3, Гл. инж. пр., Рук. группы, Ст. инженер
Госстрой СССР ЦНИИПРОМЗДАНИЙ г. Москва

https://zavodjbi.com/

https://zavodjbi.com/

Шифр 14-71
Инв № Т-23923

9

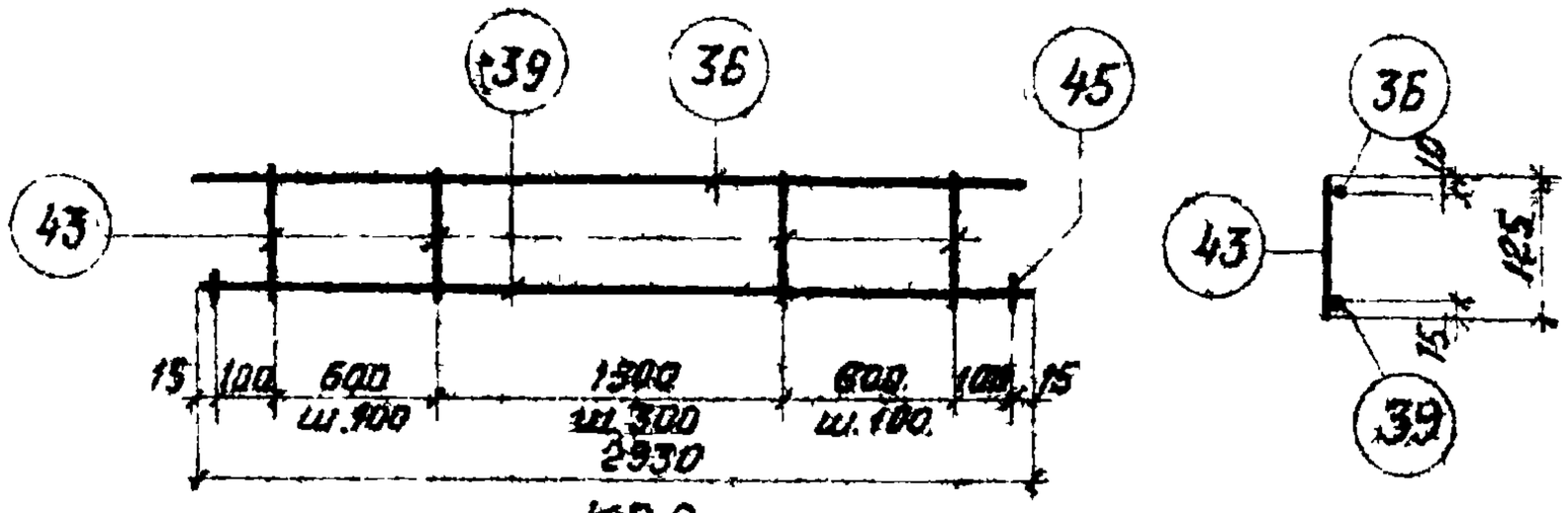


КР 9

Спецификация и расход стали на одно изделие

| Марка изделия | N поз. | Ф или сечение, мм | Длина, мм | К-во, шт | Выборка стали | | |
|---|---|---|---|---|---|---|---|
| | | | | | Ф или сечение, мм | Общая длина, м | Общий вес, кг |
| КР 9 | 36 | 5ВI | 2930 | 1 | 16АIII | 3,1 | 4,9 |
| | 39 | 16АIII | 2930 | 1 | 5ВI | 5,4 | 0,9 |
| | 43 | 5ВI | 125 | 18 | | | |
| | 45 | 16АIII | 80 | 2 | Вес изделия | | 5,8 |

| ТК | Железобетонные плиты покрытий размером 3×12м тип II из легких бетонов | Серия 1.465-3 | |
|---|---|---|---|
| 1971г. | Каркас КР 9 | Вып.10 часть 2 | Лист 9 |

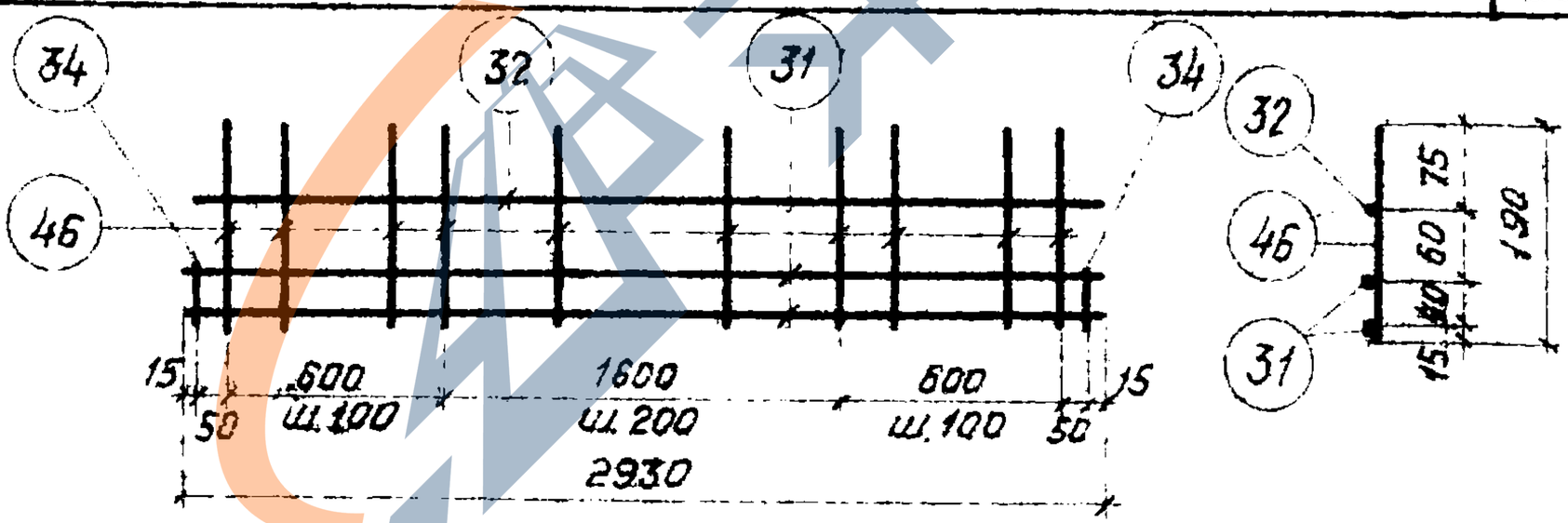


КР 10

Спецификация и расход стали на одно изделие

| Марка изделия | № поз. | Ф или сечение, мм | Длина, мм | К-во, шт | Выборка стали | | |
|---|---|---|---|---|---|---|---|
| | | | | | Ф или сечение, мм | Общая длина, м | Общий вес, кг |
| КР 10 | 31 | 12АIII | 2930 | 2 | 12АIII | 6,1 | 5,5 |
| | 32 | 4ВI | 2930 | 1 | 4ВI | 7,2 | 0,8 |
| | 46 | 4ВI | 190 | 21 | | | |
| | 34 | 12АIII | 100 | 2 | Вес изделия | | 6,3 |

| ТК | Железобетонные плиты покрытий размером 3×12 тип II из легких бетонов | Серия 1.465-3 | |
|---|---|---|---|
| 1971г | Каркас КР 10. | Вып.10 часть 2 | Лист 10 |

Госстрой СССР ЦНИИПРОМЗДАНИЙ г. Москва

Нач. ОТК 3 | Гл. инж. пр. | Рук. группы | Ст. инженер | Петров | Розенблюм | Шелапутина | Старцева | И.о. инж. | Проверил | Кузнецова | Чудновская

https://zavodjbi.com/

https://zavodjbi.com/

Шифр 14-71
Инв № Т-23924

10

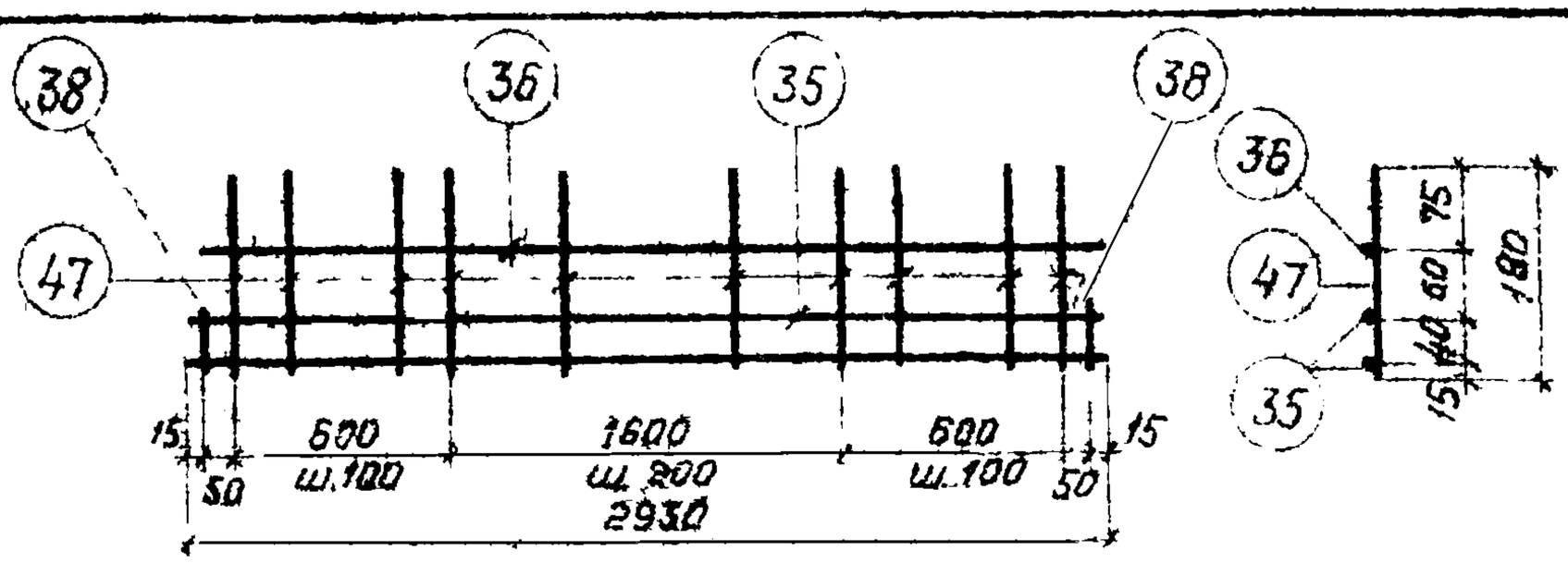


## КР11

### Спецификация и расход стали на одно изделие

| Марка изделия | № поз. | Ф или сечение, мм | Длина, мм | К-во, шт. | Выборка стали: Ф или сечение, мм | Общая длина, м | Общий вес, кг |
|---|---|---|---|---|---|---|---|
| КР11 | 35 | 14АIII | 2930 | 2 | 14АIII | 6,1 | 7,4 |
| | 36 | 5ВI | 2930 | 1 | 5ВI | 7,2 | 1,2 |
| | 47 | 5ВI | 200 | 21 | | | |
| | 38 | 14АIII | 100 | 2 | Вес изделия | | 8,6 |

| ТК | Железобетонные плиты покрытий размером 3×12 тип II из легких бетонов | Серия 1.465-3 | |
|---|---|---|---|
| 1971г. | Каркас КР11 | Вып. 10 часть 2 | Лист 11 |

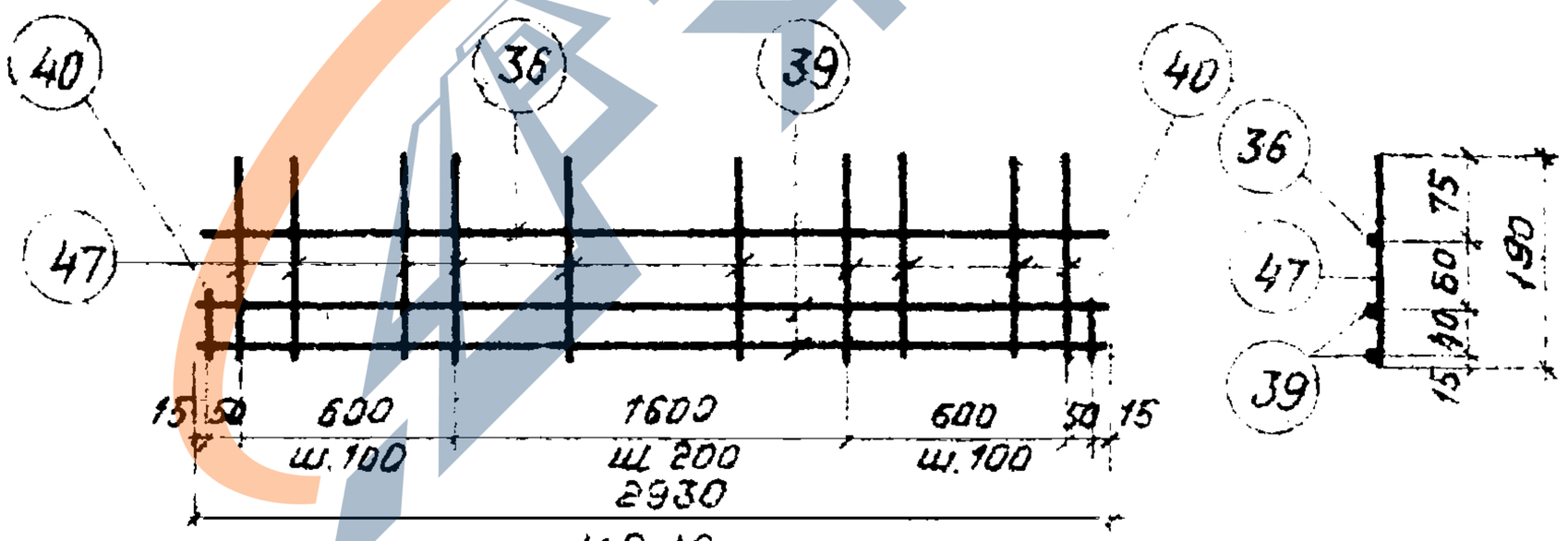


## КР12

### Спецификация и расход стали на одно изделие

| Марка изделия | № поз. | Ф или сечение, мм | Длина, мм | К-во, шт | Выборка стали: Ф или сечение, мм | Общая длина, м | Общий вес, кг |
|---|---|---|---|---|---|---|---|
| КР12 | 39 | 16АIII | 2930 | 2 | 16АIII | 6,1 | 9,7 |
| | 36 | 5ВI | 2930 | 1 | 5ВI | 7,2 | 1,2 |
| | 47 | 5ВI | 190 | 21 | | | |
| | 40 | 16АIII | 100 | 2 | Вес изделия | | 10,9 |

| ТК | Железобетонные плиты покрытий размером 3×12м тип II из легких бетонов | Серия 1.465-3 | |
|---|---|---|---|
| 1971г. | Каркас КР12 | Вып. 10 часть 2 | Лист 12 |

Госстрой СССР ЦНИИПРОМЗДАНИЙ г. Москва
Нач. ОТК-3 Гл. инж. пр. Рук. группы Ст. инженер
Петров Розенблюм Шелапутина Старцева
Ио инж. Проверил
Кузнецова Чудновская

https://zavodjbi.com/

https://zavodjbi.com/



Шифр 14-71
Инв. №
Т-23925

Кузнецова
Чудновская

Петров
Розенблюм.
Шелапутина
Старцева

И о инж
Проверил

Нач. ОТК-3
Гл. инж. пр.
Рук. группы
Ст. инженер

Госстрой СССР
ЦНИИПРОМЗДАНИЙ
г. Москва

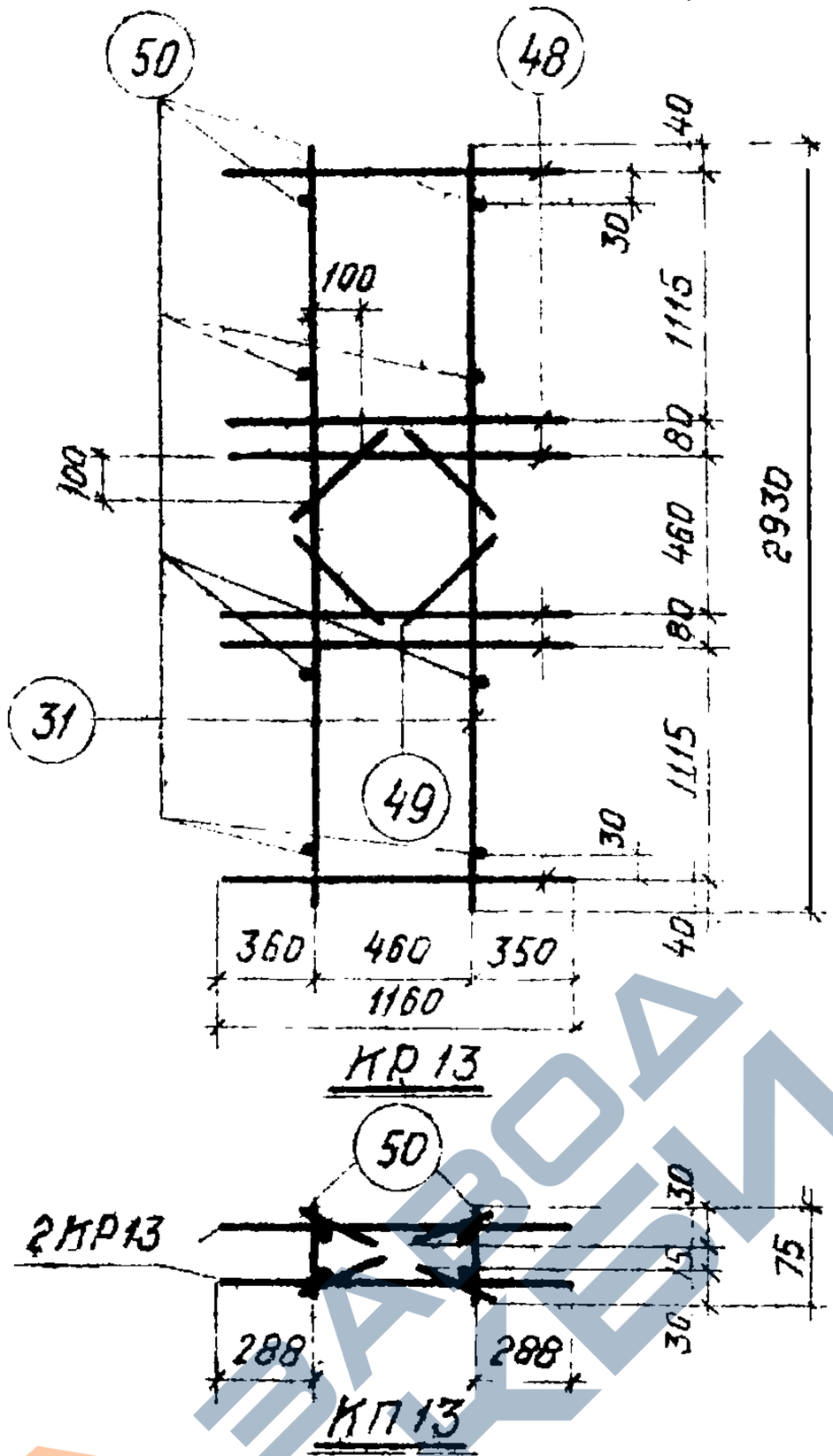


## Спецификация и расход стали на одно изделие

| Марка изделия | № поз. | Ф или сечение, мм | Длина, мм | К-во, шт. | Выборка стали: Ф или сечение, мм | Общая длина, м | Общий вес, кг |
|---|---|---|---|---|---|---|---|
| КР13 | 31 | 12АIII | 2930 | 2 | 12АIII | 14,1 | 12,5 |
| | 48 | 12АIII | 1160 | 6 | | | |
| | 49 | 12АIII | 320 | 4 | Вес изделия | | 12,5 |
| Отдельный стержень | 50 | 12АIII | 75 | 1 | 12АIII | 0,08 | 0,07 |

## Спецификация и расход стали на пространственный каркас

| Марка пространственного каркаса | Марка плоского каркаса и N поз. | К-во шт. | Выборка стали: Ф или сечение, мм | Общая длина, м | Общий вес, кг |
|---|---|---|---|---|---|
| КП13 | КР13 | 2 | 12АIII | 28,9 | 25,7 |
| | 50 | 8 | Вес изделия | | 25,7 |

## Примечания:

1. Поз. 50 пространственного каркаса КП13 на чертеже плоского каркаса КР13 показана условно.
2. Приварку поз. 50 производить электросварочными клещами.

| ТК | Железобетонные плиты покрытий размером 3×12м тип II из легких бетонов | Серия 1.465-3 | |
|---|---|---|---|
| 1971г | Каркасы КР13, КП13 | Вып. 10 часть 2 | Лист 13 |

https://zavodjbi.com/

https://zavodjbi.com/



Шифр 14-71
Инв № Т-23926

| | | |
|---|---|---|
| Кузнецова | Чудновская | |
| Ц.о инж. | Проверил | |
| Петров | Розенблюм | |
| Шелапутина | Старцева | |
| Нач ОТК-3 | Гл инж пр | |
| Рук группы | Ст инженер | |

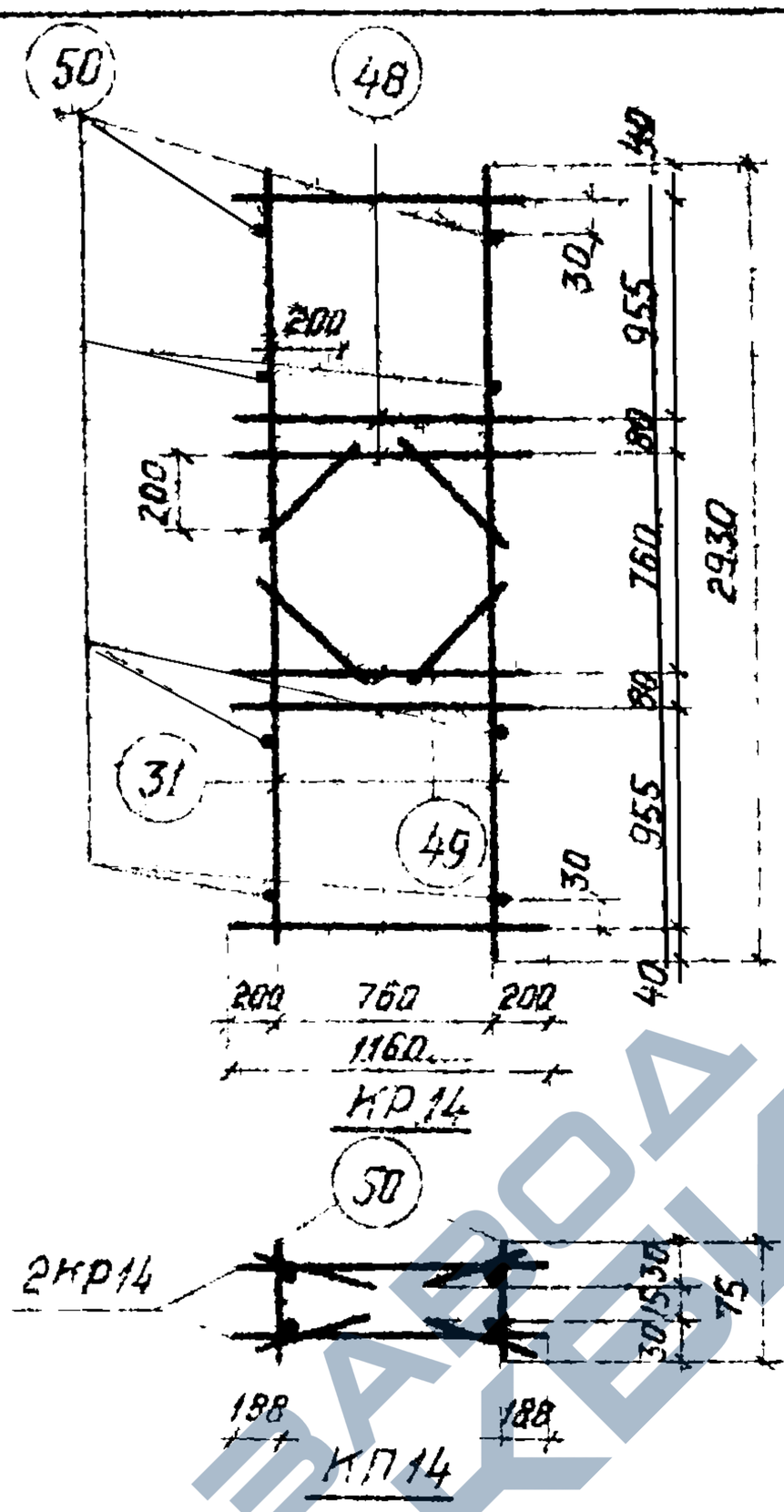


## Спецификация и расход стали на одно изделие.

| Марка изделия | № поз. | Ф или сечение, мм | Длина, мм. | К-во, шт. | Выборка стали: Ф или сечение, мм | Общая длина, м | Общий вес, кг. |
|---|---|---|---|---|---|---|---|
| КР14 | 31 | 12АIII | 2930 | 2 | 12АIII | 14,1 | 12,5 |
| | 48 | 12АIII | 1160 | 6 | | | |
| | 49 | 12АIII | 320 | 4 | Вес изделия | | 12,5 |
| Отдельный стержень | 50 | 12АIII | 75 | 1 | 12АIII | 0,08 | 0,07 |

## Спецификация и расход стали на пространственный каркас

| Марка пространственного каркаса | Марка плоского каркаса и № поз. | К-во, шт. | Выборка стали: Ф или сечение, мм | Общая длина, м | Общий вес, кг |
|---|---|---|---|---|---|
| КП14 | КР14 | 2 | 12АIII | 28,9 | 25,7 |
| | 50 | 8 | Вес изделия | | 25,7 |

## Примечания:

1. Поз. 50 пространственного каркаса КП14 на чертеже плоского каркаса КР14 показана условно.
2. Приварку поз. 50 производить электросварочными клещами.

Госстрой СССР
ЦНИИПРОМЗДАНИЙ
г. Москва

| | | | |
|---|---|---|---|
| ТК | Железобетонные плиты покрытий размером 3×12м типа II из легких бетонов | Серия 1.465-3 | |
| 1971г. | Каркасы КР14, КП14. | Вып. 10 часть 2 | Лист 14 |

https://zavodjbi.com/

https://zavodjbi.com/



Шифр 14-71
Инв. № Т-23927

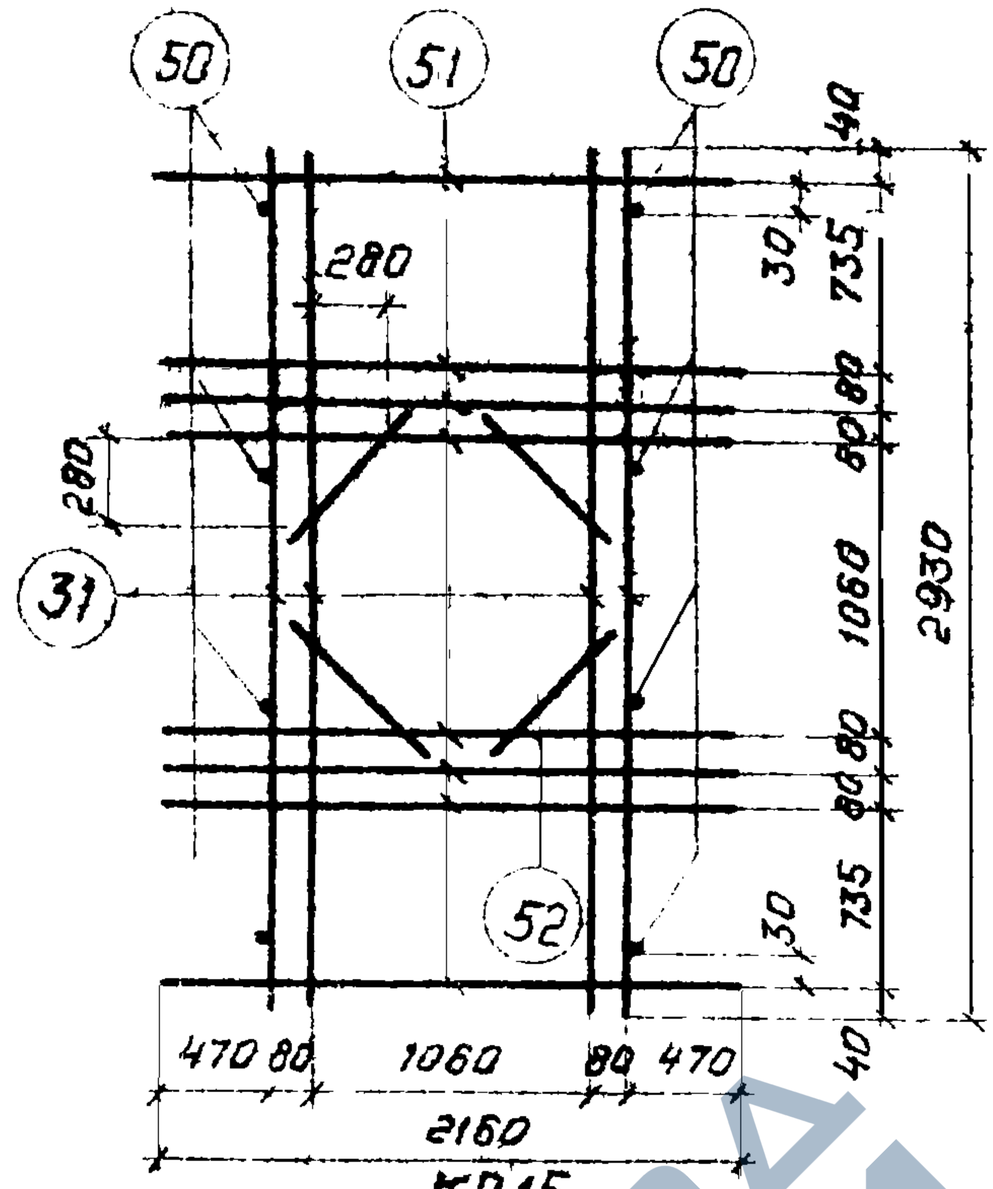


КР15

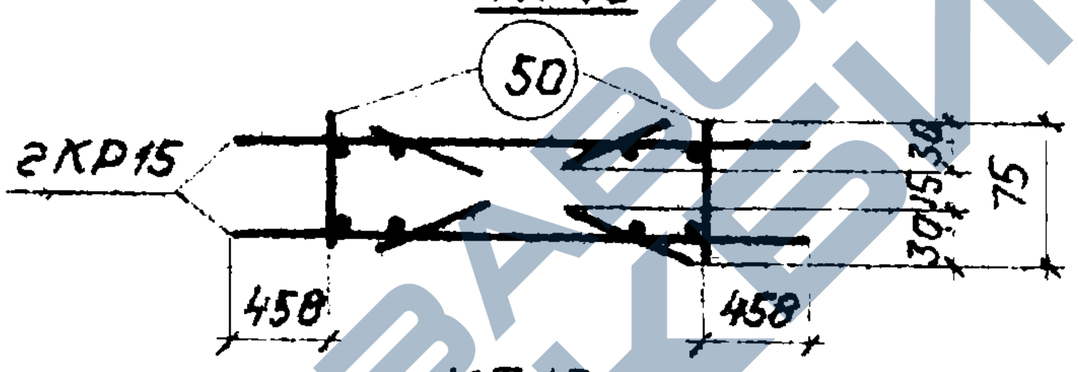


КП15

## Спецификация и расход стали на одно изделие

| Марка изделия | N поз. | Ф или сечение, мм | Длина, мм | К-во, шт. | Выборка стали: Ф или сечение, мм | Общая длина, м | Общий вес, кг |
|---|---|---|---|---|---|---|---|
| КР15 | 31 | 12АIII | 2930 | 4 | 12АIII | 31,5 | 28,0 |
| | 51 | 12АIII | 2160 | 8 | | | |
| | 52 | 12АIII | 620 | 4 | Вес изделия | | 28,0 |
| Отдельный стержень | 50 | 12АIII | 75 | 1 | 12АIII | 0,08 | 0,07 |

## Спецификация и расход стали на пространственный каркас

| Марка пространственного каркаса | Марка плоского каркаса и N поз. | К-во, шт. | Выборка стали: Ф или сечение, мм | Общая длина, м | Общий вес, кг |
|---|---|---|---|---|---|
| КП15 | КР15 | 2 | 12АIII | 63,7 | 56,6 |
| | 50 | 8 | Вес изделия | | 58,6 |

## Примечания:

1. Поз. 50 пространственного каркаса КП15 на чертеже плоского каркаса КР15 показана условно.
2. Приварку поз. 50 производить электросварочными клещами

| | | | |
|---|---|---|---|
| Госстрой СССР ЦНИИПРОМЗДАНИЙ г. Москва | Нач. ОТК-3 | Петров | И.о. инж. |
| | Гл. инж. пр. | Розенблюм | Проверил |
| | Рук. группы | Шелапутина | |
| | Ст. инженер | Старцева | |
| | Кузнецова | Чудновская | |

| | | | |
|---|---|---|---|
| ТК | Железобетонные плиты покрытий размером 3×12 тип II из легких бетонов | Серия 1.465-3 | |
| 1971г | Каркасы КР15, КП15 | Вып 10 часть 2 | Лист 15 |

https://zavodjbi.com/

https://zavodjbi.com/

Шифр 14-71 УиВ № Т-23928



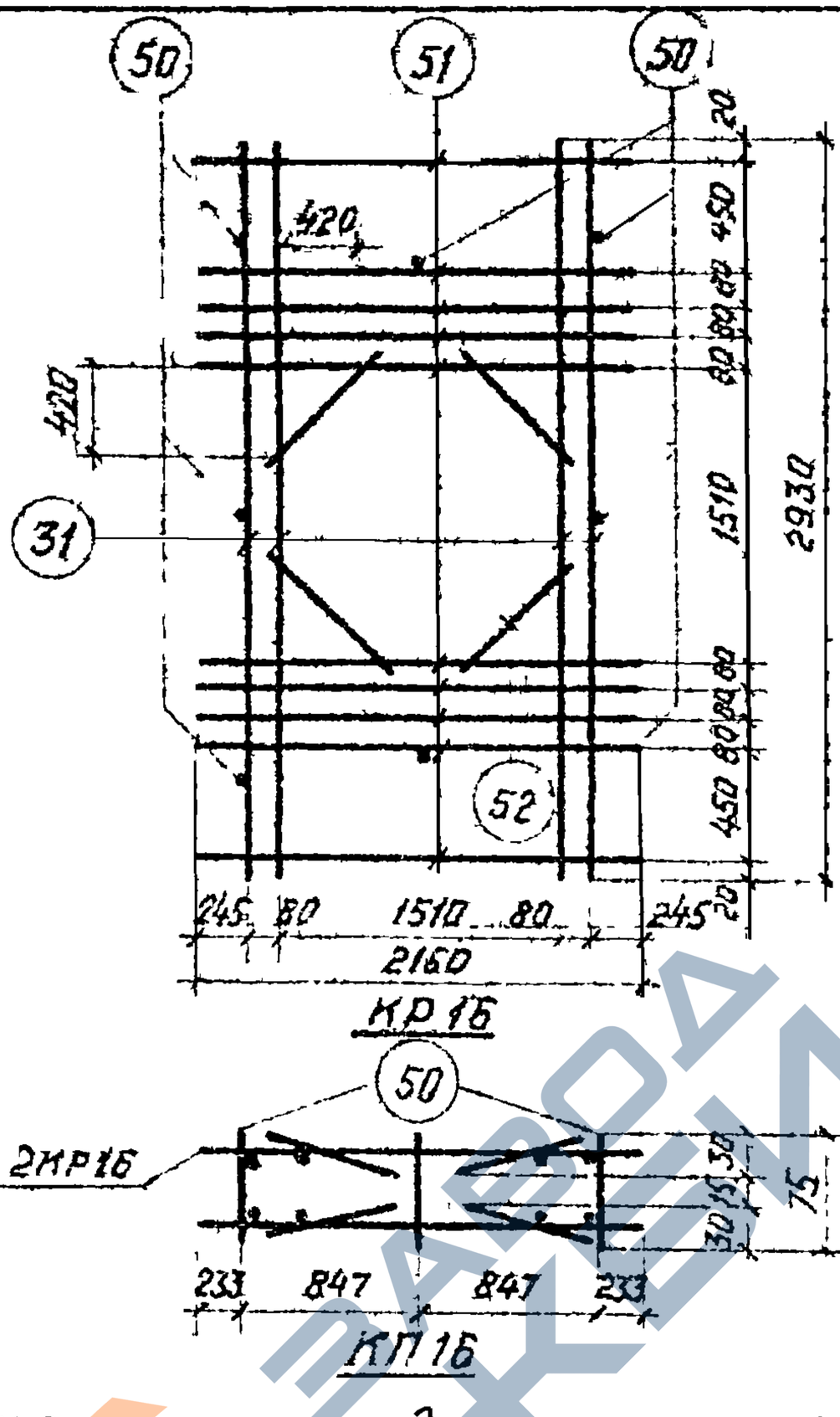


## Спецификация и расход стали на одно изделие

| Марка изделия | N поз. | Ф или сечение, мм | Длина, мм | К-во, шт | Выборка стали: Ф или сечение, мм | Общая длина, м | Общий вес, кг |
|---|---|---|---|---|---|---|---|
| КР16 | 31 | 12 А III | 2930 | 4 | 12 А III | 35,8 | 31,8 |
| | 51 | 12 А III | 2160 | 10 | | | |
| | 52 | 12 А III | 620 | 4 | Вес изделия | | 31,8 |
| Отдельный стержень | 50 | 12 А II | 75 | 1 | 12 А III | 0,08 | 0,07 |

## Спецификация и расход стали на пространственный каркас

| Марка пространственного каркаса | Марка плоского каркаса и N поз. | К-во, шт | Выборка стали: Ф или сечение, мм | Общая длина, м | Общий вес, кг |
|---|---|---|---|---|---|
| КП16 | КР16 | 2 | 12 А III | 72,3 | 64,2 |
| | 50 | 8 | Вес изделия | | 64,2 |

Примечания:

1. Поз 50 пространственного каркаса КП16 на чертеже плоского каркаса КР16 показано условно
2. Приварку поз. 50 производить электросварочными клещами

Госстрой СССР ЦНИИПРОМЗДАНИЙ г. Москва

Нач. ЭТП-3 Гл. инж. пр. Рук. группы Ст. инженер

Петров Розенблюм Шелопутина Старцева

Ц.о. инж. Проверил

Кузнецова Чуйковская

| ТК | Железобетонные плиты покрытий размером 3х12м тип II из легких бетонов | Серия 1.465-3 | |
|---|---|---|---|
| 1971г | Каркасы КР16, КП16 | Вып. 10 часть 2 | Лист 16 |

https://zavodjbi.com/

https://zavodjbi.com/



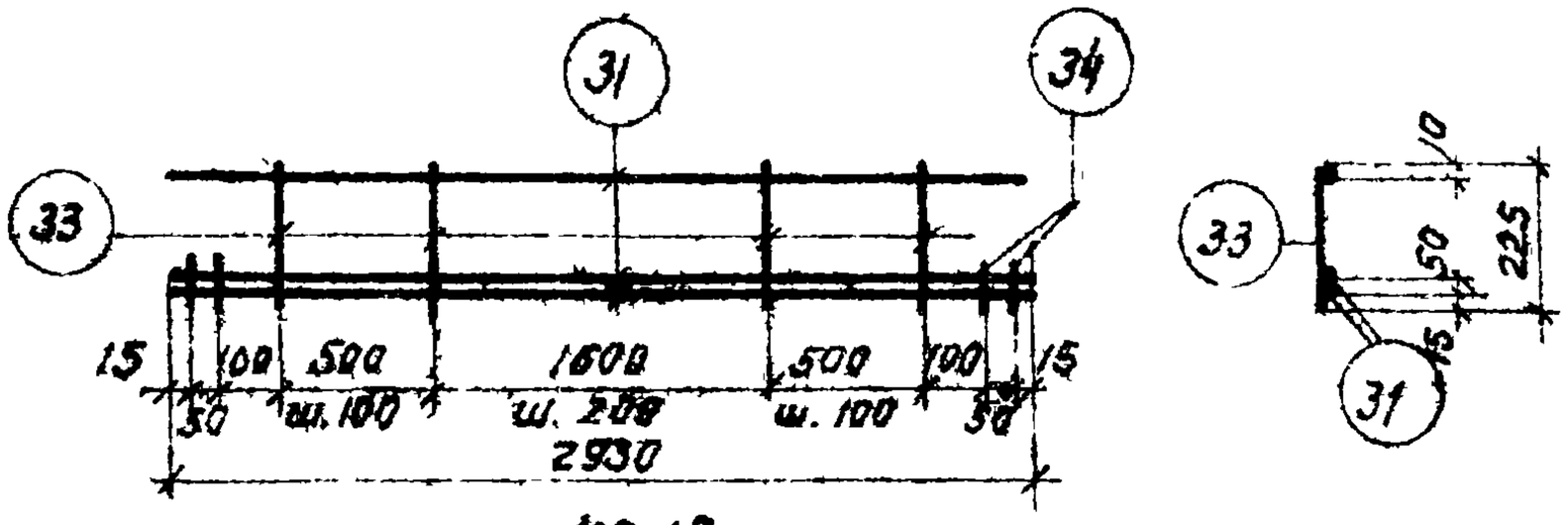


КР 17

## Спецификация и расход стали на одно изделие

| Марка изделия | № поз. | ф или сечение, мм | Длина, мм | К-во, шт. | Выборка стали: ф или сечение, мм | Выборка стали: Общая длина, м | Выборка стали: Общий вес, кг |
|---|---|---|---|---|---|---|---|
| КР 17 | 31 | 12 A III | 2930 | 3 | 12 A III | 9,2 | 8,2 |
| | 33 | 4 B I | 225 | 19 | 4 B I | 4,5 | 0,5 |
| | 34 | 12 A III | 100 | 4 | Вес изделия | | 8,7 |

ТК | Железобетонные плиты покрытий размером 3×12 м тип II из легких бетонов | Серия 1.465-5

1971 г. | Каркас КР17 | Вып. 10 Часть 2 | Лист 17

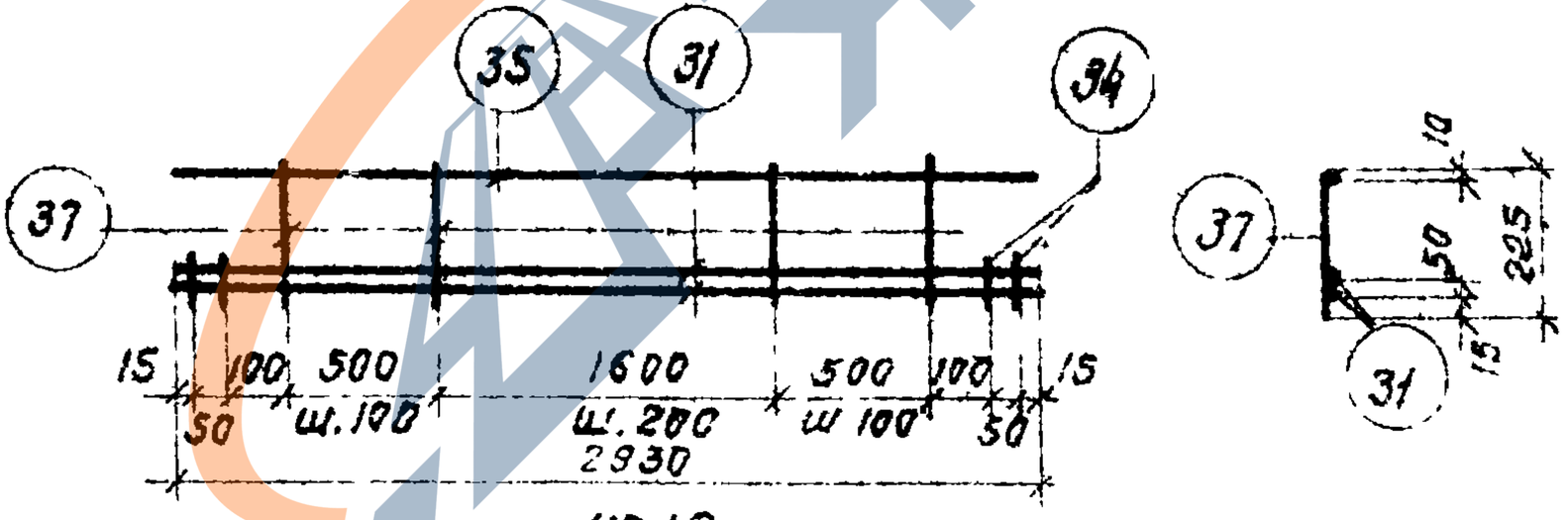


КР 18

## Спецификация и расход стали на одно изделие

| Марка изделия | № поз. | ф или сечение, мм | Длина, мм | К-во, штук | Выборка стали: ф или сечение, мм | Выборка стали: Общая длина, м | Выборка стали: Общий вес, кг |
|---|---|---|---|---|---|---|---|
| КР18 | 31 | 12 A III | 2930 | 2 | 14 A III | 3,0 | 3,7 |
| | 34 | 12 A III | 100 | 4 | 12 A III | 6,3 | 5,6 |
| | 35 | 14 A III | 2930 | 1 | 6 B I | 4,5 | 0,7 |
| | 37 | 5 B I | 225 | 19 | Вес изделия | | 10,0 |

ТК | Железобетонные плиты покрытий размером 3×12 м тип II из легких бетонов | Серия 1.465-3

1971 г. | Каркас КР18 | Вып. 10 Часть 2 | Лист 18

Госстрой СССР ЦНИИПромзданий Москва

Нач. ОТК Зам. Гл. инж. пр-та Рук. группы Ст. инженер

Кузнецова Чуйновская

Цветков Шварцбург

Петров Розенблюм Шульман Шварцбург

https://zavodjbi.com/

https://zavodjbi.com/



Шифр 14-71 ПНБ № Т-23930

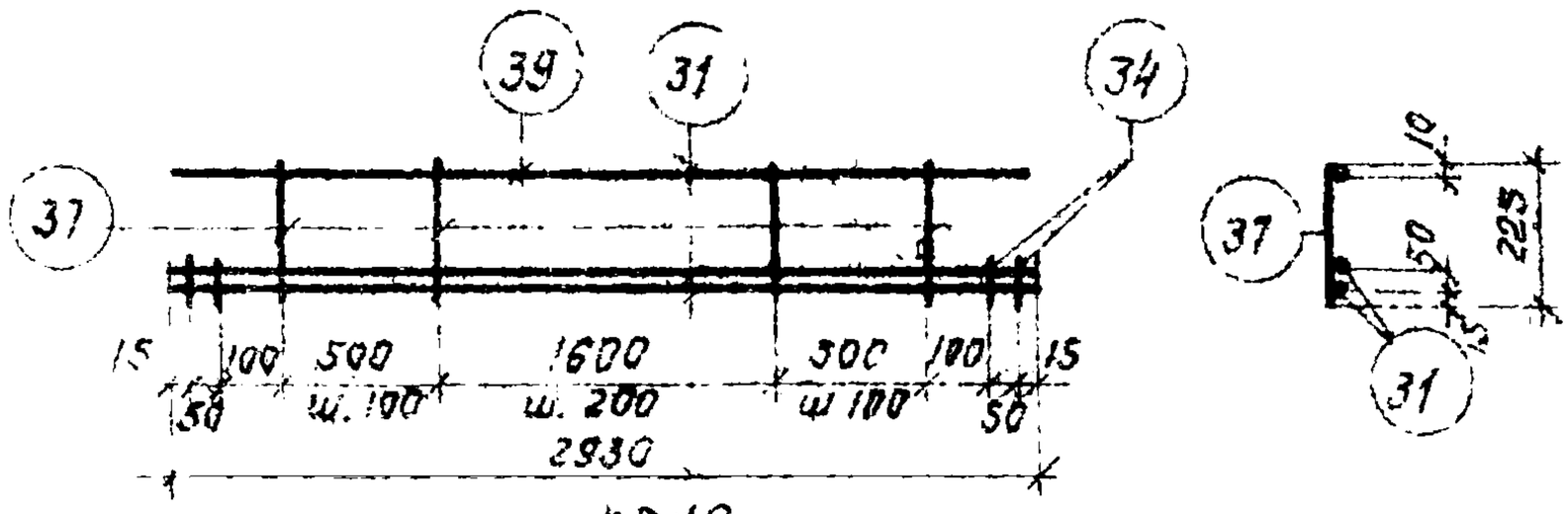


КР 19

## Спецификация и расход стали на одно изделие

| Марка изделия | № поз. | Ф или сечение, мм | Длина, мм | К-во, штук | Выборка стали: Ф или сечение, мм | Общая длина, м | Общий вес, кг |
|---|---|---|---|---|---|---|---|
| КР 19 | 31 | 12А III | 2930 | 2 | 16А III | 3,0 | 4,8 |
| | 34 | 12А III | 100 | 4 | 12А III | 6,3 | 5,6 |
| | 37 | 5В I | 225 | 19 | 5В I | 4,5 | 0,7 |
| | 39 | 16А III | 2930 | 1 | Вес изделия | | 11,1 |

| ТК | Железобетонные плиты покрытий размером 3×12м тип II из легких бетонов | Серия 1.465-3 | |
|---|---|---|---|
| 1971 г. | Каркас КР 19 | Вып. 10 Часть 2 | Лист 19 |

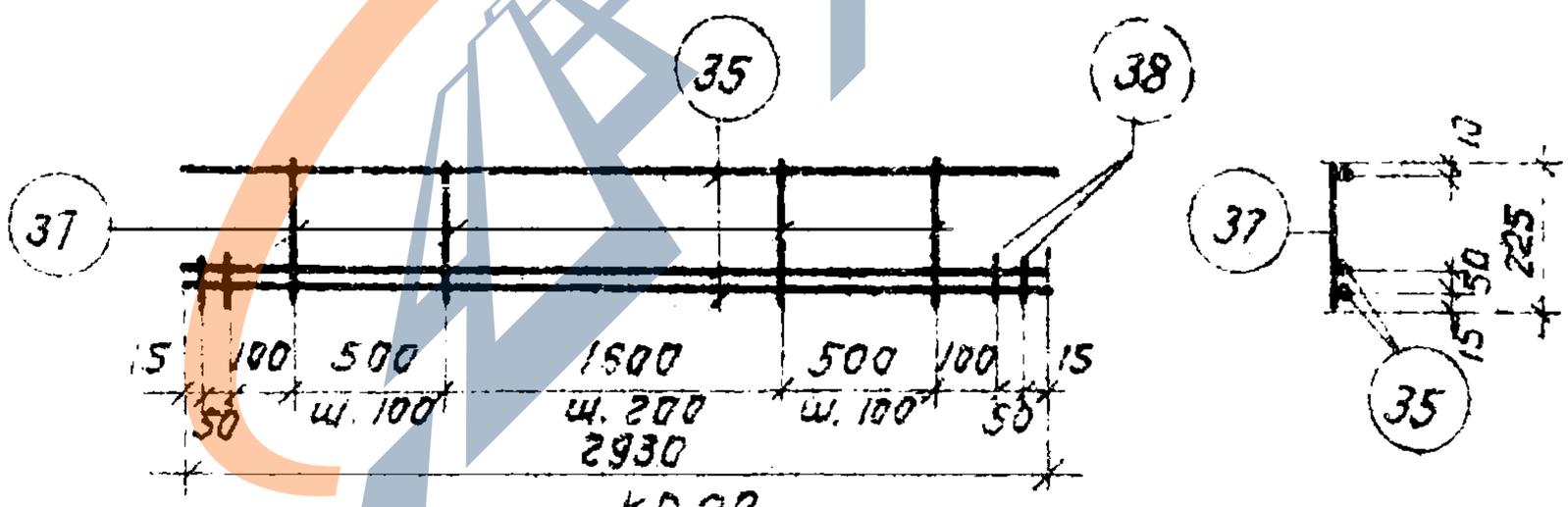


КР 20

## Спецификация и расход стали на одно изделие

| Марка изделия | № поз. | Ф или сечение, мм | Длина, мм | К-во, штук | Выборка стали: Ф или сечение, мм | Общая длина, м | Общий вес, кг |
|---|---|---|---|---|---|---|---|
| КР20 | 35 | 14А III | 2930 | 3 | 14А III | 9,2 | 11,1 |
| | 37 | 5В I | 225 | 19 | 5В I | 4,5 | 0,7 |
| | 38 | 14А III | 100 | 4 | Вес изделия | | 11,8 |

| ТК | Железобетонные плиты покрытий размером 3×12м тип II из легких бетонов | Серия 1.465-3 | |
|---|---|---|---|
| 1971 г. | Каркас КР 20 | Вып. 10 Часть 2 | Лист 20 |

Госстрой СССР ЦНИИПРОМЗДАНИЙ Москва

Нач. отк-3 Гл. инж. пр-та Рук. группы Ст. инженер

Петров Розенблюм Шелапутина Старцевой

Ц.О. инж. Проверил

Кузнецова Цудновская

ЗАВОД ЖБИ

https://zavodjbi.com/

https://zavodjbi.com/



Шифр 14-71
Инв. № Т-23931

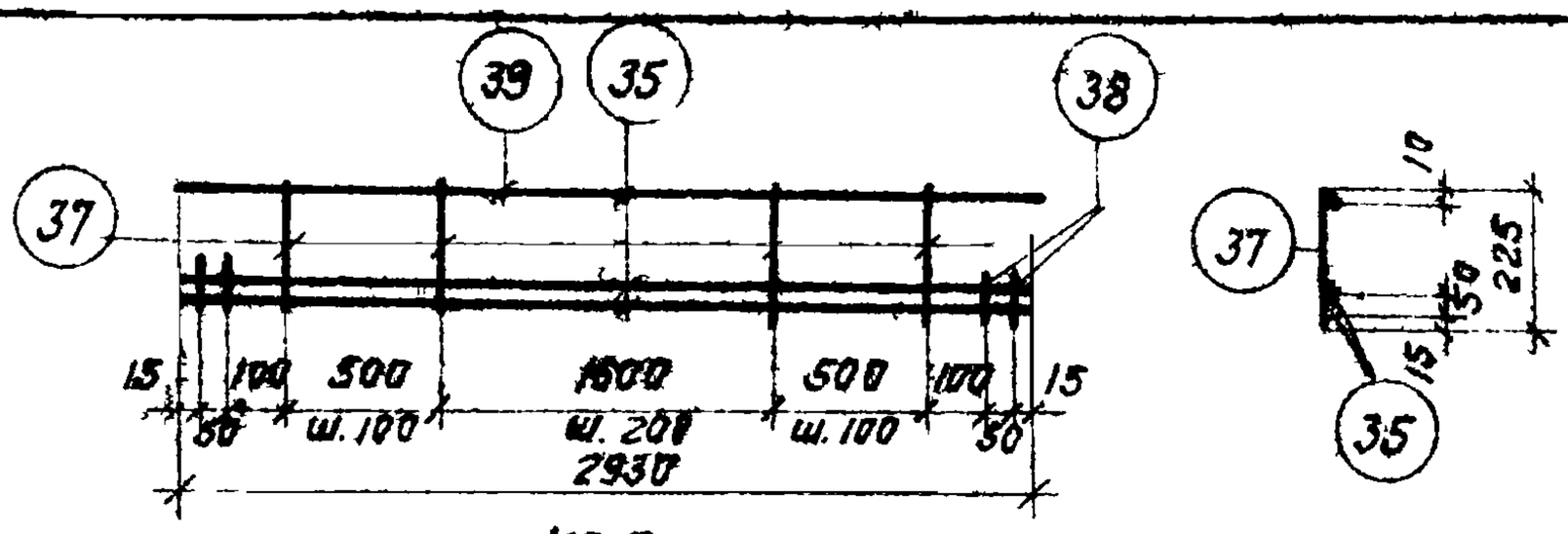


КР 21

## Спецификация и расход стали на одно изделие

| Марка изделия | № поз. | Ф или сечение, мм | Длина, мм | К-во, штук | Выборка стали: Ф или сечение, мм | Общая длина, м | Общий вес, кг |
|---|---|---|---|---|---|---|---|
| КР21 | 35 | 14А III | 2930 | 2 | 16А III | 3,0 | 4,8 |
| | 37 | 5В I | 225 | 19 | 14А III | 6,3 | 7,6 |
| | 38 | 14А III | 100 | 4 | 5В I | 4,5 | 0,7 |
| | 39 | 16А III | 2930 | 1 | Вес изделия | | 13,1 |

| ТК | Железобетонные плиты покрытий размером 3×12м тип II из легких бетонов | Серия 1.465-3 | |
|---|---|---|---|
| 1971г. | Каркас КР21 | Вып.10 Часть 2 | Лист 21 |

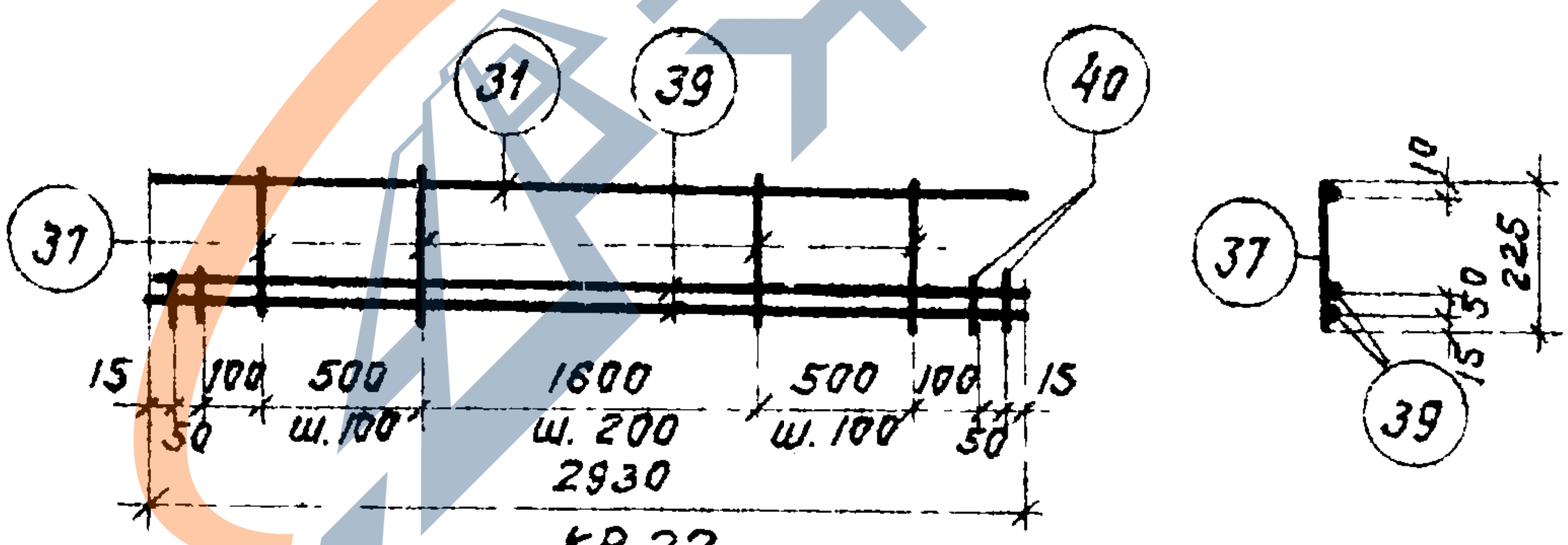


КР 22

## Спецификация и расход стали на одно изделие

| Марка изделия | № поз | Ф или сечение, мм | Длина, мм | К-во, штук | Выборка стали: Ф или сечение, мм | Общая длина, м | Общий вес, кг |
|---|---|---|---|---|---|---|---|
| КР22 | 31 | 12А III | 2930 | 1 | 16А III | 6,3 | 10,8 |
| | 37 | 5В I | 225 | 19 | 12А III | 3,0 | 2,7 |
| | 39 | 16А III | 2930 | 8 | 5В I | 4,5 | 0,7 |
| | 40 | 16А III | 100 | 4 | Вес изделия | | 13,4 |

| ТК | Железобетонные плиты покрытий размером 3×12м тип II из легких бетонов | Серия 1,465-3 | |
|---|---|---|---|
| 1971г. | Каркас КР22 | Вып.10 Часть 2 | Лист 22 |

Госстрой СССР ЦНИИПРОМЗДАНИЙ Москва

Нач. ОТК-3 Гл. инж. пр. Рук. группы Ст. инженер

Петров Розенблюм Шелапутина Старцева

И.о. инж. Проверил

Кузнецова Чудновская

https://zavodjbi.com/

https://zavodjbi.com/



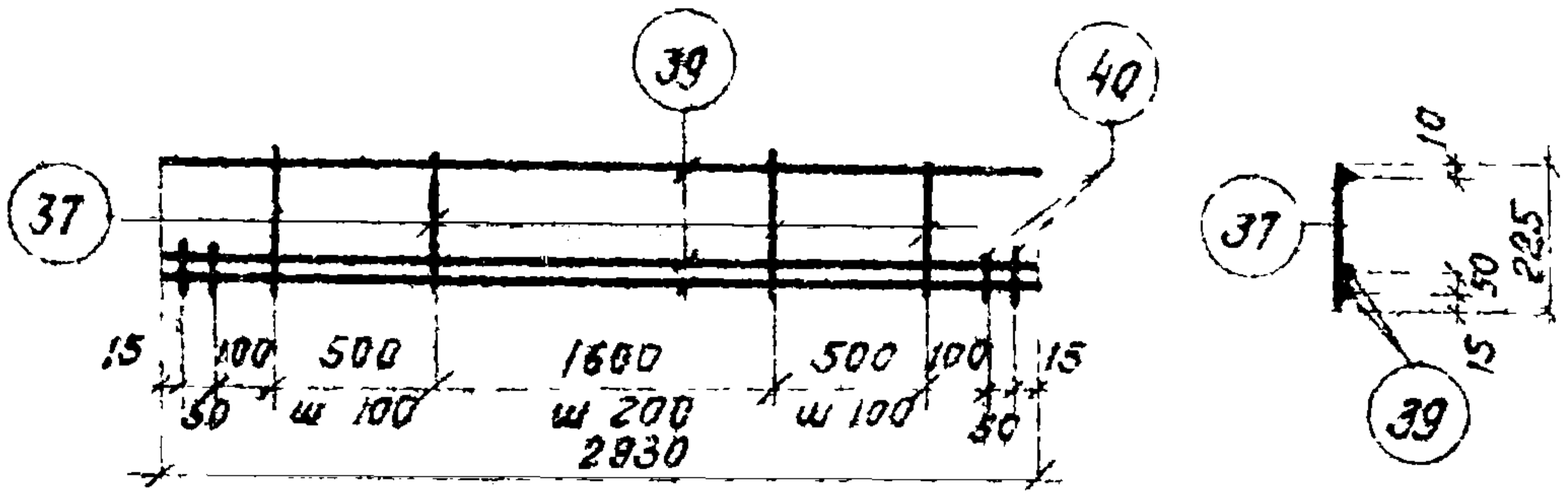


КР 23

## Спецификация и расход стали на одно изделие

| Марка изделия | № поз. | Ф или сечение, мм | Длина, мм | К-во, штук | Выборка стали | | |
|---|---|---|---|---|---|---|---|
| | | | | | Ф или сечение, мм | Общая длина, м | Общий вес, кг |
| КР 23 | 37 | 5В I | 225 | 19 | 16А III | 9,2 | 14,5 |
| | 39 | 16А III | 2930 | 3 | 5В I | 4,5 | 0,7 |
| | 40 | 16А III | 100 | 4 | Вес изделия | | 15,2 |

ШИФР 14-71

Кузнецова, Чудновская

Петров, Резенблюм, Шелапутина, Старцева

Нач. ОТК-3, Гл. инж. пр-та, Рук. группы, Ст. инженер

Госстрой СССР ЦНИИПРОМЗДАНИЙ Москва

| ТК | Железобетонные плиты покрытий размером 3×12 м тип II из легких бетонов | Серия 1.465-3 | |
|---|---|---|---|
| 1971 г. | Каркас КР 23 | Вып. 10 часть 2 | Лист 23 |

https://zavodjbi.com/

https://zavodjbi.com/

Шифр 14-71
Инв. № Т-23938



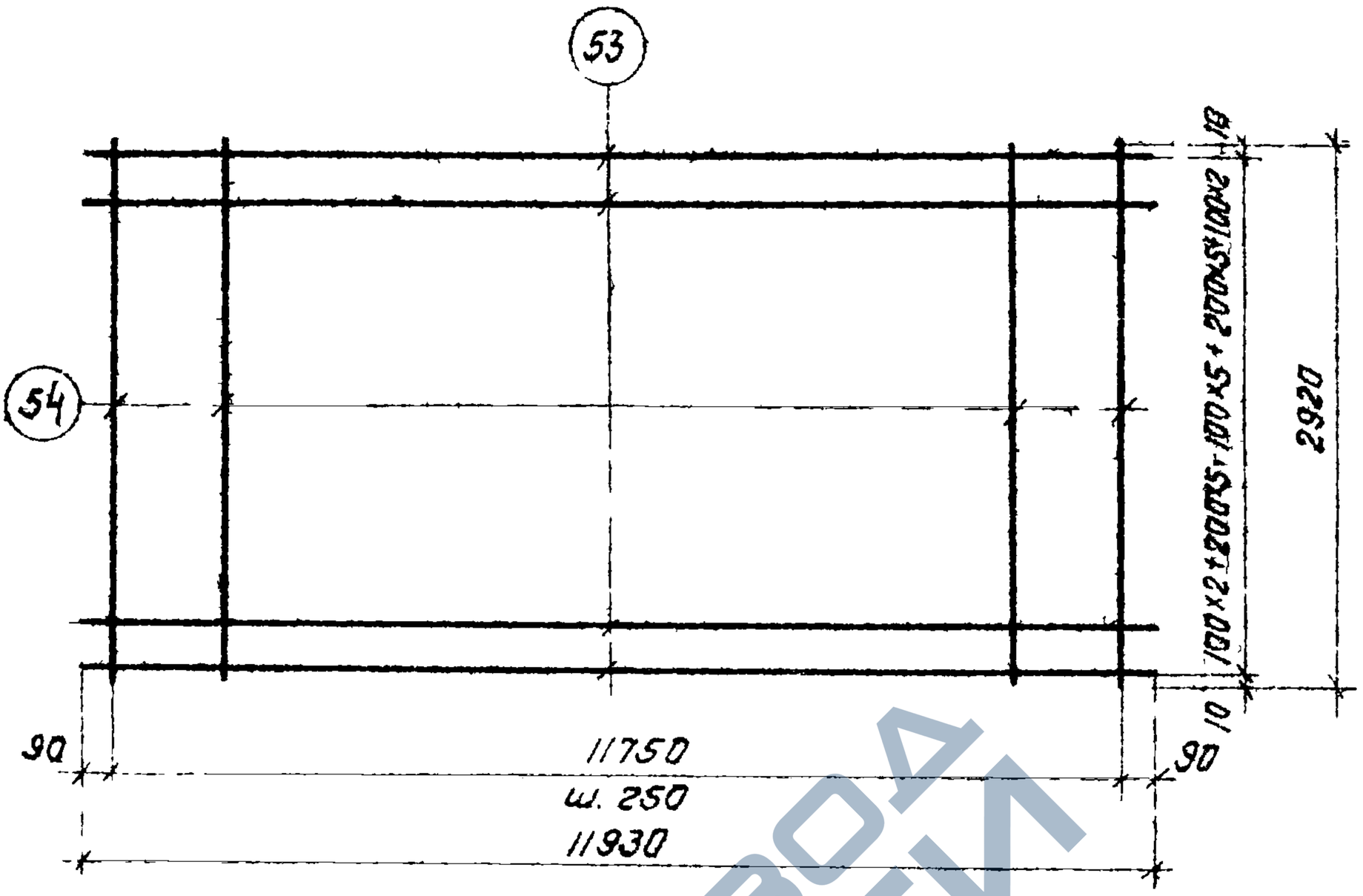


С1

## Спецификация и расход стали на одно изделие

| Марка изделия | № поз. | Ф или сечение, мм | Длина, мм | К-во, шт. | Выборка стали: Ф или сечение, мм | Общая длина, м | Общий вес, кг |
|---|---|---|---|---|---|---|---|
| С1 | 53 | 3ВI | 11930 | 20 | 3ВI | 378,8 | 20,8 |
| | 54 | 3ВI | 2920 | 48 | | | |
| | | | | | Вес изделия | | 20,8 |

Нач. ОТК-3 Петров
Гл. инж. пр-та Розенблюм
Рук. группы Шелапутина
Ст. инженер Старцева
И.о. инж. Кузнецова
Проверил Чудновская

Госстрой СССР
ЦНИИПРОМЗДАНИЙ
Москва

| ТК | Железобетонные плиты покрытий размером 3×12м тип II из легких бетонов | Серия 1.465-3 | |
|---|---|---|---|
| 1971г | Сетка С1 | Вып. 10 часть 2 | Лист 24 |

https://zavodjbi.com/

https://zavodjbi.com/



14-71
Инв. №
Т-23934

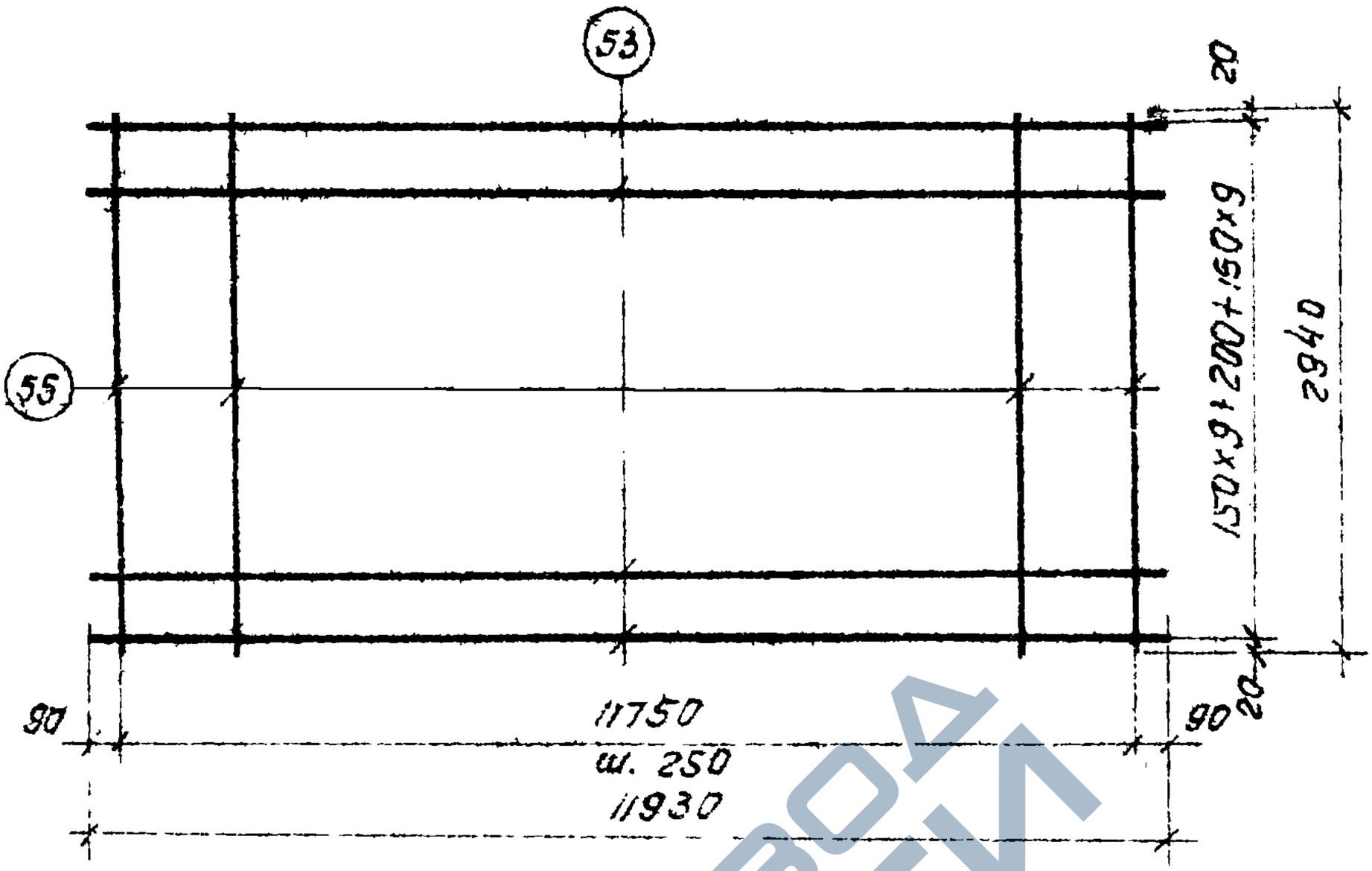


С1г

Примечание.

Настоящая сетка изготовляется из товарной сетки по ГОСТ 8478-66.

## Спецификация и расход стали на одно изделие

| Марка изделия | № поз. | Ф или сечение, мм | Длина, мм | К-во, шт | Выборка стали: Ф или сечение, мм | Общая длина, м | Общий вес кг |
|---|---|---|---|---|---|---|---|
| С1г | 53 | 3ВI | 11930 | 20 | 3ВI | 379,7 | 20,9 |
| | 55 | 3ВI | 2940 | 48 | | | |
| | | | | | Вес изделия | | 20,9 |

Кузнецова
Чудновская

Петров
Розенблюм
Шелапутина
Старцева

Нач. ОТК-3
Гл. инж. пр.
Рук. группы
Ст. инженер

Госстрой СССР
ЦНИИПРОМЗДАНИЙ
Москва

| ТК | Железобетонные плиты покрытий размером 3×12 м тип II из легких бетонов | Серия 1.465-3 | |
|---|---|---|---|
| 1971 г. | Сетка С1г | Вып. 10 Часть 2 | Лист 25 |

ЗАВОД ЖБИ

https://zavodjbi.com/

https://zavodjbi.com/



14-71
Инв. №
Т-23935

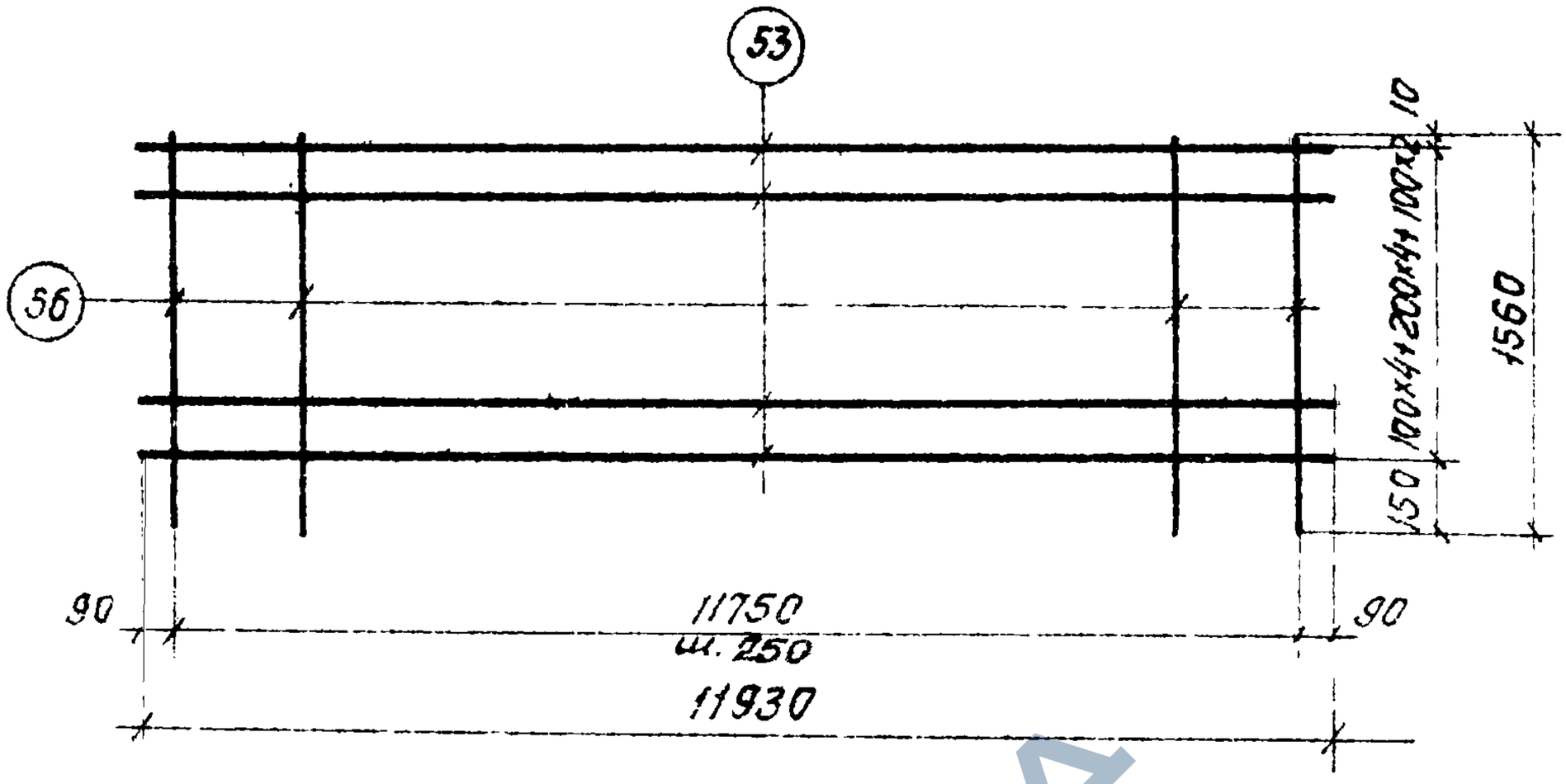


С1а

## Спецификация и расход стали на одно изделие

| Марка изделия | № поз. | Ф или сечение, мм | Длина, мм | К-во, шт | Выборка стали: Ф или сечение, мм | Общая длина, м | Общий вес, кг |
|---|---|---|---|---|---|---|---|
| С1а | 53 | 3ВI | 11930 | 11 | 3ВI | 206,1 | 11,3 |
| | 56 | 3ВI | 1560 | 48 | | | |
| | | | | | Вес изделия | | 11,3 |

Госстрой СССР
ЦНИИПРОМЗДАНИЙ
Москва

| | | |
|---|---|---|
| ТК | Железобетонные плиты покрытий размером 3×12м тип II из легких бетонов | Серия 1.465-3 |
| 1971 г | Сетка С1а | Вып. 10 Часть 2 / Лист 26 |

https://zavodjbi.com/

https://zavodjbi.com/

Шифр 14-71
Инв № Т-23936



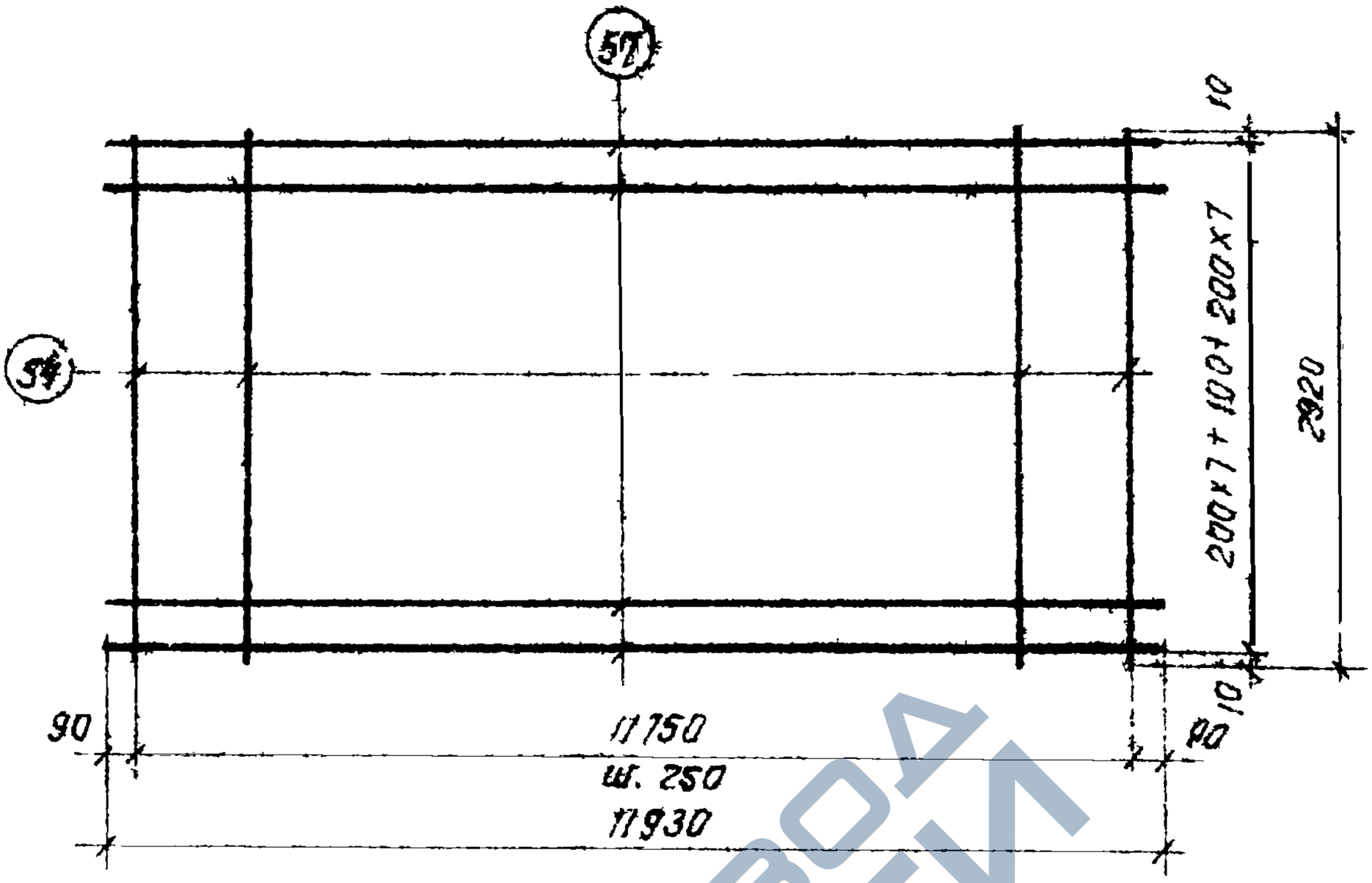


С2

## Спецификация и расход стали на одно изделие

| Марка изделия | № поз. | Ф или сечение, мм | Длина, мм | К-во, шт | Выборка стали: Ф или сечение, мм | Общая длина, м | Общий вес, кг |
|---|---|---|---|---|---|---|---|
| С2 | 54 | 3ВI | 2920 | 48 | 4ВI | 190,9 | 18,9 |
| | 57 | 4ВI | 11930 | 16 | 3ВI | 140,2 | 7,7 |
| | | | | | Вес изделия | | 26,6 |

Нач ОТК-3 | Гл инж пр | Рук группы | Ст. инженер
Петров | Разенблюм | Шелапутина | Старцева
И.о. инж. | Проверил
Кузнецова | Чудновская

Госстрой СССР
ЦНИИПРОМЗДАНИЙ
Москва

| ТК | Железобетонные плиты покрытий размером 3×12 м тип II из легких бетонов | Серия 1.465-3 | |
|---|---|---|---|
| 1971 г | Сетка С2 | Вып. 10 Часть 2 | Лист 27 |

https://zavodjbi.com/

https://zavodjbi.com/



Шифр 14-71
Инв. №
Т-23934

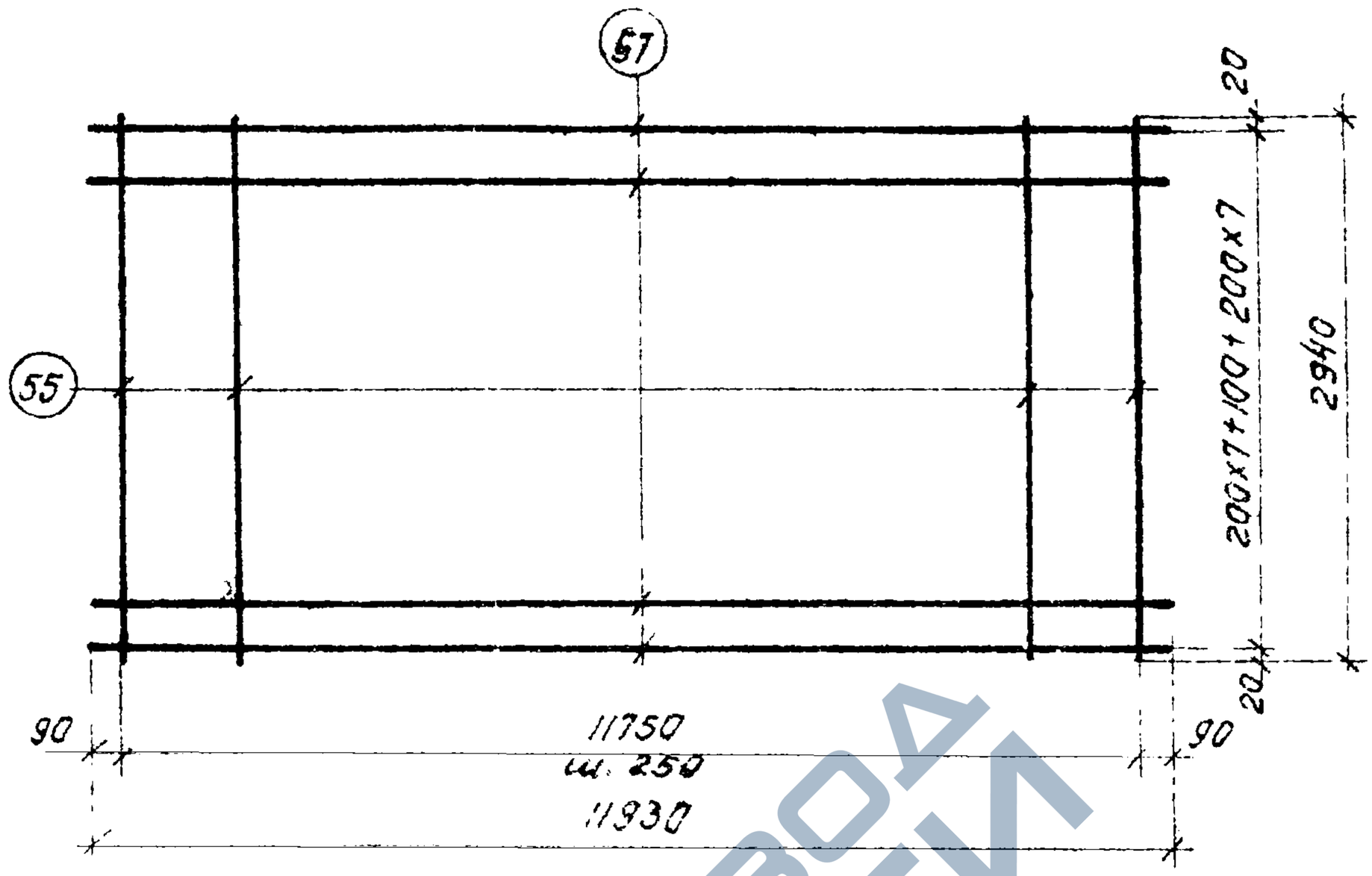


С2г

## Примечание.

Настоящая сетка изготовляется из товарной сетки по ГОСТ 8478-66.

## Спецификация и расход стали на одно изделие

| Марка изделия | N поз. | Ф или сечение, мм | Длина, мм | К-во, шт. | Выборка стали: Ф или сечение, мм | Общая длина, м | Общий вес, кг |
|---|---|---|---|---|---|---|---|
| С2г | 55 | 3ВI | 2940 | 48 | 4ВI | 190,9 | 18,9 |
| | 57 | 4ВI | 11930 | 16 | 3ВI | 141,1 | 7,8 |
| | | | | | Вес изделия | | 26,7 |

Кузнецова, Чудновская
Петров, Розенблюм, Шелапутина, Старцева
Гл. инж. пр-та, рук. группы, ст. инженер
Нач. отд-а

ЦНИИПРОМЗДАНИЙ Москва

| ТК | Железобетонные плиты покрытий размером 3×12 м тип II из легких бетонов | Серия 1.465-3 | |
|---|---|---|---|
| 1971 г. | Сетка С2г | Вып. 10 Часть 2 | Лист 28 |

https://zavodjbi.com/

https://zavodjbi.com/



ШИФР 14-71
ИНВ № Т-23935

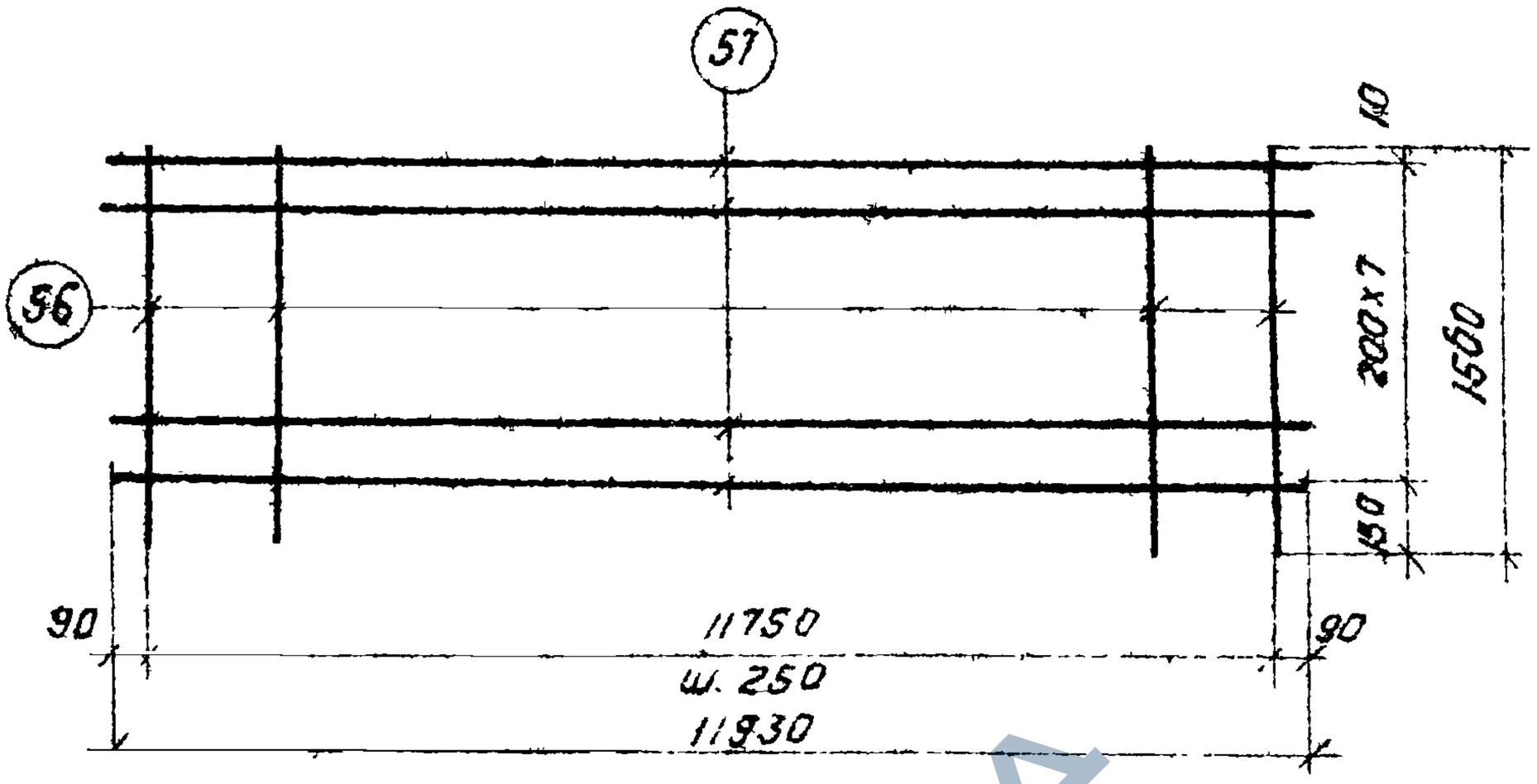


С2а

## Спецификация и расход стали на одно изделие

| Марка изделия | № поз. | Ф или сечение, мм | Длина, мм | К-во, шт. | Выборка стали: Ф или сечение, мм | Общая длина, м | Общий вес, кг |
|---|---|---|---|---|---|---|---|
| С2а | 56 | 3ВI | 1560 | 48 | 4ВI | 95,5 | 9,4 |
| | 57 | 4ВI | 11930 | 8 | 3ВI | 74,9 | 4,2 |
| | | | | | Вес изделия | | 13,6 |

Нач. ОТК-3 Петров
Гл. инж. пр-та Розенблюм
Рук. группы Шелапутина
Ст. инженер Старцева
И.о. инж. Проверил
Кузнецова Чудновская

Госстрой СССР
ЦНИИПРОМЗДАНИЙ
Москва

| | | |
|---|---|---|
| ТК | Железобетонные плиты покрытий размером 3×12 м тип II из легких бетонов | Серия 1.465-3 |
| 1971 г. | Сетка С2а | Вып. 10 Часть 2 / Лист 29 |

ЗАВОД ЖБИ

https://zavodjbi.com/

Шифр 14-71
Инв. № Т-28935

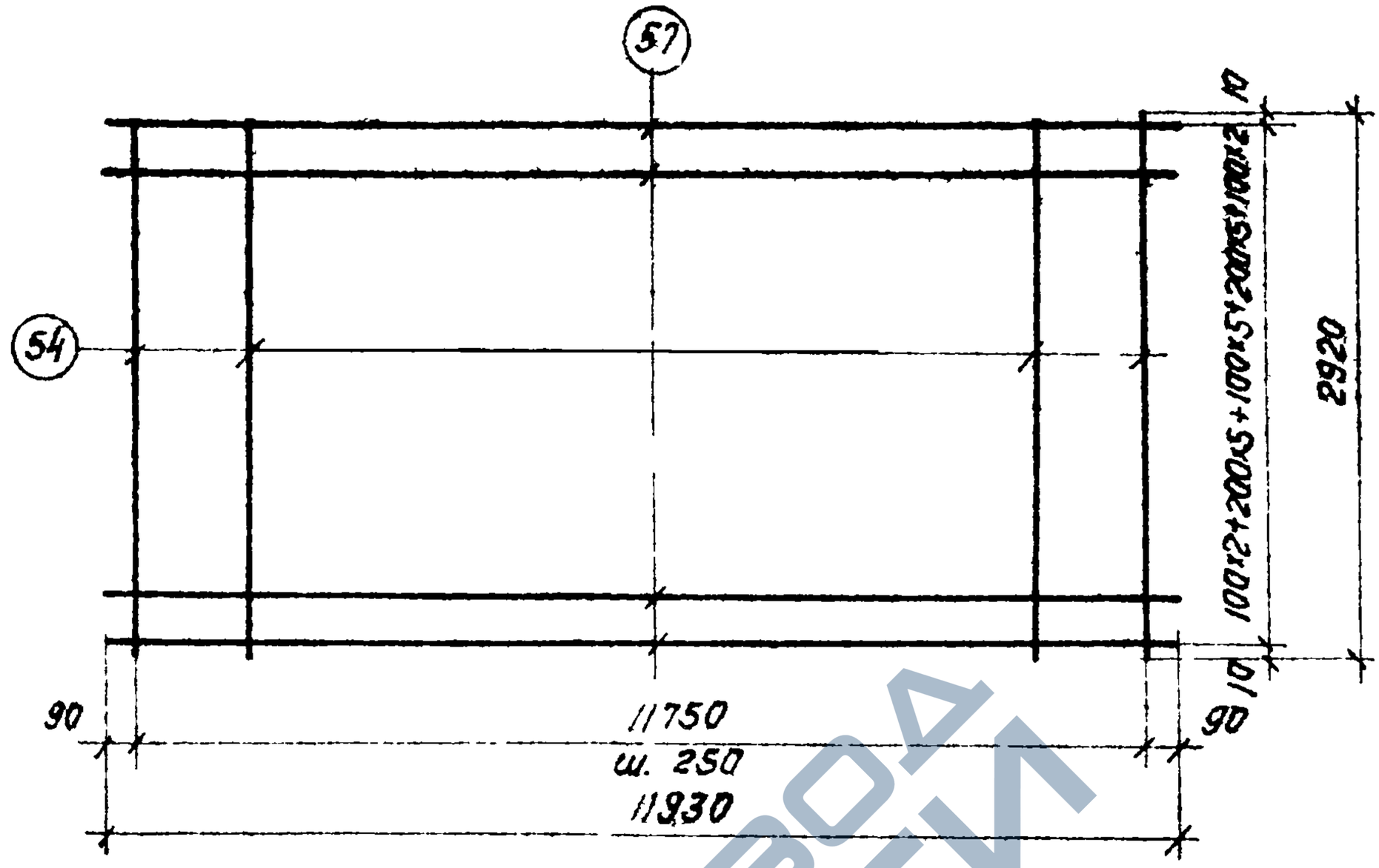


С3

## Спецификация и расход стали на одно изделие

| Марка изделия | N поз. | Ф или сечение, мм | Длина, мм | К-во, шт | Выборка стали: Ф или сечение, мм | Общая длина, м | Общий вес, кг |
|---|---|---|---|---|---|---|---|
| С3 | 54 | 3ВI | 2920 | 48 | 4ВI | 238,6 | 23,6 |
| | 57 | 4ВI | 11930 | 20 | 3ВI | 140,2 | 7,7 |
| | | | | | Вес изделия | | 31,3 |

| | | | |
|---|---|---|---|
| Нач. ОТК-3 | Петров | И.о. инж. | Кузнецова |
| Гл. инж. пр. | Розенблюм | Проверил | Чудновская |
| Рук. группы | Шелапутина | | |
| Ст. инженер | Старцева | | |

Госстрой СССР
ЦНИИПРОМЗДАНИЙ
Москва

| | | |
|---|---|---|
| ТК | Железобетонные плиты покрытий размером 3×12 м тип II из легких бетонов | Серия 1.465-3 |
| 1971 г. | Сетка С3 | Вып. 10 Часть 2 / Лист 30 |

ЗАВОД ЖБИ

https://zavodjbi.com/



Шифр 14-71
Инв. №

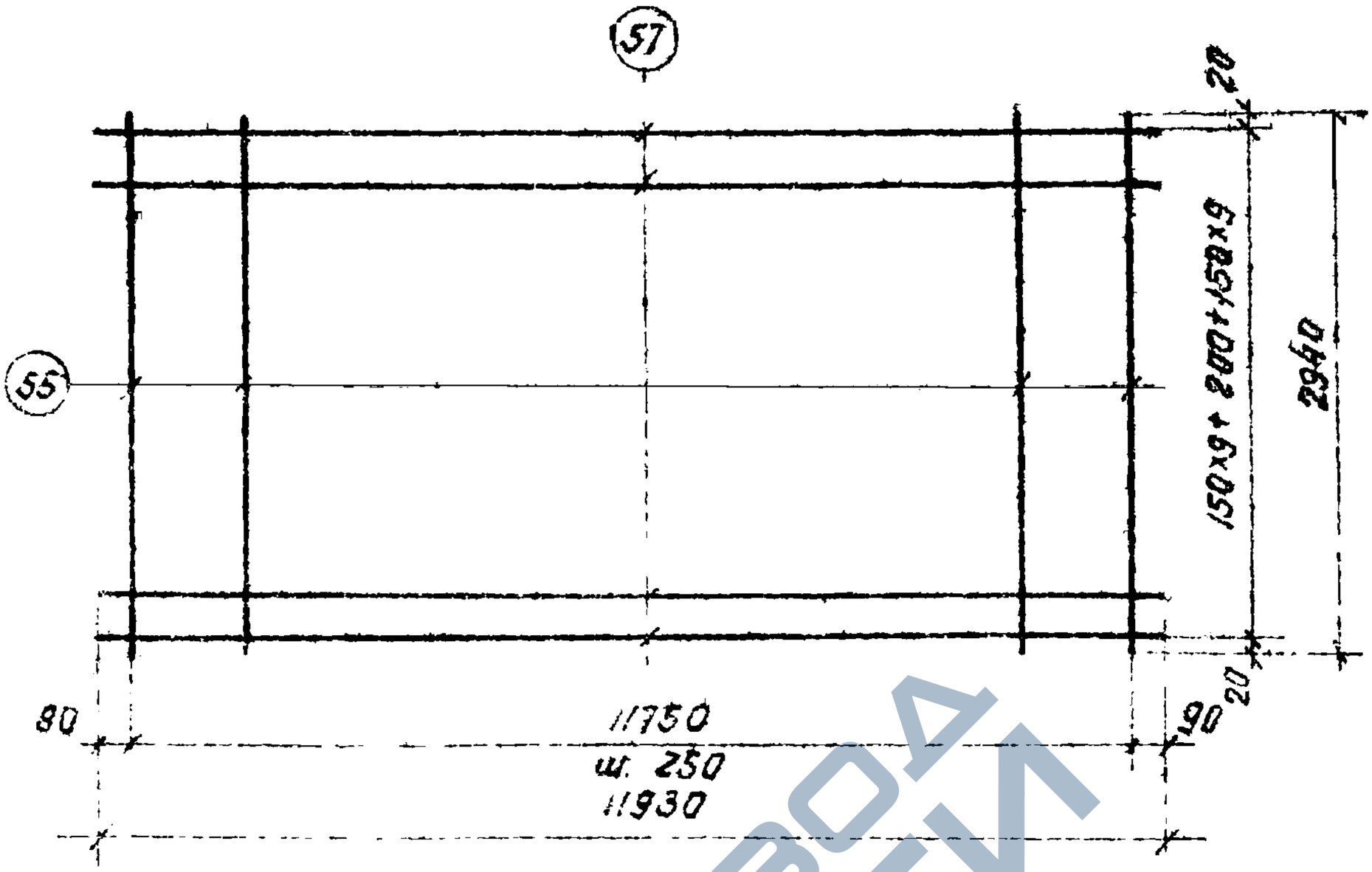


СЗГ

Примечание.
Настоящая сетка изготовляется из товарной сетки по ГОСТ 8478-66

Спецификация и расход стали на одно изделие

| Марка изделия | N поз. | Ф или сечение, мм | Длина, мм | К-во, шт. | Выборка стали: Ф или сечение, мм | Общая длина, м | Общий вес, кг |
|---|---|---|---|---|---|---|---|
| СЗг | 55 | 3ВI | 2340 | 48 | 4ВI | 238,6 | 23,6 |
| | 57 | 4ВI | 11930 | 20 | 3ВI | 141,1 | 7,8 |
| | | | | | Вес изделия | | 31,4 |

Госстрой СССР
ЦНИИПРОМЗДАНИЙ
Москва

Нач. ОТК-3 Гл. инж. пр. Рук. группы Ст. инженер
Петров Розенблюм Шелапутина Старцева
И.о. инж. Проверил
Кузнецова Чудновская

| ТК | Железобетонные плиты покрытий размером 3×12 м тип II из легких бетонов | Серия 1.465-3 | |
|---|---|---|---|
| 1971г. | Сетка СЗ | Вып. 10 Часть 2 | Лист 31 |

https://zavodjbi.com/

https://zavodjbi.com/



Шифр 14-71
Инв. № Т-23941

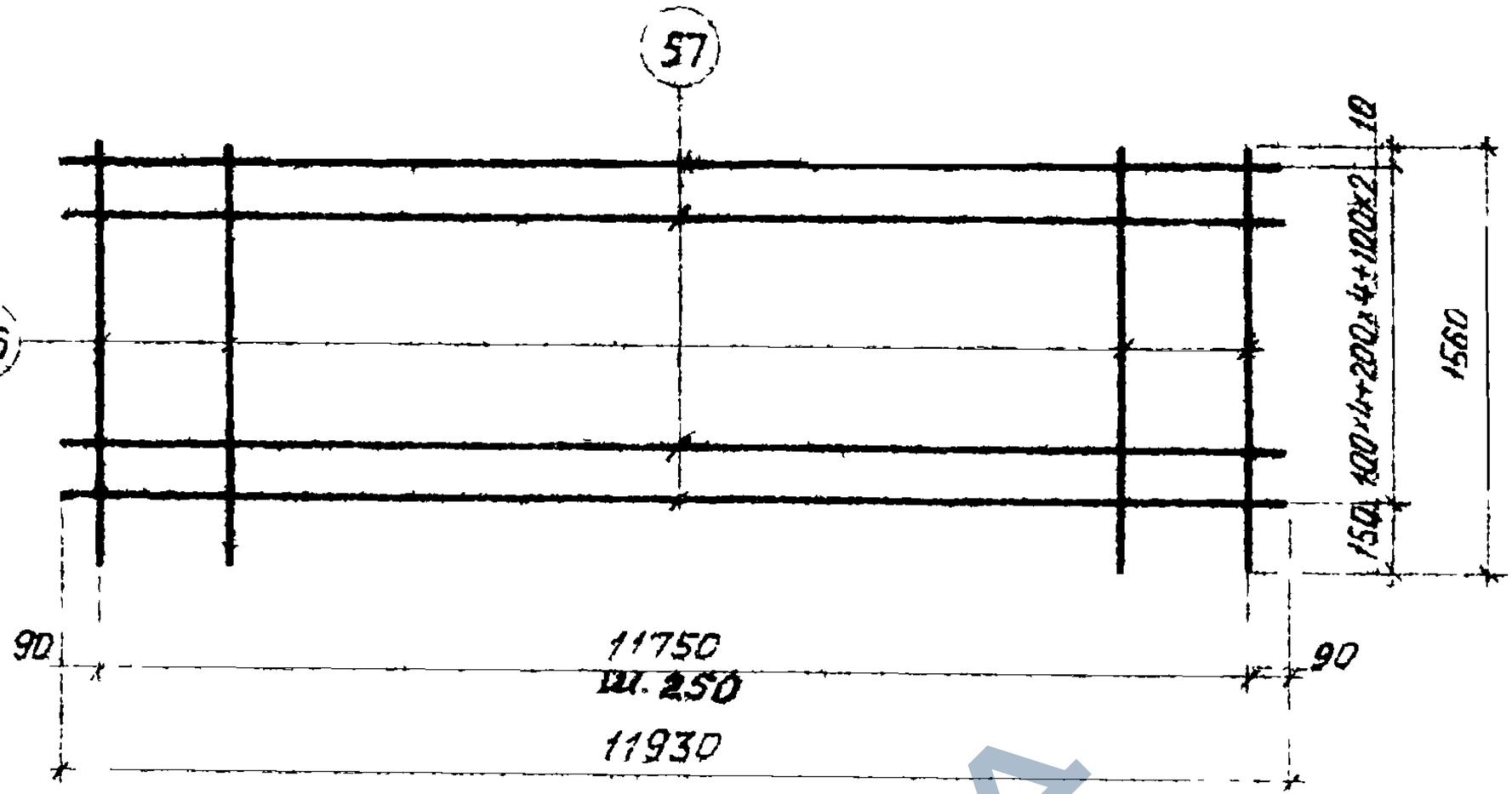


С3а

## Спецификация и расход стали на одно изделие

| Марка изделия | № поз. | Ф или сечение, мм | Длина, мм | К-во, шт | Выборка стали: Ф или сечение, мм | Общая длина, м | Общий вес, кг |
|---|---|---|---|---|---|---|---|
| С3а | 56 | 3ВI | 1560 | 48 | 4ВI | 131,2 | 13,0 |
| | 57 | 4ВI | 11930 | 11 | 3ВI | 74,9 | 4,2 |
| | | | | | Вес изделия | | 17,2 |

| | | | |
|---|---|---|---|
| ТК | Железобетонные плиты покрытий размером 3×12 м тип II из легких бетонов | Серия 1.465-3 | |
| 1971 г. | Сетка С3а | Вып. 10. часть 2 | Лист 32 |

Госстрой СССР
ЦНИИПРОМЗДАНИЙ
Москва

Нач. ОТК-3 Петров
Гл. инж. пр. Розенблюм
Рук. группы Шелапутина
Ст. инженер Старцева
Ц.о. инж. Кузнецова
Проверил Чудновская

ЗАВОД ЖБИ

https://zavodjbi.com/

Шифр 14-71
Инв. № Т-23942

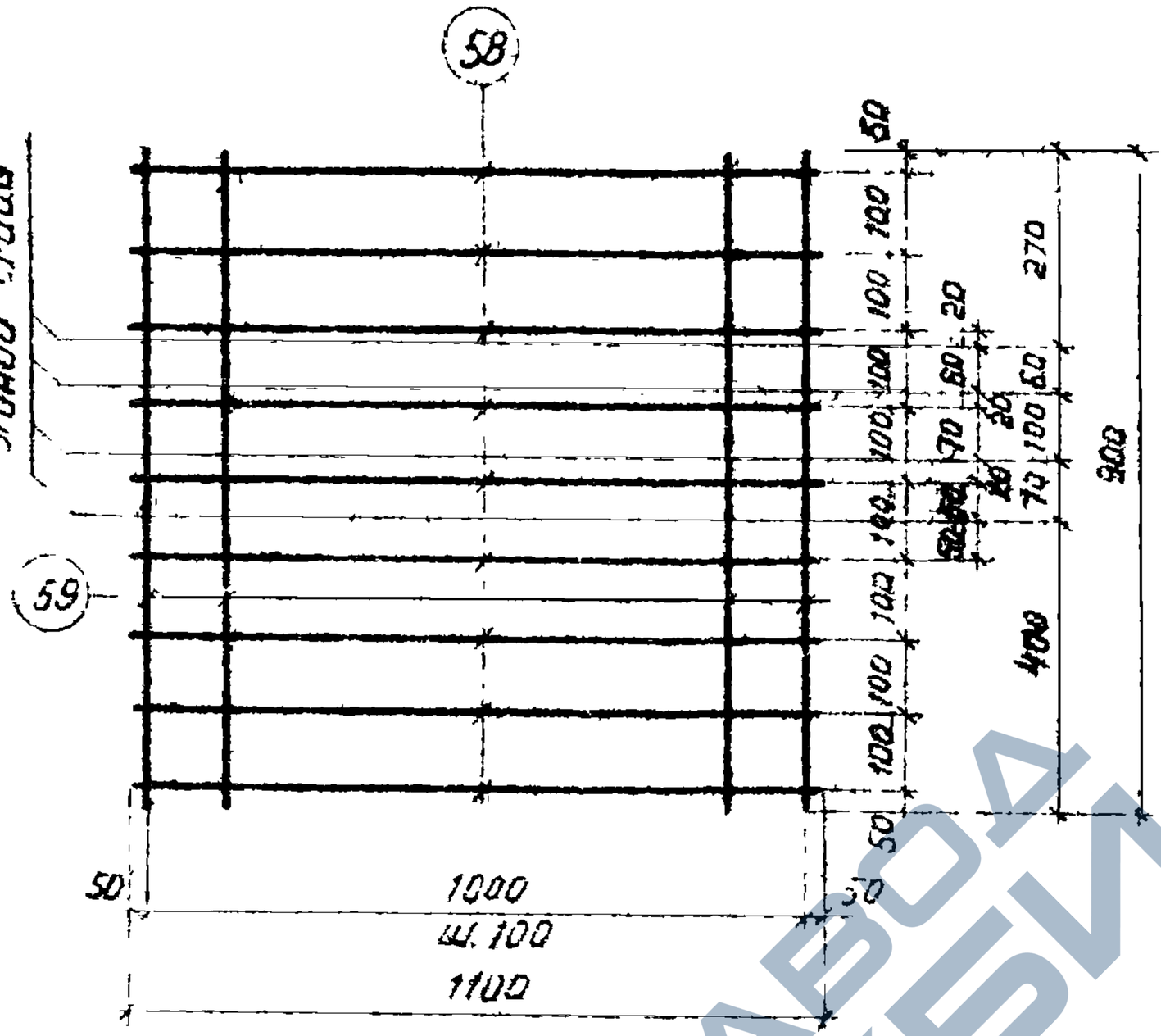


С4

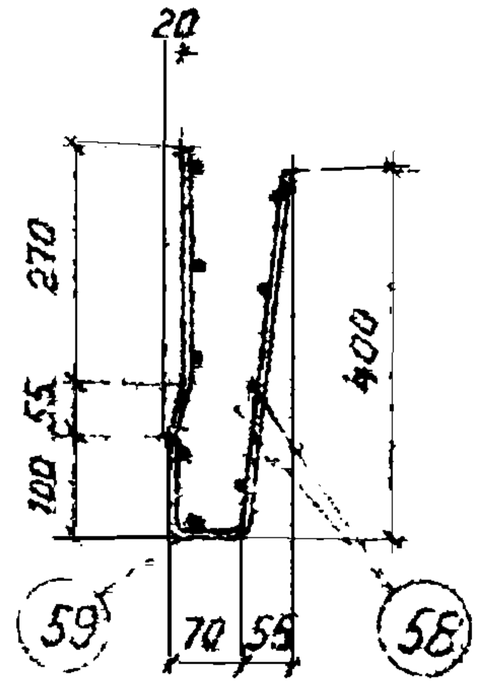


С4

в согнутом виде

## Спецификация и расход стали на одно изделие

| Марка изделия | N поз. | Ф или сечение, мм | Длина, мм | К-во, шт. | Выборка стали: Ф или сечение, мм | Общая длина, м | Общий вес, кг |
|---|---|---|---|---|---|---|---|
| С4 | 58 | 5ВI | 1100 | 9 | 5ВI | 19,8 | 3,1 |
| | 59 | 5ВI | 900 | 11 | | | |
| | | | | | Вес изделия | | 3,1 |

Госстрой СССР
ЦНИИПРОМЗДАНИЙ
Москва

Нач. ОТК-3 | Гл. инж. пр. | Рук. группы | Ст. инженер | Петров | Розенблюм | Шелапутина | Старцева | И. о. инж. | Проверил

| | | | |
|---|---|---|---|
| ТК | Железобетонные плиты покрытий размером 3×12м типа II из легких бетонов | Серия 1.465-3 | |
| 1971г. | Сетка С4 | Вып. 10 часть 2 | Лист 33 |

ЗАВОД ЖБИ

https://zavodjbi.com/



Шифр 14-71
Инв. № Т-23948

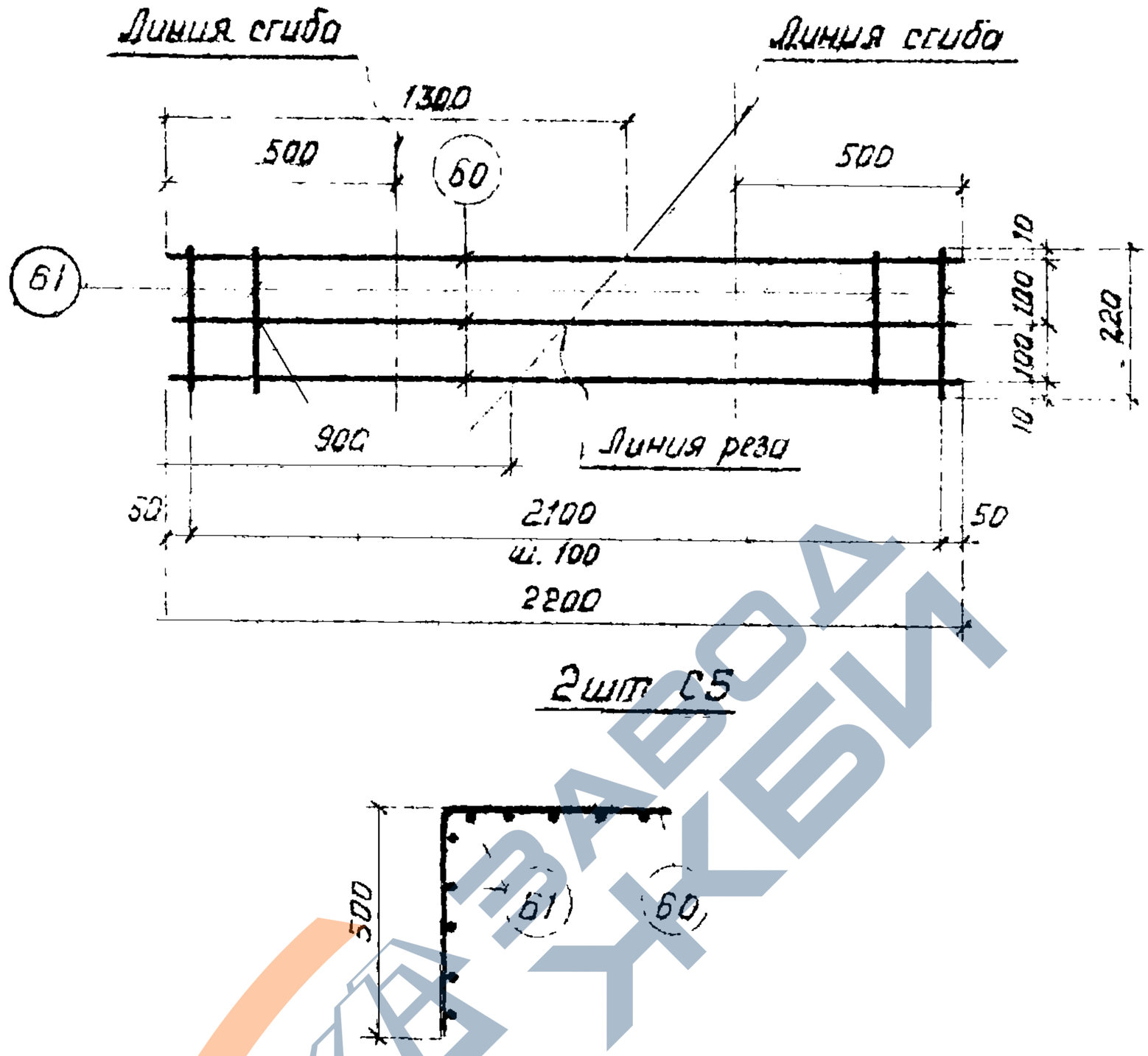


2шт С5

С5 в согнутом виде

Спецификация и расход стали на два изделия

| Марка изделия | N поз. | Ф или сечение, мм | Длина, мм | К-во, шт | Выборка стали: Ф или сечение, мм | Общая длина, м | Общий вес, кг |
|---|---|---|---|---|---|---|---|
| С5 (2шт.) | 60 | 5ВI | 2200 | 3 | 5ВI | 6,6 | 1,0 |
| | 61 | 4ВI | 220 | 24 | 4ВI | 5,3 | 0,5 |
| | | | | | Вес двух изделий | | 1,5 |

Госстрой СССР ЦНИИПРОМЗДАНИЙ Москва

Нач. ОТК-3 | Гл. инж. пр. | Рук. группы | Ст. инженер | Петров | Розенблюм | Шелапутина | Старцева | И.о. инж. | Проверил | Кузнецова | Чудновская

| ТК | Железобетонные плиты покрытий размером 3×12м тип II из легких бетонов. | Серия 1.465-3 | |
|---|---|---|---|
| 1971г. | Сетка С5 | Вып. 10 часть 2 | Лист 34 |

https://zavodjbi.com/

Шифр 14-71
Инв. № 7-2394

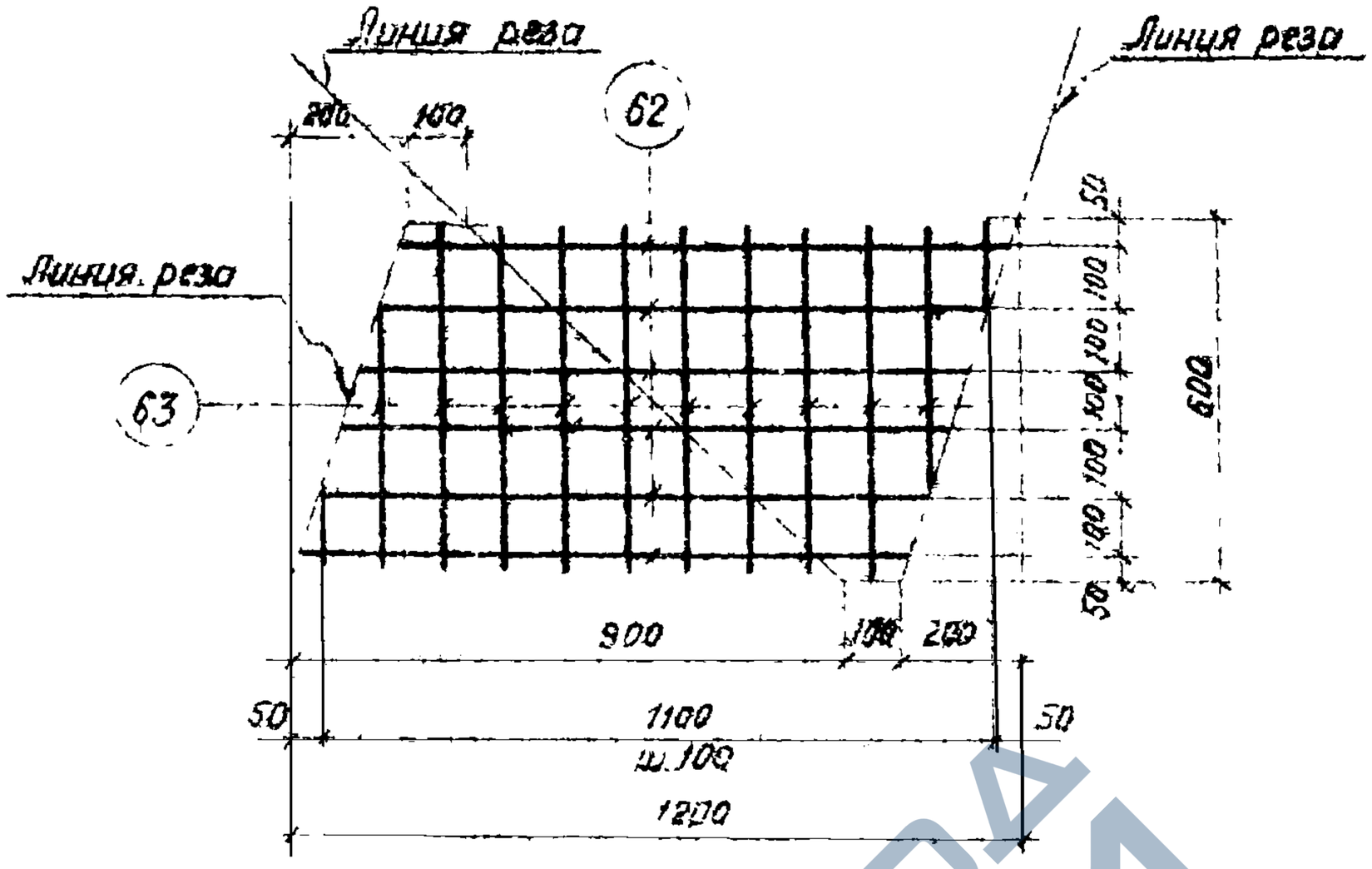


2 шт. СБ

## Спецификация и расход стали на два изделия

| Марка изделия | N поз. | ф или сечение, мм | Длина, мм | К-во, шт | Выборка стали: ф или сечение мм | Выборка стали: Общая длина м | Выборка стали: Общий вес, кг |
|---|---|---|---|---|---|---|---|
| СБ (2 шт.) | 62 | 4ВI | 1000 | 5 | 4ВI | 12,0 | 1,2 |
| | 63 | 4ВI | 600 | 10 | | | |
| | | | | | Вес двух изделий | | 1,2 |

Госстрой СССР
ЦНИИПРОМЗДАНИЙ
Москва

Нач. ОТК-3 Гл. инж. пр. Рук. группы Ст. инженер
Петров Разенблюм Шелапутина Старцева
Ц.о. инж. Проверил
Кузнецова Чудновская

| ТК | Железобетонные плиты покрытий размером 3×12м тип II из легких бетонов. | Серия 1.465-3 | |
|---|---|---|---|
| 1971г. | Сетка СБ | Вып. 10 часть 2 | Лист 35 |

ЗАВОД ЖБИ

https://zavodjbi.com/



Шифр 14-71
Инв. №
Т-2394к

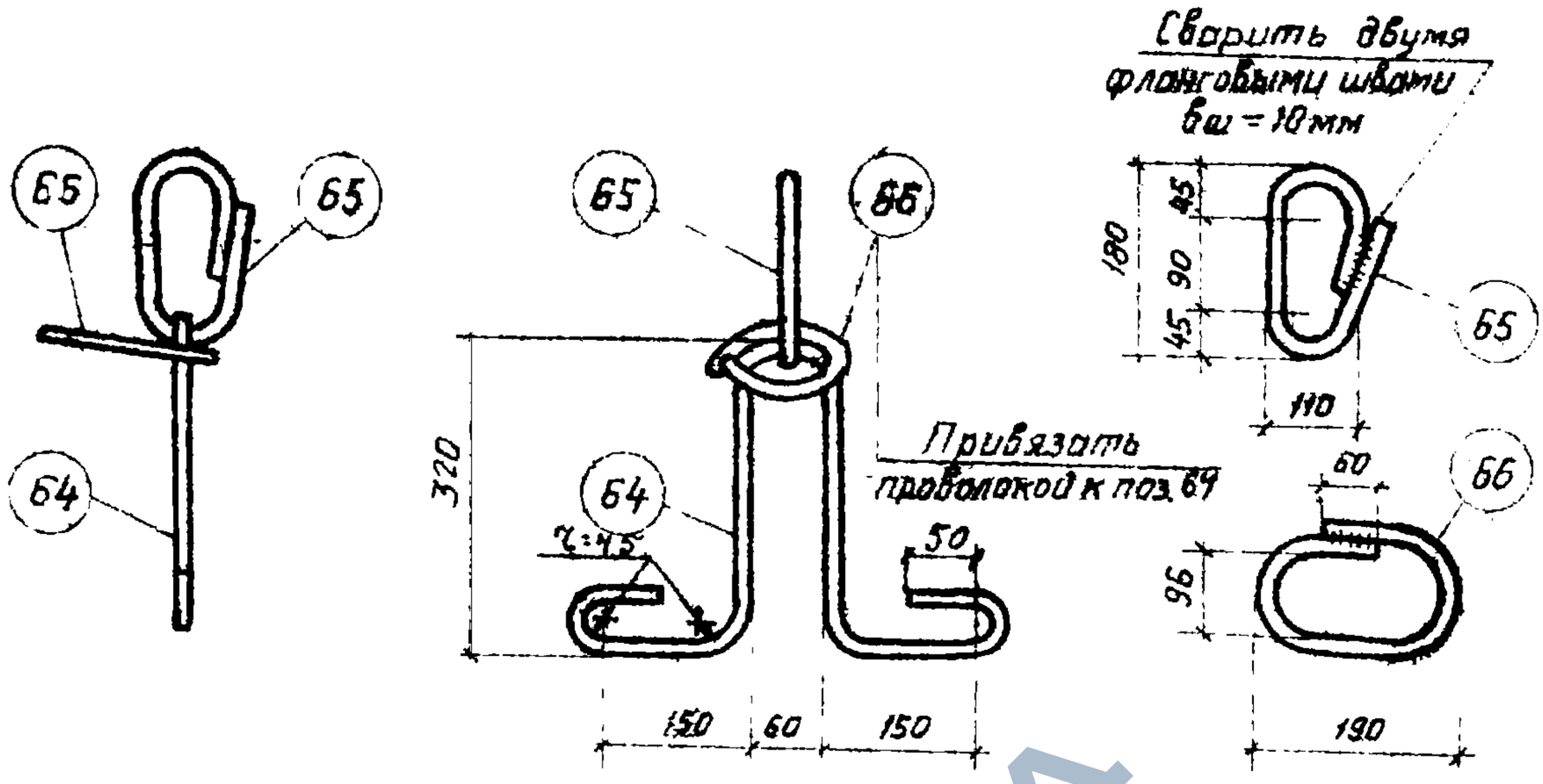


ПС1

**Примечания:**

1. Петля строповочная ПС1 предназначена для плит, при бетонировании которых не допускается наличие элементов, выступающих над поверхностью полки.
2. При транспортировке плит в горизонтальном положении допускается поз. 66 не устанавливать.
3. Сварку поз. 65 и 66 производить электродами Э42-Т.

## Спецификация и расход стали на одно изделие

| Марка изделия | N поз. | Ф или сечение, мм | Длина, мм | К-во, шт. | Выборка стали: Ф или сечение, мм | Общая длина, м | Общий вес, кг |
|---|---|---|---|---|---|---|---|
| ПС1 | 64 | 16 А I | 1300 | 1 | 16 А I | 1,8 | 2,7 |
| | 65 | 16 А I | 500 | 1 | 10 А III | 0,6 | 0,4 |
| | 66 | 10 А III | 550 | 1 | Вес изделия | | 3,1 |

Госстрой СССР
ЦНИИПРОМЗДАНИЙ
Москва

Нач. ОТК-3 Гл. инж. пр. Рук. группы Ст. инженер
Петров Розенблюм Шелапутина Старцева
И.о. инж. Проверил
Кузнецова Чудновская

| ТК | Железобетонные плиты покрытий размером 3×12м тип II из легких бетонов. | Серия 1.465-3 | |
|---|---|---|---|
| 1971 г. | Петля строповочная ПС1 | Вып. 10 часть 2 | Лист 36 |

https://zavodjbi.com/

https://zavodjbi.com/



Инв. № 14-71
Инв. № Т-23946

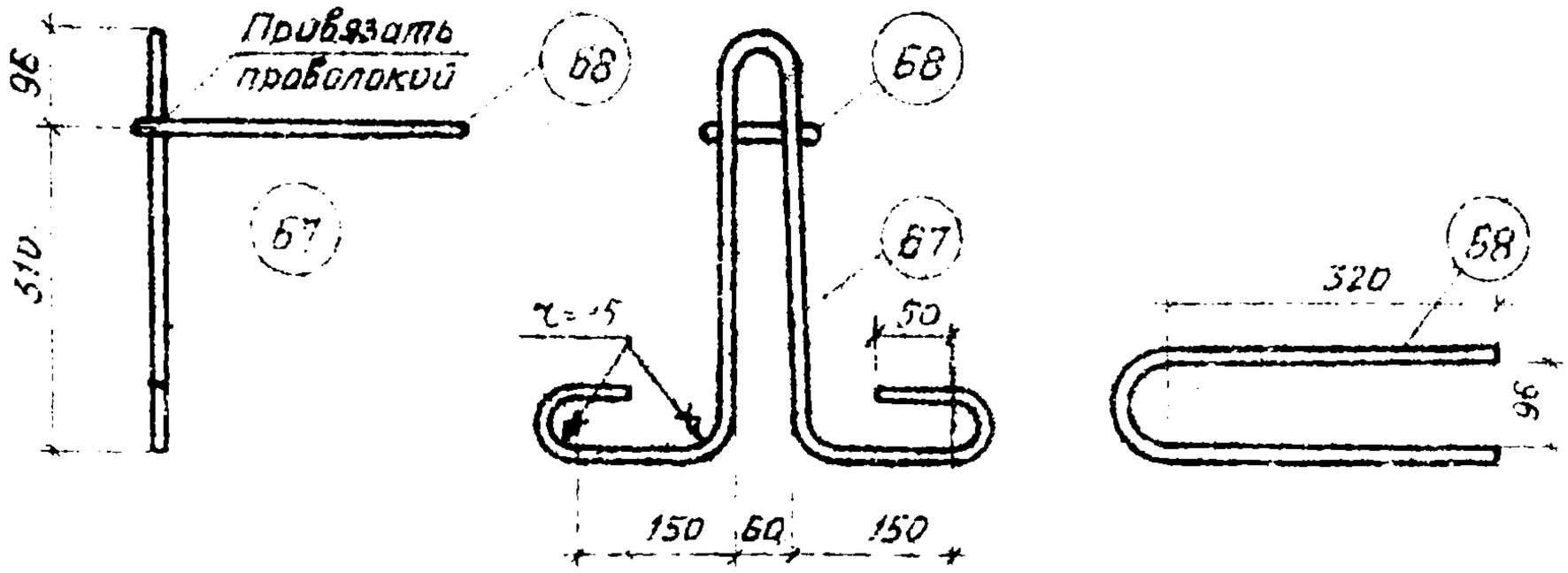


ПС2

Примечания:

1. Петля строповочная ПС2 предназначена для плит, при бетонировании которых допускается наличие элементов, выступающих над поверхностью полки
2. При транспортировке плит в горизонтальном положении допускается поз 68 не устанавливать.

Спецификация и расход стали на одно изделие

| Марка изделия | N поз. | Ф или сечение, мм | Длина, мм | К-во, шт. | Выборка стали: Ф или сечение, мм | Общая длина, м | Общий вес, кг |
|---|---|---|---|---|---|---|---|
| ПС2 | 67 | 16 А I | 1500 | 1 | 16 А I | 1,5 | 2,4 |
| | 68 | 10 А III | 750 | 1 | 10 А III | 0,8 | 0,5 |
| | | | | | Вес изделия | | 2,9 |

Госстрой СССР ЦНИИПРОМЗДАНИЙ Москва

Нач. ОТК-3 Гл. инж. пр. Рук. группы Ст. инженер

Петров Розенблюм Шелапутина Старцева

Ин. инж. Проверил

Кузнецова Чудновская

| | | |
|---|---|---|
| ТК | Железобетонные плиты покрытий размером 3×12м тип II из легких бетонов. | Серия 1.465-3 |
| 1971г | Петля строповочная ПС2 | Вып. 10 часть 2 / Лист 37 |

https://zavodjbi.com/

https://zavodjbi.com/



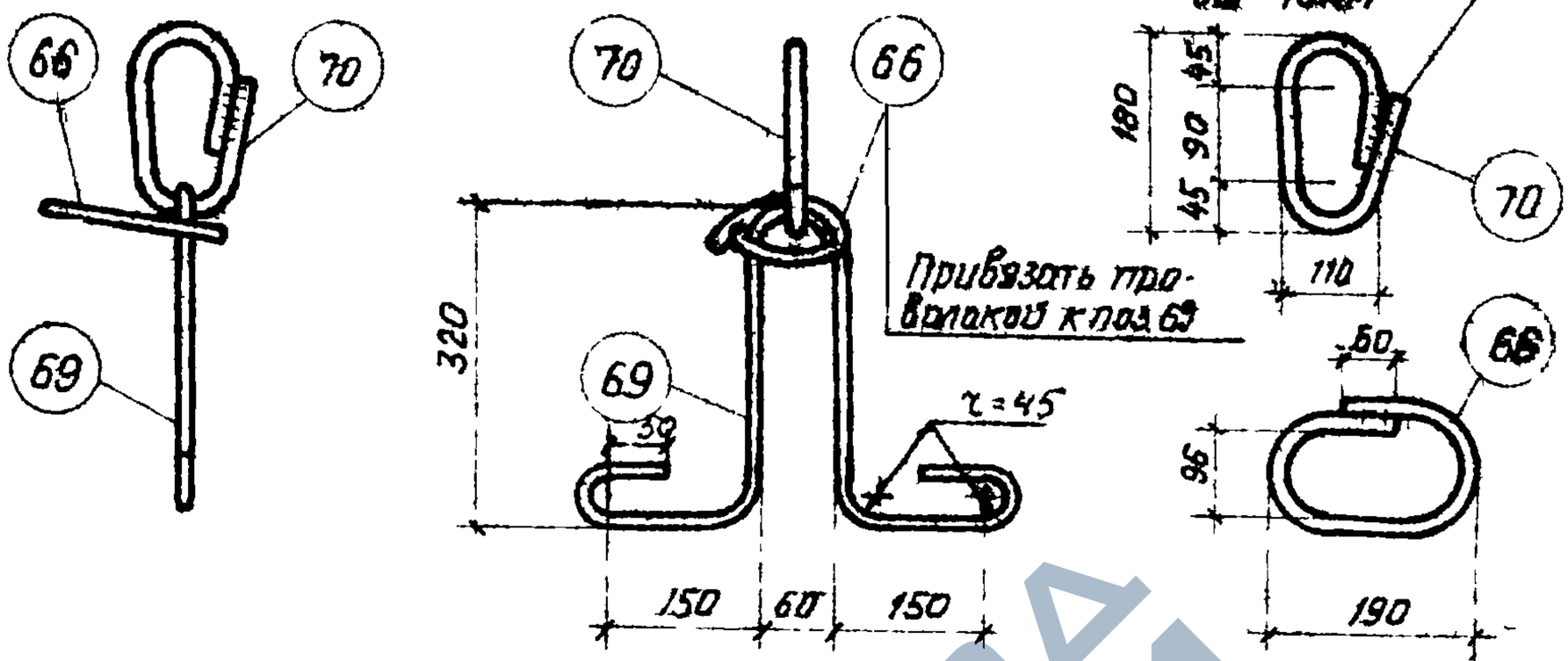


## Примечания:

1. Петля строповочная ПС3 предназначена для плит, при бетонировании которых не допускается наличие элементов, выступающих над поверхностью полки.
2. При транспортировке плит в горизонтальном положении допускается поз 66 не устанавливать
3. Сварку поз. 70 производить электродами Э42-Т bш = 10мм.

## Спецификация и расход стали на одно изделие

| Марка изделия | N поз. | Ф или сечение, мм | Длина, мм | К-во, шт. | Выборка стали: Ф или сечение, мм | Выборка стали: Общая длина, м | Выборка стали: Общий вес, кг |
|---|---|---|---|---|---|---|---|
| ПС3 | 69 | 18АI | 1300 | 1 | 18АI | 1,8 | 3,6 |
| | 70 | 18АI | 500 | 1 | 10АIII | 0,6 | 0,4 |
| | 66 | 10АIII | 550 | 1 | Вес изделия | | 4,0 |

Нач. ОТК-3 Петров
Гл. инж. пр Розенблюм
Рук. группы Шелапутина
Ст. инженер Старцева

Госстрой СССР ЦНИИПромзданий Москва

| | | |
|---|---|---|
| ТК | Железобетонные плиты покрытий размером 3×12м. тип II из легких бетонов | Серия 1.465-3 |
| 1971г. | Петля строповочная ПС3. | Вып.10 часть 2 / Лист 38 |

https://zavodjbi.com/

https://zavodjbi.com/



Шифр 14-71
Инв №
Т-23948

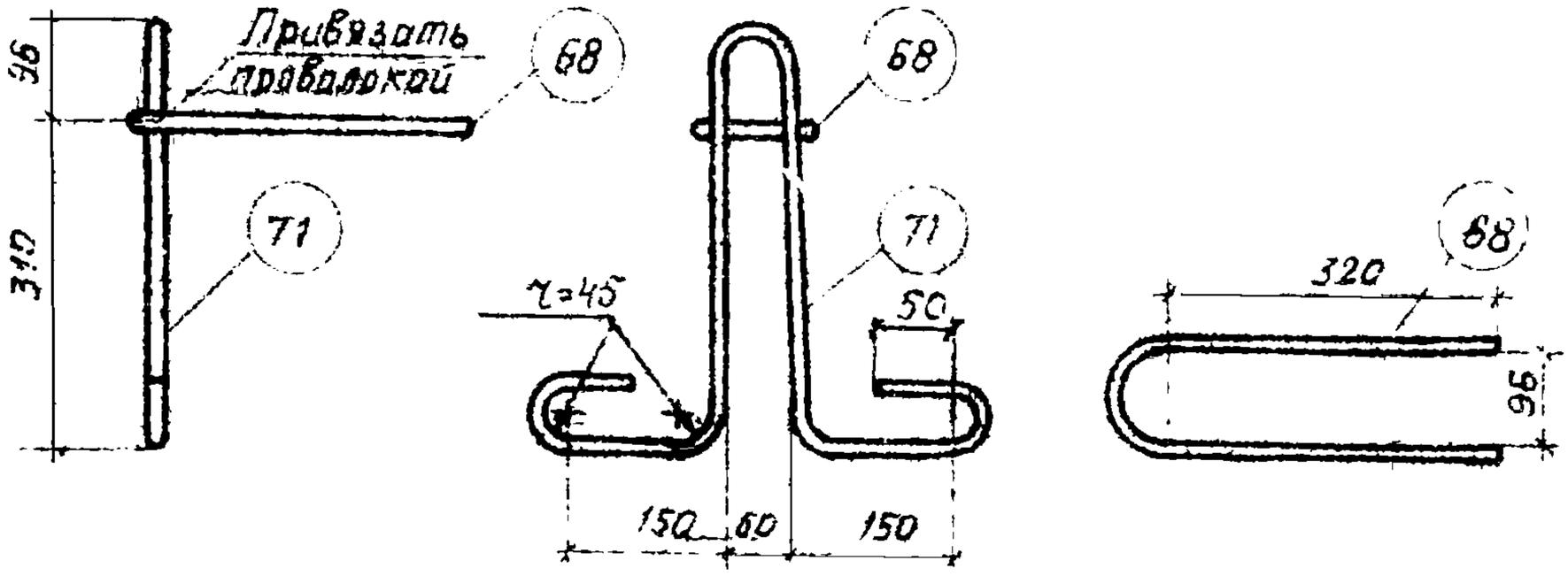


ПС4

Примечания:

1. Петля строповочная ПС4 предназначена для плит при бетонировании которых допускается наличие элементов, выступающих над поверхностью полки.
2. При транспортировке плит в горизонтальном положении допускается поз 68 не устанавливать.

Спецификация и расход стали на одно изделие

| Марка изделия | N поз. | Ф или сечение, мм | Длина, мм | К-во, шт. | Выборка стали | | |
|---|---|---|---|---|---|---|---|
| | | | | | Ф или сечение, мм | Общая длина, м | Общий вес, кг |
| ПС4 | 71 | 18AI | 1500 | 1 | 18AI | 1,5 | 3,0 |
| | 68 | 10AIII | 750 | 1 | 10AIII | 0,8 | 0,5 |
| | | | | | Вес изделия | | 3,5 |

Госстрой СССР
ЦНИИПРОМЗДАНИЙ
Москва

| | | | |
|---|---|---|---|
| ТК | Железобетонные плиты покрытий размером 3×12м тип II из легких бетонов. | Серия 1.465-3 | |
| 1971г. | Петля строповочная ПС4 | Вып.10 часть 2 | Лист 39 |

https://zavodjbi.com/

https://zavodjbi.com/



Шифр 14-71
Инв №
Т-23949

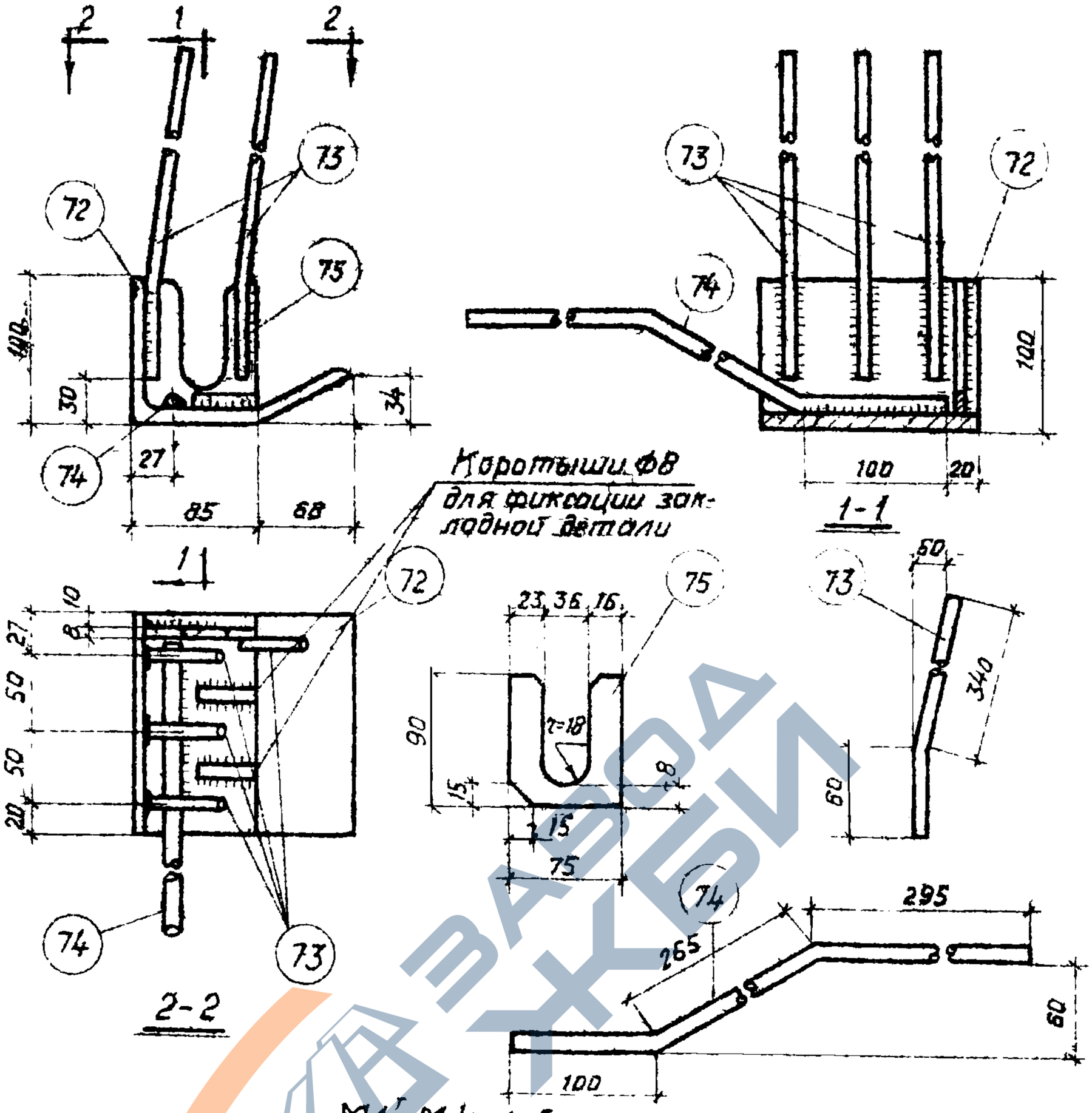


М1$^{т}$, М1н. (обратно чертежу)

Примечание. Сварку следует производить электродами Э42А-Ф. Плоские элементы соединяются дуговой сваркой ($h_ш$=6мм). Приварку стержней производить контактной (не менее трех точек на стержень) или дуговой ($b_ш$=8мм; $h_ш$=4мм) сваркой в соответствии с СН393-69.

## Спецификация и расход стали на одно изделие

| Марка изделия | N поз. | Ф или сечение, мм | Длина, мм | К-во, шт. | Выборка стали: Ф или сечение, мм | Общая длина, м | Общий вес, кг |
|---|---|---|---|---|---|---|---|
| М1$^{т}_{н}$ | 72 | ∠160×100×9 | 147 | 1 | ∠160×100×9 | 0,15 | 2,7 |
| | 73 | Ф10АIII | 400 | 4 | Ф10АIII | 1,6 | 1,0 |
| | 74 | Ф14АIII | 660 | 1 | Ф14АIII | 0,7 | 0,9 |
| | 75 | -75×8 | 90 | 1 | -75×8 | 0,09 | 0,4 |
| | | | | | Вес изделия | | 5,0 |

Госстрой СССР ЦНИИПРОМЗДАНИЙ г. Москва

Нач. ОТК-3 Гл. инж. пр. Рук. группы Ст. инженер

Петров Розенблюм Шелапутина Старцева

И.о. инж. Проверил

Кузнецова Чудновская

| ТК | Железобетонные плиты покрытий размером 3×12м тип II из легких бетонов | Серия 1.465-3 | |
|---|---|---|---|
| 1971г | Закладные детали М1$^{т}$, М1н | Вып. 10 часть 2 | Лист 40 |

https://zavodjbi.com/

https://zavodjbi.com/

ШИФР 14-71

Инв. № Т-23930

Кузнецова, Чудновская

Ц.д. инж. Проверил

Петров, Розенблюм, Шелапутина, Старцева

Нач. ОТК-3, Гл. инж. пр., Рук. группы, Ст. инженер

Госстрой СССР ЦНИИПРОМЗДАНИЙ Москва

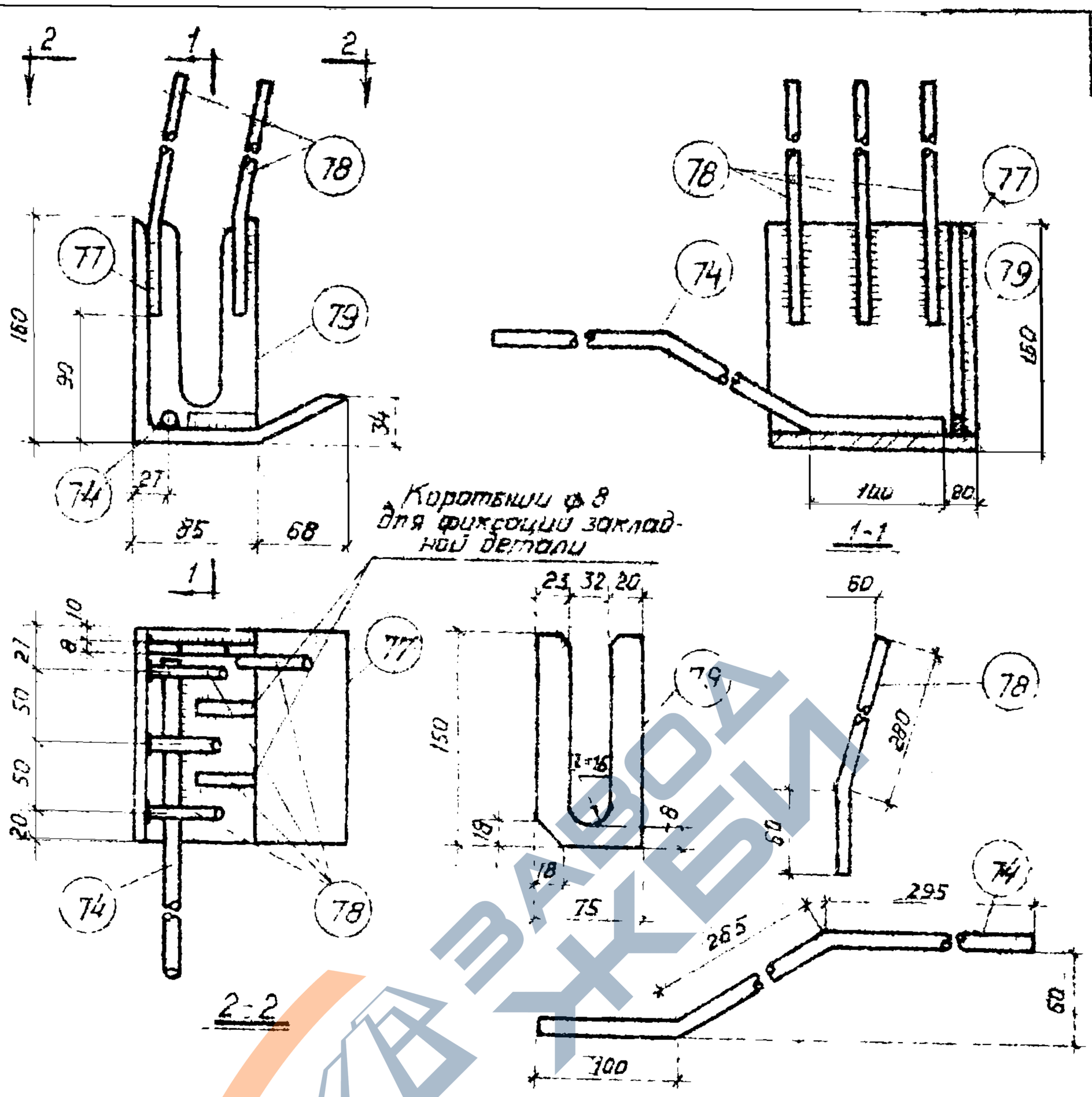


М2т, М2н (обратно чертежу)

Примечание Сварку следует производить электродами Э42А-Ф. Плоские элементы соединяются дуговой сваркой ($h_ш$ = 5 мм). Приварку стержней производить контактной (не менее трех точек на стержень) или дуговой ($в_ш$ = 8 мм; $h_ш$ = 4 мм) сваркой в соответствии с СН393-69

Спецификация и расход стали на одно изделие

| Марка изделия | № поз. | Ф или сечение, мм | Длина, мм | К-во, шт. | Выборка стали: Ф или сечение, мм | Общая длина, м | Общий вес, кг |
|---|---|---|---|---|---|---|---|
| М2т н | 74 | Ф14АIII | 660 | 1 | ∠160×10 | 0,15 | 3,7 |
| | 77 | ∠160×10 | 147 | 1 | Ф10АIII | 1,4 | 0,9 |
| | 78 | Ф10АIII | 340 | 4 | Ф14АIII | 0,7 | 0,9 |
| | 79 | −75×8 | 150 | 1 | −75×8 | 0,15 | 0,7 |
| | | | | | Вес изделия | | 6,2 |

| | | |
|---|---|---|
| ТК | Железобетонные плиты покрытий размером 3×12 м тип II из легких бетонов | Серия 1.465-3 |
| 1971г | Закладные детали М2; М2н | Вып. 10 часть 2 / Лист 41 |

https://zavodjbi.com/

https://zavodjbi.com/



Шифр 14-71

Инв № Т-2965

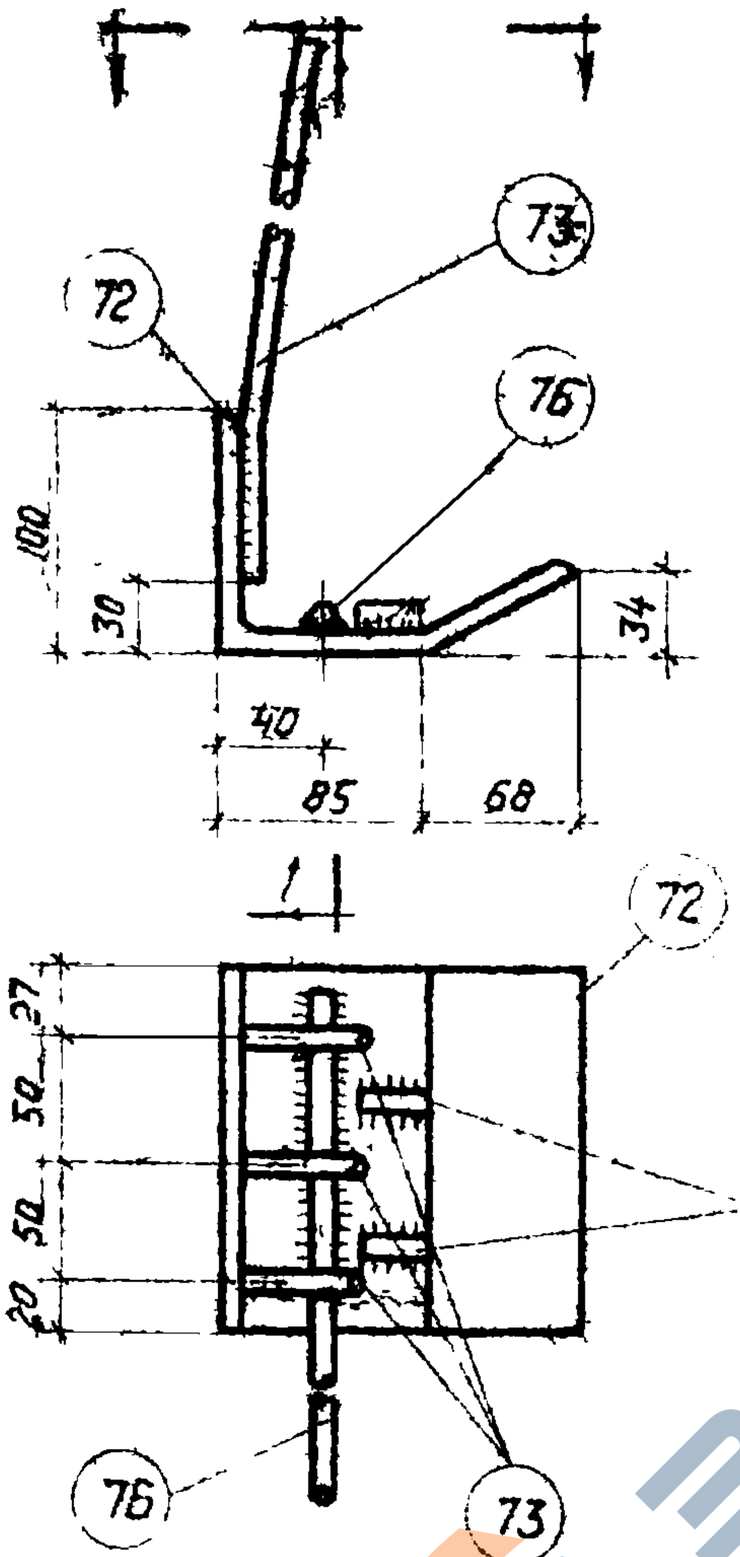


Коротыши ф10 для фиксации закладной детали.

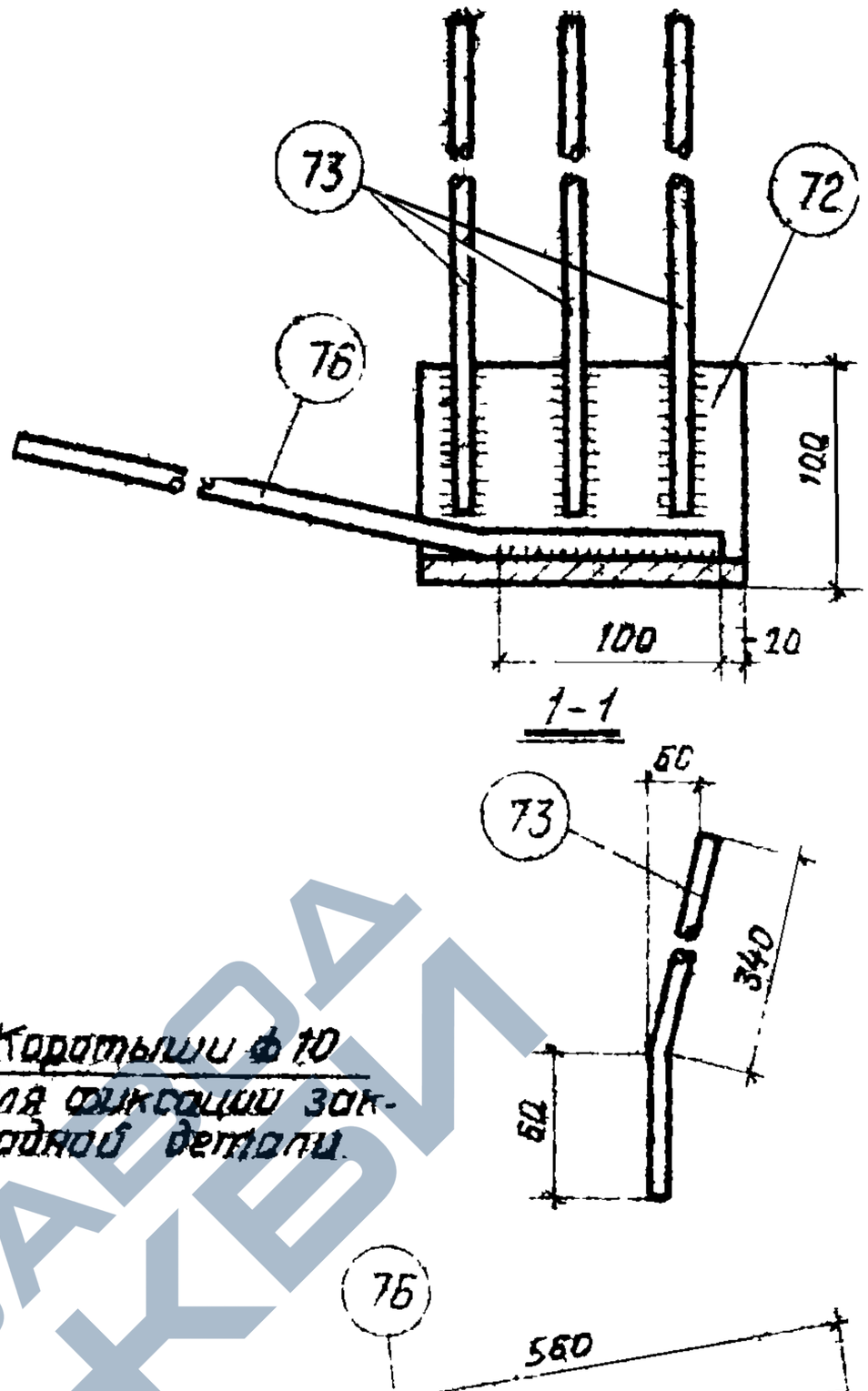


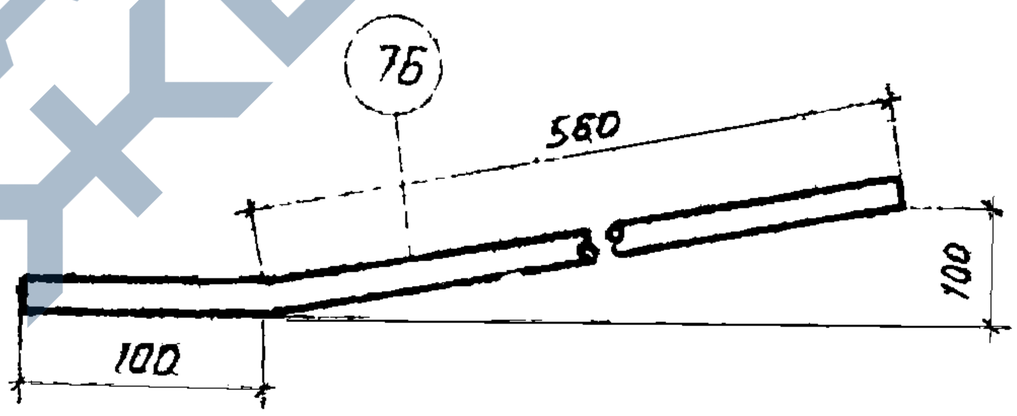


МЗт, МЗн (обратно чертежу)

Примечание. Приварку стержней производить контактной (не менее трех точек на стержень) или дуговой (электроды Э42А-$\Phi_{ш}$=8мм, $h_{ш}$=4мм) сваркой в соответствии с СН 393-69

Спецификация и расход стали на одно изделие

| Марка изделия | N поз | Ф или сечение, мм | Длина, мм | К-во, шт | Выборка стали: Ф или сечение, мм | Общая длина, м | Общий вес, кг |
|---|---|---|---|---|---|---|---|
| МЗт н | 72 | ∠160×100×9 | 147 | 1 | ∠160×100×9 | 0.15 | 27 |
| | 73 | Ф10АIII | 400 | 3 | Ф10АIII | 1,2 | 0.8 |
| | 76 | Ф14АIII | 660 | 1 | Ф14АIII | 0,7 | 0,9 |
| | | | | | Вес изделия | | 44 |

Госстрой СССР ЦНИИПромзданий Москва

Нач. отк-3 Кузнецова

Гл. инж. пр. Чудновская

Рук. группы Прокудина

Ст. инженер Шапиро

Петров

Разинбаум

Шейдина

Стафиевский

| | | | |
|---|---|---|---|
| ТК | Железобетонные плиты покрытий размером 3×12м тип II из легких бетонов | Серия 1.465-3 | |
| 1971г. | Закладные детали МЗт, МЗн | Вып. 10 часть 2 | Лист 42 |

https://zavodjbi.com/

https://zavodjbi.com/



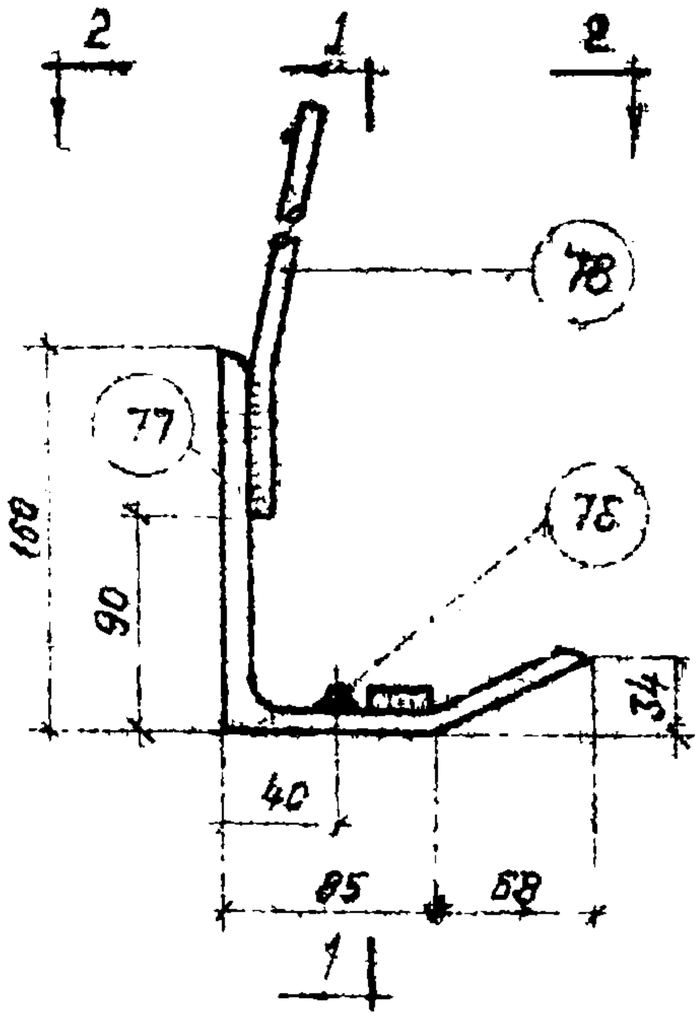


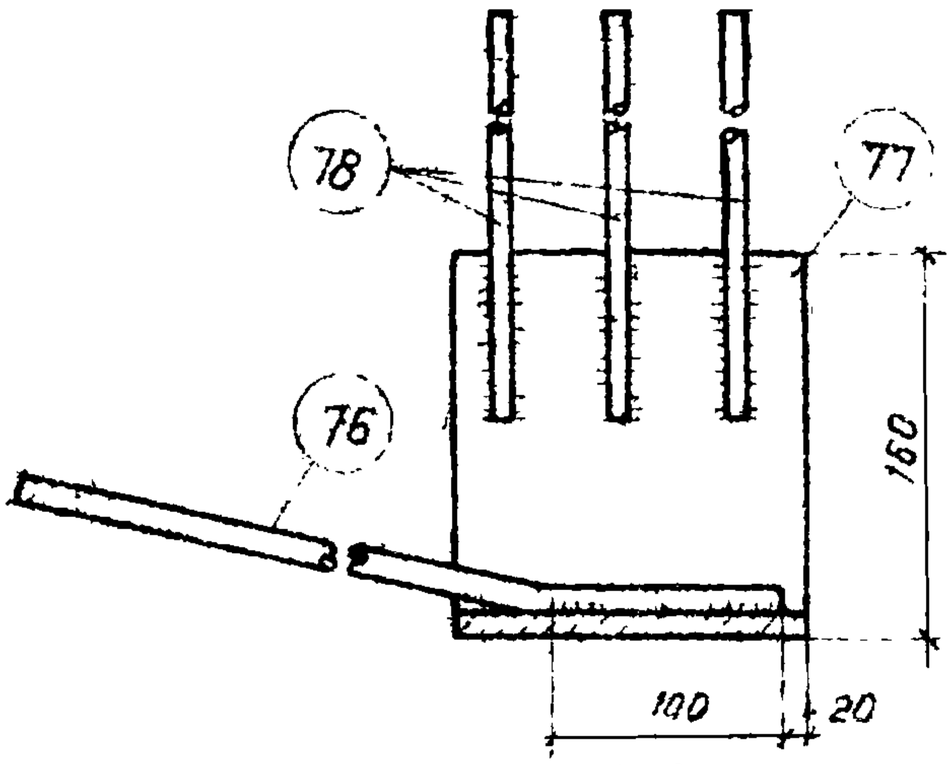


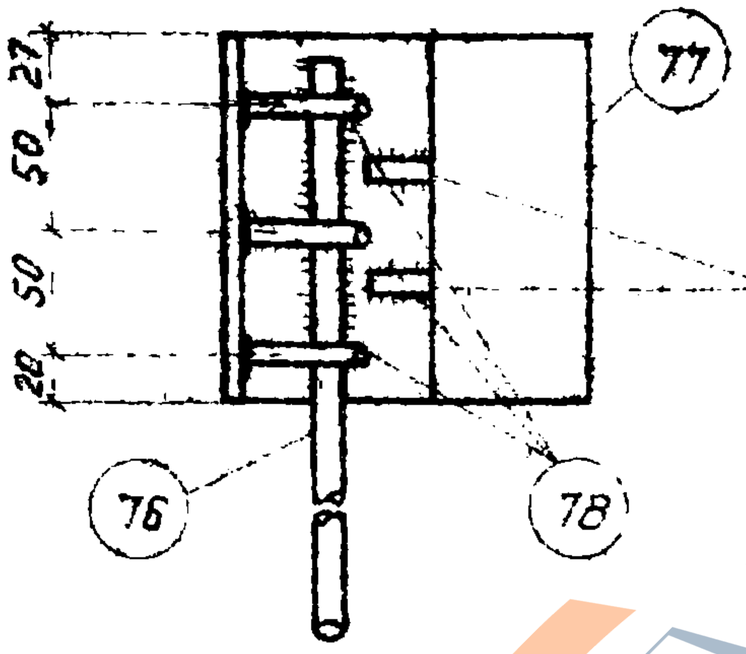


Короткий Ф10 для фиксации закладной детали

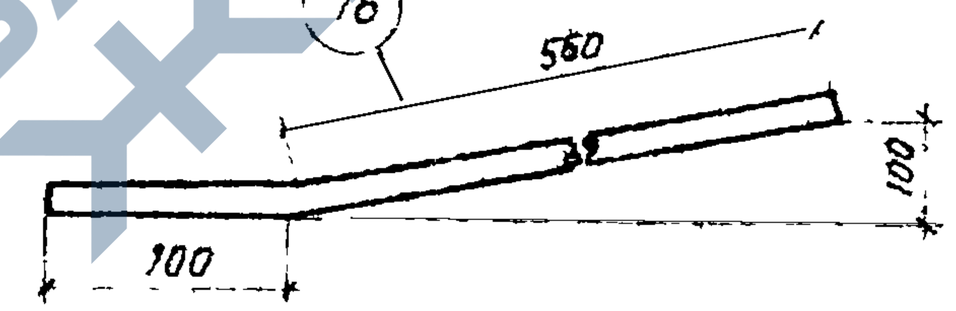


М4Т М4Н (обратно чертежу)

Примечание Приварку стержней производить контактной (не менее трех точек на стержень) или дуговой (электроды Э42А-Ф $в_ш$=8мм, $h_ш$=4мм) сваркой в соответствии с СН 393-69

Спецификация и расход стали на одно изделие

| Марка изделия | N поз. | Ф или сечение, мм | Длина, мм | К-во, шт. | Выборка стали: Ф или сечение, мм | Общая длина, м | Общий вес, кг |
|---|---|---|---|---|---|---|---|
| $М4^{Т}_{Н}$ | 77 | ∠160×10 | 147 | 1 | ∠160×10 | 0,15 | 3,7 |
| | 78 | Ф10АIII | 340 | 3 | Ф10АIII | 1,1 | 0,7 |
| | 76 | Ф14АIII | 660 | 1 | Ф14АIII | 0,7 | 0,9 |
| | | | | | Вес изделия | | 5,3 |

Госстрой СССР
ЦНИИПромзданий Москва

Нач. ОТК-3 Петрова
Гл. инж. пр. Розенблюм
Рук. группы Шелапутина
Ст. инженер Старцев

Инв. № Т-23352
14-71
Инв. № подл.
Кузнецова Чудновская
Ц.о. инж. Проверил
Н. контр.
Гл. инженер

| ТК | Железобетонные плиты покрытий размером 3×12 м типа II из легких бетонов. | Серия 1.465-3 |
|---|---|---|
| 1971 г. | Закладные детали М4Т, М4Н. | Вып. 10 часть 2 / Лист 43 |

https://zavodjbi.com/

https://zavodjbi.com/



Шифр 14-71
Инв. № Т-23953

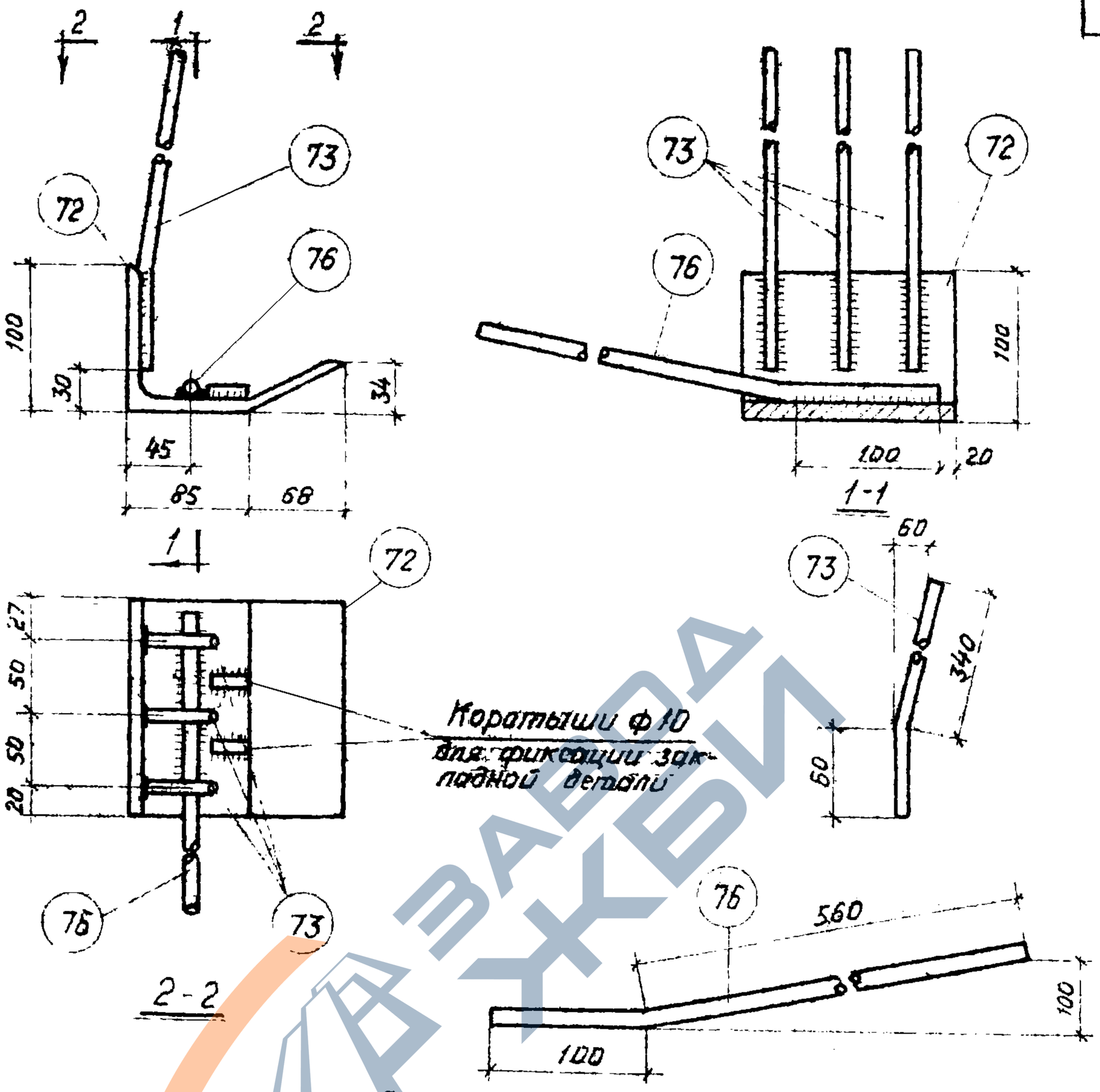


М5т, М5н (обратно чертежу)

Примечание Приварку стержней производить контактной (не менее трех точек на стержень), или дуговой (электроды Э42А-Ф $b_ш$=8мм, $h_ш$=4мм) сваркой в соответствии с СН 393-69.

## Спецификация и расход стали на одно изделие

| Марка изделия | N поз. | Ф или сечение, мм | Длина, мм | К-во, шт. | Выборка стали: Ф или сечение, мм | Общая длина, м | Общий вес, кг |
|---|---|---|---|---|---|---|---|
| М5тн | 72 | ∠160×100×9 | 147 | 1 | ∠160×100×9 | 0,15 | 2,7 |
| | 73 | Ф10А III | 400 | 3 | Ф10А III | 1,2 | 0,8 |
| | 76 | Ф14А III | 660 | 1 | Ф14А III | 0,7 | 0,9 |
| | | | | | Вес изделия | | 4,4 |

Госстрой СССР
ЦНИИПРОМЗДАНИЙ
Москва

| | | | |
|---|---|---|---|
| Нач ОТК-3 | Петров | И.о. инж | Кузнецова |
| Гл. инж. пр. | Разенблюм | Проверил | Чудновская |
| Рук. группы | Шелапутина | | |
| Ст инженер | Старцева | | |

| | | | |
|---|---|---|---|
| ТК | Железобетонные плиты покрытий размером 3×12м тип II из легких бетонов. | Серия 1.465-3 | |
| 1971г. | Закладные детали М5т, М5н. | Вып. 10 часть 2 | Лист 44 |

https://zavodjbi.com/

https://zavodjbi.com/



Шифр 14-71
Инв № Т-2395А

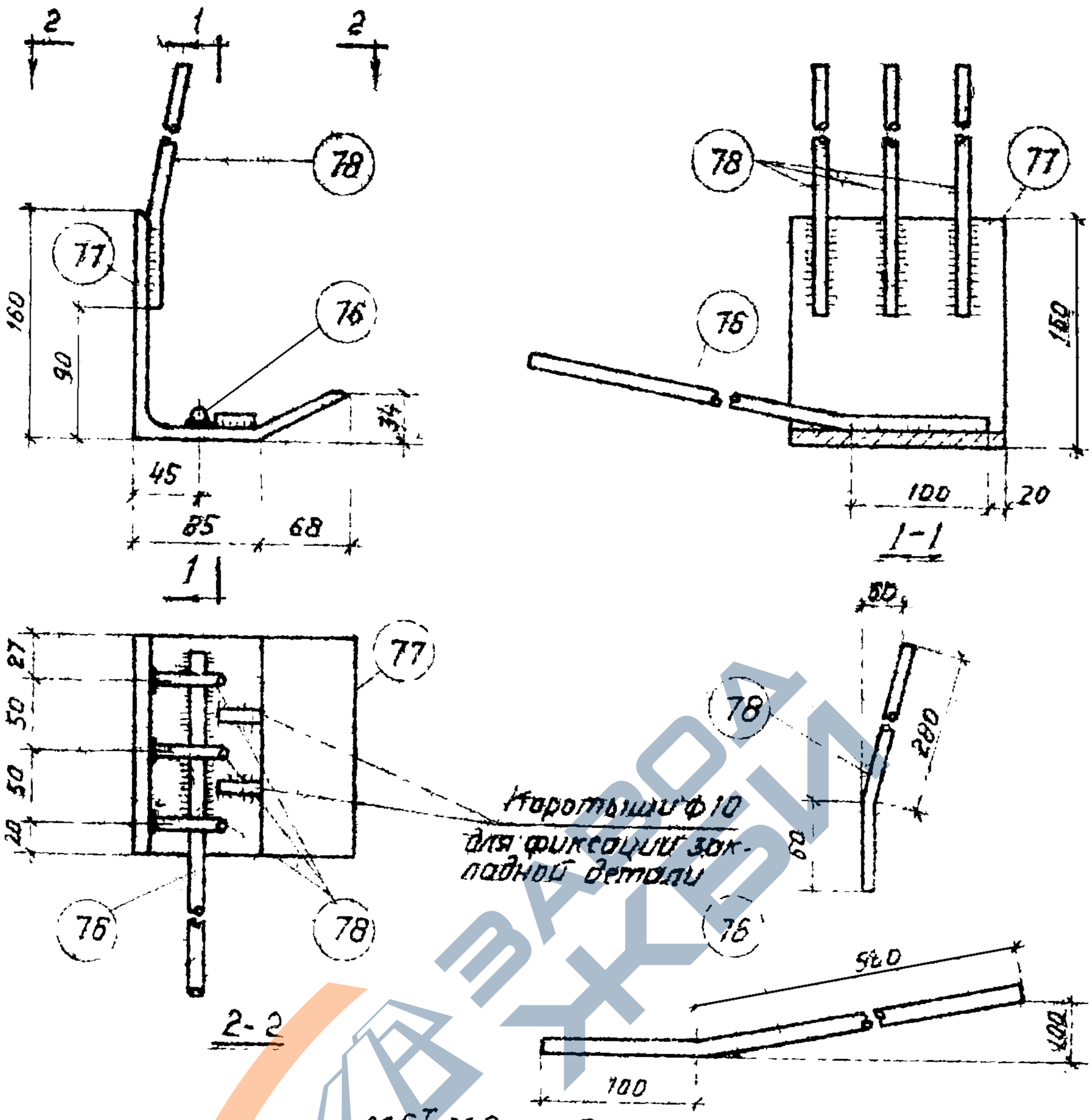


МБ$^{т}$, МБн (обратно чертежу)

Примечание. Приварку стержней производить контактной (не менее трех точек на стержень) или дуговой (электроды Э42А-Ф $b_ш$=8мм $h_ш$=4мм) сваркой в соответствии с СН393-69.

## Спецификация и расход стали на одно изделие

| Марка изделия | № поз. | Ф или сечение, мм | Длина, мм | К-во, шт. | Выборка стали: Ф или сечение, мм | Общая длина, м | Общий вес, кг |
|---|---|---|---|---|---|---|---|
| МБ$^{т}_{н}$ | 77 | ∠160×10 | 147 | 1 | ∠160×10 | 0,15 | 3,7 |
| | 78 | Ф10АIII | 340 | 3 | Ф10АIII | 1,1 | 0,7 |
| | 76 | Ф14АIII | 660 | 1 | Ф14АIII | 0,7 | 0,9 |
| | | | | | Вес изделия | | 5,3 |

Госстрой СССР ЦНИИПРОМЗДАНИЙ Москва

Нач. ОТК-3 Гл. инж. пр. Рук группы Ст. инженер

Петров Розенблюм Шелапутина Старцева

Ц.О инж. Проверил

Кузнецова Чудновская

| ТК | Железобетонные плиты покрытий размером 3×12м тип II из легких бетонов | Серия 1.465-3 | |
|---|---|---|---|
| 1971г | Закладные детали МБ$^{т}$, МБн | Вып.10 часть 2 | Лист 45 |

https://zavodjbi.com/

https://zavodjbi.com/



Шифр 14-71
Инв. № Т-29955

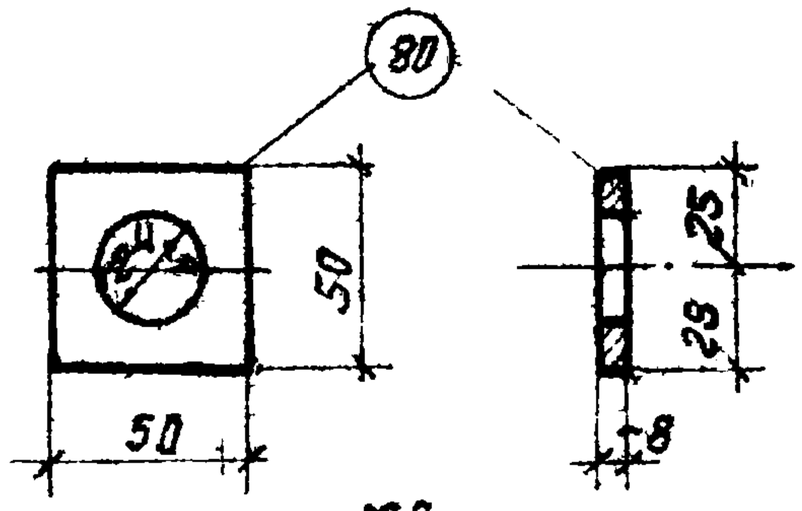


М7

## Спецификация и расход стали на одно изделие

| Марка изделия | N поз. | Ф или сечение, мм | Длина, мм | К-во, шт. | Выборка стали | | |
|---|---|---|---|---|---|---|---|
| | | | | | Ф или сечение, мм | Общая длина, м | Общий вес, кг |
| М7 | 80 | -50×8 | 50 | 1 | -50×8 | 0,05 | 0,2 |
| | | | | | Вес изделия | | 0,2 |

| ТК | Железобетонные плиты покрытий размером 3×12м тип II из легких бетонов | Серия 1.465-3 | |
|---|---|---|---|
| 1971г. | Закладная деталь М7 | Вып. 10 Часть 2 | Лист 46 |

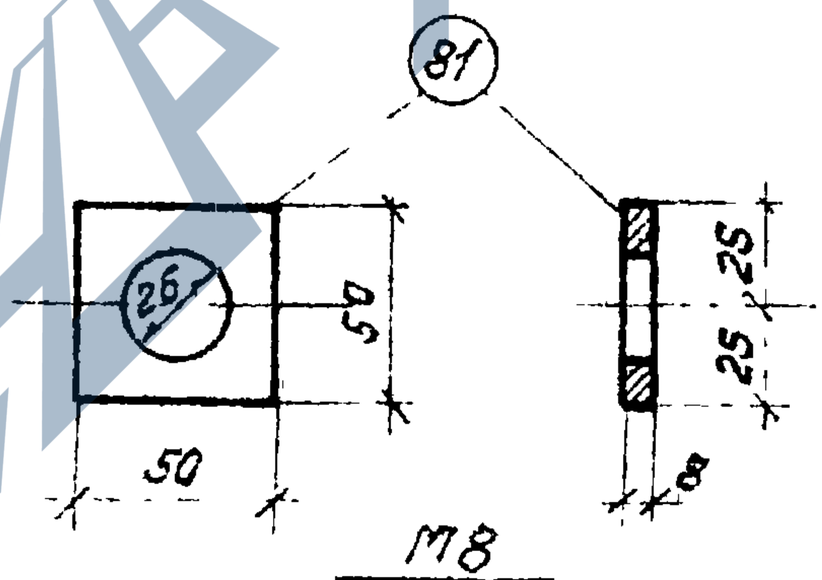


М8

## Спецификация и расход стали на одно изделие

| Марка изделия | N поз. | Ф или сечение, мм | Длина, мм | К-во, шт. | Выборка стали | | |
|---|---|---|---|---|---|---|---|
| | | | | | Ф или сечение, мм | Общая длина, м | Общий вес, кг |
| М8 | 81 | -50×8 | 50 | 1 | -50×8 | 0,05 | 0,2 |
| | | | | | Вес изделия | | 0,2 |

| ТК | Железобетонные плиты покрытий размером 3×12м тип II из легких бетонов | Серия 1.465-3 | |
|---|---|---|---|
| 1971г. | Закладная деталь М8 | Вып. 10 Часть 2 | Лист 47 |

Кузнецова, Чудновская
Петров, Розенблюм, Шелапутина, Старцева
Нач. отк. 3, Гл. инж. пр., Рук. группы, Ст. инженер
Госстрой СССР ЦНИИПРОМЗДАНИЙ Москва

ЗАВОД ЖБИ

https://zavodjbi.com/

https://zavodjbi.com/



ШИФР 14-71
ИНВ № Т-23956

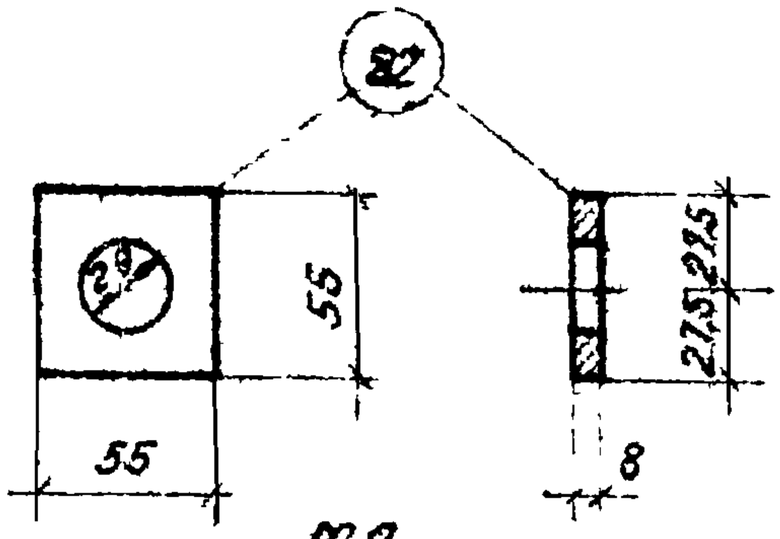


М9

## Спецификация и расход стали на одно изделие

| Марка изделия | N поз. | Ф или сечение, мм | Длина, мм | К-во, шт. | Выборка стали: Ф или сечение, мм | Общая длина, м | Общий вес, кг |
|---|---|---|---|---|---|---|---|
| М9 | 82 | -55×8 | 55 | 1 | -55×8 | 0,06 | 0,2 |
| | | | | | Вес изделия | | 0,2 |

| ТК | Железобетонные плиты покрытий размером 3×12м тип II из легких бетонов | Серия 1.465-3 | |
|---|---|---|---|
| 1971г | Закладная деталь М9 | Вып. 10 Часть 2 | Лист 48 |

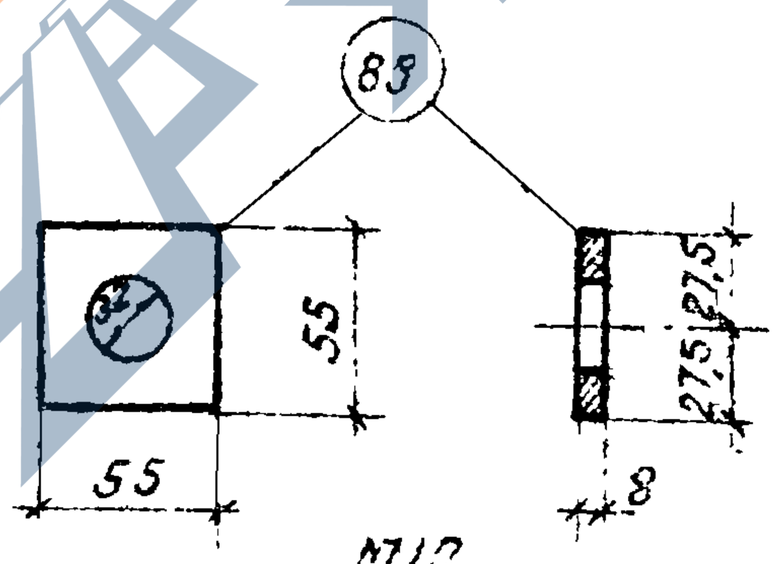


М10

## Спецификация и расход стали на одно изделие

| Марка изделия | N поз. | Ф или сечение, мм | Длина, мм | К-во, шт. | Выборка стали: Ф или сечение, мм | Общая длина, м | Общий вес, кг |
|---|---|---|---|---|---|---|---|
| М10 | 83 | -55×8 | 55 | 1 | -55×8 | 0,06 | 0,2 |
| | | | | | Вес изделия | | 0,2 |

| ТК | Железобетонные плиты покрытий размером 3×12м тип II из легких бетонов | Серия 1.465-3 | |
|---|---|---|---|
| 1971г. | Закладная деталь М10 | Вып. 10 Часть 2 | Лист 49 |

Кузнецова, Чудновская
Петров, Розенблюм, Шелапутина, Старцева
И.о. инж. Проверил
Нач. отк-3, Гл. инж. пр., Рук. группы, Ст. инженер
Госстрой СССР ЦНИИПРОМЗДАНИЙ Москва

https://zavodjbi.com/

https://zavodjbi.com/

Шифр 14-71
Инв № Т-23357



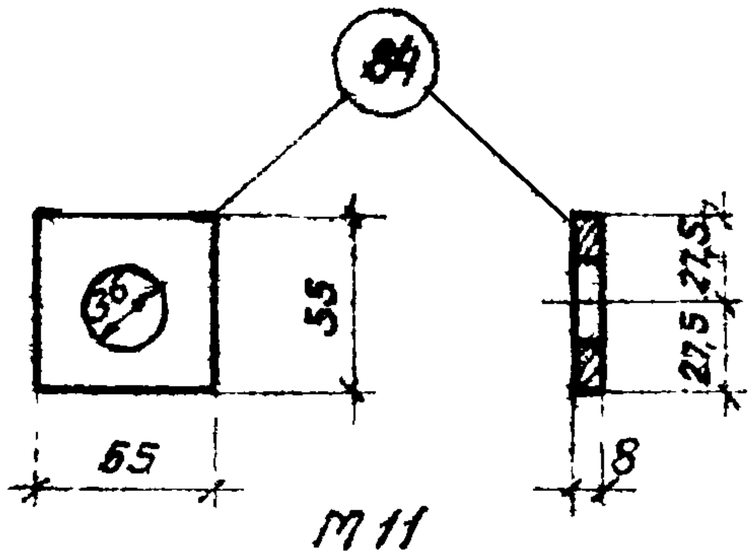


М11

## Спецификация и расход стали на одно изделие

| Марка изделия | N поз. | ф или сечение, мм | Длина, мм | К-во, шт. | Выборка стали | | |
|---|---|---|---|---|---|---|---|
| | | | | | ф или сечение, мм | Общая длина, м | Общий вес, кг |
| М11 | 84 | -55×8 | 55 | 1 | -55×8 | 0,06 | 0,2 |
| | | | | | Вес изделия | | 0,2 |

Госстрой СССР
ЦНИИПРОМЗДАНИЙ
Москва

Нач. отк. 3 — Петров
Гл. инж. пр. — Розенблюм
Рук. группы — Шелапутина
Ст. инженер — Старцева
Ц.О. инж. — Проверил
Кузнецова — Чудновская

| ТК | Железобетонные плиты покрытий размером 3×12м тип II из легких бетонов | Серия 1.465-3 | |
|---|---|---|---|
| 1971 г. | Закладная деталь М11 | Вып. 10 Часть 2 | Лист 50 |

https://zavodjbi.com/

ШИФР
14-71
Инв. №
Т-23958

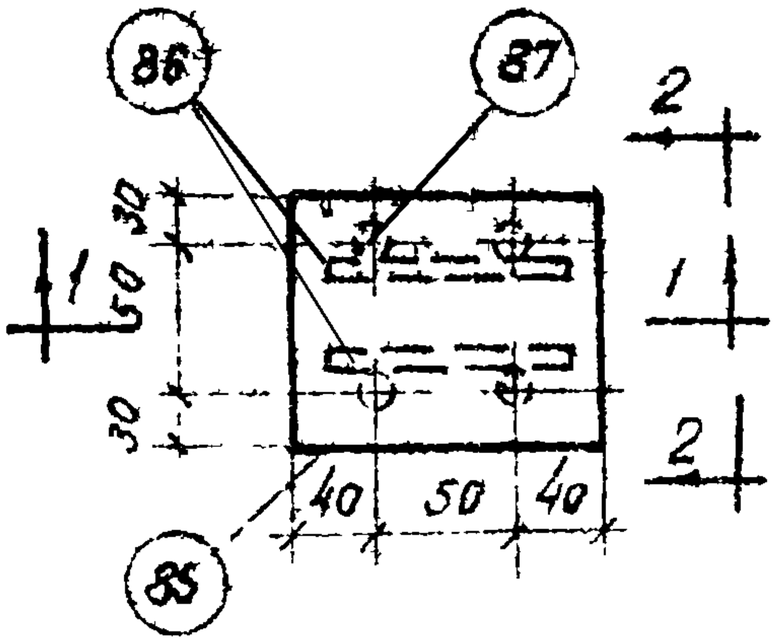


М12

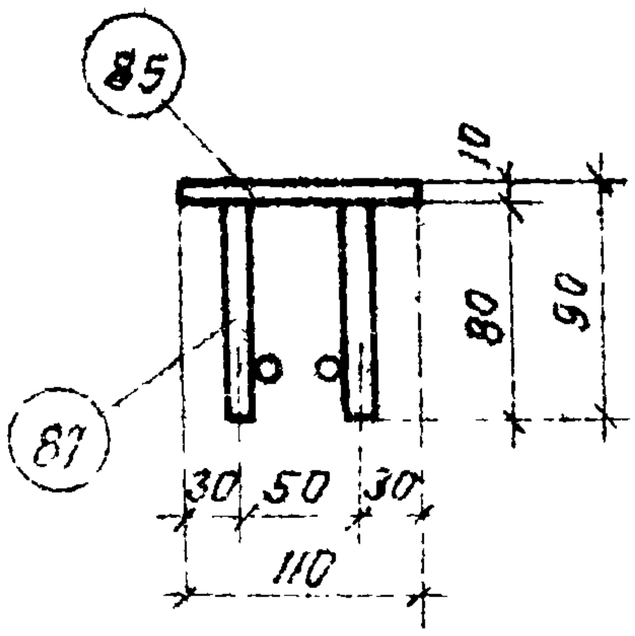


2-2

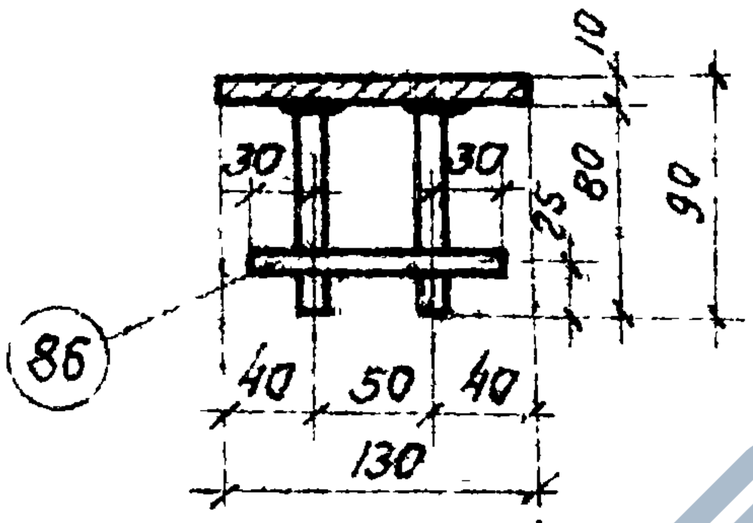


1-1

Примечания:

1. Приварку анкерных стержней производить дуговой сваркой многослойными кольцевыми швами ($h_ш$=6мм) или дуговой сваркой с устройством в пластинке (поз 85) раззенкованных отверстий. Электроды 350А-Ф.
2. Приварку поз. 86 к поз. 87 производить контактной сваркой
3. Допускается закладные детали М12 объединять с пространственными каркасами КП13÷КП16 до установки в форму.

Спецификация и расход стали на одно изделие

| Марка изделия | N поз. | Ф или сечение, мм | Длина, мм | Колич. шт. | Выборка стали: Ф или сечение, мм | Выборка стали: общая длина, м | Выборка стали: Общий вес, кг |
|---|---|---|---|---|---|---|---|
| М12 | 85 | -110×10 | 130 | 1 | -100×10 | 0,13 | 1,2 |
| | 86 | 10А III | 110 | 2 | 10А III | 0,6 | 0,4 |
| | 87 | 10А III | 80 | 4 | Вес изделия | | 1,6 |

Госстрой СССР
ЦНИИПРОМЗДАНИЙ
Москва

| | | | |
|---|---|---|---|
| Нач. ОТК-3 | Петров | И.о. инж | Кузнецова |
| Гл. инж. пр. | Разенблюм | Проверил | Чудновская |
| Рук. группы | Шелапутина | | |
| Ст. инженер | Старцева | | |

| | | | |
|---|---|---|---|
| ТК | Железобетонные плиты покрытий размером 3×12 м тип II из легких бетонов | Серия 1.465-3 | |
| 1971 | Закладная деталь М12 | Вып. 10 Часть 2 | Лист 51 |

ЗАВОД ЖБИ

14-71
Инв №
Т-23959

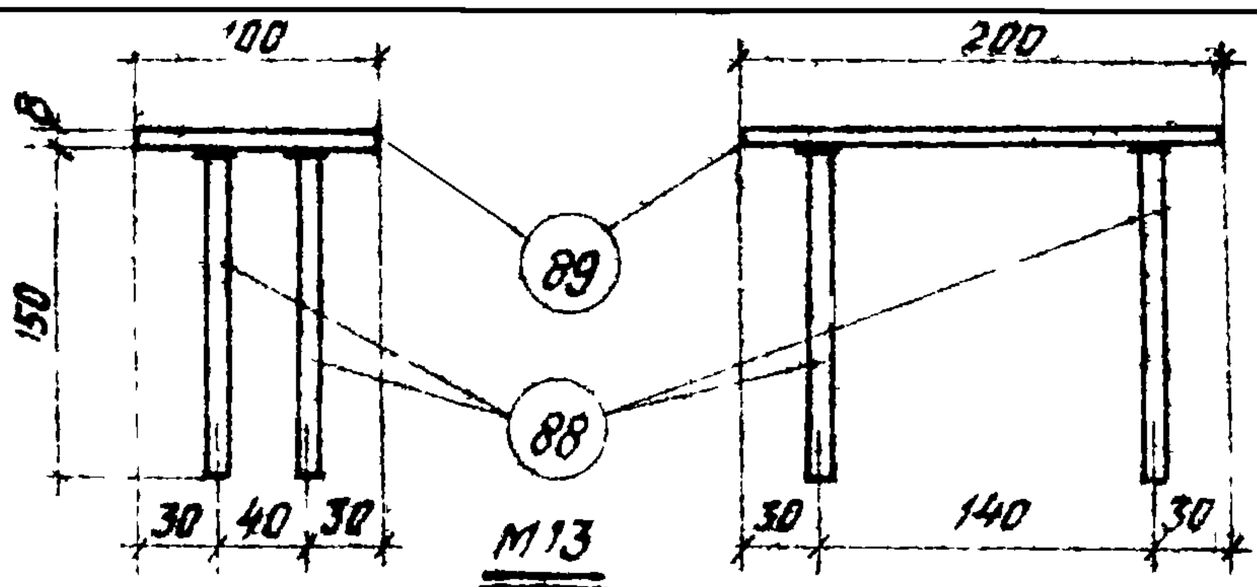


М13

Примечание. Приварку анкерных стержней производить дуговой сваркой многослойными кольцевыми швами (hш=6мм) или дуговой сваркой с устройством в пластинке (поз 89) раззенкованных отверстий. Электроды Э50А-Ф

## Спецификация и расход стали на одно изделие

| Марка изделия | № поз. | Ф или сечение, мм | Длина, мм | К-во, шт. | Выборка стали: Ф или сечение мм | Общая длина, м | Общий вес, кг |
|---|---|---|---|---|---|---|---|
| М13 | 88 | 10 А III | 150 | 4 | 10 А III | 0,6 | 0,4 |
| | 89 | -100×8 | 200 | 1 | -100×8 | 0,2 | 1,3 |
| | | | | | Вес изделия | | 1,7 |

| | | | |
|---|---|---|---|
| ТК | Железобетонные плиты покрытий размером 3×12м тип II из легких бетонов | Серия 1.465-3 | |
| 1971 | Закладная деталь М13 | Вып. 10 часть 2 | Лист 52 |

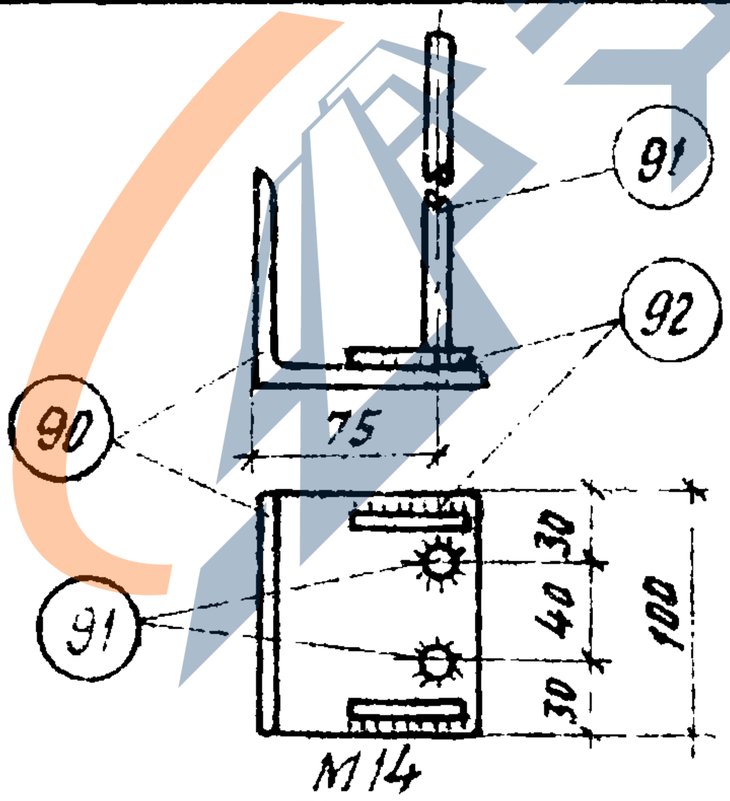


М14

Примечание. Приварку поз. 91 к поз. 90 производить под флюсом

## Спецификация и расход стали на одно изделие

| Марка изделия | № поз. | Ф или сечение, мм | Длина, мм | К-во, шт. | Выборка стали: Ф или сечение, мм | Общая длина, м | Общий вес, кг |
|---|---|---|---|---|---|---|---|
| М14 | 90 | ∠90×8 | 100 | 1 | ∠90×8 | 0,1 | 1,1 |
| | 91 | 10 А III | 300 | 2 | 10 А III | 0,7 | 0,5 |
| | 92 | 10 А III | 50 | 2 | Вес изделия | | 1,6 |

| | | | |
|---|---|---|---|
| ТК | Железобетонные плиты покрытий размером 3×12м тип II из легких бетонов | Серия 1.465-3 | |
| 1971 | Закладная деталь М14 | Вып. 10 часть 2 | Лист 53 |

Проверил
Петров
Розенблюм
Шелапутина
Старцева
Нач. отк. 3
Гл. инж. пр.
Рук. группы
Ст. инженер

Госстрой СССР
ЦНИИПРОМЗДАНИЙ
г. Москва

https://zavodjbi.com/

https://zavodjbi.com/



Шифр 14-71
Инв. № Т-23960

Гузнецова
Кузнецова
Ю.О. инж. проверил
Петров
Розенблюм
Шелапутина
Старцева
Нач. отд. 3
Гл. инж. пр.
Рук. группы
Ст. инженер

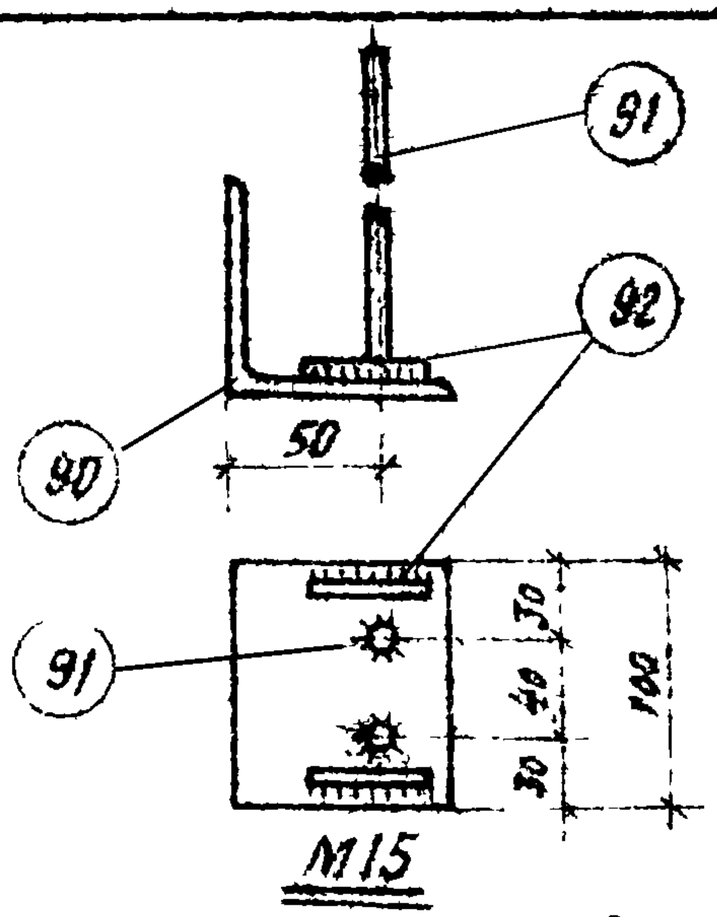


М15

Примечание. Приварку поз. 91 к поз. 90 производить под флюсом

Спецификация и расход стали на одно изделие

| Марка изделия | № поз. | Ф или сечение мм | Длина мм | К-во, шт. | Выборка стали: Ф или сечение, мм | Общая длина м | Общий вес, кг |
|---|---|---|---|---|---|---|---|
| М15 | 90 | ∠90×8 | 100 | 1 | ∠90×8 | 0,1 | 1,1 |
| | 91 | 10АIII | 300 | 2 | 10АIII | 0,7 | 0,5 |
| | 92 | 10АIII | 50 | 2 | Вес изделия | | 1,6 |

| ТК | Железобетонные плиты покрытий размером 3×12 м тип II из легких бетонов | Серия 1.465-3 | |
|---|---|---|---|
| 1871 | Закладная деталь М15 | Вып. 10 часть 2 | Лист 54 |

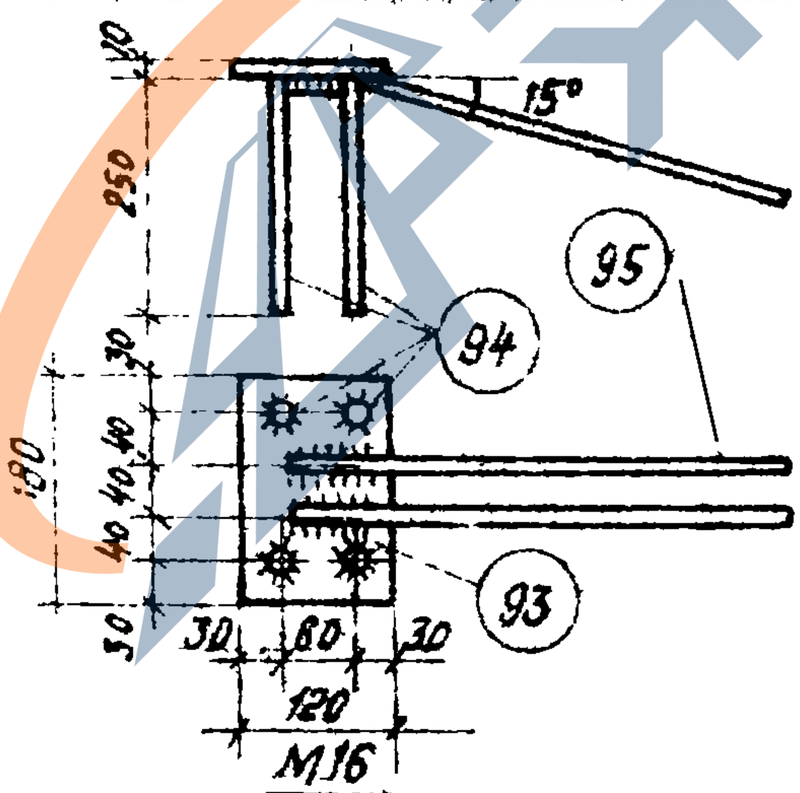


М16

Примечания: 1. Приварку поз 94 к поз 93 производить под флюсом. 2. Приварку поз 95 к поз. 93 производить контактной (не менее трех точек на стержень) или дуговой ($в_ш$=8мм, $h_ш$=4мм) сваркой в соответствии с СН 393-69. Электроды Э42А-Ф.

Спецификация и расход стали на одно изделие

| Марка изделия | № поз. | Ф или сечение, мм | Длина мм | К-во, шт | Выборка стали: Ф или сечение, мм | Общая длина, м | Общий вес кг |
|---|---|---|---|---|---|---|---|
| М16 | 93 | -120×10 | 180 | 1 | -120×10 | 0,18 | 1,7 |
| | 94 | 10АIII | 250 | 4 | 10АIII | 1,0 | 0,6 |
| | 95 | 12АIII | 460 | 2 | 12АIII | 0,9 | 0,8 |
| | | | | | Вес изделия | | 3,1 |

| ТК | Железобетонные плиты покрытий размером 3×12 м тип II из легких бетонов | Серия 1.465-3 | |
|---|---|---|---|
| 1971г | Закладная деталь М16 | Вып. 10 часть 2 | Лист 55 |

Госстрой СССР
ЦНИИПРОМЗДАНИЙ
г. Москва

https://zavodjbi.com/

https://zavodjbi.com/



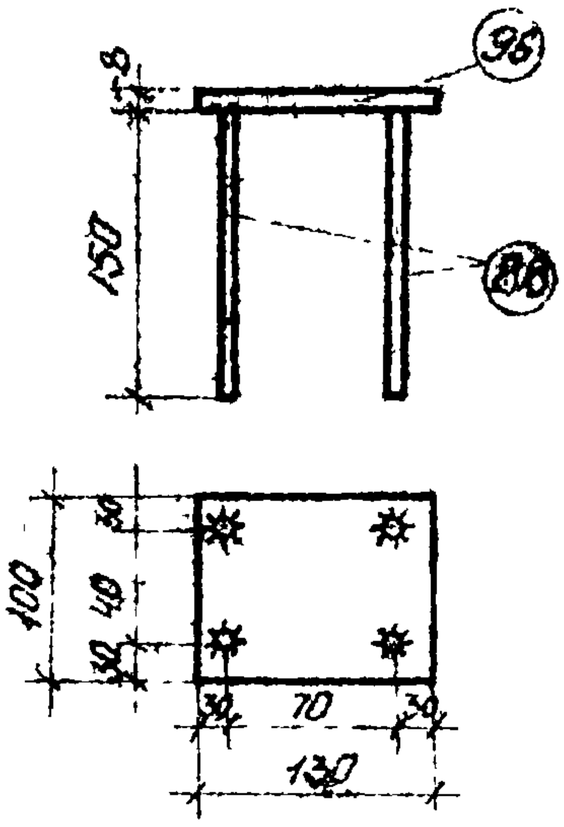


Примечание. Приварку поз. 96 к поз. 98 производить под флюсом или дуговой сваркой многослойными кольцевыми швами ($h_ш$=6мм), или дуговой сваркой с устройством в пластине (поз. 98) разделанных отверстий. Электроды Э50А-Ф

## Спецификация и расход стали на одно изделие

| Марка изделия | № поз. | ф или сечение мм | Длина, мм | К-во, шт. | Выборка стали: ф или сечение, мм | Выборка стали: общая длина, м | Выборка стали: общий вес, кг |
|---|---|---|---|---|---|---|---|
| М17 | 96 | -100×8 | 130 | 1 | -100×8 | 0,13 | 0,8 |
| | 98 | 10 А III | 150 | 4 | 10 А III | 0,8 | 0,4 |
| | | | | | Вес изделия | | 1,3 |

| | | |
|---|---|---|
| ТК | Железобетонные плиты покрытий размером 3×12 м тип II из легких бетонов | Серия 1.465-3 |
| 1971 | Закладная деталь М17 | Вып. 10 часть 2 / Лист 56 |

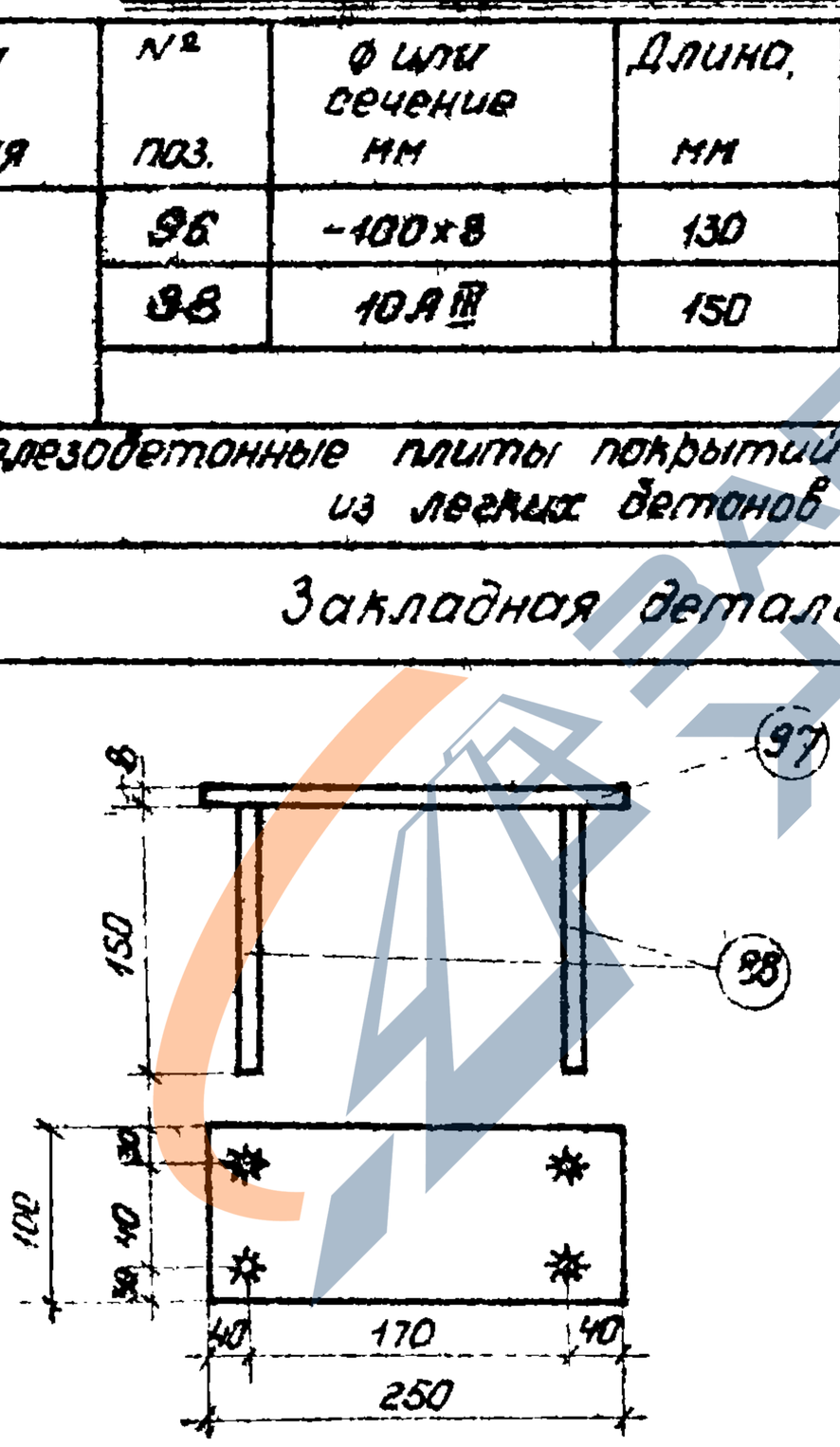


Примечание. Приварку поз. 98 к поз. 97 производить под флюсом или дуговой сваркой многослойными кольцевыми швами ($h_ш$=6мм), или дуговой сваркой с устройством в пластине (поз. 97) разделанных отверстий. Электроды Э50А-Ф

## Спецификация стали на одно изделие

| Марка изделия | № поз | ф или сечение, мм | Длина, мм | К-во, шт | Выборка стали: ф или сечение, мм | Выборка стали: общая длина, м | Выборка стали: общий вес, кг |
|---|---|---|---|---|---|---|---|
| М18 | 98 | 10 А III | 150 | 4 | -100×8 | 0,25 | 1,6 |
| | 97 | -100×8 | 250 | 1 | 10 А III | 0,6 | 0,4 |
| | | | | | Вес изделия | | 2,0 |

| | | |
|---|---|---|
| ТК | Железобетонные плиты покрытий размером 3×12 м тип II из легких бетонов | Серия 1.465-3 |
| 1971 | Закладная деталь 18 | Вып. 10 часть 2 / Лист 57 |

Инв. № подл. | Подпись и дата | Взам. инв. №

Гип Шифр проекта — Инв. № подл. | Подпись и дата | Взам. инв. №

Рук. группы — Инв. № подл. | Подпись и дата | Взам. инв. №

Техник — Инв. № подл. | Подпись и дата | Взам. инв. №

Госстрое СССР
ЦНИИПромзданий
Москва

https://zavodjbi.com/