https://zavodjbi.com/

ТИПОВЫЕ КОНСТРУКЦИИ, ИЗДЕЛИЯ И УЗЛЫ ЗДАНИЙ И СООРУЖЕНИЙ

СЕРИЯ 3.503.1-75

МОСТЫ АВТОДОРОЖНЫЕ СБОРНЫЕ ЖЕЛЕЗОБЕТОННЫЕ ПРОЛЕТАМИ 6 и 9 м НА СВАЙНЫХ ОПОРАХ

ВЫПУСК 6

АРМАТУРНЫЕ ИЗДЕЛИЯ ПЛИТ ПРОЛЕТНОГО СТРОЕНИЯ

РАБОЧИЕ ЧЕРТЕЖИ

2425-07
2-06

ЗАВОДА ЖБИ

https://zavodjbi.com/

https://zavodjbi.com/

ТИПОВЫЕ КОНСТРУКЦИИ, ИЗДЕЛИЯ И УЗЛЫ ЗДАНИЙ И СООРУЖЕНИЙ

СЕРИЯ 3.503.1-75

МОСТЫ АВТОДОРОЖНЫЕ СБОРНЫЕ ЖЕЛЕЗОБЕТОННЫЕ ПРОЛЕТАМИ 6 и 9 м НА СВАЙНЫХ ОПОРАХ

ВЫПУСК 6

АРМАТУРНЫЕ ИЗДЕЛИЯ ПЛИТ ПРОЛЕТНОГО СТРОЕНИЯ

РАБОЧИЕ ЧЕРТЕЖИ

РАЗРАБОТАНЫ ПРОЕКТНЫМ ИНСТИТУТОМ БЕЛГИПРОДОР

ГЛАВНЫЙ ИНЖЕНЕР ИНСТИТУТА Н.В. Матлаков
/ГЛАВНЫЙ ИНЖЕНЕР ПРОЕКТА М.П. Щербенков

© МФ ЦИТП Госстроя СССР, 1988г

УТВЕРЖДЕНЫ И ВВЕДЕНЫ В ДЕЙСТВИЕ
МИНДОРСТРОЕМ БССР
ПРОТОКОЛ N6 ОТ 10.12.87г.

1997

2425-07

https://zavodjbi.com/

Обозначение	Наименование	Стр.
3.503.1-75.6 ,000ДО	Содержание	1
3.503.1-75.6 000ТО	Техническое описание	2
3.503.1-75.6 110	Каркас пространственный КП1	3
3.503.1-75.6 310	Каркас пространственный КП2	4
3.503.1-75.6 210	Каркас пространственный КП4	5
3.503.1-75.6 410	Каркас пространственный КП5	6
3.503.1-75.6 350	Каркас пространственный КП3	7
3.503.1-75.6 280	Каркас пространственный КП6	7
3.503.1-75.6 510	Каркас пространственный КП7	8
3.503.1-75.6 610	Каркас пространственный КП8	9
3.503.1-75.6 520	Каркас пространственный КП9	10
3.503.1-75.6 620	Каркас пространственный КП10	10
3.503.1-75.6 120	Каркас плоский КР1	11
3.503.1-75.6 320	Каркас плоский КР4	12
3.503.1-75.6 220	Каркас плоский КР7	13
3.503.1-75.6 420	Каркас плоский КР10	14
3.503.1-75.6 130	Каркас плоский КР2	15
3.503.1-75.6 140	Каркас плоский КР3	15
3.503.1-75.6 330	Каркас плоский КР5	16
3.503.1-75.6 340	Каркас плоский КР6	16
3.503.1-75 6 230	Каркас плоский КР8	17
3.503.1-75.6 240	Каркас плоский КР9	17
3.503.1-75.6 430	Каркас плоский КР11	18

Обозначение	Наименование	Стр.
3.503.1-75.6 440	Каркас плоский КР-12	18
3.503.1-75.6 250	Сетка арматурная С1	19
3.503.1-75.6 270	Сетка арматурная С4	19
3.503.1-75.6 260	Сетка арматурная С2	20
3.503.1-75.6 450	Сетка арматурная С3	20
3.503.1-75.6 150	Сетка арматурная С5	21
3.503.1-75.6 160	Сетка арматурная С6	21
3.503.1-75.6 530.01	Пучок напрягаемый ПН1; ПН2	22
3.503.1-75.6 170	Изделие закладное МН1	23
3.503.1-75 6 180	Изделие закладное МН2	23
3.503.1-75.6 190	Петля строповочная П1, П2, П3	24

Инв.№ подл. | Подпись и дата | Взам.инв.№

Нач.отд.	Федоров		11.03.87
Гл.констр.	Лаптев		12.03.87
ГИП	Щербенков		10.03.87
Рук.гр.	Нахманович		24.02.87
Н.контр.	Ткаченко		10.03.87

3.503.1-75.6 000ДО

Содержание

Стадия	Лист	Листов
Р		1

Белгипродор

Копировал Нахманович

Формат А3

1. Настоящий выпуск содержит рабочие чертежи арматурных и закладных изделий для разработанных в выпуске 5 ж.-б. изделий (плит) для пролетных строений мостов пролетами 6 и 9м.

2. Технические требования

2.1. В качестве напрягаемой арматуры приняты пучки из стальной холоднотянутой углеродистой проволоки класса В-II диаметром 5мм по ГОСТ 7348-81.

2.2. Для ненапрягаемой рабочей и конструктивной арматуры каркасов, сеток, закладных изделий, строповочных петель и отдельных стержней, а также полосовой стали закладных изделий марки стали следует принимать в соответствии с таблицей

Арматурная сталь	Класс арматурной стали	Документ, регламентирующий качество стали	Марка стали	Диаметр, толщина проката, мм	Индекс допустимых условий для изделий с порядковым номером исполнения при расчетной температуре воздуха		
					-30° и выше	от -30° до -40°	ниже -40°
					00	01	02
Стержневая горячекатаная гладкая	А-I	ГОСТ 5781-82*	ВСт3сп2	6-40	С	С	С
		ГОСТ 380-71	ВСт3пс2	6-10	С	С	В'
			ВСт3Гпс2	6-10	С	С	В
			Ст3сп3	6-10	С	С	—
			Ст3пс3	6-10	С	С	—
			Ст3кп3	6-10	С	—	—
			ВСт3кп2	6-10	С	—	—
Стержневая горячекатаная периодического профиля	А-II	ГОСТ 5781-82*	ВСт5сп2	10-40	С	С	В
	$А_с$-II		10Г7	10-32	С	С	С
	А-III		25Г2с	6-40	С	С	В
			35Гс	6-40	С	В	—
Прокатная полосовая сталь по ГОСТ 103-76		ГОСТ 19281-73*	16ГС-12	4-60	С	С	—
		ГОСТ 19282-73*	17ГС-12	4-20	С	С	—

2.3. Порядковый номер исполнения арматурного изделия соответствует порядковому номеру модификации плиты в её марке.

2.4. Для изделий с различным порядковым номером исполнения использование арматурной стали классов А-I, А-II и А-III с разными марками и сортаментом стали ограничивается согласно таблицы в зависимости от индекса допустимых условий применения:

С - допускается к применению в сварных и вязаных каркасах, сетках, а также в закладных изделиях;

В - допускается к применению только в вязаных каркасах и сетках;

В' - не допускается к применению в хомутах.

2.5. В ж.-б. плитах модификации -02 подъемка которых при транспортировке и монтаже при среднесуточной температуре воздуха ниже -40° исключена, подъемные петли допускается изготовлять из стали ВСт3Гпс2 и ВСт3пс2.

2.6. Изготовление сварных сеток и каркасов следует выполнять при помощи контактной точечной сварки. Сварка во всех точках пересечения является обязательной. Применение ручной электродуговой сварки не допустимо.

2.7. При производстве сварочных работ руководствоваться ГОСТ 14098-85.

2.8. Размеры хомутов и гнутых стержней даны по осям.

Нач.отд.	Федоров		24.06.86
Гл.констр.	Лаптев		19.06.86
Г.М.П.	Щербенков		10.05.87
Рук.гр.	Нахманович		06.05.87
Н.контр.	Ткаченко		10.08.87

3.503.1 - 75.6 000 ТО

Техническое описание

Стадия	Лист	Листов
р		1

Белгипродор

Копировал [signature] Формат А3

Инв.№ подл. | Подпись и дата | Взам.инв.№

Вид А

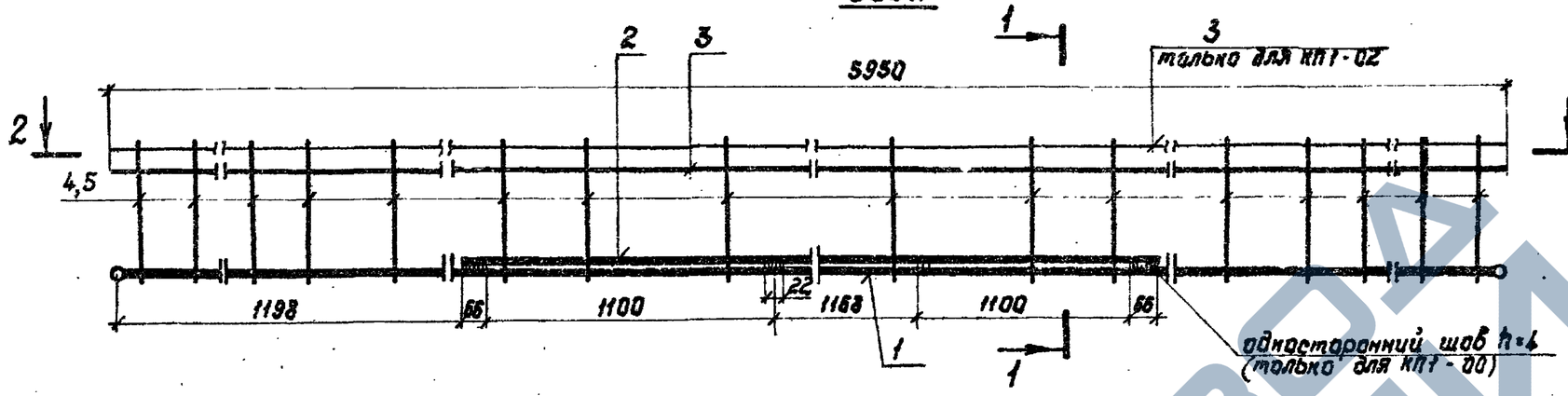

1-1

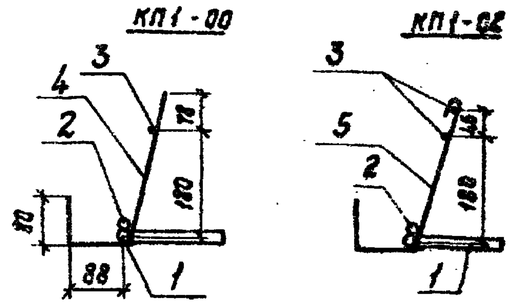

2-2

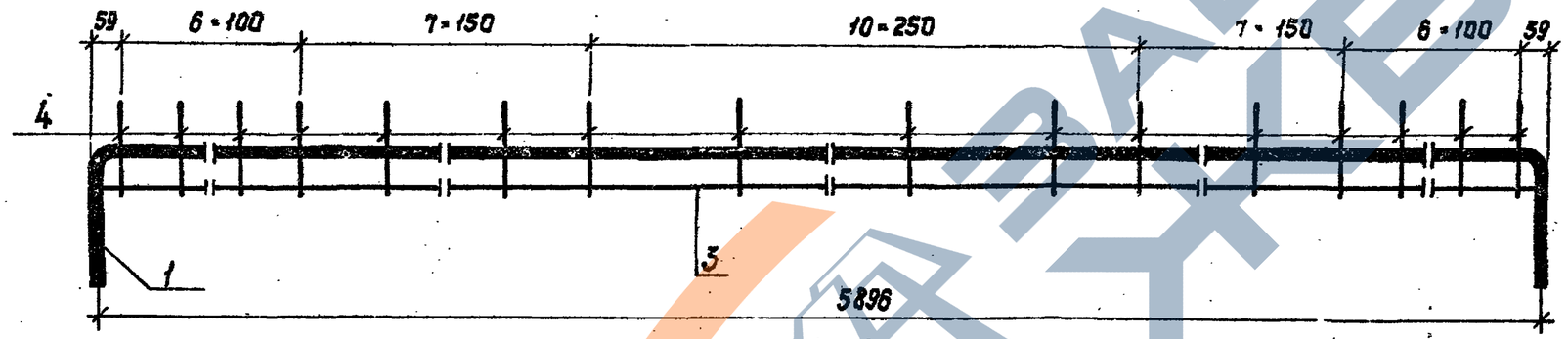

Ведомость деталей

Поз.	Эскиз
4,5	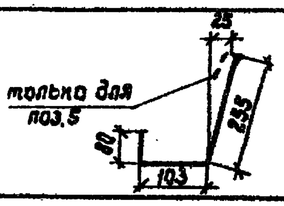
1	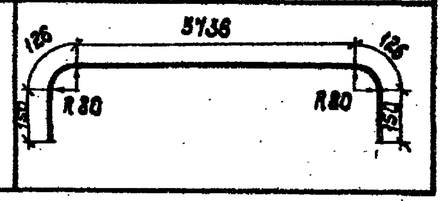

Обозначение	Марка	Масса, кг
3.503.1 - 75. 6 110-00	КП1-00	36,0
3.503.1 - 75. 6 110-01	КП1-01	36(39,2)
3.503.1 - 75. 6 110-02	КП-02	39,2

Формат	Зона	Поз.	Обозначение	Наименование		Кол. 00	Кол. 02	Примечание
				Детали				
				Стержни по ГОСТ 5781-82*				
БЧ		1*	3.503.1 - 75 .6 111	Ø 22 А-III	ℓ=6290	1	1	18,74 кг
БЧ		2*	112	Ø 20 А-III	ℓ=3500	1	1	8,65 кг
БЧ		3	113	Ø 8 А-III	ℓ=5950	1	2	2,35 кг
БЧ		4	114	Ø 8 А-I	ℓ=438	37		0,17 кг
БЧ		5	115		ℓ=488		37	0,19 кг

Марка	КП1-00	КП1-02

1.* См. таблицу 3.503.1-75 .6.000 ТО
2. Каркас КП1-00 изготовить из арматурной стали 25Г2С по исполнению 00 или из стали 35ГС по исполнению 02.

Нач.отд.	Федоров		01.11.86
Гл.констр.	Лаптев		19.06.87
ГИП	Щербенков		27.02.87
Рук.гр.	Нахманович		27.02.87
Инж.	Бомкова		23.02.87
Н.контр.	Ткаченко		1087

3.503.1-75.6 110

Каркас пространственный КП1

Стадия	Масса	Масштаб
Р	см. табл.	1:10
Лист	Листов 1	

Белгипродор

Копировал Нахманович

Формат А3

Инв.№ подл. | Подпись и дата | Взам.инв.№

Вид А

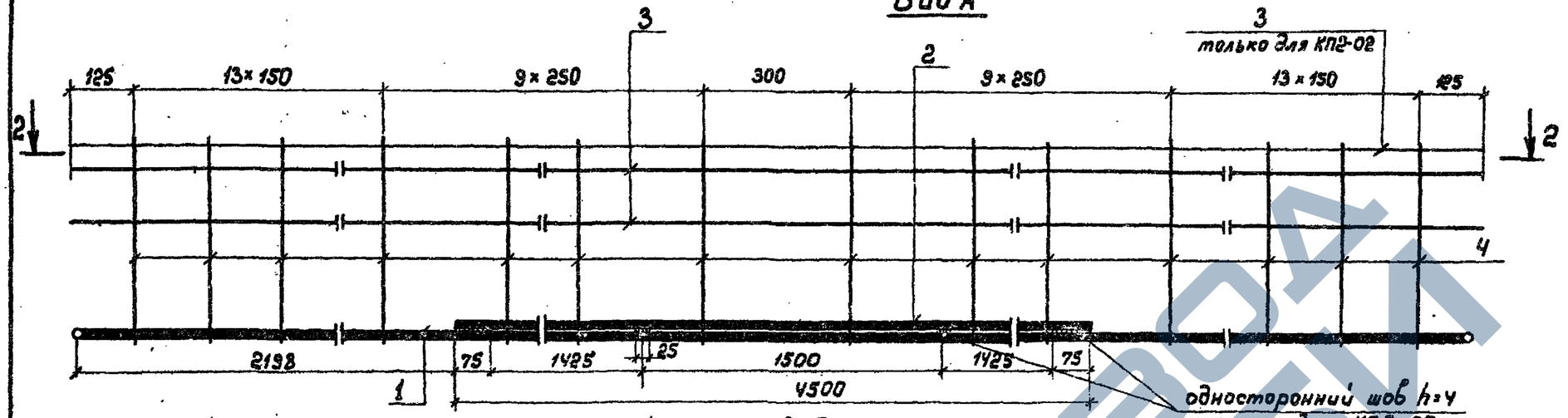

2-2

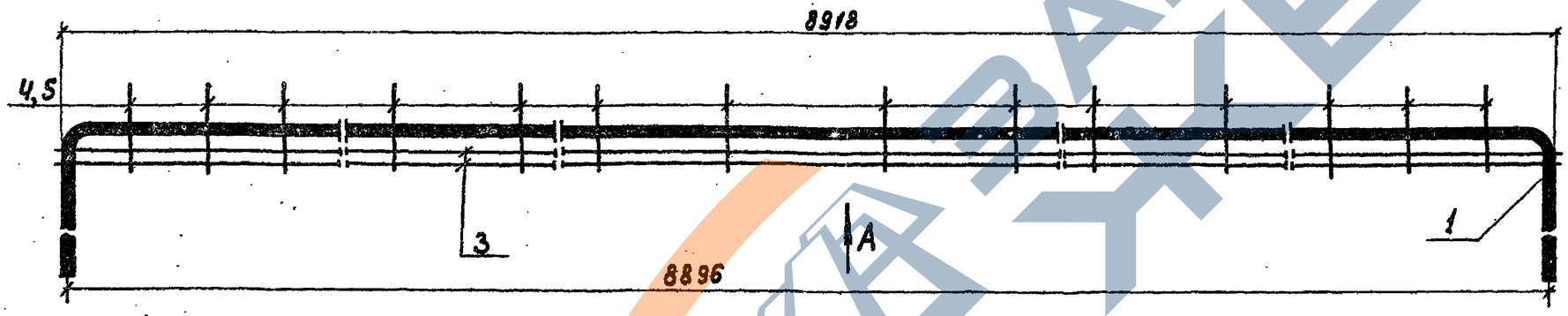

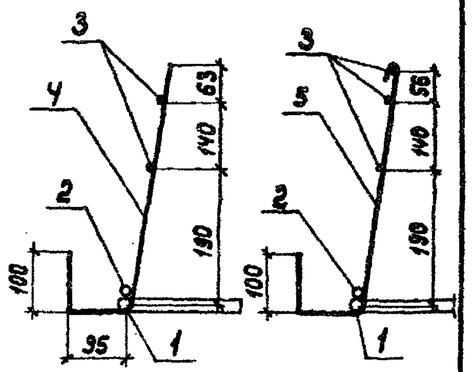

Ведомость деталей

Поз.	Эскиз
4,5	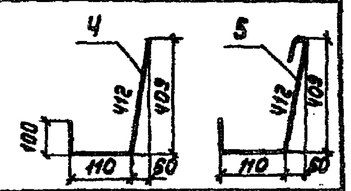
1	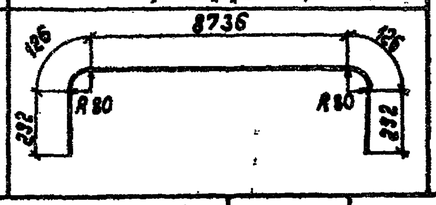

Обозначение	Марка	Масса, кг
3.503.1-75 6.310 -00	КП2-00	58,2
3.503.1-75 6.310 -01	КП2-01	58,2(62,6)
3.503.1-75 6.310 -02	КП2-02	62,6

Формат	Зона	Поз.	Обозначение	Наименование		Кол. на испол. 00	Кол. на испол. 02	Примечание
				Детали				
				Стержни по ГОСТ 5781-82*				
БЧ		1*	3.503.1-75.6 311	∅ 22 А-III	ℓ=9572	1	1	28,52 кг
БЧ		2*	312	∅ 20 А-III	ℓ=4500	1	1	11,12 кг
БЧ		3	313	∅ 8 А-I	ℓ=8950	2	3	3,53 кг
БЧ		4	314		ℓ=622	46		0,25 кг
Б1		5	315		ℓ=672		46	0,27 кг

Марка: КП2-00 | КП2-02

1.* см. таблицу 3.503.1-75.6 000 ТО

2. Каркас КП2-01 изготавить из арматурной стали 25Г2С по исполнению 00 или из стали 35ГС по исполнению 02.

Нач.отд.	Федоров		27.01.88
Гл.констр.	Лаптев		19.06.87
ГИП	Щербенков		19.06.87
Рук.гр.	Нахманович		23.02.87
Инж.	Божкова		20.02.87
Н.контр.	Ткаченко		19.06.87

3.503.1-75.6 310

Каркас пространственный КП2

Стадия	Масса	Масштаб
Р	см. табл.	1:10
Лист	Листов 1	

Белгипродор

Копировал

Формат А3

Инв.№ подл. | Подпись и дата | Взам. инв.№

Вид А

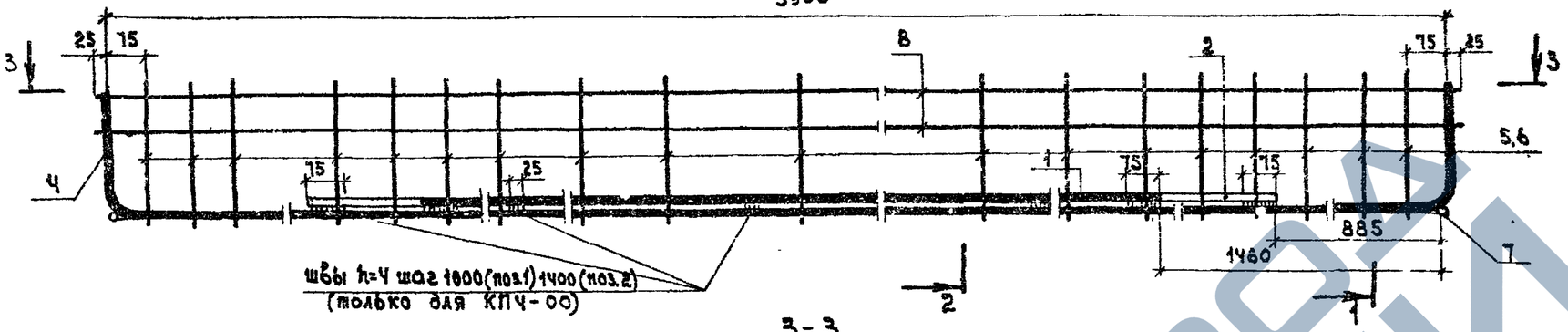

3-3

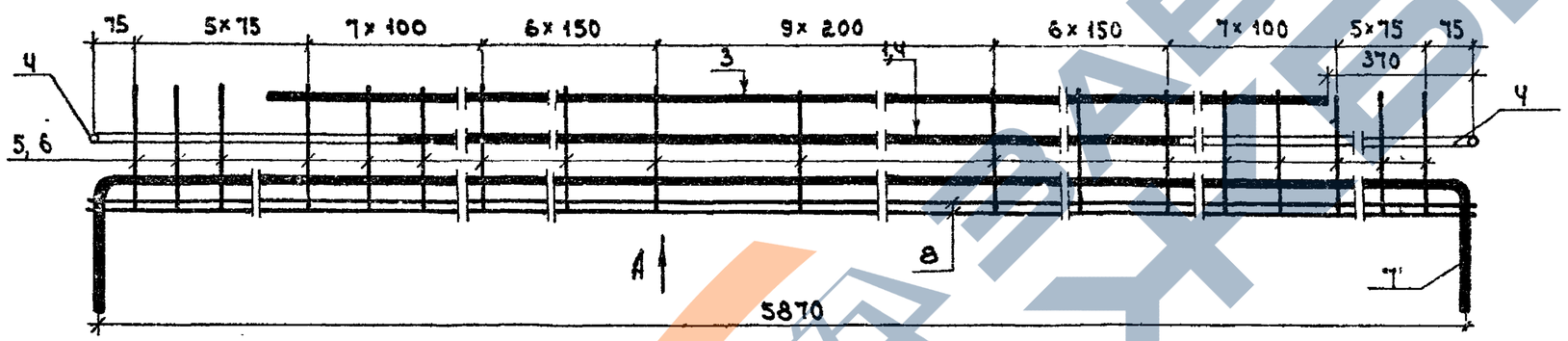

2-2

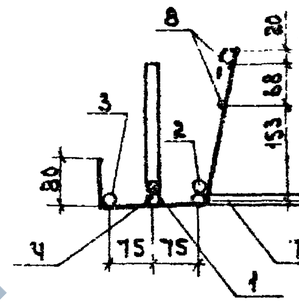

1-1

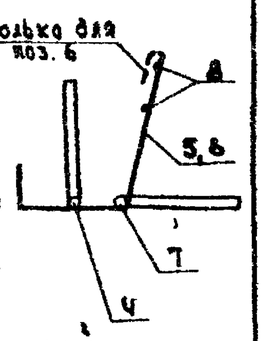

Ведомость деталей

Поз.	Эскиз
5,6	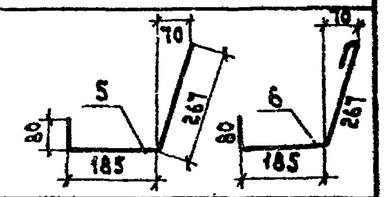
4(7)	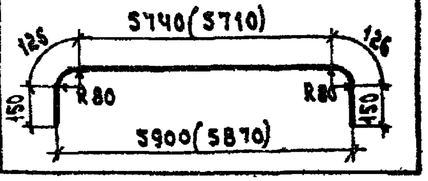

Обозначение	Марка	Масса кг
3.503.1-75 .6 210-00	КПЧ-00	107.14
3.503.1-75 .6 210-01	КПЧ-01	107.19
3.503.1-75 .6 210-02	КПЧ-02	108.06

Формат	Зона	Поз.	Обозначение	Наименование		Кол. 00	Кол. 02	Примечание
				Стержни по ГОСТ 5781-82*				
Б4		1*	3.503.1-75.6 211	⌀22 А-III	ℓ=2950	1	1	8,79 кг
Б4		2*	212	⌀25 А-III	ℓ=4100	1	1	15,79 кг
Б4		3*	213		ℓ=5160	1	1	19,87 кг
Б4		4*	214		ℓ=6292	1	1	24,22 кг
Б4		5	215	⌀8 А-I	ℓ=532	46		0,21 кг
Б4		6	216		ℓ=582		46	0,23 кг
Б4		7	217	⌀25 А-III	ℓ=6262	1	1	24,11 кг
Б4		8	218	⌀8 А-I	ℓ=5950	2	2	2,35 кг

1* см. таблицу 3.503.1-75 .6 000 ТО
2. Каркас КПЧ-01 изготовить из арматурной стали 25Г2С по исполнению 00 или из стали 35ГС по исполнению 02

Марка: КПЧ-00 | КПЧ-02

Нач отд	Федоров		10.06.87
Гл конст	Лаптев		10.06.87
ГИП	Щербенков		10.06.87
Рук гр	Нахманович		10.02.87
Инж	Божкова		10.02.87
Н контр	Ткаченко		10.02.87

3 503 1-75 .6 210

Каркас пространственный КПЧ-

стадия	масса	масштаб
Р	см. табл.	1:10
лист	листов 1	

Белгипродор

Инв. № подл. | Подпись и дата | Взам. инв. №

Копировал

Формат А3

Вид А

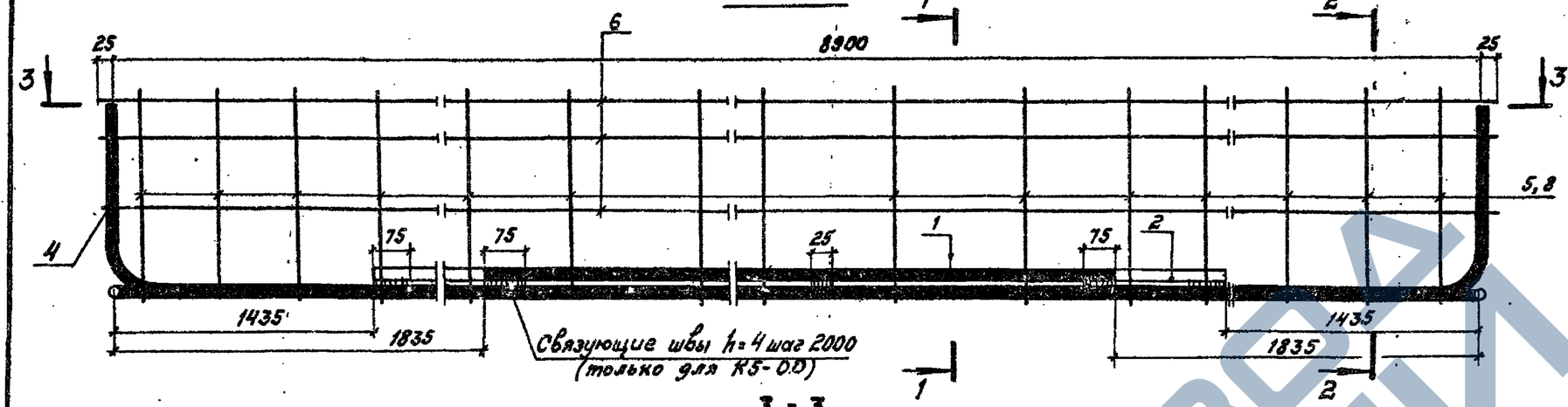

1 - 1

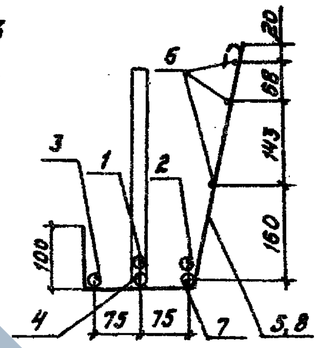

2 - 2

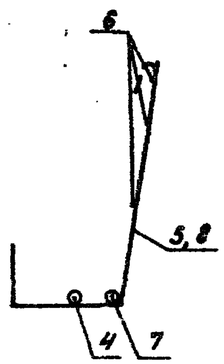

3 - 3

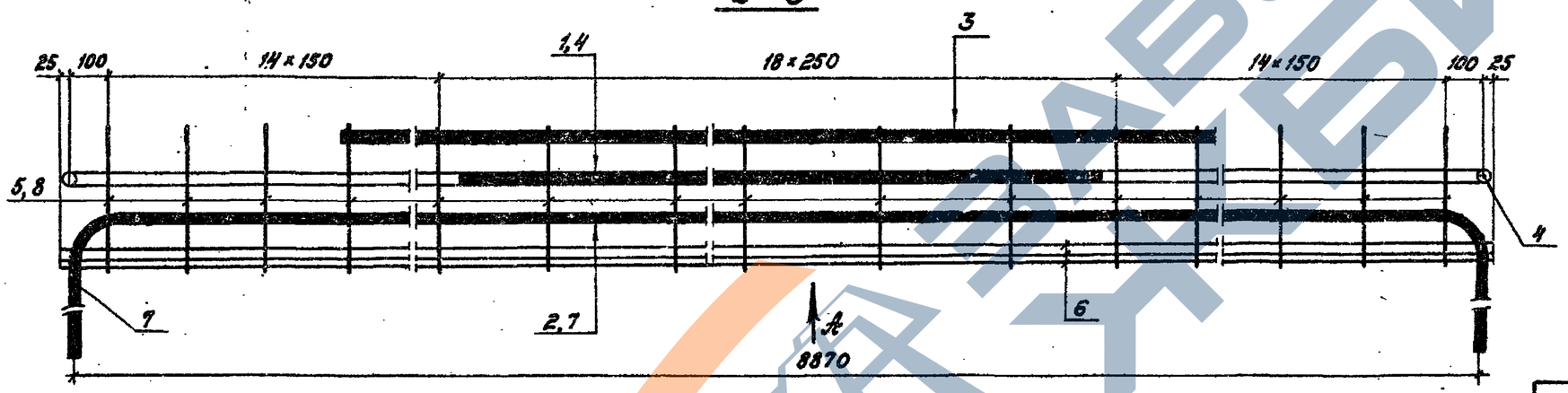

Ведомость деталей

Поз.	Эскиз
5,8	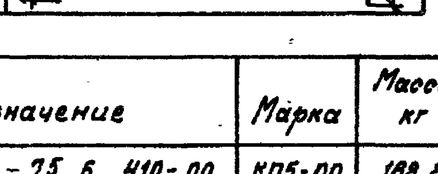
4(6)	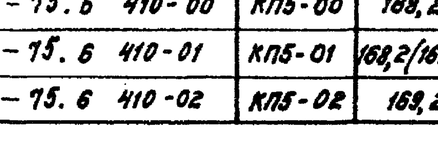

Обозначение	Марка	Масса, кг
3.503.1 – 75.6 410-00	КП5-00	168,2
3.503.1 – 75.6 410-01	КП5-01	168,2(169,2)
3.503.1 – 75.6 410-02	КП5-02	169,2

Формат	Зона	Поз.	Обозначение	Наименование		Кол на исп. 00	Кол на исп. 02	Примечание
				Детали				
				Стержни по ГОСТ 5781-82				
Б4		1*	3.503.1 – 75.6 411	⌀ 25 А-III	ℓ = 5200	1	1	20,02 кг
Б4		2*	412		ℓ = 6000	1	1	23,10 кг
Б4		3*	413		ℓ = 7200	1	1	27,72 кг
Б4		4*	414		ℓ = 9576	1	1	36,87 кг
Б4		5	415	⌀ 8 А-I	ℓ = 700	47		0,28 кг
Б4		6	416		ℓ = 8950	3	3	3,54 кг
Б4		7	417	⌀ 25 А-III	ℓ = 9546	1	1	36,75 кг
Б4		8	418	⌀ 8 А-I	ℓ = 750		47	0,30 кг

1. * см. таблицу 3.503.1-75.6 000 ТО.
2. Каркас КП5-01 изготовить из арматурной стали 25Г2с по исполнению 00 или из стали 35ГС по исполнению 02.

Марка: КП5-00 | КП5-02

Инв. № подл. | Подпись и дата | Взам. инв. №

Нач. отд.	Федоров		03.03.87
Гл. констр.	Лаптев		03.03.87
ГИП	Щербенков		10.03.87
Рук. гр.	Нахманович		03.03.87
Инж.	Божкова		03.03.87
Н. контр.	Ткаченко		10.03.87

3.503.1 – 75.6 410

Каркас пространственный КП5

Стадия	Масса	Масштаб
Р	см. табл.	1:10
Лист	Листов 1	

Белгипродор

Копировал

Формат А3

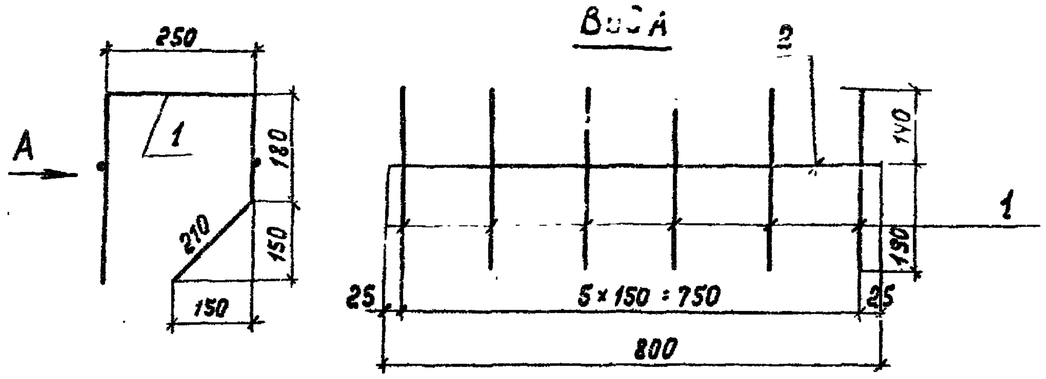

Формат	Зона	Поз.	Обозначение	Наименование	Кол.	Примечание
				Детали		
				Стержни по ГОСТ 5781-82*		
БЧ		1	3.503.1-75.6 351	ф 12 А-III ℓ = 970	6	0,86 кг
БЧ		2	352	ф 8 А-I ℓ = 800	2	0,32 кг

Нач. отд.	Федоров		07.05.87
Гл. констр.	Лаптев		10.06.87
ГИП	Щербенков		10.06.87
Рук. гр.	Нахтанович		02.02.87
Инж.	Павлова		12.01.87
Н. контр.	Ткаченко		

3.503.1-75.6 350

Каркас пространственный КП 3

Стадия	Масса	Масштаб
Р	5.8	1:10
Лист	Листов 1	

Белгипродор

Инв. № подл. | Подпись и дата | Взам. инв. №

Копировала [illegible] Формат А4

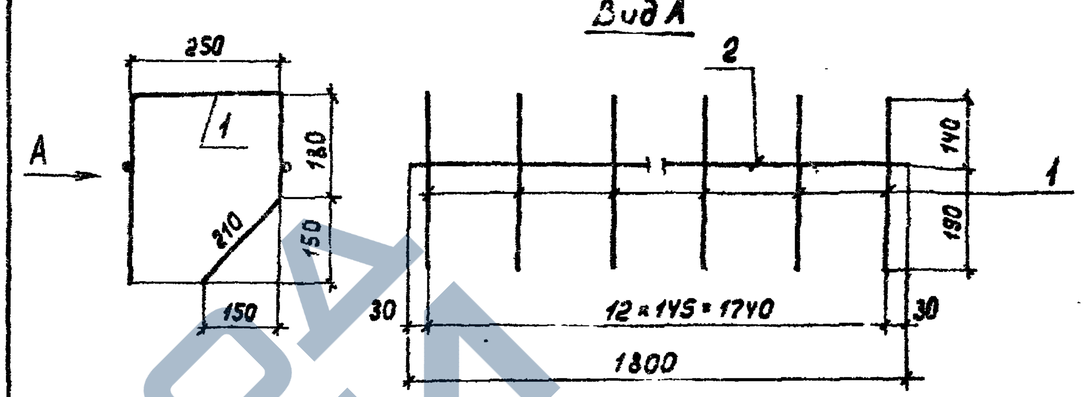

Формат	Зона	Поз.	Обозначение	Наименование	Кол.	Примечание
				Детали		
				Стержни по ГОСТ 5781-82*		
БЧ		1	3.503.1-75.6 281	ф 12 А-III ℓ = 970	13	0,86 кг
БЧ		2	282	ф 8 А-I ℓ = 1800	2	0,71 кг

Нач. отд.	Федоров		07.05.87
Гл. констр.	Лаптев		10.06.87
ГИП	Щербенков		10.06.87
Рук. гр.	Нахтанович		29.03.87
Инж.	Павлова		12.01.87
Н. контр.	Ткаченко		10.06.87

3.503-75.6 280

Каркас пространственный КП 6

Стадия	Масса	Масштаб
Р	12.6	1:10
Лист	Листов 1	

Белгипродор

Инв. № подл. | Подпись и дата | Взам. инв. №

Копировала [illegible] Формат А4

ЗАВОД СДБИ

КП7-02 КП7-00

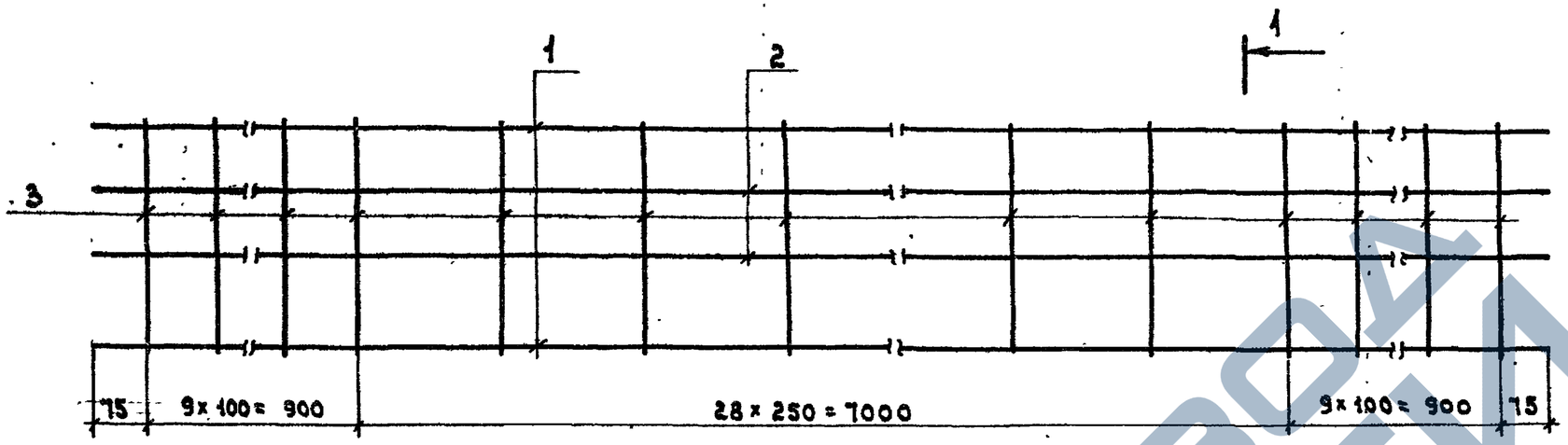

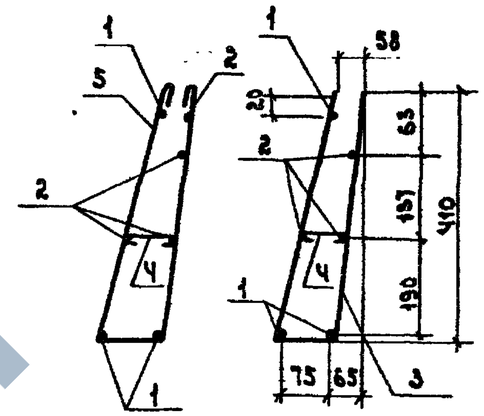

Ведомость деталей

Поз.	Эскиз
3, 5	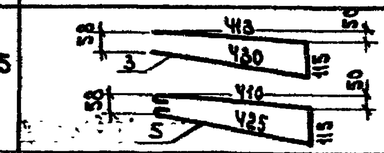
4	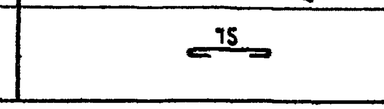

1. Поз.4 установить через 1м.
2. *см. таблицу 3.503.1-75.6 000 ТО
3. Каркас КП7-01 изготовить из арматурной стали 25Г2С по исполнению 01 и 35ГС по исполнению 02.

Формат	Зона	Поз.	Обозначение	Наименование		Кол. на исп.		Примечание
				Детали				
				Стержни по ГОСТ 5781-82*				
БЧ		1*	3.503.1—75 .6 511	⌀ 10 А-III	ℓ=8950	3	3	5,51 кг
БЧ		2	512	⌀ 8 А I	ℓ=8950	3	4	3,54 кг
БЧ		3	513		ℓ= 958	47		0,38 кг
БЧ		4	514	⌀ 6 А-I	ℓ= 120	9	9	0,03 кг
БЧ		5	515	⌀ 8 А I	ℓ= 1050		47	0,41 кг

Марка	КП7-00	КП7-02

Обозначение	Марка	Масса, кг
3.503.1— 75 .6 510-00	КП7-00	45,3
3.503.1— 75 .6 510-01	КП7-01	45,3 (50,2)
3.503.1— 75 .6 510-02	КП7-02	50,2

Нач.отд.	Федоров		19.06.87
Гл.констр.	Лаптев		07.02.87
ГИП	Щербенков		21.02.87
Рук.гр.	Нахманович		21.02.87
Инж.	Павлова		19.02.87
Н.контр.	Ткаченко		19.02.87

3.503.1—75.6 510

Каркас пространственный КП7-

Стадия	Масса	Масштаб
Р	см. табл.	1:10
Лист	Листов 1	

Белгипродор

Копировал

Формат А3

Инв. № подл. | Подпись и дата | Взам. инв. №

ЗАВОДА ЖБИ

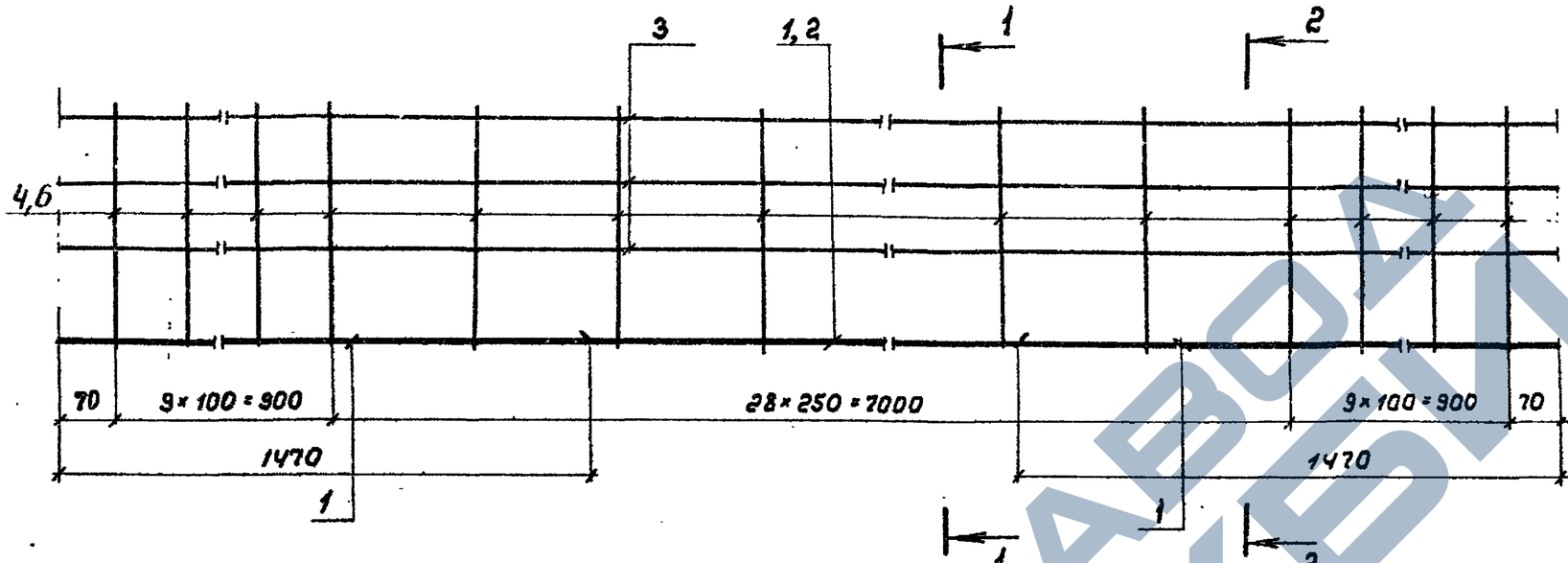

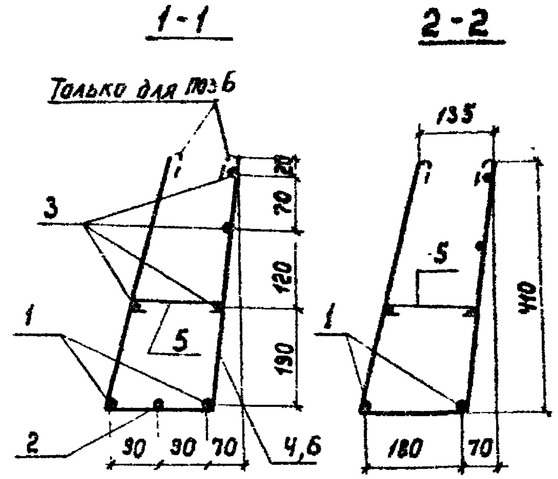

Ведомость деталей

Поз.	Эскиз
4,6	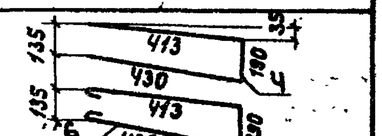
5	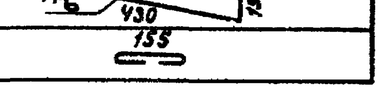

Формат	Зона	Поз.	Обозначение	Наименование		Кол. на исп. 00	Кол. на исп. 02	Примечание
				Детали				
				Стержни по ГОСТ 5781-82*				
БЧ		1*	3.503.1-75.6 611	ф10 А-III	ℓ=8940	2	2	5,51 кг
БЧ		2*	612	ф10 А-III	ℓ=6000	1	1	3,7 кг
БЧ		3	613	ф8 А-I	ℓ=8940	4	4	3,53 кг
БЧ		4	614		ℓ=1033	47		0,41 кг
БЧ		5	613	ф6 А-I	ℓ=230	9	9	0,05 кг
БЧ		6	616	ф8 А-I	ℓ=1133		47	0,45 кг

Марка	КП8-00	КП8-02

Обозначение	Марка	Масса, кг
3.503.1-75.6 610 -00	КП8-00	48,6
3.503.1-75.6 610 -01	КП8-01	48,6(50,4)
3.503.1-75.6 610 -02	КП8-02	50,4

1. Поз. 5 установить через 1м.
2.* см. таблицу 3.503.1-75.6 000 ТО.
3. Каркас КП8-01 изготовить из арматурной стали 25Г2Спо исполнению 00 или 35ГС по исполнению 02.

Нач.отд.	Федоров		02.02.87
Гл.конст.	Лаптев		12.06.87
ГИП	Щербенков		10.06.87
Рук.гр.	Нахманович		26.12.87
Инж.	Павлова		26.02.87
Н.контр.	Ткаченко		11.06.87

3.503.1-75.6 610

Каркас пространственный КП8-

Стадия	Масса	Масштаб
Р	см. табл.	1:10
Лист	Листов 1	

Белгипродор

Копировала ЕАК. Формат А3

Инв.№ подл. | Подпись и дата | Взам. инв.№

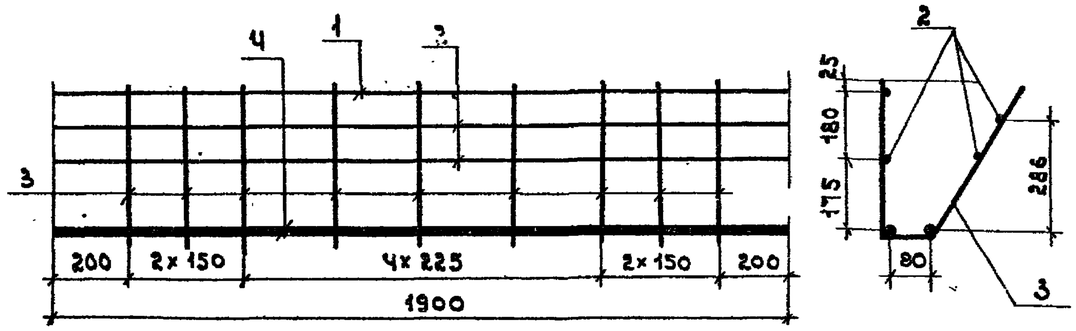

Поз. 3

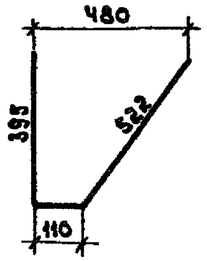

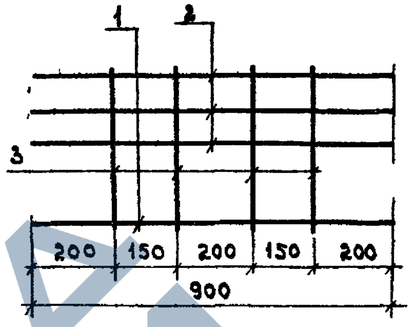

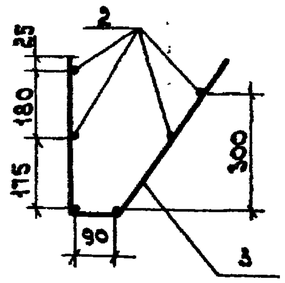

Поз. 3

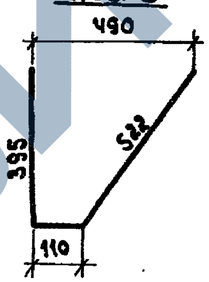

Формат	Зона	Поз.	Обозначение	Наименование		Кол.	Примечание
				Детали			
				Стержни по ГОСТ 5781-82*			
БЧ		1	3.503.1-75.6 621	ø10 А-III	ℓ=1900	1	1.17 кг
БЧ		2	622	ø8 А-I	ℓ=1900	3	0.75 кг
БЧ		3	623	ø8 А-III	ℓ=1027	9	0.41 кг
БЧ		4	624	ø20 А-III	ℓ=1900	2	4.69 кг

Нач.отд.	Федоров		отметка	3.503-75.6 620
Гл.конст.	Лаптев		12.06.87	
ГИП	Щербенков		04.06.87	
Рук.гр.	Нахманович		25.02.87	Каркас пространственный КП 10
Инж.	Павлова		06.02.87	
Н.контр.	Ткаченко		10.06.87	

стадия	масса	масштаб
Р	16,5	1:15
лист	листов 1	

Белгипродор

Инв.№ подл. | Подпись и дата | Взам. инв.№

Копировал | Формат А4

Формат	Зона	Поз.	Обозначение	Наименование		Кол.	Примечание
				Детали			
				Стержни по ГОСТ 5781-82*			
		1	3.503.1-75.6 521	ø8 А-III	ℓ=900	2	0.36 кг
		2	522	ø8 А-I	ℓ=900	4	0.36 кг
		3	523	ø8 А-III	ℓ=1027	4	0.41 кг

Нач.отд.	Федоров		отметка	3.503 75.6 520
Гл.конст.	Лаптев		12.06.87	
ГИП	Щербенков		04.06.87	
Рук.гр.	Нахманович		25.02.87	Каркас пространственный КП 9
Инж.	Павлова		09.02.87	
Н.контр.	Ткаченко		10.06.87	

стадия	масса	масштаб
Р	3,8	1:15
лист	листов 1	

Белгипродор

Инв.№ подл. | Подпись и дата | Взам. инв.№

Копировал | Формат А4

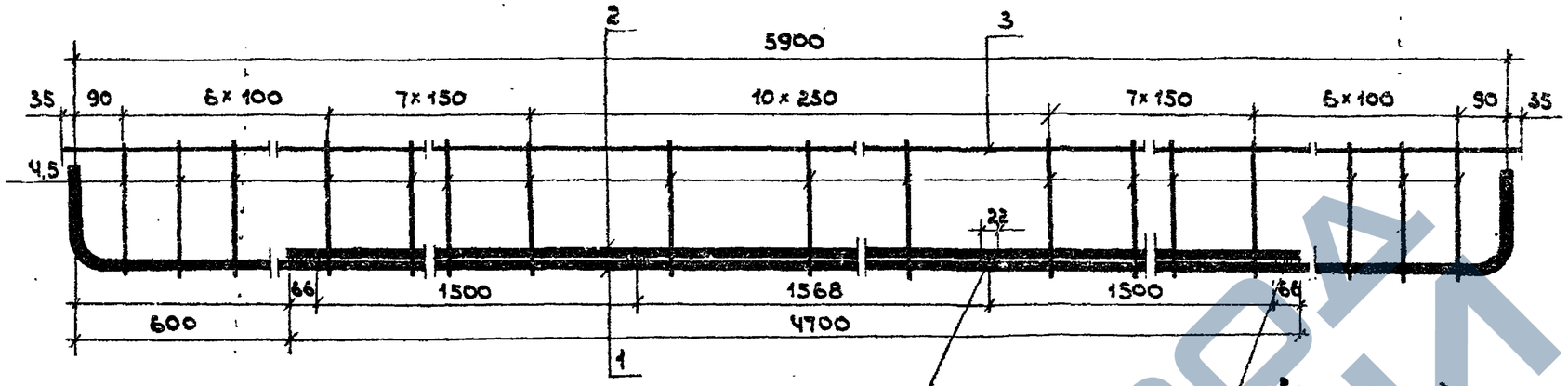

КР1-00

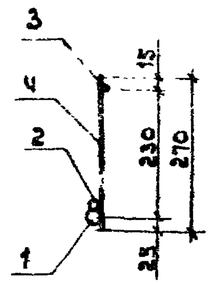

КР1-02

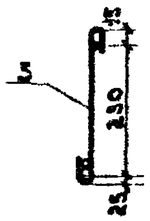

связующие односторонние швы h=4
шаг 1000 (только для КР1-00)

Поз.1

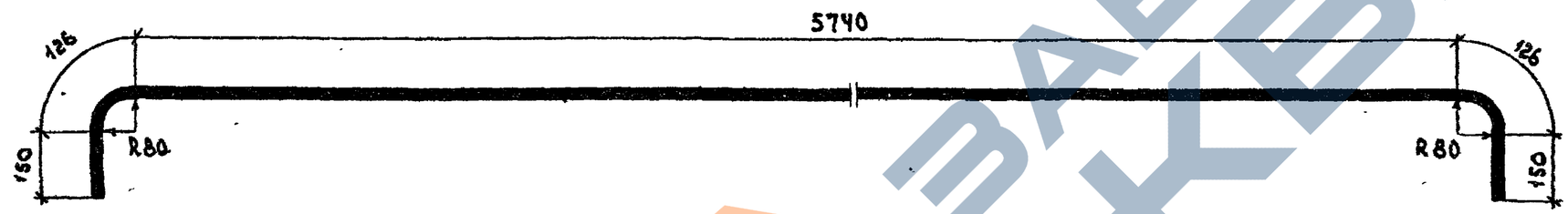

Формат	Зона	Поз.	Обозначение	Наименование		Кол. 00	Кол. 02	Примечание
				Детали				
				Стержни по ГОСТ 5781-82*				
БЧ		1*	3.503.1-75 .6 121	⌀ 22 А-III	ℓ= 6292	1	1	18,74 кг
БЧ		2*	122	⌀ 20 А-III	ℓ= 4700	1	1	11,61 кг
БЧ		3	123	⌀ 8 А-I	ℓ= 5950	1	1	2,35 кг
БЧ		4	124	⌀ 8 А-I	ℓ= 270	37		0,11 кг
БЧ		5	125		ℓ= 370		37	0.146 кг

Марка	КР-1-00	КР-1-02

1.* см. таблицу 3.503.1-75 .6 000 ТО.
2. Каркас КР1-01 изготовить из арматурной стали 25 Г2С по исполнению 00 или из стали 35 ГС по исполнению 02.

Обозначение	Марка	Масса кг
3.503.1-75 .6 120-00	КР1-00	36,8
3.503.1-75 .6 120-01	КР1-01	36,8(38,2)
3.503.1-75 .6 120-02	КР1-02	38,2

Нач.отд.	Федоров		10.06.87
Гл.конст.	Лантев		12.06.87
ГИП	Щербенков		10.06.87
Рук.гр.	Нахманович		27.02.87
Инж.	Божкова		24.02.87
Н.контр.	Ткаченко		10.06.87

3.503.1-75 .6 120

Каркас плоский КР1

стадия	масса	масштаб
Р	см. табл.	1:10
лист	листов 1	

Белгипродор

Инв.№ подл. | Подпись и дата | Взам.инв.№

копировал

формат А3

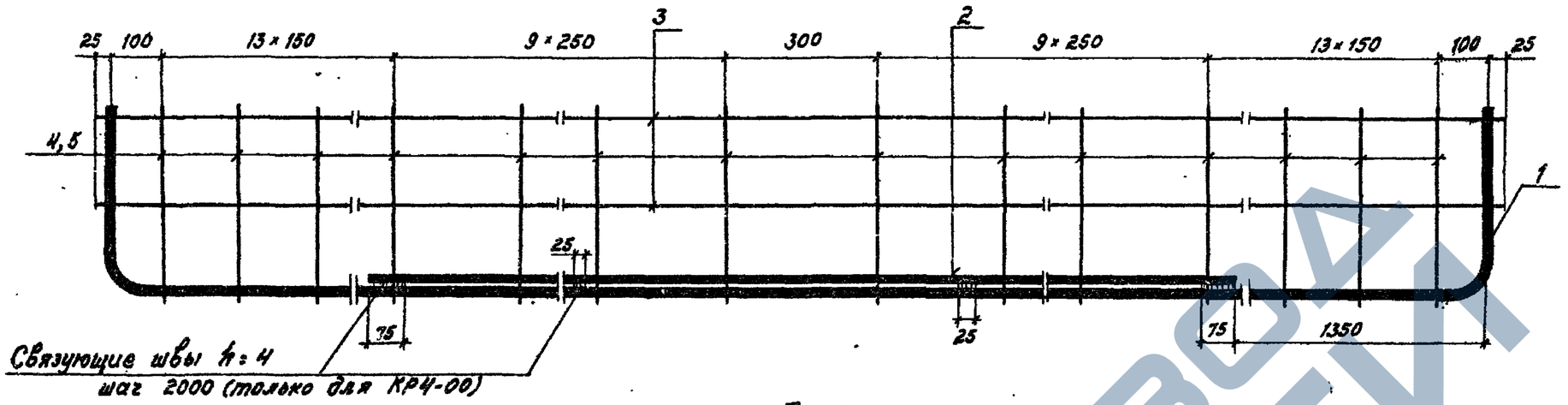

Поз.1

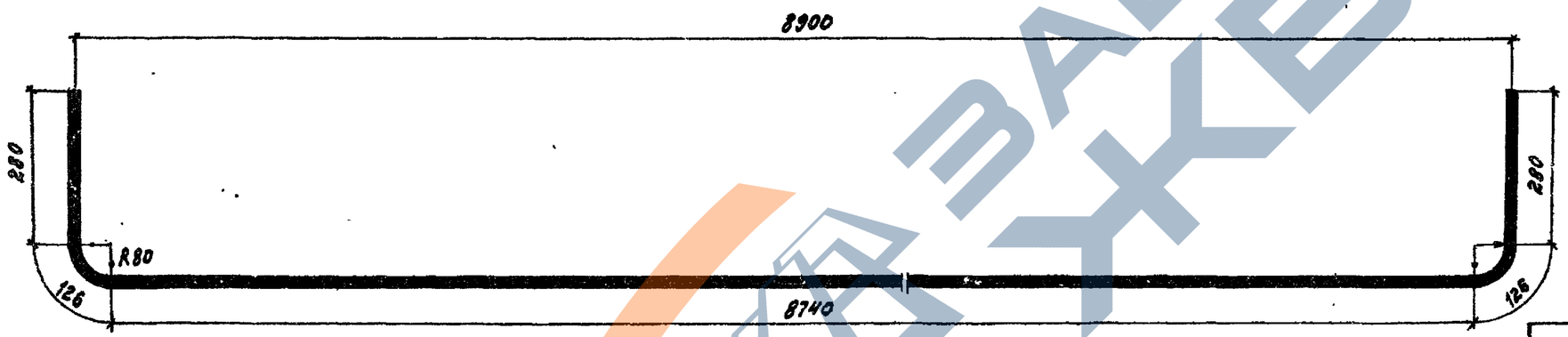

КР4-00

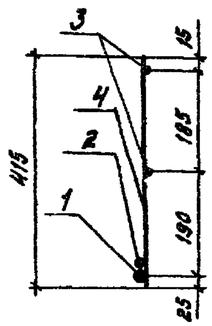

КР4-02

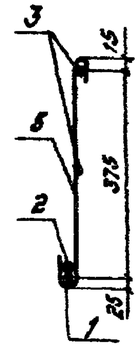

Обозначение	Марка	Масса, кг
3.503.1 – 75.6 320-00	КР4-00	58,2
3.503.1 – 75.6 320-01	КР4-01	58,2(60)
3.503.1 – 75.6 320-02	КР4-02	60,0

Формат	Зона	Поз.	Обозначение	Наименование		Кол. на исп.		Примечание
				Детали				
				Стержни по ГОСТ 5781-82*				
Б4		1*	3.503.1 – 75.6 321	ф 22 А-III	P=9552	1	1	28,46кг
Б4		2	322	ф 20 А-III	P=6200	1	1	15,31 кг
Б4		3	323	ф 8 А-I	P=8950	2	2	3,53кг
Б4		4	324		P=415	46		0,16кг
Б4		5	325		P=515		46	0,20кг

Марка	КР4-00	КР4-02

1.* См. таблицу 3.503.1-75.6 00010.
2. Каркас КР7-01 изготовить из арматурной стали 25Г2с по исполнению 00 или 35ГС по исполнению 02.

Нач. отд.	Федоров		01.02.87
Гл. констр.	Лалтев		12.06.87
ГИП	Щербенков		21.02.87
Рук. гр.	Нахманович		25.02.87
Инж.	Божкова		21.02.87
Н. контр.	Ткаченко		10.06.87

3.503.1 – 75.6 320

Каркас плоский КР4

Стадия	Масса	Масштаб
Р	см. табл.	1:10
Лист	Листов 1	

Белгипродор

Копировал Ж. Зайцев

Формат А3

Инв. № подл. | Подпись и дата | Взам. инв. №

https://zavodjbi.com/

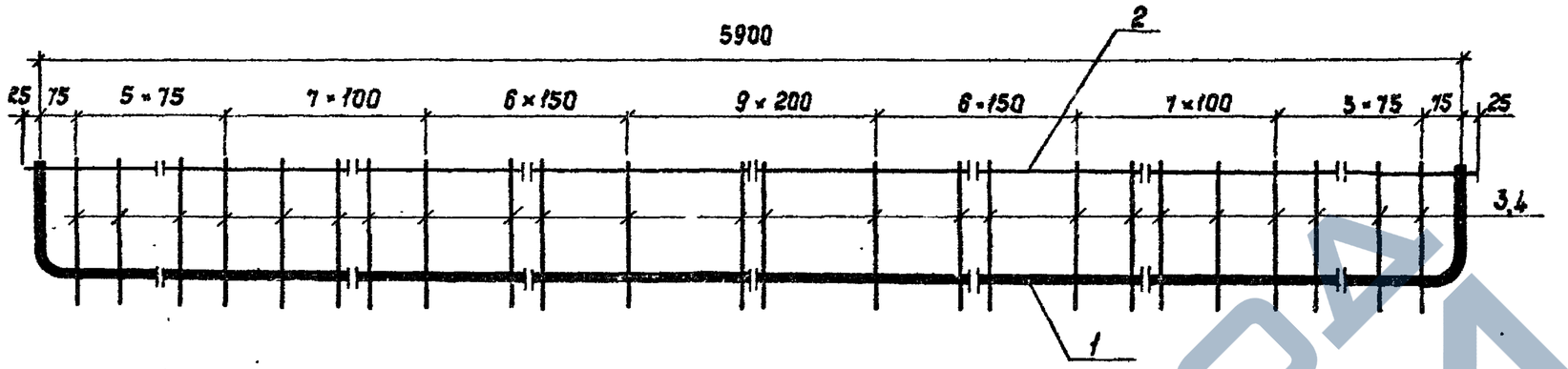

КР7-00

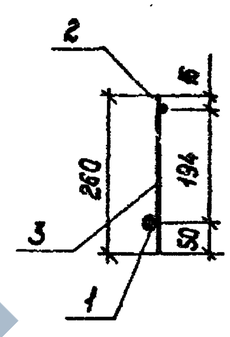

КР7-02

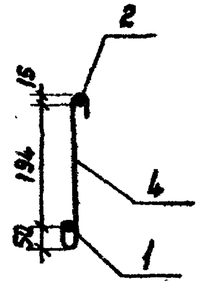

Поз.1

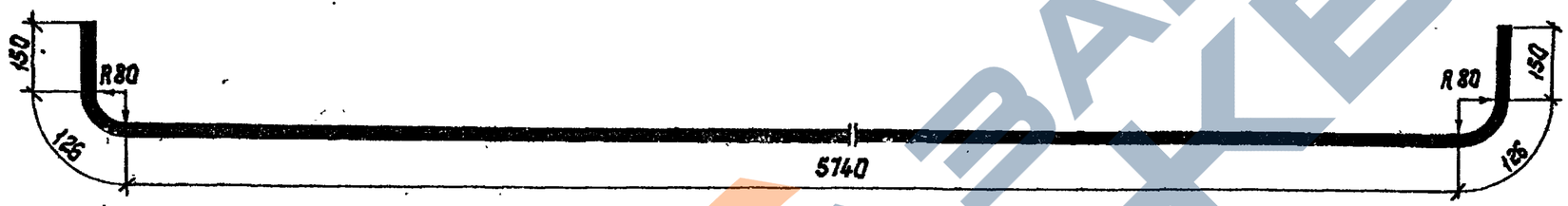

Обозначение	Марка	Масса, кг
3.503.1-75.6 220-00	КР7-00	31,2
-01	-01	31,2(33)
-02	-02	33,0

Формат	Зона	Поз.	Обозначение	Наименование		Кол. 00	Кол. 02	Примечание
				Детали				
				Стержни по ГОСТ 5781-82*				
БЧ		1*	3.503.1-75.6 221	∅ 25 А-III	ℓ=6292	1	1	24,22 кг
БЧ		2	222	∅ 8 А-I	ℓ=5950	1	1	2,35 кг
БЧ		3	223		ℓ=260	46		0,10 кг
БЧ		4	224		ℓ=360		46	0,14 кг

Марка	КР7-00	КР7-02

1.* См. таблицу 3.503.1-75.6 000 ТО
2. Каркас КР7-01 изготовить из арматурной стали 25Г2С по исполнению 00 или 35ГС по исполнению 02.

Нач.отд.	Федоров		07.03.87
Гл.констр.	Лаптев		12.05.87
ГИП	Щербенков		10.06.87
Рук.гр.	Нажмановач		17.01.87
Инж.	Божкова		17.01.87
Н.контр.	Ткаченко		10.06.87

3.503.1-75.6 220

Каркас плоский КР7

Стадия	Масса	Масштаб
Р	см. табл.	1:10
Лист	Листов 1	

Белгипродор

Копировал Нажмановач

Формат А3

Инв.№ подл. | Подпись и дата | Взам.инв.№

ЗАВОД ЖБИ

КР10-00

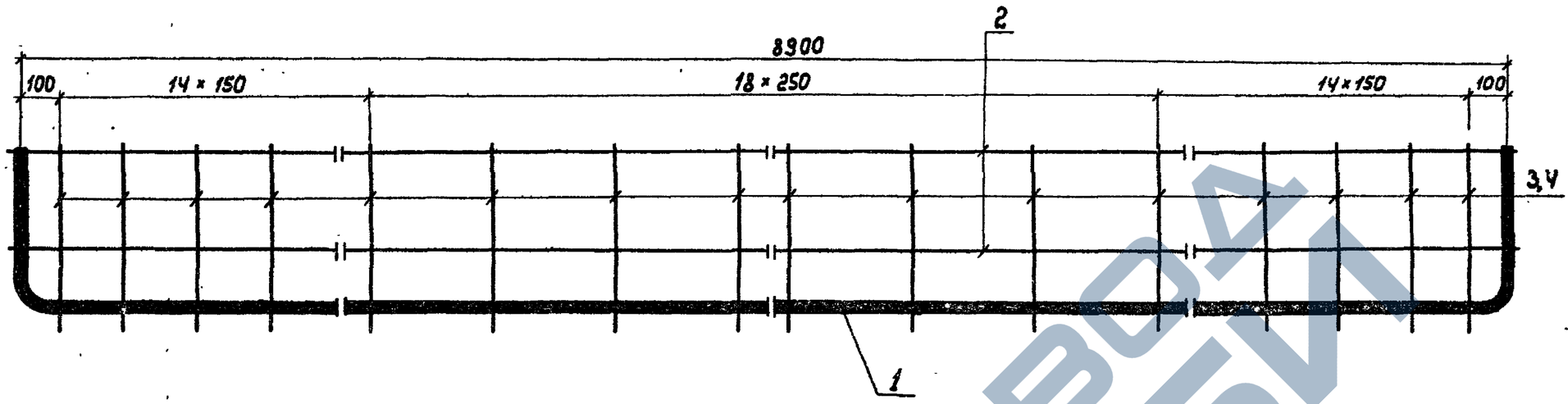

КР10-02

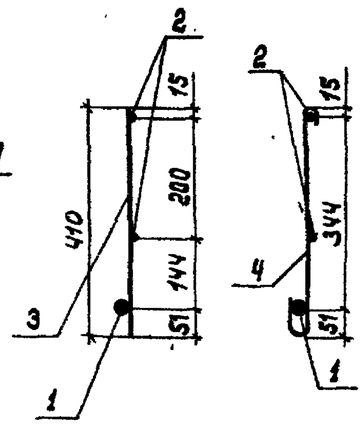

Поз.1

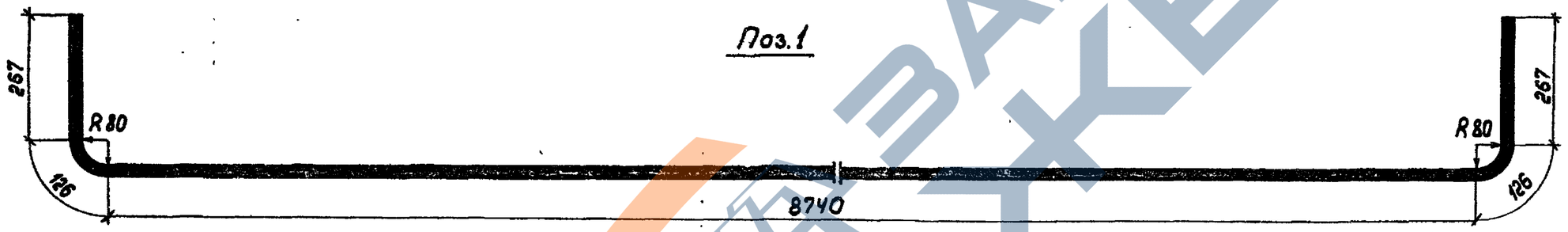

Обозначение	Марка	Масса кг
3.503.1- 75.6 Ч20-00	КР10-00	51,3
3.503.1- 75.6 Ч20-01	КР10-01	51,3 (53,2)
3.503.1- 75.6 Ч20-02	КР10-02	53,2

Формат	Зона	Поз.	Обозначение	Наименование	Кол. на изд. 00	Кол. на изд. 02	Примечание
				Детали			
				Стержни по ГОСТ 5781-82*			
БЧ		1	3.503.1- 75.6 Ч21	25 А-III ℓ= 9526	1	1	36,68 кг
БЧ		2	Ч22	8 А-I ℓ= 8950	2	2	3,54 кг
БЧ		3	Ч23	ℓ= 410	Ч7		0,16 кг
БЧ		4	Ч24	ℓ= 510		Ч7	0,20 кг

Марка	КР10-00	КР10-02

1* см. таблицу 3.503.1- 75.6 000 ТО
2 Каркас КР10-01 изготовить из арматурной стали 25Г2С по исполнению 00 или 35ГС по исполнению 02.

Нач.отд.	Федоров		02.86.87
Гл.констр.	Лаптев		02.86.87
ГИП	Щербенков		23.03.87
Рук.гр.	Нахманович		23.03.87
Инж.	Божкова		20.02.87
Н.контр.	Ткаченко		20.03.87

3.503.1 – 75.6 Ч20

Каркас плоский КР10

Стадия	Масса	Масштаб
Р	см. табл.	1:10
Лист	Листов 1	

Белгипродор

Копировала

Формат А3

Взам.инв.№ | Подпись и дата | Инв.№ подл.

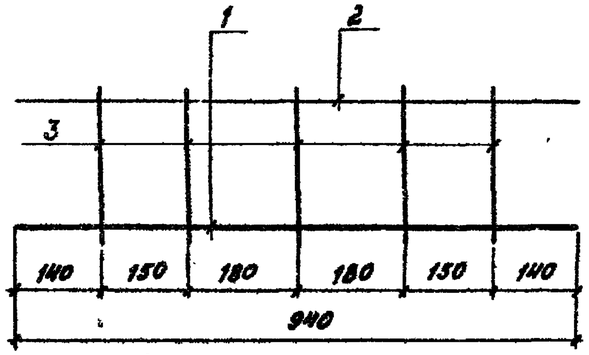

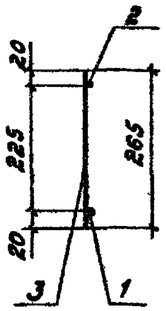

Формат	Зона	Поз.	Обозначение	Наименование	Кол.	Примечание
				Детали		
				Стержни по ГОСТ 5781-82*		
Б4		1	3.503-75.6 131	ф 10 А-III ℓ=940	1	0,58 кг
Б4		2	132	ф 8 А-I ℓ=940	1	0,37 кг
Б4		3	133	ℓ=265	5	0,1 кг

Нач.отд.	Федоров		04.02.87
Гл.констр.	Лаптев		20.06.87
ГИП	Щербенков		27.02.87
Рук.гр.	Нахманович		27.02.87
Инж.	Божкова		19.01.87
Н.контр.	Ткаченко		10.03.87

3.503.1-75.6 130

Каркас плоский КР2

Стадия	Масса	Масштаб
Р	1,45	1:10
Лист	Листов 1	

Белгипродор

Инв.№ подл. | Подпись и дата | Взам.инв.№

Копировал Формат А4

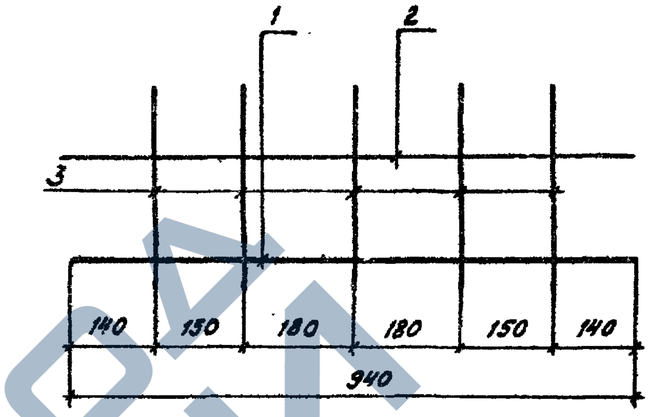

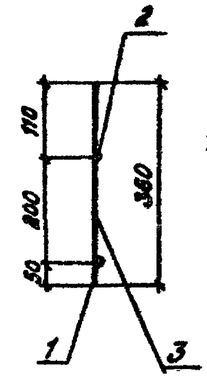

Формат	Зона	Поз.	Обозначение	Наименование	Кол.	Примечание
				Детали		
				Стержни по ГОСТ 5781-82*		
Б4		1	3.503-75.6 141	ф 10 А-III ℓ=940	1	0,58 кг
Б4		2	142	ф 8 А-I ℓ=940	1	0,37 кг
Б4		3	143	ф 8 А-III ℓ=360	5	0,14 кг

Нач.отд.	Федоров		04.02.87
Гл.констр.	Лаптев		20.06.87
ГИП	Щербенков		27.02.87
Рук.гр.	Нахманович		27.02.87
Инж.	Божкова		19.01.87
Н.контр.	Ткаченко		10.03.87

3.503.1-75.6 140

Каркас плоский КР3

Стадия	Масса	Масштаб
Р	1,65 кг	1:10
Лист	Листов 1	

Белгипродор

Инв.№ подл. | Подпись и дата | Взам.инв.№

Копировал Формат А4

https://zavodgbi.com/

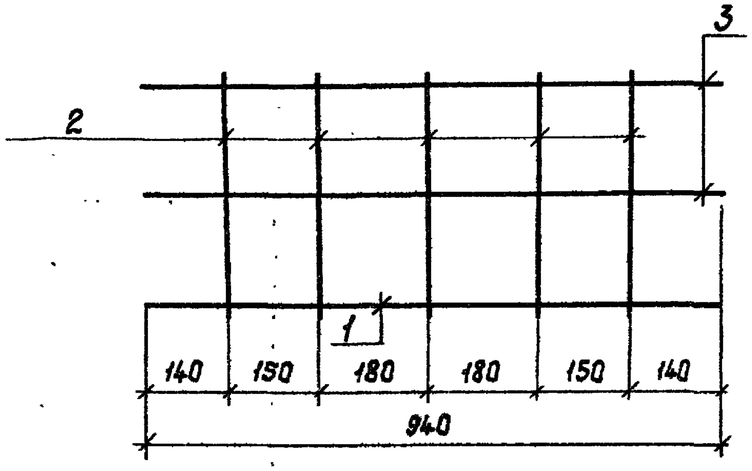

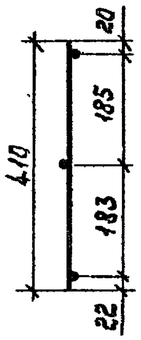

Формат	Зона	Поз.	Обозначение	Наименование		Кол.	Примечание
				Детали			
				Стержни по ГОСТ 5781-82*			
		1	3.503.1-75.6 331	∅8А-III	ℓ=940	1	0,37 кг
		2	332	∅8А-I	ℓ=410	5	0,16 кг
		3	333	∅8А-I	ℓ=940	2	0,37 кг

Нач.отд.	Федоров		04.02.87
Гл.констр.	Лаптев		12.02.87
ГИП	Щербенков		25.02.87
Рук.гр.	Нахманович		24.02.87
Инж.	Божкова		22.02.87
Н.контр.	Ткаченко		10.03.87

3.503.1-75.6 330

Каркас плоский КР5

Стадия	Масса	Масштаб
Р	1,91	1:10
Лист	Листов 1	

Белгипродор

Инв.№ подл. | Подпись и дата | Взам.инв.№

Копировал Нахимович Формат А4

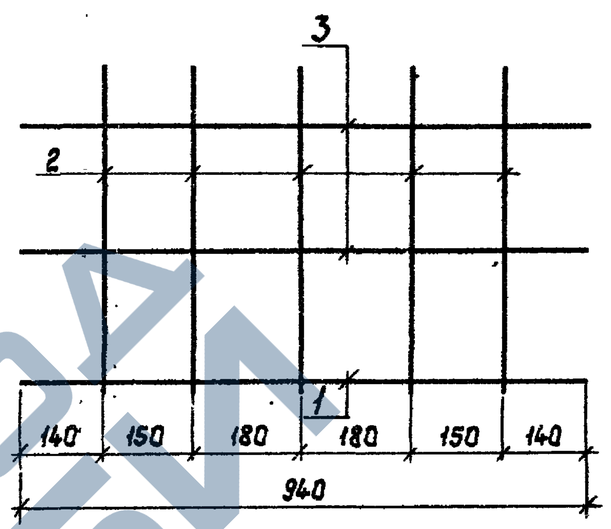

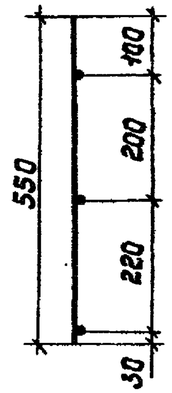

Формат	Зона	Поз.	Обозначение	Наименование		Кол.	Примечание
				Детали			
				Стержни по ГОСТ 5781-82*			
		1	3.503.1-75.6 341	∅8А-III	ℓ=940	1	0,37 кг
		2	342	∅8А-III	ℓ=550	5	0,22 кг
		3	343	∅8А-I	ℓ=940	2	0,37 кг

Нач.отд.	Федоров		04.02.87
Гл.констр.	Лаптев		12.02.87
ГИП	Щербенков		25.02.87
Рук.гр.	Нахманович		24.02.87
Инж.	Божкова		22.02.87
Н.контр.	Ткаченко		10.03.87

3.503.1-75.6 340

Каркас плоский КР6

Стадия	Масса	Масштаб
Р	2,21	1:10
Лист	Листов 1	

Белгипродор

Инв.№ подл. | Подпись и дата | Взам.инв.№

Копировал Нахимович Формат А4

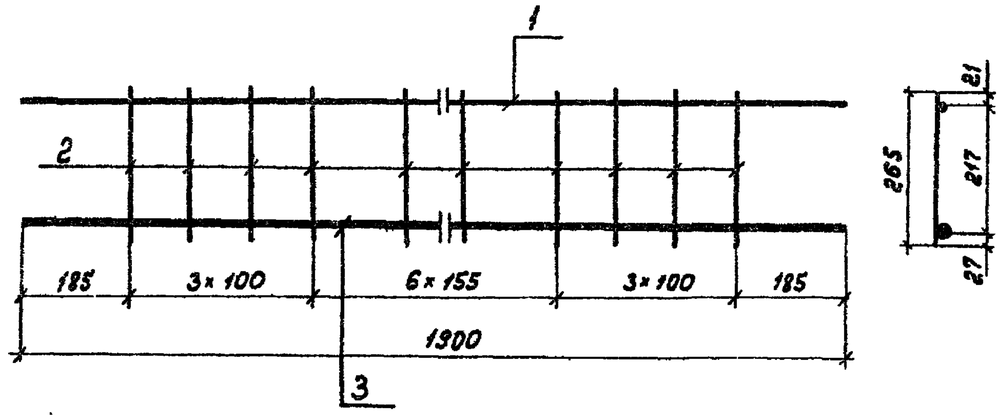

Формат	Зона	Поз.	Обозначение	Наименование		Кол.	Примечание
				Детали			
				Стержни по ГОСТ 5781-82*			
		1	3.503.1-75.6 231	Ø10 А-III	ℓ=1900	1	1,18 кг
		2	232	Ø8 А-I	ℓ=265	13	0,1 кг
		3	233	Ø22 А-III	ℓ=1900	1	5,66 кг

Нач.отд.	Федоров		07.08.87
Гл.конст.	Лаптев		12.06.87
ГИП	Щербенков		10.06.87
Рук.гр.	Нахманович		11.01.87
Инж.	Божкова		8.01.87
Н.контр.	Ткаченко		10.06.87

3.503.1-75.6 230

Каркас плоский КР 8

Стадия	Масса	Масштаб
Р	8.14	1:10
Лист	Листов 1	

Белгипродор

Взам. инв.№ | Подпись и дата | Инв.№ подл.

Копировала [illegible] формат А4

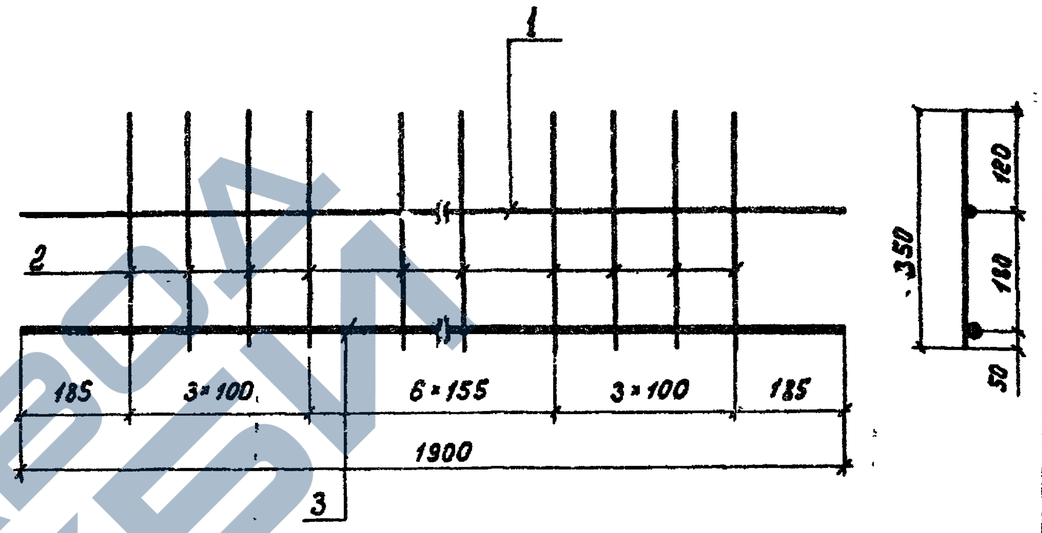

Формат	Зона	Поз.	Обозначение	Наименование		Кол.	Примечание
				Детали			
				Стержни по ГОСТ 5781-82*			
		1	3.503.1-75.6 241	Ø8 А-I	ℓ=1900	1	0,75 кг
		2	242	Ø8 А-III	ℓ=850	13	0,14 кг
		3	243	Ø22 А-III	ℓ=1900	1	5,66 кг

Нач.отд.	Федоров		07.08.87
Гл.констр.	Лаптев		12.06.87
ГИП	Щербенков		10.06.87
Рук.гр.	Нахманович		11.01.87
Инж.	Божкова		8.01.87
Н.контр.	Ткаченко		10.06.87

3.503.1-75.6 240

Каркас плоский КР 9

Стадия	Масса	Масштаб
Р	8.23	1:10
Лист	Листов 1	

Белгипродор

Взам. инв.№ | Подпись и дата | Инв.№ подл.

Копировала [illegible] формат А4

ЗАВОД ЖБИ

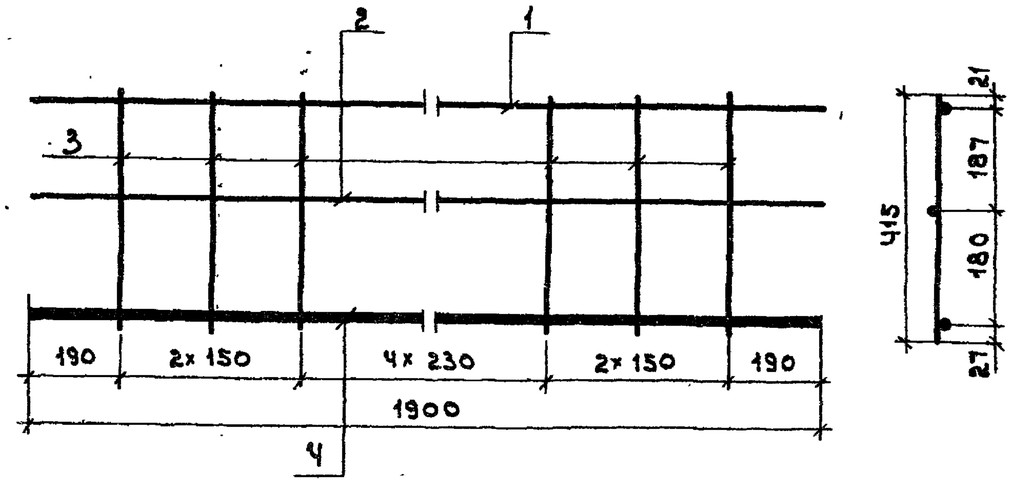

Формат	Зона	Поз.	Обозначение	Наименование		Кол.	Примечание
				Детали			
				Стержни по ГОСТ 5781-82*			
Бч		1	3.503.1-75.6 430	⌀10 А-III	ℓ=1900	1	1,17 кг
Бч		2	430	⌀8 А-I	ℓ=1900	1	0,75 кг
Бч		3	433	⌀8 А-I	ℓ=415	9	0,16 кг
Бч		4	434	⌀20 А-III	ℓ=1900	1	4,69 кг

Нач.отд	Федоров		02.06.87
Гл.конст.	Лаптев		02.06.87
ГИП	Щербенков		10.06.87
Рук.гр.	Нахманович		12.01.87
Инж.	Божкова		12.01.87
Н.контр.	Ткаченко		10.06.87

3.503.1-75.6 430

Каркас плоский КР11

стадия	масса	масштаб
Р	8,1	1:10
лист	листов 1	

Белгипродор

Инв.№ подл. | Подпись и дата | Взам. инв.№

Копировал | Формат А4

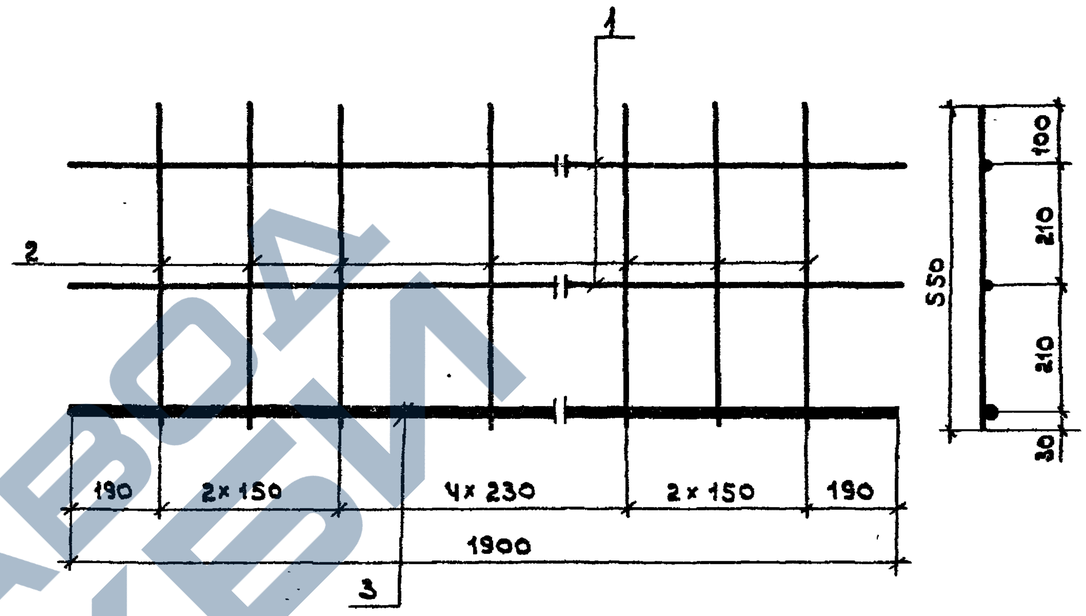

Формат	Зона	Поз.	Обозначение	Наименование		Кол.	Примечание
				Детали			
				Стержни по ГОСТ 5781-82*			
Бч		1	3.503.1-75.6 441	⌀8 А-I	ℓ=1900	2	0,75 кг
Бч		2	442	⌀8 А-III	ℓ=550	9	0,22 кг
Бч		3	443	⌀20 А-III	ℓ=1900	1	4,69 кг

Нач.отд	Федоров		02.06.87
Гл.конст.	Лаптев		12.06.87
ГИП	Щербенков		10.06.87
Рук.гр.	Нахманович		12.02.87
Инж.	Божкова		10.01.87
Н.контр.	Ткаченко		10.06.87

3.503.1-75.6 440

Каркас плоский КР12

стадия	масса	масштаб
Р	8,2	1:10
лист	листов 1	

Белгипродор

Инв.№ подл. | Подпись и дата | Взам. инв.№

Копировал | Формат А4

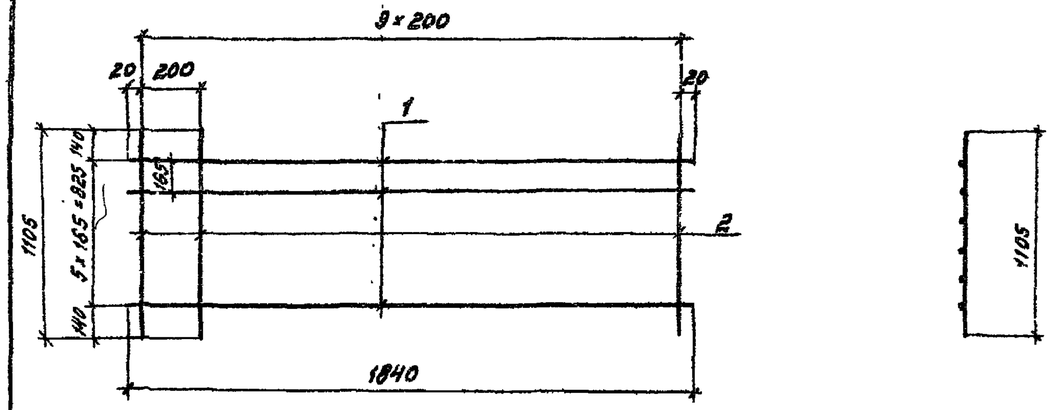

Формат	Зона	Поз.	Обозначение	Наименование		Кол.	Примечание
				Детали			
				Стержни по ГОСТ 5781-82*			
Б4		1	3.503.1-75.6 251	⌀ 10 А-III	ℓ = 1840	6	1,14 кг
Б4		2	252	⌀ 10 А-III	ℓ = 1105	10	0,68 кг

Обозначение	Марка	Марка стали гр-ры кл. А-III	Примечание
3.503.1-75.6 250-00	С1-00	25Г2С; 35ГС	сварная
-01	С1-01	25Г2С 35ГС	сварная вязаная
-02	С1-02	25Г2С	вязаная

Нач. отд.	Федоров			07.08.87
Гл. констр.	Лаптев			12.06.87
ГИП	Щербенков			10.06.87
Рук. гр.	Нахманович			25.02.87
Инж.	Павлова			11.02.87
Н. контр.	Ткаченко			10.03.87

3.503.1-75.6 250

Сетка арматурная С1

Стадия	Масса	Масштаб
Р	13,6	1:20
Лист	Листов 1	

Белгипродор

Инв. № подл. | Подпись и дата | Взам. инв. №

Копировал Формат А4

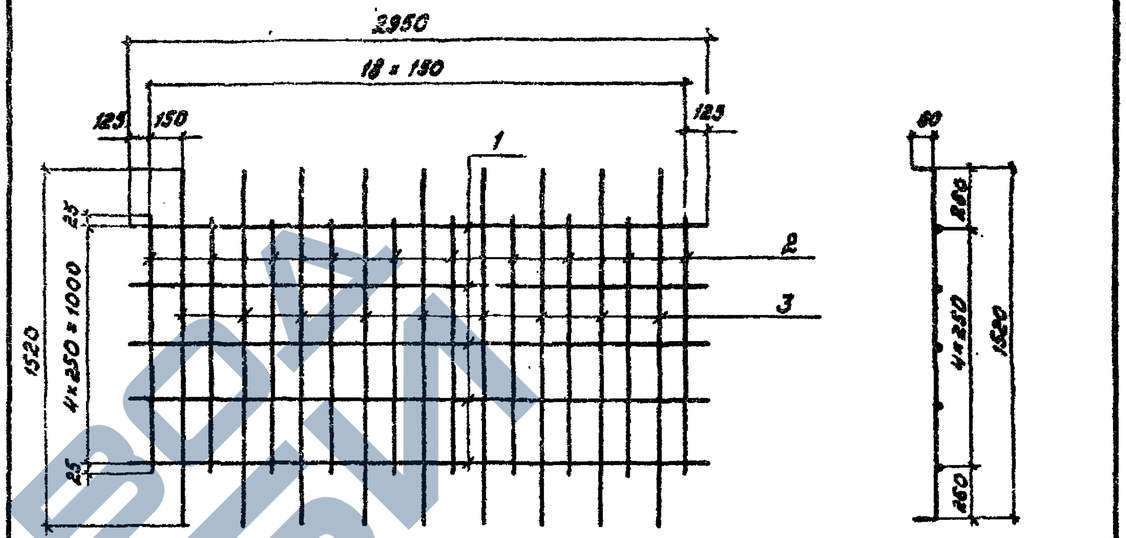

Формат	Зона	Поз.	Обозначение	Наименование		Кол.	Примечание
				Детали			
				Стержни по ГОСТ 5781-82*			
Б4		1	3.503.1-75.6 271	⌀ 8 А-I	ℓ = 2950	5	1,17 кг
Б4		2	272	⌀ 10 А-III	ℓ = 1050	10	0,65 кг
Б4		3	273	⌀ 10 А-III	ℓ = 1640	9	1,02 кг

Обозначение	Марка	Марка стали гр-ры кл. А-III	Примечание
3.503.1-.6 270-00	С4-00	25Г2С; 35ГС	сварная
-01	С4-01	25Г2С 35ГС	сварная вязаная
-02	С4-02	25Г2С	вязаная

Нач. отд.	Федоров			07.08.87
Гл. констр.	Лаптев			12.06.87
ГИП	Щербенков			10.06.87
Рук. гр.	Нахманович			25.02.87
Инж.	Павлова			11.02.87
Н. контр.	Ткаченко			10.03.87

3.503.1-75.6 270

Сетка арматурная С4

Стадия	Масса	Масштаб
Р	21,3	1:16
Лист	Листов 1	

Белгипродор

Инв. № подл. | Подпись и дата | Взам. инв. №

Копировал Формат А4

https://zavodgki.com/

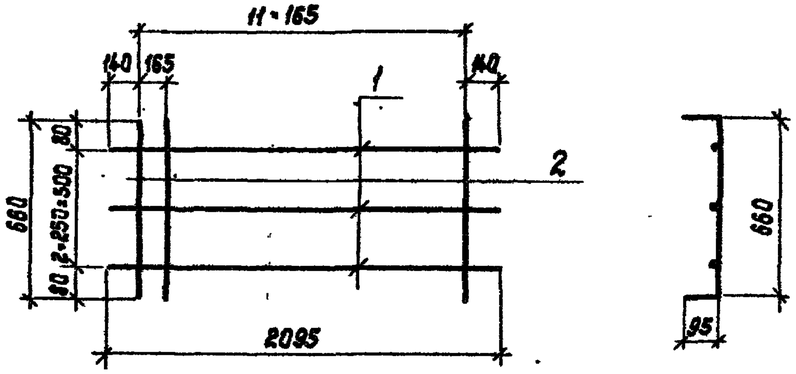

Формат	Зона	Поз.	Обозначение	Наименование		Кол.	Примечание
				Детали			
				Стержни по ГОСТ 5781-82*			
БЧ		1	3.503.1-75.6 261	Ø8 А-I	ℓ=2095	3	0,83 кг
БЧ		2	262	Ø10 А-III	ℓ=850	12	0,52 кг

Обозначение	Марка	Марка стали ар-ры кл-III	Примечание
3.503.1-75.6 260-00	С2-00	25Г2С; 35ГС	сварная
-01	С2-01	25Г2С 35ГС	сварная вязаная
-02	С2-02	25Г2С	вязаная

Нач.отд.	Федоров		12.06.87
Гл.констр.	Лаптев		12.06.87
ГИП	Щербенков		10.06.87
Рук.гр.	Нахманович		25.02.87
Инж.	Павлова		12.02.87
Н.контр.	Ткаченко		12.06.87

3.503.1-75.6 260

Сетка арматурная С2

Стадия	Масса	Масштаб
Р	8,7	
Лист	Листов 1	

Белгипродор

Копировал Нахимов

Формат А4

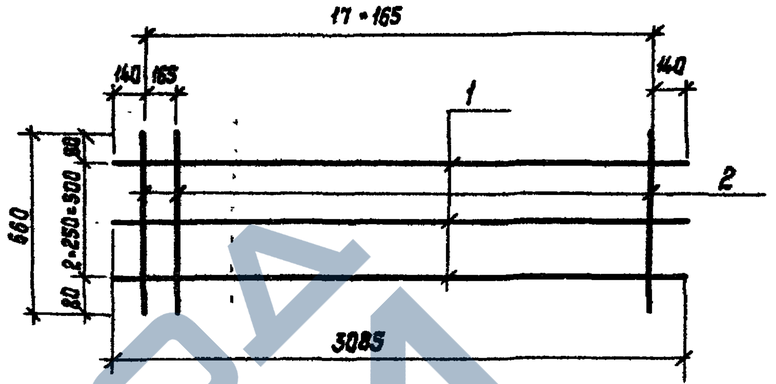

Формат	Зона	Поз.	Обозначение	Наименование		Кол.	Примечание
				Детали			
				Стержни по ГОСТ 5781-82*			
БЧ		1	3.503.1-75.6 451	Ø8 А-I	ℓ=3085	3	1,22 кг
БЧ		2	452	Ø10 А-III	ℓ=850	18	0,52 кг

Обозначение	Марка	Марка стали ар-ры кл-III	Примечание
3.503.1-75.6 450-00	С3-00	25Г2С,35ГС	сварная
-01	С3-01	25Г2С, 35ГС	сварная вязаная
-02	С3-02	25Г2С	вязаная

Нач.отд.	Федоров		12.06.87
Гл.констр.	Лаптев		12.06.87
ГИП	Щербенков		10.06.87
Рук.гр.	Нахманович		25.02.87
Инж.	Павлова		12.02.87
Н.контр.	Ткаченко		12.06.87

3.503.1-75.6 450

Сетка арматурная С3

Стадия	Масса	Масштаб
Р	13,0	
Лист	Листов 1	

Белгипродор

Копировал Налинсвич

Формат А4

Взам.инв.№ | Подпись и дата | Инв.№ подл.

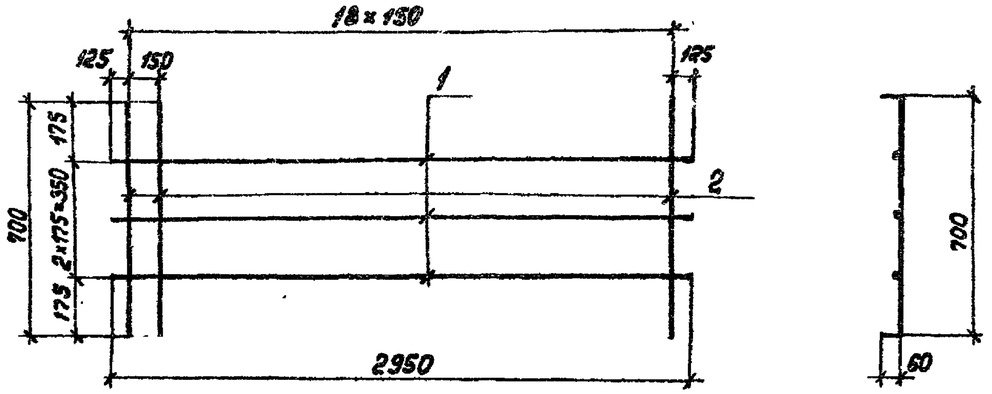

Формат	Зона	Поз.	Обозначение	Наименование	Кол.	Примечание
				Детали		
				Стержни по ГОСТ 5781-82*		
БЧ		1*	3.503.1-75.6 161	ф 8 А-I ℓ=2950	3	1,17 кг
БЧ		2	162	ф 8 А-III ℓ=820	19	0,32 кг

Обозначение	Марка	Марка стали кл. А III	Примечание
3.503.1-75.6 160-00	С6-00	25Г2С, 35ГС	сварная
-01	С6-01	25Г2С 35ГС	сварная вязаная
-02	С6-02	25Г2С	вязаная

Нач.отд.	Федоров		12.06.87
Гл.констр.	Лаптев		12.06.87
ГИП	Щербенков		10.06.87
Рук.гр.	Нахтанович		25.02.87
Инж.	Павлова		12.02.87
Н.контр.	Ткаченко		12.06.87

3.503.1-75.6 160

Сетка арматурная С6

Стадия	Масса	Масштаб
Р	9.6	1:25
Лист	Листов 1	

Белгипродор

Копировала ЕАЖ

Формат А4

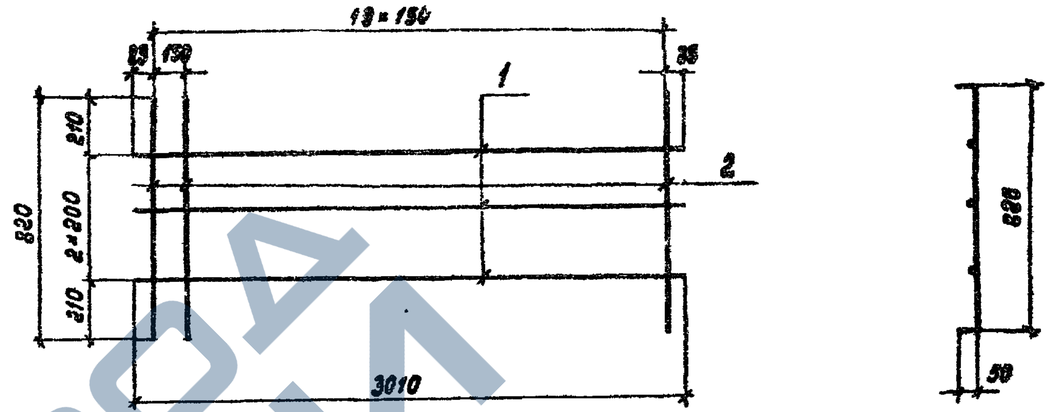

Формат	Зона	Поз.	Обозначение	Наименование	Кол.	Примечание
				Детали		
				Стержни по ГОСТ 5781-82*		
БЧ		1	3.503.1-75.6 151	ф 8 А-I ℓ=3020	3	1,19 кг
БЧ		2	152	ф 8 А-I ℓ=920	20	0,36 кг

см. табл. 3.503.1-75.6 000 ТО

Нач.отд.	Федоров		12.06.87
Гл.констр.	Лаптев		12.06.87
ГИП	Щербенков		10.06.87
Рук.гр.	Нахтанович		25.02.87
Инж.	Павлова		12.02.87
Н.контр.	Ткаченко		12.06.87

3.503.1-75.6 150

Сетка арматурная С5

Стадия	Масса	Масштаб
Р	10.8	1:25
Лист	Листов 1	

Белгипродор

Копировала ЕАЖ

Формат А4

Инв.№ подл. | Подпись и дата | Взам.инв.№

ПН1

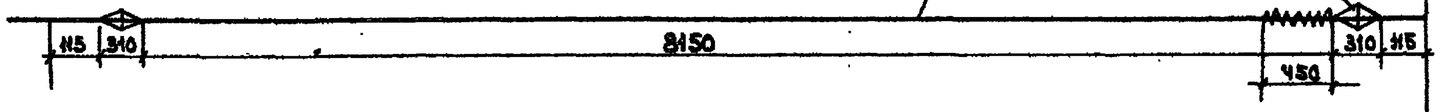

ПН2

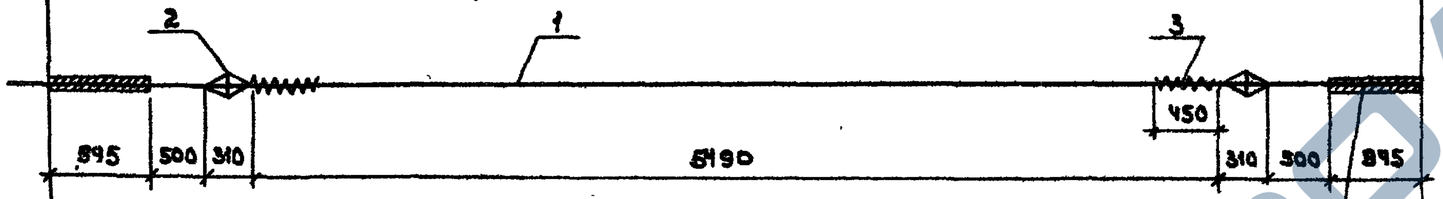

Обмотка из плотной пропасленной бумаги на битумной обмазке или пакли, пропитанной битумом

Сечение пучка

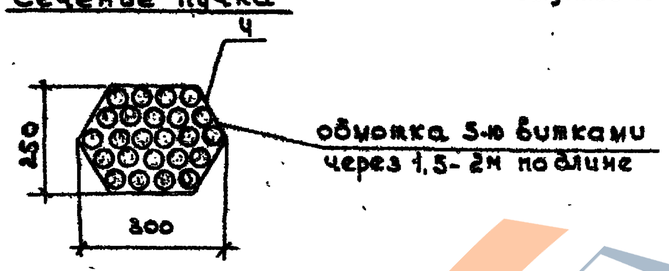

Обозначение	Наименование	Марка
3.503.1-75.6 530-01	Пучок напрягаемый	ПН1
3.503.1-75.6 530-02	Пучок напрягаемый	ПН2

Спираль

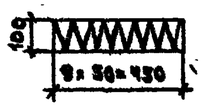

Формат	Зона	Поз.	Обозначение	Наименование	Кол.	Примечание
				Документация		
			ТУ-218 БССР 63-86	Технические условия		
				Детали		
БЧ		1	3.503.1-75.6 531	Высокопрочная проволока		
				Ø 5В-II ГОСТ 7348-81 l=10200	24	1,57 кг
БЧ		2	3.503-12 Вып. 19	Анкер каркасно-стержневой	2	1,01 кг
БЧ		3	3.503-1-75 6. 532	Спираль Ø 6 А-I l=3890	2	0,86 кг
БЧ		Ч	533	Вязальная проволока Ø1,5÷2,0мм для обмотки пучков 0,2%		0,08 кг

Инв.№ подл. | Подпись и дата | Взам. инв.№

Нач.отд.	Феборов		10.06.87
Гл.констр.	Лаптев		10.06.87
ГИП	Щербенков		07.05.87
Рук. гр.	Нахманович		16.02.87
Инж.	Павлова		05.02.87
Инж.	Божкова		16.02.87
Н.контр.	Ткаченко		10.06.87

3.503.1-75.6 530.01

Пучок напрягаемый ПН1, ПН2

Стадия	Масса	Масштаб
Р	Ч1. 5	
Лист	Листов 1	

Белгипродор

Копировал

Формат А3

ЗАВОД ЖБИ

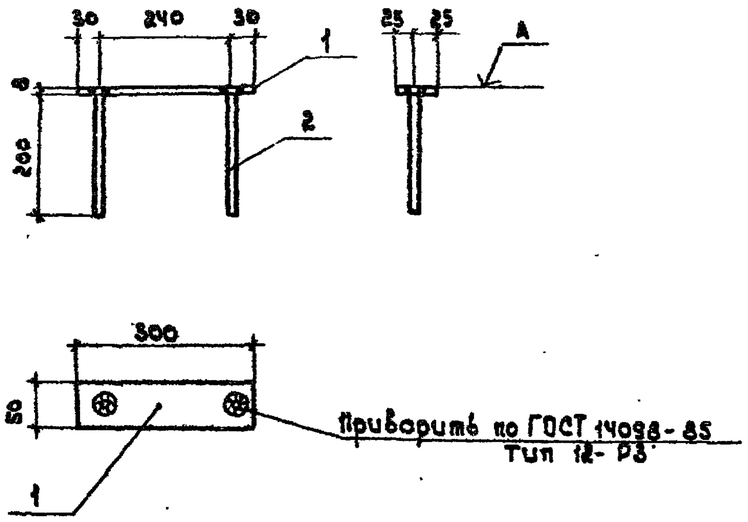

Формат	Зона	Поз.	Обозначение	Наименование	Кол.	Примечание
				Детали		
БЧ		1	3.503.1-75 .6 171	-50×8 ГОСТ 103-76*, ℓ=300	1	0.94 кг
БЧ		2	172	⌀12 А-II ГОСТ 5781-82*, ℓ=200	2	0.18 кг

На поверхность А нанести антикоррозийное покрытие лакокрасочным материалом II, III или IV группы по СНиП 2.03.11-85.

Нач.отд.	Федоров		
Гл.конст.	Лантев		12.06.87
ГИП	Щербенков		10.06.87
Рук. гр.	Нахмановичч		03.03.87
Инж.	Павлова		13.02.87
Н.контр.	Ткаченко		10.06.87

3.503.1-75 .6 170

Изделие закладное МН1

Стадия	Масса	Масштаб
Р	1.3	1:10
Лист	Листов 1	

Белгипродор

Инв.№ подл. | Подпись и дата | Взам.инв.№

Копировал | Формат А4

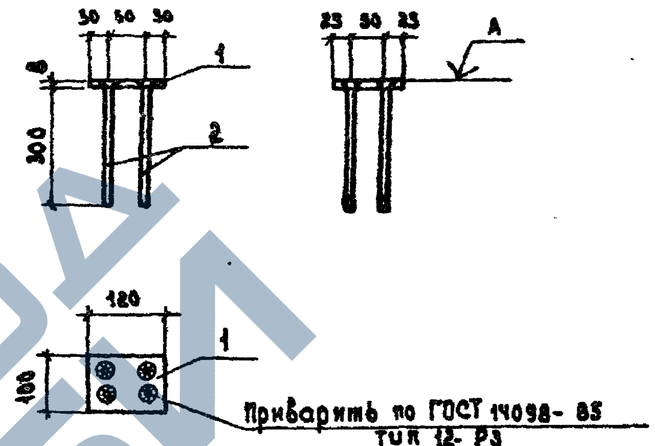

Формат	Зона	Поз.	Обозначение	Наименование	Кол.	Примечание
				Детали		
БЧ		1	3.503.1-75 .6 181	-100×8 ГОСТ 103-76,* ℓ=120	1	0.75 кг
БЧ		2	182	⌀10 А-II ГОСТ 5781-82,* ℓ=300	4	0.19 кг

На поверхность А нанести антикоррозийное покрытие лакокрасочным материалом II, III или IV группы по СНиП 2.03.11-85.

Нач.отд.	Федоров		
Гл.конст.	Лантев		12.06.87
ГИП	Щербенков		10.06.87
Рук. гр.	Нахмановичч		03.03.87
Инж.	Павлова		13.02.87
Н.контр.	Ткаченко		10.06.87

3.503.1-75 .6 180

Изделие закладное МН2

Стадия	Масса	Масштаб
Р	1,51	1:10
Лист	Листов 1	

Белгипродор

Инв.№ подл. | Подпись и дата | Взам.инв.№

Копировал | Формат А4

https://zavodjbi.com/

П1

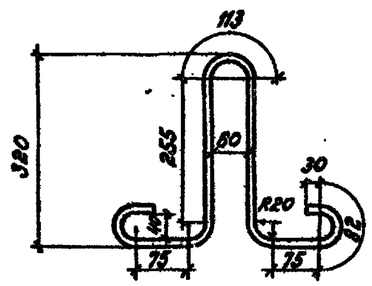

П2

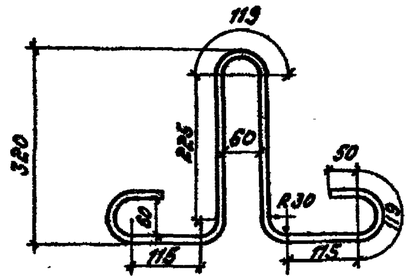

П3

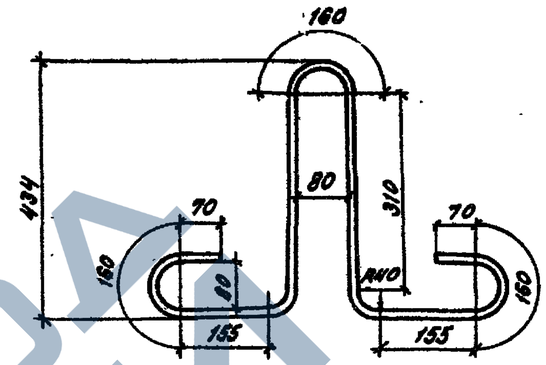

Обозначение	Марка	Ø, мм	Длина, мм	Масса, кг	Примечание
3.503.1 – 75.6 190 - 01	П1	Ø12 А-I	989	0,88	———
190 - 02	П2	Ø16 А-I	1257	2,0	Возможна замена на Ø14 А-II марки 10ГТ
190 - 03	П3	Ø22 А-I	1710	5,1	Возможна замена на Ø20 А-II марки 10ГТ

См. таблицу 3.503.1–75.6 000ТО.

Нач. отд.	Федоров		
Гл. констр.	Лаптев		20.05.87
ГИП	Щербенков		20.05.87
Рук. гр.	Нахмановичч		21.05.87
Инж.	Павлова		06.03.87
Инж.	Иванова		06.03.87
Н. контр.	Ткаченко		20.05.87

3.503.1–75.6 190

Петля строповочная П1, П2, П3

Стадия	Масса	Масштаб
Р	см. табл.	1:10
Лист	Листов 1	

ВСт3 сп2

Беягипродор

Копировал А. Зайцев Формат А3

Инв. № подл. | Подпись и дата | Взам. инв. №