Типовые конструкции, изделия и узлы
зданий и сооружений

Серия 1.465-3

Сборные железобетонные предварительно напряженные плиты длиной 12 м для покрытий промышленных зданий

Дополнение к выпуску 1

Петли для подъема, совмещенные с опорными закладными деталями (взамен предусмотренных в серии)

Рабочие чертежи

Разработаны
ГПИ „Киевский Промстройпроект"
и ЦНИИПромзданий
совместно с НИИЖБ

Одобрены
отделом типового проектирования
и организации проектно-изыскательских работ Госстроя СССР
письмо № 2/3-48 от 01.02.1978г

НИИЖБ
Зам. Дир. Коровин
Инж. Рцен

https://zavodjbi.com/

Содержание

Лист		Стр
	Пояснительная записка	3
1.	Опалубочный чертеж плиты	4
2.	Армирование плит ненапрягаемой арматурой. Детали 1-3	5
3.	Армирование плит ненапрягаемой арматурой. Деталь 4	6
4.	Каркасы КР $2^{т}$и, КР $2^{н}$и, КР6и, КР7и, КР8и	7
5.	Сетки С-1и, С-2и, С-3и, С-4и, С-5и, С-7и	8
6.	Закладные детали М $14^{т}$, М $14^{н}$, М $15^{т}$, М $15^{н}$, М $16^{т}$, М $16^{н}$	9
7.	Дополнительная спецификация арматурных изделий и дополнительная выборка стали на плиты (на 3-х листах)	10
8.	Дополнительная спецификация арматурных изделий и дополнительная выборка стали на плиты (на 3-х листах)	11
9.	Дополнительная спецификация арматурных изделий и дополнительная выборка стали на плиты (на 3 листах)	12

ПРОМСТРОЙПРОЕКТ
ГУК Группы
Подпись
Дата
https://zavodjbi.com/

Пояснительная записка

1. Настоящее дополнение к выпуску I серии 1.465-3 разработано в соответствии с планом типового проектирования на 1977 год, во исполнение решения Госстроя СССР о снижении расхода стали на закладные детали в типовых железобетонных конструкциях

2. В данном альбоме приведены дополнения и изменения к рабочим чертежам плит покрытий размером 3×12м (тип I) для покрытий одноэтажных производственных зданий, обусловленные заменой опорных закладных деталей усовершенствованными закладными деталями, совмещенными со строповочными петлями (авторское свидетельство № 336404). При этом полностью исключаются строповочные петли (ПС 1, 2, 3, 4). Наряду с экономией металла новые строповочные петли дают и другие преимущества, как, например, механизированное заглаживание бетона. Данные, приведенные в альбоме, распространяются на плиты без отверстий для пропуска вентшахт

3. Настоящее „дополнение" к выпуску I серии 1.465-3 распространяется на плиты со стержневой напрягаемой арматурой, допускающей устройство анкеров в виде высаженных головок для арматуры классов $A\overline{III}в$, $AI\overline{V}$, $A\overline{V}$, $AтI\overline{V}$, $AтV$ (или опрессованных обойм) (для арматуры всех классов диаметром до 22мм включительно), а также на плиты с проволочной арматурой класса ВрП и прядевой арматурой классов 15П7 и 12П7, не требующей устройства постоянных анкеров

В плитах с проволочной и прядевой напрягаемой арматурой для возможности установки опорного закладного элемента допускается смещение напрягаемой арматуры, расположенной по внешней грани продольного ребра, внутрь плиты

В плитах со стержневой арматурой все напрягаемые стержни должны быть выполнены с высаженными головками или опрессованными обоймами, отвечающими следующим требованиям:

а) диаметр по наружной грани высаженной головки должен быть равен $Д=1.5d$, где d - диаметр стержня;

б) расстояние от оси высаженной головки или опрессованной обоймы до торца плиты должно быть не менее 50мм.

4. Устройство высаженных головок или опрессованных обойм позволяет отказаться от приварки торцевых пластин к опорному закладному элементу и установки шайб на концах напрягаемых стержней.

5. Конструкция опорной закладной детали, совмещенной со строповочной петлей, требует устройства углублений размером 120×175×90 (95мм) в углах плиты (см. лист 1).

Для образования указанных углублений в сетках полок С-1÷С-5 и в каркасах торцевых ребер КР-6÷КР-8 должны быть вырезаны участки стержней, как показано на листах 4, 5.

Кроме того, должна быть изменена конструкция сетки С-7, заменяемой сеткой С-7и (лист 5), расположение которой показано на листе 3.

6. Настоящий альбом следует рассматривать совместно с вып. 0 и вып. 1 (часть 1 и часть 2) серии 1.465-3.

Измененным арматурным изделиям присвоены марки с индексом „И".

Все остальные арматурные изделия выполнять по чертежам части 2 выпуска 1 серии 1.465-3.

7. Экономия расхода стали при изготовлении плит с учетом данного дополнения к выпуску 1 серии 1.465-3, в зависимости от марок плит и вида напрягаемой арматуры колеблется от 7,2 до 15,6 кг стали на 1 плиту и приведена в таблице на листах № 7, 8 и 9.

ТК	Железобетонные плиты покрытий размером 3×12м тип I	Серия 1.465-3 Доп. к вып. 1.
1977	Пояснительная записка	Лист

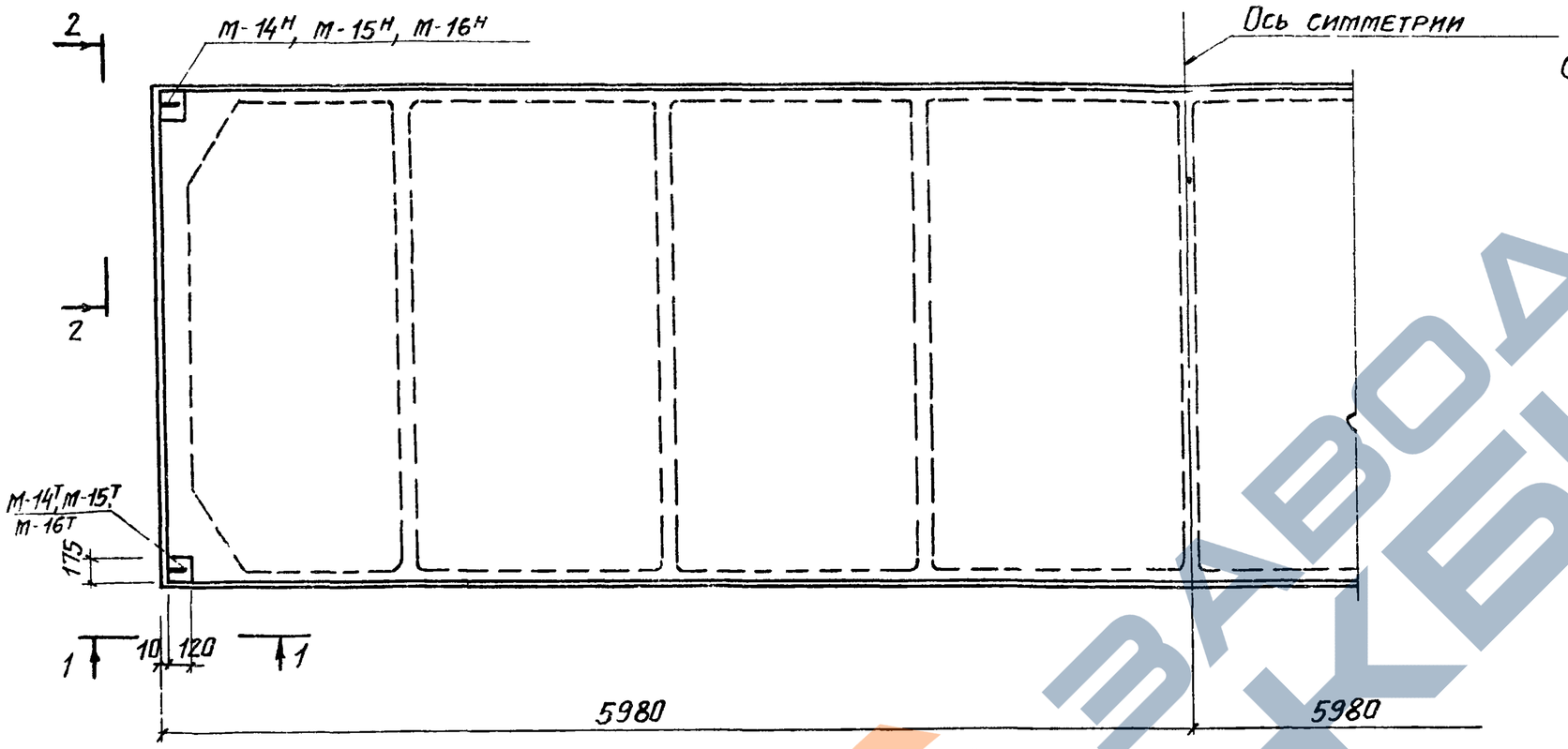

Спецификация марок закладных деталей

Марка плиты	Марка закладн. детали	К-во шт.	№листа где элемент изображен
Плита 3х12 м тип I	М14Т+М14Н или М15Т+М15Н или М16Т+М16Н	2+2	Серия 1.465-3 дополнение к вып. I лист 6

1-1

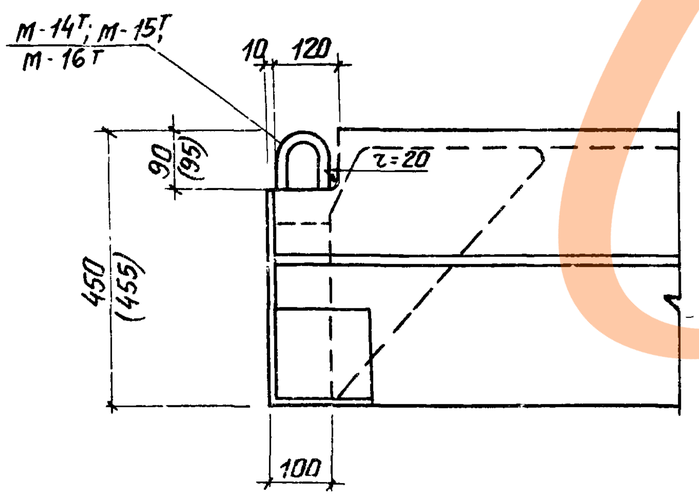

2-2

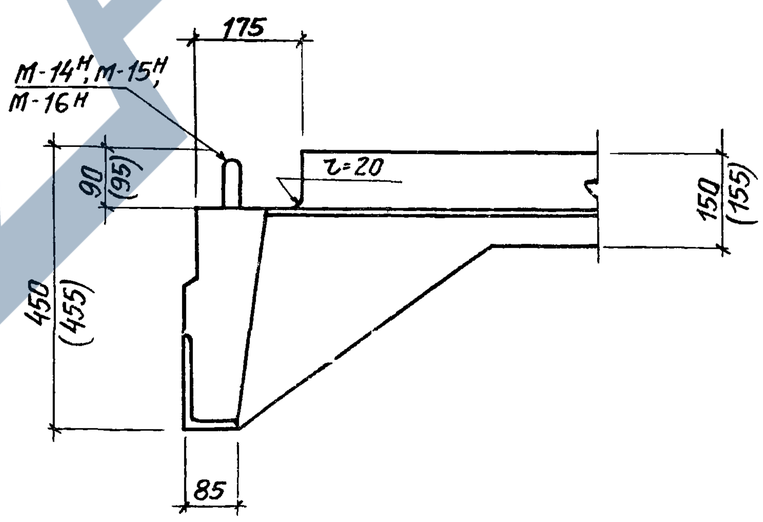

Данные по выбору закладных деталей для плит различных марок приведены в таблице на листах 7, 8, 9.

ТК	Железобетонные плиты покрытий размером 3х12м тип I	Серия 1.465-3 Доп. к вып. I	
1977	Опалубочный чертеж плиты	Лист	1

1-1

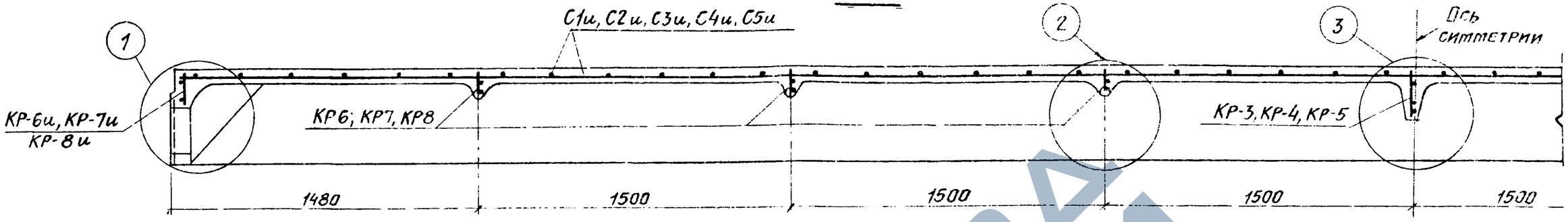

Армирование продольного ребра

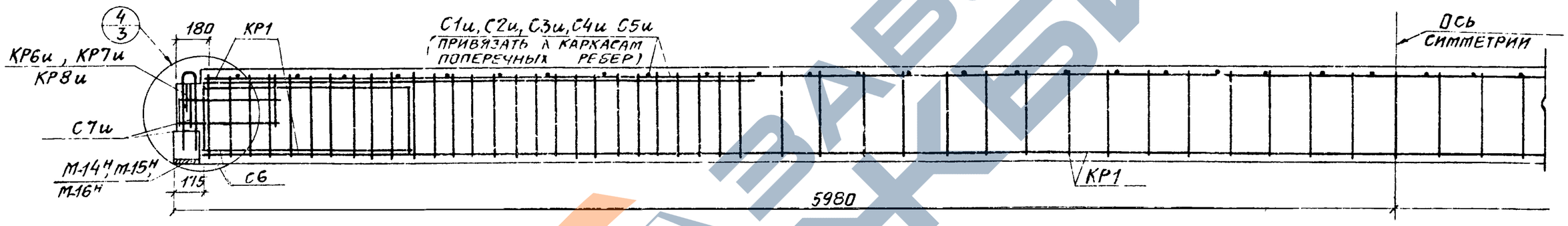

Армирование полки

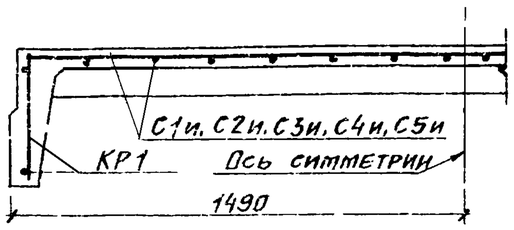

Армирование рядового поперечного ребра

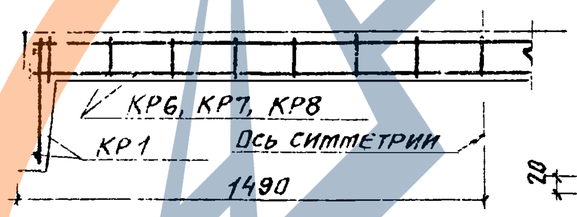

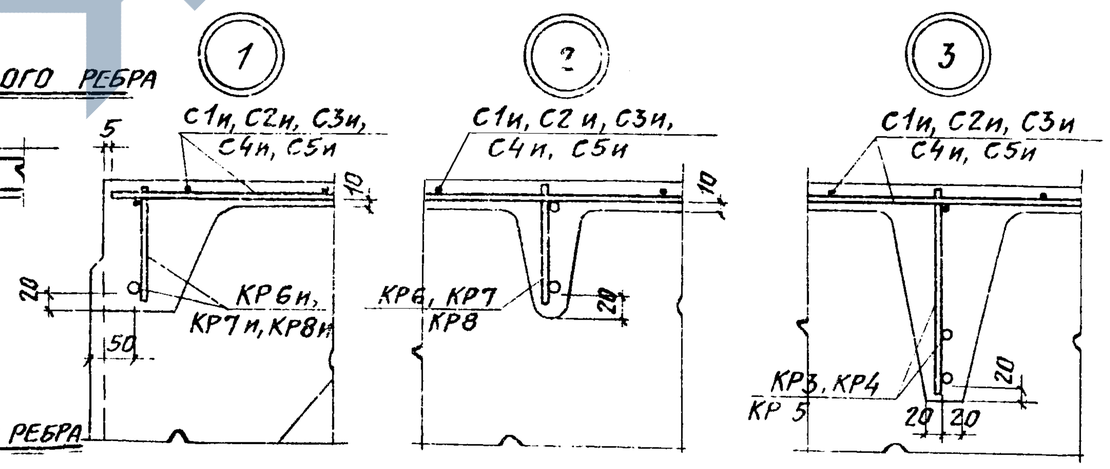

Армирование среднего поперечного ребра

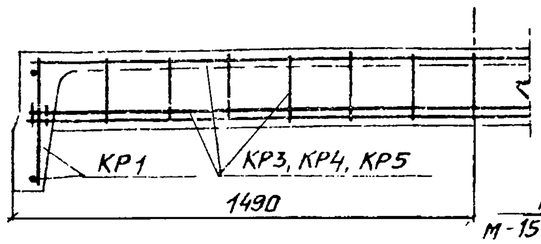

Армирование торцевого поперечного ребра

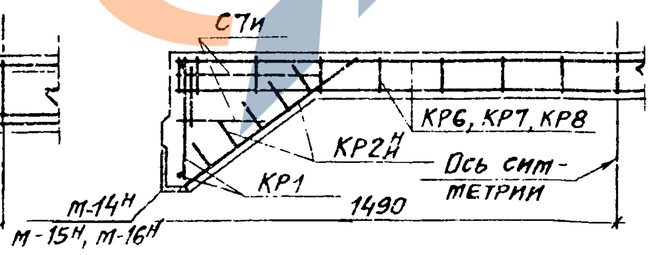

1. Напрягаемая арматура на данном листе условно не показана.

ТК	Железобетонные плиты покрытий размером 3×12м тип I	Серия 1465-3 доп. к вып. 1
1977	Армирование плит ненапрягаемой арматурой. Детали 1-3.	Лист 2

Киевский ПРОМСТРОЙПРОЕКТ

Рук. гр. Дучак

Инж. Фрунз

1-348

https://zavodjbi.com/

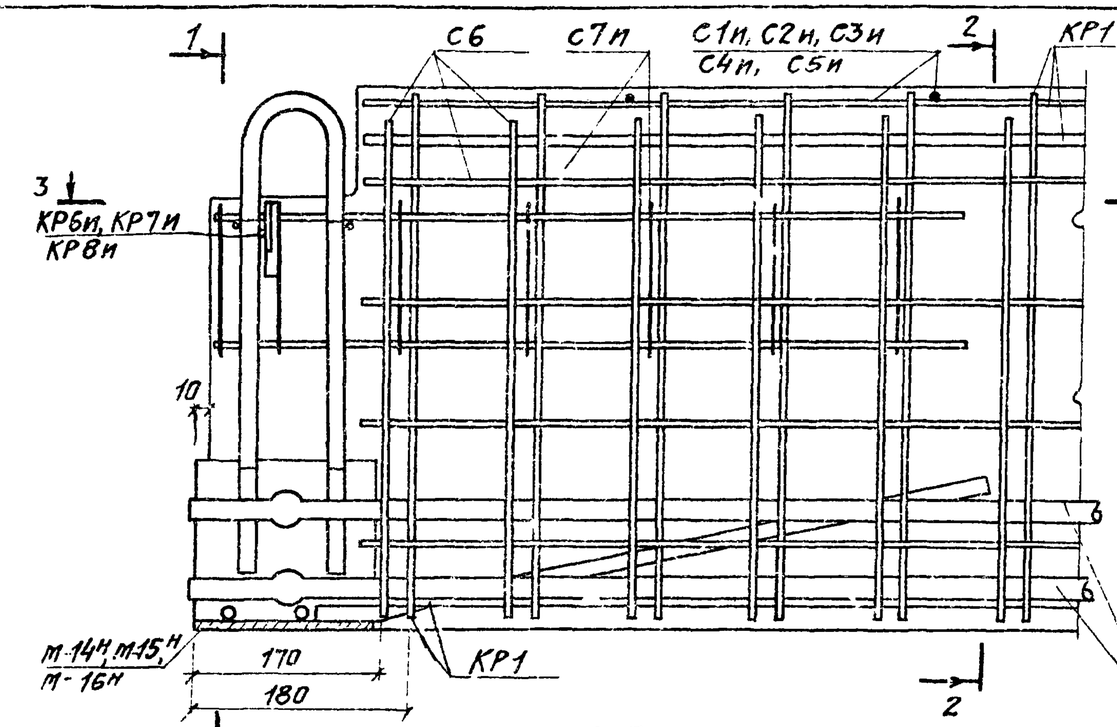

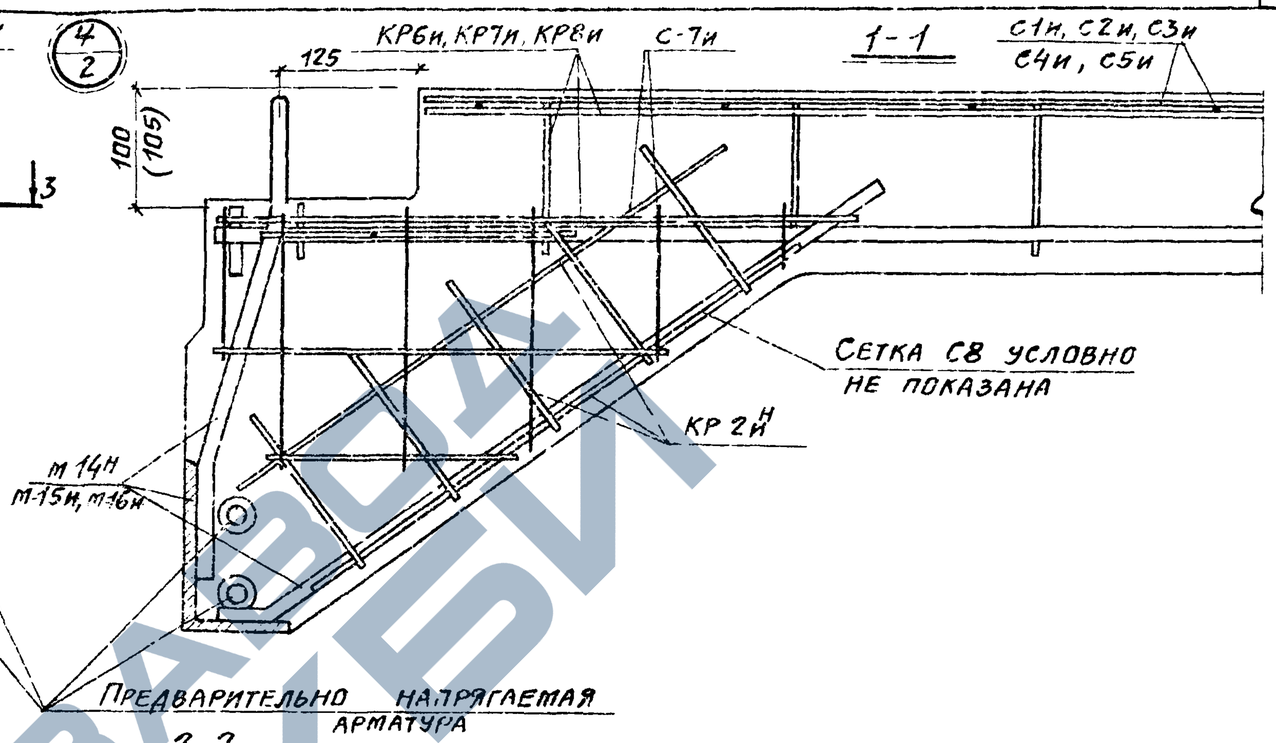

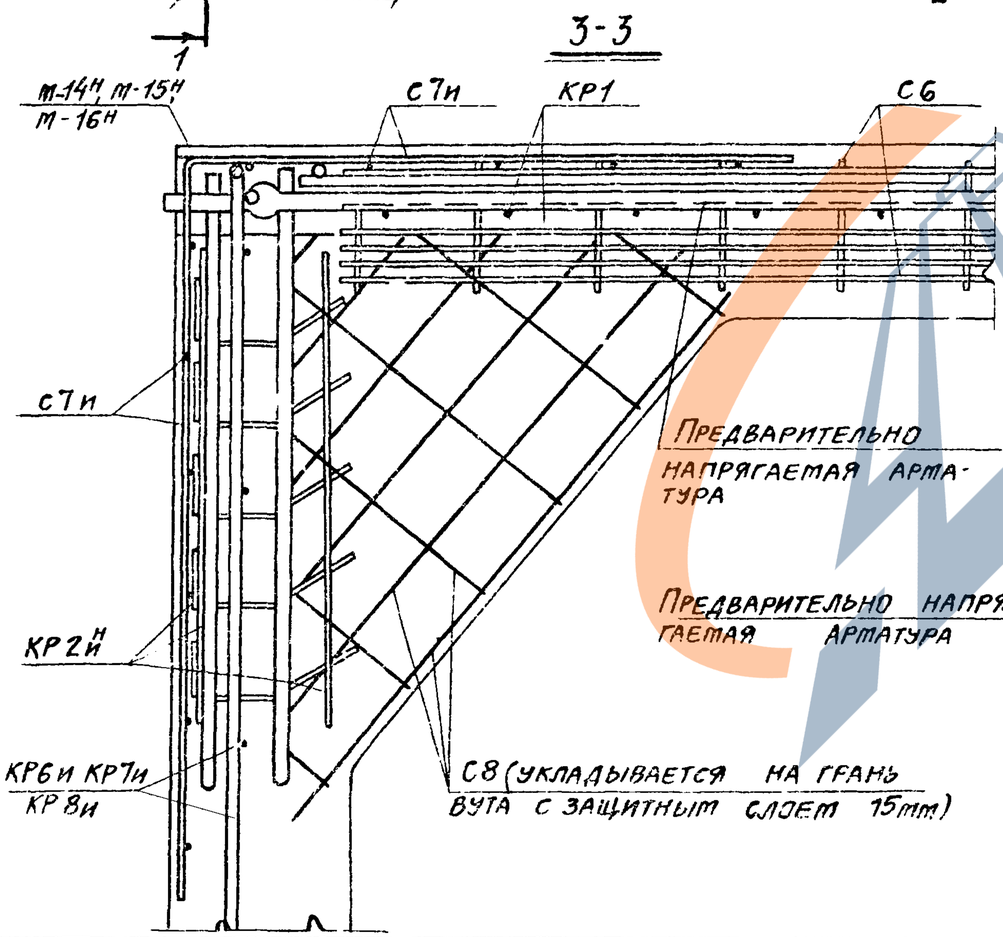

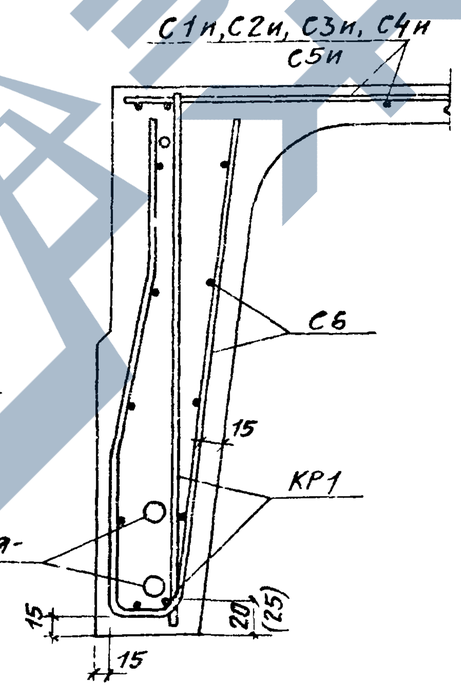

1. Вид и количество напрягаемой арматуры показано условно
2. Каркасы КР2Т и, КР2Н и одеваются на анкерные стержни опорной закладной детали М-14Н, М-14Т, М-15Н, М-15Т М-16Н, М-16Т
3. При установке угловая сетка С6 одевается на анкерные стержни опорной закладной детали.
4. В скобках приведена величина защитного слоя бетона в плитах, применяемых в агрессивной среде.

ТК	Железобетонные плиты покрытий размером 3×12 тип I	Серия 1.465-3 доп. к вып. 1	
1977	Армирование плит ненапрягаемой арматурой. Деталь 4	Лист	3

ПРОМСТРОЙПРОЕКТ

КР-2т и, КР-2н и (зеркально)

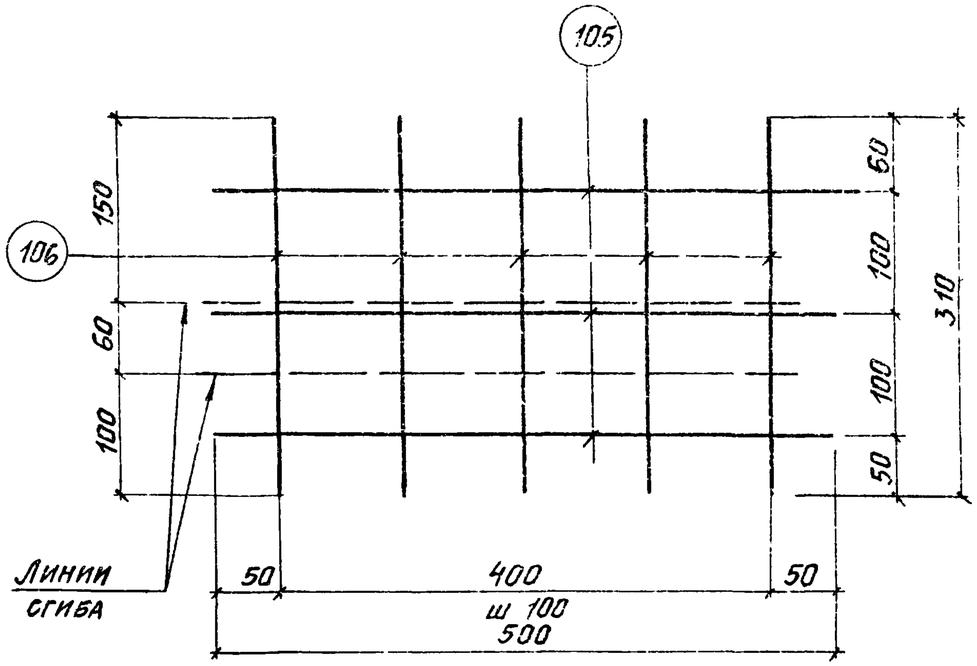

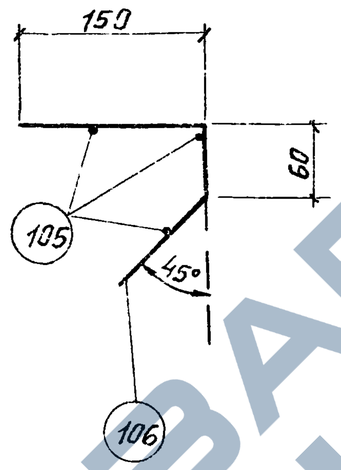

КР-6и, КР-7и, КР-8и

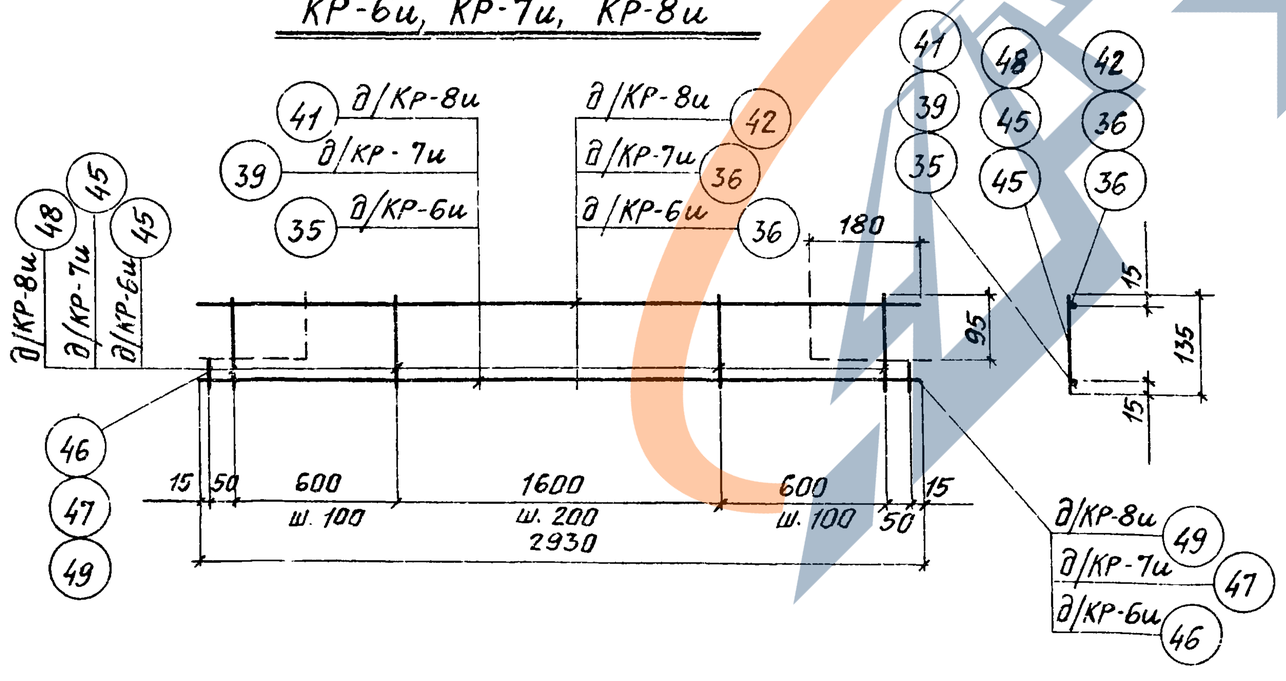

Спецификация и расход стали на одно изделие

Марка изделия	№ поз.	ф или сечение мм	Длина мм	К-во шт.	Выборка стали: ф или сечение мм	Общая длина м	Общая масса кг
КР-2т и, КР-2н и	105	ф 5 ВI	500	3	ф 5 ВI	3,0	0,5
	106	ф 5 ВI	310	5			
					Масса изделия		0,5
КР-6и	35	ф 12 АIII	2930	1	ф 12 АIII	3,0	2,7
	36	ф 5 ВI	2930	1	ф 5 ВI	5,8	0,9
	45	ф 5 ВI	135	21			
	46	ф 12 АIII	60	2			
					Масса изделия		3,6
КР-7и	36	ф 5 ВI	2930	1	ф 14 АIII	3,0	3,6
	39	ф 14 АIII	2930	1	ф 5 ВI	5,8	0,9
	45	ф 5 ВI	135	21			
	47	ф 14 АIII	60	2			
					Масса изделия		4,5
КР-8и	41	ф 16 АIII	2930	1	ф 16 АIII	3,0	4,8
	42	ф 6 АI	2930	1	ф 6 АI	5,8	1,3
	48	ф 6 АI	135	21			
	49	ф 16 АIII	60	2			
					Масса изделия		6,1

Арматурные каркасы и сетки изготовлять с применением контактной точечной сварки в соответствии с ГОСТ 10922-75 „Арматурные изделия и закладные детали сварные для железобетонных конструкций. Технические требования и методы испытаний." и „Указаниями по сварке соединений арматуры и закладных деталей железобетонных конструкций" СН 393-69

ТК	Железобетонные плиты покрытий размером 3х12 тип I	Серия 1465-3 Доп. к вып. 1	
1977	Каркасы КР-2т и, КР-2н и, КР-6и, КР-7и, КР-8и	Лист	4

ПРОМСТРОЙПРОЕКТ

Гл. ин. проекта Корнеев 1977

С-1и, С-2и, С-3и

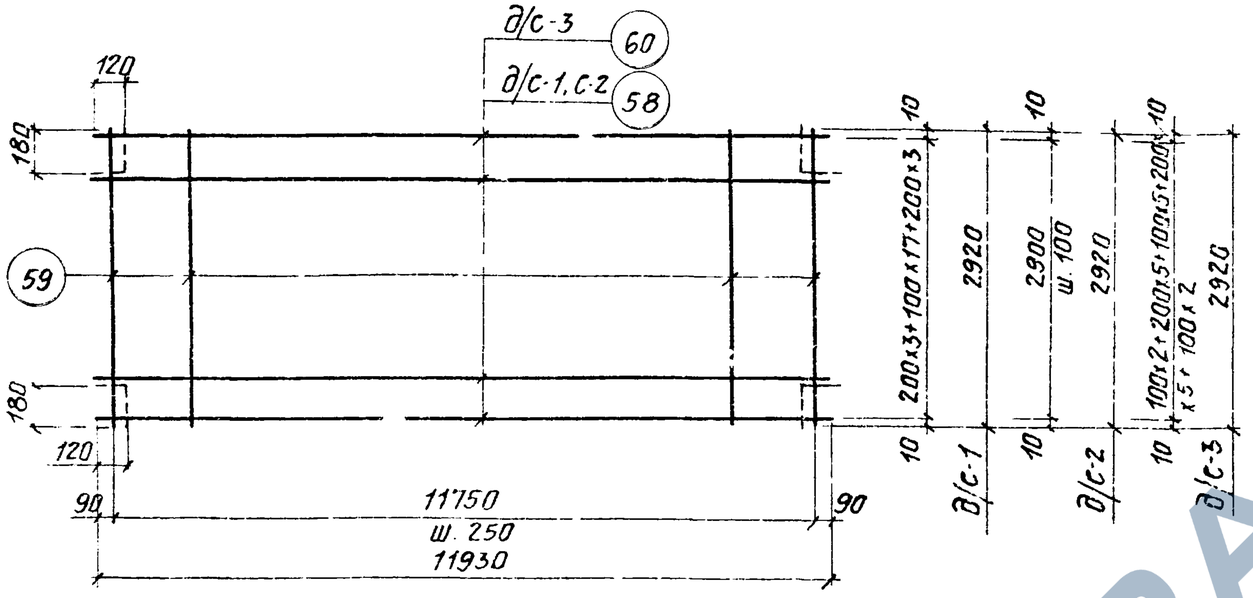

С-4и, С-5и

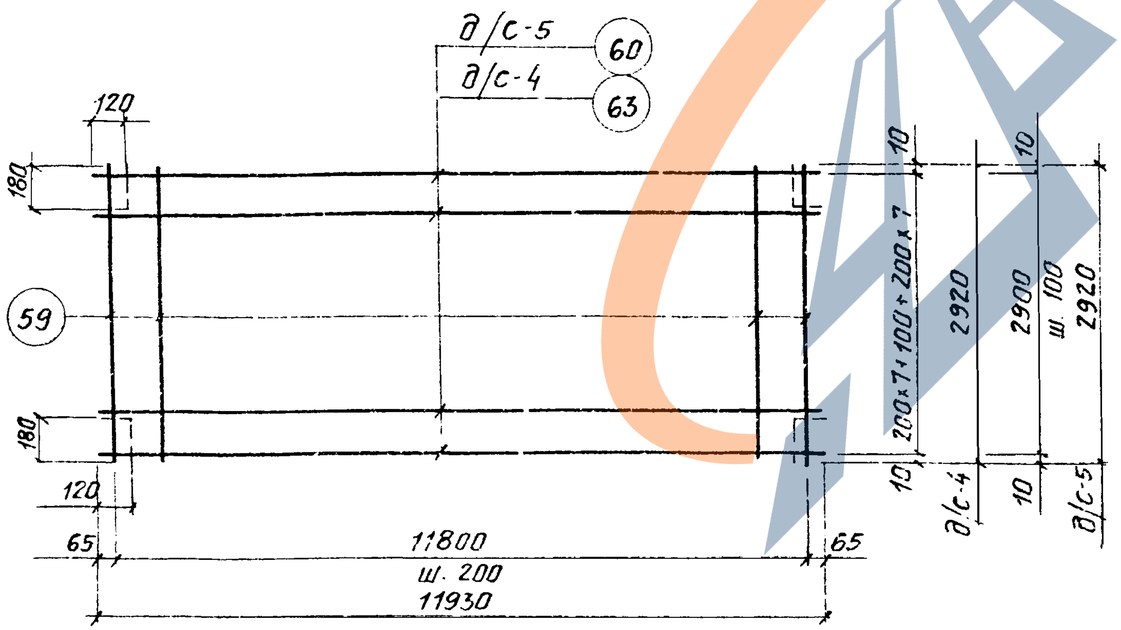

Примечания см. лист 4.

Спецификация и расход стали на одно изделие

Марка изделия	№ поз.	ф или сечение мм	Длина мм	К-во шт	Выборка стали: ф или сечение мм	Общая длина м	Общая масса кг
С-1и	58	ф3ВI	11930	24	ф3ВI	427,0	23,5
	59	ф3ВI	2920	48			
					Масса изделия		23,5
С-2и	58	ф3ВI	11930	30	ф3ВI	498,0	27,4
	59	ф3ВI	2920	48			
					Масса изделия		27,4
С-3и	59	ф3ВI	2920	48	ф3ВI	140	7,7
	60	ф4ВI	11930	20	ф4ВI	240	24,0
					Масса изделия		31,7
С-4и	59	ф3ВI	2920	60	ф3ВI	175	9,6
	63	ф5ВI	11930	16	ф5ВI	191	29,5
					Масса изделия		39,1
С-5и	59	ф3ВI	2920	60	ф3ВI	175	9,6
	60	ф4ВI	11930	30	ф4ВI	358	35,8
					Масса изделия		45,4
С-7и	107	ф5ВI	1900	1	ф5ВI	4,5	0,7
	108	ф5ВI	1300	2	ф4ВI	3,0	0,3
	109	ф4ВI	220	7			
	110	ф4ВI	120	12			
					Масса изделия		1,0

С-7и

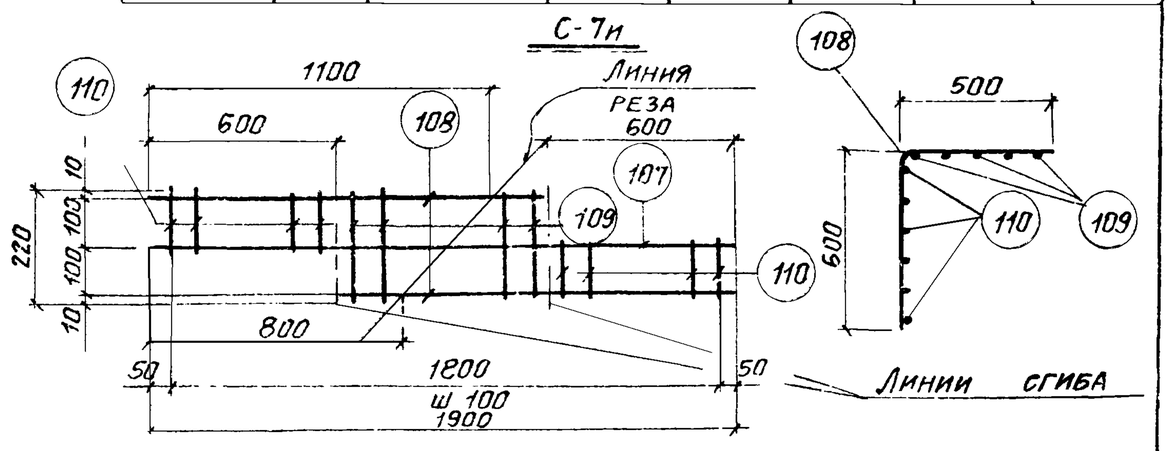

ТК	Железобетонные плиты покрытий размером 3х12 тип I.	Серия 1.465-3 доп. к вып. I.	
1977	Сетки С-1и, С-2и, С-3и, С-4и, С-5и, С-7и	Лист	5

Киевский ПРОМСТРОЙПРОЕКТ

М-14Т, М-14Н, М-15Т, М-15Н, М-16Т, М-16Н

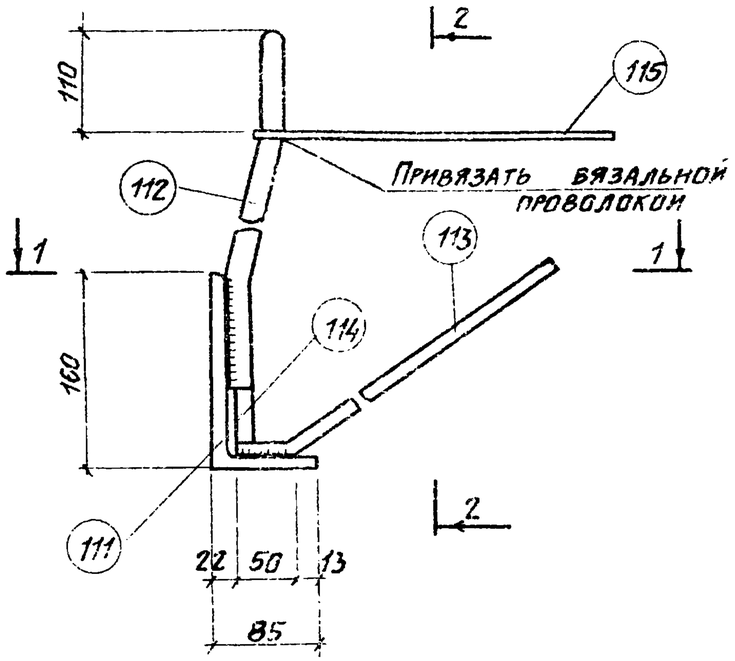

2-2

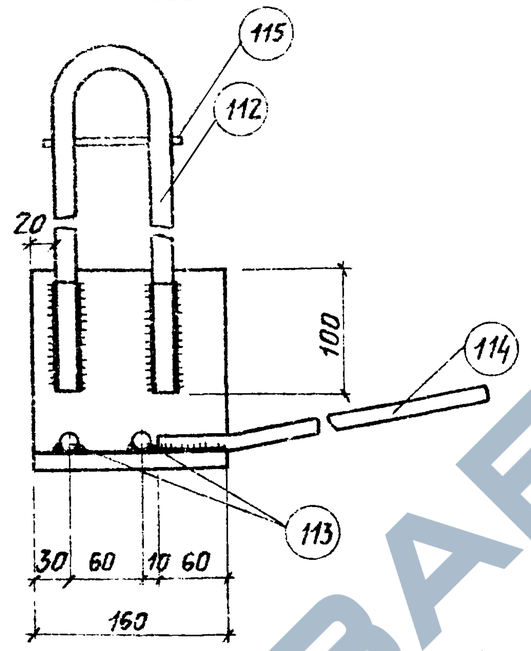

Для М-14Т, М-14Н 27
Для М-15Т, М-15Н 33
Для М-16Т, М-16Н 45

1-1

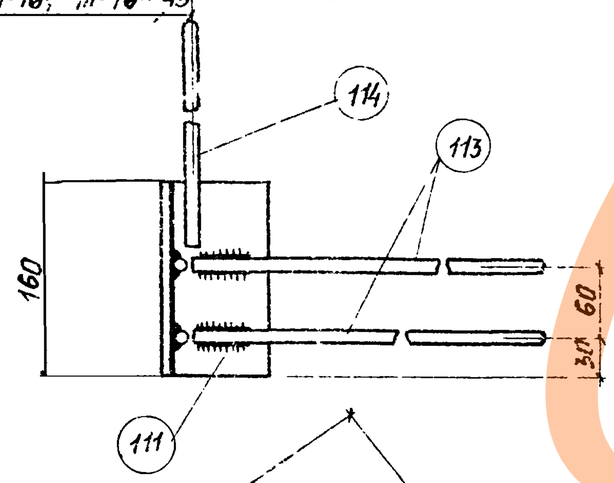

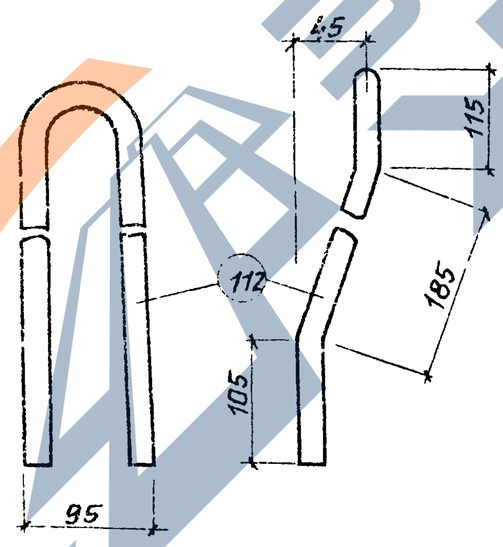

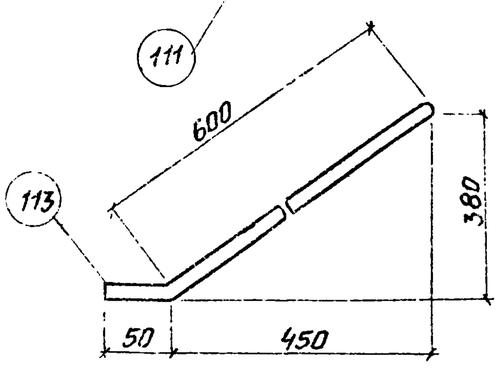

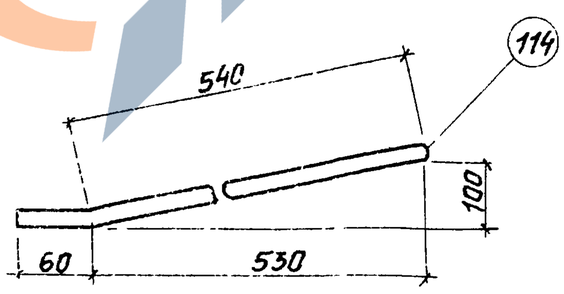

Спецификация и расход стали на одно изделие

Марка изделия	№ поз.	ф или сечение мм	Длина мм	К-во шт.	Выборка стали: ф или сечение мм	Общая длина м	Общая масса кг
М-14Т, М-14Н, М-15Т, М-15Н, М-16Т, М-16Н	111	∟160×100×9	160	1	∟160×100×9	0,16	29
	112	ф 16 А I	870	1	ф 16 А I	0,9	1,4
	113	ф 12 А III	650	2	ф 12 А III	1,9	1,8
	114	ф 12 А III	600	1	ф 8 А III	0,6	0,25
	115	ф 8 А III	600	1	Масса изделия		6,35

1. Петля строповочная (поз. 112) должна изготовляться из горячекатаной стали класса А-I марки В Ст.3 СП2 или В Ст.3 ПС2 по ГОСТ 380-71.
2. Приварку стержней, кроме поз. 112, производить контактной (не менее трех точек на стержень) или дуговой (электрода Э42А-ф, $b_ш$=8мм, $h_ш$=4мм) сваркой.
3. Приварку поз. 112 производить дуговой (электроды Э42-Т или Э42А-ф, $b_ш$=10мм, $h_ш$=6мм) сваркой.

Сварку производить в соответствии с требованиями ГОСТ 19292-73 „Соединения сварные элементов, закладных деталей, сборных железобетонных конструкций" и СН 393-69 „Указания по сварке соединений арматуры и закладных деталей железобетонных конструкций".

Поз 115

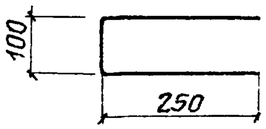

ТК 1977	Железобетонные плиты покрытий размером 3×12 тип I. Закладные детали М-14Т, М-14Н, М-15Т, М-15Н, М-16Т, М-16Н	Серия 1.465-3 Доп. к вып. 1. Лист 6

Гл. инж. пр. Богданова
Ст. инженер Ст. тейник
Гл. инж. пр. Козлов
Рук. бр. Дужак
Киевский Промстройпроект

№ п/п	Марка плиты	Дополнительная спецификация арматурн. и закладн. деталей на плиту: Заменяемые арматурные изделия или закладные детали: Марка изделия	Кол. штук	№ листа вып. 1 часть 2	Заменяющие арматурные изделия или закладные детали: Марка издел.	Кол. штук	№ листа настоящего выпуска	Дополнительная выборка стали на плиту кг (знак „минус" означает снижение расхода стали): На арматурные изделия: Стержневая арматура по ГОСТ 5781-61: Период. профиль, класс AIII: 12AIII	Обыкновенная арматурная проволока по ГОСТ 6727-63, класс BI: 5BI	4BI	На закладные детали: Стержневая арматура по ГОСТ 5781-61: Период. профиля, класс AIII: 12AIII	10AIII	8AIII	Гладкая, класс AI: 16AI	Прокат марки В ст.3 кл. 2 по ГОСТ 380-71: Профиль мм: ∟160×100×9	∟160×10	δ=8	Снижение расх. стали кг
1	ПIAIIIв/3×12-1, ПIAIV/3×12-1, ПIAтIV/3×12-1	М2Т+М2Н	2+2	42	М14Т+М14Н	2+2	6	-4,8	+0,8	-0,2	+4,8	-5,2	+1,0	-5,2	+11,6	-14,8	-2,8	-14,8
		ПС-1	4	37														
		Кр2Т+Кр2Н	2+2	2	Кр2Ш+Кр2Ш	2+2	4											
		Кр-6	2	6	Кр-6ш	2	4											
		С-1	1	16	С-1ш	1	5											
		С-7	4	34	С-7ш	4	5											
2	ПIAIIIв/3×12-2, ПIAIV/3×12-1, ПIAтIV/3×12-1, ПIAтV/3×12-2, ПIAтV/3×12-2, ПIAтVI/3×12-2	М1Т+М1Н	2+2	41	М14Т+М14Н	2+2	6	-4,8	+0,8	-0,2	+4,8	-5,6	+1,0	-5,2	+0,8	—	-2,8	-11,2
		Шайбы	4	45-48														
		ПС-1	4	37														
		Кр2Т+Кр2Н	2+2	2	Кр2Ш+Кр2Ш	2+2	4											
		Кр-6	2	6	Кр6ш	2	4											
		С-2	1	19	С-2ш	1	5											
		С-7	4	34	С-7ш	4	5											
3	ПIAIIIв/3×12-3, ПIAIV/3×12-2, ПIAтIV/12-2, ПIAV/3×12-3, ПIAтV/3×12-3	М2Т+М2Н	2+2	42	М14Т+М14Н	2+2	6	-4,8	+0,8	-0,2	+4,8	-5,2	+1,0	-5,2	+11,6	-14,8	-2,8	14,8
		ПС-1	4	37														
		Кр2Т+Кр2Н	2+2	2	Кр2Ш+Кр2Ш	2+2	4											
		Кр-7	2	7	Кр-7ш	2	4											
		С-3	1	21	С-3ш	1	5											
		С-7	4	34	С-7ш	4	5											
4	ПIAIIIв/3×12-4, ПIAIV/3×12-3, ПIAтIV/3×12-3, ПIAIV/3×12-4, ПIAтV/3×12-4	М2Т+М2Н	2+2	42	М14Т+М14Н	2+2	6	-4,8	+0,8	-0,2	+4,8	-5,2	+1,0	-5,2	+11,6	-14,8	-3,6	-15,6
		Шайбы	4	45-48														
		ПС-1	4	37														
		Кр2Т+Кр2Н	2+2	2	Кр2Ш+Кр2Ш	2+2	4											
		Кр-7	2	7	Кр7ш	2	4											
		С-4	1	24	С-4ш	1	5											
		С-7	4	34	С-7ш	4	5											

ТК	Железобетонные плиты покрытий размером 3×12 тип I	Серия 1.465-3 Доп. к вып. 1.
1977	Дополнительная спецификация арматурных изделий и дополнительная выборка стали	Лист 7

№ п/п	Марка плиты	Дополнительная спецификация армат. и закл. деталей на плиту: Заменяемые арматурные изделия или закладные детали: Марка изделия	Кол. штук	№ листа вып. 1 часть 2	Заменяющие арматурные изделия или закладные детали: Марка изделия	Кол. штук	№ листа настоящего выпуска	Дополнительная выборка стали на плиту, кг (знак „минус" означает снижение расхода стали): На арматурные изделия: Стержневая арматура по ГОСТ 5781-61, период проф., класс AIII, 12AIII	На арматурные изделия: Обыкновенная арматурная проволока по ГОСТ 6727-63, класс BI, 5BI	На арматурные изделия: 4BI	На закладные детали: Стержневая арматура по ГОСТ 5781-61, период профиля, класс AIII, 12AIII	10AIII	8AIII	Гладкая, класс AI, 16AI	Прокат марки Вст3 кл. 2 по ГОСТ-380-71, профиль, мм: ∠160×100×9	∠160×10	δ=8	Снижение расх. стали кг
5	ПIAIIIв/3×12-5, ПIAV/3×12-5, ПIAтV/3×12-5, ПIAтVI/3×12-5	$M12^{T}+M2^{H}$	2+2	42	$M14^{T}+M14^{H}$	2+2	6	-4,8	+0,8	-0,2	+4,8	-5,2	+1,0	-5,2	+11,6	-14,8	-3,6	-15,6
		Шайбы	4	45-48														
		ПС-1	4	37														
		$Кр2^{T}+Кр2^{H}$	2+2	2	$Кр2^{T}и-Кр2^{H}и$	2+2	4											
		КР-8	2	8	КР-8и	2	4											
		С-5	1	27	С-5и	1	5											
		С-7	4	34	С-7и	4	5											
6	ПIAIV/3×12-4, ПIAтIV/3×12-4	$M2^{T}+M2^{H}$	2+2	42	$M14^{T}+M14^{H}$	2+2	6	-4,8	+0,8	-0,2	+4,8	-5,2	+1,0	-5,2	+11,6	-14,8	-2,8	-14,8
		ПС-1	4	37														
		$Кр2^{T}+Кр2^{H}$, КР-8, С-5, С-7 по пункту 5																
7	ПIAтIV/3×12-1	$M1^{T}+M1^{H}$	2+2	41	$M14^{T}+M14^{H}$	2+2	6	-4,8	+0,8	-0,2	+4,8	-5,6	+1,0	-5,2	+0,8	—	-2,8	-11,2
		М-5	4	45														
		ПС-1	4	37														
		$Кр2^{T}$, $Кр2^{H}$, КР-6, С-1, С-7 по пункту 1																
8	ПIAтVI/3×12-3	$M2^{T}+M2^{H}$	2+2	42	$M14^{T}+14^{H}$	2+2	6	-4,8	+0,8	-0,2	+4,8	-5,2	+1,0	-5,2	+11,6	-14,8	-3,6	-15,6
		М-5	4	45														
		ПС-1	4	37														
		$Кр2^{T}$, $Кр2^{H}$, КР-7, С-3, С-7 по пункту 3																
9	ПIAтIV/3×12-4	$M1^{T}+M1^{H}$	2+2	41	$M14^{T}+M14^{H}$	2+2	6	-4,8	+0,8	-0,2	+4,8	-5,6	+1,0	-5,2	+0,8	—	-2,8	-11,2
		М-7	4	47														
		ПС-1	4	37														
		$Кр2^{T}$, $Кр2^{H}$, КР-7, С-4, С-7 по пункту 4																
10	ПIВрII/3×12-1, ПI15П7/3×12-1	$M3^{T}+M3^{H}$	2+2	43	$M15^{T}+M15^{H}$	2+2	6	-4,8	+0,8	-0,2	+4,8	-4,4	+1,0	-5,2	+0,8	—	—	-7,2
		ПС-1	4	37														
		$Кр2^{T}$, КР-2Н, КР-6, С-1, С-7 по пункту 1																
11	ПIВрII/3×12-2	$M3^{T}+M3^{H}$	2+2	43	$M15^{T}+M15^{H}$	2+2	6	-4,8	+0,8	-0,2	+4,8	-4,4	+1,0	-5,2	+0,8	—	—	-7,2
		ПС-1	4	37														
		$Кр2^{T}$, $Кр2^{H}$, КР6, С-2, С-7 по пункту 2																
12	ПIВрII/3×12-3	$M3^{T}+M3^{H}$	2+2	43	$M15^{T}+M15^{H}$	2+2	6	-4,8	+0,8	-0,2	+4,8	-4,4	+1,0	-5,2	+0,8	—	—	-7,2
		ПС-1	4	37														
		$Кр2^{T}$, $Кр2^{H}$, К-7, С-3, С-7 по пункту 3																

Госстрои СССР
Киевский Промстройпроект

Гип. цех. Лопутина
Гл. инж. пр. Богданова
Рук. бр. Козлов
Ст. инженер Ст. техник
Выпуск. инж. Козлов
Рук. бр. Дужак

ТК	Железобетонные плиты покрытий размером 3×12 тип I	Серия 1.465-3 доп. к вып. 1	
1977	Дополнительная спецификация арматурных изделий и дополнительная выборка стали	Лист	8

№ п/п	Марка плиты	Дополнительная спецификация армат. и закл. деталей на плиту: Заменяемые арматурные изделия или закладные детали: Марка изделия	Кол. штук	№ листа вып. 1 часть 2	Заменяющие арматурные изделия или закладные детали: Марка изделия	Кол. штук	№ листа настоящего выпуска	Дополнительная выборка стали на плиту, кг (знак „минус" означает снижение расхода стали): На арматурные изделия: Стержневая арматура по ГОСТ 5781-61, период. проф., класс AIII: 12AIII	Обыкновенная арматурная проволока по ГОСТ 6727-63, класс BI: 5BI	4BI	На закладные детали: Стержневая арматура по ГОСТ 5781-61, период. профиля, класс AIII: 12AIII	10AIII	8AIII	Гладкая, класс AI: 16AI	Прокат марки В ст.3 кл. 2 по ГОСТ 380-71, профиль, мм: ∠160×100×9	∠160×10	δ=8	Снижение расх. стали, кг
13	ПIВрII / 3×12 - 4	М3Т+М3Н	2+2	43	М15Т+М15Н	2+2	6	- 4,8	+ 0,8	- 0,2	+ 4,8	- 4,4	+ 1,0	- 5,2	+ 0,8	—	—	-7,2
		ПС-1	4	37														
		Кр2Т, Кр-2Н, Кр-7, С-4, С-7 по пункту 4																
14	ПIВрII / 3×12 - 5	М3Т+М3Н	2+2	43	М15Т+М15Н	2+2	6	- 4,8	+ 0,8	- 0,2	+ 4,8	- 4,4	+ 1,0	- 5,2	+ 0,8	—	—	-7,2
		ПС-1	4	37														
		Кр 2Т, Кр2Н, Кр-8, С-5, С-7 по пункту 5																
15	ПI 15П7 / 3×12 - 2	М13Т+М13Н	2+2	53	М16Т+М16Н	2+2	6	- 4,8	+ 0,8	- 0,2	+ 4,8	- 4,4	+ 1,0	- 5,2	+ 11,6	- 14,8	—	-11,2
		ПС-1	4	37														
		Кр 2Т, Кр-2Н, Кр6, С-2, С-7 по пункту 2																
16	ПI 15П7 / 3×12 - 3	М13Т+М13Н	2+2	53	М16Т+М16Н	2+2	6	- 4,8	+ 0,8	- 0,2	+ 4,8	- 4,4	+ 1,0	- 5,2	+ 11,6	- 14,8	—	-11,2
		ПС-1	4	37														
		Кр2Т, Кр2Н, Кр-7, С-3, С-7 по пункту 3																
17	ПI 15П7 / 3×12 - 4	М13Т+М13Н	2+2	53	М16Т+М16Н	2+2	6	- 4,8	+ 0,8	- 0,2	+ 4,8	- 4,4	+ 1,0	- 5,2	+ 11,6	- 14,8	—	-11,2
		ПС-1	4	37														
		Кр2Т, Кр-2Н, Кр-7, С-4, С-7 по пункту 4																
18	ПI 15П7 / 3×12 - 5 ПI 12П7 / 3×12 - 5	М13Т+М13Н	2+2	53	М16Т+М16Н	2+2	6	- 4,8	+ 0,8	- 0,2	+ 4,8	- 4,4	+ 1,0	- 5,2	+ 11,6	- 14,8	—	-11,2
		ПС-1	4	37														
		Кр 2Т, Кр 2Н, Кр-8, С-5, С-7 по пункту 5																
19	ПI 12П7 / 3×12 - 1	М4Т+М4Н	2+2	44	М16Т+М16Н	2+2	6	- 4,8	+ 0,8	- 0,2	+ 4,8	- 4,4	+ 1,0	- 5,2	+ 0,8	—	—	-7,2
		ПС-1	4	37														
		Кр2Т, Кр-2Н, Кр-6, С-1, С-7 по пункту 1																
20	ПI 12П7 / 3×12 - 2	М4Т+М4Н	2+2	44	М16Т+М16Н	2+2	6	- 4,8	+ 0,8	- 0,2	+ 4,8	- 4,4	+ 1,0	- 5,2	+ 0,8	—	—	-7,2
		ПС-1	4	37														
		Кр 2Т, Кр2Н, Кр-6, С-2, С-7 по пункту 2																
21	ПI 12П7 / 3×12 - 3	М4Т+М4Н	2+2	44	М16Т+М16Н	2+2	6	- 4,8	+ 0,8	- 0,2	+ 4,8	- 4,4	+ 1,0	- 5,2	+ 0,8	—	—	-7,2
		ПС-1	4	37														
		Кр2Т, Кр 2Н Кр-7, С-3, С-7 по пункту 3																
22	ПI 12П7 / 3×12 - 4	М4Т+М4Н	2+2	44	М16Т+М16Н	2+2	6	- 4,8	+ 0,8	- 0,2	+ 4,8	- 4,4	+ 1,0	- 5,2	+ 0,8	—	—	-7,2
		ПС-1	4	37														
		Кр2Т, Кр2Н, Кр-7, С-4, С-7 по пункту 4																

ТК	Железобетонные плиты покрытий размером 3×12 тип I	Серия 1.465-3 Доп. к вып. 1
1977	Дополнительная спецификация арматурных изделий и дополнительная выборка стали	Лист 9