ТИПОВЫЕ СТРОИТЕЛЬНЫЕ КОНСТРУКЦИИ, ИЗДЕЛИЯ И УЗЛЫ

СЕРИЯ 1.050.9-4.93

ЛЕСТНИЦЫ ДЛЯ МНОГОЭТАЖНЫХ ОБЩЕСТВЕННЫХ, АДМИНИСТРАТИВНЫХ И БЫТОВЫХ ЗДАНИЙ И ПРОИЗВОДСТВЕННЫХ ЗДАНИЙ ПРОМЫШЛЕННЫХ ПРЕДПРИЯТИЙ

ВЫПУСК I

ЖЕЛЕЗОБЕТОННЫЕ ИЗДЕЛИЯ. РАБОЧИЕ ЧЕРТЕЖИ

Инв.№ подл. | Подпись и дата | Взам. инв.№

Ц00230-01

https://zavodjbi.com/

ТИПОВЫЕ СТРОИТЕЛЬНЫЕ КОНСТРУКЦИИ, ИЗДЕЛИЯ И УЗЛЫ

Проектная продукция сертифицирована. Сертификат соответствия N ГОСТ Р.RU.9003.1.3.0032

СЕРИЯ I.050.9-4.93

ЛЕСТНИЦЫ ДЛЯ МНОГОЭТАЖНЫХ ОБЩЕСТВЕННЫХ, АДМИНИСТРАТИВНЫХ И БЫТОВЫХ ЗДАНИЙ И ПРОИЗВОДСТВЕННЫХ ЗДАНИЙ ПРОМЫШЛЕННЫХ ПРЕДПРИЯТИЙ

ВЫПУСК I

ЖЕЛЕЗОБЕТОННЫЕ ИЗДЕЛИЯ. РАБОЧИЕ ЧЕРТЕЖИ

Разработаны
ЦНИИпромзданий

Зам.директора В.В.Гранев

Зав.отделом Э.Н.Кодыш

Главный инженер проекта В.М.Мельников

Утверждены

Главпроектом Госстроя России,
письмо от 03.03.94 № 2-3-2/41.
Введены в действие с 01.01.95
ЦНИИпромзданий, приказ
от 10.05.94 № 31

Инв.№ подл. | Подпись и дата | Взам.инв.№

Обозначение документа	Наименование	Стр.
I.050.9-4.93.I - ТО	Техническое описание	6
- I	Марш лестничный ЛМП57.II.I4-5, ЛМП57.II.I4-5-С	8
- ICБ	Марш лестничный ЛМП57.II.I4-5, ЛМП57.II.I4-5-С. Сборочный чертеж	8
- 2	Марш лестничный ЛМП57.II.I5-5, ЛМП57.II.I5-5-С	9
- 2СБ	Марш лестничный ЛМП57.II.I5-5, ЛМП57.II.I5-5-С. Сборочный чертеж	9
- 3	Марш лестничный ЛМП60.II.I5-5, ЛМП60.II.I5-5-С	10
- 3СБ	Марш лестничный ЛМП60.II.I5-5, ЛМП60.II.I5-5-С. Сборочный чертеж	10
- 4	Марш лестничный ЛМП60.II.I7-5, ЛМП60.II.I7-5-С	11
- 4СБ	Марш лестничный ЛМП60.II.I7-5, ЛМП60.II.I7-5-С. Сборочный чертеж	11
- 5	Марш лестничный ЛМП57.II.I7-5, ЛМП57.II.I7-5-С	12
- 5СБ	Марш лестничный ЛМП57.II.I7-5, ЛМП57.II.I7-5-С. Сборочный чертеж	12
- 6	Марш лестничный ЛМП57.II.I7-5-I, ЛМП57.II.I7-5-IС	13
- 6СБ	Марш лестничный ЛМП57.II.I7-5-I, ЛМП57.II.I7-5-IС	13
I.050.9-4.93.I - 7	Марш лестничный ЛМП57.II.I7-5-2, ЛМП57.II.I7-5-2С	14
- 7СБ	Марш лестничный ЛМП57.II.I7-5-2, ЛМП57.II.I7-5-2С	14
- 8	Марш лестничный ЛМП57.II.I8-5, ЛМП57.II.I8-5-С	15
- 8СБ	Марш лестничный ЛМП57.II.I8-5, ЛМП57.II.I8-5-С. Сборочный чертеж	15
- 9	Марш лестничный ЛМП57.II.I8-5-I, ЛМП57.II.I8-5-IС	16
- 9	Марш лестничный ЛМП57.II.I8-5-I, ЛМП57.II.I8-5-IС. Сборочный чертеж	16
-IO	Марш лестничный ЛМП57.II.I8-5-2, ЛМП57.II.I8-5-2С	17
-IOСБ	Марш лестничный ЛМП57.II.I8-5-2, ЛМП57.II.I8-5-2С. Сборочный чертеж	17
-II	Марш лестничный ЛМП57.II.I4-5-3, ЛМП57.II.I4-5-3С	18
-IICБ	Марш лестничный ЛМП57.II.I4-5-3, ЛМП57.II.I4-5-3С	18
-I2	Марш лестничный ЛМП57.II.I5-5-3, ЛМП57.II.I5-5-3С	19
-I2СБ	Марш лестничный ЛМП57.II.I5-5-3, ЛМП57.II.I5-5-3С	19

Инв. № подл. | Подпись и дата | Взам. инв. №

Зав. отд.	Родыш		1.050.9-4.93.1
ГИП	Мельников		Содержание
Н. контр.	Мельников		Стадия: Р; Лист: 1; Листов: 4
			ЦНИИПРОМЗДАНИЙ

Обозначение документа	Наименование	Стр
1.050.9-4.93.1 -13	Марш лестничный ЛМП60.11.15-5-3, ЛМП60.11.15-5-3С	20
-13СБ	Марш лестничный ЛМП60.11.15-5-3, ЛМП60.11.15-5-3С. Сборочный чертеж	20
-14	Марш лестничный ЛМП60.11.17-5-3, ЛМП60.11.17-5-3С	21
-14СБ	Марш лестничный ЛМП60.11.17-5-3, ЛМП60.11.17-5-3С. Сборочный чертеж	21
-15	Марш лестничный ЛМП57.11.17-5-3, ЛМП57.11.17-5-3С	22
-15СБ	Марш лестничный ЛМП57.11.17-5-3, ЛМП57.11.17-5-3С. Сборочный чертеж	22
-16	Марш лестничный ЛМП57.11.17-5-13, ЛМП.11.17-5-13С	23
-16СБ	Марш лестничный ЛМП57.11.17-5-13, ЛМП57.11.17-5-13С. Сборочный чертеж	23
-17	Марш лестничный ЛМП57.11.18-5-3, ЛМП57.11.18-5-3С	24
-17СБ	Марш лестничный ЛМП57.11.18-5-3, ЛМП57.11.18-5-3С. Сборочный чертеж	24
-18	Марш лестничный ЛМП57.11.18-5-13, ЛМП57.11.18-5-13С	25
-18СБ	Марш лестничный ЛМП57.11.18-5-13, ЛМП57.11.18-5-13С. Сборочный чертеж	25
-19	Площадка лестничная ЛПП14.9в, ЛПП14.9в-С	26
-19СБ	Площадка лестничная ЛПП14.9в, ЛПП14.9в-С. Сборочный чертеж	26

Обозначение документа	Наименование	Стр.
1.050.9-4.93.1 -20	Площадка лестничная ЛПП14.12в, ЛПП14.12в-С	27
-20СБ	Площадка лестничная ЛПП14.12в, ЛПП14.12в-С. Сборочный чертеж	27
-21	Площадка лестничная ЛПП14.13в, ЛПП14.13в-С	28
-21СБ	Площадка лестничная ЛПП14.13в, ЛПП14.13в-С. Сборочный чертеж	28
-22	Площадка лестничная ЛПП14.15в, ЛПП14.15в-С	29
-22СБ	Площадка лестничная ЛПП14.15в, ЛПП14.15в-С. Сборочный чертеж	29
-23	Площадка лестничная ЛПП15.15в, ЛПП15.15в-С	30
-23СБ	Площадка лестничная ЛПП15.15в, ЛПП15.15в-С. Сборочный чертеж	30
-24	Площадка лестничная ЛПП16.15в, ЛПП16.15в-С	31
-24СБ	Площадка лестничная ЛПП16.15в, ЛПП16.15в-С. Сборочный чертеж	31
-25	Площадка лестничная ЛПП16.16в, ЛПП16.16в-С	32
-25СБ	Площадка лестничная ЛПП16.16в, ЛПП16.16в-С. Сборочный чертеж	32
-26	Рама лестничная ЛР12, ЛР13, ЛР14, ЛР16	33
-26СБ	Рама лестничная ЛР12, ЛР13, ЛР14, ЛР16. Сборочный чертеж	34

Инв. № подл. | Подпись и дата | Взам. инв. №

Обозначение документа	Наименование	Стр.
I.050.9-4.93.I -27	Проступь накладная 1ЛНI3.3; 1ЛНI2.3	35
-27СБ	Проступь накладная 1ЛНI3.3; 1ЛНI2.3 Сборочный чертеж	35
-28	Проступь накладная 2ЛНI4.3; 2ЛНI4.5; 2ЛНI3.3	36
-28СБ	Проступь накладная 2ЛНI4.3; 2ЛНI4.5; 2ЛНI3.3. Сборочный чертеж	36
-29	Проступь накладная 2ЛНI3.5; 2ЛНI2.3; 2ЛНI2.5	37
-29СБ	Проступь накладная 2ЛНI3.5; 2ЛНI2.3; 2ЛНI2.5. Сборочный чертеж	37
-30	Проступь накладная 2ЛН9.5; 2ЛН9.6	38
-30СБ	Проступь накладная 2ЛН9.5; 2ЛН9.6 Сборочный чертеж	38
-3I	Проступь накладная 2ЛНI4.3в; 2ЛНI4.5в; 2ЛНI3.3в	39
-3IСБ	Проступь накладная 2ЛНI4.3в; 2ЛНI4.5в; 2ЛНI3.3в. Сборочный чертеж	39
-32	Проступь накладная 2ЛНI3.5в; 2ЛНI2.3в	40
-32СБ	Проступь накладная 2ЛНI3.5в; 2ЛНI2.3в Сборочный чертеж	40
-33	Проступь накладная 2ЛНI2.5в; 2ЛН9.5в	41
-33СБ	Проступь накладная 2ЛНI2.5в; 2ЛН9.5в Сборочный чертеж	41
-34	Площадочная плита ЛПI5-I ... ЛПI5-4; ЛПI7-I ... ЛПI7-4	42
-34СБ	Площадочная плита ЛПI5-I ... ЛПI5-4; ЛПI7-I ... ЛПI7-4. Сборочный чертеж	43
I.050.9-4.93.I -35	Площадочная плита ЛПI5-I-С ... ЛПI5-4-С; ЛПI7-I-С ... ЛПI7-4-С	44
-35СБ	Площадочная плита ЛПI5-I-С ... ЛПI5-4-С; ЛПI7-I-С ... ЛПI7-4-С. Сборочный чертеж	45
-36	Площадочная плита ЛПI5-5; ЛПI7-5	46
-36СБ	Площадочная плита ЛПI5-5; ЛПI7-5 Сборочный чертеж	46
-37	Площадочная плита ЛПI5-5-С; ЛПI7-5-С	47
-37СБ	Площадочная плита ЛПI5-5-С; ЛПI7-5-С Сборочный чертеж	47
-38	Площадочная плита ЛПI5-6	48
-39	Площадочная плита ЛПI5-6-С	48
-40	Ступень верхняя фризовая с четвертью ЛСВI5-I	49
-4I	Ступень верхняя фризовая с четвертью ЛСВI7-I	49
-42	Ступень нижняя фризовая с четвертью ЛСНI5-I	50
-43	Ступень нижняя фризовая с четвертью ЛСНI7-I	50
-44	Площадочный вкладыш ЛСПI2-I	51
-45	Площадочный вкладыш ЛСПI5-I	51
-46	Площадочный вкладыш ЛСПI7-I	52
-47	Ступень основная ЛСI5-IА	52

Инв.№ подл. | Подпись и дата | Взам.инв.№

Обозначение документа	Наименование	Стр.
I.050.9-4.93.I - 48	Ступень основная ЛСI7-IA	53
- 49	Ступень нижняя фризовая ЛСНI5-А	53
- 50	Ступень нижняя фризовая ЛСНI7-А	54
- 5I	Ступень верхняя фризовая ЛСВI5-А	54
- 52	Ступень верхняя фризовая ЛСВI7-А	55
- 53	Ступень нижняя фризовая с четвертью ЛСНI5-IA	55
- 54	Ступень нижняя фризовая с четвертью ЛСНI7-IA	56
- 55	Ступень верхняя фризовая с четвертью ЛСВI5-IA	56
- 56	Ступень верхняя фризовая с четвертью ЛСВI7-IA	57
- 57	Сечение I-I,-2-2	58
- 58	Узел I ... 26	59
- РС	Ведомость расхода стали, кг	66

Инв.№ подл. | Подпись и дата | Взам. инв.№

Выпуск I серии I.050.9-4.93 содержит рабочие чертежи сборных железобетонных маршей, ребристых и плоских площадок, накладных проступей, опорных рам, также марки ступеней и площадочных вкладышей по ГОСТ 8717.0-84* (с дополнительными закладными изделиями)

Выпуск I настоящей серии разработан взамен серии I.450-I выпуск I и серии I.050.I-3 выпуск I. Конструктивные решения и маркировка конструкций принята на основе и в соответствии с вышеуказанными сериями.

Номенклатура железобетонных элементов приведена в выпуске 0-0 настоящей серии.

Элементы лестниц выполнены для применения в условиях неагрессивных, слабо и среднеагрессивных газовых сред в несейсмических районах и районах с сейсмичностью 7 и 8 баллов.

При применении элементов лестниц в слабо и среднеагрессивной среде должны соблюдаться дополнительные требования к защите закладных изделий в соответствии со СНиП 2.03.II-05 "Защита строительных конструкций от коррозии".

Расчет и конструирование элементов лестниц выполнен в соответствии со СНиП 2.03.0I-84* "Бетонные и железобетонные конструкции", СНиП 2.0I.07-85 "Нагрузки и воздействия", СНиП П-7-8I "Строительство в сейсмических районах", СНиП 3.03.0I-87 "Несущие и ограждающие конструкции", ГОСТ 98I8-85*.

Класс точности и технологические допуски при изготовлении изделий должны приниматься в соответствии с требованиями ГОСТ 2I778-8I, ГОСТ 2I779-82, ГОСТ 2I780-83 и ГОСТ I30I5.0-83*.

В выпуске приведены следующие типы изделий:

- лестничные марши ребристые с полуплощадками;
- лестничные полуплощадки ребристые;
- лестничные проступи для укладки на нижние и рядовые ступени маршей (типа IЛН) и для укладки на площадки и верхние ступени маршей (типа 2ЛН);
- опорные рамы, применяемые при строительстве в сейсмических районах;
- плоские плиты лестничных площадок (типа ЛПI5, ЛПI7), укладываемые на стальные балки;
- марки ступеней и площадочных вкладышей (на основе ГОСТ 87I7.I-84) с дополнительными закладными изделиями.

Лестничные марши предназначены для зданий с высотой этажей 2,8; 3,0; 3,3; 3,6; 4,2; 4,8; 5,4; 6,0 и 7,2 м. Расчетную ширину маршей определяют укладываемые на марши накладные проступи длиной I2I0 и I350 мм.

Железобетонные элементы лестниц предназначены для применения под расчетные временные нагрузки (без учета собственного веса) равными 4,7 кПа (480 кгс/м^2) при коэффициенте надежности по нагрузке I,2.

Элементы лестниц изготавливаются из тяжелого бетона класса В25, бетон и армирование сборных ступеней и площадочных вкладышей принимается по ГОСТ 87I7.I-84.

Для армирования элементов лестниц принимается стержневая горячекатаная сталь классов А-I и А-Ш по ГОСТ 578I-82*, проволока класса Вр-I по ГОСТ 6727-80*.

Армирование изделий предусмотрено пространственными и плос-

				1.050.9 - 4.93.1 -ТО		
Зав.отд.	Кодыш			Техническое описание	Стадия	Лист	Листов
ГИП	Мельников				Р	1	2.
Н.контр.	Мельников				ЦНИИПРОМЗДАНИЙ.		

Инв. № подл. | Подпись и дата | Взам. инв. №

кими каркасами, сетками, закладными изделиями, которые приведены в выпуске 2 настоящей серии.

Проектное положение закладных изделий обеспечивается закреплением их на формы.

Марши, площадки и площадочные плиты с индексом "С", а также ступени с индексом "А", применяемые в сейсмических районах, имеют дополнительные закладные изделия для крепления на сварке: в маршах и площадках МН8 - с конструкциями лестничных клеток; в площадочных плитах МН8 - со стальными балками; в ступенях МН10 - со стальными косоурами. В нижних фризовых ступенях предусмотрены дополнительные закладные изделия М3 для заделки в бетоне лестничных площадок.

При изготовлении плоских площадочных плит положение сеток и толщина защитных слоев бетона следует фиксировать прокладками из плотного цементно-песчаного раствора или пластмассовыми фиксаторами.

Элементы лестниц соответствуют 3 категории требований, предъявляемых к трещиностойкости конструкций.

Предел огнестойкости железобетонных конструкций не менее I часа.

Элементы лестниц следует изготовлять в соответствии с рабочими чертежами данного выпуска.

Изготовление лестничных маршей предусмотрено кассетным способом. Подъем лестничных маршей из формы производится за 4 петли при помощи самобалансирующей траверсы. Подъем лестничных маршей при установке в рабочее положение осуществляется при помощи 4 инвентарных петель, продеваемых через специальные отверстия и охватывающих несущие ребра. Транспортировка и складирование лестничных маршей осуществляется с положением "на ребро".

Лестничные ребристые площадки изготавливаются в горизонтальных формах. Подъем лестничной площадки из формы и при монтаже осуществляется за 4 петли. Транспортировка и хранение лестничных площадок осуществляется в штабелях в горизонтальном положении. Высота штабеля не должна превышать 2,5 м.

Опорные рамы изготавливаются в горизонтальных формах, а накладные проступи - в кассетах.

Плоские площадочные плиты изготавливаются в горизонтальных формах

Подъем плит осуществляется за петли, транспортирование и хранение плит должны производиться в "рабочем" горизонтальном положении, при этом каждая плита должна укладываться по краям на две деревянные прокладки высотой не менее высоты выступающей части петли. Высота штабеля не должна превышать I,5 м.

Изготовление, транспортировка и хранение ступеней и площадочных вкладышей должна осуществляться в соответствии с указаниями ГОСТ 8717.I-84.

Вид отделки наружных поверхностей маршей, площадок, плит, ступеней и площадочных вкладышей устанавливается в проекте здания в соответствии с требованиями ГОСТ 9818-85* и ГОСТ 8717.I-84.

Элементы лестниц в части технических требований, точности изготовления, правил приемки, контроля и испытаний, маркировки, хранения и транспортировки должны удовлетворять требованиям ГОСТ 9818-85*, ГОСТ I3015.0-83*, ГОСТ I3015.I-8I*, I3015.2-8I*, ГОСТ 8717.I-84

Нормируется отпускная прочность бетона элементов лестниц в соответствии с требованиями ГОСТ 9818-85* должна составлять не менее 70% (от классов бетона по прочности на сжатие) при поставке в теплый период года и не менее 80% - при поставке изделий в холодный период года.

Маркировка изделий выполнена в соответствии с марками элементов серий I.050.I-3 и I.450-I, ГОСТ 23009-78 и ГОСТ 9818-85*.

В маркировке маршей, площадок, опорных рам, проступей приняты буквенно- цифровые группы обозначения, значения которых приведены в выпуске 0.

Инв.№ подл. | Подпись и дата | Взам.инв.№

поз.	Обозначение	Наименование	Кол.	Примеч.
		Документация		
	1.050.9-4.93.1-1СБ	Сборочный чертеж		
	-5В	Узел 1; 2		
	-ТО	Техническое описание		
	-РС	Ведомость расхода стали		
		Сборочные единицы		
1	1.050.9-4.93.2-1	Каркас КП1	1	
2	-49	Сетка арматурная С10	10	
3	-57	Изделие закладное МН1	14	
4	-55	Изделие закладное МН3	6	
		Детали		
5	1.050.9-4.93.2-67	Петля монтажная П2	4	
		Материалы		
		Бетон класса В25	0,90	
	Переменные данные для исполнений			
	1.050.9-4.93.1-1 (ЛМП57.11.14-5)			
		Документация		
	1.050.9-4.93.1-58	Узел 3, 14		
	1.050.9-4.93.1-1-01 (ЛМП57.11.14-5-С)			
		Документация		
	1.050.9-4.93.1-58	Узел 3С, 14С		
		Сборочные единицы		
6	1.050.9-4.93.2-6С	Изделие закладное МН4	4	

Инв. № подл. | Подпись и дата | Взам. инв. №

Зав. отд.	Кодыш		
Н. контр.	Мельников		
ГИП	Мельников		
Инженер	Котова		

1.050.9-4.93.1-1

Марш лестничный ЛМП57.11.14-5, ЛМП57.11.14-5-С

Стадия	Лист	Листов
Р		1

ЦНИИПРОМЗДАНИЙ

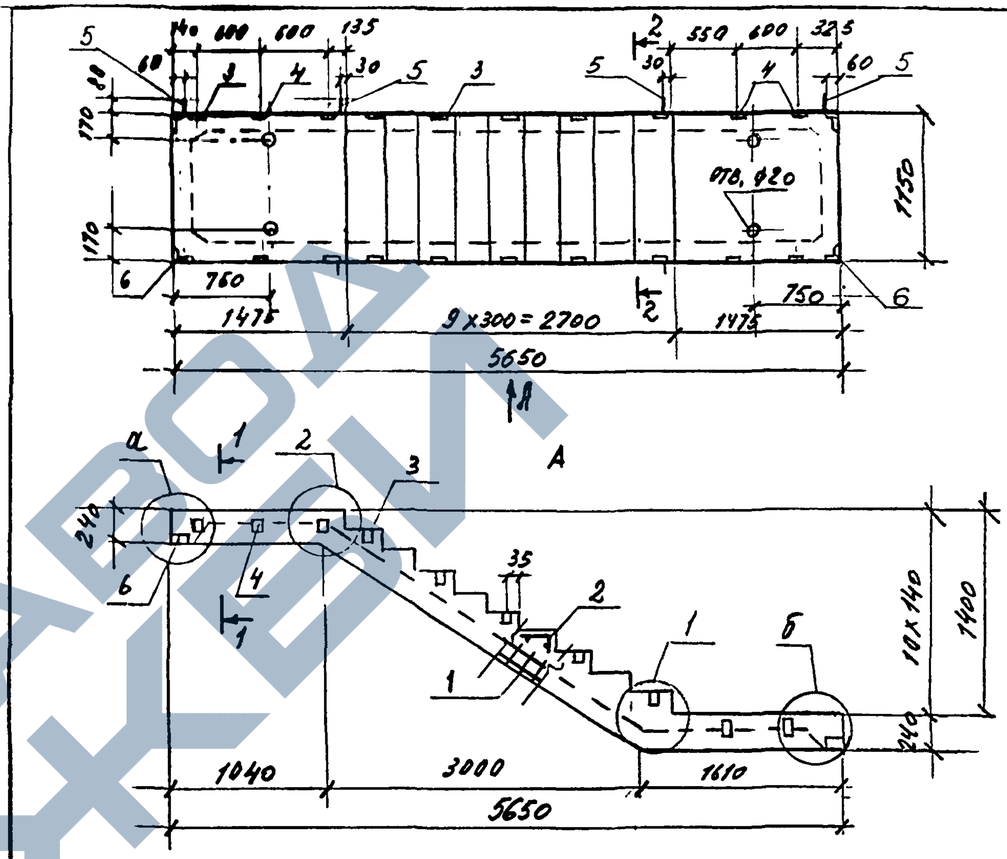

Обозначение	Марка	а	б	Масса т
1.050.9-4.93.1-1	ЛМП57.11.14-5	3	14	2,5
-01	ЛМП57.11.14-5-С	3С	14С	2,5

Сечения 1-1 и 2-2 см. докум. -57.

Инв. № подл. | Подпись и дата | Взам. инв. №

Зав. отд.	Кодыш		
Н. контр.	Мельников		
ГИП	Мельников		
Инженер	Котова		

1.050.9-4.93.1-1 СБ

Марш лестничный ЛМП57.11.14-5, ЛМП57.11.14-5-С. Сборочный чертеж

Стадия	Масса	Масштаб
Р	см. табл.	
Лист	Листов 1	

ЦНИИПРОМЗДАНИЙ

Поз.	Обозначение	Наименование	Кол.	Примеч.
		Документация		
	1.050.9-4.93.1-1 -2СБ	Сборочный чертеж		
	-58	Узел 1,2		
	-ТО	Техническое описание		
	-РС	Ведомость расхода стали		
		Сборочные единицы		
1	1.050.9-4.93.2-2	Каркас КП2	1	
2	-49	Сетка арматурная С10	10	
3	-57	Изделие закладное МН1	14	
4	-59	Изделие закладное МН3	6	
		Детали		
5	1.050.9-4.93.2-67	Петля монтажная П2	4	
		Материалы		
		Бетон класса В25	0,92	м³
	Переменные	данные для исполнений		
	1.050.9-4.93.1-2 (ЛМП 57.11.15-5)			
		Документация		
	1.050.9-4.93.1-58	Узел 3,14		
	1.050.9-4.93.1-2-01 (ЛМП 57.11.15-5-С)			
		Документация		
	1.050.9-4.93.1-58	Узел 3с,14с		
		Сборочные единицы		
6	1.050.9-4.93.2-60	Изделие закладное МН4	4	

Взам. инв. №

Подпись и дата

Инв. № подл.

Зав. отд.	Кодыш	
Н. контр.	Мельников	
ГИП	Мельников	
Инженер	Коголь	

1.050.9-4.93.1-2

Марш лестничный ЛМП 57.11.15-5, ЛМП 57.11.15-5-С

Стадия	Лист	Листов
Р		1

ЦНИИПРОМЗДАНИЙ

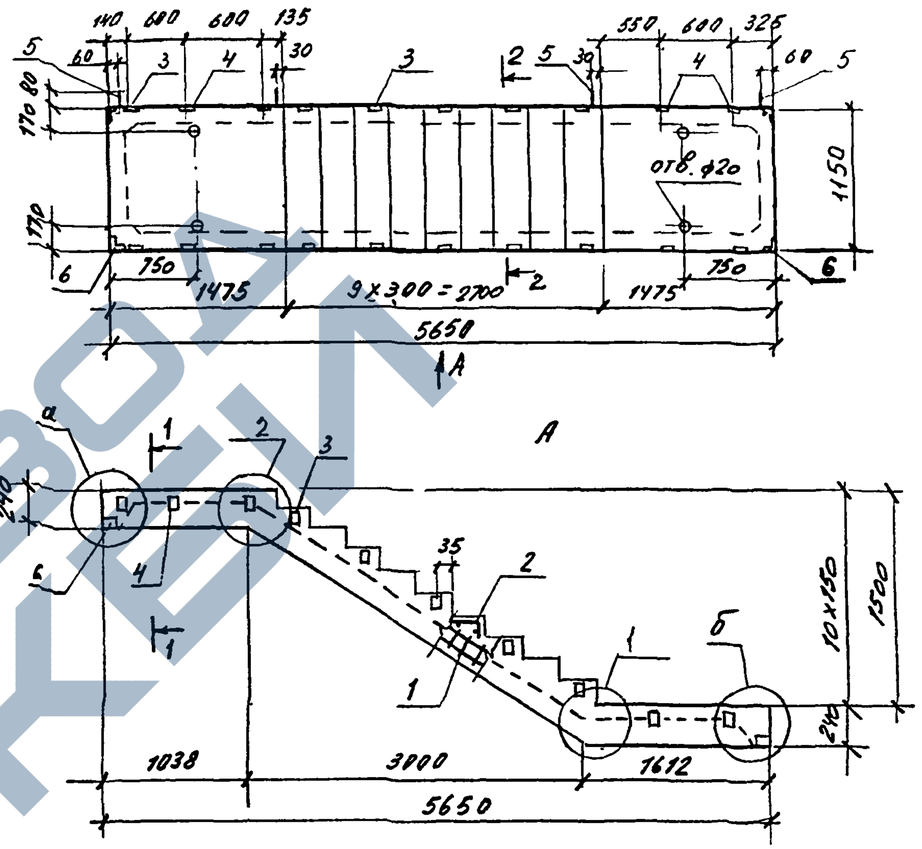

Обозначение	Марка	А	Б	Масса т
1.050.9-4.93.1-2	ЛМП 57.11.15-5	3	14	2.3
-01	ЛМП 57.11.15-5-С	3с	14с	2.3

Сечения 1-1 и 2-2 см. поз. -57

Взам. инв. №

Подпись и дата

Инв. № подл.

1.050.9-4.93.1-2 СБ

Марш лестничный ЛМП 57.11.15-5, ЛМП 57.11.15-5-С. Сборочный чертеж

Стадия	Масса	Масштаб
Р	см. табл.	
Лист	Листов 1	

ЦНИИПРОМЗДАНИЙ

Поз.	Обозначение	Наименование	Кол.	Примеч.
		Документация		
	1.050.9-4.93.1-3СБ	Сборочный чертеж		
	-58	Узел 1, 2		
	-ТО	Техническое описание		
	-РС	Ведомость расхода стали		
		Сборочные единицы		
1	1.050.9-4.93.2-3	Каркас КП3	1	
2	-49	Сетка арматурная с10	10	
3	-57	Изделие закладное МН1	10	
4	-58	Изделие закладное МН2	4	
		Детали		
5	1.050.9-4.93..2-67	Петля монтажная П2	4	
		Материалы		
		Бетон класса В25	1,0 м³	
		Переменные данные для исполнений		
		1.050.9-4.93.1-3 (ЛМП60.11.15-5)		
		Документация		
	1.050.9-4.93.1-58	Узел 8		
		1.050.9-4.93.1-3-01 (ЛМП60.11.15-5-С)		
		Документация		
	1.050.9-4.93.1-58	Узел 8с		
		Сборочные единицы		
6	1.050.9-4.93.2-60	Изделие закладное МН4	4	

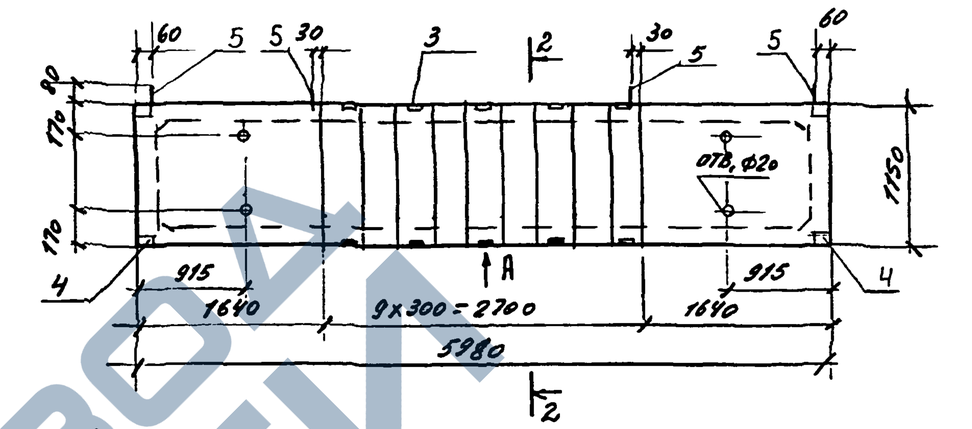

Обозначение	Марка	а	б	Масса т
1.050.9-4.93.1-3	ЛМП60.11.15-5	8	по 8	2,5
-01	ЛМП60.11.15-5-С	8с	по 8с	2,5

Сечения 1-1 и 2-2 см. поз. -57

Взам. инв. № | Подпись и дата | Инв. № подл.

1.050.9-4.93.1-3			
Зав. отд.	Кодыш		
Н. контр.	Мельников		
ГИП	Мельников		
Инженер	Котова		
Марш лестничный ЛМП60.11.15-5 ЛМП60.11.15-5-С	Стадия: Р	Акт	Листов: 1
	ЦНИИПромзданий		

Взам. инв. № | Подпись и дата | Инв. № подл.

1.050.9-4.93.1-3СБ			
Зав. отд.	Кодыш		
Н. контр.	Мельников		
ГИП	Мельников		
Инженер	Котова		
Марш лестничный ЛМП60.11.15-5, ЛМП60.11.15-5-С, Сборочный чертеж	Стадия: Р	Масса: см. табл.	Масштаб
	Лист	Листов 1	
	ЦНИИПромзданий		

поз.	Обозначение	Наименование	Кол.	Примеч.
		Документация		
	1.050.9-4.93.1-4СБ	Сборочный чертеж		
	-5В	Узел 1, 2		
	-ТО	Техническое описание		
	-РС	Ведомость расхода стали		
		Сборочные единицы		
1	1.050.9-4.93.2-4	Каркас КП4		
2	-49	Сетка арматурная С10	11	
3	-57	Изделие закладное МН1	10	
4	-58	Изделие закладное МН2	4	
		Детали		
5	1.050.9-4.93.2-67	Петля монтажная П2	4	
		Материалы		
		Бетон класса В25	1,0	
	Переменные	данные для исполнений		
	1.050.9-4.93.1-4 (ЛМП60.11.17-5)			
		Документация		
	1.050.9-4.93.1-5В	Узел 9		
	1.050.9-4.93	1-4-01 (ЛМП60.11 17-5-С)		
		Документация		
	1.050.9-4.93.1-5В	Узел 9с		
		Сборочные единицы		
6	1.050.9-4.93.2-60	Изделие закладное №4	4	

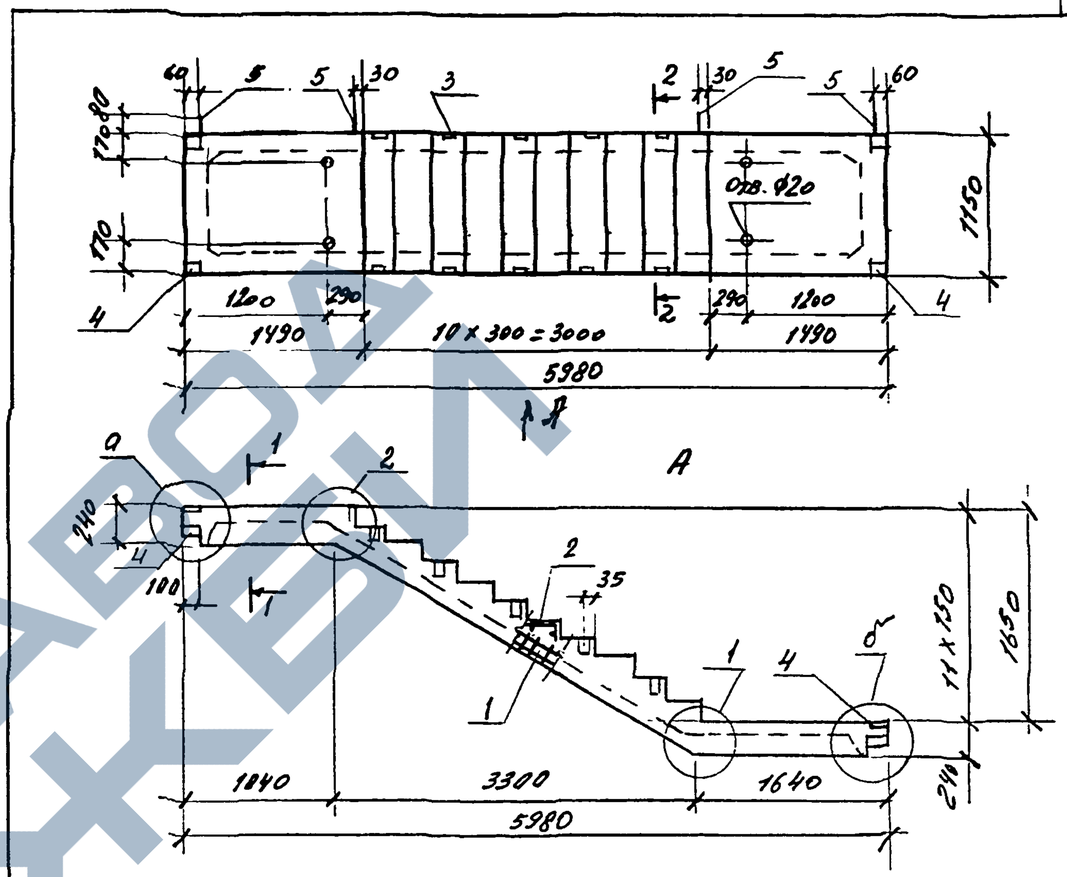

Обозначение	Марка	а	б	Масса т
1.050.9-4.93.1-4	ЛМП60.11 17-5	9	по 9	2,5
-01	ЛМП60.11.17-5-С	9с	по 9с	2,5

Сечения 1-1 и 2-2 см. докум. -57

Зав.отд.	Ходыш		
Н.контр	Мельников		
ГИП	Мельников		
Инженер	Котова	Котова	

1.050.9-4.93.1-4

Марш пестничный ЛМП60.11.17-5, ЛМП60.11 17-5-С

Стадия	Лист	Листов
Р		1

ЦНИИПРОМЗДАНИЙ

Зав.отд.	Ходыш		
Н.контр	Мельников		
ГИП	Мельников		
Инженер	Котова	Котова	

1.050.9-4.93.1-4СБ

Марш пестничный ЛМП60.11.17-5, ЛМП60.11.17-5-С. Сборочный чертеж

Стадия	Масса	Масштаб
Р	см. табл.	
Лист	Листов 1	

ЦНИИПРОМЗДАНИЙ

Инв.№ подл. | Подпись и дата | Взам.инв.№ | Инв.№ дубл. | Подпись и дата

Поз.	Обозначение	Наименование	Кол.	Примеч.
		Документация		
	1.050.9-4.93.1-5СБ	Сборочный чертеж		
	-58	Узел 1,2		
	-ТО	Техническое описание		
	- РС	Ведомость расхода стали		
		Сборочные единицы		
1	1.050.9-4.93.2-5	Каркас КП5	1	
2	-49	Сетка арматурная С10	11	
3	-57	Изделие закладное МН1	10	
4	-59	Изделие закладное МН3	8	
		Детали		
5	1.050.9-4.93.2-67	Петля монтажная П2	4	
		Материалы		
		Бетон класса В25	0,95 м³	
	Переменные	данные для исполнений		
	1.050.9	4.93.1-5' (ЛМП57.11.17-5)		
		Документация		
	1.050.9-4.93.1-58	Узел 10,16		
	1.050.9-4.93.1-5-01 (ЛМП57.11.17-5-С)			
		Документация		
	1.050.9-4.93.1-58	Узел 10с,16с		
		Сборочные единицы		
6	1.050.9-4.93.2-60.	Изделие закладное МН4	4	

Инв.№ подл. | Подпись и дата | Взам.инв.№

		1.050.9-4.93.1-5	
Зав.отд.	Ковыш	Марш лестничный ЛМП57.11.17-5 ЛМП57.11.17-5-С	Стадия: Р; Лист; Листов
Н.контр.	Мельников		
ГИП	Мельников		ЦНИИПРОМЗДАНИЙ
Инженер	Котова		

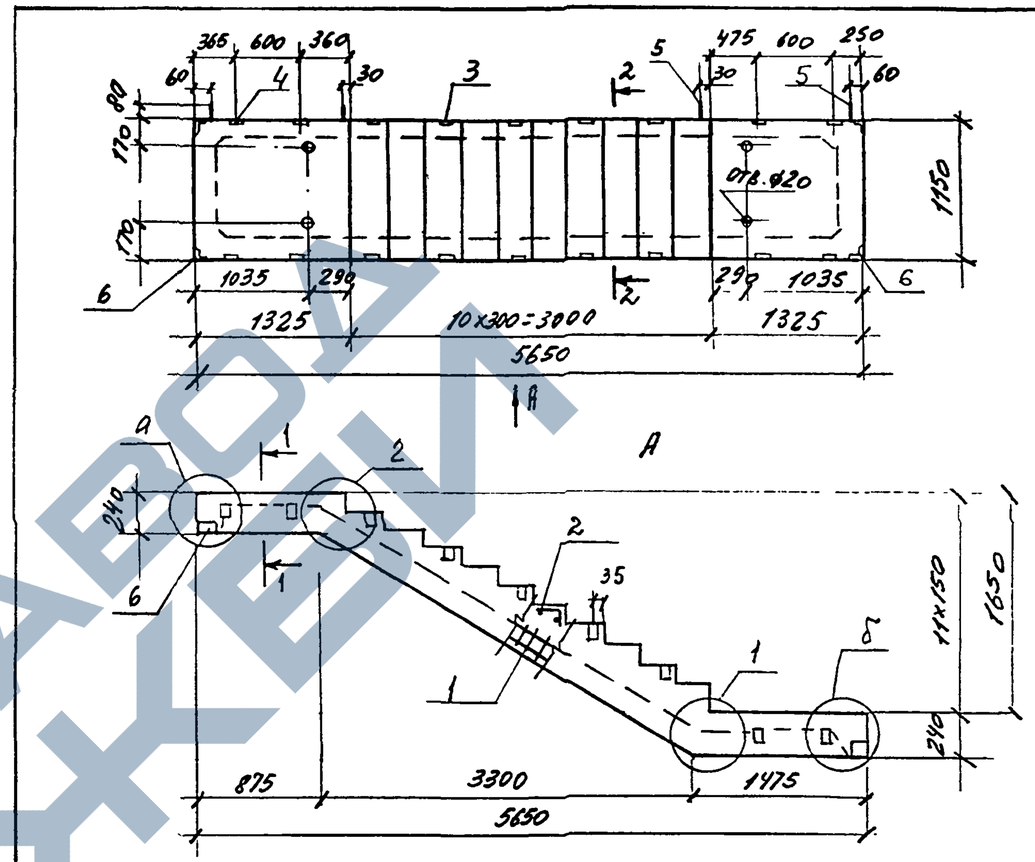

Обозначение	Марка	q	δ	Масса т
1.050.9-4.93.1-5	ЛМП57.11.17-5	10	16	2.38
-01	ЛМП57.11.17-5-С	10с	16с	2.38

Сечения 1-1 и 2-2 см. докум. - 57

Инв.№ подл. | Подпись и дата | Взам.инв.№

		1.050.9-4.93.1-5СБ	
Зав.отд.	Ковыш	Марш лестничный ЛМП57.11.17-5, ЛМП57.11.17-5-С. Сборочный чертеж	Стадия: Р; Масса: см. табл.; Масштаб; Лист; Листов 1
Н.контр.	Мельников		
ГИП	Мельников		ЦНИИПРОМЗДАНИЙ
Инженер	Котова		

https://zavodjbi.com/

Поз.	Обозначение	Наименование	Кол.	Примеч.
		Документация		
	1.050.9-4.93. 1-6 СБ	Сборочный чертеж		
	-58	Узел 1, 2		
	-ТО	Техническое описание		
	- РС	Ведомость расхода стали		
		Сборочные единицы		
1	1.050.9-4.93.2-6	Каркас КП6	1	
2	-49	Сетка арматурная С10	11	
3	-57	Изделие закладное МН1	14	
4	-59	Изделие закладное МН3	6	
		Детали		
5	1.050.9-4.93.2-67	Петля монтажная П2	4	
		Материалы		
		Бетон класса В25	0,95	м3
	Переменные данные для исполнений			
	1.050.9-	4.93.1-6 (ЛМП57.11.17-5-1)		
		Документация		
	1.050.9-4.93.1-58	Узел 11, 18		
	1.050.9-4.93.1-6 -01 (ЛМП57.11.17-5-1С)			
		Документация		
	1.050.9-4.93.1-58	Узел 11с, 18с		
		Сборочный чертеж		
6	1.050.9-4.93.2-60	Изделие закладное МН4	4	

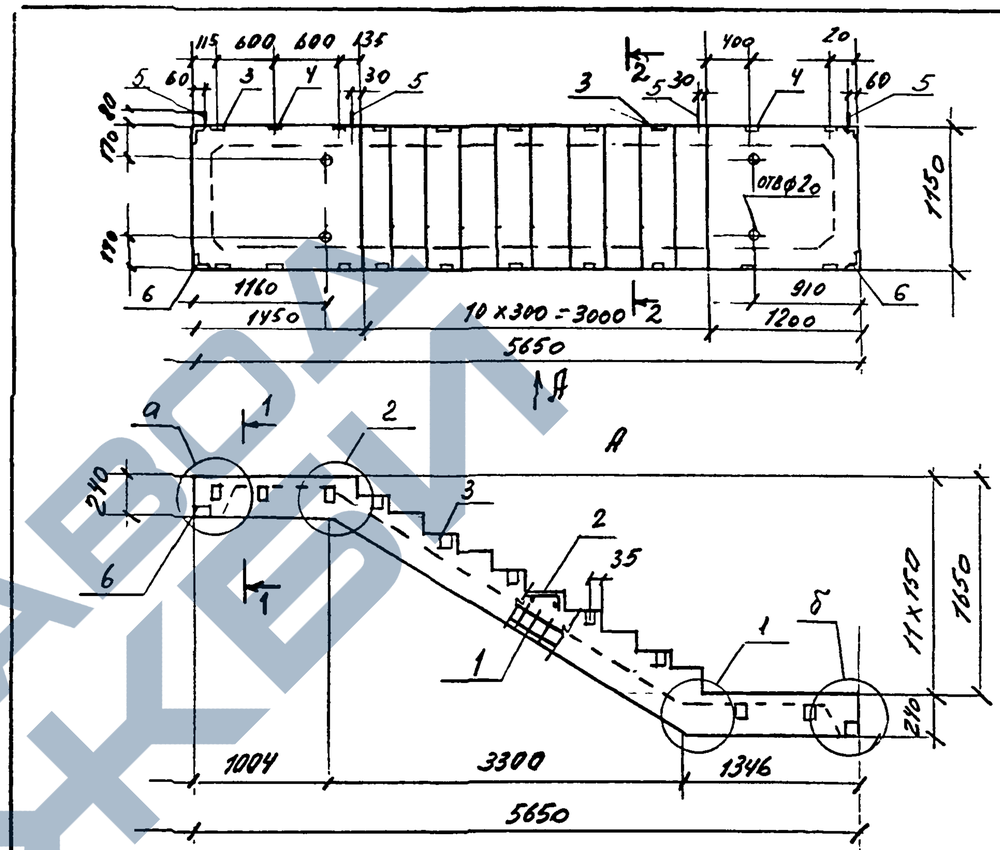

Обозначение	Марка	а	б	Масса т
1.050.9-4.93.1-6	ЛМП57.11.17-5-1	11	18	2,38
-01	ЛМП57.11.17-5-1С	11с	18с	2,38

Сечения 1-1 и 2-2 см докум. -57

1.050.9-4.93.1-6

Зав. отд.	Кодиш		
Н. контр.	Мельников		
ГИП	Мельников		
Инженер	Котова		

Марш лестничный ЛМП57.11.17-5-1, ЛМП57.11.17-5-1С

Стадия	Лист	Листов
Р		1

ЦНИИПромзданий

1.050.9-4.93.1-6 СБ

Зав. отд.	Кодиш		
Н. контр.	Мельников		
ГИП	Мельников		
Инженер	Котова		

Марш лестничный ЛМП57.11.17-5-1, ЛМП57.11.17-5-1С. Сборочный чертеж

Стадия	Масса	Масштаб
Р	см. табл.	
Лист	Листов 1	

ЦНИИПромзданий

Взам. инв. № | Подпись и дата | Инв. № подл.

Поз.	Обозначение	Наименование	Кол.	Приме-ч.
		Документация		
	1.050.9 – 4.93.1 – 7 СБ	Сборочный чертеж		
	-58	Узел 1, 2		
	-ТО	Техническое описание		
	- РС	Ведомость расхода стали		
		Сборочные единицы		
1	1.050.9 – 4.93.2 – 7	Каркас КП7	1	
2	-49.	Сетка арматурная С10	11	
3	-57	Изделие закладное МН1	10	
4	-59	Изделие закладное МН3	8	
		Детали		
5	1.050.9 – 4.93.2 – 67	Петля монтажная П2	4	
		Материалы		
		Бетон класса В22,5	0,95	м³
	Переменные	данные для исполнений		
	1.050.9 –	4.93.1 – 7 (ЛМП57.11.17-5-2)		
		Документация		
	1.050.9 – 4.93.1 – 58	Узел 6, 17		
	1.050.9 –	4.93.1 – 7 – 01 (ЛМП57.11.17-5-2С)		
		Документация		
	1.050.9 – 4.93.1 – 58	Узел 6С, 17С		
		Сборочные единицы		
6	1.050.9 – 4.93.2 – 60	Изделие закладное МН4	4	

Инв.№ подл. | Подпись и дата | Взам. инв.№

				1.050.9 – 4.93.1 – 7	
Зав. отд.	Кодыш			Марш лестничный ЛМП57.11.17-5-2 ЛМП57.11.17-5-2С	Стадия: Р; Лист; Листов
Н. контр.	Мельников				ЦНИИПромзданий
ГИП	Мельников				
Инженер	Котова				

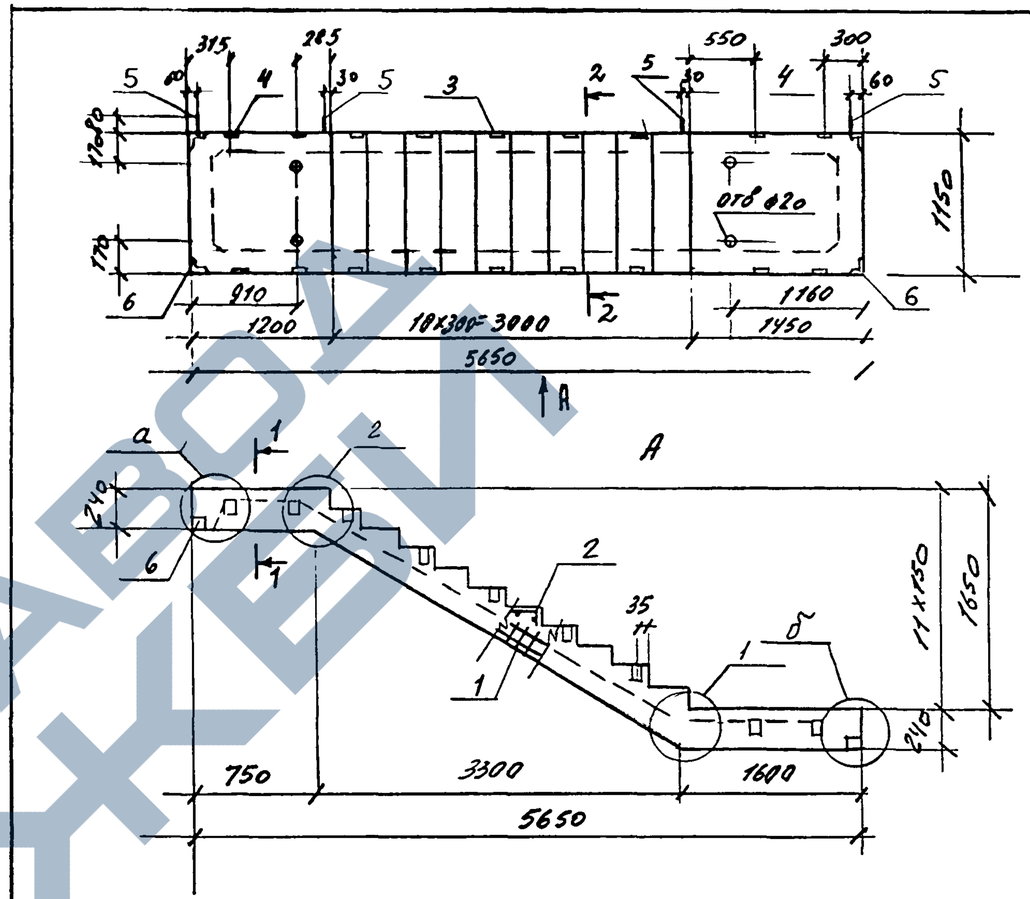

Обозначение	Марка	а	б	Масса т
1.050.9 – 4.93.1 – 7	ЛМП57.11.17-5-2	6	17	2,38
-01	ЛМП57.11.17-5-2С	6С	17С	2,38

Сечения 1-1 и 2-2 см. докум. -57

Инв.№ подл. | Подпись и дата | Взам. инв.№

				1.050.9 – 4.93.1 – 7 СБ	
Зав. отд.	Кодыш			Марш лестничный ЛМП57.11.17-5-2, ЛМП57.11.17-5-2С. Сборочный чертеж	Стадия: Р; Масса: см. табл.; Масштаб; Лист; Листов 1
Н. контр.	Мельников				ЦНИИПромзданий
ГИП	Мельников				
Инженер	Котова				

https://zavodjbi.com/

№№	Обозначение	Наименование	Кол.	Примеч.
		Документация		
	1.050.9-4.93.1-8СБ	Сборочный чертеж		
	-58	Узел 1,2		
	-ТО	Техническое описание		
	-РС	Ведомость расхода стали		
		Сборочные единицы		
1	1.050.9-4.93.2-8	Каркас КП8	1	
2	-49	Сетка арматурная С10	12	
3	-57	Изделие закладное МН1	14	
4	-59	Изделие закладное МН3	6	
		Детали		
5	1.050.9-4.93.2-67.	Петля монтажная П2	4	
		Материалы		
		Бетон класса В25	0,95	м3
	Переменные	данные для исполнений		
	1.050.9-4.93.1-8 (ЛМП57.11.18-5)			
		Документация		
	1.050.9-4.93.1-58	Узел 7,12		
	1.050.9-4.93.1-8-01 (ЛМП57.11.18-5-С)			
		Документация		
	1.050.9-4.93.1-58	Узел 7с,12с		
		Сборочные единицы		
6	1.050.9-4.93.2-60	Изделие закладное МН4	4	

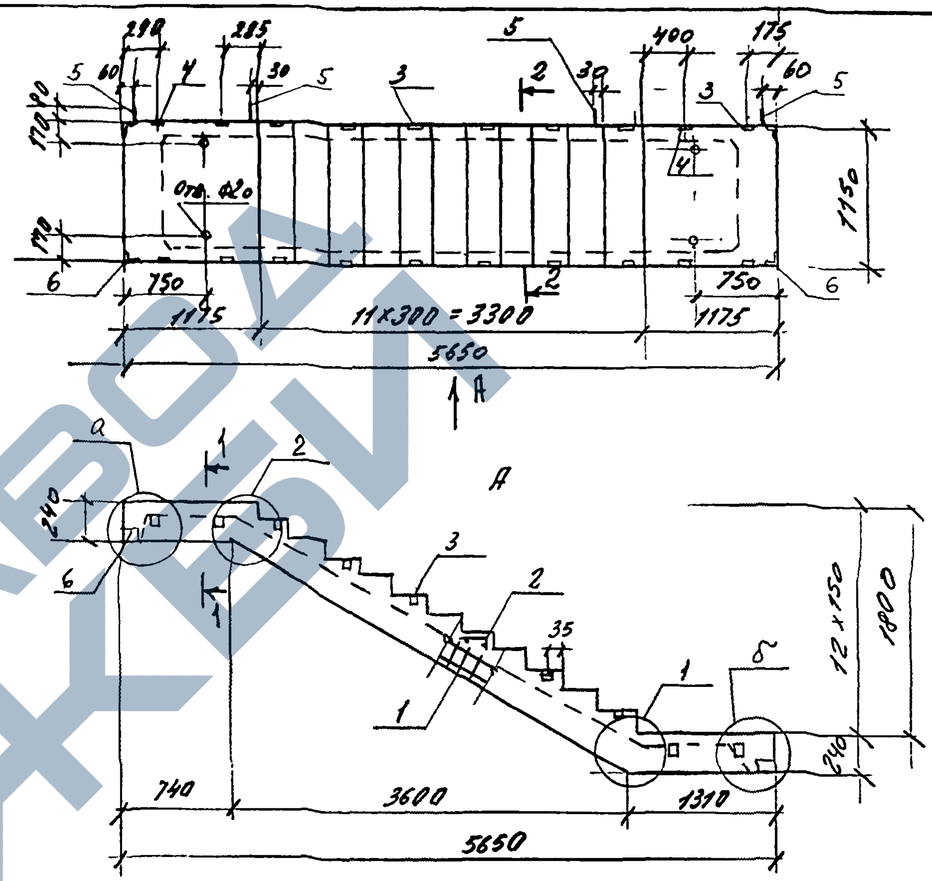

Обозначение	Марка	а	б	Масса т
1.050.9-4.93.1-8	ЛМП57.11.18-5	7	12	2,38
-01	ЛМП57.11.18-5-С	7с	12с	2.38

Сечение 1-1 и 2-2 см. докум. -57

Инв.№ подл.	Подпись и дата	Взам. инв.№	

1.050.9-4.93.1-8

Зав.отд.	Ходыш		Марш лестничный ЛМП57.11.18-5, ЛМП57.11.18-5-С	Стадия	Лист	Листов
Н.контр.	Мельников			Р		1
ГИП	Мельников			ЦНИИПРОМЗДАНИЙ		
Инженер	Котова					

1.050.9-4.93.1-8 СБ

Зав.отд.	Ходыш		Марш лестничный ЛМП57.11.18-5, ЛМП57.11.18-5-С. Сборочный чертеж	Стадия	Масса	Масштаб
Н.контр.	Мельников			Р	См. табл.	
ГИП	Мельников			Лист	Листов 1	
Инженер	Котова			ЦНИИПРОМЗДАНИЙ		

https://zavodjbi.com/

поз.	Обозначение	Наименование	Кол.	Примеч.
		Документация		
	1.050.9-4.93.1-9СБ	Сборочный чертеж		
	-58	Узел 1,2		
	-ТО	Техническое описание		
	-РС	Ведомость расхода стали		
		Сборочные единицы		
1	1.050.9-4.93.2-9	Каркас КП9	1	
2	-49	Сетка арматурная с10	12	
3	-57	Изделие закладное МН1	18	
4	-59	Изделие закладное МН3	4	
		Детали		
5	1.050.9-4.93.2-57	Петля монтажная П2	4	
		Материалы		
		Бетон класса В25	0,95	м³
	Переменные	данные для исполнений		
	1.050.9-4.93.1-9 (ЛМП57.11.18-5-1)			
		Документация		
	1.050.9-4.93.1-58	Узел 5,13		
	1.050.9-4.93.1-9-01 (ЛМП57.11.18-5-1С)			
		Документация		
	1.050.9-4.93.1-58	Узел 5с,13с		
		Сборочные единицы		
6	1.050.9-4.93.2-6с	Изделие закладное МН4	4	

1.050.9-4.93.1-9

Зав.отд.	Кодыш	
Н.контр.	Мельников	
ГИП	Мельников	
Инженер	Котова	

Марш лестничный ЛМП 57.11.18-5-1, ЛМП 57.11.18-5-1С

Стадия	Лист	Листов
Р		1

ЦНИИПРОМЗДАНИЙ

Инв. № подл. | Подпись и дата | Взам. инв. №

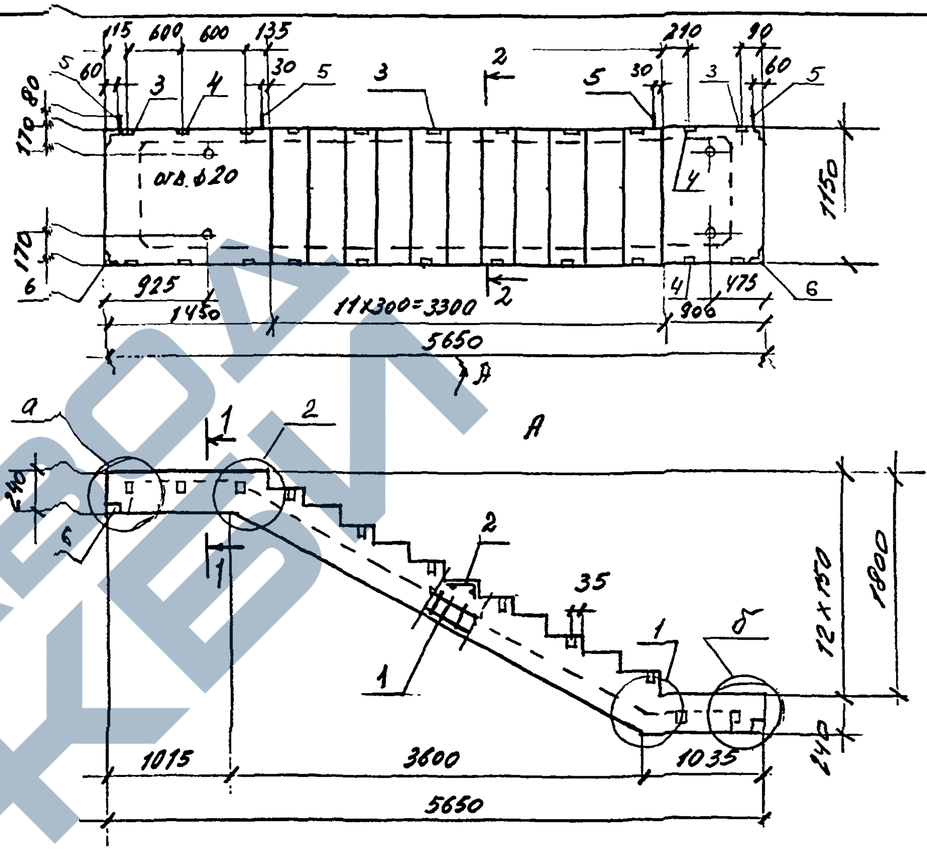

Обозначение	Марка	а	б	Масса т
1.050.9-4.93.1-9	ЛМП 57.11.18-5-1	5	13	2,38
-01	ЛМП 57.11.18-5-1С	5с	13с	2,38

Решение 1-1 и 2-2 см. докум. -57

1.050.9-4.93.1-9СБ

Зав.отд.	Кодыш	
Н.контр.	Мельников	
ГИП	Мельников	
Инженер	Котова	

Марш лестничный ЛМП57.11.18-5-1 ЛМП57.11.18-5-1С. Сборочный чертеж

Стадия	Масса	Масштаб
Р	см. табл.	
Лист	Листов 1	

ЦНИИПРОМЗДАНИЙ

Инв. № подл. | Подпись и дата | Взам. инв. №

поз	Обозначение	Наименование	Кол.	Примеч.
		Документация		
	1.050.9-4.93.1-10 СБ	Сборочный чертеж		
	- 58	Узел 1,2		
	- ТО	Техническое описание		
	- РС	Ведомость расхода стали		
		Сборочные единицы		
1	1.050.9-4.93.2-10	Каркас КП10	1	
2	-49	Сетка арматурная С10	12	
3	-57	Изделие закладное МН1	14	
4	-59	Изделие закладное МН3	6	
		Детали		
5	1.050.9-4.93.2-67	Петля монтажная П2	4	
		Материалы		
		Бетон класса В25	0,95	м³
	Переменные	данные для исполнений		
	1.050.9-4.93.1-10 (ЛМП57.11.18-5-2)			
		Документация		
	1.050.9-4.93.1-58	Узел 4,15		
	1.050.9-4.93.1-10-01 (ЛМП57.11.18-5-2С)			
		Документация		
	1.050.9-4.93.1-58	Узел 4с,15с		
		Сборочные единицы		
6	1.050.9-4.93.2-60	Изделие закладное МН4	4	

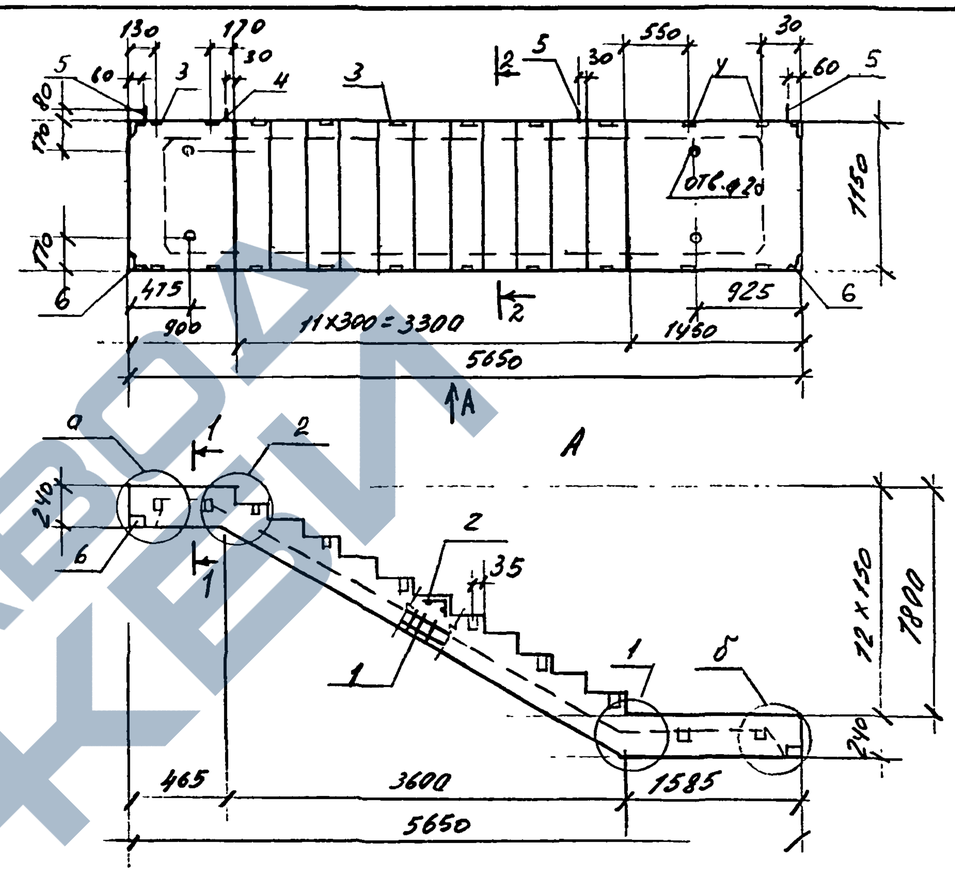

Обозначение	Марка	а	б	Масса т
1.050.9-4.93.1-10	ЛМП 57.11.18-5-2	4	15	2,38
-01	ЛМП 57.11.18-5-2С	4с	15с	2.38

Сечение 1-1 и 2-2 см. докум. -57

1.050.9-4.93.1-10

Зав.отд.	Кодыш		
Н.контр.	Мельников		
ГИП	Мельников		
Инженер	Котова		

Марш лестничный ЛМП 57.11.18-5-2, ЛМП 57.11.18-5-2С

Стадия	Лист	Листов
Р		1

ЦНИИПромзданий

1.050.9-4.93.1-10 СБ

Зав.отд.	Кодыш		
Н.контр.	Мельников		
ГИП	Мельников		
Инженер	Котова		

Марш лестничный ЛМП 57.11.18-5-2, ЛМП 57.11.18-5-2С. Сборочный чертеж

Стадия	Масса	Масштаб
Р	См. табл.	
Лист	Листов 1	

ЦНИИПромзданий

Инв.№ подл. | Подпись и дата | Взам.инв.№

Инв.№ подл. | Подпись и дата | Взам.инв.№

https://zavodjbi.com/

поз.	Обозначение	Наименование	Кол.	Примеч.
		Документация		
	1.050.9-4.93 1-11 СБ	Сборочный чертеж		
	-5В	Узел 1, 2		
	ТО	Техническое описание		
	- РС	Ведомость расхода стали		
		Сборочные единицы		
1	1.050.9-4.93.2-11	Каркас КП 11	1	
2	-49	Сетка арматурная С10	10	
3	-57	Изделие закладное МН1	14	
4	-59	Изделие закладное МН3	2	
		Детали		
5	1.050.9-4.93.2-67	Петля монтажная П1	3	
		Материалы		
		Бетон класса В25	0,73	м3
	Переменные	данные для исполнений		
	1.050.9-4	93.1-11 (ЛМП 57.11.14-5-3)		
		Документация		
	1.050.9-4.93.1-58	Узел 3		
	1.050.9-	4.93.1-11-01 (ЛМП 57.11.14-5-3с)		
		Документация		
	1.050.9-4.93.1-58	Узел 3с		
		Сборочные единицы		
6	1.050.9-4.93.2-60	Изделие закладное МН4	2	

Взам. инв. №

Подпись и дата

Инв. № подл.

Зав. отд.	Кодыш		
Н. контр.	Мельников		
ГИП	Мельников		
Инженер	Котова		

1.050.9-4.93 1-11

Марш лестничный ЛМП 57.11.14-5-3, ЛМП 57.11.14-5-3с

Стадия	Лист	Листов
Р		1

ЦНИИПромзданий

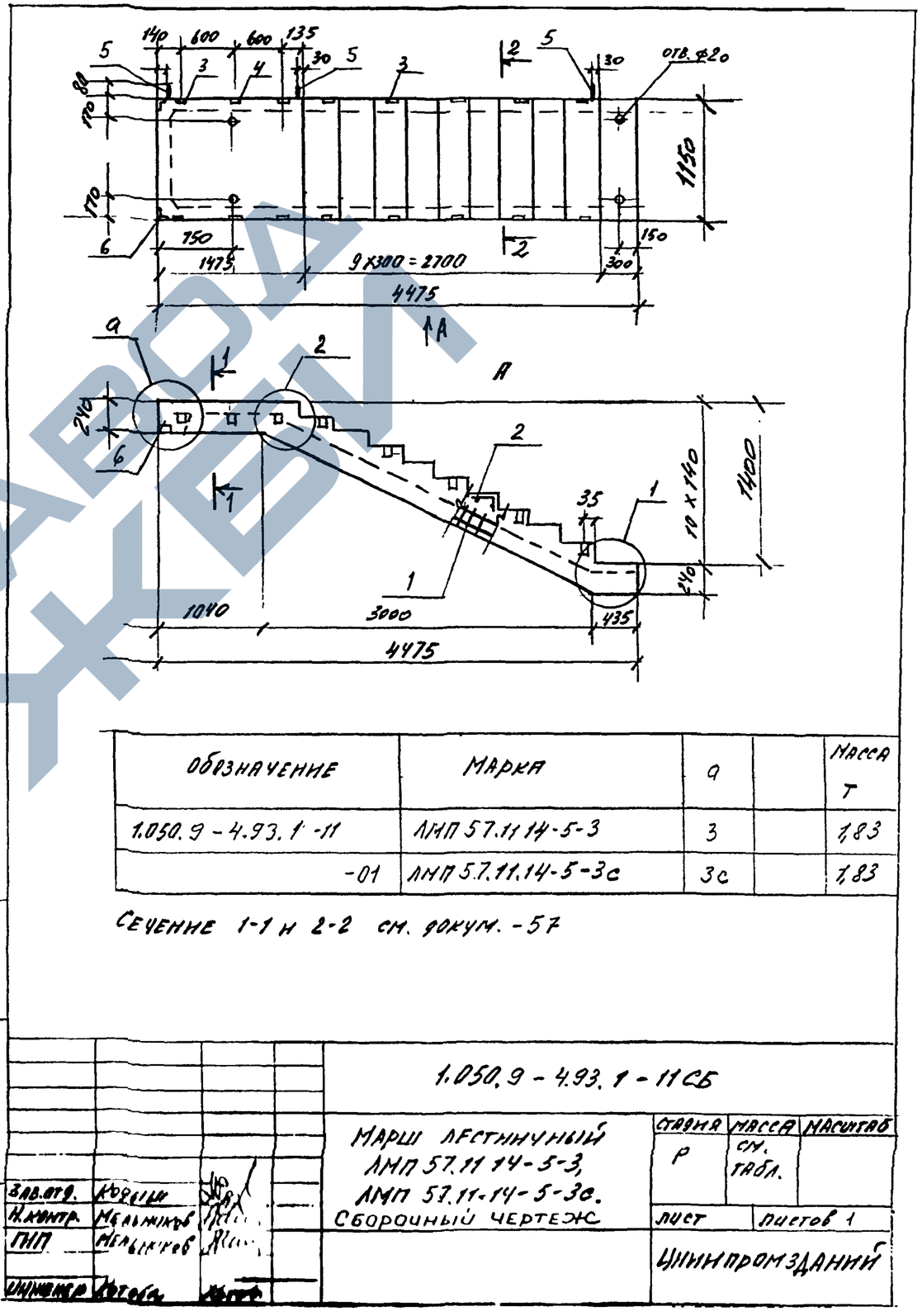

Обозначение	Марка	q		Масса т
1.050.9-4.93.1-11	ЛМП 57.11.14-5-3	3		1,83
-01	ЛМП 57.11.14-5-3с	3с		1,83

Сечение 1-1 и 2-2 см. докум. -57

Взам. инв. №

Подпись и дата

Инв. № подл.

Зав. отд.	Кодыш		
Н. контр.	Мельников		
ГИП	Мельников		
Инженер	Котова		

1.050.9-4.93.1-11 СБ

Марш лестничный ЛМП 57.11.14-5-3, ЛМП 57.11.14-5-3с. Сборочный чертеж

Стадия	Масса	Масштаб
Р	см. табл.	
Лист	Листов 1	

ЦНИИПромзданий

Поз.	Обозначение	Наименование	Кол	Примеч.
		Документация		
	1.050.9-4.93.1-12 СБ	Сборочный чертеж		
	-58	Узел 1, 2		
	-ТО	Техническое описание		
	-РС	Ведомость расхода стали		
		Сборочные единицы		
1	1.050.9-4.93.2-12	Марка КП 12	1	
2	-49	Сетка арматурная С10	10	
3	-57	Изделие закладное МН1	14	
4	-59	Изделие закладное МН3	2	
		Детали		
5	1.050.9-4.93.2-67	Петля монтажная П1	3	
		Материалы		
		Бетон класса В25	0,77	м3
	Переменные	данные для исполнений		
	1.050.9-4.93.	1-12 (ЛМП 57.11.15-5-3)		
		Документация		
	1.050.9-4.93.1-58	Узел 3		
		1.050.9-4.93.1-12-01 (ЛМП 57.11.15-5-3с)		
		Документация		
	1.050.9-4.93.1-58	Узел 3с		
		Сборочные единицы		
6	1.050.9-4.93.2-60	Изделие закладное МН4 2		

Инв.№ подл. | Подпись и дата | Взам.инв.№

		1.050.9-4.93.1-12	
Зав.отд.	Ковыш	Марш лестничный ЛМП 57.11.15-5-3, ЛМП 57.11.15-5-3с	Стадия: Р; Лист; Листов: 1
Н.контр.	Мельников		ЦНИИПРОМЗДАНИЙ
ГИП	Мельников		
Инженер	Рогова		

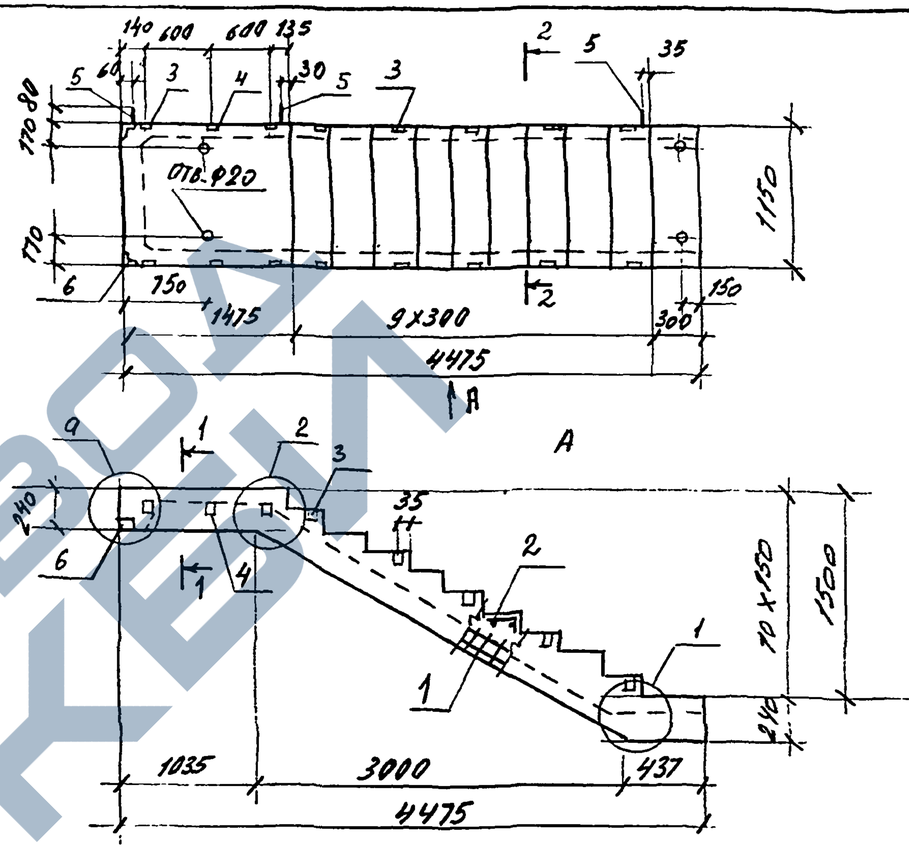

Обозначение	Марка	Q		Масса т
1.050.9-4.93.1-12	ЛМП 57.11.15-5-3	3		1,93
-01	ЛМП 57.11.15-5-3С	3с		1,93

Сечение 1-1 и 2-2 см. поз. -57

Взам.инв.№ | Подпись и дата | Инв.№ подл.

		1.050.9-4.93.1-12СБ	
Зав.отд.	Ковыш	Марш лестничный ЛМП 57.11.15-5-3 ЛМП 57.11.15-5-3С. Сборочный чертеж	Стадия: Р; Масса: см. табл.; Масштаб:
Н.контр.	Мельников		Лист; Листов 1
ГИП	Мельников		ЦНИИПРОМЗДАНИЙ
Инженер	Рогова		

ЦОО230-01 20

Поз	Обозначение	Наименование	Кол.	Примеч.
		Документация		
	1.050.9-4.93.1-13 СБ	Сборочный чертеж		
	- 58	Узел 1,2		
	- ТО	Техническое описание		
	- РС	Ведомость расхода стали		
		Сборочные единицы		
1	1.050.9-4.93.2-13	Каркас КП13	1	
2	-49	Сетка арматурная С10	10	
3	-57	Изделие закладное МН1	10	
4	-58	Изделие закладное МН2	2	
		Детали		
5	1.050.9-4.93.2-67	Петля монтажная П1	3	
		Материалы		
		Бетон класса В25	0,81	м³
	Переменные	данные для исполнений		
	1.050.9-4.93.1-13 (ЛМП60.11.15-5-3)			
		Документация		
	1.050.9-4.93.1-58	Узел 8		
	1.050.9-4.93.1-13-01 (ЛМП60.11.15-5-3С)			
		Документация		
	1.050.9-4.93.1-58	Узел 8с		
		Сборочные единицы		
6.	1.050.9-4.93.2-60	Изделие закладное МН4	2	

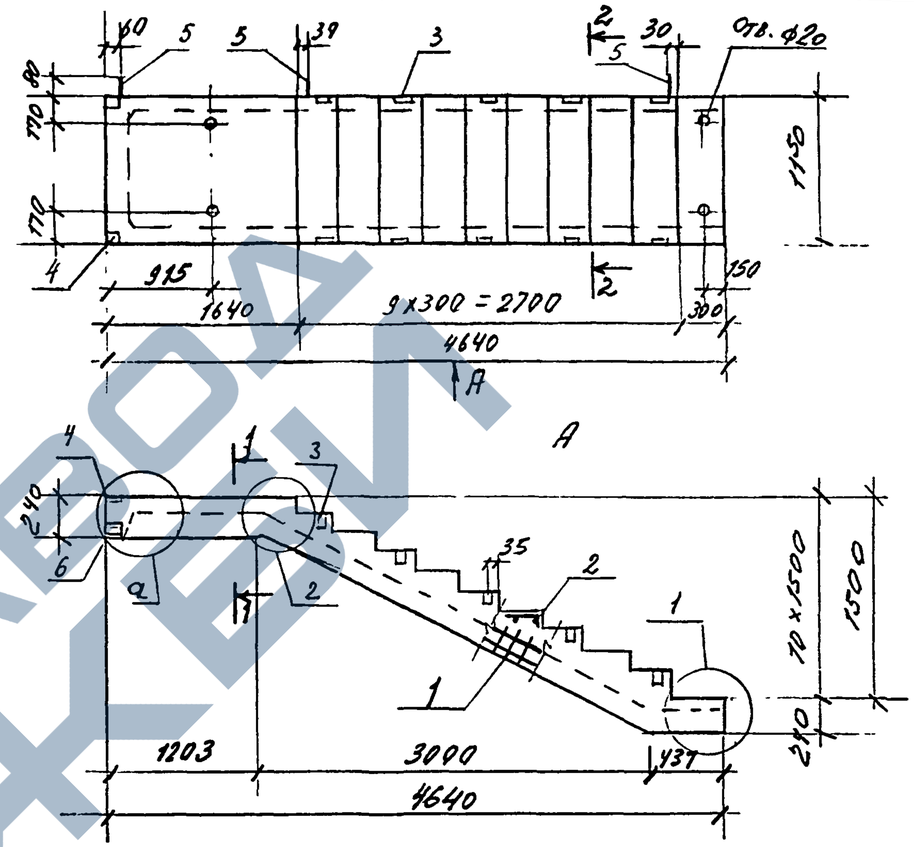

Обозначение	Марка	а		Масса т
1.050.9-4.93.1-13	ЛМП60.11.15-5-3	8		2,03
-01	ЛМП60.11.15-5-3С	8с		2,03

Сечение 1-1 и 2-2 см. докум. -57

1.050.9-4.93.1-13

Зав.отд.	Кодыш		
Н.контр.	Мельников		
ГИП	Мельников		
Инженер	Котова		

Марш лестничный ЛМП60.11.15-5-3, ЛМП60.11.15-5-3С

Стадия	Лист	Листов
Р		1

ЦНИИПРОМЗДАНИЙ

Инв. № подл. | Подпись и дата | Взам. инв. №

1.050.9-4.93.1-13 СБ

Зав.отд.	Кодыш		
Н.контр.	Мельников		
ГИП	Мельников		
Инженер	Котова		

Марш лестничный ЛМП60.11.15-5-3, ЛМП60.11.15-5-3С. Сборочный чертеж

Стадия	Масса	Масштаб
Р	см. табл.	
Лист	Листов 1	

ЦНИИПРОМЗДАНИЙ

Инв. № подл. | Подпись и дата | Взам. инв. №

Ц00230-01 21

Поз.	Обозначение	Наименование	Кол.	Приме-чание
		Документация		
	1.050.9-4.93.1-14 СБ	Сборочный чертеж		
	-58	Узел 1,2		
	-ТО	Техническое описание		
	-РС	Ведомость расхода стали		
		Сборочные единицы		
1	1.050.9-4.93.2-14	Каркас КП14	1	
2	-49	Сетка арматурная С10	11	
3	-57	Изделие закладное МН1	10	
4	-58	Изделие закладное МН2	2	
		Детали		
5	1.050.9-4.93.2-67	Петля монтажная П1	3	
		Материалы		
		Бетон класса В25	0,83	м³
	Переменные данные для исполнений			
	1.050.9-4.93.1-14 (АМП60.11.17-5-3)			
		Документация		
	1.050.9-4.93.1-58	Узел 9		
	1.050.9-4.93.1-14-01 (АМП60.11.17-5-3с)			
		Документация		
	1.050.9-4.93.1-58	Узел 9с		
		Сборочные единицы		
6	1.050.9-4.93.2-60	Изделие закладное МН4	2	

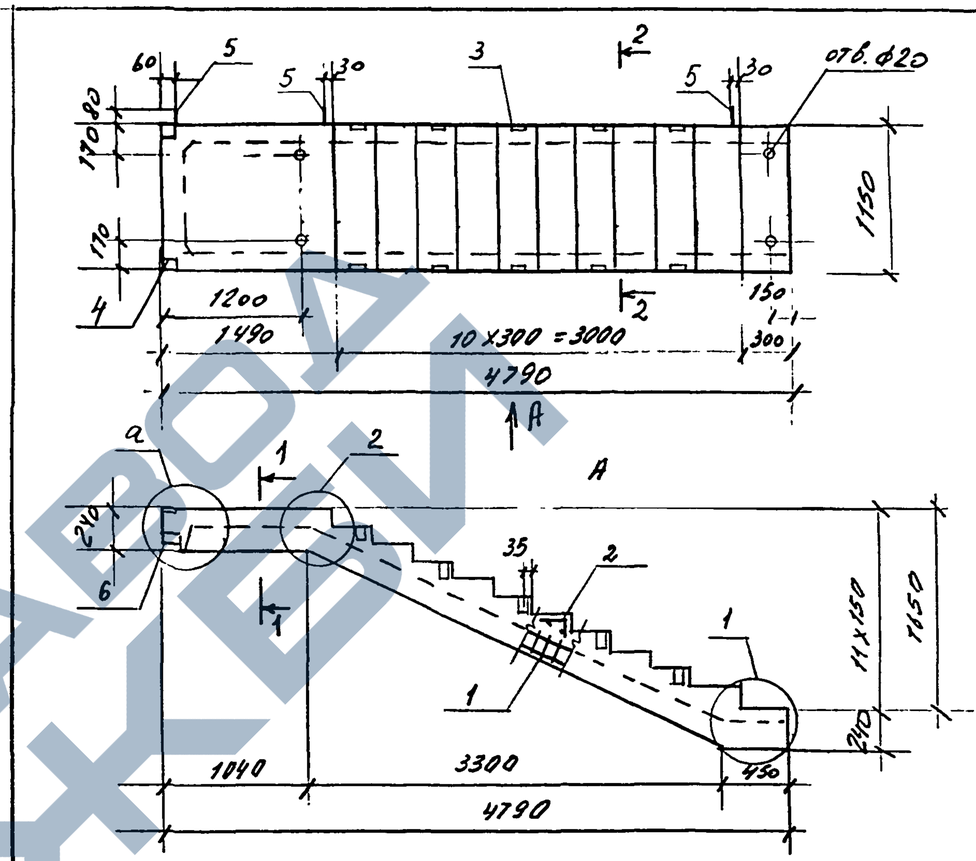

Обозначение	Марка	а		Масса т
1.050.9-4.93.1-14	АМП60.11.17-5-3	9		2,08
-01	АМП60.11.17-5-3с	9с		2,08

Сечение 1-1 и 2-2 см. докум. -57

Инв. № подл.	Подпись и дата	Взам. инв. №

Зав. отд.	Кобылш		
Н. контр.	Мельников		
ГИП	Мельников		
Инженер	Котова		

1.050.9-4.93 1-14

Марш лестничный АМП 60.11.17-5-3, АМП 60.11.17-5-3с

Стадия	Лист	Листов
Р		1

ЦНИИПромзданий

Инв. № подл.	Подпись и дата	Взам. инв. №

Зав. отд.	Кобылш		
Н. контр.	Мельников		
ГИП	Мельников		
Инженер	Котова		

1.050.9-4.93.1-14СБ

Марш лестничный АМП 60.11.17-5-3, АМП 60.11.17-5-3с. Сборочный чертеж

Стадия	Масса	Масштаб
Р	см. табл.	
Лист	Листов 1	

ЦНИИПромзданий

Ц.00230-01 РД

Поз.	Обозначение	Наименование	Кол.	Примеч.
		Документация		
	1.050.9-4.93.1-15 СБ	Сборочный чертеж		
	-58	Узел 1, 2		
	-ТО	Техническое описание		
	-ВС	Ведомость расхода стали		
		Сборочные единицы		
1	1.050.9-4.93.2-15	Каркас КП15	1	
2	-47.	Сетка арматурная С10	11	
3	-57.	Изделие закладное МН1	10	
4	-59.	Изделие закладное МН3	4	
		Детали		
5	1.050.9-4.93.2-67	Петля монтажная П1	3	
		Материалы		
		Бетон класса В25	0,8	м³
		Переменные данные для исполнений		
		1.050.9-4.93.1-15 (ЛМП57.11.17-5-3)		
		Документация		
	1.050.9-4.93.1-58	Узел 10		
		1.050.9-4.93.1-15-01 (ЛМП57.11.17-5-3С)		
		Документация		
	1.050.9-4.93.1-58	Узел 10с		
		Сборочные единицы		
6	1.050.9-4.93.2-60	Изделие закладное МН4	2	

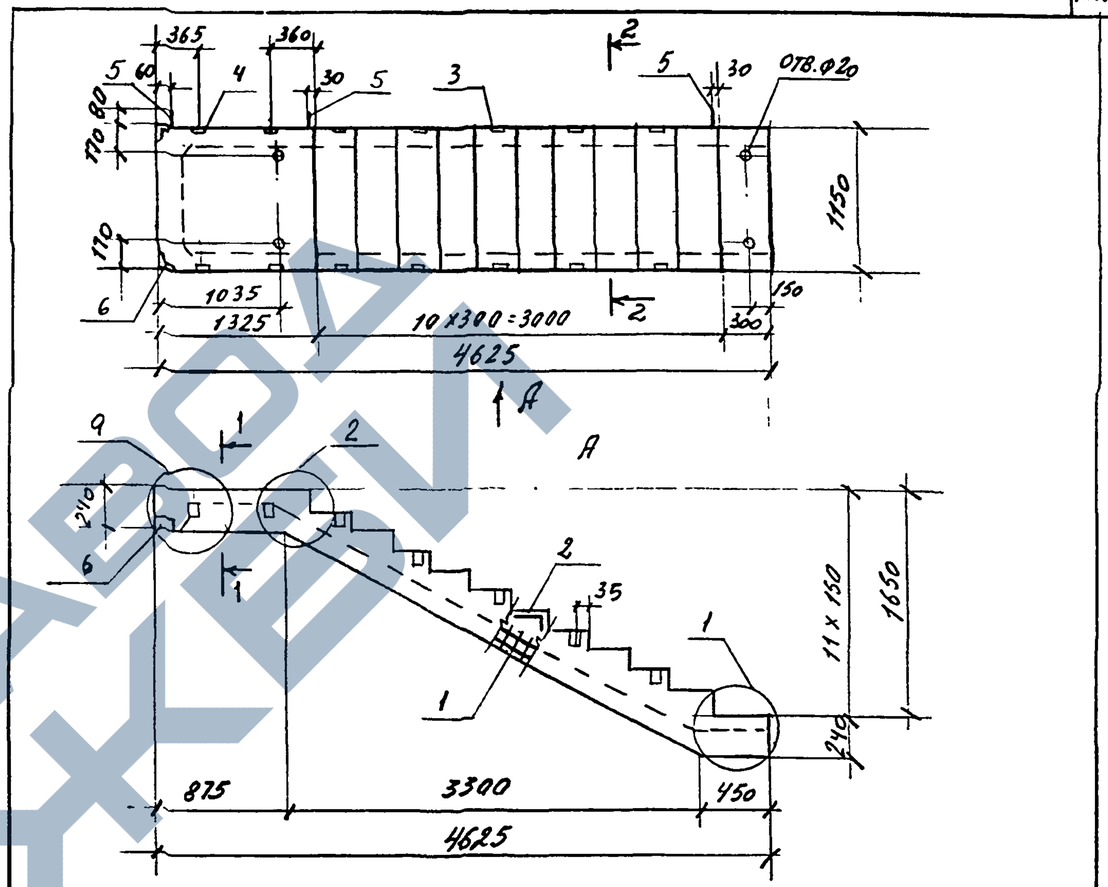

Обозначение	Марка	Q		Масса т
1.050.9-4.93.1-15	ЛМП57.11.17-5-3	10		2,0
-01	ЛМП57.11.17-5-3С	10с		2,0

Сечения 1-1 и 2-2 см. докум. -57

Инв.№ подл.	Подпись и дата	Взам. инв.№	

Зав. отд.	Кобыш		
Н. контр.	Мельников		
ГИП	Мельников		
Инженер	Котова		

1.050.9-4.93.1-15

Марш лестничный ЛМП57.11.17-5-3, ЛМП57.11.17-5-3С

Стадия	Лист	Листов
Р		1

ЦНИИПромзданий

Инв.№ подл.	Подпись и дата	Взам. инв.№	

Зав. отд.	Кобыш		
Н. контр.	Мельников		
ГИП	Мельников		
Инженер	Котова		

1.050.9-4.93.1-15 СБ

Марш лестничный ЛМП57.11.17-5-3, ЛМП57.11.17-5-3С. Сборочный чертеж

Стадия	Масса	Масштаб
Р	см. табл.	
Лист	Листов 1	

ЦНИИПромзданий

Ц00230-01 23

Поз.	Обозначение	Наименование	Кол.	Примеч.
		Документация		
	1.050.9-4.93:1-16СБ	Сборочный чертеж		
	-58	Узел 1,2		
	-ТО	Техническое описание		
	-РС	Ведомость расхода стали		
		Сборочные единицы		
1	1.050.9-4.93.2-16	Каркас КП 76	1	
2	-48	Сетка арматурная с10	11	
3	-57	Изделие закладное МН1	14	
4	-59.	Изделие закладное МН3	2	
		Детали		
5	1.050.9-4.93.2-67	Петля монтажная П1	3	
		Материалы		
		Бетон класса В25	0,86	м3
	Переменные данные для исполнений			
	х050.9-4.93.1-16(ЛМП57.11.17-5-13)			
		Документация		
	1.050.9-4.93.1-58	Узел 11		
	1.050.9-4.93.1-16-01 (ЛМП57.11.17-5-13С)			
		Документация		
	1.050.9-4.93.1-58	Узел 11с		
		Сборочные единицы		
6	1.050.9-4.93.2-60.	Изделие закладное МН4	2	

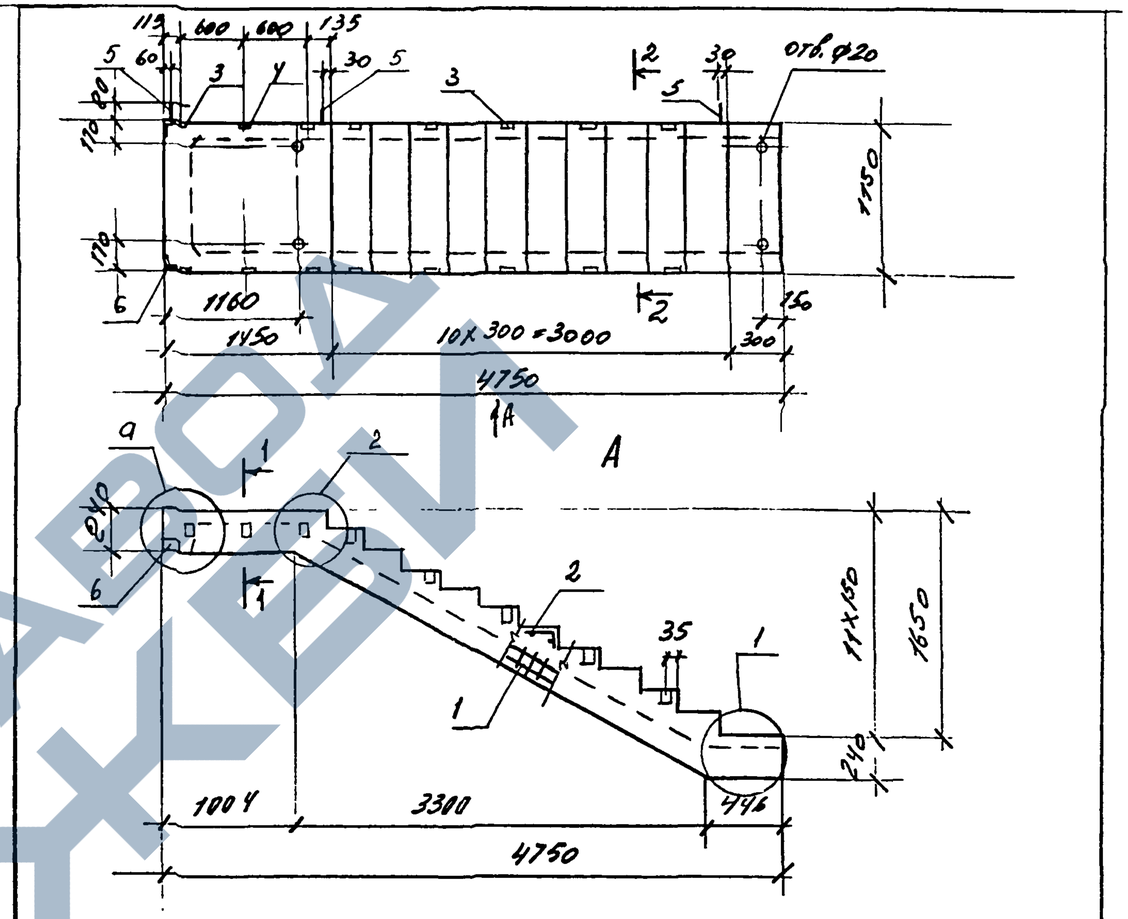

Обозначение	Марка	Сечения		Масса т
1.050.9-4.93.1-16	ЛМП57.11.17-5-13	11		2,15
-01	ЛМП57.11.17-5-13с	11с		2,15

Сечения 1-1 и 2-2 см. 90кум. -57

Инв.№ подл. | Подпись и дата | Взам. инв.№

			1.050.9-4.93.1-16		
Зав.отд.	Кодыш		Марш лестничный ЛМП 57.11.17-5-13, ЛМП 57.11.17-5-13с	Стадия	Лист	Листов
Н.контр.	Мельников			Р		
ГИП	Мельников			ЦНИИПРОМЗДАНИЙ		
Инженер	Котова					

			1.050.9-4.93.1-16 СБ		
Зав.отд.	Кодыш		Марш лестничный ЛМП 57.11.17-5-13, ЛМП 57.11.17-5-13с. Сборочный чертеж	Стадия	Масса	Масштаб
Н.контр.	Мельников			Р	См. табл.	
ГИП	Мельников			Лист	Листов 1	
Инженер	Котова			ЦНИИПРОМЗДАНИЙ		

https://zavodjbi.com/

Поз.	Обозначение	Наименование	Кол.	Примеч.
		Документация		
	1.050.9-4.93.1-17 СБ	Сборочный чертеж		
	— 58	Узел 1,2		
	-ТО	Техническое описание		
	- РС	Ведомость расхода стали		
		Сборочные единицы		
1	1.050.9-4.93.2-17	Каркас КП17	1	
2	-49	Сетка арматурная С10	12	
3	-57	Изделие закладное МН1	12	
4	-59.	Изделие закладное МН3	4	
		Детали		
5	1.050.9-4.93.2-67	Петля монтажная П1	3	
		Материалы		
		Бетон класса В25	0,83	м3
	Переменные	данные для исполнений		
	1.050.9-4.93.1-17 (ЛМП57.11.18-5-3)			
		Документация		
	1.050.9-4.93.1-58	Узел 7		
	1.050.9-4.93.1-15-01 (ЛМП57.11.18-5-3с)			
		Документация		
	1.050.9-4.93.1-58	Узел 7с		
		Сборочные единицы		
6	1.050.9-4.93.2-60.	Изделие закладное МН4	2	

Инв.№ подл. | Подпись и дата | Взам. инв.№

Зав.отд.	Ковыш		1.050.9-4.93.1-17		
Н.контр.	Мельников		Марш лестничный ЛМП57.11.18-5-3, ЛМП57.11.18-5-3с	Стадия	Лист	Листов
ГИП	Мельников			Р		1
Инженер	Котова			ЦНИИПромзданий		

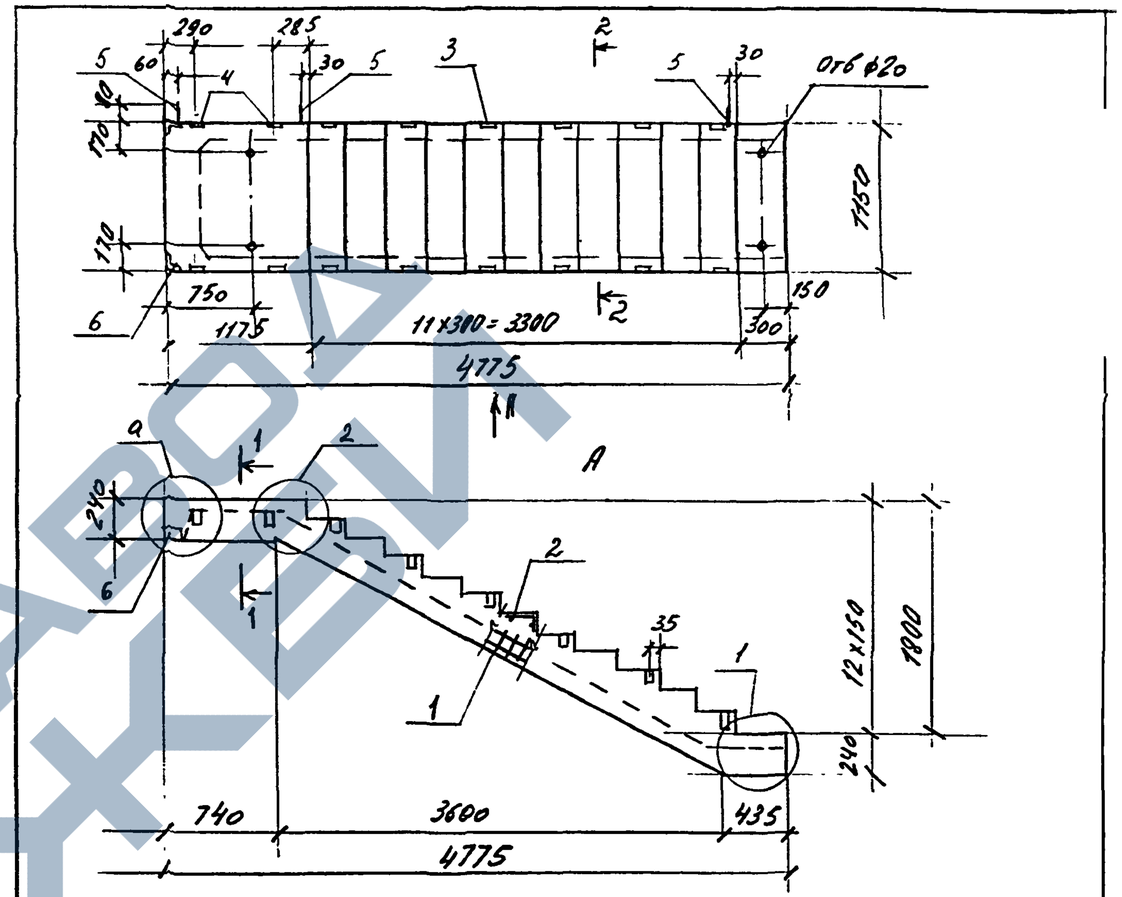

Обозначение	Марка	а		Масса т
1.050.9-4.93.1-17	ЛМП57.11.18-5-3	7		2,08
-01	ЛМП57.11.18-5-3с	7с		2,08

Сечение 1-1 и 2-2 см. докум -57

Инв.№ подл. | Подпись и дата | Взам. инв.№

Зав.отд.	Ковыш	
Н.контр.	Мельников	
ГИП	Мельников	
Инженер	Котова	

1.050.9-4.93.1-17СБ

Марш лестничный ЛМП57.11.18-5-3, ЛМП57.11.18-5-3с. Сборочный чертеж

Стадия	Масса	Масштаб
Р	см. табл.	
Лист	Листов 1	

ЦНИИПромзданий

Поз.	Обозначение	Наименование	Кол.	Примеч.
		Документация		
	1.050.9-4.93.1-18 СБ	Сборочный чертеж		
	-58	Узел 1,2		
	-ТО	Техническое описание		
	-РС	Ведомость расхода стали		
		Сборочные единицы		
1	1.050.9-4.93.2-18	Каркас КП18	1	
2	-49	Сетка арматурная С10	11	
3	-57	Изделие закладное МН1	16	
4	-59	Изделие закладное МН3	2	
		Детали		
5	1.050.9-4.93.2-67	Петля монтажная П1	3	
		Материалы		
		Бетон класса В25	0,84	м3
	Переменные	данные для исполнений		
	1.050.9-4.93.1-18 (ЛМП57.11.18-5-13)			
		Документация		
	1.050.9-4.93.1-58	Узел 5		
	1.050.9-4.93.1-18-01 (ЛМП57.11.18-5-13С)			
		Документация		
	1.050.9-4.93.1-58	Узел 5с		
		Сборочные единицы		
6	1.050.9-4.93.2-60	Изделие закладное МН4	2	

Инв.№ подл. | Подпись и дата | Взам. инв.№

			1.050.9-4.93.1-18		
Зав. отд.	Кобелев		Марш лестничный ЛМП 57.11.18-5-13, ЛМП 57.11.18-5-13С	Стадия	Лист	Листов
Н. контр.	Мельников			Р		1
ГИП	Мельников			ЦНИИПромзданий		
Инженер	Кобелев					

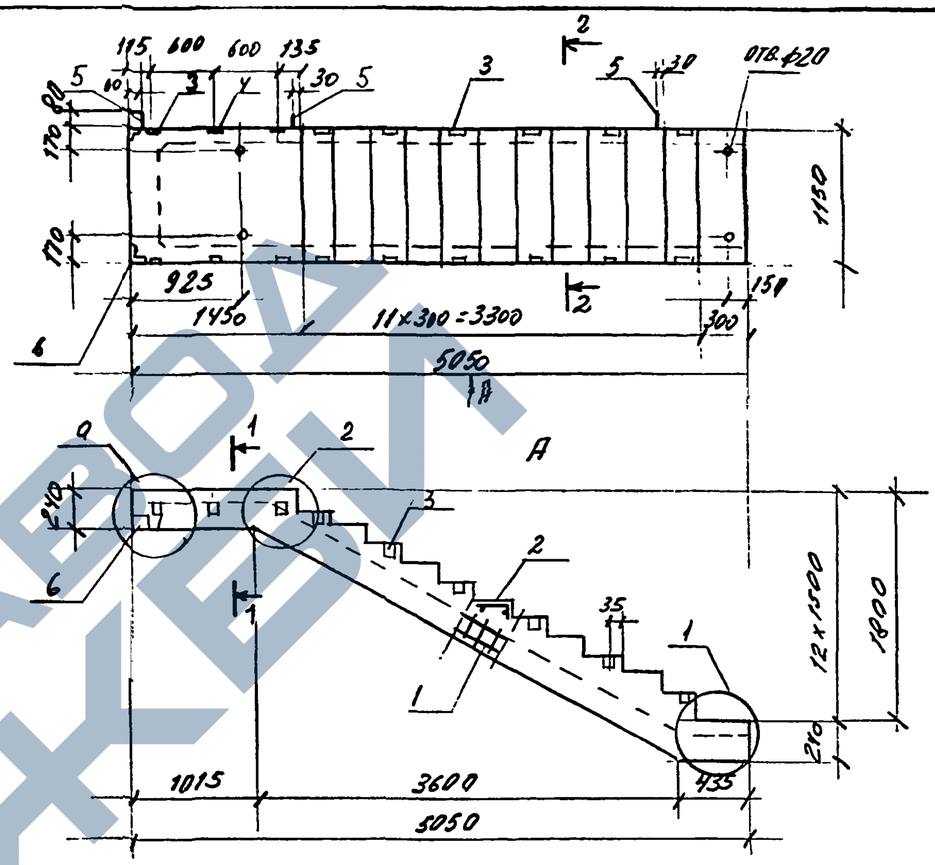

Обозначение	Марка	q		Масса т
1.050.9-4.93.1-18	ЛМП57.11.18-5-13	5		2,1
-01	ЛМП57.11.18-5-13с	5с		2,1

Сечения 1-1 и 2-2 см докум -57

Инв.№ подл. | Подпись и дата | Взам. инв.№

			1.050.1-4.93.1-18СБ			
Зав. отд.	Кобелев		Марш лестничный ЛМП 57.11.18-5-13, ЛМП 57.11.18-5-13С. Сборочный чертеж	Стадия	Масса	Масштаб
Н. контр.	Мельников			Р	см. табл.	
ГИП	Мельников			Лист	Листов 1	
Инженер	Кобелев		ЦНИИПромзданий			

ЗАВОДЖБИ

Поз.	Обозначение	Наименование	Кол.	Примеч.
		Документация		
	1.050.9-4.93.1-19 СБ	Сборочный чертеж		
	-58	Узел 24		
	-ТО	Техническое описание		
	-РС	Ведомость расхода стали		
		Сборочные единицы		
1	1.050.9-4.93.2-45	Каркас КР 32	2	
2	-46	Каркас КР 34	1	
3	-44	Каркас КР 27	1	
4	-50	Сетка арматурная С 11	1	
5	-61	Изделие закладное МН 5	2	
6	-57	Изделие закладное МН 1	2	
7	-59	Изделие закладное МН 3	1	
		Детали		
8	1.050.9-4.93.2-67	Петля монтажная П3	4	
		Материалы		
		Бетон класса В25	0,16 м³	
	Переменные данные для исполнений			
	1.050.9-4.93.1-19 (ЛПП 14.9в)			
		Документация		
	1.050.9-4.9.3.1-58	Узел 19		
	1.050.9-4.93.1-19-01 (ЛПП 14.9в-с)			
		Документация		
	1.050.9-4.93.1-58	Узел 19с		
		Сборочные единицы		
9	1.050.9-4.93.2-60	Изделие закладное МН 4	2	

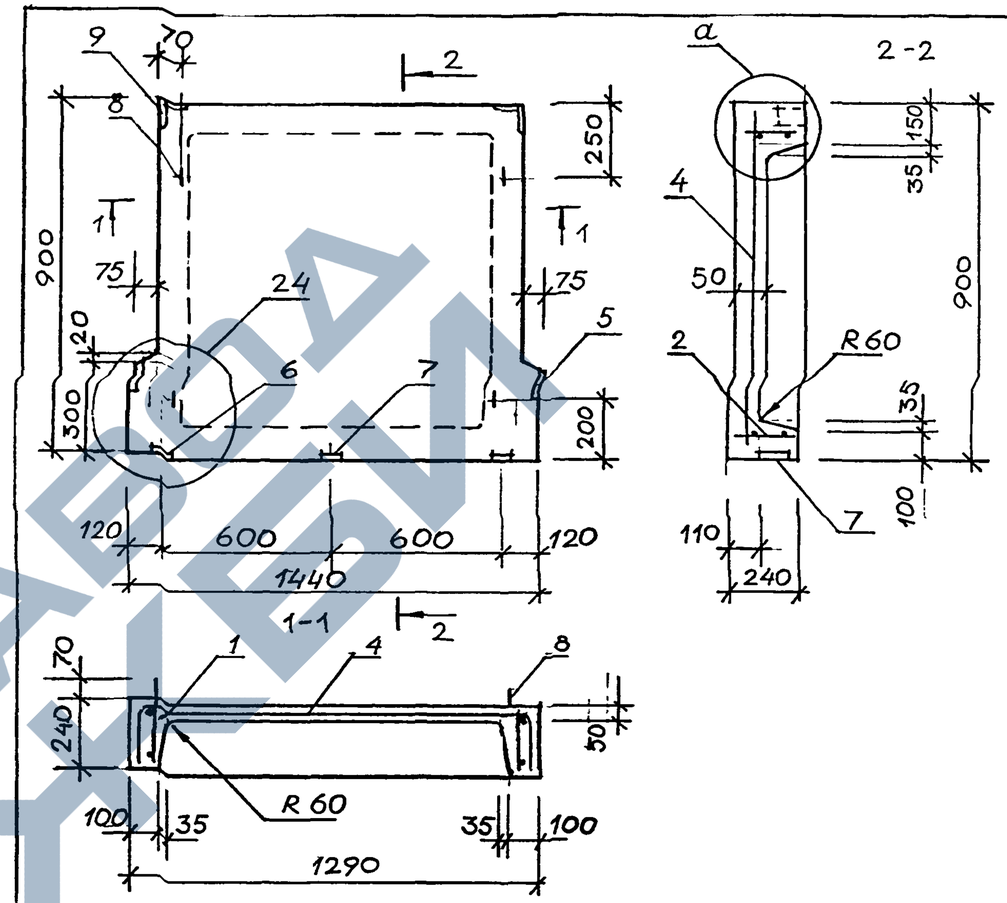

Обозначение	Марка	a	Масса т
1.050.9-4.93.1-19	ЛПП 14.9в	19	0,4
-01	ЛПП 14.9в-с	19с	0,4

Зав.отд.	Кодыш		1.050.9-4.93.1-19	
Н.контр.	Мельников		Площадка лестничная ЛПП 14.9в, ЛПП 14.9в-с	Стадия: Р; Лист: ; Листов: 1
ГИП	Мельников			ЦНИИПромзданий
Исполн.	Воробьева			

Зав.отд.	Кодыш		1.050.9-4.93.1-19 СБ	
Н.контр.	Мельников		Площадка лестничная ЛПП 14.9в, ЛПП 14.9в-с Сборочный чертеж	Стадия: Р; Масса: см. табл.; Масштаб:
ГИП	Мельников			Лист: ; Листов: 1
Исполн.	Воробьева			ЦНИИПромзданий

Взам.инв.№ | Подпись и дата | Инв.№подл.

поз.	обозначение	наименование	кол.	примеч.
		Документация		
	1.050.9-4.93.1-20 СБ	Сборочный чертеж		
	-58	Узел 24		
	-ТО	Техническое описание		
	- РС	Ведомость расхода стали		
		Сборочные единицы		
1	1.050.9-4.93.2-45	Каркас КР29	2	
2	-46	Каркас КР34	1	
3	-44	Каркас КР27	1	
4	-50	Сетка арматурная С12	1	
5	-61	Изделие закладное МН5	2	
6	-57	Изделие закладное МН1	2	
7	-59	Изделие закладное МН3	1	
		Детали		
8	1.050.9-4.93.2-67	Петля монтажная	4	
		Материалы		
		Бетон класса В25	0,20 м³	
	Переменные	данные для исполнений		
	1.050.9-4.93.1-20 (ЛПП 14.12в)			
		Документация		
	1.050.9-4.93.1-58	Узел 19		
	1.050.9-4.93.1-20-01 (ЛПП 14.12в-с)			
		Документация		
	1.050.9-4.93.1-58	Узел 19с		
		Сборочные единицы		
9	1.050.9-4.93.2-60	Изделие закладное МН4	2	

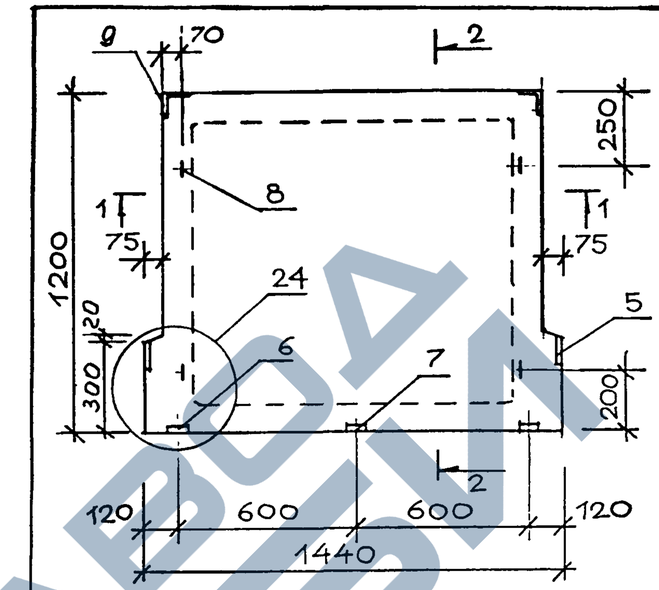

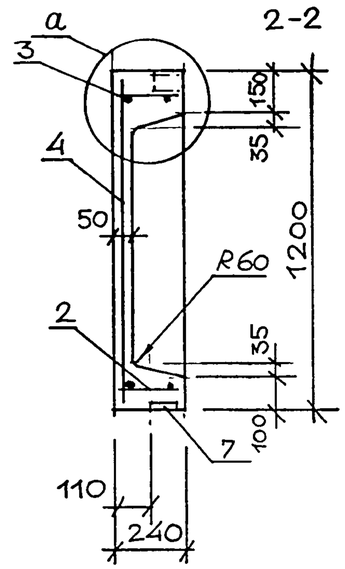

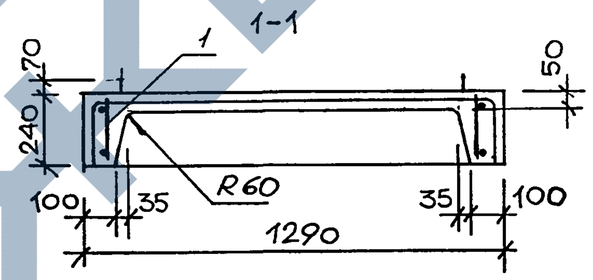

обозначение	марка	α	масса т
1.050.9-4.93.1-20	ЛПП 14.12в	19	0,5
-01	ЛПП 14.12в-С	19 с	0,5

Зав.отд.	Кодыш		
Н.контр.	Мельников		
ГИП	Мельников		
Исполн.	Воробьева		

1.050.9-4.93.1-20

Площадка лестничная ЛПП 14.12в, ЛПП 14.12в-с

стадия	лист	листов
Р		1

ЦНИИПромзданий

Зав.отд.	Кодыш		
Н.контр.	Мельников		
ГИП	Мельников		
Исполн.	Воробьева		

1.050.9-4.93.1-20СБ

Площадка лестничная ЛПП 14.12в, ЛПП 14.12в-с. Сборочный чертеж

стадия	масса	масштаб
Р	см. табл.	

лист	листов 1

ЦНИИПромзданий

Инв.№ подл. | Подпись и дата | Взам.инв.№

Инв.№ подл. | Подпись и дата | Взам.инв.№

Поз.	Обозначение	Наименование	Кол.	Примеч.
		Документация		
	1.050.9-4.93.1-21 СБ	Сборочный чертеж		
	-58	Узел 24		
	-ТО	Техническое описание		
	-РС	Ведомость расхода стали		
		Сборочные единицы		
1	1.050.9-4.93.2-45.	Каркас КР30	2	
2	-46	Каркас КР34	1	
3	-44	Каркас КР27	2	
4	-50	Сетка арматурная С13	1	
5	-61	Изделие закладное МН5	2	
6	-57	Изделие закладное МН1	2	
7	-59	Изделие закладное МН3	1	
		Детали		
8	1.050.9-4.93.2-67.	Петля монтажная П3	4	
		Материалы		
		Бетон класса В25	0,24 м³	
	Переменные данные для исполнений			
	1.050.9-4.93.1-21. (ЛПП 14.13в)			
		Документация		
	1.050.9-4.93.1-58	Узел 20		
	1.050.9-4.93.1-21-01 (ЛПП 14.13в-с)			
		Документация		
	1.050.9-4.93.1-58	Узел 20с		
		Сборочные единицы		
9	1.050.9-4.93.2-60	Изделие закладное МН4	2	

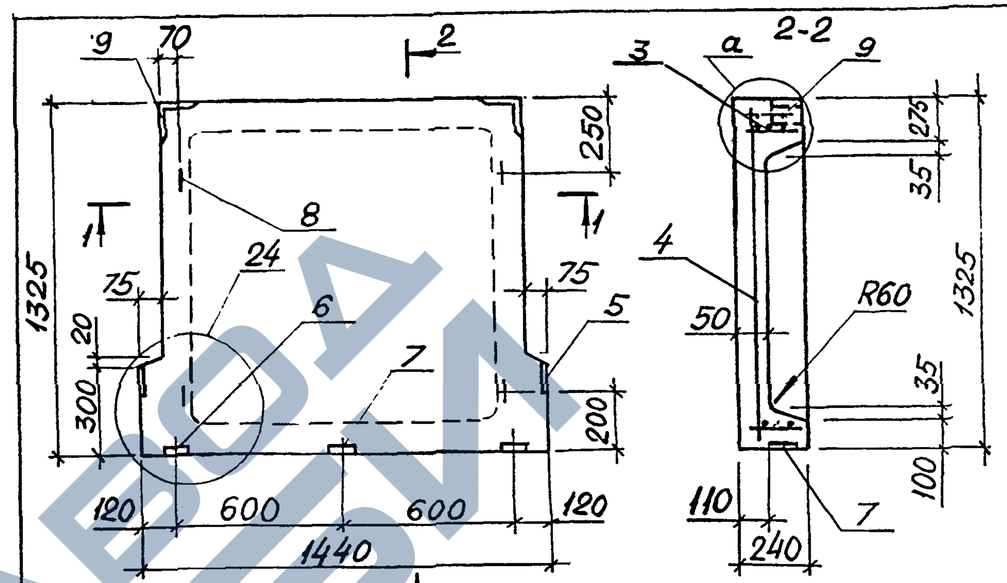

Обозначение	Марка	а	Масса, т
1.050.9-4.93.1-21	ЛПП 14.13в	20	0,6
-01	ЛПП 14.13в-С	20с	0,6

Зав.отд.	Кодыш	
Н.контр.	Мельников	
ГИП	Мельников	
Исполн.	Воробьева	

1.050.9-4.93..1-21

Площадка лестничная ЛПП14.13в, ЛПП14.13в-с

Стадия	Лист	Листов
Р		1

ЦНИИПРОМЗДАНИЙ

Зав.отд.	Кодыш	
Н.контр.	Мельников	
ГИП	Мельников	
Исполн.	Воробьева	

1.050.9-4.93.1-21 СБ

Площадка лестничная ЛПП14.13в, ЛПП14.13в-С. Сборочный чертеж

Стадия	Масса	Масштаб
Р	см. табл.	
Лист	Листов 1	

ЦНИИПРОМЗДАНИЙ

Ц 00230-01 29

Инв.№ подл. | Подпись и дата | Взам.инв.№

Инв.№ подл. | Подпись и дата | Взам.инв.№

поз.	обозначение	наименование	кол.	примеч.
		Документация		
	1.050.9-4.93.1-22 СБ	Сборочный чертеж		
	-58	Узел 24		
	-ТО	Техническое описание		
	-РС	Ведомость расхода стали		
		Сборочные единицы		
1	1.050.9-4.93.2-54	Каркас КР-31	2	
2	-55	Каркас КР-34	1	
3	-53	Каркас КР-27	1	
4	-50	Сетка арматурная С14	1	
5	-61	Изделие закладное МН5	2	
6	-57	Изделие закладное МН1	2	
7	-59	Изделие закладное МН3	1	
		Детали		
8	1.050.9-4.93.2-67	Петля монтажная П3	4	
		Материалы		
		Бетон класса В25	0,24 м³	
	Переменные данные для исполнения			
	1.050.9-4.93.1-22 (ЛПП 14.15в)			
		Документация		
	1.050.9-4.93.1-58	Узел 19		
	1.050.9-4.93.1-22-01 (ЛПП 14.15в-с)			
		Документация		
	1.050.9-4.93.1-58	Узел 19с		
		Сборочные единицы		
9	1.050.9-4.93.2-60	Изделие закладное МН4	2	

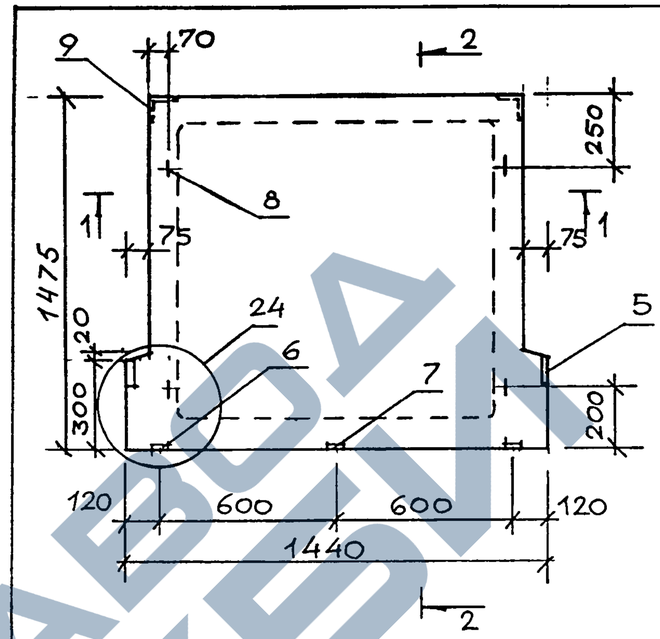

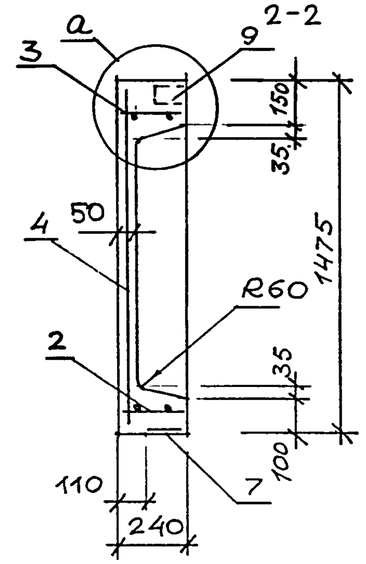

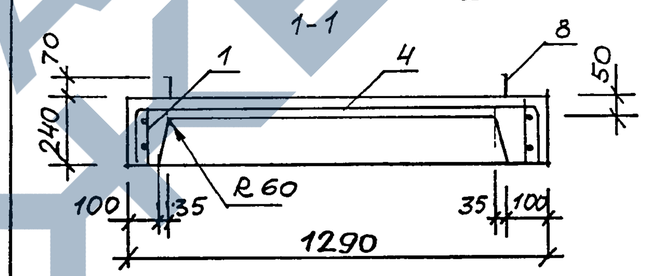

обозначение	марка	q	масса т
1.050.9-4.93.1-22	ЛПП 14.15в	19	0,6
-01	ЛПП 14.15в-с	19с	0,6

Зав.отд.	Кодыш		
Н.контр.	Мельников		
ГИП	Мельников		
Исполн.	Воробьева		

1.050.9-4.93.1-22

Площадка лестничная ЛПП 14.15в, ЛПП 14.15в-с

стадия	лист	листов
Р		1

ЦНИИПромзданий

Зав.отд.	Кодыш		
Н.контр.	Мельников		
ГИП	Мельников		
Исполн.	Воробьева		

1.050.9-4.93.1-22СБ

Площадка лестничная ЛПП 14.15в, ЛПП 14.15в-с, Сборочный чертеж

стадия	масса	масштаб
Р	см. табл.	
лист	листов 1	

ЦНИИПромзданий

Инв.№подл. | Подпись и дата | Взам.инв.№

поз.	обозначение	наименование	кол.	прим.
		Документация		
	1.050.9-4.93.1-23 СБ	Сборочный чертеж		
	-58	Узел 24		
	-ТО	Техническое описание		
	-РС	Ведомость расхода стали		
		Сборочные единицы		
1	1.050.9-4.93.2-54	Каркас КР31	2	
2	-55	Каркас КР35	1	
3	-53	Каркас КР27	2	
4	-50	Сетка арматурная С14	1	
5	-61	Изделие закладное МН5	2	
6	-57	Изделие закладное МН1	2	
7	-59	Изделие закладное МН3	1	
		Детали		
8	1.050.9-4.93.2-67	Петля монтажная П3	4	
		Материалы		
		Бетон класса В25	0,30 м³	
	Переменные данные для исполнения			
	1.050.9-4.93.1-23 (ЛПП 15.15в)			
		Документация		
	1.050.9-4.93.1-58	Узел 21		
	1.050.9--4.93.1-23-01 (ЛПП 15.15в-с)			
		Документация		
	1.050.9-4.93.1-58	Узел 21с		
		Сборочные единицы		
9	1.050.9-4.93.2-60	Изделие закладное МН4	2	

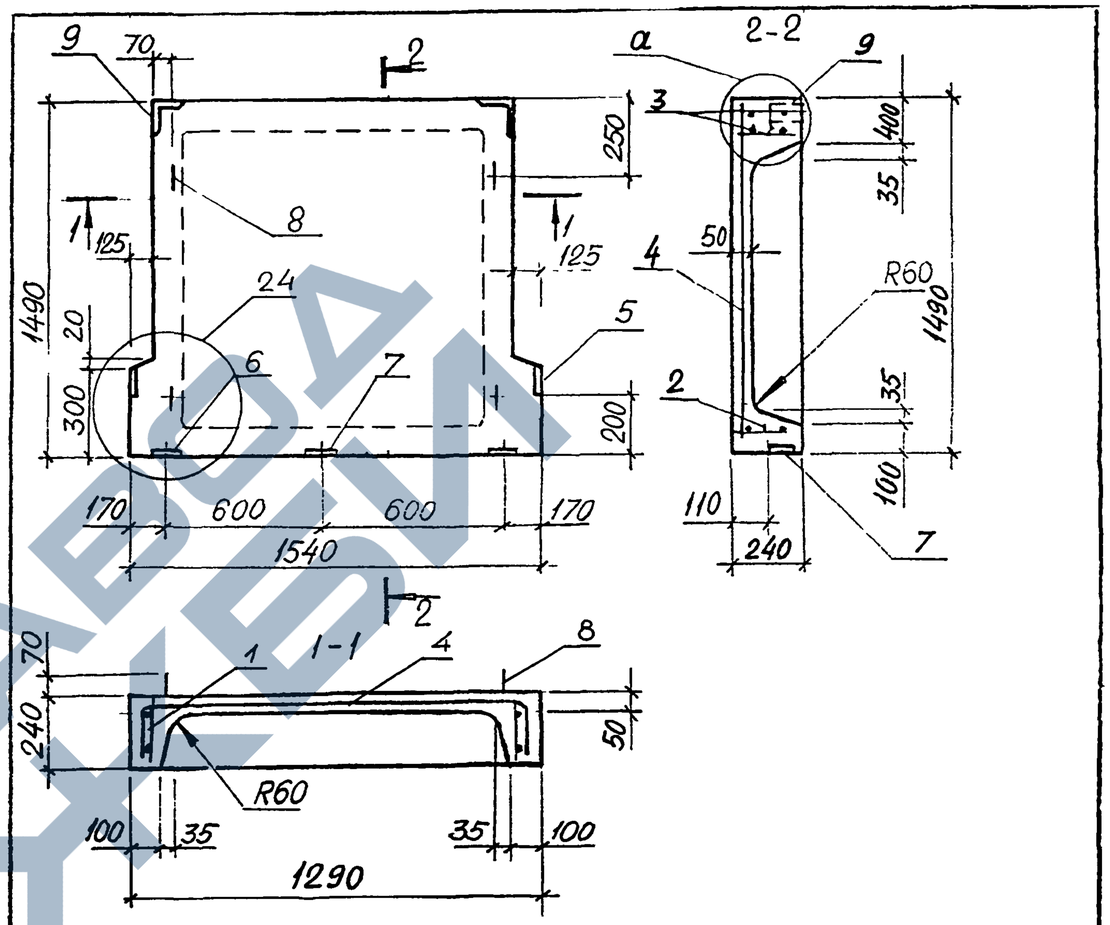

обозначение	марка	а	масса т
1.050.9-4.93.1-23	ЛПП 15.15в	21	0,73
-01	ЛПП 15.15в-с	21с	0,73

Взам. инв. № | Подпись и дата | Инв. № подл.

Зав. отд.	Кодыш		
Н. контр.	Мельников		
ГИП	Мельников		
Испол.	Воробьева		

1.050.9-4.93.1-23

Площадка лестничная ЛПП 15.15в, ЛПП 15.15в-с

стадия	лист	листов
Р		1

ЦНИИПРОМЗДАНИЙ

Взам. инв. №

Подпись и дата

Инв. № подл.

Зав. отд.	Кодыш	
Н. контр.	Мельников	
ГИП	Мельников	
Испол.	Воробьева	

1.050.9-4.93.1-23 СБ

Площадка лестничная ЛПП 15.15в, ЛПП 15.15в-с. Сборочный чертеж

стадия	масса	масштаб
Р	см. табл.	

лист	листов 1

ЦНИИПРОМЗДАНИЙ

Ц.60230-01 31

поз.	обозначение	наименование	кол.	примеч.
		Документация		
	1.050.9-4.93.1-24СБ	Сборочный чертеж		
	-58	Узел 24		
	-ТО	Техническое описание		
	-РС	Ведомость расхода стали		
		Сборочные единицы		
1	1.050.9-4.93.2-54	Каркас КР31	2	
2	-56	Каркас КР35	1	
3	-44	Каркас КР27	2	
4	-50	Сетка арматурная С14	1	
5	-61	Изделие закладное МН5	2	
6	-57	Изделие закладное МН1	2	
7	-59	Изделие закладное МН3	1	
8	-58	Изделие закладное МН2	2	
		Детали		
9	1.050.9-4.93.2-67.	Петля монтажная ПЗ	4	
		Материалы		
		Бетон класса В25	0.31	м³
	Переменные	данные для исполнений		
	1.050.9-4.93	1-24. (ЛПП 16.15в)		
		Документация		
	1.050.9-4.93.1-58	Узел 22		
	1.050.9-4.93.1-24-01	(ЛПП 16.15в-с)		
		Документация		
	1.050.9-4.93.1-58	Узел 22с		
		Сборочные единицы		
10	1.050.9-4.93.2-60	Изделие закладное МН4	2	

Инв. № подл. | Подпись и дата | Взам. инв. №

Зав. отд.	Кодыш		
Н. контр.	Мельников		
ГИП	Мельников		
Исполн.	Воробьева		

1.050.9-4.93.1-24

Площадка лестничная ЛПП 16.15в, ЛПП 16.15в-с

стадия	лист	листов
Р		1

ЦНИИПРОМЗДАНИЙ

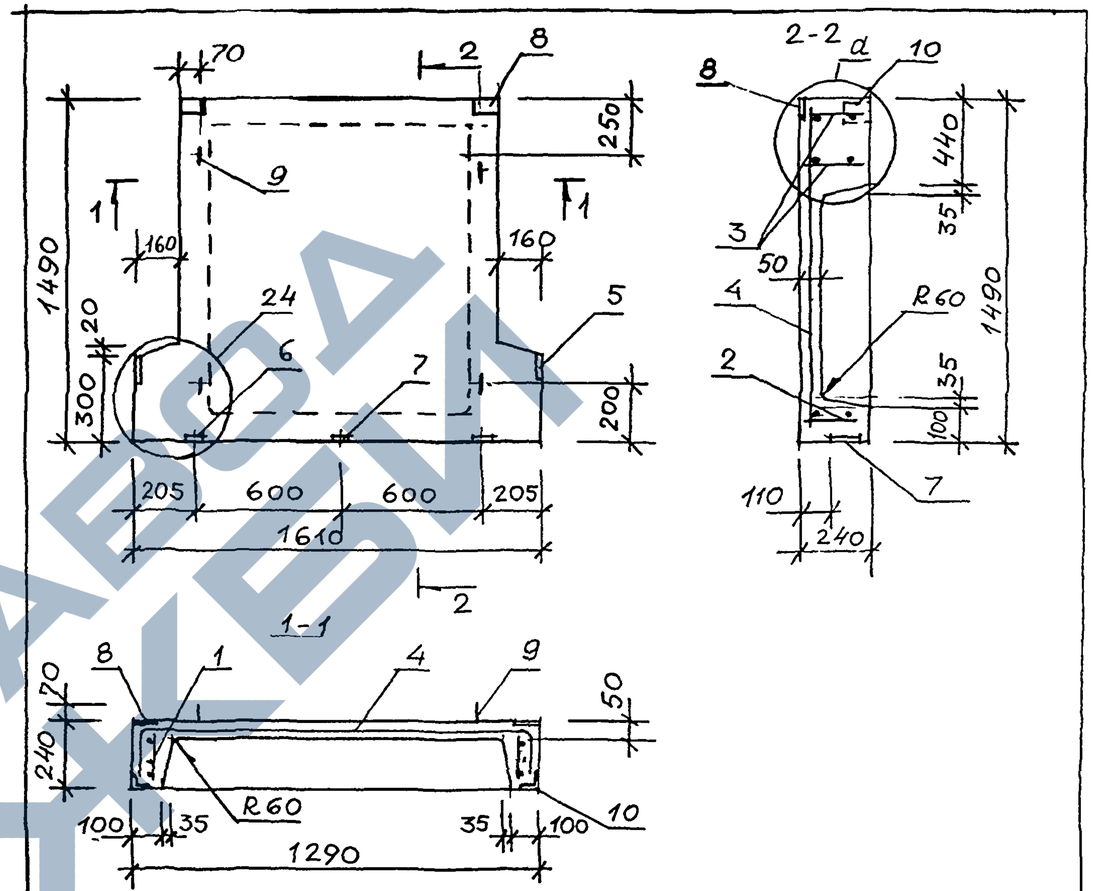

обозначение	марка	а	масса т
1.050.9-4.93.1-24	ЛПП 16.15в	22	0,78
-01	ЛПП 16.15в-с	22с	0,78

Инв. № подл. | Подпись и дата | Взам. инв. №

Зав. отд.	Кодыш		
Н. контр.	Мельников		
ГИП	Мельников		
Исполн.	Воробьева		

1.050.9-4.93.1-24СБ

Площадка лестничная ЛПП 16.15в, ЛПП 16.15в-с. Сборочный чертеж

стадия	масса	масштаб
Р	см. табл.	
лист	листов 1	

ЦНИИПРОМЗДАНИЙ

поз.	обозначение	наименование	кол.	примеч.
		Документация		
	1.050.9-4.93.1-25 СБ	Сборочный чертеж		
	-58	Узел 24		
	-ТО	Техническое описание		
	- РС	Ведомость расхода стали		
		Сборочные единицы		
1	1.050.9-4.93.2-55	Каркас КР33	2	
2	-56	Каркас КР35	1	
3	-53	Каркас КР27	2	
4	-50	Сетка арматурная С15	1	
5	-61	Изделие закладное МН5	2	
6	-57	Изделие закладное МН1	2	
7	-59	Изделие закладное МН3	1	
8	-58	Изделие закладное МН2	2	
		Детали		
9	1.050.9-4.93.2-67	Петля монтажная П3	4	
		Материалы		
		Бетон класса В25	0.16 м³	
	Переменные	данные для исполнения		
	1.050.9-4.93.1-25	(ЛПП 16.16в)		
		Документация		
	1.050.9-4.93.1-58	Узел 23		
	1.050.9-4.93.1-25-01	(ЛПП 16.16в-с)		
		Документация		
	1.050.9-4.93.1-58	Узел 23с		
		Сборочные единицы		
10	1.050.9-4.93.2-60	Изделие закладное МН-4	2	

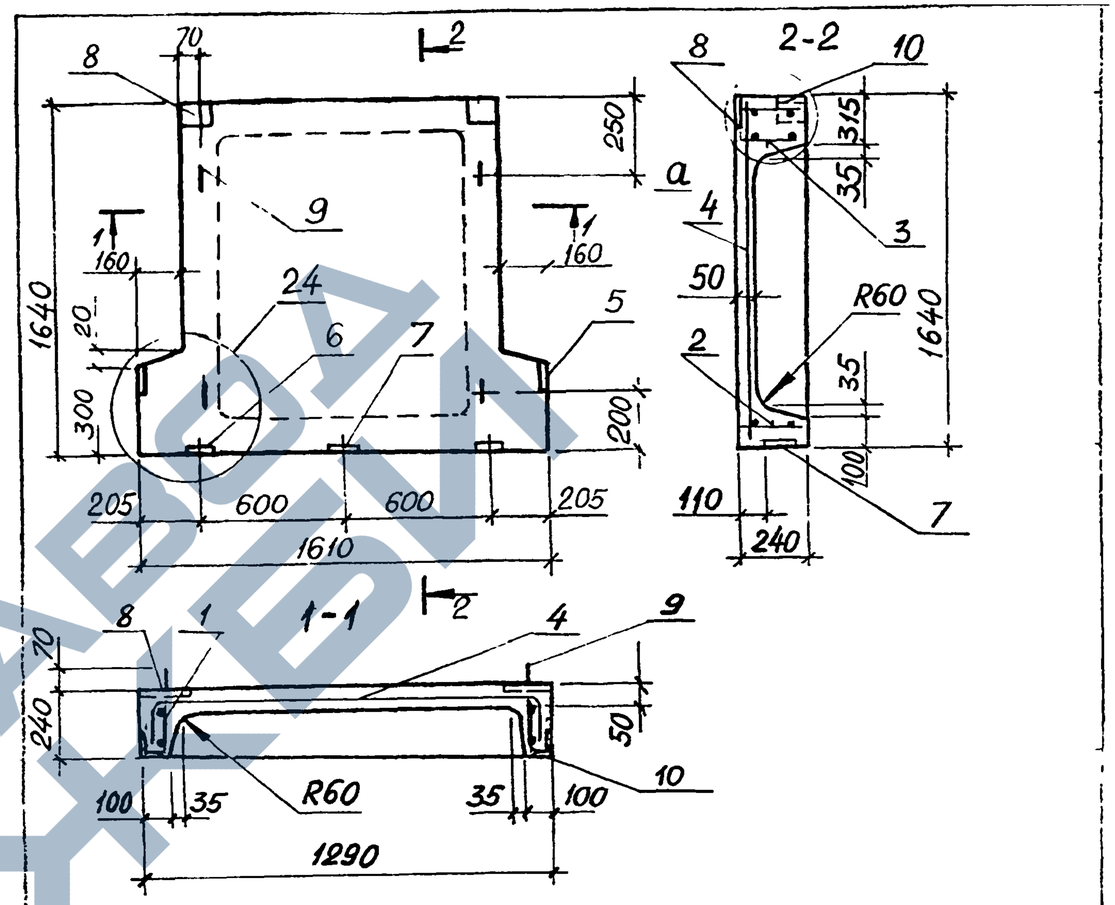

обозначение	марка	a	масса т
1.050.9-4.93.1-25	ЛПП 16.16в	23	0,4
-01	ЛПП 16.16в-с	23с	0,4

Зав.отд.	Кодыш	
Н.контр.	Мельников	
ГИП	Мельников	
Испол.	Воробьева	

1.050.9-4.93.1-25

Площадка лестничная ЛПП 16.16в, ЛПП 16.16в-с

стадия	лист	листов
Р		1

ЦНИИПромзданий

Зав.отд.	Кодыш	
Н.контр.	Мельников	
ГИП	Мельников	
Испол.	Воробьева	

1.050.9-4.93.1-25 СБ

Площадка лестничная ЛПП 16.16в, ЛПП 16.16в-с. Сборочный чертеж

стадия	масса	масштаб
Р	см. табл.	
лист	листов 1	

ЦНИИПромзданий

ЦОО230-01 33

https://zavodjbi.com/

Поз.	Обозначение	Наименование	Кол.	Прим.
		Документации		
	1.050.9 -4.93.1-26 СБ	Сборочный чертеж		
	-ТО	Техническое описание		
	- РС	Ведомость расхода стали		
	-58	Узел 25,26		
		Сборочные единицы		
2	1.050.9 -4.93.2-23.	Каркас КП23	1	
3	-62.	Изделие закладное МН6	4	
5	- Б.4.	ф10 А-III ℓ-190 0,10кг	4	
		Детали		
4	1.050.9 -4.93.2-67	Петля монтажная П3	4	
	Переменные данные для исполнения			
		1.050.9-4.93.1-26 (ЛР12)		
		Сборочные единицы		
1	1.050.9-4.93 2-19	Каркас КП19	2	
		Материалы		
		Бетон класса В25	0,34м^3	

Поз.	Обозначение	Наименование	Кол.	Прим.
		1.050.9- 4.93.1-26-01 (ЛР13)		
		Сборочные единицы		
1	1.050.9 -4.93.2-20	Каркас КП20	2	
		Материалы		
		Бетон класса В25	0,35м^3	
		1.050.9- 4.93.1-26-02 (ЛР14)		
		Сборочные единицы		
1	1.050.9-4.93.2-21	Каркас КП21	2	
		Материалы		
		Бетон класса В25	0,37м^3	
		1.050.9- 4.93.1-26-03 (ЛР16)		
		Сборочные единицы		
1	1.050.9-4.93.2-22.	Каркас КП22	2	
		Материалы		
		Бетон класса В25	0,39м^3	

Инв. № подл. | Подпись и дата | Взам. инв. №

Зав. отд.	Кодыш		
Н. контр.	Мельников		
ГИП	Мельников		
Инж	Малышева		

1.050.9 -4.93.1 - 26

Рама лестничная ЛР12, ЛР13, ЛР14, ЛР16

Стадия	Лист	Листов
Р		1

ЦНИИПромзданий

https://zavodjbi.com/

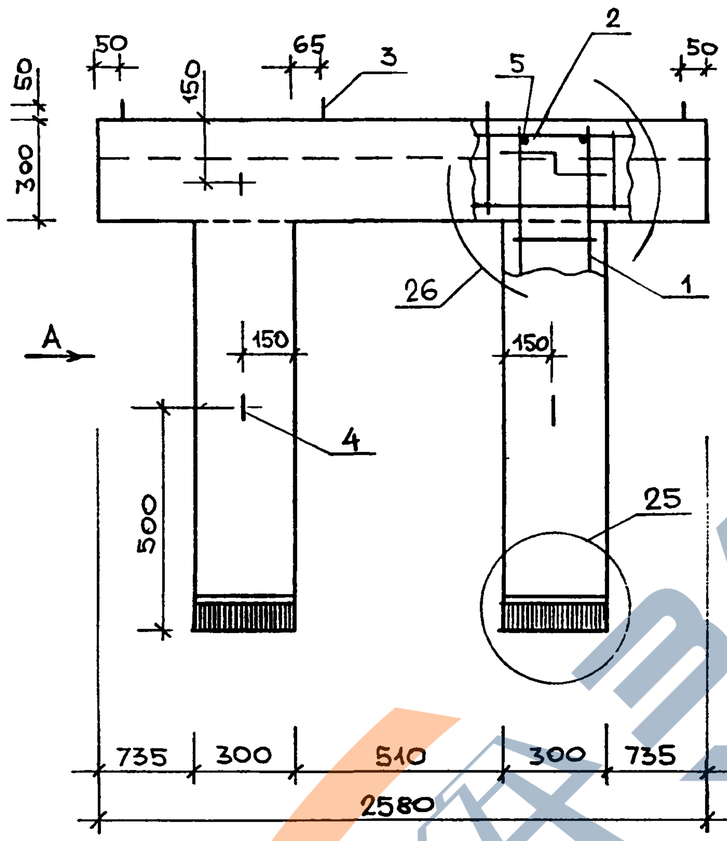

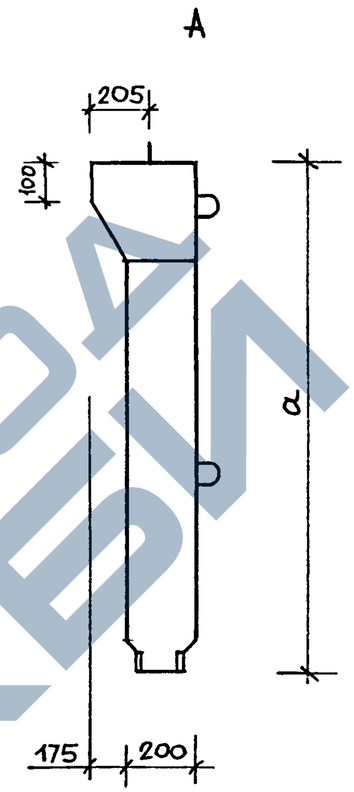

ОБОЗНАЧЕНИЕ	МАРКА РАМЫ	a мм	МАССА т
1.050.9 - 4.93.1-26	ЛР12	1160	0,85
-01	ЛР13	1260	0,88
-02	ЛР14	1410	0,93
-03	ЛР16	1560	0,98

ВЗАМ. ИНВ. N | ПОДПИСЬ И ДАТА | ИНВ. N ПОДЛ.

Зав. отд.	Кодыш	
Н. Контр.	Мельников	
ГИП	Мельников	
Инж.	Малышева	

1.050.9 - 4.93.1-26 СБ

Рама лестничная ЛР12, ЛР13, ЛР14, ЛР16 Сборочный чертеж

Стадия	Масса	Масштаб
Р	см. табл.	

Лист | Листов 1

ЦНИИПРОМЗДАНИЙ

Ц 00230-01 35

https://zavodjbi.com/

Поз.	Обозначение	Наименование	Кол.	Прим.
		Документация		
	1.050.9-4.93.1-27 СБ	Сборочный чертеж		
	-ТО	Техническое описание		
	РС	Ведомость расхода стали		
	Переменные	данные для исполнения		
		1.050.9-4.93.1-27 (1АН 13.3)		
		Сборочные единицы		
1	1.050.9-4.93.2-52	Сетка арматурная С21	1	
		Материалы		
		Бетон класса В25	0,019	м³
		1.050.9-4.93.1-27-01 (1АН123)		
		Сборочные единицы		
1	1.050.9-4.93.2-51	Сетка арматурная С18	1	
		Материалы		
		Бетон класса В25	0,017	м³

Взам. инв. N | Подпись и дата | Инв. N подл.

Зав.отд.	Кодыш	
Н.контр.	Мельников	
ГИП	Мельников	
Инж.	Малышева	

1.050.9-4.93.1-27

Проступь накладная 1АН 13.3, 1АН 12.3

Стадия	Лист	Листов
Р		1

ЦНИИПРОМЗДАНИЙ

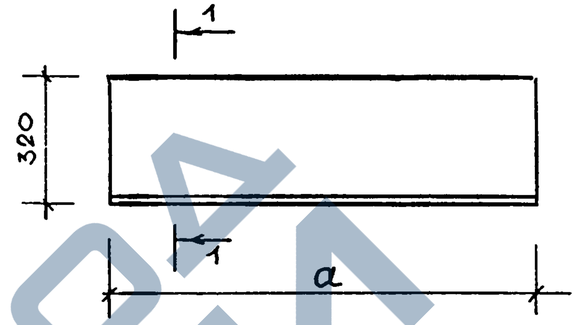

1-1

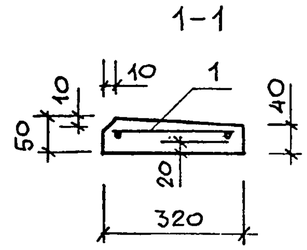

Обозначение	Марка	a, мм	Масса, кг
1.050.9-4.93.1-27	1АН 13.3	1350	49,0
-01	1АН 12.3	1210	44,0

Взам. инв. N | Подпись и дата | Инв. N подл.

Зав отд	Кодыш	
Н.контр.	Мельников	
ГИП	Мельников	
Инж.	Малышева	

1.050.9-4.93.1-27СБ

Проступь накладная 1АН13.3, 1АН12.3 Сборочный чертеж

Стадия	Масса	Масштаб
Р	см. табл.	

Лист	Листов 1

ЦНИИПРОМЗДАНИЙ

ЦП00230-01 36

Поз.	Обозначение	Наименование	Кол.	Прим.
		Документация		
	1.050.9-4.93.1-28 СБ	Сборочный чертеж		
	-ТО	Техническое описание		
	- РС	Ведомость расхода стали		
	Переменные	данные для исполнения		
		1.050.9-4.93.1-28 (2АН 14.3)		
		Сборочные единицы		
1	1.050.9-4.93.2-52	Сетка арматурная С23	1	
		Материалы		
		Бетон класса В25	0,018	м³
		1.050.9-4.93.1-28-01 (2АН 14.5)		
		Сборочные единицы		
1	1.050.9-4.93.2-52	Сетка арматурная С24	1	
		Материалы		
		Бетон класса В25	0,026	м³
		1.050.9-4.93.1-28-02 (2АН 13.3)		
		Сборочные единицы		
1	1.050.9-4.93.2-52	Сетка арматурная С21	1	
		Материалы		
		Бетон класса В25	0,018	м³

Взам. инв. № | Подпись и дата | Инв. № подл.

Зав. отд.	Кодыш		1.050.9-4.93.1-28
Н. контр.	Мельников		
ГИП	Мельников		Проступь накладная 2АН 14.3; 2АН 14.5, 2АН 13.3
Инж.	Малышева		Стадия: Р; Лист; Листов: 1
			ЦНИИПРОМЗДАНИЙ

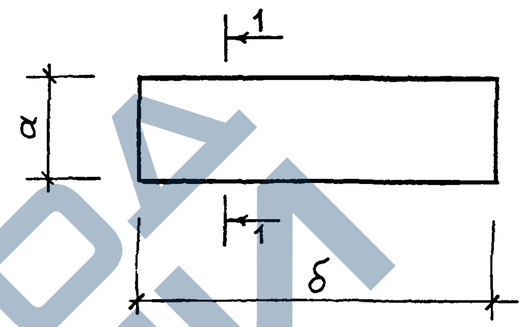

1-1

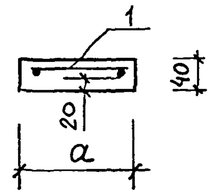

Обозначение	Марка	α, мм	δ, мм	Масса, кг
1.050.9-4.93.1-28	2АН 14.3	330	1385	45,0
-01	2АН 14.5	470	1385	65,0
-02	2АН 13.3	330	1335	45,0

Взам. инв. № | Подпись и дата | Инв. № подл.

Зав. отд.	Кодыш		1.050.9-4.93.1-28 СБ
Н. контр.	Мельников		Проступь накладная 2АН 14.3, 2АН 14.5, 2АН 13.3. Сборочный чертеж
ГИП	Мельников		Стадия: Р; Масса: см. табл.; Масштаб
Инж.	Малышева		Лист; Листов: 1
			ЦНИИПРОМЗДАНИЙ

Поз.	Обозначение	Наименование	Кол.	Прим.
		Документация		
	1.050.9-4.93.1-29 СБ	Сборочный чертеж		
	-ТО	Техническое описание		
	- РС	Ведомость расхода стали		
	Переменные	Данные для исполнения		
		1.050.9-4.93.1-29 (2АН 13,5)		
		Сборочные единицы		
1	1.050.9-4.93.2-52	Сетка арматурная С22	1	
		Материалы		
		Бетон класса В25	0,025	м³
		1.050.9-4.93.1-29-01 (2АН 12,3)		
		Сборочные единицы		
1	1.050.9-4.93.2-51	Сетка арматурная С19	1	
		Материалы		
		Бетон класса В25	0,017	м³
		1.050.9-4.93.1-29-02 (2АН 12,5)		
		Сборочные единицы		
1	1.050.9-4.93.2-51	Сетка арматурная С20	1	
		Материалы		
		Бетон класса В25	0,024	м³

Взам. инв. N | Подпись и дата | Инв. N подл.

Зав.отд.	Кодыш		
Н.контр.	Мельников		
ГИП	Мельников		
Инж.	Малышева		

1.050.9-4.93.1-29

Проступь накладная 2АН 13,5; 2АН 12,3; 2АН 12,5

Стадия	Лист	Листов
Р		1

ЦНИИПРОМЗДАНИЙ

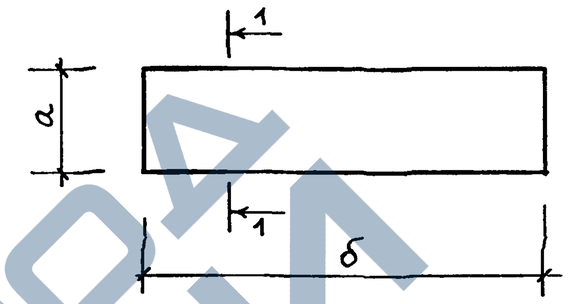

1-1

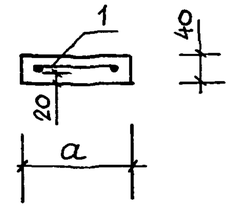

Обозначение	Марка	а, мм	б, мм	Масса, кг
1.050.9-4.93.1-29	2АН 13.5	470	1335	63,0
-01	2АН 12.3	330	1285	43,0
-02	2АН 12.5	470	1285	60,0

Взам. инв. N | Подпись и дата | Инв. N подл.

Зав.отд.	Кодыш		
Н.контр.	Мельников		
ГИП	Мельников		
Инж.	Малышева		

1.050.9-4.93.1-29 СБ

Проступь накладная 2АН 13,5; 2АН 12,3; 2АН 12,5. Сборочный чертеж

Стадия	Масса	Масштаб
Р	см. табл.	

Лист	Листов 1

ЦНИИПРОМЗДАНИЙ

ПОЗ.	ОБОЗНАЧЕНИЕ	НАИМЕНОВАНИЕ	КОЛ.	ПРИМ.
		ДОКУМЕНТАЦИЯ		
	1.050.9 -4.93 1-30 СБ	Сборочный чертеж		
	- ТО	Техническое описание		
	- РС	Ведомость расхода стали		
	ПЕРЕМЕННЫЕ	ДАННЫЕ ДЛЯ ИСПОЛНЕНИЯ		
		1050.9-4.93.1-30 (2ЛН 9.5)		
		СБОРОЧНЫЕ ЕДИНИЦЫ		
1	1.050.9 - 4.93.2-51	Сетка арматурная С16	1	
		МАТЕРИАЛЫ		
		Бетон класса В25	0,017	$м^3$
		1.050.9-4.93.1-30-01 (2ЛН 9.6)		
		СБОРОЧНЫЕ ЕДИНИЦЫ		
1	1.050.9 -4.93.2-51	Сетка арматурная С17	1	
		МАТЕРИАЛЫ		
		Бетон класса В25	0,020	$м^3$

Зав.отд.	Кодыш		1.050.9 - 4.93.1-30
Н.контр.	Мельников		
ГИП	Мельников		
Инж.	Малышева		Проступь накладная 2ЛН 9.5, 2ЛН 9.6

СТАДИЯ	ЛИСТ	ЛИСТОВ
Р		1

ЦНИИПРОМЗДАНИЙ

ВЗАМ. ИНВ. N | ПОДПИСЬ И ДАТА | ИНВ. N ПОДЛ.

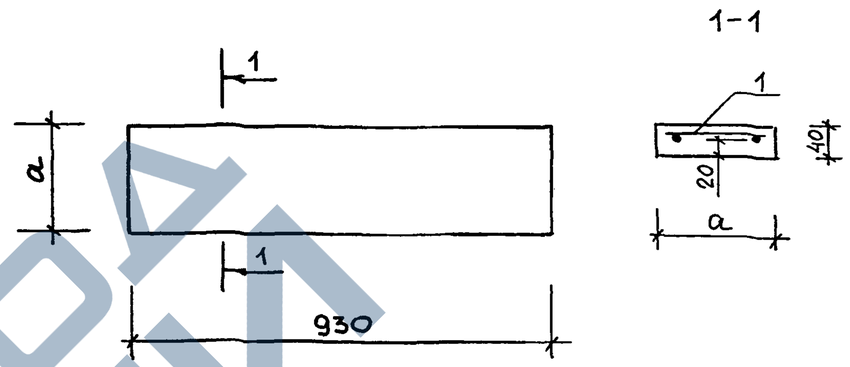

ОБОЗНАЧЕНИЕ	МАРКА	a, мм	МАССА, кг
1.050.9 - 4.93.1-30	2ЛН 9.5	460	43,0
-01	2ЛН 9.6	535	50.0

Зав.отд.	Кодыш		1.050.9 - 4.93.1-30 СБ
Н.контр.	Мельников		
ГИП	Мельников		Проступь накладная 2ЛН 9.5, 2ЛН 9.6. Сборочный чертеж
Инж.	Малышева		

СТАДИЯ	МАССА	МАСШТАБ
Р	СМ. ТАБЛ.	

ЛИСТ | ЛИСТОВ 1

ЦНИИПРОМЗДАНИЙ

ВЗАМ. ИНВ. N | ПОДПИСЬ И ДАТА | ИНВ. N ПОДЛ.

Поз.	Обозначение	Наименование	Кол.	Прим.
		Документация		
	1.050.9-4.93.1-31 СБ	Сборочный чертеж		
	-ТО	Техническое описание		
	- РС	Ведомость расхода стали		
	Переменные	**Данные для исполнения**		
		1.050.9-4.93.1-31 (2АН 14.3в)		
		Сборочные единицы		
1	1.050.9-4.93.2-52	Сетка арматурная С23	1	
		Материалы		
		Бетон класса В25	0,018 м³	
		1.050.9-4.93.1-31-01 (2АН 14.5в)		
		Сборочные единицы		
1	1.050.9-4.93.2-52.	Сетка арматурная С24	1	
		Материалы		
		Бетон класса В25	0,026 м³	
		1.050.9-4.93.1-31-02 (2АН 13.3в)		
		Сборочные единицы		
1	1.050.9-4.93.2-52	Сетка арматурная С21	1	
		Материалы		
		Бетон класса В25	0,018 м³	

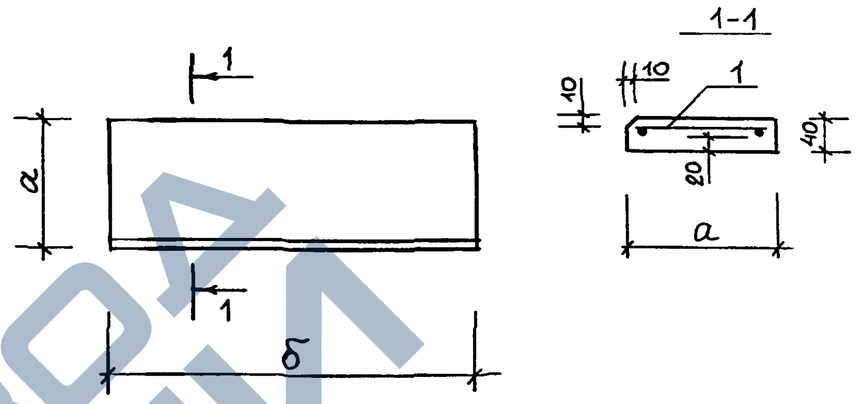

Обозначение	Марка	а, мм	б, мм	Масса, кг
1.050.9-4.93.1-31	2АН 14.3в	330	1385	45,0
-01	2АН 14.5в	470	1385	65,0
-02	2АН 13.3в	330	1335	45,0

Взам. инв. N | Подпись и дата | Инв. N подл.

Зав.отд.	Кодыш	
Н.контр.	Мельников	
ГИП	Мельников	
Инж.	Малышева	

1.050.9-4.93.1-31

Проступь накладная 2АН 14.3в; 2АН 14.5в, 2АН 13.3в

Стадия	Лист	Листов
Р		1

ЦНИИПРОМЗДАНИЙ

1.050.9-4.93.1-31 СБ

Проступь накладная 2АН 14.3в; 2АН 14.5в, 2АН 13.3в. Сборочный чертеж

Стадия	Масса	Масштаб
Р	см. табл.	

Лист | Листов 1

ЦНИИПРОМЗДАНИЙ

Поз.	Обозначение	Наименование	Кол.	Прим.
		Документация		
	1.050.9-4.93.1-32 СБ	Сборочный чертеж		
	-ТО	Техническое описание		
	- РС	Ведомость расхода стали		
	Переменные	данные для исполнения		
		1.050.9-4.93.1-32 (2АН 13.5в)		
		Сборочные единицы		
1	1.050.9-4.93.2-52	Сетка арматурная С22	1	
		Материалы		
		Бетон класса В25	0,025	м³
		1.050.9-4.93.1-32-01 (2АН 12.3в)		
		Сборочные единицы		
1	1.050.9-4.93.2-51	Сетка арматурная С19	1	
		Материалы		
		Бетон класса В25	0,017	м³

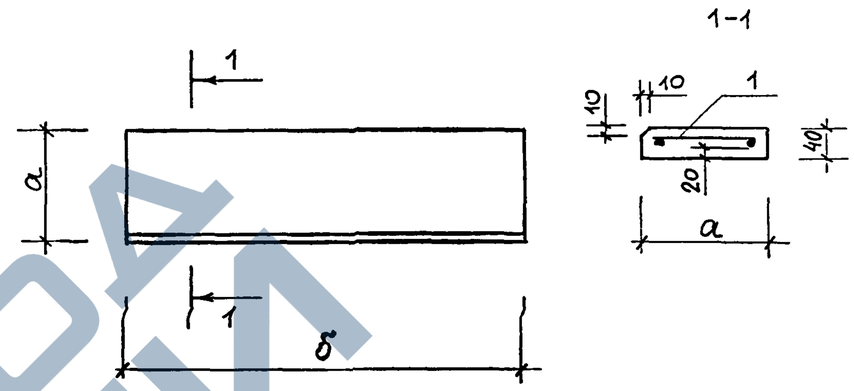

Обозначение	Марка	а, мм	б, мм	Масса, кг
1.050.9-4.93.1-32	2АН 13.5в	470	1335	63,0
-01	2АН 12.3в	330	1285	43,0

Зав.отд.	Кодыш		
Н.контр.	Мельников		
ГИП	Мельников		
Инж.	Малышева		

1.050.9-4.93 1-32

Проступь накладная 2АН 13.5в, 2АН 12.3в

Стадия	Лист	Листов
Р		1

ЦНИИПРОМЗДАНИЙ

Взам. инв. N | Подпись и дата | Инв. N подл.

Зав.отд.	Кодыш		
Н.контр.	Мельников		
ГИП	Мельников		
Инж.	Малышева		

1.050.9-4.93.1-32 СБ

Проступь накладная 2АН 13.5в, 2АН 12.3в. Сборочный чертеж

Стадия	Масса	Масштаб
Р	см. табл.	

Лист	Листов 1

ЦНИИПРОМЗДАНИЙ

Взам. инв. N | Подпись и дата | Инв. N подл.

Поз.	Обозначение	Наименование	Кол.	Прим.
		Документация		
	1.050.9-4.93.1-33 СБ	Сборочный чертеж		
	-ТО	Техническое описание		
	- РС	Ведомость расхода стали		
	Переменные	**Данные для исполнения**		
		1.050.9-4.93.1-33 (2АН 12.5в)		
		Сборочные единицы		
1	1.050.9-4.93.2-51	Сетка арматурная С20	1	
		Материалы		
		Бетон класса В25	0,02	м³
		1.050.9-4.93.1-33-01 (2АН 9.5в)		
		Сборочные единицы		
1	1.050.9-4.93.2-51	Сетка арматурная С16	1	
		Материалы		
		Бетон класса В25	0,017	м³

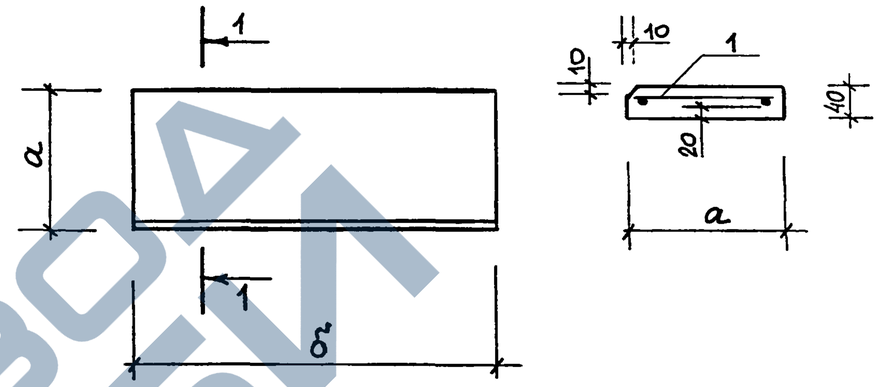

Обозначение	Марка	а, мм	б, мм	Масса, кг
1.050.9-4.93.1-33	2АН 12.5в	470	1285	60,0
-01	2АН 9.5в	460	930	43,0

Взам. инв. № | Подпись и дата | Инв. № подл.

Зав. отд.	Кодыш		
Н. контр.	Мельников		
ГИП	Мельников		
Инж.	Малышева		

1.050.9-4.93.1-33

Проступь накладная 2АН 12.5в, 2АН 9.5в

Стадия	Лист	Листов
Р		1

ЦНИИПромзданий

Взам. инв. № | Подпись и дата | Инв. № подл.

Зав. отд.	Кодыш		
Н. контр.	Мельников		
ГИП	Мельников		
Инж.	Малышева		

1.050.9-4.93.1-33 СБ

Проступь накладная 2АН 12.5в, 2АН 9.5в, Сборочный чертеж

Стадия	Масса	Масштаб
Р	см. табл.	

Лист | Листов 1

ЦНИИПромзданий

https://zavodjbi.com/

https://zavodjbi.com/

поз.	обозначение	наименование	кол.	прим.
		Документация		
	1.050.9-4.93.1-34.СБ	Сборочный чертеж		
	- ТО	Техническое описание		
	- РС	Ведомость расхода стали		
	1.050.9-4.93.1-34 (ЛП15-1)			
		Сборочные единицы		
1	1.050.9-4.93.2-53	Сетка арматурная С25	1	
		Детали		
2	1.050.9-4.93.2-68	Петля монтажная П4	4	
		Материалы		
		Бетон класса В25	0,165 м³	
	1.050.9-4.93.1-34-01 (ЛП15-2)			
		Сборочные единицы		
1	1.050.9-4.93.2-53	Сетка арматурная С26	1	
		Детали		
2	1.050.9-4.93.2-68	Петля монтажная П4	4	
		Материалы		
		Бетон класса В25	0,20 м³	

поз.	обозначение	наименование	кол.	прим.
	1.050.9-4.93.1-34-02 (ЛП15-3)			
		Сборочные единицы		
1	1.050.9-4.93.2-53	Сетка арматурная С27	1	
		Детали		
2	1.050.9-4.93.2-68	Петля монтажная П4	4	
		Материалы		
		Бетон класса В25	0,15 м³	
	1.050.9-4.93.1-34-03 (ЛП15-4)			
		Сборочные единицы		
1	1.050.9-4.93.2-53	Сетка арматурная С28	1	
		Детали		
2	1.050.9-4.93.2-68	Петля монтажная П4	4	
		Материалы		
		Бетон класса В25	0,154 м³	
	1.050.9-4.93.1-34-04 (ЛП17-1)			
		Сборочные единицы		
1	1.050.9-4.93.2-53	Сетка арматурная С29	1	
		Детали		
2	1.050.9-4.93.2-68.	Петля монтажная П4	4	
		Материалы		
		Бетон класса В25	0,20 м³	

Взам. инв. № | Подпись и дата | Инв. № подл.

Зав.отд.	Кодыш		
Н.контр.	Мельников		
ГИП	Мельников		
Инж.	Малышева		

1.050.9-4.93 1-34

Площадочная плита ЛП15-1...ЛП15-4, ЛП17-1...ЛП17-4

Стадия	Лист	Листов
Р	1	3

ЦНИИПРОМЗДАНИЙ

Взам. инв. № | Подпись и дата | Инв. № подл.

1.050.9-4.93.1-34

Лист 2

https://zavodjbi.com/

поз.	обозначение	наименование	кол.	прим.
	1.050.9-	4.93.1-34-05 (ЛП17-2)		
		Сборочные единицы		
1	1.050.9-4.93.2-53	Сетка арматурная С30	1	
		Детали		
2	1.050.9-4.93.2-68	Петля монтажная П4	4	
		Материалы		
		Бетон класса В25	0,24	м³
	1.050.9-	4.93.1-34-06 (ЛП17-3)		
		Сборочные единицы		
1	1.050.9-4.93.2-54	Сетка арматурная С31	1	
		Детали		
2	1.050.9-4.93.2-68	Петля монтажная П4	4	
		Материалы		
		Бетон класса В25	0,2	м³
	1.050.9-	4.93.1-34-07 (ЛП17-4)		
		Сборочные единицы		
1	1.050.9-4.93.2-5	Сетка арматурная С32	1	
		Детали		
2	1.050.9-4.93.2-68	Петля монтажная П4	4	
		Материалы		
		Бетон класса В25	0,18	м³

Взам. инв. N | Подпись и дата | Инв. N подл.

1.050.9-4.93.1-34 | Лист 3

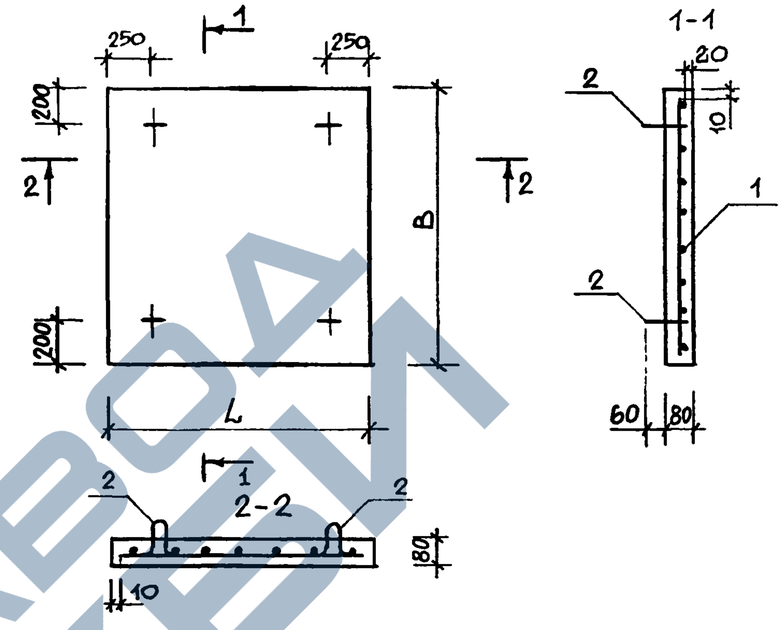

обозначение	марка изделия	L, мм	B, мм	масса изделия т
1.050.9-4.93.1-34	ЛП 15-1	1340	1540	0,41
-01	ЛП 15-2	1640	1540	0,5
-02	ЛП 15-3	1340	1490	0,4
-03	ЛП 15-4	1440	1340	0,38
-04	ЛП 17-1	1490	1690	0,5
-05	ЛП 17-2	1790	1690	0,61
-06	ЛП 17-3	1490	1640	0,5
-07	ЛП17-4	1490	1410	0,42

Взам. инв. N | Подпись и дата | Инв. N подл.

Зав. отд.	Кодыш	
Н. контр.	Мельников	
ГИП	Мельников	
Инж.	Малышева	

1.050.9-4.93.1-34 СБ

Площадочная плита ЛП15-1...ЛП15-4; ЛП17-1...ЛП17-4. Сборочный чертеж

Стадия	Масса	Масштаб
Р	см. табл.	
Лист	Листов 1	

ЦНИИПРОМЗДАНИЙ

https://zavodjbi.com/

Поз.	Обозначение	Наименование	Кол.	Прим.
		Документация		
	1.050.9-4.93.1-35 СБ	Сборочный чертеж		
	-ТО	Техническое описание		
	-РС	Ведомость расхода стали		
	1.050.9-4.93.1-35 (ЛП15-1-С)			
		Сборочные единицы		
1.	1.050.9-4.93.2-53.	Сетка арматурная С25	1	
3	-64	Изделие закладное МН8	4	
		Детали		
2	1.050.9-4.93.2-68	Петля монтажная П4	4	
		Материалы		
		Бетон класса В25	0,165 м³	
	1.050.9-4.93.1-35-01 (ЛП15-2-С)			
		Сборочные единицы		
1	1.050.9-4.93.2-53	Сетка арматурная С26	1	
3	-64	Изделие закладное МН8	4	
		Детали		
2	1.050.9-4.93.2-68.	Петля монтажная П4	4	
		Материалы		
		Бетон класса В25	0,20 м³	

Взам. инв. N | Подпись и дата | Инв. N подл.

Зав. отд.	Кодыш	
Н. контр.	Мельников	
ГИП	Мельников	
Инж.	Малышева	

1.050.9-4.93.1-35

Площадочная плита
ЛП15-1-С...ЛП15-4-С;
ЛП17-1-С...ЛП17-4-С

Стадия	Лист	Листов
Р	1	3

ЦНИИПРОМЗДАНИЙ

Поз.	Обозначение	Наименование	Кол.	Прим.
	1.050.9-4.93.1-35-02 (ЛП-15-3-С)			
		Сборочные единицы		
1	1.050.9-4.93.2-53.	Сетка арматурная С27	1	
3	-64.	Изделие закладное МН8	4	
		Детали		
2	1.050.9-4.93.2-68.	Петля монтажная П4	4	
		Материалы		
		Бетон класса В25	0,15 м³	
	1.050.9-4.93.1-35-03 (ЛП15-4-С)			
		Сборочные единицы		
1	1.050.9-4.93.2-53	Сетка арматурная С28	1	
3	-64	Изделие закладное МН8	4	
		Детали		
2	1.050.9-4.93.2-68	Петля монтажная П4	4	
		Материалы		
		Бетон класса В25	0,154 м³	
	1.050.9-4.93.1-35-04 (ЛП17-1-С)			
		Сборочные единицы		
1	1.050.9-4.93.2-53	Сетка арматурная С29	1	
3	-68	Изделие закладное МН8	4	
		Детали		
2	1.050.9-4.93.2-68	Петля монтажная П4	4	
		Материалы		
		Бетон класса В25	0,20 м³	

Взам. инв. N | Подпись и дата | Инв. N подл.

1.050.9-4.93.1-35

Лист 2

https://zavodjbi.com/

ПОЗ	ОБОЗНАЧЕНИЕ	НАИМЕНОВАНИЕ	КОЛ.	ПРИМ.
	1.050.9	-4.93.1- 35 -05(ЛП17-2-С)		
		Сборочные единицы		
1	1.050.9-4.93.2-53	Сетка арматурная С30	1	
3	-64	Изделие закладное МН8	4	
		Детали		
2	1.050.9-4.93.2-68	Петля монтажная П4	4	
		Материалы		
		Бетон класса В25	0,24 м³	
	1.050.9	-4.93.1-35-06 (ЛП17-3-С)		
		Сборочные единицы		
1	1.050.9-4.93.2-54	Сетка арматурная С31	1	
3	-64	Изделие закладное МН8	4	
		Детали		
2	1.050.9-4.93.2-68	Петля монтажная П4	4	
		Материалы		
		Бетон класса В25	0,2 м³	
	1.050.9	-4.93.1-35-07 (ЛП17-4-С)		
		Сборочные единицы		
1	1.050.9-4.93.2-54.	Сетка арматурная С32	1	
3	-64	Изделие закладное МН8	4	
		Детали		
2	1.050.9-4.93.2-68	Петля монтажная П4	4	
		Материалы		
		Бетон класса В25	0,18 м³	

Инв. № подл. | Подпись и дата | Взам. инв. №

1.050.9-4.93.1-35 | Лист 3

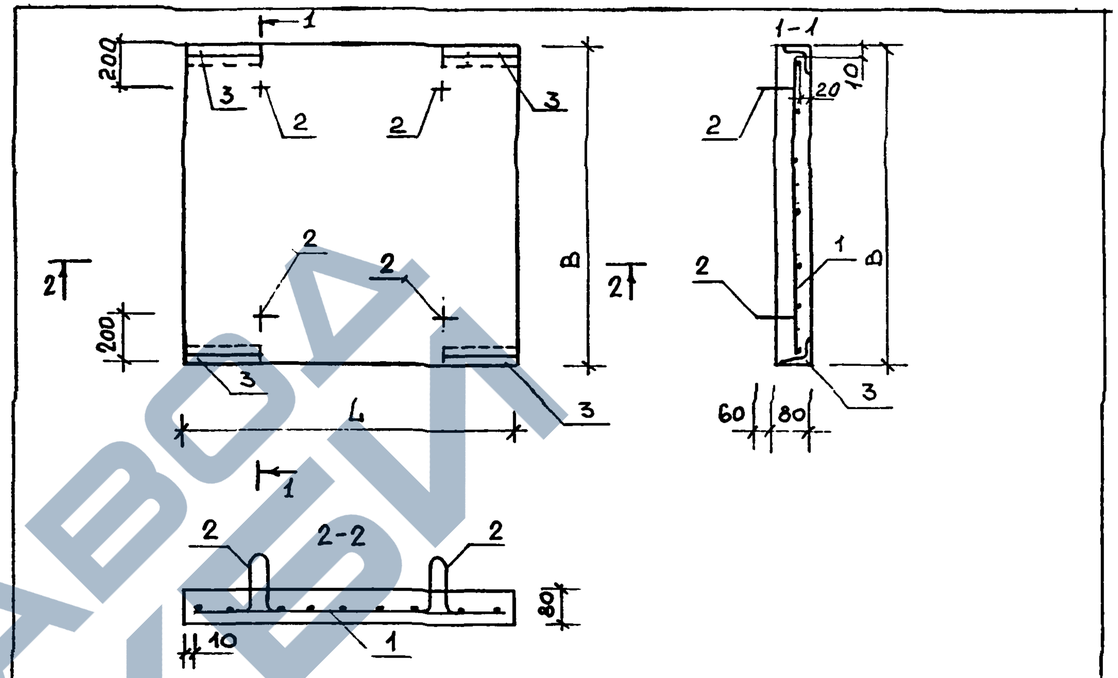

ОБОЗНАЧЕНИЕ	МАРКА ИЗДЕЛИЯ	L, мм	B, мм	МАССА ИЗДЕЛИЯ т
1.050.9-4.93.1-35	ЛП15-1-С	1340	1540	0,41
-01	ЛП15-2-С	1640	1540	0,5
-02	ЛП15-3-С	1340	1490	0,4
-03	ЛП15-4-С	1440	1340	0,38
-04	ЛП17-1-С	1490	1690	0,5
-05	ЛП17-2-С	1790	1690	0,61
-06	ЛП17-3-С	1490	1640	0,5
-07	ЛП17-4-С	1490	1410	0,42

Взам. инв. № | Подпись и дата | Инв. № подл.

Зав.отд.	Кодыш	
Н.контр.	Мельников	
ГИП	Мельников	
Инв.	Малышева	

1.050.9-4.93.1-35СБ

Площадочная плита ЛП15-1-С... ЛП15-4-С, ЛП17-1-С... ЛП17-4-С. Сборочный чертеж

Стадия	Масса	Масштаб
Р	См. табл.	
Лист	Листов 1	

ЦНИИПРОМЗДАНИЙ

ЗАВОД ЖБИ

ПОЗ.	ОБОЗНАЧЕНИЕ	НАИМЕНОВАНИЕ	КОЛ	ПРИМ.
		Документация		
	1.050.9-4.93.1-36 СБ	Сборочный чертеж		
	- ТО	Техническое описание		
	- РС	Ведомость расхода стали		
	1.050.9	-4.93.1-36 (ЛП15-5)		
		Сборочные единицы		
1	1.050.9-4.93.2-55	Сетка арматурная С33	1	
2	-63	Изделие закладное МН7	2	
		Детали		
3	1.050.9-4.93.2-68	Петля монтажная П4	2	
		Материалы		
		Бетон класса В25	0,071	м³
	1.050.9	-4.93.1-36-01 (ЛП17-5)		
		Сборочные единицы		
1	1.050.9-4.93.2-55	Сетка арматурная С34	1	
2	-68.	Изделие закладное МН7	2	
		Детали		
3	1.050.9-4.93.2-68	Петля монтажная П4	2	
		Материалы		
		Бетон класса В25	0,078	м³

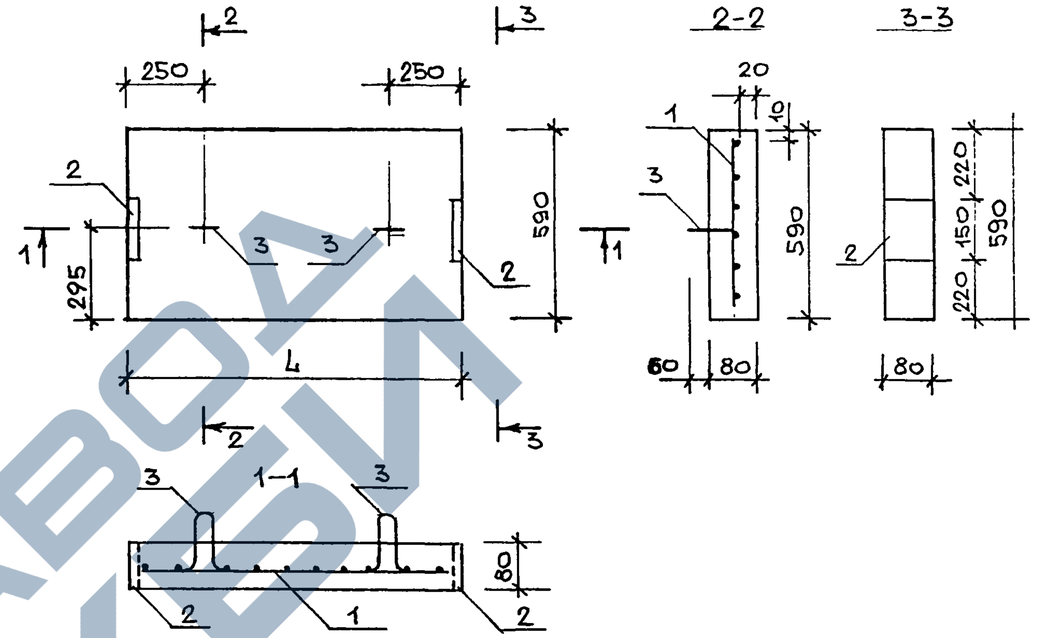

ОБОЗНАЧЕНИЕ	МАРКА ИЗДЕЛИЯ	L, мм	МАССА ИЗДЕЛИЯ т
1.050.9-4.93.1-36	ЛП15-5	1500	0,18
-01	ЛП17-5	1650	0,19

Зав.отд.	Кодыш		
Н.контр.	Мельников		
ГИП	Мельников		
Инж.	Малышева		

1.050.9-4.93.1-36

Площадочная плита ЛП15-5; ЛП17-5

СТАДИЯ	ЛИСТ	ЛИСТОВ
Р		1

ЦНИИПРОМЗДАНИЙ

Зав.отд.	Кодыш		
Н.контр.	Мельников		
ГИП	Мельников		
Инж.	Малышева		

1.050.9-4.93.1-36 СБ

Площадочная плита ЛП15-5; ЛП17-5. Сборочный чертеж

СТАДИЯ	МАССА	МАСШТАБ
Р	см. табл.	

ЛИСТ	ЛИСТОВ 1

ЦНИИПРОМЗДАНИЙ

Инв. № подл. | Подпись и дата | Взам. инв. №

Поз.	Обозначение	Наименование	Кол.	Прим.
		Документация		
	1.050.9-4.93.1-37 СБ	Сборочный чертеж		
	- ТО	Техническое описание		
	- РС	Ведомость расхода стали		
	1.050.9	-4.93.1-37 (ЛП15-5-С)		
		Сборочные единицы		
1	1.050.9-4.93.2-55	Сетка арматурная С33	1	
2	-63	Изделие закладное МН7	2	
4	-64	Изделие закладное МН8	4	
		Детали		
3	1.050.9-4.93.2-68	Петля монтажная П4	2	
		Материалы		
		Бетон класса В25	0,071	м³
	1.050.9	-4.93.1-37-01 (ЛП17-5-С)		
		Сборочные единицы		
1	1.050.9-4.93.2-55	Сетка арматурная С34	1	
2	-63	Изделие закладное МН7	2	
4	-64	Изделие закладное МН8	4	
		Детали		
3	1.050.9-4.93.2-68	Петля монтажная П4	2	
		Материалы		
		Бетон класса В25	0,078	м³

Взам. инв. № | Подпись и дата | Инв. № подл.

Зав.отд.	Кодыш		
Н.контр.	Мельников		
ГИП.	Мельников		
Инж.	Малышева		

1.050.9-4.93.1-37

Площадочная плита ЛП15-5-С, ЛП17-5-С

Стадия	Лист	Листов
Р		1

ЦНИИПРОМЗДАНИЙ

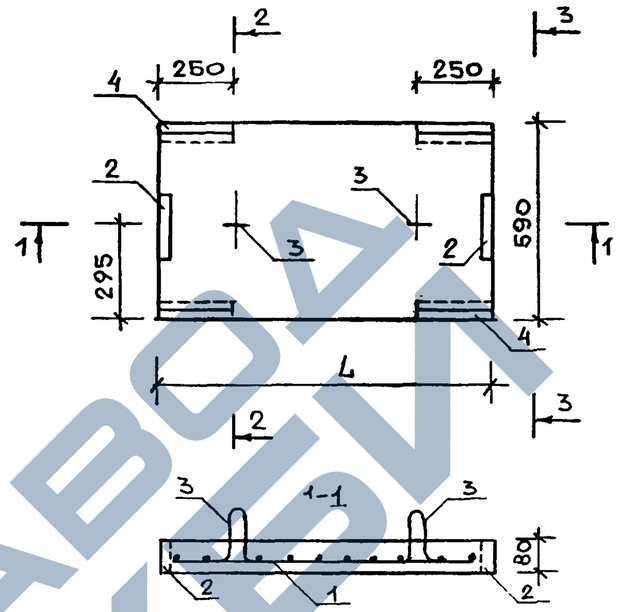

Обозначение	Марка изделия	L, мм	Масса изделия т
1.050.9-4.93.1-37	ЛП 15-5-С	1500	0,18
-01	ЛП 17-5-С	1650	0,19

Взам. инв. № | Подпись и дата | Инв. № подл.

Зав.отд.	Кодыш		
Н.контр.	Мельников		
ГИП	Мельников		
Инж.	Малышева		

1.050.9-4.93.1-37 СБ

Площадочная плита ЛП15-5-С; ЛП17-5-С. Сборочный чертеж

Стадия	Масса	Масштаб
Р	см. табл.	

Лист	Листов 1

ЦНИИПРОМЗДАНИЙ

ЗАВОДКЕВИ

https://zavodjbi.com/

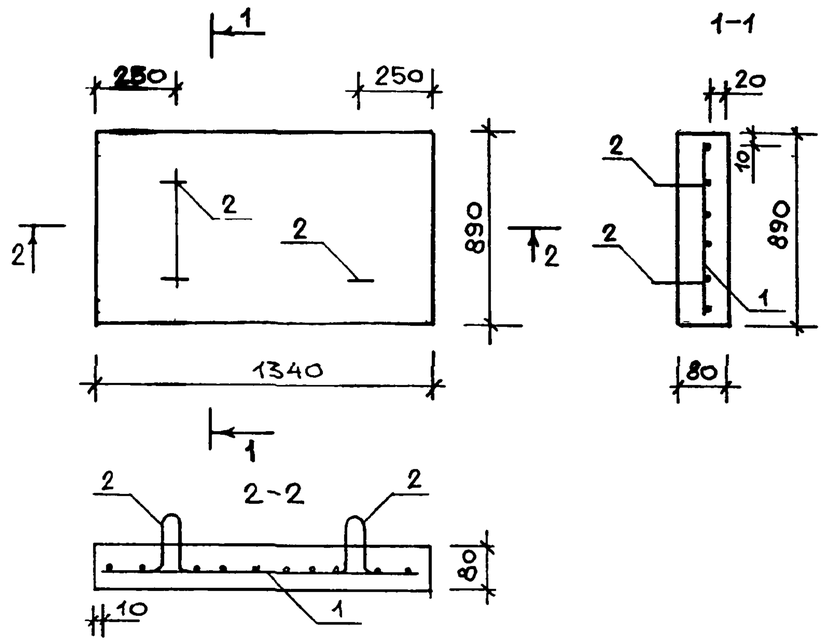

ПОЗ.	ОБОЗНАЧЕНИЕ	НАИМЕНОВАНИЕ	КОЛ.	ПРИМ.
		Документация		
	1.050.9-4.93.1-ТО	Техническое описание		
	-РС	Ведомость расхода стали		
		Сборочные единицы		
1	1.050.9-4.93.2-56	Сетка арматурная С35	1	
		Детали		
2	1.050.9-4.93.2-68	Петля монтажная П4	4	
		Материалы		
		Бетон класса В25	0,10 м³	

Зав.отд.	Кодыш		
Н.контр.	Мельников		
ГИП	Мельников		
Инж.	Малышева		

1.050.9-4.93.1-38

Площадочная плита ЛП15-6

СТАДИЯ	МАССА	МАСШТАБ
Р	0,25кг	

ЛИСТ | ЛИСТОВ 1

ЦНИИПРОМЗДАНИЙ

Взам.инв.№ | Подпись и дата | Инв.№ подл.

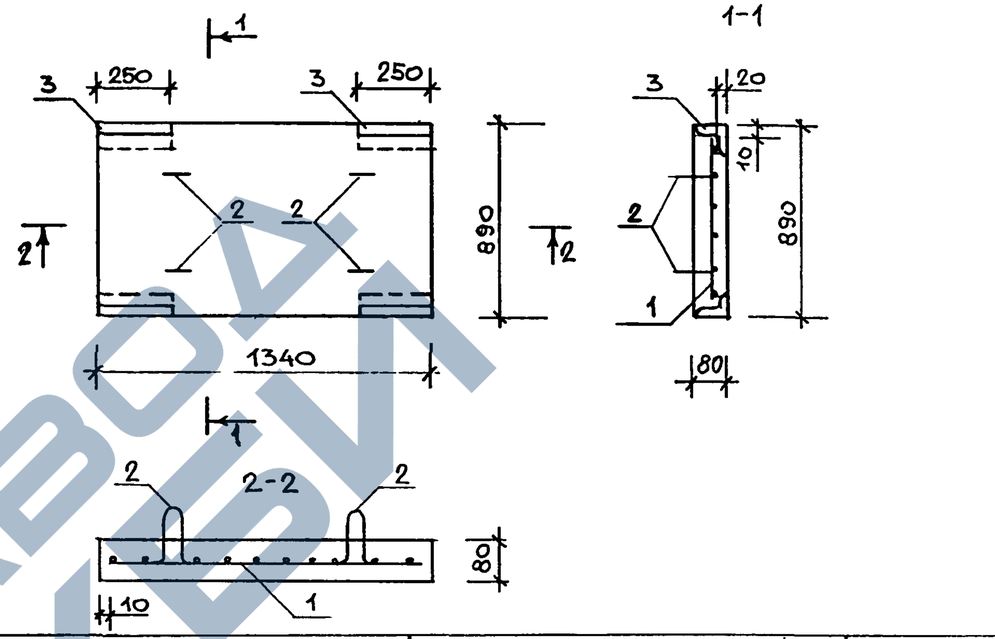

ПОЗ.	ОБОЗНАЧЕНИЕ	НАИМЕНОВАНИЕ	КОЛ.	ПРИМ.
		Документация		
	1.050.9-4.93.1-ТО	Техническое описание		
	-РС	Ведомость расхода стали		
		Сборочные единицы		
1	1.050.9-4.93.2-56	Сетка арматурная С35	1	
3	-64	Изделие закладное МН8	4	
		Детали		
2	1.050.9-4.93.2-68	Петля монтажная П4	4	
		Материалы		
		Бетон класса В25	0,10 м³	

Зав.отд.	Кодыш		
Н.контр.	Мельников		
ГИП	Мельников		
Инж.	Малышева		

1.050.9-4.93.1-39

Площадочная плита ЛП15-6-С

СТАДИЯ	МАССА	МАСШТАБ
Р	0,25кг	

ЛИСТ | ЛИСТОВ 1

ЦНИИПРОМЗДАНИЙ

Взам.инв.№ | Подпись и дата | Инв.№ подл.

https://zavodjbi.com/

https://zavodjbi.com/

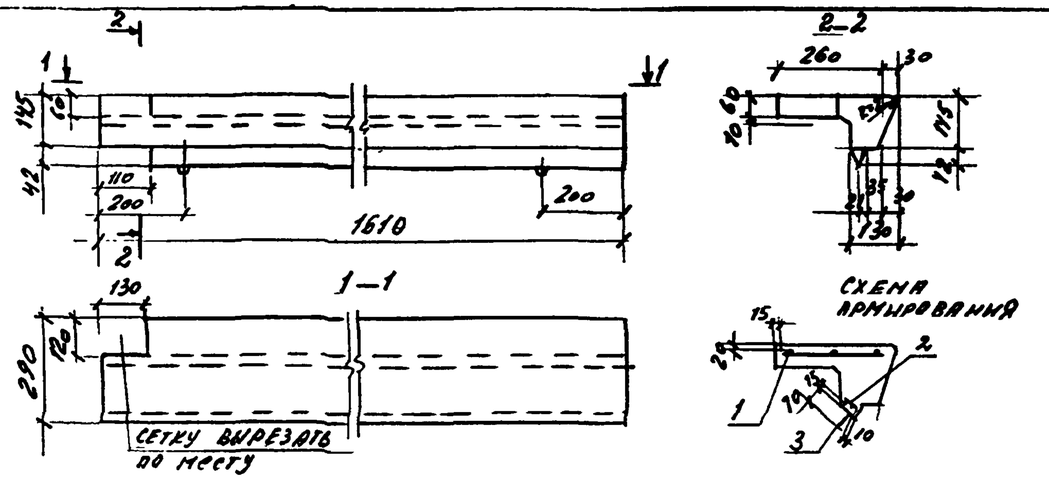

ПОЗ.	ОБОЗНАЧЕНИЕ	НАИМЕНОВАНИЕ	КОЛ.	ПРИМЕЧ.
		Документация		
	ГОСТ 8717.0-84. п.2	Техническое описание		
	ГОСТ 8717.1-84. 00 0. 00 ВМС	Ведомость расхода стали		
		Сборочные единицы		
1	ГОСТ 8717.1-84-00. 1. 00 -13	Сетка арматурная С14	1	
2	ГОСТ 8717.1-84-00. 2. 00 -03	Сетка арматурная С28	1	
		Детали		
3	ГОСТ 8717.1-84-00. 9. 00	Петля монтажная П1	2	
		Материалы		
		Бетон см. ГОСТ 8717.0-84	0,044м³	

Взам. инв. № | Подпись и дата | Инв. № подл.

Зав. отд.	Кофиш		
Н. контр.	Мельников		
ГИП	Мельников		
Инженер	Котова		

1.050.9-4.93.1-40

Ступень верхняя фризовая с четвертью ПСВ 15-1

Стадия	Масса	Масштаб
Р	0,11т	
Лист	Листов 1	

ЦНИИПРОМЗДАНИЙ

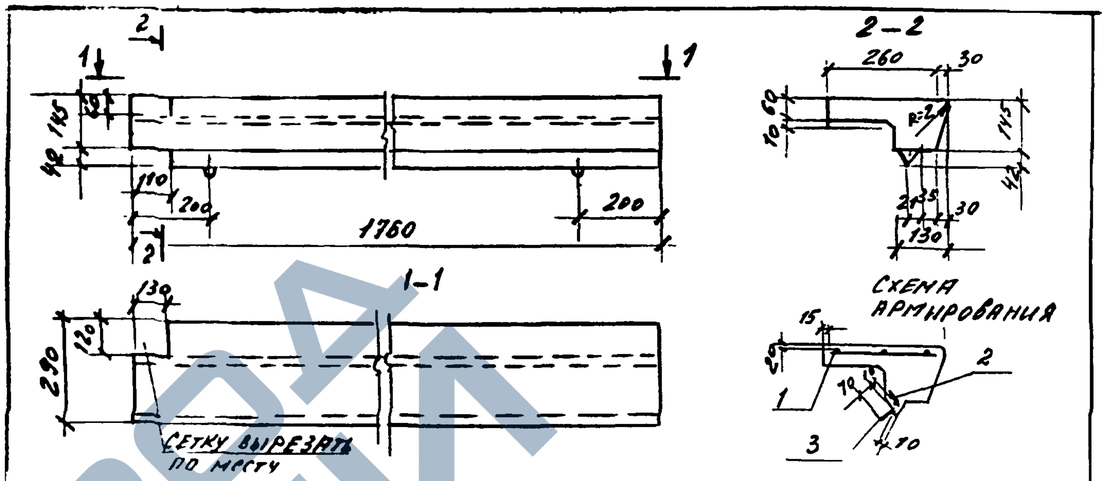

ПОЗ.	ОБОЗНАЧЕНИЕ	НАИМЕНОВАНИЕ	КОЛ.	ПРИМЕЧ.
		Документация		
	ГОСТ 8717.0-84 п.2	Техническое описание		
	ГОСТ 8717.1-84. 00. 0. 00 ВМС	Ведомость расхода стали		
		Сборочные единицы		
1	ГОСТ 8717.1-84-00 1 00 -14	Сетка арматурная С15	1	
2	ГОСТ 8717.1-84-00.2.00 -04	Сетка арматурная С29	1	
		Детали		
3	ГОСТ 8717.1-84-00.9.00	Петля монтажная П1	2	
		Материалы		
		Бетон см. ГОСТ 8717.0-84	0.049м³	

Взам. инв. № | Подпись и дата | Инв. № подл.

Зав. отд.	Кофиш		
Н. контр.	Мельников		
ГИП	Мельников		
Инженер	Котова		

1.050.9-4.93.1-41

Ступень верхняя фризовая с четвертью ПСВ 17-1

Стадия	Масса	Масштаб
Р	0.12т	
Лист	Листов 1	

ЦНИИПРОМЗДАНИЙ

https://zavodjbi.com/

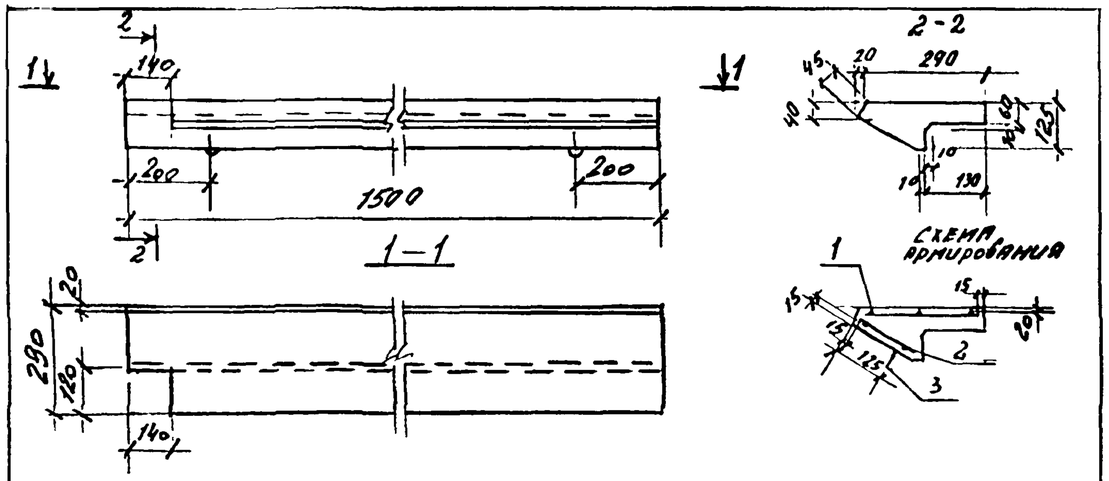

поз.	Обозначение	Наименование	Кол.	Примеч.
		Документация		
	ГОСТ 8717.0-84 п.2	Техническое описание		
	ГОСТ 8717.1-84-00.0.00 ВМС	Ведомость расхода стали		
		Сборочные единицы		
1	ГОСТ 8717.1-84-00.1.00-21	Сетка арматурная С22	1	вырезать по месту
2	ГОСТ 8717.1-84-00.2.00-18	Сетка арматурная С43	1	
		Детали		
3	ГОСТ 8717.1-84-00.9.00	Петля монтажная П1	2	
		Материалы		
		Бетон см. ГОСТ 8717.0-84		0,044м^3

Взам. инв. № | Подпись и дата | Инв. № подл.

		1.050.9-4.93.1-42	
Зав. отд.	Кодыш	Ступень нижняя фризовая с четвертью ПСН15-1	Стадия: Р; Масса: 0,081т; Масштаб:
Н. контр.	Мельников		Лист; Листов 1
ГИП	Мельников	ЦНИИПромзданий	
Инженер	Котова		

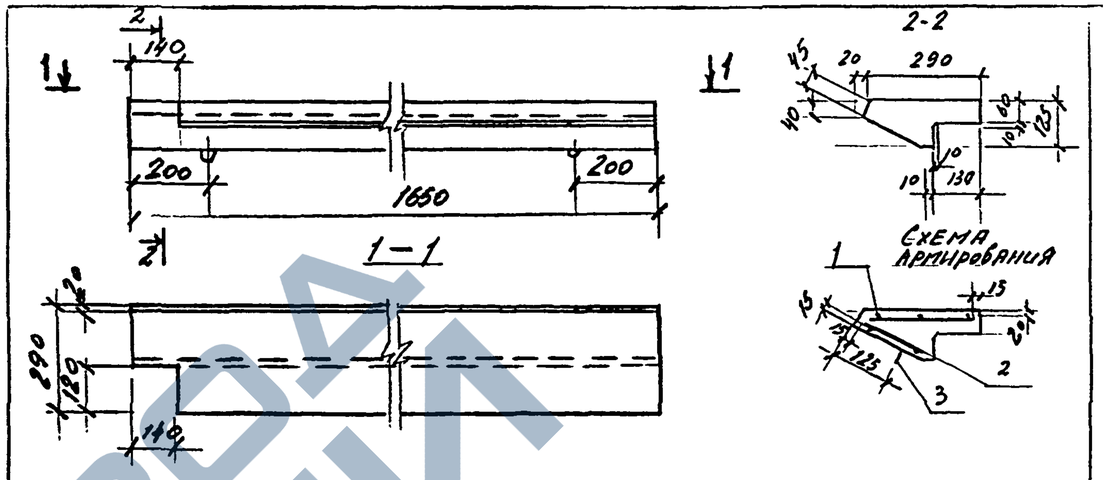

поз.	Обозначение	Наименование	Кол.	Примеч.
		Документация		
	ГОСТ 8717.0-84 п.2	Техническое описание		
	ГОСТ 8717.1-84-00.0.00 ВМС	Ведомость расхода стали		
		Сборочные единицы		
1	ГОСТ 8717.1-84-00.1.00-22	Сетка арматурная С23	1	вырезать по месту
2	ГОСТ 8717.1-84-00.2.00-19	Сетка арматурная С44	1	
		Детали		
3	ГОСТ 8717.1-84-00.9.00	Петля монтажная П1	2	
		Материалы		
		Бетон см. ГОСТ 8717.0-84		0,034м^3

Взам. инв. № | Подпись и дата | Инв. № подл.

		1.050.9-4.93.1-43	
Зав. отд.	Кодыш	Ступень нижняя фризовая с четвертью ПСН 17-1.	Стадия: Р; Масса: 0,091т; Масштаб:
Н. контр.	Мельников		Лист; Листов 1
ГИП	Мельников	ЦНИИПромзданий	
Инженер	Котова		

https://zavodjbi.com/

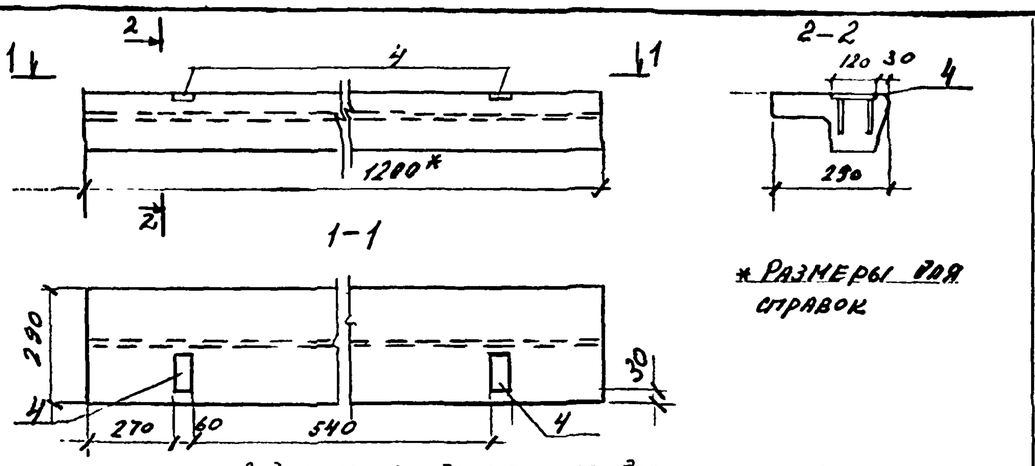

Ведомость расхода стали на дополнительные закладные изделия, кг

Марка элемента	Изделия закладные				Всего
	Арматура класса		Прокат марки		
	А-III		Ст3 кп2		
	ГОСТ 5781-82		ГОСТ 103-76		
	ф8	Итого	-12х120	Итого	
ПСП 12-1	9,20	9,20	0,9	0,9	1.1

Поз.	Обозначение	Наименование	Кол.	Приме-чание
		Сборочные единицы		
		Площадочный вкладыш		
	ГОСТ 8717.1-84-06.0.00-01	ПСП12		
		Дополнительные		
		сборочные единицы		
4	1.050.9-4.93.2-65	Изделие закладное МН9	2	

1.050.9-4.93.1-44

Зав.отд. Кодиш
Н.контр Мельников
ГИП Мелешков
Инженер Котова

Площадочный вкладыш ПСП12-1

Стадия Р | Лист | Листов 1

ЦНИИПромзданий

Инв.№ подл. | Подпись и дата | Взам.инв.№

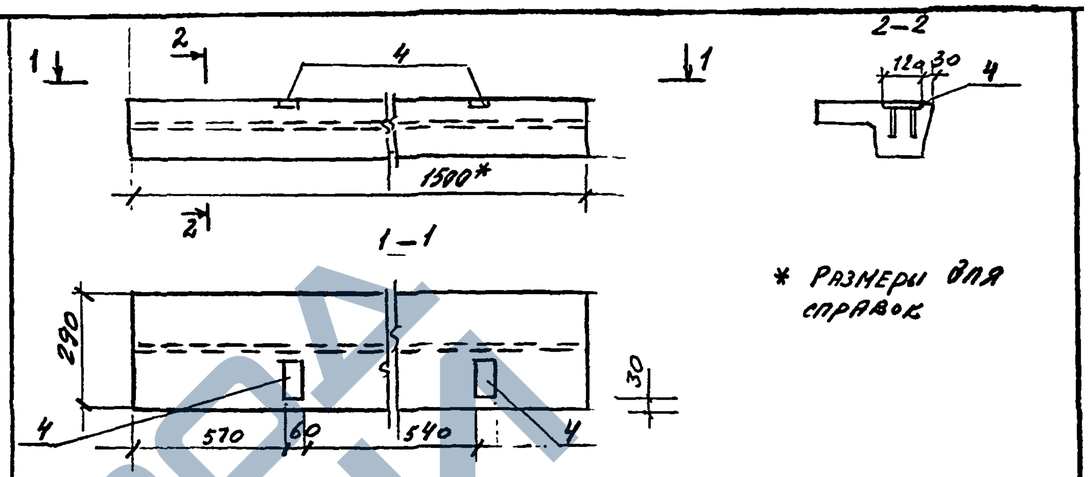

* Размеры для справок

Поз.	Обозначение	Наименование	Кол.	Примеч.
		Сборочные единицы		
		Площадочный вкладыш		
	ГОСТ 8717.1-84-06.0.00-03	ПСП 15		
		Дополнительные		
		сборочные единицы		
4	1.050.9-4.93.2-65	Изделие закладное МН9	2	

Ведомость расхода стали на дополнительные закладные изделия см. докум. -44

1.050.9-4.93.1-45

Зав.отд. Кодиш
Н.контр Мальников
ГИП Мелешков
Инженер Котова

Площадочный вкладыш ПСП15-1

Стадия Р | Лист | Листов 1

ЦНИИПромзданий

Инв.№ подл. | Подпись и дата | Взам.инв.№

https://zavodjbi.com/

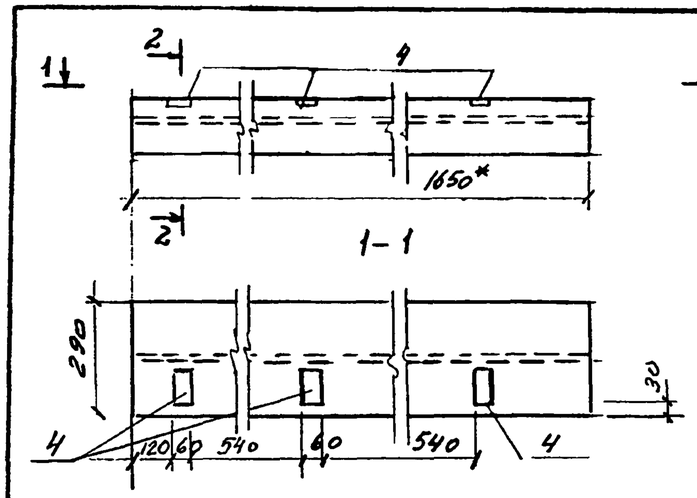

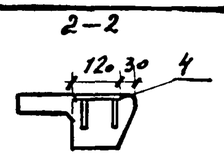

* Размеры для справок

Поз.	Обозначение	Наименование	Кол.	Примеч.
		Сборочные единицы		
		Площадочный вкладыш		
	ГОСТ 8717.1-84-06.0.00-04	ЛСП17		
		Дополнительные		
		сборочные единицы		
4	1.050.9-4.93.2-65	Изделие закладное МН9	3	

Ведомость расхода стали на дополнительные закладные изделия см. докум.-44

Зав.отд.	Ковбиш	
Н.контр.	Мельников	
ГИП	Мельников	
Инженер	Готова	

1.050.9-4.93.1-46

Площадочный вкладыш ЛСП17-1

Стадия Р | Лист | Листов 1

ЦНИИПРОМЗДАНИЙ

Инв.№ подл. | Подпись и дата | Взам.инв.№

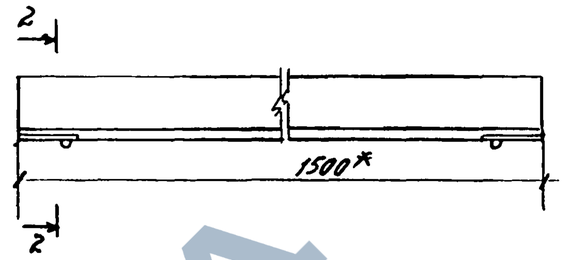

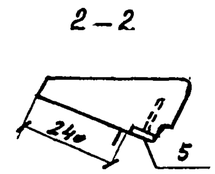

* Размеры для справок

Ведомость расхода стали на дополнительные закладные изделия, кг

Марка элемента	Изделия закладные				
	Арматура класса		Прокат марки		Всего
	А-III		Ст 3 кп 2		
	ГОСТ 5781-82		ГОСТ 103-76		
	Ø8	Итого	-8 х 250	Итого	
ЛС15-1А	0.16	0.16	2.2	2.2	2,36

Поз.	Обозначение	Наименование	Кол.	Примеч.
		Сборочные единицы		
	ГОСТ 8717.1-84-04.0.00-03	Ступень основная ЛС15-1		
		Дополнительные		
		сборочные единицы		
5	1.050.9-4.93.2-66	Изделие закладное МН10	2	

Зав.отд.	Ковбиш	
Н.контр.	Мельников	
ГИП	Мельников	
Инженер	Готова	

1.050.9-4.93.1-47

Ступень основная ЛС15-1А

Стадия Р | Лист | Листов 1

ЦНИИПРОМЗДАНИЙ

Инв.№ подл. | Подпись и дата | Взам.инв.№

https://zavodjbi.com/

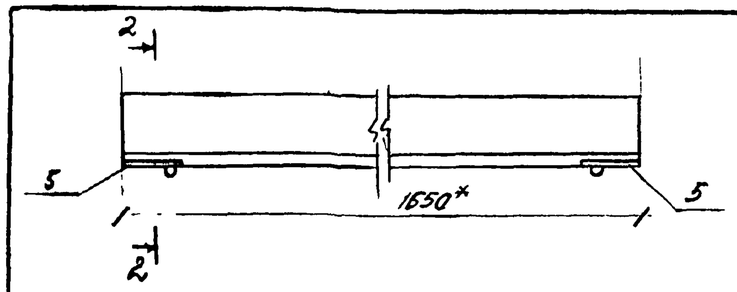

* Размеры для справок

Поз	Обозначение	Наименование	Кол.	Примеч.
		Сборочные единицы		
	ГОСТ 8717.1-84-04.0.00-04	Ступень основная ЛС17-1		
		Дополнительные сборочные единицы		
5	1.050.9-4.93.2-66	Изделие закладное МН10	2	

Ведомость расхода стали на дополнительные закладные изделия см. докум. -47

Зав.отд	Кодыш		1.050.9-4.93.1-48		
Н.контр.	Мельников		Ступень основная ЛС17-1А	Стадия	Лист	Листов
ГИП	Мельников			Р		1
Инженер	Котова			ЦНИИПРОМЗДАНИЙ		

Инв.№ подл. | Подпись и дата | Взам. инв.№

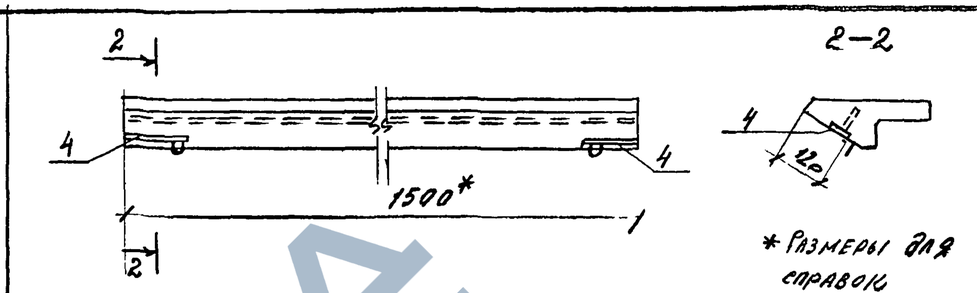

* Размеры для справок

Поз.	Обозначение	Наименование	Кол.	Примеч.
		Сборочные единицы		
		Ступень нижняя		
	ГОСТ 8717.1-84-07.0.00-03	фризовая ЛСН15		
		Дополнительные сборочные единицы		
4	1.050.9-4.93.2-66	Изделие закладное МН10	2	

Ведомость расхода стали на дополнительные закладные изделия см. докум. -47

Зав.отд	Кодыш		1.050.9-4.93.1-49		
Н.контр.	Мельников		Ступень нижняя фризовая ЛСН15-А	Стадия	Лист	Листов
ГИП	Мельников			Р		1
Инженер	Котова			ЦНИИПРОМЗДАНИЙ		

Инв.№ подл. | Подпись и дата | Взам. инв.№

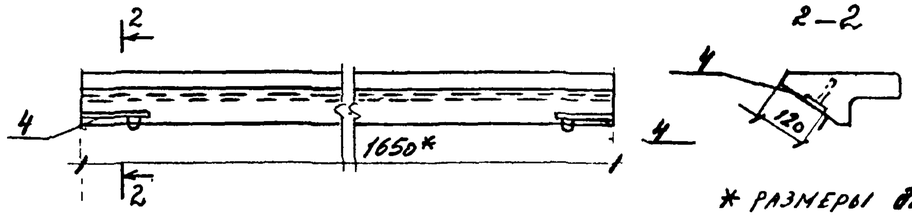

* РАЗМЕРЫ ДЛЯ СПРАВОК.

ПОЗ.	ОБОЗНАЧЕНИЕ	НАИМЕНОВАНИЕ	КОЛ.	ПРИМЕЧ.
		Сборочные единицы		
		Ступень нижняя		
	ГОСТ 8717.1-84-07.0.00 -04	фризовая ЛСН17		
		Дополнительные		
		сборочные единицы		
4	1.050.9-4.93.2-66	Изделие закладное МН10	2	

ВЕДОМОСТЬ РАСХОДА СТАЛИ НА ДОПОЛНИТЕЛЬНЫЕ ЗАКЛАДНЫЕ ИЗДЕЛИЯ СМ. ДОКУМ. – 47

1.050.9-4.93.1-50			
ЗАВ.ОТД	КОДЫШ		
Н.КОНТР	МЕЛЬНИКОВ		
ГИП	МЕЛЬНИКОВ		
ИНЖЕНЕР	КОТОВА		
Ступень нижняя фризовая ЛСН17-А		СТАДИЯ Р	ЛИСТ
		ЛИСТОВ 1	
ЦНИИПРОМЗДАНИЙ			

Инв.№ подл. | Подпись и дата | Взам. инв.№

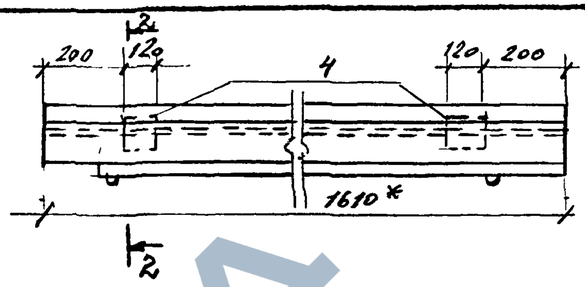

* РАЗМЕРЫ ДЛЯ СПРАВОК.

ВЕДОМОСТЬ РАСХОДА СТАЛИ НА ДОПОЛНИТЕЛЬНЫЕ ЗАКЛАДНЫЕ ИЗДЕЛИЯ, КГ

МАРКА ЭЛЕМЕНТА	ИЗДЕЛИЯ ЗАКЛАДНЫЕ				ВСЕГО
	АРМАТУРА КЛАССА		ПРОКАТ МАРКИ		
	А-III		Ст3кп2		
	ГОСТ 5781-82		ГОСТ 103-76		
	Ф8	ИТОГО	-8×120	ИТОГО	
ЛСВ15-А	1,1	1,1	1,82	1,82	2,92

ПОЗ.	ОБОЗНАЧЕНИЕ	НАИМЕНОВАНИЕ	КОЛ.	ПРИМЕЧ.
		Сборочные единицы		
		Ступень верхняя		
	ГОСТ 8717.1-84-05.0 00 -03	фризовая ЛСВ15		
		Дополнительные		
		сборочные единицы		
4	ГОСТ 8717.1-84,-00.6.00	Изделие закладное М3	2	

1.050.9-4.93.1-51			
ЗАВ.ОТД	КОДЫШ		
Н.КОНТР	МЕЛЬНИКОВ		
ГИП	МЕЛЬНИКОВ		
ИНЖЕНЕР	КОТОВА		
Ступень верхняя фризовая ЛСВ15-А		СТАДИЯ Р	ЛИСТ
		ЛИСТОВ 1	
ЦНИИПРОМЗДАНИЙ			

Инв.№ подл. | Подпись и дата | Взам. инв.№

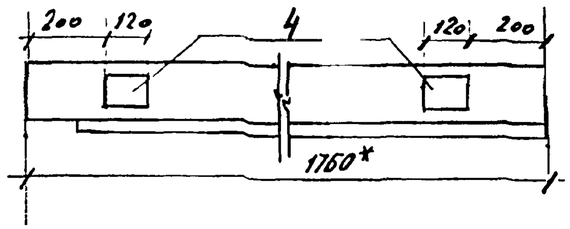

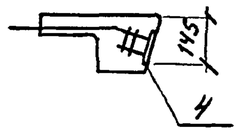

* РАЗМЕРЫ ДЛЯ СПРАВОК.

ПОЗ.	ОБОЗНАЧЕНИЕ	НАИМЕНОВАНИЕ	КОЛ.	ПРИМЕЧ.
		Сборочные единицы		
		Ступень верхняя		
	ГОСТ8717.1-84-05.0.00 -04	фризовая АСВ17		
		Дополнительные сборочные единицы		
4	ГОСТ8717.1-84-00.6.00	Изделие закладное М3	2	

Ведомость расхода стали на дополнительные закладные изделия см. докум. -51

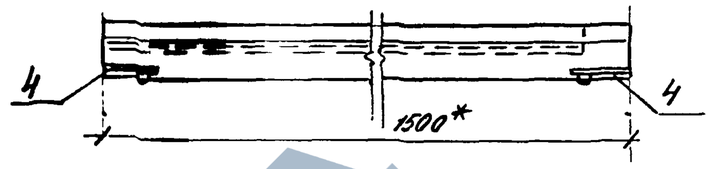

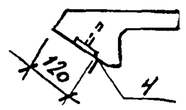

* РАЗМЕРЫ ДЛЯ СПРАВОК.

ПОЗ.	ОБОЗНАЧЕНИЕ	НАИМЕНОВАНИЕ	КОЛ.	ПРИМЕЧ.
		Сборочные единицы		
		Ступень нижняя		
	1.050.9-4.93.1-42	фризовая с четвертью АСН15-1		
		Дополнительные сборочные единицы		
	1.050.9-4.93.2-66.	Изделие закладное МН10	2	

Ведомость расхода стали на дополнительные закладные изделия см. докум -47

Взам. инв. № | Подпись и дата | Инв. № подл.

Зав. отд.	Кодыш		
Н. контр.	Мельников		
ГИП	Мельников		
Инженер	Котова	Котова	

1.050.9-4.93.1-52

Ступень верхняя фризовая АСВ17-А

Стадия	Лист	Листов
Р		1

ЦНИИПРОМЗДАНИЙ

Взам. инв. № | Подпись и дата | Инв. № подл.

Зав. отд.	Кодыш		
Н. контр.	Мельников		
ГИП	Мельников		
Инженер	Гогобо	Гогобо	

1.050.9-4.93.1-53

Ступень нижняя фризовая с четвертью АСН15-1А

Стадия	Лист	Листов
Р		1

ЦНИИПРОМЗДАНИЙ

https://zavodjbi.com/

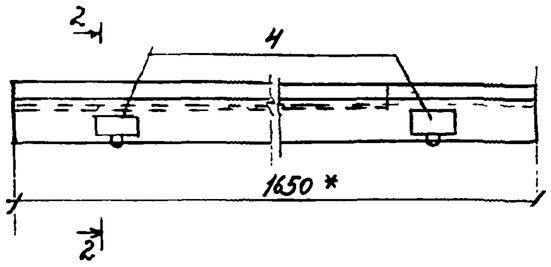

* Размеры для справок

Поз.	Обозначение	Наименование	Кол.	Примеч.
		Сборочные единицы		
		Ступень нижняя фризовая		
	1.050.9 - 4.93.1-43	с четвертью ЛСН17-1		
		Дополнительные		
		сборочные единицы		
4	1.050.9-4.93.2-66	Изделие закладное МН10	2	

Ведомость расхода стали на дополнительные закладные изделия см. докум -47

Зав.отд.	Кодыш		
Н.контр.	Мельников		
ГИП	Мельников		
Инженер	Котова	Котова	

1.050.9 - 4.93.1-54

Ступень нижняя фризовая с четвертью ЛСН17-1А

Стадия	Лист	Листов
Р		1

ЦНИИПРОМЗДАНИЙ

Инв. № подл. | Подпись и дата | Взам. инв. №

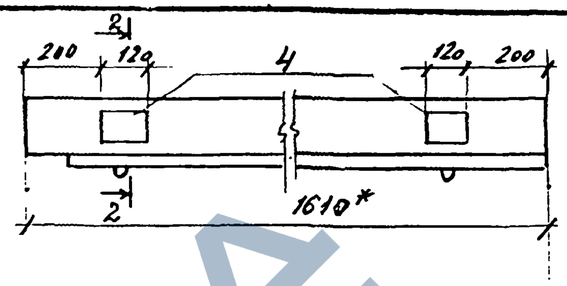

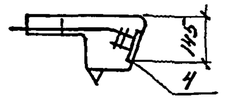

* Размеры для справок

Поз.	Обозначение	Наименование	Кол.	Примеч.
		Сборочные единицы		
		Ступень верхняя фризовая		
	1.050.9-4.93.1-40	с четвертью ЛСВ15-1		
		Дополнительные		
		сборочные единицы		
4	ГОСТ 8717.1-84-00.6.00	Изделие закладное М3	2	

Ведомость расхода стали на дополнительные закладные изделия см докум. -51

Зав. отд	Кодыш		
Н контр	Мельников		
ГИП	Мельников		
Инженер	Котова		

1.050.9 - 4.93.1-55

Ступень верхняя фризовая с четвертью ЛСВ15-1А

Стадия	Лист	Листов
Р		1

ЦНИИПРОМЗДАНИЙ

Инв. № подл. | Подпись и дата | Взам. инв. №

ЗАВОД КБИ

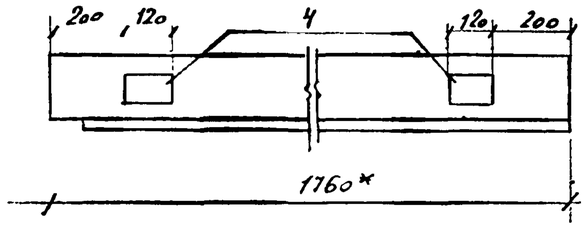

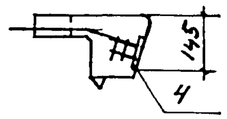

* Размеры для справок

Поз.	Обозначение	Наименование	Кол	Примеч.
		Сборочные единицы		
		Ступень верхняя фризовая		
	1.050.9-4.93.1-41	с четверть ю ЛСВ17-1		
		Дополнительные		
		сборочные единицы		
	Гост 8717.1-84-00.6.00	Изделие закладное М3	2	

Ведомость расхода стали на дополнительные закладные изделия см. докум. -51

Инв. № подл. | Подпись и дата | Взам. инв. №

1.050.9-4.93.1-56

Зав. отд.	Кодыш	
Н. контр.	Мельников	
ГИП	Мельников	
Инженер	Котова	

Ступень верхняя фризовая с четверть ю ЛС.В17-1А

Стадия	Лист	Листов
Р		1

ЦНИИПРОМЗДАНИЙ

Стадия	Лист	Листов

ЦНИИПРОМЗДАНИЙ

https://zavodjbi.com/

1-1

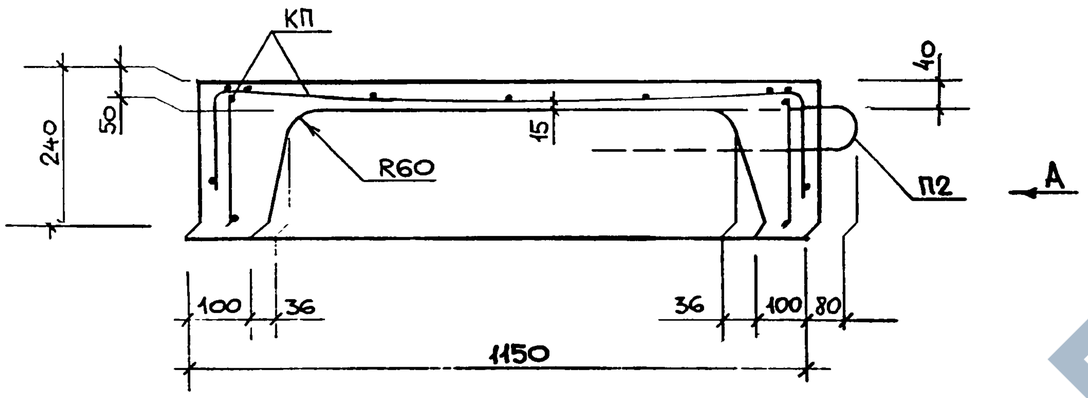

А

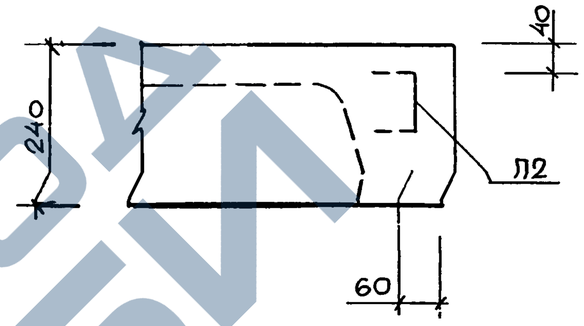

2-2

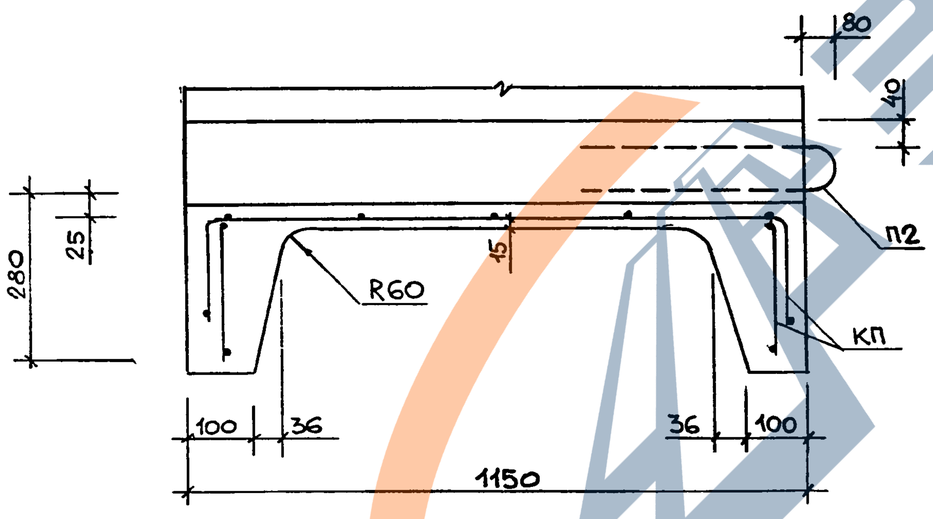

Б

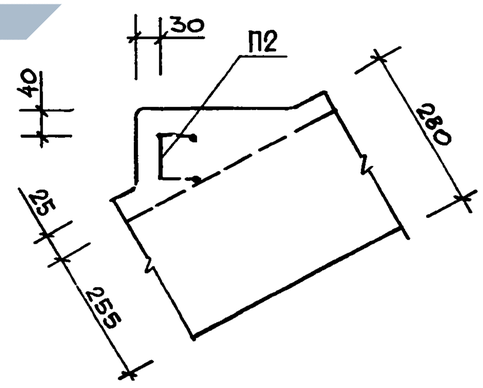

Зав. отд.	Кодыш		1.050.9-4.93.1-57
Н.контр.	Мельников		
ГИП	Мельников		Сечение 1-1, 2-2
Инж.	Малышева		Стадия Р / Лист / Листов 1

Инв.№ подл. | Подпись и дата | Взам. инв.№

https://zavodjbi.com/

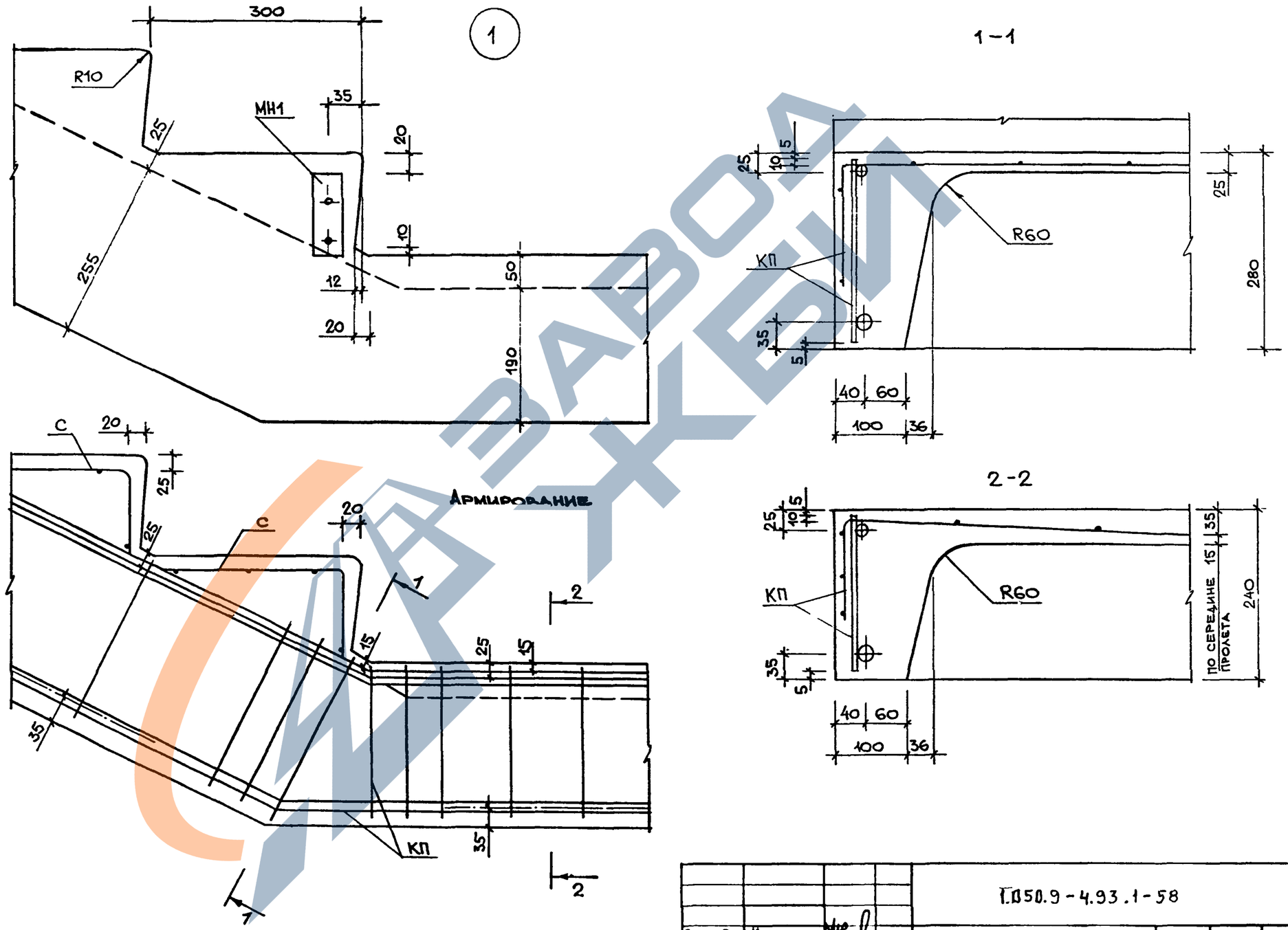

Зав. отд.	Кадыш			Т.П50.9-4.93.1-58
Н. контр.	Мельников			
ГИП	Мельников			Узел 1...26
инж.	Малышева			

Стадия	Лист	Листов
Р	1	7

ЦНИИПРОМЗДАНИЙ

Ц00230-01 60

Инв. N подл.	Подпись и дата	Взам. инв. N

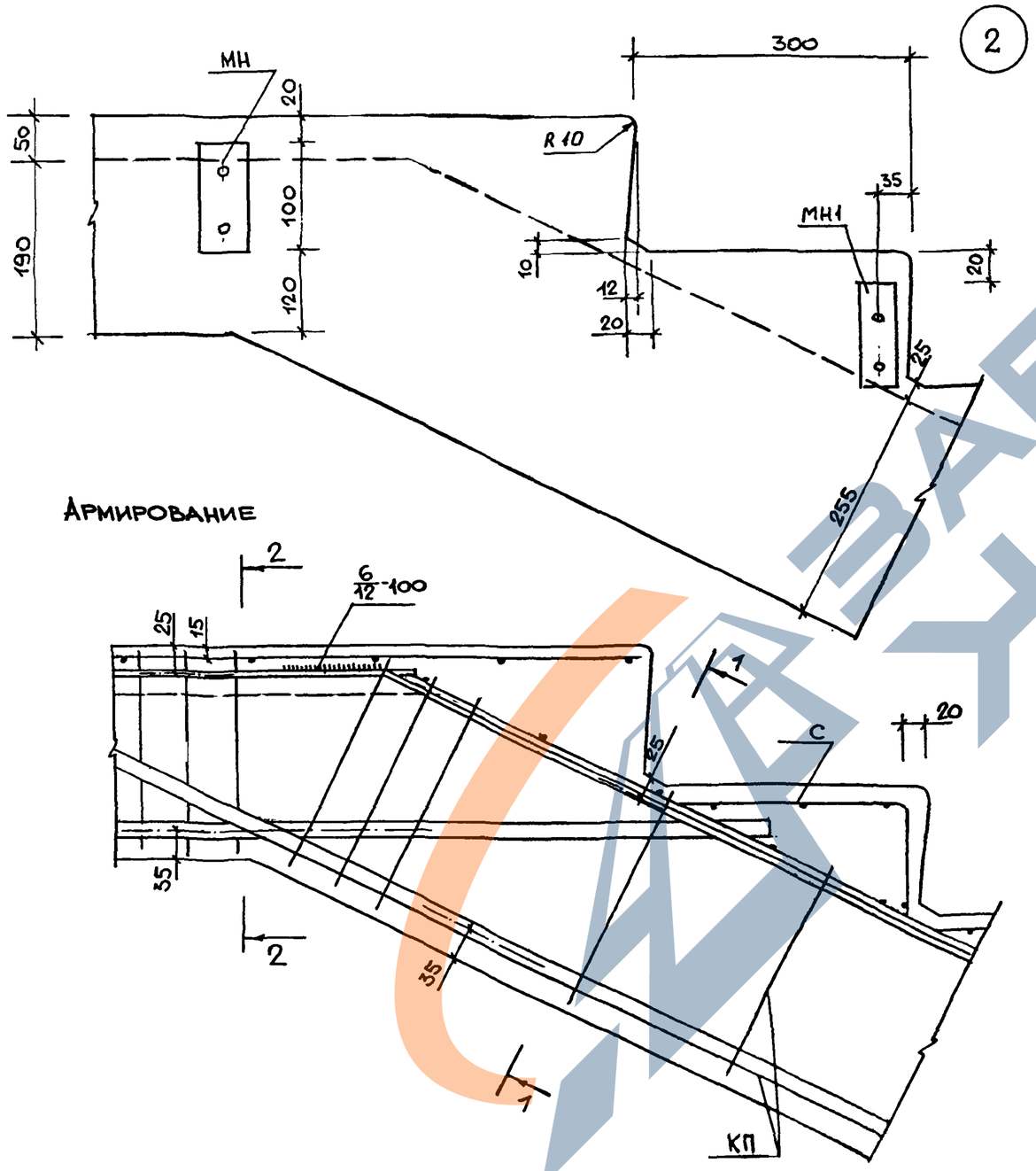

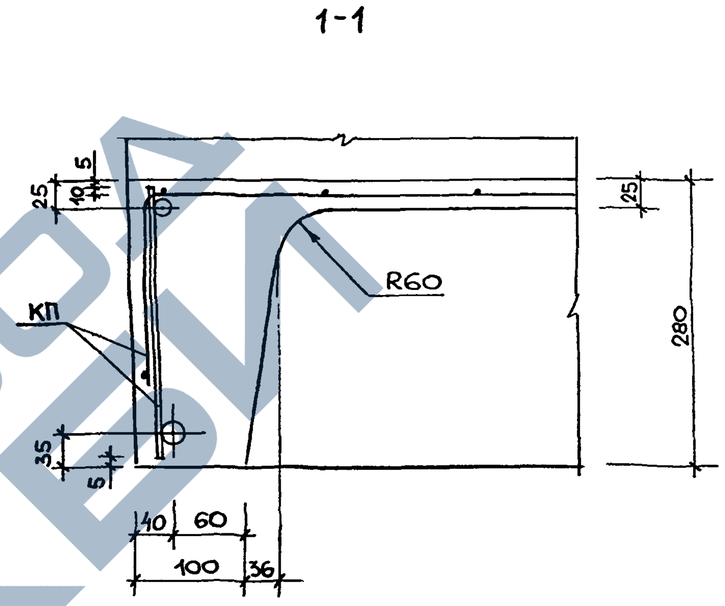

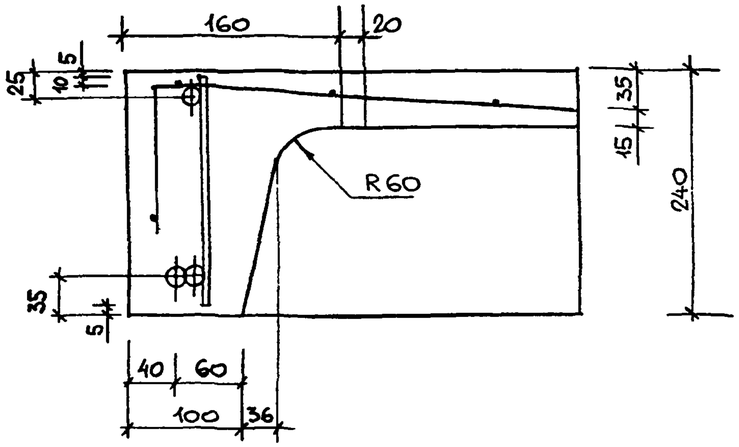

ЗАВОД ЖБИ

Инв.№ подл.	Подпись и дата	Взам. инв.№

1.050.9 - 4.93.1-58

Лист 2

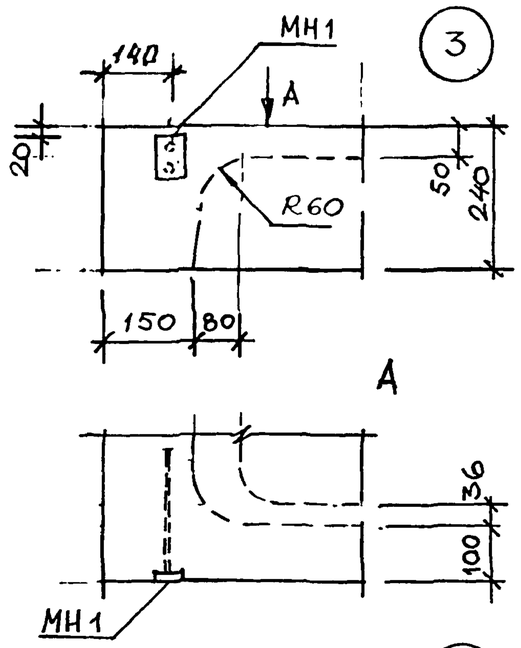

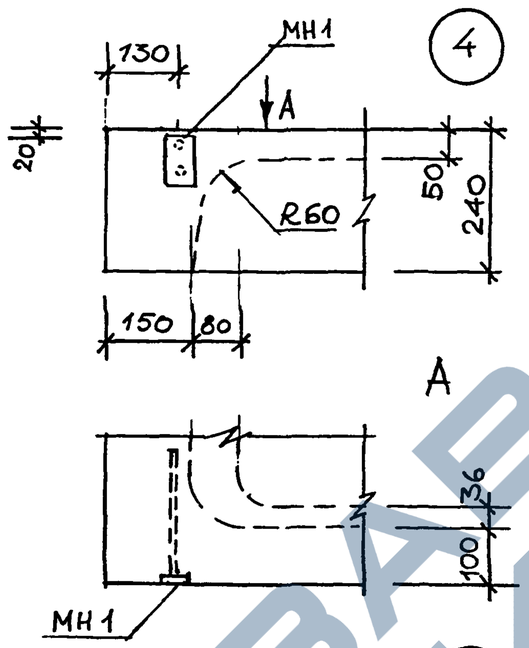

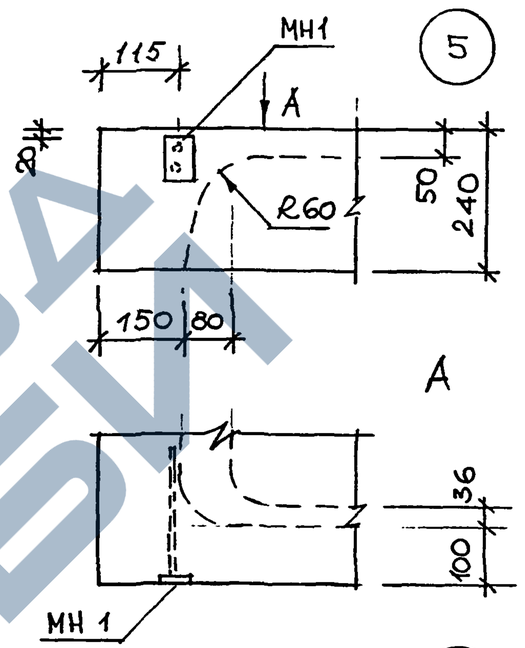

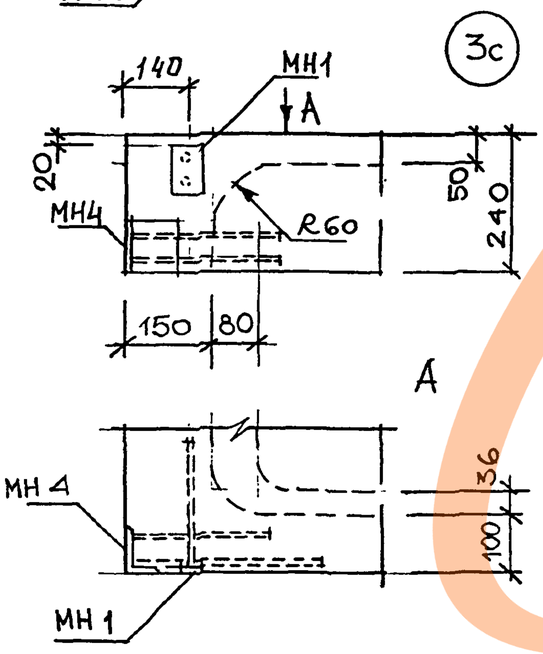

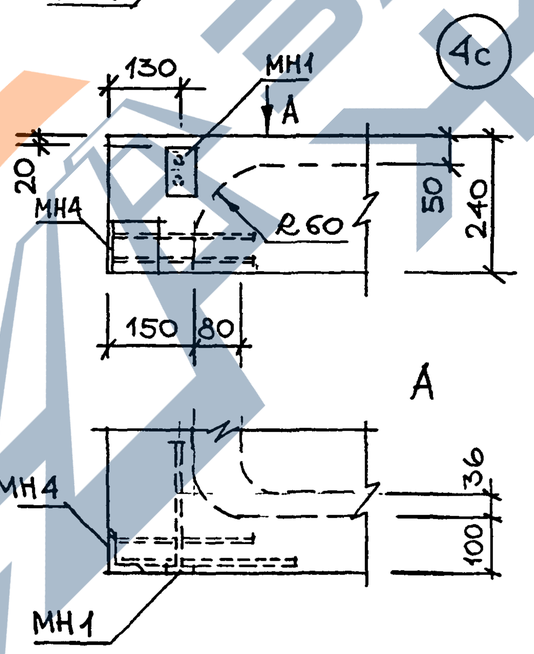

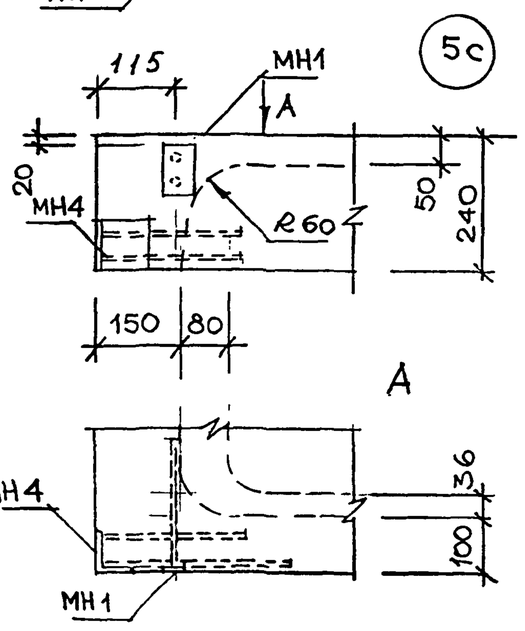

Узлы с индексом „С" для применения в сейсмических районах

Инв. N подл.	Подпись и дата	Взам. инв. N°

1.050.9 - 4.93.1-58

Лист 3

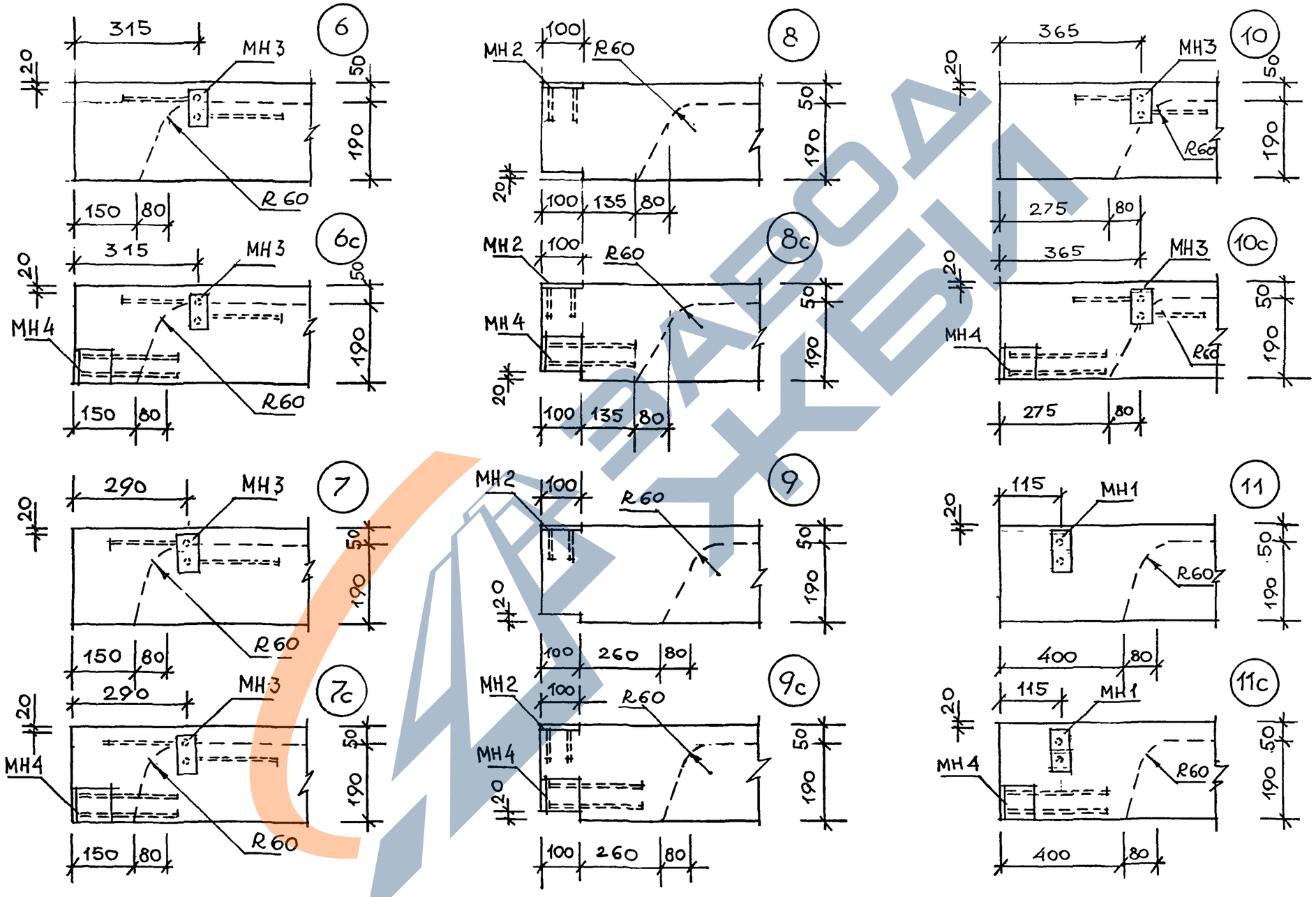

Инв. № подл.	Подпись и дата	Взам. инв. №

1.050.9 – 4.93.1-58

Лист 4

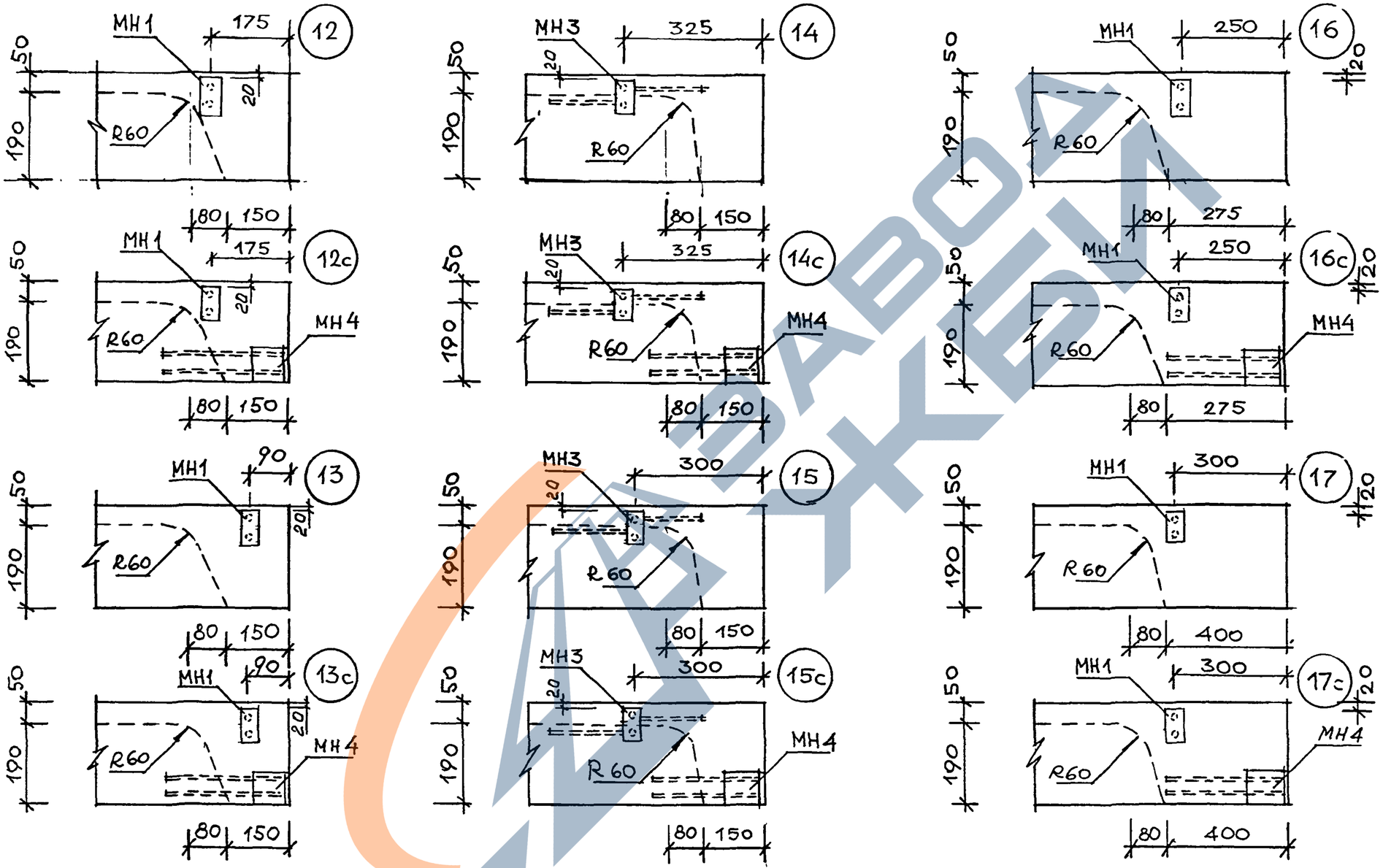

ЗАВОД ЖБИ

Инв. № подл.	Подпись и дата	Взам. инв. №

1.050.9 – 4.93.1-58

Лист 5

Ц00230-01 64

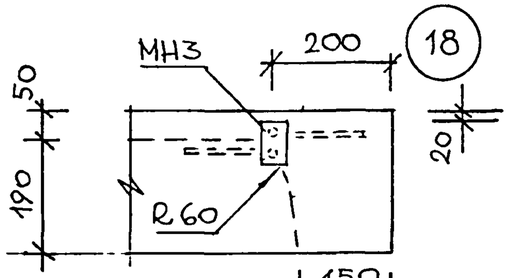

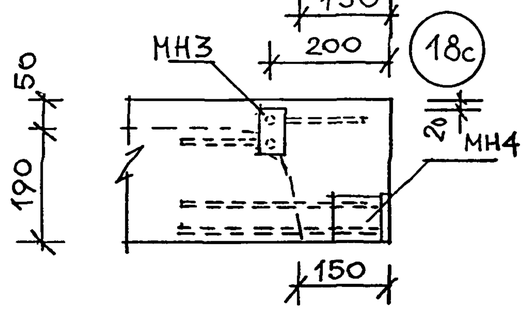

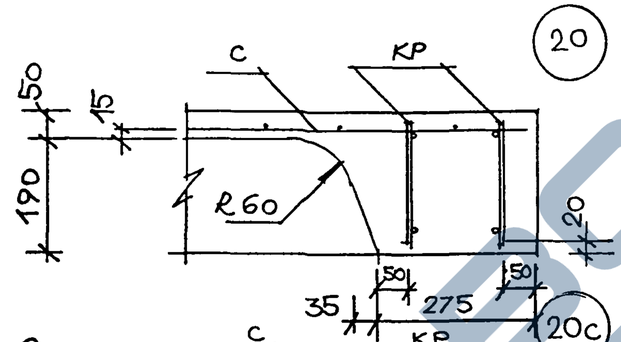

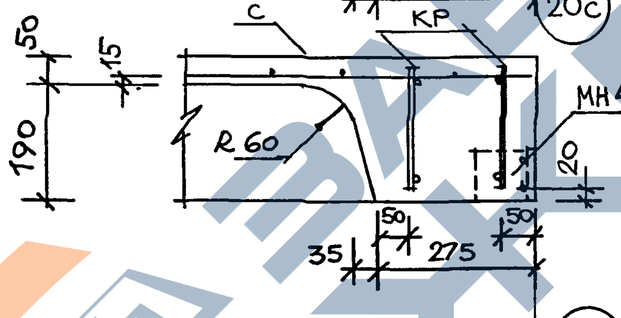

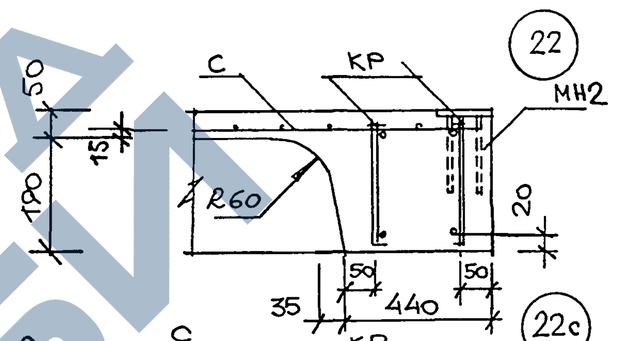

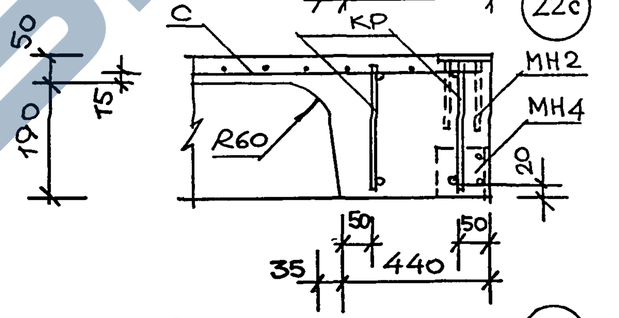

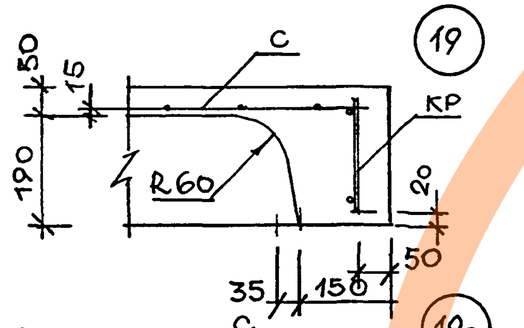

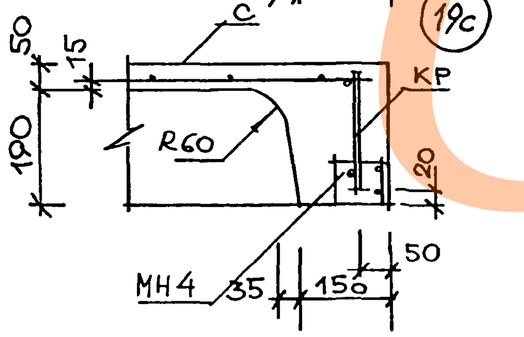

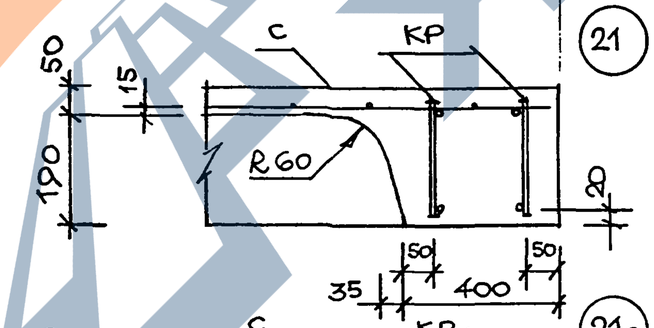

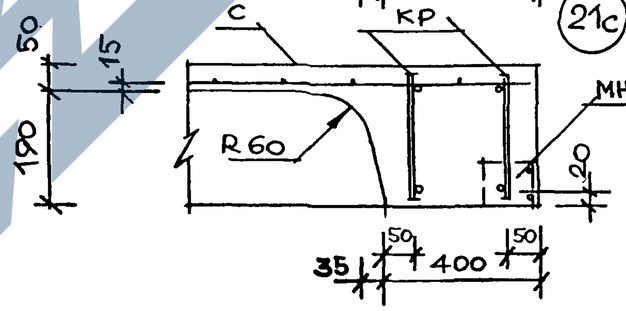

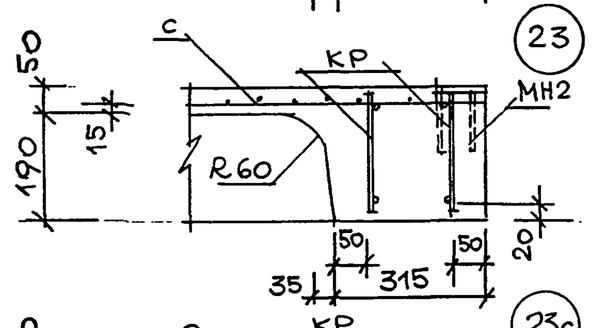

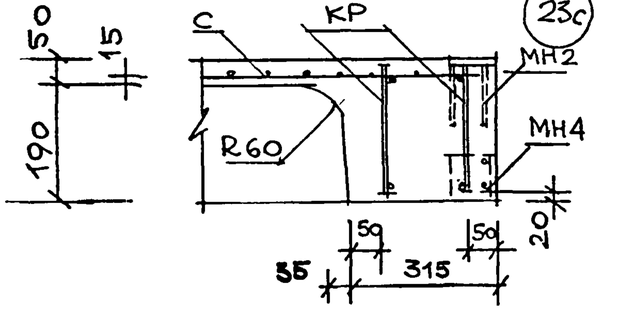

Инв. N подл.	Подпись и дата	Взам. инв. N°

24

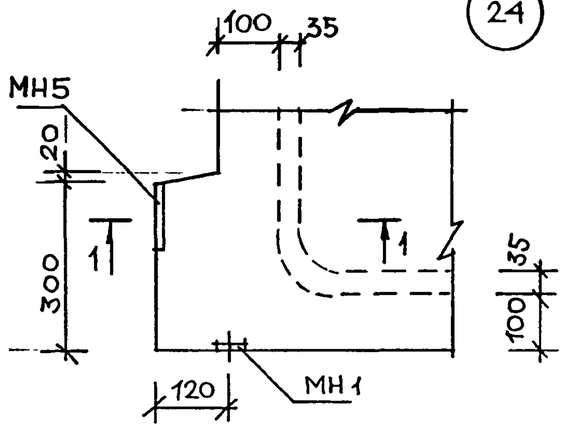

1-1

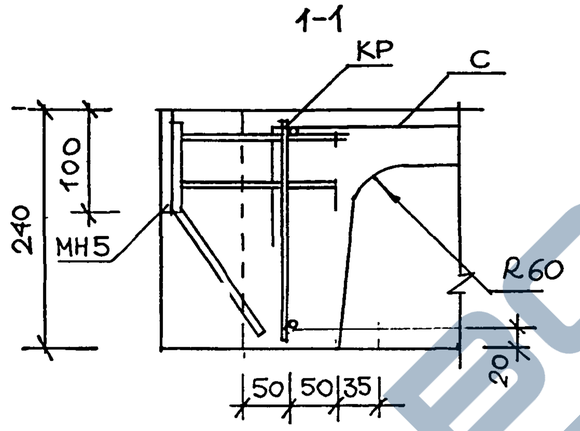

25

А

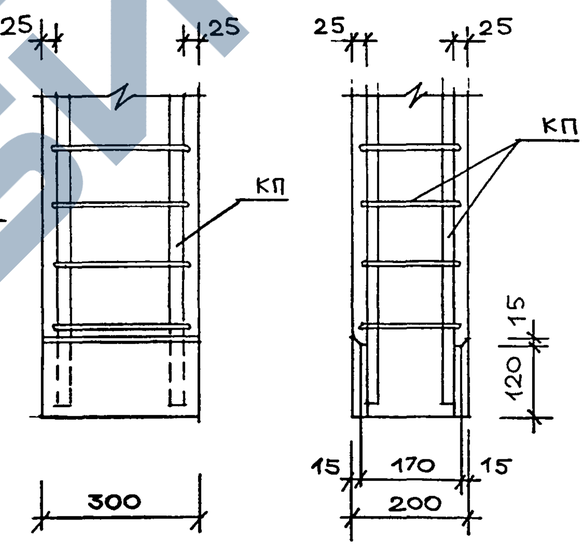

26

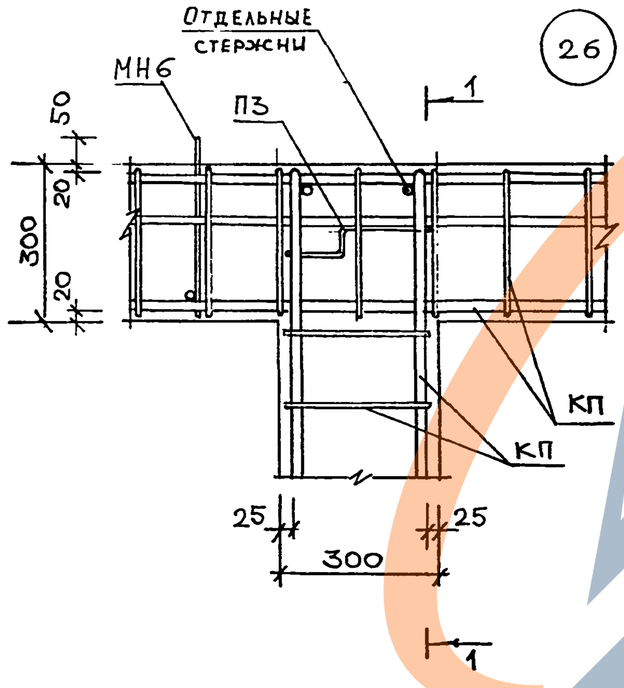

1-1

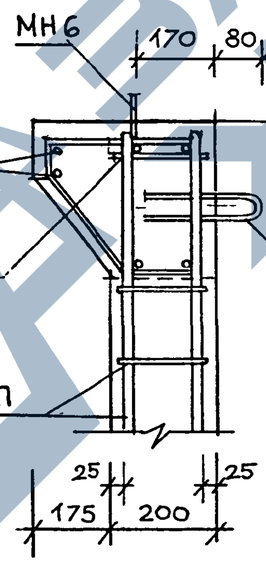

Инв. № подл.	
Подпись и дата	
Взам. инв. №	

1.050.9 - 4.93.1-58

Лист 7

Марка элемента	Изделия арматурные																Всего
	Арматура класса																
	A - I					A - III							Bp - I				
	ГОСТ 5781 - 82 *												ГОСТ 6727 - 80*				
	Ø6	Ø8	Ø10	Ø12	Итого	Ø8			Ø18	Ø20		Ø25	Итого	Ø3	Ø4		Итого	
ЛМП 57.II.I4-5	5,32	-	II.64	4.00	20.96	I.80			5.96	27.20		-	34.96	5.37	4.32		9.69	65.6I
ЛМП 57.II.I4-5-C	5.32	-	II.64	4.00	20.96	I.80			5.96	27.20		-	34.96	5.37	4.32		9.69	65.6I
ЛМП 57.II.I5-5	5.32	-	II.72	4.00	2I.04	I.80			5.96	27.30		-	35.06	5.37	4.32		9.69	65.79
ЛМП 57.II.I5-5-C	5.32	-	II.72	4.00	2I.04	I.80			5.96	27.30		-	35.06	5.37	4.32		9.69	65.79
ЛМП 60.II.I5-5	I.20	7.86	II.92	4.00	24.98	3.60			-	7.96		43.60	54.I6	5.5I	4.80		I0.3I	89.45
ЛМП 60.II.I5-5-C	I.20	7.86	II.92	4.00	24.98	3.60			-	7.96		43.60	54.I6	5.5I	4.80		I0.3I	89.45
ЛМП 60.II.I7-5	I.30	8.I2	II.98	4.00	25.40	3.60			-	7.40		45.24	56.24	5.83	4.20		I0.03	9I.67
ЛМП 60.II.I7-5-C	I.30	8.I2	II.98	4.00	25.40	3.60			-	7.40		45.24	56.24	5.83	4.20		I0.03	9I.67

Продолжение

	Изделия закладные									Общий расход
	Арматура класса					Прокат марки				
	A - III					Ст3пс6-I				
	ГОСТ 5782 - 82 *					ГОСТ I03 - 76 *		ГОСТ 8509 - 86		
	Ø8	Ø10			Итого	- 8xI00	Итого	I00x8	Итого	
ЛМП 57.II.I4-5	4.80	-			4.80	6.20	6.20	-	-	II.00	76.6
ЛМП 57.II.I4-5-C	4.80	2.80			7.60	6.20	6.20	4.88	4.88	I8.68	84.3
ЛМП 57.II.I5-5	4.80	-			4.80	6.20	6.20	-	-	II.00	76.8
ЛМП 57.II.I5-5-C	4.80	2.80			7.60	6.20	6.20	4.88	4.88	I8.68	84.5
ЛМП 60.II.I5-5	2.40	0,88			3.28	5.62	5.62	-	-	8.90	98.4
ЛМП 60.II.I5-5-C	2.40	3.68			6.08	5.62	5.62	4.88	4.88	I6.58	I06.0
ЛМП 60.II.I7-5	2.40	0.88			3.28	5.62	5.62	-	-	8.90	I00.6
ЛМП 60.II.I7-5-C	2.40	3.68			6.08	5.62	5.62	4.88	4.88	I6.58	I08.3

Взам. инв. N | Подпись и дата | Инв. N подл.

Зав.отд.	Кодыш	
Н.контр	Мельников	
ГИП	Мельников	
Инж.	Малышева	

1.050.9 - 4.93.1 - РС

Ведомость расхода стали, кг

Стадия	Лист	Листов
Р	1	8

ЦНИИПРОМЗДАНИЙ

Марка элемента	Изделия арматурные																Всего
	Арматура класса																
	А - I					А - III							Вр - I				
	ГОСТ 5782 - 82 *												ГОСТ 6727 - 80 *				
	Ø6		ØI0	ØI2	Итого	Ø8			ØI8	Ø20	Ø22	Итого	Ø3	Ø4		Итого	
ЛМП 57.II.I7-5	5.26		II.7½	4.00	2I.00	3.60			5.36		34.40	43.36	5.83	4.68		I0.5I	74.87
ЛМП 57.II.I7-5-С	5.26		II.74	4.00	2I.00	3.60			5.36		34.40	43.36	5.83	4,68		I0.5I	74.87
ЛМП 57.II.I7-5-I	5.I6		II.58	4.00	20.74	2.70			5.54		33.60	4I.84	5.76	4.44		I0.20	72.78
ЛМП 57.II.I7-5-IС	5.I6		II.58	4.00	20.74	2.70			5.54		33.60	4I.84	5.76	4.44		I0.20	72.78
ЛМП 57.II.I7-5-2	5.I6		II.70	4.00	20.86	2.70			4.82		34.40	4I.92	5.62	4.20		9.82	72.60
ЛМП 57.II.I7-5-2С	5.I6		II.70	4.00	20.86	2.70			4.82		34.40	4I.92	5.62	4.20		9.82	72.60
ЛМП 57.II.I8-5	5.42		II.80	4.00	2I.22	I.80			4.82		35.36	4I.98	6.I5	4.44		I0.59	73.79
ЛМП 57.II.I8-5-С	5.42		II.80	4.00	2I.22	I.80			4.82		35.36	4I.98	6.I5	4.44		I0.59	73.79
ЛМП 57.II.I8-5-I	5.34		II.64	4.00	20.98	I.80			5.54		33.70	4I.04	6.08	4.32		I0.40	72.42
ЛМП 57.II.I8-5-IС	5.34		II.64	4.00	20.98	I.80			5.54		33.70	4I.04	6.08	4.32		I0.40	72.42

Продолжение

Марка элемента	Изделия закладные									Всего	Общий расход
	Арматура класса					Прокат марки					
	А - III					Ст3пс6-I					
	ГОСТ 578I - 82 *					ГОСТ I03-76 *		ГОСТ 8509-86			
	Ø8	ØI0			Итого	- 8хI00	Итого	∟I00х8	Итого		
ЛМП 57.II.I7-5	4.32	–			4.32	5.58	5.58	–	–	9.90	84.8
ЛМП 57.II.I7-5 -С	4.32	2.80			7.I2	5.58	5.58	4.88	4.88	I7.50	92.4
ЛМП 57.II.I7-5-I	4.80	–			4.80	6.20	6.20	–	–	II.00	83.8
ЛМП 57.II.I7-5-IС	4.80	2.80			7.60	6.20	6.20	4.88	4.88	I8.60	9I.4
ЛМП 57.II.I7-5-2	4.32	–			4.32	5.58	5.58	–	–	9.90	82.5
ЛМП 57.II.I7-5-2С	4.32	2.80			7.I2	5.58	5.58	4.88	4.88	I7.50	90.I
ЛМП 57.II.I8-5	5.80	–			5.80	6.20	6.20	–	–	I2.00	85,8
ЛМП 57.II.I8-5-С	5.80	2,80			8.60	6.20	6.20	4.88	4.88	I9.68	93.5
ЛМП 57.II.I8-5-I	5.28	–			5.28	6.82	6.82	–	–	I2.I0	84.5
ЛМП 57.II.I8-5-IС	5.28	2.80			8.08	6.82	6.82	4.88	4.88	I9.78	92.2

Взам. инв. N | Подпись и дата | Инв. N подл.

Марка элемента	Изделия арматурные																	Всего
	Арматура класса																	
	A - I					A - III							Bp - I					
	ГОСТ 5781-82 *												ГОСТ 6727-80 *					
	Ø6		Ø10	Ø12	Итого	Ø8	Ø10	Ø16	Ø18		Ø22	Итого	Ø3	Ø4		Итого		
ЛМП 57.II.I8-5-2	5.I4		II.72	4.00	20.86	I.80		-	3.80		35.40	4I.00	6.08	4.42		I0.40		72.26
ЛМП 57.II.I8-5-2С	5.I4		II.72	4.00	20.86	I.80		-	3.80		35.40	4I.00	6.08	4.42		I0.40		72.26
ЛМП 57.II.I4-5-3	4.02		I3.06	-	I7.08	0.90		I3.60	5.96		-	20.46	5.02	3,60		8.62		46.I6
ЛМП 57.II.I4-5-3С	4.02		I3.06	-	I7.08	0.90		I3.60	5.96		-	20.46	5.02	3.60		8.62		46.I6
ЛМП 57.II.I5-5-3	4.02		I3.06	-	I7.08	0.90		I3.72	5.96		-	20.58	5.02	3.60		8.62		46.38
ЛМП 57.II.I5-5-3С	4.02		I3.06	-	I7.08	0.90		I3.72	5.96		-	20.58	5.02	3.60		8.62		46.38
ЛМП 60.II.I5-5-3	4.36		I3.76	-	I8.I4	I.80		I9.84	-		-	2I.64	5.09	4.84		9.93		49.7I
ЛМП 60.II.I5-5-3С	4.36		I3.78	-	I8.I4	I.80		I9.84	-		-	2I.64	5.09	4.84		9.93		49.7I
ЛМП 60.II.I7-5-3	4.38		I3.88	-	I8.26	I.80		2I.78	-		-	23.58	5.06	4.84		9.90		5I.74
ЛМП 60.II.I7-5-3С	4.38		I3.88	-	I8.26	I.80		2I.78	-		-	23.58	5.06	4.84		9.90		5I.74

Продолжение

Марка элемента	Изделия закладные									Всего	Общий расход
	Арматура класса					рокат марки					
	A - III					Ст3пс6-I					
	ГОСТ 5781-82 *					ГОСТ I03-76 *		ГОСТ 8509-86			
	Ø8	Ø10			Итого	- 8xI00	Итого	L I00x8	Итого		
ЛМП 57.II.I8-5-2	4.78	-			4.78	6.20	6.20	-	-	I0.98	83.2
ЛМП 57.II.I8-5-2С	4.78	2.80			7.58	6.20	6.20	4.88	4.88	I8.66	90.9
ЛМП 57.II.I4-5-3	3.84	-			3.84	4.96	4.96	-	-	8.80	55.0
ЛМП 57.II.I4-5-3С	3.84	I.40			5.24	4.96	4.96	2.44	2.44	I2.64	58.8
ЛМП 57.II.I5-5-3	3.84	-			3.84	4.96	4.96	-	-	8.80	55.2
ЛМП 57.II.I5-5-3С	3.84	I.40			5.24	4.96	4.96	2.44	2.44	I2.64	59.0
ЛМП 60.II.I5-5-3	2.40	0.44			2.84	4.36	4.36	-	-	7.20	56.9
ЛМП 60.II.I5-5-3С	2.40	I.84			4.24	4.36	4.36	2.44	2.44	II.04	60.8
ЛМП 60.II.I7-5-3	2.40	0.44			2.84	4.36	4.36	-	-	7.20	58.9
ЛМП 60.II.I7-5-3С	2.40	I.84			4.24	4.36	4.36	2.44	2.44	II.04	62.8

Инв. N подл. | Подпись и дата | Взам. инв. N

Марка элемента	Изделия арматурные																Всего
	Арматура класса																
	A - I					A - III							Bp - I				
	ГОСТ 5781-82 *												ГОСТ 6727-80 *				
	Ø6	Ø8	Ø10		Итого	Ø8		Ø16	Ø18	Ø20		Итого	Ø3	Ø4		Итого	
ЛМП 57.II.I7-5-3	4.42	-	I3.68		I8.I0	I.80		I5.82	5.36	-		22.98	5.48	4.84		I0.32	5I.40
ЛМП 57.II.I7-5-3С	4.42	-	I3.68		I8.I0	I.80		I5.82	5.36	-		22.98	5.48	4.84		I0.32	5I.40
ЛМП 57.II.I7-5-I3	4.I8	-	I3.68		I7.86	I.80		I5,82	3.54	-		2I.I6	5.48	3.84		9.32	48.34
ЛМП 57.II.I7-5-I3С	4.I8	-	I3.68		I7.86	I.80		I5.82	3.54	-		2I.I6	5.48	3.84		9.32	48.34
ЛМП 57.II.I8-5-3	4.32	-	I3.50		I7.82	0.90		-	4.82	24.72		30.44	5.87	3.84		9.7I	57.97
ЛМП 57.II.I8-5-3С	4.32	-	I3.50		I7.82	0.90		-	4.82	24.72		30.44	5.87	3.84		9.7I	57.97
ЛМП 57.II.I8-5-I3	4.42	-	I3.68		I8.I0	0.90		-	5.54	24.72		3I.I4	5.94	3.96		9.90	59.I4
ЛМП 57.II.I8-5-I3С	4.42	-	I3.68		I8.I0	0.90		-	5.54	24.72		3I.I4	5.94	3.96		9.90	59.I4
ЛМП I4.9в	-	I.60	-		I.60	3.88		-	-	-		3.88	-	2.03		2.03	7.5I
ЛМП I4.9в-С	-	I.60	-		I.60	3.88		-	-	-		3.88	-	2.03		2.03	7.5I

Продолжение

Марка элемента	Изделия закладные									Всего	Общий расход
	Арматура класса					Прокат марки					
	A - III					Ст3пс6-I					
	ГОСТ 5781-82 *					ГОСТ I03-76 *		ГОСТ 8509-86			
	Ø8	Ø10			Итого	- I0xI00	Итого	I00x8	Итого		
ЛМП 57.II.I7-5-3	3.36	-			3.36	4.34	4.34	-	-	7.70	59.I0
ЛМП 57.II.I7-5-3С	3.36	I.40			4.76	4.34	4.34	2.44	2.44	II.54	62.9
ЛМП 57.II.I7-5-I3	3.84	-			3.84	4.96	4.96	-	-	8.80	57.I
ЛМП 57.II.I7-5-I3С	3.84	I.40			5.24	4.96	4.96	2.44	2.44	I0.20	58.5
ЛМП 57.II.I8-5-3	3.84	-			3.84	4.96	4.96	-	-	8.80	66.8
ЛМП 57.II.I8-5-3С	3.84	I.40			5.24	4.96	4.96	2.44	2.44	I0.20	68.2
ЛМП 57.II.I8-5-I3	4.32	-			4.32	5.58	5.58	-	-	9.90	69.0
ЛМП 57.II.I8-5-I3С	4.32	I.40			5.72	5.58	5.58	2.44	2.44	II.30	70.4
ЛМП I4.9в	I.40	-			I.40	2.I9	2.I9	-	-	3.59	II.I
ЛМП I4.9в-С	I.40	I.40			2.80	2.I9	2.I9	2.44	2.44	7.43	I4.9

Взам. инв. N | Подпись и дата | Инв. N подл.

Марка Элемента	Изделия арматурные															Всего
	Арматура класса															
	А - I					А - III							Вр - I			
	ГОСТ 5781-82 *												ГОСТ 6727-80 *			
		Ø8			Итого	Ø8						Итого		Ø4		Итого	
ЛПП I4.I2в		I.60			I.60	4.32						4.32		2.64		2.64	8.60
ЛПП I4.I2в-С		I.60			I.60	4.32						4.32		2.64		2.64	8.60
ЛПП I4.I3в		I.60			I.60	4.52						4.52		2.77		2.77	8.90
ЛПП I4.I3в-С		I.60			I.60	4.52						4.52		2.77		2.77	8.90
ЛПП I4.I5в		I.60			I.60	4.76						4.76		3.05		3.05	9.4I
ЛПП I4.I5в-С		I.60			I.60	4.76						4.76		3.05		3.05	9.4I
ЛПП I5.I5в		I.60			I.60	4.84						4.84		3.07		3.07	9.5I
ЛПП I5.I5в-С		I.60			I.60	4.84						4.84		3.07		3.07	9.5I
ЛПП I6.I5в		I.60			I.60	4.84						4.84		2.77		2.77	9.2I
ЛПП I6.I5в-С		I.60			I.60	4.84						4.84		2.77		2.77	9.2I

Продолжение

Марка элемента	Изделия закладные									Всего	Общий расход
	Арматура класса					Прокат марки					
	А - III					Ст3пс6-I					
	ГОСТ 5781-82 *					ГОСТ I03-76 *		ГОСТ 8509-86			
	Ø8	Ø10			Итого	- I0xI00	Итого	∟I00x8	Итого		
ЛПП I4.I2в	I.40	-			I.40	2.I9	2.I9	-	-	3.59	I2.2
ЛПП I4.I2в-С	I.40	I.40			2.80	2.I9	2.I9	2.44	2 44	7.43	I6.0
ЛПП I4.I3в	I.40	-			I.40	2.I9	2.I9	-	-	3.59	I2.5
ЛПП I4.I3в-С	I.40	I.40			2.80	2.I9	2.I9	2.44	2.44	7.43	I6.3
ЛПП I4.I5в	I.40	-			I.40	2.I9	2.I9	-	-	3.59	I3.0
ЛПП I4.I5в-С	I.40	I.40			2.80	2.I9	2.I9	2.44	2.44	7.43	I6.8
ЛПП I5.I5в	I.40	-			I.40	2.I9	2.I9	-	-	3.59	I3,I
ЛПП I5.I5в-С	I.40	I.40			2.80	2.I9	2.I9	2.44	2.44	7.43	I6.9
ЛПП I6.I5в	I.40	0.44			I.84	3.45	3.45	-	-	5.29	I4.5
ЛПП I6.I5в-С	I.40	I.84			3.24	3.45	3.45	2.44	2.44	9.I3	I8.3

ВЗАМ. ИНВ. N | ПОДПИСЬ И ДАТА | ИНВ. N ПОДЛ.

Марка элемента	Изделия арматурные																	Всего
	Арматура класса																	
	A - I					A - III								Bp - I				
	ГОСТ 5781 - 82 *													ГОСТ 6727-80 *				
	Ø6	Ø8			Итого	Ø8	Ø10						Итого	Ø3	Ø4		Итого	
ЛПП I6.I6в	-	I.60			I.60	5.08	-						5.08	-	3.44		3.44	I0.I2
ЛПП I6.I6в-С	-	I.60			I.60	5.08	-						5.08	-	3.44		3.44	I0.I2
ЛР I2	7.I5	I.20			8.35	-	I3.90						I3.90	-	-		-	22.25
ЛР I3	7.I5	I.20			8.35	-	I4.38						I4.38	-	-		-	22.73
ЛР I4	7.53	I.20			8.73	-	I5.I8						I5.I8	-	-		-	23.9I
ЛР I6	7.9I	I.20			9.II	-	I5.54						I5.54	-	-		-	24.05
IЛН I2.3	-	-			-		-						-	0.32	-		0.32	0.32
IЛН I3.3	-	-			-		-						-	0.37	-		0.37	0.37
2ЛН I4.3	-	-			-		-						-	0.37	-		0.37	0.37
2ЛН I4.5	-	-			-		-						-	0.37	-		0.37	0.37

Продолжение

Марка элемента	Изделия закладные											Всего	Общий расход
	Арматура класса					Прокат марки							
	A - III					Ст3пс 6-I							
	ГОСТ 5781-82 *					ГОСТ I03-76 *				ГОСТ 8509-86 *			
		Ø8	Ø10	Ø16	Итого	- I0xI00	Итого	- 8xI20	Итого	∟I00x8	Итого		
ЛПП I6.I6в		I.40	0.44	-	I.84	3,45	3.45	-	-	-	-	5.29	I5.4
ЛПП I .I6в-С		I.40	I.84	-	3.24	3.45	3.45	-	-	2.44	2.44	9.I3	I9.3
ЛР I2		-	0.44	2.I6	2.60	-	-	9.04	9.04	-	-	II.64	33.9
ЛР I3		-	0.44	2.I6	2.60	-	-	9.04	9.04	-	-	II.64	34.4
ЛР I4		-	0.44	2.I6	2.60	-	-	9.04	9.04	-	-	II.64	35.6
ЛР I6		-	0.44	2.I6	2.60	-	-	9.04	9.04	-	-	II.64	36.3
IЛН I2.3		-	-	-	-	-	-	-	-	-	-	-	0.32
IЛН I3.3		-	-	-	-	-	-	-	-	-	-	-	0.37
2ЛН I4.3		-	-	-	-	-	-	-	-	-	-	-	0.37
2ЛН I4.5		-	-	-	-	-	-	-	-	-	-	-	0.37

Инв. N подл. | Подпись и дата | Взам. инв. N

Марка элемента	Изделия арматурные		Всего	Общий расход
	Арматура класса Вр-I ГОСТ 6727-80*			
	ф 3	Итого		
2ЛН 13.3	0,37	0,37	0,37	0,37
2ЛН 13.5	0,37	0,37	0,37	0,37
2ЛН 12.3	0,35	0,35	0,35	0,35
2ЛН 12.5	0,35	0,35	0,35	0,35
2ЛН 9.5	0,27	0,27	0,27	0,27
2ЛН 9.6	0,33	0,33	0,33	0,33
2ЛН 14.3в	0,37	0,37	0,37	0,37
2ЛН 14.5в	0,37	0,37	0,37	0,37
2ЛН 13.3в	0,37	0,37	0,37	0,37
2ЛН 13.5в	0,37	0,37	0,37	0,37
2ЛН 12.3в	0,35	0,35	0,35	0,35
2ЛН 12.5в	0,35	0,35	0,35	0,35
2ЛН 9.5в	0,27	0,27	0,27	0,27

Инв. № подл. | Подпись и дата | Взам. инв. №

Марка элемента	Изделия арматурные						Изделия закладные									Общий расход
	Арматура класса					Всего	Арматура класса			Прокат марки					Всего	
	А - I		А - III				А - III			Ст3пс5-1						
	ГОСТ 3781-82 *						ГОСТ 5781-82 *			ГОСТ 103-76			ГОСТ 8509-86			
	Ø8	Итого	Ø6		Итого		Ø8		Итого	-8х80		Итого	80х6		Итого		
ЛП I5-I	0.96	0.96	4.34		4.34	5.30	-		-	-		-	-		-	-	5.30
ЛП I5-2	0.96	0.96	5.26		5.26	6.22	-		-	-		-	-		-	-	6.22
ЛП I5-3	0.96	0.96	4.30		4.30	5.26	-		-	-		-	-		-	-	5.26
ЛП I5-4	0.96	0.96	3.9I		3.9I	4.87	-		-	-		-	-		-	-	4.87
ЛП I5-5	0.48	0.48	2.70		2.70	3.18	0.64		0.64	I.56		I.56	-		-	2.2	5.38
ЛП I5-6	0.96	0.96	2.99		2.99	3.95	-		-	-		-	-		-	-	3.95
ЛП I7-I	0.96	0.96	5.18		5.18	6.14	-		-	-		-	-		-	-	6.14
ЛП I7-2	0.96	0.96	9.21		9.21	I0.17	-		-	-		-	-		-	-	I0.17
ЛП I7-3	0.96	0.96	5.12		5.12	6.08	-		-	-		-	-		-	-	6.08
ЛП I7-4	0.96	0.96	4.60		4.60	5.56	-		-	-		-	-		-	-	5.56
ЛП I7-5	0.48	0.48	3.24		3.24	3.72	0.64		0.64	I.56		I.56	-		-	2.2	5.92
ЛП I5-I-С	0.96	0.96	4.34		4.34	5.30	0.64		0.64	-		-	7.36		7.36	8.00	I3.30
ЛП I5-2-С	0.96	0.96	5.26		5.26	6.22	0.64		0.64	-		-	7.36		7.36	8.00	I4.22
ЛП I5-3-С	0.96	0.96	4.30		4.30	5.26	0.64		0.64	-		-	7.36		7.36	8.00	I3.26
ЛП I5-4-С	0.96	0.96	3.9I		3.9I	4.87	0.64		0.64	-		-	7.36		7.36	8.00	I2.87
ЛП I5-5-С	0.48	0.48	2.70		2.70	3.18	I.28		I.28	I.56		I.56	7.36		7.36	9.56	I2.74
ЛП I5-6-С	0.96	0.96	2.99		2.99	3.95	0.64		0.64	-		-	7.36		7.36	8.00	I1.95
ЛП I7-I-С	0.96	0.96	5. 8		5.18	6. 4	0.64		0.64	-		-	7.36		7.36	8.00	I4.14
ЛП I7-2-С	0.96	0.96	9.21		9.21	I0.17	0.64		0.64	-		-	7.36		7.36	8.00	I8.17
ЛП I7-3-С	0.96	0.96	5.12		5.12	6.08	0.64		0.64	-		-	7.36		7.36	8.00	I4.08
ЛП I7-4-С	0.96	0.96	4.60		4.60	5.56	0.64		0.64	-		-	7.36		7.36	8.00	I3.56
ЛП I7-5-С	0.48	0.48	3.24		3.24	3.72	I.28		I.28	I.56		I.56	7.36		7.36	9.56	I3.28
ЛП I7-6	0,96	0,96	3.14		3.14	4.10	0,64		0,64	1,56		1,56	7,36		7,36	9.56	13.66
ЛП I7-6-С	0,96	0,96	3.14		3.14	4.10	0,64		0,64	1,56		1,56	7,36		7,36	9.56	13.66

Взам. инв. N | Подпись и дата | Инв. N подл.