https://zavodjbi.com/

УДК 691.32.026.35:006.354 Группа Ж33

ГОСУДАРСТВЕННЫЙ СТАНДАРТ СОЮЗА ССР

# СТУПЕНИ ЖЕЛЕЗОБЕТОННЫЕ И БЕТОННЫЕ

## Конструкция и размеры

Reinforced concrete and concrete steps. Structure and dimensions

# ГОСТ 8717.1—84

ОКП 57 4613, 58 9120

**Постановлением Государственного комитета СССР по делам строительства от 23 апреля 1984 г. № 58 срок введения установлен**

**от 01.01.86**

**Несоблюдение стандарта преследуется по закону**

1. Настоящий стандарт распространяется на железобетонные и бетонные ступени, предназначенные для устройства внутренних и наружных лестниц зданий и сооружений, и устанавливает конструкцию ступеней, а также арматурных и закладных изделий к ним.

2. Ступени должны удовлетворять всем требованиям ГОСТ 8717.0—84 и требованиям, изложенным в соответствующих пунктах настоящего стандарта.

3. Положение закладных изделий и монтажных петель в бетонных ступенях должно соответствовать указанному на черт. 01.0.00СБ и 02.0.00СБ.

4. Положение арматурных сеток, закладных изделий и монтажных петель в железобетонных ступенях должно соответствовать указанному на черт. 03.0.00СБ — 11.0.00СБ.

5. Спецификация арматурных и закладных изделий на одну ступень приведена на черт. 01.0.00 — —11.0.00.

6. Форма и размеры арматурных сеток должны соответствовать указанным на черт. 00.1.00СБ— 00.3.00СБ, а закладных изделий и монтажных петель — на черт. 00.4.00—00.9.00.

7. Спецификация стали на арматурное изделие приведена на черт. 00.1.00—00.3.00, а на закладное изделие и монтажную петлю — на черт. 00.4.00—00.9.00.

8. Ведомость расхода стали на ступени приведена на черт. 00.0.00ВМС.

9. Закладные изделия марки М1 предназначены для восприятия горизонтальной нормативной нагрузки на поручни ограждения 0,49 кН (50 кгс/м), марок М2, М3 и М5 — 1,47 кН (150 кгс/м).

10. Марки ступеней на чертежах настоящего стандарта приведены без указания вида бетона и отделки верхних лицевых поверхностей ступеней.

**Издание официальное** **Перепечатка воспрещена**

*Переиздание. Июль 1987 г.*



https://zavodjbi.com/

https://zavodjbi.com/

| Форм. | Зона | Поз. | Обозначение | Наименование | Кол. на исполн. ГОСТ 8717.1-84-01.0.00- | | | | | | | | | Примечание |
|---|---|---|---|---|---|---|---|---|---|---|---|---|---|---|
| | | | | | — | 01 | 02 | 03 | 04 | 05 | 06 | | | |
| | | | | | | | | | | | | | | |
| | | | | Документация | | | | | | | | | | |
| | | | | | | | | | | | | | | |
| А4 | | | ГОСТ 8717.1-84-01.0.00 СБ | Сборочный чертеж | X | X | X | X | X | X | X | | | |
| А4 | | | ГОСТ 8717.1-84-00.0.00 ВМС | Ведомость расхода стали | X | X | X | X | X | X | X | | | |
| | | | | | | | | | | | | | | |
| | | | | Детали | | | | | | | | | | |
| | | | | | | | | | | | | | | |
| А4 | | 1 | ГОСТ 8717.1-84-00.9.00 | Петля монтажная П1 | 2 | 2 | 2 | 2 | 2 | 2 | 2 | | | |
| | | | | | | | | | | | | | | |
| | | | | Материалы | | | | | | | | | | |
| | | | | | | | | | | | | | | |
| | | | | Бетон | 0,046 | 0,053 | 0,060 | 0,066 | 0,040 | 0,046 | 0,053 | | | $м^3$ |
| | | | | | | | | | | | | | | |
| | | | | | | | | | | | | | | |
| | | | | | | | | | | | | | | |

| ГОСТ 8717.1-84-01.0.00 | | | |
|---|---|---|---|
| Ступень основная (бетонная) ЛС | Стадия | Лист | Листов |
| | Р | | 1 |





https://zavodjbi.com/

https://zavodjbi.com/



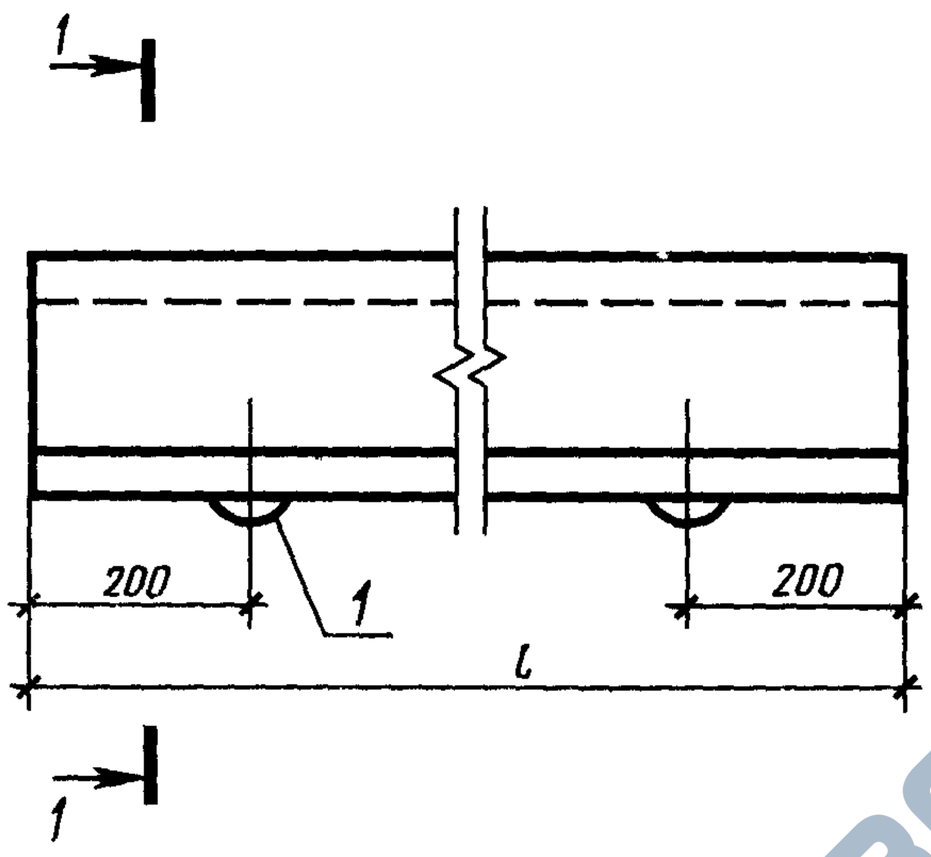


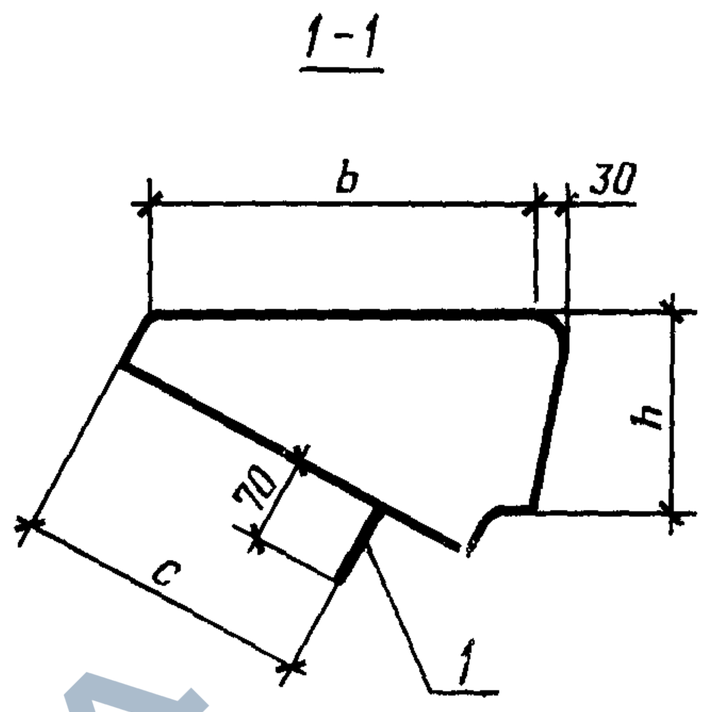


| Обозначение | Марка | Размеры, мм | | | |
|---|---|---|---|---|---|
| | | l | h | b | c |
| ГОСТ 8717.1-84-01.0.00 | ЛС 11-Б | 1050 | 145 | 330 | 230 |
| -01 | ЛС 12-Б | 1200 | | | |
| -02 | ЛС 14-Б | 1350 | | | |
| -03 | ЛС 15-Б | 1500 | | | |
| -04 | ЛС 9.17-Б | 900 | 168 | 290 | 200 |
| -05 | ЛС 11.17-Б | 1050 | | | |
| -06 | ЛС 12.17-Б | 1200 | | | |

| ГОСТ 8717.1-84-01.0.00 СБ | | | |
|---|---|---|---|
| Ступень основная (бетонная) ЛС Сборочный чертеж | Стадия | Масса | Масштаб |
| | Р | — | 1:10 |
| | Лист | Листов 1 | |



https://zavodjbi.com/

https://zavodjbi.com/

| Форм. | Зона | Поз. | Обозначение | Наименование | Кол. на исполн ГОСТ 8717.1-84-02.0.00- | | | | | | | | | Примечание |
|---|---|---|---|---|---|---|---|---|---|---|---|---|---|---|
| | | | | | – | 01 | 02 | 03 | 04 | 05 | 06 | 07 | 08 | |
| | | | | | | | | | | | | | | |
| | | | | **Документация** | | | | | | | | | | |
| А4 | | | ГОСТ 8717.1-84-02.0.00СБ | Сборочный чертеж | X | X | X | X | X | X | X | X | X | |
| А4 | | | ГОСТ 8717.1-84-00.0.00ВМС | Ведомость расхода стали | X | X | X | X | X | X | X | X | X | |
| | | | | | | | | | | | | | | |
| | | | | Сборочные единицы | | | | | | | | | | |
| А4 | | 1 | ГОСТ 8717.1-84-00.4.00 | Изделие закладное М1 | 1 | 1 | | | 1 | 1 | 1 | 1 | 1 | |
| А4 | | 2 | ГОСТ 8717.1-84-00.5.00 | М2 | | | 1 | 1 | | | | | | |
| | | | | | | | | | | | | | | |
| | | | | Детали | | | | | | | | | | |
| А4 | | 3 | ГОСТ 8717.1-84-00.9.00 | Петля монтажная П1 | 2 | 2 | 2 | 2 | 2 | 2 | 2 | 2 | 2 | |
| | | | | | | | | | | | | | | |
| | | | | Материалы | | | | | | | | | | |
| | | | | Бетон | 0,046 | 0,053 | 0,060 | 0,066 | 0,040 | 0,046 | 0,053 | 0,046 | 0,053 | $м^3$ |
| | | | | | | | | | | | | | | |
| | | | | | | | | | | | | | | |

| ГОСТ 8717.1-84-02.0.00 | | | |
|---|---|---|---|
| Ступень основная (бетонная) ЛС | Стадия | Лист | Листов |
| | Р | 1 | 2 |





https://zavodjbi.com/

https://zavodjbi.com/



| Форм. | Зона | Поз. | Обозначение | Наименование | Кол. на исполн. ГОСТ 8717.1-84-02.0.00- | | | | | | | | | Примечание |
|---|---|---|---|---|---|---|---|---|---|---|---|---|---|---|
| | | | | | 09 | 10 | 11 | 12 | 13 | | | | | |
| | | | | | | | | | | | | | | |
| | | | | Документация | | | | | | | | | | |
| А4 | | | ГОСТ 8717.1-84-02.0.00 СБ | Сборочный чертеж | X | X | X | X | X | | | | | |
| А4 | | | ГОСТ 8717.1-84-00.0.00 ВМС | Ведомость расхода стали | X | X | X | X | X | | | | | |
| | | | | | | | | | | | | | | |
| | | | | Сборочные единицы | | | | | | | | | | |
| А4 | | 1 | ГОСТ 8717.1-84-00.4.00 | Изделие закладное М1 | | | 1 | 1 | 1 | | | | | |
| А4 | | 2 | ГОСТ 8717.1-84-00.5.00 | М2 | 1 | 1 | | | | | | | | |
| | | | | | | | | | | | | | | |
| | | | | Детали | | | | | | | | | | |
| А4 | | 3 | ГОСТ 8717.1-84-00.9.00 | Петля монтажная П1 | 2 | 2 | 2 | 2 | 2 | | | | | |
| | | | | | | | | | | | | | | |
| | | | | Материалы | | | | | | | | | | |
| | | | | Бетон | 0,060 | 0,066 | 0,040 | 0,046 | 0,053 | | | | | $м^3$ |





https://zavodjbi.com/

https://zavodjbi.com/



ГОСТ 8717.1-84-02.0.00 до -06 - изображено,
ГОСТ 8717.1-84-02.0.00-07...-13 - зеркальное отражение

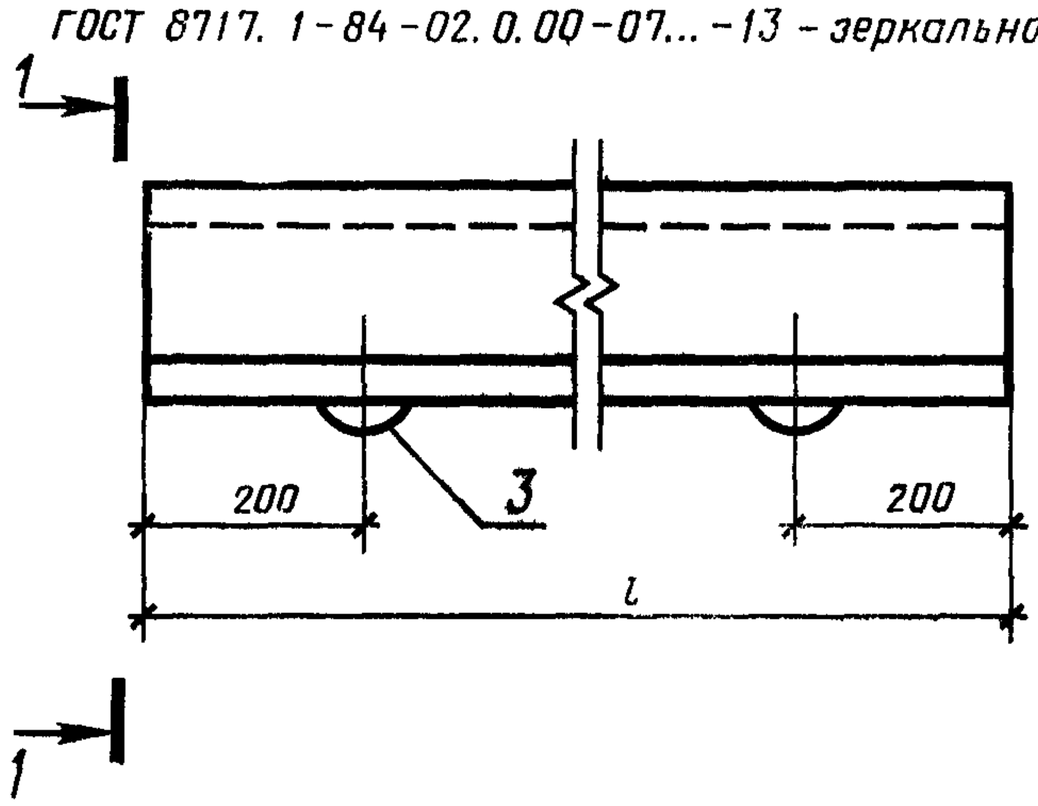


1-1
Рис.1

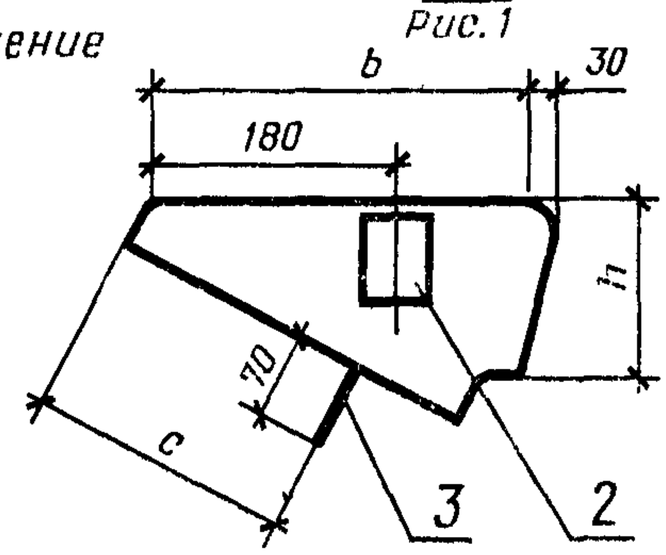


1-1
Рис.2, остальное см.рис.1

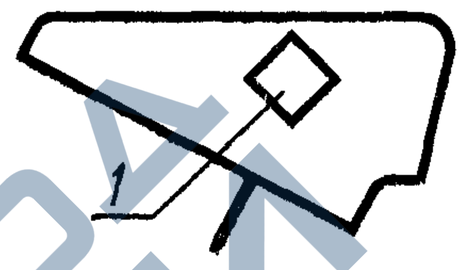


| Обозначение | Марка | Рис. | Размеры, мм | | | |
|---|---|---|---|---|---|---|
| | | | l | h | b | c |
| ГОСТ 8717.1-84-02.0.00 | ЛС11-Б-1 | 2 | 1050 | 145 | 330 | 230 |
| -01 | ЛС12-Б-1 | | 1200 | | | |
| -02 | ЛС14-Б-1 | 1 | 1350 | | | |
| -03 | ЛС15-Б-1 | | 1500 | | | |
| -04 | ЛС9.17-Б-1 | 2 | 900 | 168 | 290 | 200 |
| -05 | ЛС11.17-Б-1 | | 1050 | | | |
| -06 | ЛС12.17-Б-1 | | 1200 | | | |
| -07 | ЛС11-Б-1л | | 1050 | 145 | 330 | 230 |
| -08 | ЛС12-Б-1л | | 1200 | | | |
| -09 | ЛС14-Б-1л | 1 | 1350 | | | |
| -10 | ЛС15-Б-1л | | 1500 | | | |
| -11 | ЛС9.17-Б-1л | 2 | 900 | 168 | 290 | 200 |
| -12 | ЛС11.17-Б-1л | | 1050 | | | |
| -13 | ЛС12.17-Б-1л | | 1200 | | | |

ГОСТ 8717.1-84-02.0.00СБ

| Ступень основная (бетонная) ЛС Сборочный чертеж | Стадия | Масса | Масштаб |
|---|---|---|---|
| | Р | — | 1:10 |
| | Лист | Листов 1 | |



https://zavodjbi.com/

https://zavodjbi.com/



| Форм. | Зона | Поз. | Обозначение | Наименование | Кол. на исполн. ГОСТ 8717.1-84-03.0.00- | | | | | | | | | Примечание |
|---|---|---|---|---|---|---|---|---|---|---|---|---|---|---|
| | | | | | — | 01 | 02 | 03 | 04 | 05 | 06 | 07 | 08 | |
| | | | | Документация | | | | | | | | | | |
| А4 | | | ГОСТ 8717.1-84-03.0.00СБ | Сборочный чертеж | × | × | × | × | × | × | × | × | × | |
| А4 | | | ГОСТ 8717.1-84-00.0.00ВМС | Ведомость расхода стали | × | × | × | × | × | × | × | × | × | |
| | | | | Сборочные единицы | | | | | | | | | | |
| А4 | | 1 | ГОСТ 8717.1-84-00.1.00 | Сетка арматурная С1 | | | | | | | 1 | | | |
| | | | — 01 | С2 | 1 | | | | | | | 1 | | |
| | | | — 02 | С3 | | 1 | | | | | | | 1 | |
| | | | — 03 | С4 | | | 1 | | | | | | | |
| | | | — 04 | С5 | | | | 1 | | | | | | |
| | | | — 05 | С6 | | | | | 1 | | | | | |
| | | | — 06 | С7 | | | | | | 1 | | | | |
| | | | | Детали | | | | | | | | | | |
| А4 | | 2 | ГОСТ 8717.1-84-00.9.00 | Петля монтажная П1 | 2 | 2 | 2 | 2 | 2 | | 2 | 2 | 2 | |
| | | | — 01 | П2 | | | | | | 2 | | | | |
| | | | | Материалы | | | | | | | | | | |
| | | | | Бетон | 0,046 | 0,053 | 0,060 | 0,066 | 0,072 | 0,100 | 0,040 | 0,046 | 0,053 | $м^3$ |

| ГОСТ 8717.1-84-03.0.00 | | | |
|---|---|---|---|
| Ступень основная ЛС | Стадия | Лист | Листов |
| | Р | | 1 |

https://zavodjbi.com/

https://zavodjbi.com/



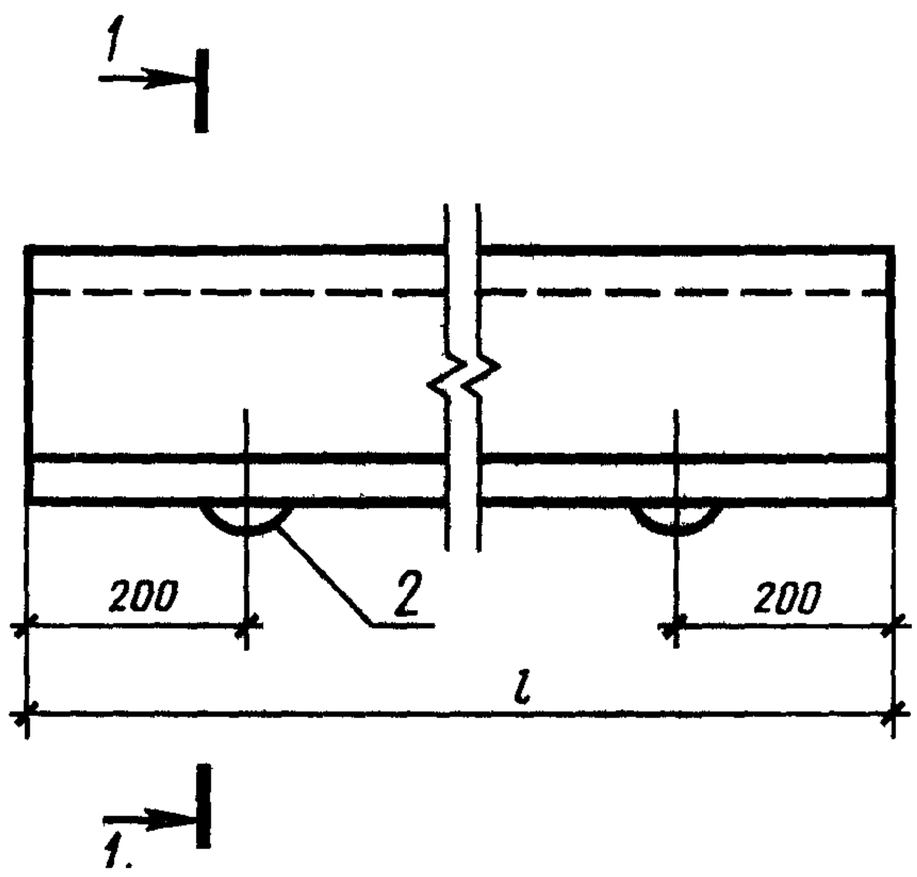


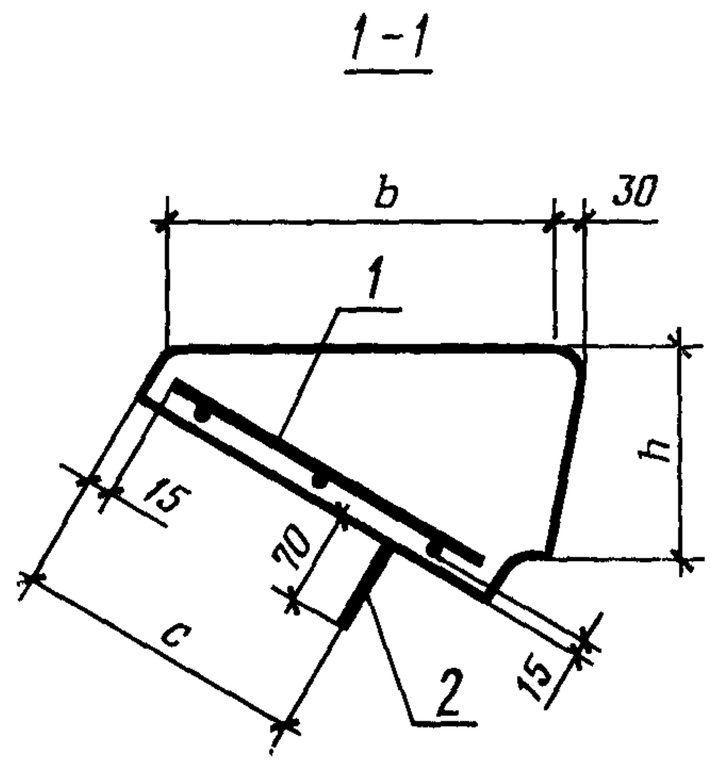


| Обозначение | Марка | Размеры, мм | | | |
|---|---|---|---|---|---|
| | | l | h | b | c |
| ГОСТ 8717.1-84-03.0.00 | ЛС11 | 1050 | 145 | 330 | 230 |
| -01 | ЛС12 | 1200 | | | |
| -02 | ЛС14 | 1350 | | | |
| -03 | ЛС15 | 1500 | | | |
| -04 | ЛС17 | 1650 | | | |
| -05 | ЛС23 | 2250 | | | |
| -06 | ЛС9.17 | 900 | 168 | 290 | 200 |
| -07 | ЛС11.17 | 1050 | | | |
| -08 | ЛС12.17 | 1200 | | | |

| ГОСТ 8717.1-84-03.0.00СБ | | | |
|---|---|---|---|
| Ступень основная ЛС<br>Сборочный чертеж | Стадия | Масса | Масштаб |
| | Р | – | 1:10 |
| | Лист | Листов 1 | |



https://zavodjbi.com/

https://zavodjbi.com/





| Форм. | Зона | Поз. | Обозначение | Наименование | Кол. на исполн. ГОСТ 8717.1-84-04.0.00- | | | | | | | | | Примечание |
|---|---|---|---|---|---|---|---|---|---|---|---|---|---|---|
| | | | | | — | 01 | 02 | 03 | 04 | | | | | |
| | | | | Документация | | | | | | | | | | |
| А4 | | | ГОСТ 8717.1-84-04.0.00СБ | Сборочный чертеж | X | X | X | X | X | | | | | |
| А4 | | | ГОСТ 8717.1-84-00.0.00ВМС | Ведомость расхода стали | X | X | X | X | X | | | | | |
| | | | | Сборочные единицы | | | | | | | | | | |
| А4 | | 1 | ГОСТ 8717.1-84-00.4.00 | Изделие закладное М1 | 1 | 1 | | | | | | | | |
| | | 2 | ГОСТ 8717.1-84-00.5.00 | М2 | | | 1 | 1 | 1 | | | | | |
| | | | | Сетка арматурная | | | | | | | | | | |
| А4 | | 3 | ГОСТ 8717.1-84-00.1.00-01 | С2 | 1 | | | | | | | | | |
| | | | -02 | С3 | | 1 | | | | | | | | |
| | | | -03 | С4 | | | 1 | | | | | | | |
| | | | -04 | С5 | | | | 1 | | | | | | |
| | | | -05 | С6 | | | | | 1 | | | | | |
| | | | | Детали | | | | | | | | | | |
| А4 | | 4 | ГОСТ 8717.1-84-00.9.00 | Петля монтажная П1 | 2 | 2 | 2 | 2 | 2 | | | | | |
| | | | | Материалы | | | | | | | | | | |
| | | | | Бетон | 0,046 | 0,053 | 0,060 | 0,066 | 0,072 | | | | | $м^3$ |

ГОСТ 8717.1-84-04.0.00

Ступень основная ЛС

| Стадия | Лист | Листов |
|---|---|---|
| Р | 1 | 3 |

https://zavodjbi.com/

https://zavodjbi.com/

| Форм. | Зона | Поз. | Обозначение | Наименование | Кол. на исполн. ГОСТ 8717.1-84-04.0.00- | | | | | | | | | Примечание |
|---|---|---|---|---|---|---|---|---|---|---|---|---|---|---|
| | | | | | 05 | 06 | 07 | 08 | 09 | 10 | 11 | | | |
| | | | | | | | | | | | | | | |
| | | | | Документация | | | | | | | | | | |
| А4 | | | ГОСТ 8717.1-84-04.0.00СБ | Сборочный чертеж | X | X | X | X | X | X | X | | | |
| А4 | | | ГОСТ 8717.1-84-00.0.00 ВМС | Ведомость расхода стали | X | X | X | X | X | X | X | | | |
| | | | | | | | | | | | | | | |
| | | | | Сборочные единицы | | | | | | | | | | |
| А4 | | 1 | ГОСТ 8717.1-84-00.4.00 | Изделие закладное М1 | | 1 | 1 | 1 | 1 | 1 | | | | |
| А4 | | 2 | ГОСТ 8717.1-84-00.5.00 | М2 | 1 | | | | | | 1 | | | |
| | | | | Сетка арматурная | | | | | | | | | | |
| А4 | | 3 | ГОСТ 8717.1-84-00.1.00 | С1 | | 1 | | | | | | | | |
| | | | -01 | С2 | | | 1 | | 1 | | | | | |
| | | | -02 | С3 | | | | 1 | | 1 | | | | |
| | | | -03 | С4 | | | | | | | 1 | | | |
| | | | -06 | С7 | 1 | | | | | | | | | |
| | | | | Детали | | | | | | | | | | |
| А4 | | 4 | ГОСТ 8717.1-84-00.9.00 | Петля монтажная П1 | | 2 | 2 | 2 | 2 | 2 | 2 | | | |
| | | | -01 | П2 | 2 | | | | | | | | | |
| | | | | Материалы | | | | | | | | | | |
| | | | | Бетон | 0,100 | 0,040 | 0,046 | 0,053 | 0,046 | 0,053 | 0,060 | | | $м^3$ |

ГОСТ 8717.1-84-04.0.00

Лист 2





https://zavodjbi.com/

https://zavodjbi.com/





| Форм. | Зона | Поз. | Обозначение | Наименование | Кол. на исполн. ГОСТ 8717.1-84-04.0.00- | | | | | | | | | Примечание |
|---|---|---|---|---|---|---|---|---|---|---|---|---|---|---|
| | | | | | 12 | 13 | 14 | 15 | 16 | 17 | | | | |
| | | | | | | | | | | | | | | |
| | | | | Документация | | | | | | | | | | |
| А4 | | | ГОСТ 8717.1-84-04.0.00СБ | Сборочный чертеж | X | X | X | X | X | X | | | | |
| А4 | | | ГОСТ 8717.1-84-00.0.00 ВМС | Ведомость расхода стали | X | X | X | X | X | X | | | | |
| | | | | | | | | | | | | | | |
| | | | | Сборочные единицы | | | | | | | | | | |
| А4 | | 1 | ГОСТ 8717.1-84-00.4.00 | Изделие закладное М1 | | | | 1 | 1 | 1 | | | | |
| А4 | | 2 | ГОСТ 8717.1-84-00.5.00 | М2 | 1 | 1 | 1 | | | | | | | |
| А4 | | 3 | ГОСТ 8717.1-84-00.1.00 | Сетка арматурная С1 | | | | 1 | | | | | | |
| | | | -01 | С2 | | | | | 1 | | | | | |
| | | | -02 | С3 | | | | | | 1 | | | | |
| | | | -04 | С5 | 1 | | | | | | | | | |
| | | | -05 | С6 | | 1 | | | | | | | | |
| | | | -06 | С7 | | | 1 | | | | | | | |
| | | | | Детали | | | | | | | | | | |
| А4 | | 4 | ГОСТ 8717.1-84-00.9.00 | Петля монтажная П1 | 2 | 2 | | 2 | 2 | 2 | | | | |
| | | | -01 | П2 | | | 2 | | | | | | | |
| | | | | Материалы | | | | | | | | | | |
| | | | | Бетон | 0,066 | 0,072 | 0,100 | 0,040 | 0,046 | 0,053 | | | | $м^3$ |



https://zavodjbi.com/

https://zavodjbi.com/



ГОСТ 8717.1-84-04.0.00 до-08 - изображено,
ГОСТ 8717.1-84-04.0.00-09...-17 - зеркальное отражение

1-1
Рис. 1

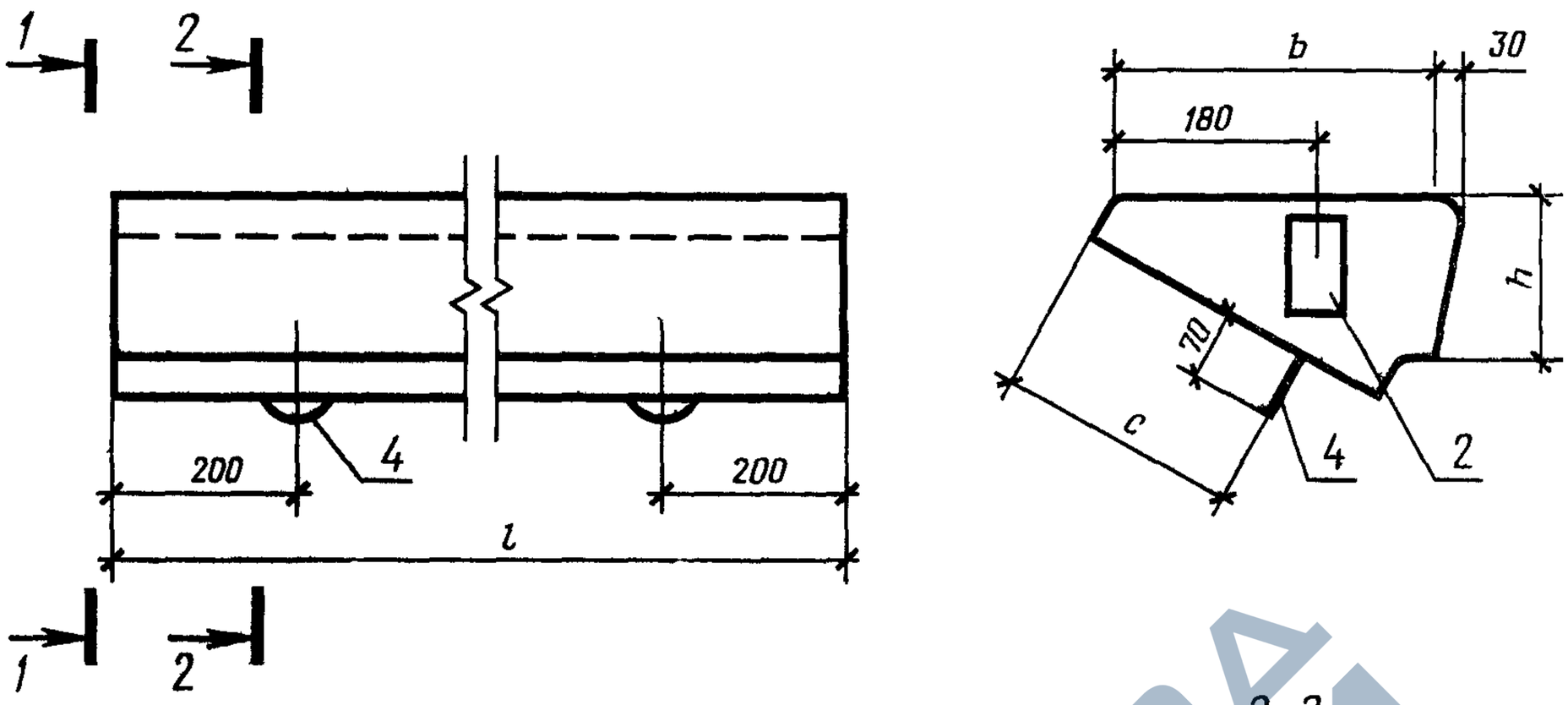


1-1
Рис. 2, остальное см. рис. 1

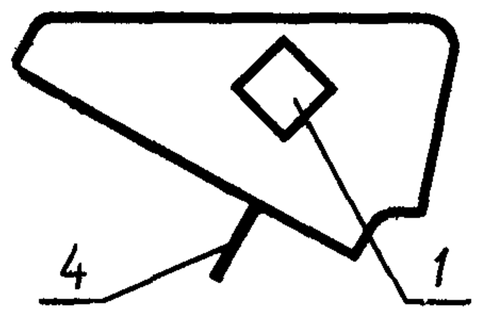


2-2

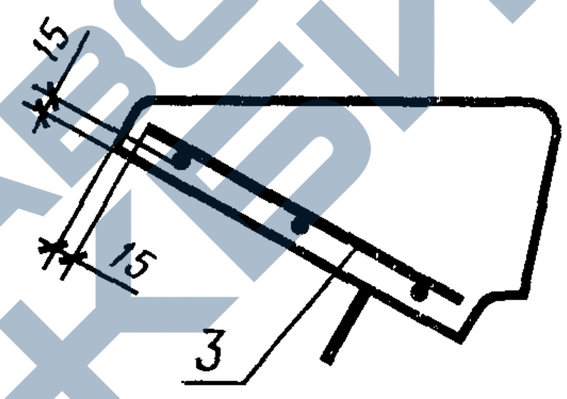


| Обозначение | Марка | Рис. | Размеры, мм | | | |
|---|---|---|---|---|---|---|
| | | | l | h | b | c |
| ГОСТ 8717.1-84-04.0.00 | ЛС 11-1 | 2 | 1050 | 145 | 330 | 230 |
| -01 | ЛС 12-1 | | 1200 | | | |
| -02 | ЛС 14-1 | 1 | 1350 | | | |
| -03 | ЛС 15-1 | | 1500 | | | |
| -04 | ЛС 17-1 | | 1650 | | | |
| -05 | ЛС 23-1 | | 2250 | | | |

| ГОСТ 8717.1-84-04.0.00 СБ | | | |
|---|---|---|---|
| Ступень основная ЛС<br>Сборочный чертеж | Стадия | Масса | Масштаб |
| | Р | — | 1:10 |
| | Лист 1 | Листов 2 | |



https://zavodjbi.com/

https://zavodjbi.com/



| Обозначение | Марка | Рис. | Размеры, мм | | | |
|---|---|---|---|---|---|---|
| | | | l | h | b | c |
| ГОСТ 8717.1-84-04.0.00-06 | ЛС 9. 17-1 | 2 | 900 | 168 | 290 | 200 |
| -07 | ЛС11. 17-1 | | 1050 | | | |
| -08 | ЛС12.17-1 | | 1200 | | | |
| -09 | ЛС11-1л | | 1050 | 145 | 330 | 230 |
| -10 | ЛС12-1л | | 1200 | | | |
| -11 | ЛС14-1л | 1 | 1350 | | | |
| -12 | ЛС15-1л | | 1500 | | | |
| -13 | ЛС17-1л | | 1650 | | | |
| -14 | ЛС23-1л | | 2250 | | | |
| -15 | ЛС9.17-1л | 2 | 900 | 168 | 290 | 200 |
| -16 | ЛС11.17-1л | | 1050 | | | |
| -17 | ЛС12.17-1л | | 1200 | | | |

ГОСТ 8717.1-84-04.0.00СБ

Лист 2



https://zavodjbi.com/

https://zavodjbi.com/



| Форм. | Зона | Поз. | Обозначение | Наименование | Кол. на исполн. ГОСТ 8717.1-84-05.0.00- | | | | | | | | | Примечание |
|---|---|---|---|---|---|---|---|---|---|---|---|---|---|---|
| | | | | | — | 01 | 02 | 03 | 04 | 05 | 06 | 07 | 08 | |
| | | | | | | | | | | | | | | |
| | | | | Документация | | | | | | | | | | |
| А4 | | | ГОСТ 8717.1-84-05.0.00СБ | Сборочный чертеж | X | X | X | X | X | X | X | X | X | |
| А4 | | | ГОСТ 8717.1-84-00.0.00ВМС | Ведомость расхода стали | X | X | X | X | X | X | X | X | X | |
| | | | | | | | | | | | | | | |
| | | | | Сборочные единицы | | | | | | | | | | |
| | | | | Сетка арматурная | | | | | | | | | | |
| А4 | | 1 | ГОСТ 8717.1-84-00.1.00—10 | С11 | | | | | | | 1 | | | |
| | | | —11 | С12 | 1 | | | | | | | 1 | | |
| | | | —12 | С13 | | 1 | | | | | | | 1 | |
| | | | —13 | С14 | | | 1 | | | | | | | |
| | | | —14 | С15 | | | | 1 | | | | | | |
| | | | —15 | С16 | | | | | 1 | | | | | |
| | | | —16 | С17 | | | | | | 1 | | | | |
| А4 | | 2 | ГОСТ 8717.1-84-00.2.00 | С25 | | | | | | | 1 | | | |
| | | | —01 | С26 | 1 | | | | | | | 1 | | |

| | | | |
|---|---|---|---|
| ГОСТ 8717.1-84-05.0.00 | | | |
| Ступень верхняя фризовая ЛСВ | Стадия | Лист | Листов |
| | Р | 1 | 4 |



https://zavodjbi.com/

https://zavodjbi.com/





| Форм. | Зона | Поз. | Обозначение | Наименование | Кол. на исполн. ГОСТ 8717.1-84-05.0.00- | | | | | | | | | Примечание |
|---|---|---|---|---|---|---|---|---|---|---|---|---|---|---|
| | | | | | — | 01 | 02 | 03 | 04 | 05 | 06 | 07 | 08 | |
| | | | | | | | | | | | | | | |
| А4 | | 2 | —02 | С27 | | 1 | | | | | | | 1 | |
| | | | —03 | С28 | | | 1 | | | | | | | |
| | | | —04 | С29 | | | | 1 | | | | | | |
| | | | —05 | С30 | | | | | 1 | | | | | |
| | | | —06 | С31 | | | | | | 1 | | | | |
| | | | | | | | | | | | | | | |
| | | | | Детали | | | | | | | | | | |
| А4 | | 3 | ГОСТ 8717.1-84-00.9.00 | Петля монтажная П1 | 2 | 2 | 2 | 2 | 2 | 2 | 2 | 2 | 2 | |
| | | | | | | | | | | | | | | |
| | | | | Материалы | | | | | | | | | | |
| | | | | Бетон | 0,036 | 0,041 | 0,046 | 0,050 | 0,055 | 0,074 | 0,035 | 0,040 | 0,045 | $м^3$ |



https://zavodjbi.com/

https://zavodjbi.com/

| Форм. | Зона | Поз. | Обозначение | Наименование | Кол. на исполн. ГОСТ 8717.1-84-05.0.00- | | | | | | | | | Примечание |
|---|---|---|---|---|---|---|---|---|---|---|---|---|---|---|
| | | | | | 09 | 10 | 11 | 12 | 13 | 14 | 15 | 16 | 17 | |
| | | | | | | | | | | | | | | |
| | | | | Документация | | | | | | | | | | |
| А4 | | | ГОСТ 8717.1-84-05.0.00СБ | Сборочный чертеж | X | X | X | X | X | X | X | X | X | |
| А4 | | | ГОСТ 8717.1-84-00.0.00ВМС | Ведомость расхода стали | X | X | X | X | X | X | X | X | X | |
| | | | | | | | | | | | | | | |
| | | | | Сборочные единицы | | | | | | | | | | |
| | | | | Сетка арматурная | | | | | | | | | | |
| А4 | | 1 | ГОСТ 8717.1-84-00.1.00-10 | С11 | | | | | | | 1 | | | |
| | | | -11 | С12 | 1 | | | | | | | 1 | | |
| | | | -12 | С13 | | 1 | | | | | | | 1 | |
| | | | -13 | С14 | | | 1 | | | | | | | |
| | | | -14 | С15 | | | | 1 | | | | | | |
| | | | -15 | С16 | | | | | 1 | | | | | |
| | | | -16 | С17 | | | | | | 1 | | | | |
| А4 | | 2 | ГОСТ 8717.1-84-00.2.00 | С25 | | | | | | | 1 | | | |
| | | | -01 | С26 | 1 | | | | | | | 1 | | |

| ГОСТ 8717.1-84-05.0.00 | Лист 3 |
|---|---|





https://zavodjbi.com/

https://zavodjbi.com/





| Форм. | Зона | Поз. | Обозначение | Наименование | Кол. на исполн. ГОСТ 8717.1-84-05.0.00- | | | | | | | | | Примечание |
|---|---|---|---|---|---|---|---|---|---|---|---|---|---|---|
| | | | | | 09 | 10 | 11 | 12 | 13 | 14 | 15 | 16 | 17 | |
| A4 | | 2 | ГОСТ 8717.1-84-00.1.00-02 | С27 | | 1 | | | | | | | 1 | |
| | | | -03 | С28 | | | 1 | | | | | | | |
| | | | -04 | С29 | | | | 1 | | | | | | |
| | | | -05 | С30 | | | | | 1 | | | | | |
| | | | -06 | С31 | | | | | | 1 | | | | |
| | | | | Детали | | | | | | | | | | |
| A4 | | 3 | ГОСТ 8717.1-84-00.9.00 | Петля монтажная П1 | 2 | 2 | 2 | 2 | 2 | 2 | 2 | 2 | 2 | |
| | | | | Материалы | | | | | | | | | | |
| | | | | Бетон | 0,036 | 0,041 | 0,046 | 0,050 | 0,055 | 0,074 | 0,035 | 0,040 | 0,045 | $м^3$ |



https://zavodjbi.com/

https://zavodjbi.com/



ГОСТ 8717.1-84-05.0.00 до -08 - изображено,
ГОСТ 8717.1-84-05.0.00 -09...-17 - зеркальное отражение

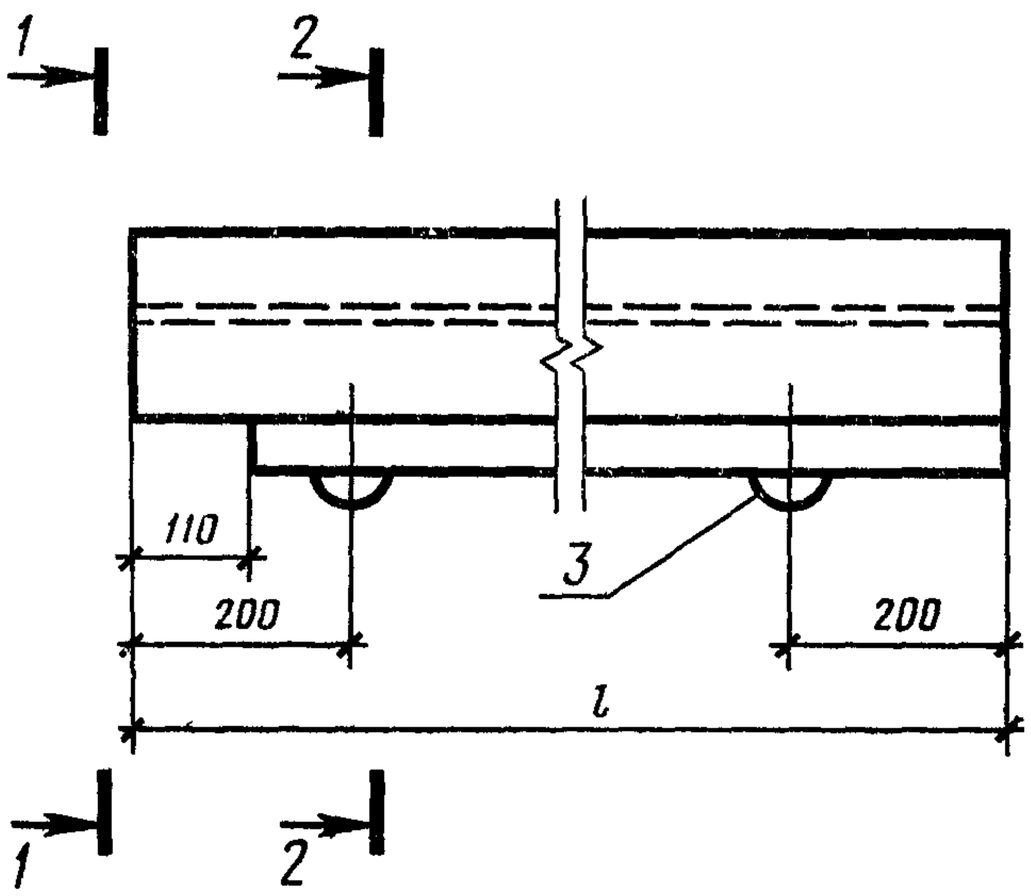


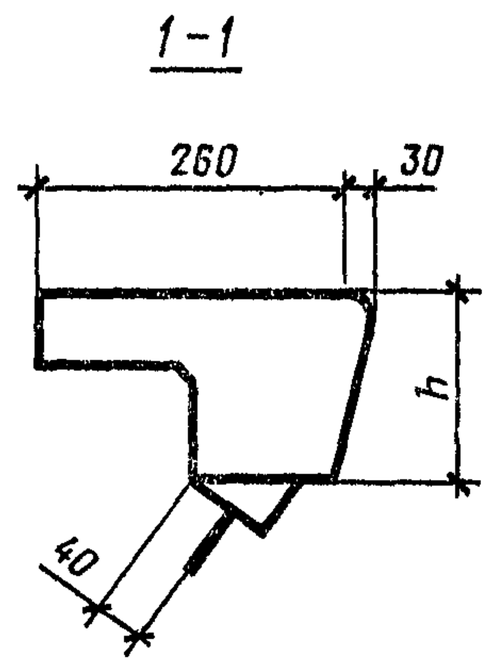


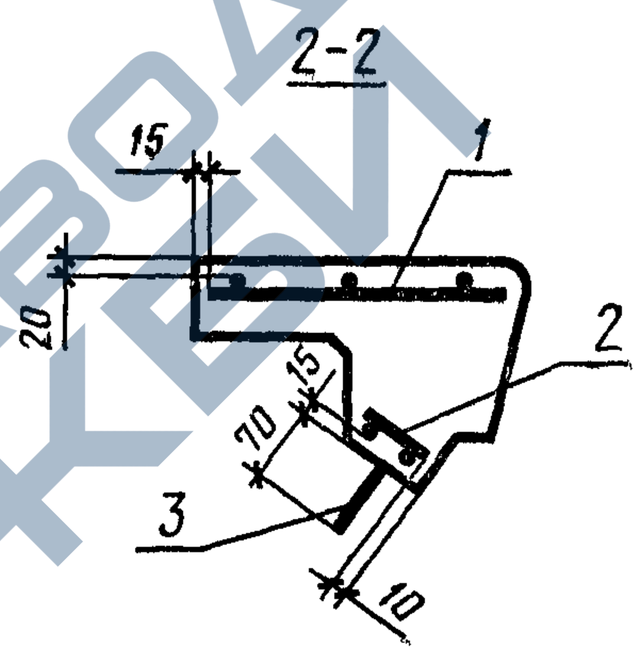


| Обозначение | Марка | Размеры, мм | |
|---|---|---|---|
| | | l | h |
| ГОСТ 8717.1-84-05.0.00 | ЛСВ 11 | 1160 | 145 |
| -01 | ЛСВ 12 | 1310 | |
| -02 | ЛСВ 14 | 1460 | |
| -03 | ЛСВ 15 | 1610 | |
| -04 | ЛСВ 17 | 1760 | |
| -05 | ЛСВ 23 | 2360 | |

ГОСТ 8717.1-84-05.0.00 СБ

| Ступень верхняя фризовая ЛСВ<br>Сборочный чертеж | Стадия | Масса | Масштаб |
|---|---|---|---|
| | Р | — | 1:10 |
| | Лист 1 | Листов 2 | |



https://zavodjbi.com/

https://zavodjbi.com/



| Обозначение | Марка | Размеры, мм | |
|---|---|---|---|
| | | l | h |
| ГОСТ 8717.1-84-05.0.00-06 | ЛСВ 9.17 | 1010 | 168 |
| -07 | ЛСВ11.17 | 1160 | |
| -08 | ЛСВ12.17 | 1310 | |
| -09 | ЛСВ11-л | 1160 | 145 |
| -10 | ЛСВ12-л | 1310 | |
| -11 | ЛСВ14-л | 1460 | |
| -12 | ЛСВ15-л | 1610 | |
| -13 | ЛСВ17-л | 1760 | |
| -14 | ЛСВ23-л | 2360 | |
| -15 | ЛСВ 9.17-л | 1010 | 168 |
| -16 | ЛСВ11.17-л | 1160 | |
| -17 | ЛСВ12.17-л | 1310 | |



https://zavodjbi.com/

https://zavodjbi.com/

| Форм. | Зона | Поз. | Обозначение | Наименование | Кол. на исполн. ГОСТ 8717.1-84-06.0.00 – | | | | | | | | | Примечание |
|---|---|---|---|---|---|---|---|---|---|---|---|---|---|---|
| | | | | | – | 01 | 02 | 03 | 04 | 05 | 06 | 07 | 08 | |
| | | | | | | | | | | | | | | |
| | | | | Документация | | | | | | | | | | |
| | | | | | | | | | | | | | | |
| А4 | | | ГОСТ 8717.1-84-06.0.00СБ | Сборочный чертеж | X | X | X | X | X | X | X | X | X | |
| А4 | | | ГОСТ 8717.1-84-00.0.00ВМС | Ведомость расхода стали | X | X | X | X | X | X | X | X | X | |
| | | | | | | | | | | | | | | |
| | | | | Сборочные единицы | | | | | | | | | | |
| А4 | | 1 | ГОСТ 8717.1-84-00.6.00 | Изделие закладное М3 | 2 | 2 | 2 | 2 | 2 | 3 | 2 | 2 | 2 | |
| | | | | | | | | | | | | | | |
| | | | | Сетка арматурная | | | | | | | | | | |
| А4 | | 2 | ГОСТ 8717.1-84-00.1.00-17 | С18 | | | | | | | 1 | | | |
| | | | -18 | С19 | 1 | | | | | | | 1 | | |
| | | | -19 | С20 | | 1 | | | | | | | 1 | |
| | | | -20 | С21 | | | 1 | | | | | | | |
| | | | -21 | С22 | | | | 1 | | | | | | |
| | | | -22 | С23 | | | | | 1 | | | | | |

| ГОСТ 8717.1-84-06.0.00 | | | |
|---|---|---|---|
| Площадочный вкладыш ЛСП | Стадия | Лист | Листов |
| | Р | 1 | 2 |





https://zavodjbi.com/

https://zavodjbi.com/



| Форм. | Зона | Поз. | Обозначение | Наименование | Кол на исполн. ГОСТ 8717.1-84-06.0.00- | | | | | | | | | Примечание |
|---|---|---|---|---|---|---|---|---|---|---|---|---|---|---|
| | | | | | — | 01 | 02 | 03 | 04 | 05 | 06 | 07 | 08 | |
| | | | | | | | | | | | | | | |
| А4 | | 2 | ГОСТ 8717.1-84-00.1.00-23 | С24 | | | | | | 1 | | | | |
| А4 | | 3 | ГОСТ 8717.1-84-00.2.00-07 | С32 | | | | | | | 1 | | | |
| | | | -08 | С33 | 1 | | | | | | | 1 | | |
| | | | -09 | С34 | | 1 | | | | | | | 1 | |
| | | | -10 | С35 | | | 1 | | | | | | | |
| | | | -11 | С36 | | | | 1 | | | | | | |
| | | | -12 | С37 | | | | | 1 | | | | | |
| | | | -13 | С38 | | | | | | 1 | | | | |
| | | | | | | | | | | | | | | |
| | | | | Детали | | | | | | | | | | |
| А4 | | 4 | ГОСТ 8717.1-84-00.9.00 | Петля монтажная П1 | 2 | 2 | 2 | 2 | 2 | 2 | 2 | 2 | 2 | |
| | | | | | | | | | | | | | | |
| | | | | Материалы | | | | | | | | | | |
| | | | | Бетон | 0,031 | 0,035 | 0,040 | 0,044 | 0,048 | 0,056 | 0,030 | 0,034 | 0,039 | $м^3$ |



https://zavodjbi.com/

https://zavodjbi.com/



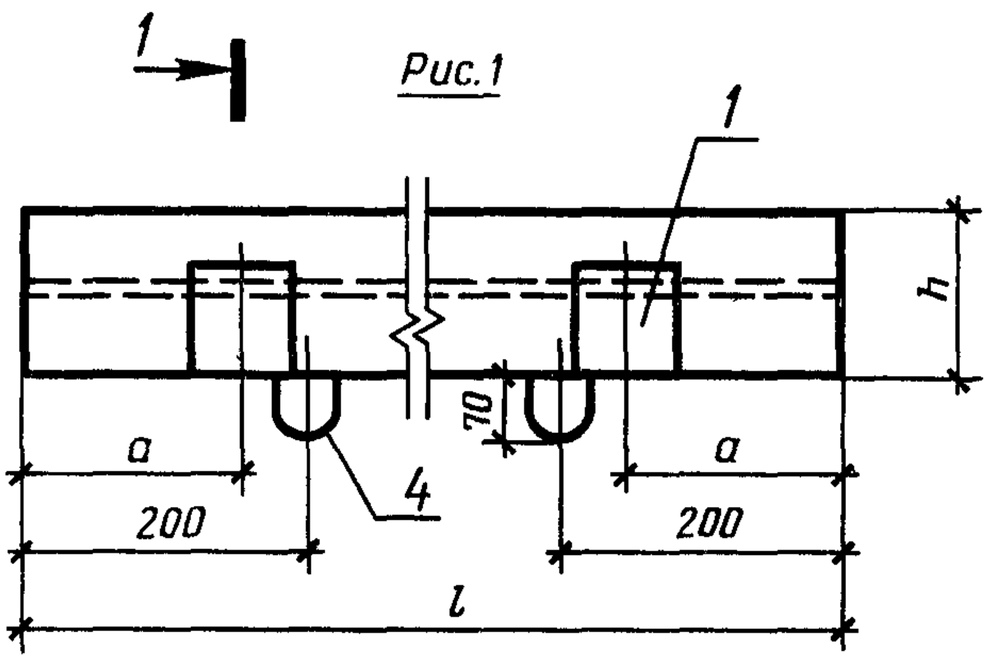


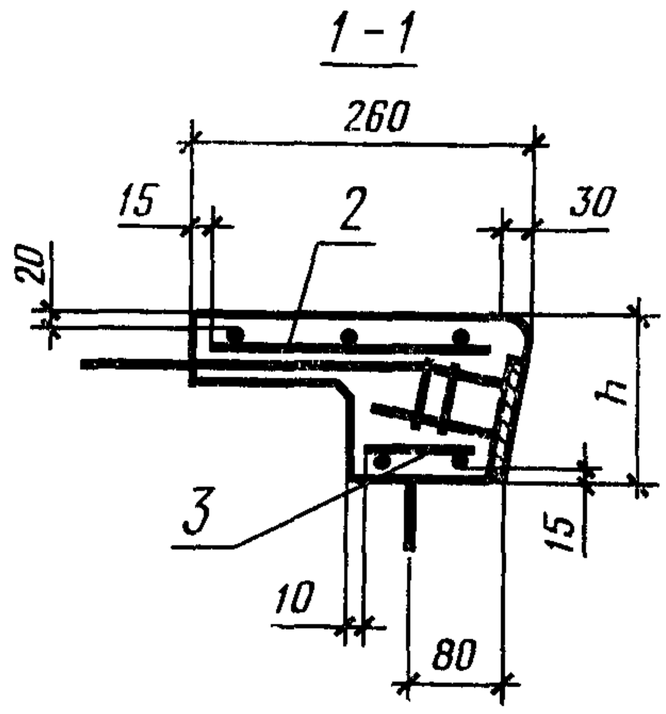


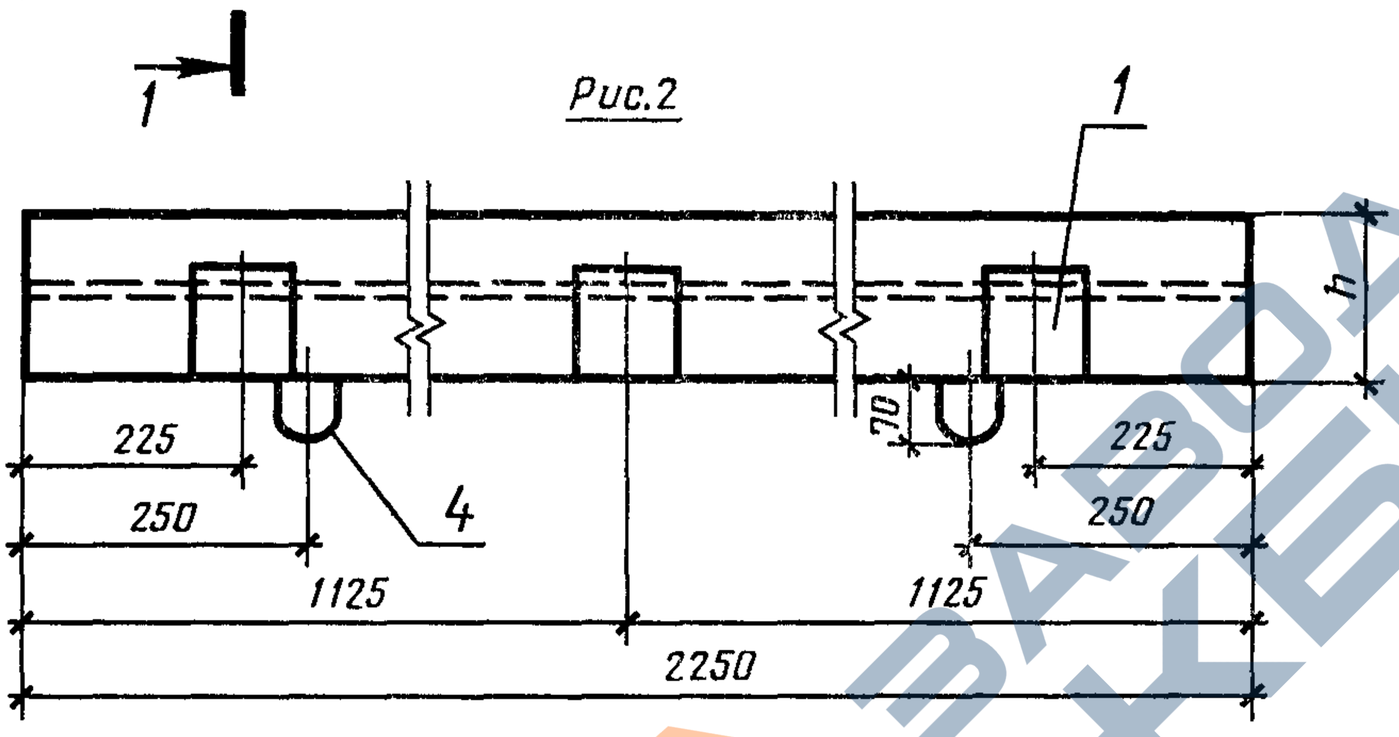


| Обозначение | Рис. | Марка | Размеры, мм | | |
|---|---|---|---|---|---|
| | | | l | h | a |
| ГОСТ 8717.1-84-06.0.00 | 1 | ЛСП 11 | 1050 | 145 | 75 |
| -01 | 1 | ЛСП 12 | 1200 | | 150 |
| -02 | 1 | ЛСП 14 | 1350 | | 225 |
| -03 | 1 | ЛСП 15 | 1500 | | 300 |
| -04 | 1 | ЛСП 17 | 1650 | | 375 |
| -05 | 2 | ЛСП 23 | 2250 | | 225 |
| -06 | 1 | ЛСП 9.17 | 900 | 168 | 150 |
| -07 | 1 | ЛСП 11.17 | 1050 | | 75 |
| -08 | 1 | ЛСП 12.17 | 1200 | | 150 |

| | | | |
|---|---|---|---|
| ГОСТ 8717.1-84-06.0.00СБ | | | |
| Площадочный вкладыш ЛСП Сборочный чертеж | Стадия | Масса | Масштаб |
| | Р | — | 1:10 |
| | Лист | Листов 1 | |



https://zavodjbi.com/

https://zavodjbi.com/





| Форм. | Зона | Поз | Обозначение | Наименование | Кол. на исполн. ГОСТ 8717.1-84-07.0.00 – | | | | | | | | | Примечание |
|---|---|---|---|---|---|---|---|---|---|---|---|---|---|---|
| | | | | | – | 01 | 02 | 03 | 04 | 05 | 06 | 07 | 08 | |
| | | | | | | | | | | | | | | |
| | | | | Документация | | | | | | | | | | |
| | | | | | | | | | | | | | | |
| А4 | | | ГОСТ 8717.1-84-07.0.00СБ | Сборочный чертеж | X | X | X | X | X | X | X | X | X | |
| А4 | | | ГОСТ 8717.1-84-00.0.00ВМС | Ведомость расхода стали | X | X | X | X | X | X | X | X | X | |
| | | | | | | | | | | | | | | |
| | | | | Сборочные единицы | | | | | | | | | | |
| | | | | Сетка арматурная | | | | | | | | | | |
| А4 | | 1 | ГОСТ 8717.1-84-00.1.00-17 | С18 | | | | | | | 1 | | | |
| | | | -18 | С19 | 1 | | | | | | | 1 | | |
| | | | -19 | С20 | | 1 | | | | | | | 1 | |
| | | | -20 | С21 | | | 1 | | | | | | | |
| | | | -21 | С22 | | | | 1 | | | | | | |
| | | | -22 | С23 | | | | | 1 | | | | | |
| | | | -23 | С24 | | | | | | 1 | | | | |
| | | | | | | | | | | | | | | |

| ГОСТ 8717.1-84-07.0.00 | | | |
|---|---|---|---|
| Ступень нижняя фризовая ЛСН | Стадия | Лист | Листов |
| | Р | 1 | 2 |

https://zavodjbi.com/

https://zavodjbi.com/

| Форм. | Зона | Поз. | Обозначение | Наименование | Кол. на исполн. ГОСТ 8717.1-84-07.0.00- | | | | | | | | | Примечание |
|---|---|---|---|---|---|---|---|---|---|---|---|---|---|---|
| | | | | | — | 01 | 02 | 03 | 04 | 05 | 06 | 07 | 08 | |
| | | | | | | | | | | | | | | |
| А4 | | 2 | ГОСТ 8717.1-84-00.2.00-14 | С39 | | | | | | | 1 | | | |
| | | | -15 | С40 | 1 | | | | | | | 1 | | |
| | | | -16 | С41 | | 1 | | | | | | | 1 | |
| | | | -17 | С42 | | | 1 | | | | | | | |
| | | | -18 | С43 | | | | 1 | | | | | | |
| | | | -19 | С44 | | | | | 1 | | | | | |
| | | | -20 | С45 | | | | | | 1 | | | | |
| | | | | | | | | | | | | | | |
| | | | | Детали | | | | | | | | | | |
| А4 | | 3 | ГОСТ 8717.1-84-00.9.00 | Петля монтажная П1 | 2 | 2 | 2 | 2 | 2 | 2 | 2 | 2 | 2 | |
| | | | | | | | | | | | | | | |
| | | | | Материалы | | | | | | | | | | |
| | | | | Бетон | 0,024 | 0,027 | 0,031 | 0,034 | 0,038 | 0,051 | 0,022 | 0,025 | 0,029 | $м^3$ |

ГОСТ 8717.1-84-07.0.00

Лист 2





https://zavodjbi.com/

https://zavodjbi.com/



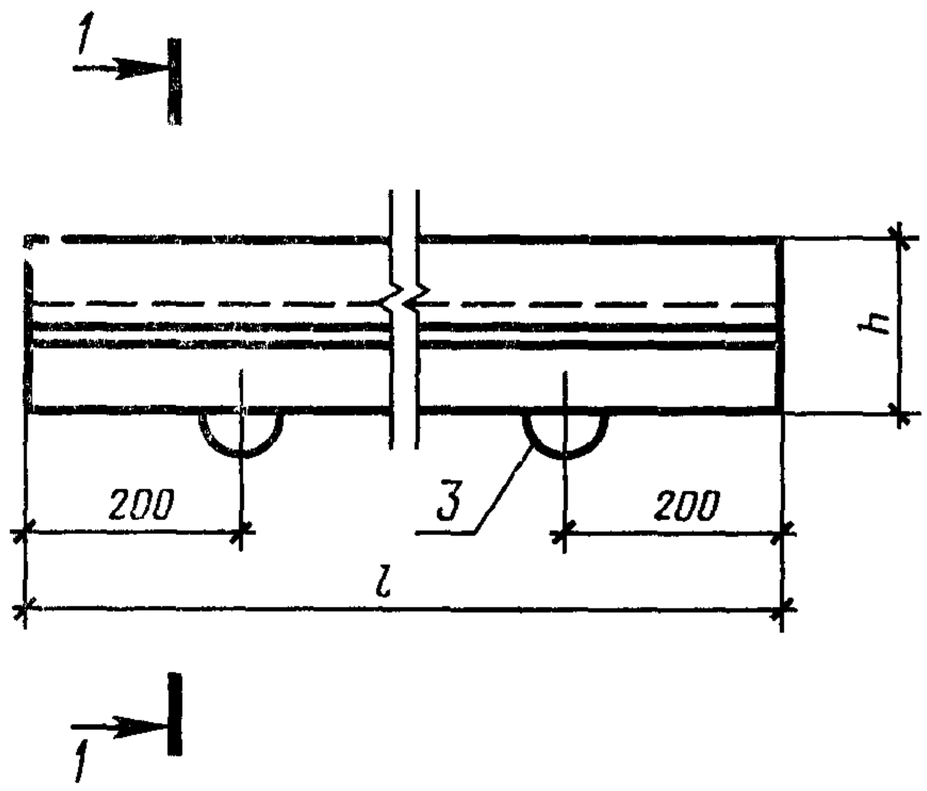


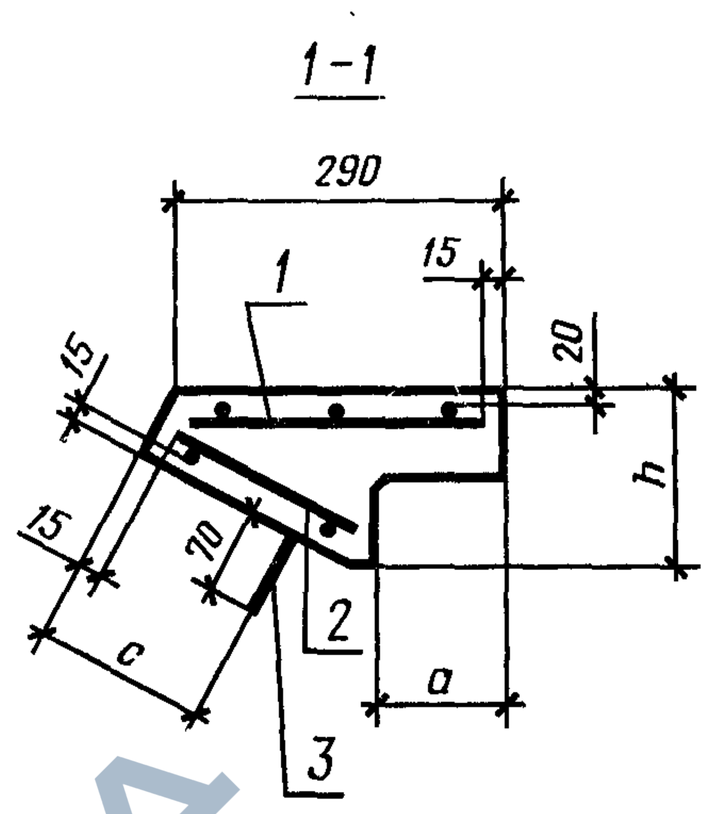


| Обозначение | Марка | Размеры, мм | | | |
|---|---|---|---|---|---|
| | | l | h | a | c |
| ГОСТ 8717.1-84-07.0.00 | ЛСН 11 | 1050 | 125 | 130 | 125 |
| -01 | ЛСН 12 | 1200 | | | |
| -02 | ЛСН 14 | 1350 | | | |
| -03 | ЛСН 15 | 1500 | | | |
| -04 | ЛСН 17 | 1650 | | | |
| -05 | ЛСН 23 | 2250 | | | |
| -06 | ЛСН 9.14 | 900 | 143 | 145 | 150 |
| -07 | ЛСН 11.14 | 1050 | | | |
| -08 | ЛСН 12.14 | 1200 | | | |

ГОСТ 8717.1-84-07.0.00СБ

| Ступень нижняя фризовая ЛСН<br>Сборочный чертеж | Стадия | Масса | Масштаб |
|---|---|---|---|
| | Р | — | 1:10 |
| | Лист | Листов 1 | |



https://zavodjbi.com/

https://zavodjbi.com/

| Форм. | Зона | Поз. | Обозначение | Наименование | Кол. на исполн. ГОСТ 8717.1-84-08.0.00- | | | | | | | | | Примечание |
|---|---|---|---|---|---|---|---|---|---|---|---|---|---|---|
| | | | | | — | 01 | | | | | | | | |
| | | | | | | | | | | | | | | |
| | | | | Документация | | | | | | | | | | |
| А4 | | | ГОСТ 8717.1-84-08.0.00 СБ | Сборочный чертеж | × | × | | | | | | | | |
| А4 | | | ГОСТ 8717.1-84-00.0.00 ВМС | Ведомость расхода стали | × | × | | | | | | | | |
| | | | | | | | | | | | | | | |
| | | | | Сборочные единицы | | | | | | | | | | |
| А4 | | 1 | ГОСТ 8717.1-84-00.7.00 | Изделие закладное М4 | 1 | 1 | | | | | | | | |
| | | | | Сетка арматурная | | | | | | | | | | |
| А4 | | 2 | ГОСТ 8717.1-84-00.1.00-07 | С8 | 1 | | | | | | | | | |
| | | | -08 | С9 | | 1 | | | | | | | | |
| А4 | | 3 | ГОСТ 8717.1-84-00.3.00 | С46 | 1 | | | | | | | | | |
| | | | -01 | С47 | | 1 | | | | | | | | |
| | | | | Детали | | | | | | | | | | |
| А4 | | 4 | ГОСТ 8717.1-84-00.9.00-02 | Петля монтажная П3 | 2 | 2 | | | | | | | | |
| | | | | Материалы | | | | | | | | | | |
| | | | | Бетон | 0,034 | 0,043 | | | | | | | | $м^3$ |

| | | | |
|---|---|---|---|
| ГОСТ 8717.1-84-08.0.00 | | | |
| Ступень плоская ЛСС 12, ЛСС 15 | Стадия | Лист | Листов |
| | Р | | 1 |





https://zavodjbi.com/

https://zavodjbi.com/



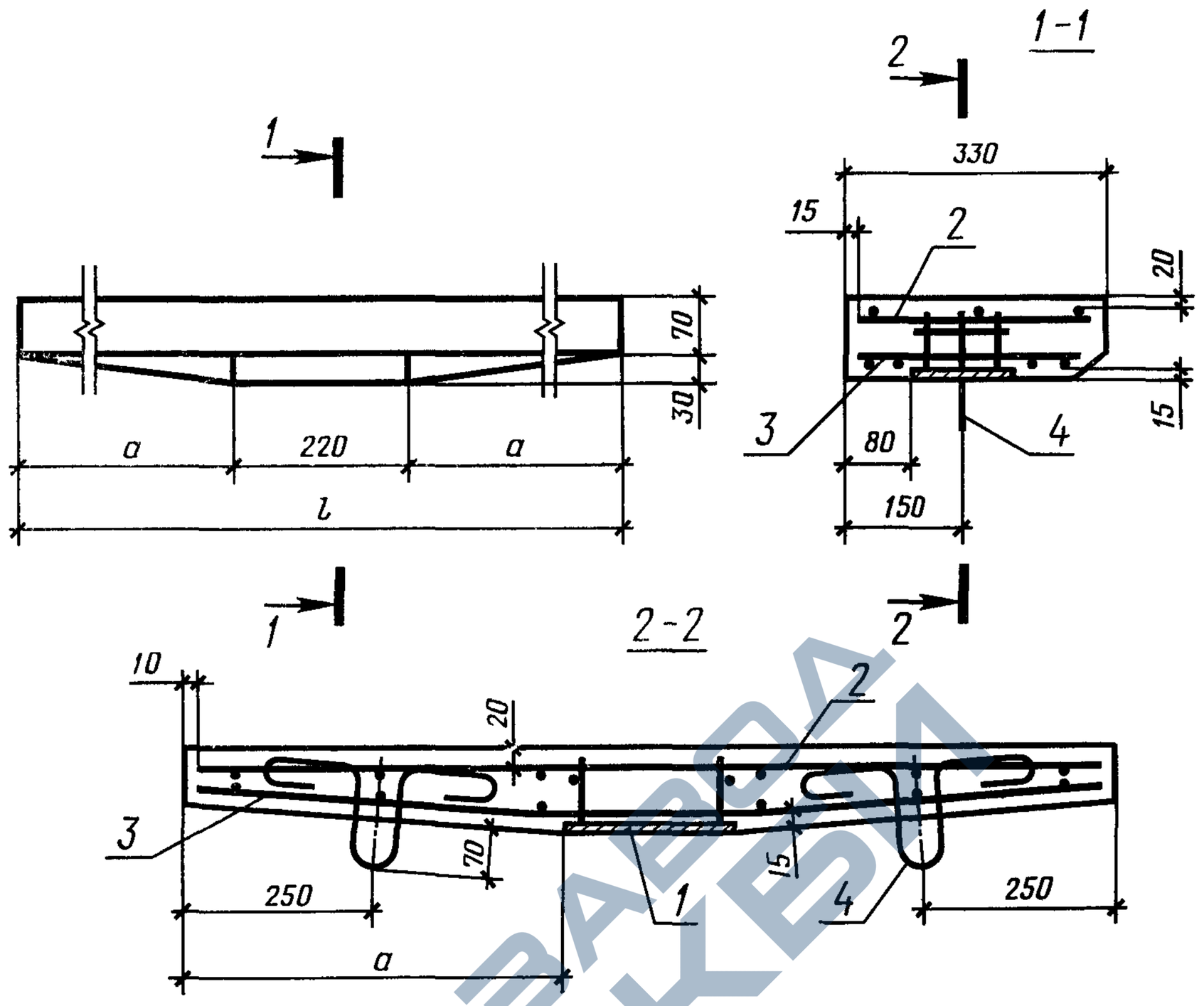


| Обозначение | Марка | Размеры, мм | |
|---|---|---|---|
| | | l | a |
| ГОСТ 8717.1-84-08.0.00 | ЛСС 12 | 1180 | 480 |
| -01 | ЛСС 15 | 1500 | 640 |

| ГОСТ 8717.1-84-08.0.00 СБ | | | |
|---|---|---|---|
| Ступень плоская ЛСС 12, ЛСС 15 Сборочный чертеж | Стадия | Масса | Масштаб |
| | Р | – | 1:10 |
| | Лист | Листов 1 | |



https://zavodjbi.com/

https://zavodjbi.com/



| Форм. | Зона | Поз. | Обозначение | Наименование | Кол. на исполн. ГОСТ 8717.1-84-09.0.00- | | | | | | | | | Примечание |
|---|---|---|---|---|---|---|---|---|---|---|---|---|---|---|
| | | | | | — | 01 | | | | | | | | |
| | | | | | | | | | | | | | | |
| | | | | Документация | | | | | | | | | | |
| А4 | | | ГОСТ 8717.1-84-09.0.00СБ | Сборочный чертеж | X | X | | | | | | | | |
| А4 | | | ГОСТ 8717.1-84-00.0.00ВМС | Ведомость расхода стали | X | X | | | | | | | | |
| | | | | Сборочные единицы | | | | | | | | | | |
| А4 | | 1 | ГОСТ 8717.1-84-00.7.00 | Изделие закладное М4 | 1 | 1 | | | | | | | | |
| А4 | | 2 | ГОСТ 8717.1-84-00.8.00 | М5 | 2 | 2 | | | | | | | | |
| | | | | Сетка арматурная | | | | | | | | | | |
| А4 | | 3 | ГОСТ 8717.1-84-00.1.00-07 | С8 | 1 | | | | | | | | | |
| | | | -08 | С9 | | 1 | | | | | | | | |
| А4 | | 4 | ГОСТ 8717.1-84-00.3.00 | С46 | 1 | | | | | | | | | |
| | | | -01 | С47 | | 1 | | | | | | | | |
| | | | | Детали | | | | | | | | | | |
| А4 | | 5 | ГОСТ 8717.1-84-00.9.00 | Петля монтажная П3 | 2 | 2 | | | | | | | | |
| | | | | Материалы | | | | | | | | | | |
| | | | | Бетон | 0,034 | 0,043 | | | | | | | | $м^3$ |

| ГОСТ 8717.1-84-09.0.00 | | | |
|---|---|---|---|
| Ступень плоская ЛСС 12-1, ЛСС 15-1 | Стадия | Лист | Листов |
| | Р | | 1 |





https://zavodjbi.com/

https://zavodjbi.com/



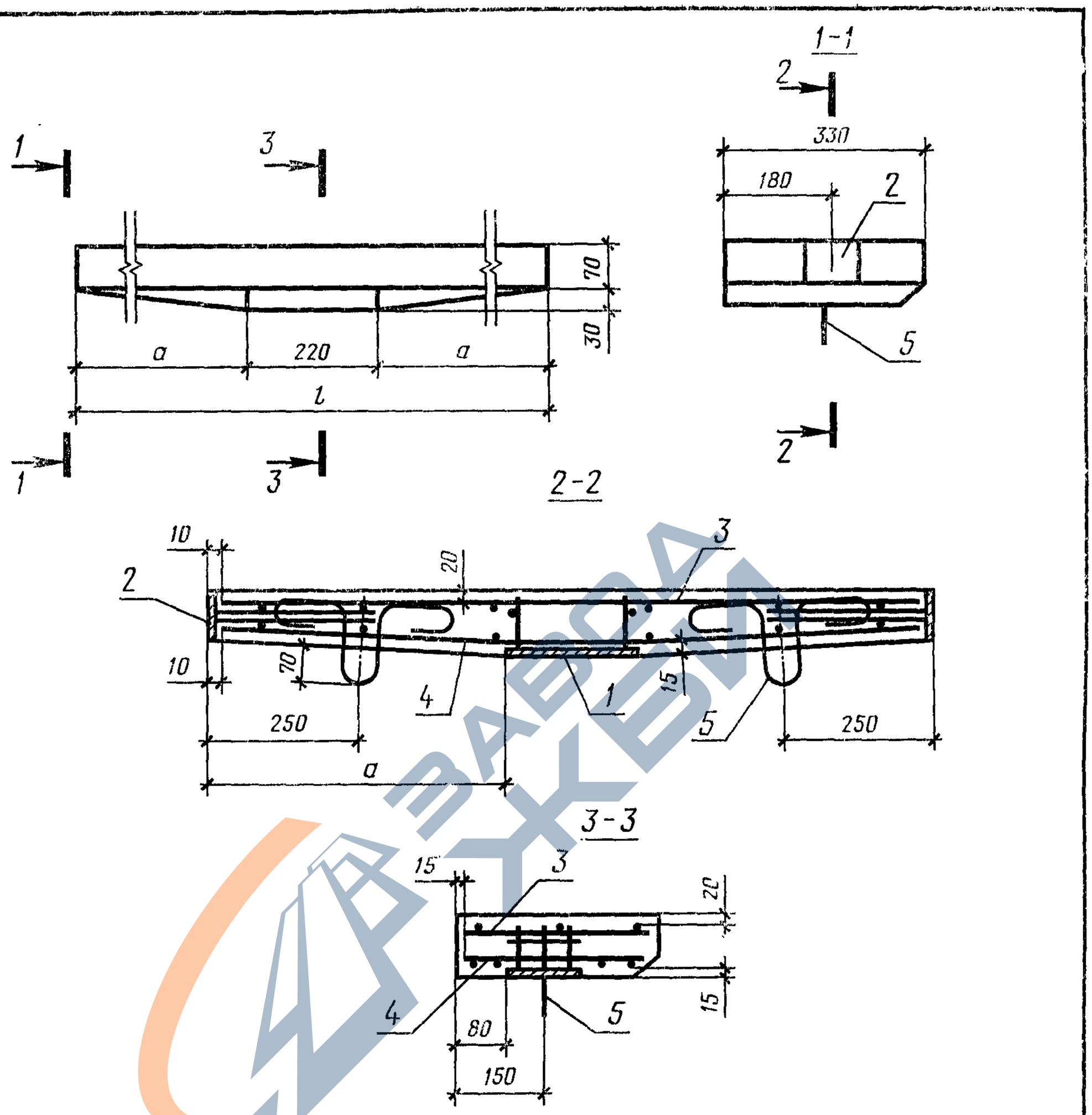


| Обозначение | Марка | Размеры, мм | |
|---|---|---|---|
| | | l | a |
| ГОСТ 8717.1-84-09.0.00 | ЛСС 12-1 | 1180 | 480 |
| -01 | ЛСС 15-1 | 1500 | 640 |

| | | | |
|---|---|---|---|
| ГОСТ 8717.1-84-09.0.00 СБ | | | |
| Ступень плоская ЛСС 12-1, ЛСС 15-1 Сборочный чертеж | Стадия | Масса | Масштаб |
| | Р | — | 1:10 |
| | Лист | Листов 1 | |



https://zavodjbi.com/

https://zavodjbi.com/



| Форм. | Зона | Поз. | Обозначение | Наименование | Кол. | Примечание |
|---|---|---|---|---|---|---|
| | | | | | | |
| | | | | Документация | | |
| | | | | | | |
| А4 | | | ГОСТ 8717.1-84-10.0.00СБ | Сборочный чертеж | X | |
| А4 | | | ГОСТ 8717.1-84-00.0.00ВМС | Ведомость расхода стали | X | |
| | | | | | | |
| | | | | Сборочные единицы | | |
| | | | | | | |
| А4 | | 1 | ГОСТ 8717.1-84-00.7.00 | Изделие закладное М4 | 2 | |
| | | | | Сетка арматурная | | |
| А4 | | 2 | ГОСТ 8717.1-84-00.1.00-09 | С10 | 1 | |
| А4 | | 3 | ГОСТ 8717.1-84-00.3.00-02 | С48 | 1 | |
| | | | | | | |
| | | | | Детали | | |
| | | | | | | |
| А4 | | 4 | ГОСТ 8717.1-84-00.9.00-02 | Петля монтажная П3 | 2 | |
| | | | | | | |
| | | | | Материалы | | |
| | | | | | | |
| | | | | Бетон | 0,074 | $м^3$ |

| | | | |
|---|---|---|---|
| ГОСТ 8717.1-84-10.0.00 | | | |
| Ступень плоская ЛСС24 | Стадия | Лист | Листов |
| | Р | | 1 |





https://zavodjbi.com/

https://zavodjbi.com/



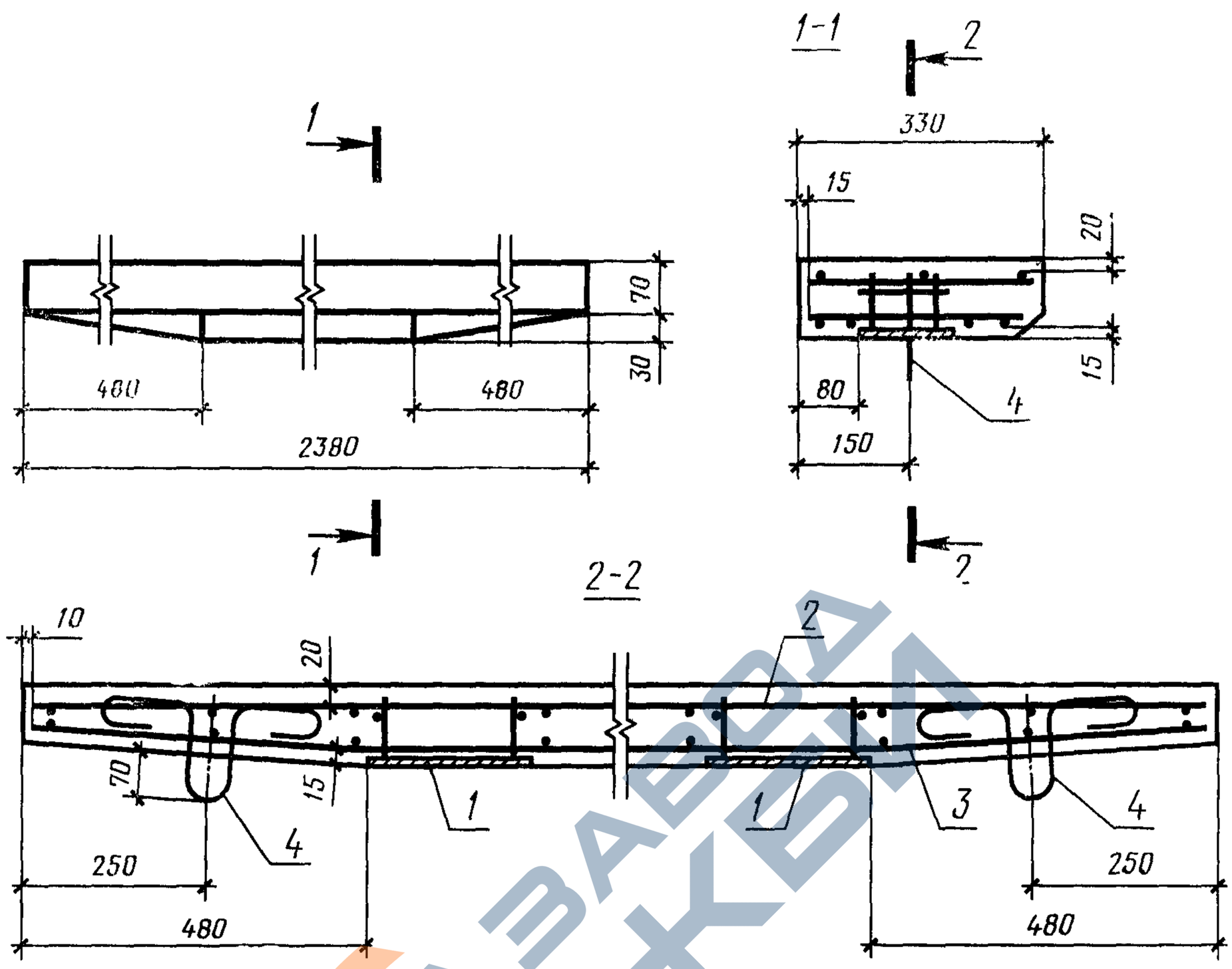


| ГОСТ 8717.1-84-10.0.00СБ | | | |
|---|---|---|---|
| Ступень плоская ЛСС 24 Сборочный чертеж | Стадия | Масса | Масштаб |
| | Р | — | 1:10 |
| | Лист | Листов 1 | |



https://zavodjbi.com/

https://zavodjbi.com/



| Форм. | Зона | Поз. | Обозначение | Наименование | Кол. | Примечание |
|---|---|---|---|---|---|---|
| | | | | | | |
| | | | | Документация | | |
| | | | | | | |
| А4 | | | ГОСТ 8717.1-84-11.0.00СБ | Сборочный чертеж | X | |
| А4 | | | ГОСТ 8717.1-84-00.0.00ВМС | Ведомость расхода стали | X | |
| | | | | | | |
| | | | | Сборочные единицы | | |
| | | | | | | |
| А4 | | 1 | ГОСТ 8717.1-84-00.7.00 | Изделие закладное М4 | 2 | |
| А4 | | 2 | ГОСТ 8717.1-84-00.8.00 | М5 | 2 | |
| | | | | Сетка арматурная | | |
| А4 | | 3 | ГОСТ 8717.1-84-00.1.00-09 | С10 | 1 | |
| А4 | | 4 | ГОСТ 8717.1-84-00.3.00-02 | С48 | 1 | |
| | | | | | | |
| | | | | Детали | | |
| | | | | | | |
| А4 | | 5 | ГОСТ 8717.1-84-00.9.00-02 | Петля монтажная П3 | 2 | |
| | | | | | | |
| | | | | Материалы | | |
| | | | | | | |
| | | | | Бетон | 0,074 | $м^3$ |

| | | | |
|---|---|---|---|
| ГОСТ 8717.1-84-11.0.00 | | | |
| Ступень плоская ЛСС 24-1 | Стадия | Лист | Листов |
| | Р | | 1 |



https://zavodjbi.com/

https://zavodjbi.com/



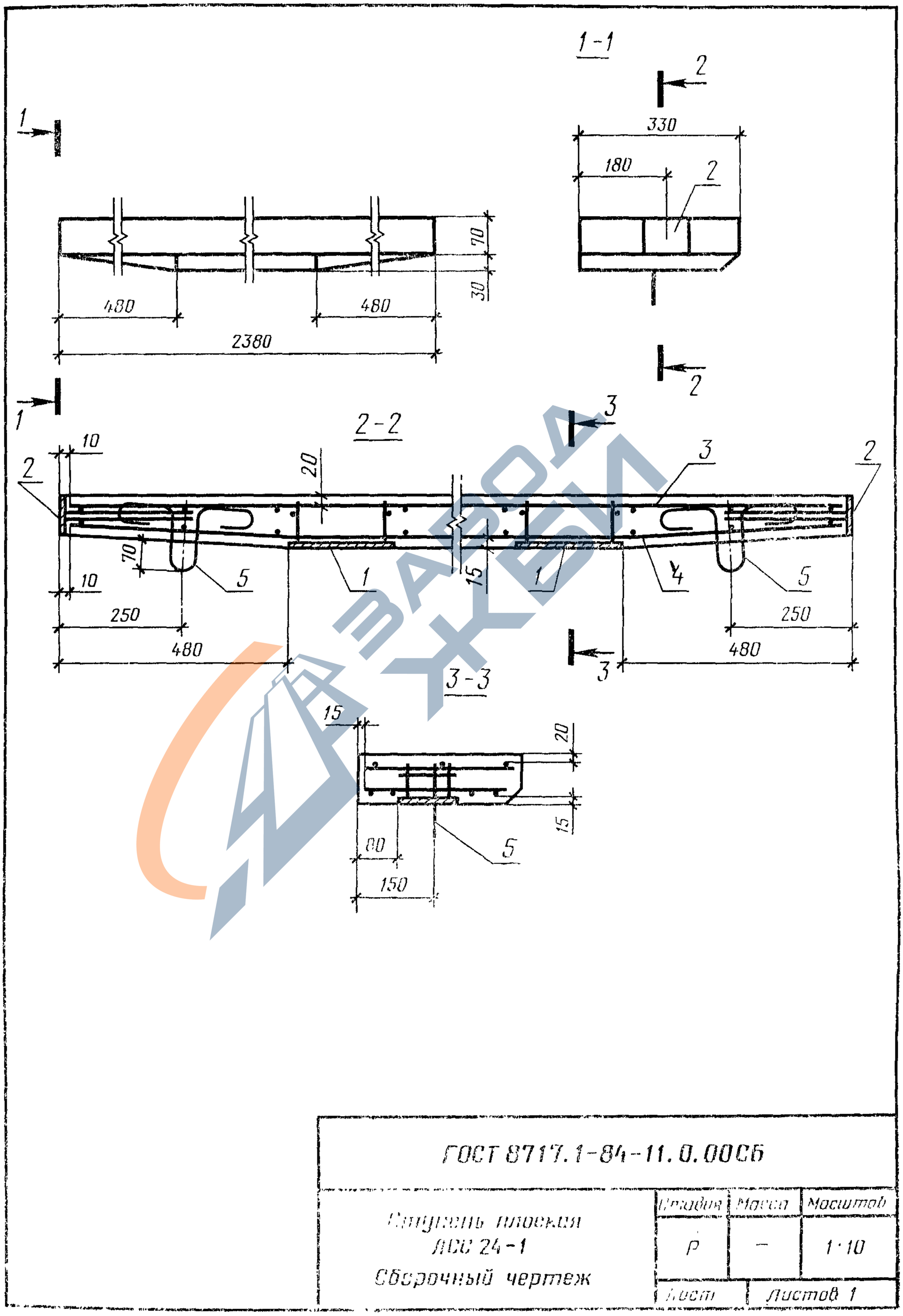


| | | | |
|---|---|---|---|
| ГОСТ 8717.1-84-11.0.00СБ | | | |
| Опора плоская ЛСС 24-1 Сборочный чертеж | Стадия | Масса | Масштаб |
| | Р | — | 1:10 |
| | Лист | Листов 1 | |



https://zavodjbi.com/

https://zavodjbi.com/

| Форм. | Зона | Поз. | Обозначение | Наименование | Кол. на исполн. ГОСТ 8717.1-84-00.1.00- | | | | | | | | | Примечание |
|---|---|---|---|---|---|---|---|---|---|---|---|---|---|---|
| | | | | | — | 01 | 02 | 03 | 04 | 05 | 06 | 07 | | |
| | | | | | | | | | | | | | | |
| | | | | Документация | | | | | | | | | | |
| А4 | | | ГОСТ 8717.1-84-00.1.00СБ | Сборочный чертеж | X | X | X | X | X | X | X | X | | |
| | | | | Детали | | | | | | | | | | |
| | | | | ГОСТ 6727-80 | | | | | | | | | | |
| Б4 | | 1 | ГОСТ 8717.1-84-00.1.01 | Проволока 3ВрI, l=290 | 5 | 5 | 6 | 7 | 8 | 8 | 11 | | | |
| | | | | Проволока 4ВрI, | | | | | | | | | | |
| Б4 | | 1 | ГОСТ 8717.1-84-00.1.02 | l=290 | | | | | | | | 6 | | |
| | | | ГОСТ 8717.1-84-00.1.03 | l=880 | 3 | | | | | | | | | |
| | | | ГОСТ 8717.1-84-00.1.04 | l=1030 | | 3 | | | | | | | | |
| | | | ГОСТ 8717.1-84-00.1.05 | l=1180 | | | 3 | | | | | | | |
| | | | ГОСТ 8717.1-84-00.1.06 | l=1330 | | | | 3 | | | | | | |
| | | | ГОСТ 8717.1-84-00.1.07 | l=1480 | | | | | 3 | | | | | |
| | | | ГОСТ 8717.1-84-00.1.08 | l=1630 | | | | | | 3 | | | | |
| Б4 | | 2 | ГОСТ 8717.1-84-00.1.09 | Проволока 5ВрI, l=2230 | | | | | | | 3 | | | |
| | | | ГОСТ 8717.1-84-00.1.10 | ⌀8АIII ГОСТ5781-82, l=1160 | | | | | | | | 3 | | |

| ГОСТ 8717.1-84-00.1.00 | | | |
|---|---|---|---|
| Сетка арматурная С (С1-С24) | Стадия | Лист | Листов |
| | Р | 1 | 3 |





https://zavodjbi.com/

https://zavodjbi.com/





| Форм. | Зона | Поз. | Обозначение | Наименование | Кол. на исполн. ГОСТ 8717.1-84-00.1.00- | | | | | | | | | Примечание |
|---|---|---|---|---|---|---|---|---|---|---|---|---|---|---|
| | | | | | 08 | 09 | 10 | 11 | 12 | 13 | 14 | 15 | | |
| | | | | | | | | | | | | | | |
| | | | | Документация | | | | | | | | | | |
| | | | | | | | | | | | | | | |
| А4 | | | ГОСТ 8717.1-84-00.1.00 СБ | Сборочный чертеж | X | X | X | X | X | X | X | X | | |
| | | | | | | | | | | | | | | |
| | | | | Детали | | | | | | | | | | |
| | | | | ГОСТ 6727-80 | | | | | | | | | | |
| Б4 | | 1 | ГОСТ 8717.1-84-00.1.11 | Проволока 3ВрI, l=260 | | | 5 | 6 | 7 | 7 | 8 | 9 | | |
| Б4 | | 2 | ГОСТ 8717.1-84-00.1.12 | l=990 | | | 3 | | | | | | | |
| | | | ГОСТ 8717.1-84-00.1.13 | l=1140 | | | | 3 | | | | | | |
| | | | ГОСТ 8717.1-84-00.1.14 | l=1290 | | | | | 3 | | | | | |
| | | | ГОСТ 8717.1-84-00.1.15 | l=1440 | | | | | | 3 | | | | |
| | | | ГОСТ 8717.1-84-00.1.16 | l=1590 | | | | | | | 3 | | | |
| | | | ГОСТ 8717.1-84-00.1.17 | l=1740 | | | | | | | | 3 | | |
| | | | | | | | | | | | | | | |
| Б4 | | 1 | ГОСТ 8717.1 84-00.1.02 | Проволока 4ВрI, l=290 | 8 | 12 | | | | | | | | |
| | | | | Ф8АIII ГОСТ 5781-82 | | | | | | | | | | |
| Б4 | | 2 | ГОСТ 8717.1-84-00.1.18 | l=1480 | 3 | | | | | | | | | |
| | | | ГОСТ 8717.1-84-00.1.19 | l=2360 | | 3 | | | | | | | | |



https://zavodjbi.com/

https://zavodjbi.com/



| Форм. | Зона | Поз. | Обозначение | Наименование | Кол. на исполн. ГОСТ 8717.1-84-00.1.00- | | | | | | | | | Примечание |
|---|---|---|---|---|---|---|---|---|---|---|---|---|---|---|
| | | | | | 16 | 17 | 18 | 19 | 20 | 21 | 22 | 23 | | |
| | | | | | | | | | | | | | | |
| | | | | Документация | | | | | | | | | | |
| | | | | | | | | | | | | | | |
| А4 | | | ГОСТ 8717.1-84-00.1.00СБ | Сборочный чертеж | X | X | X | X | X | X | X | X | | |
| | | | | | | | | | | | | | | |
| | | | | Детали | | | | | | | | | | |
| | | | | | | | | | | | | | | |
| | | | | ГОСТ 6727-80 | | | | | | | | | | |
| | | | | Проволока 3ВрI, | | | | | | | | | | |
| Б4 | | 1 | ГОСТ 8717.1-84-00.1.11 | l = 260 | 12 | 5 | 5 | 6 | 7 | 8 | 8 | 9 | | |
| Б4 | | 2 | ГОСТ 8717.1-84-00.1.20 | l = 880 | | 3 | | | | | | | | |
| | | | ГОСТ 8717.1-84-00.1.21 | l = 1030 | | | 3 | | | | | | | |
| | | | ГОСТ 8717.1-84-00.1.22 | l = 1180 | | | | 3 | | | | | | |
| | | | ГОСТ 8717.1-84-00.1.23 | l = 1330 | | | | | 3 | | | | | |
| | | | ГОСТ 8717.1-84-00.1.24 | l = 1480 | | | | | | 3 | | | | |
| | | | ГОСТ 8717.1-84-00.1.25 | l = 1630 | | | | | | | 3 | | | |
| | | | ГОСТ 8717.1-84-00.1.26 | l = 2230 | | | | | | | | 3 | | |
| | | | ГОСТ 8717.1-84-00.1.27 | l = 2340 | 3 | | | | | | | | | |
| | | | | | | | | | | | | | | |

ГОСТ 8717.1-84-00.1.00

Лист 3





https://zavodjbi.com/

https://zavodjbi.com/



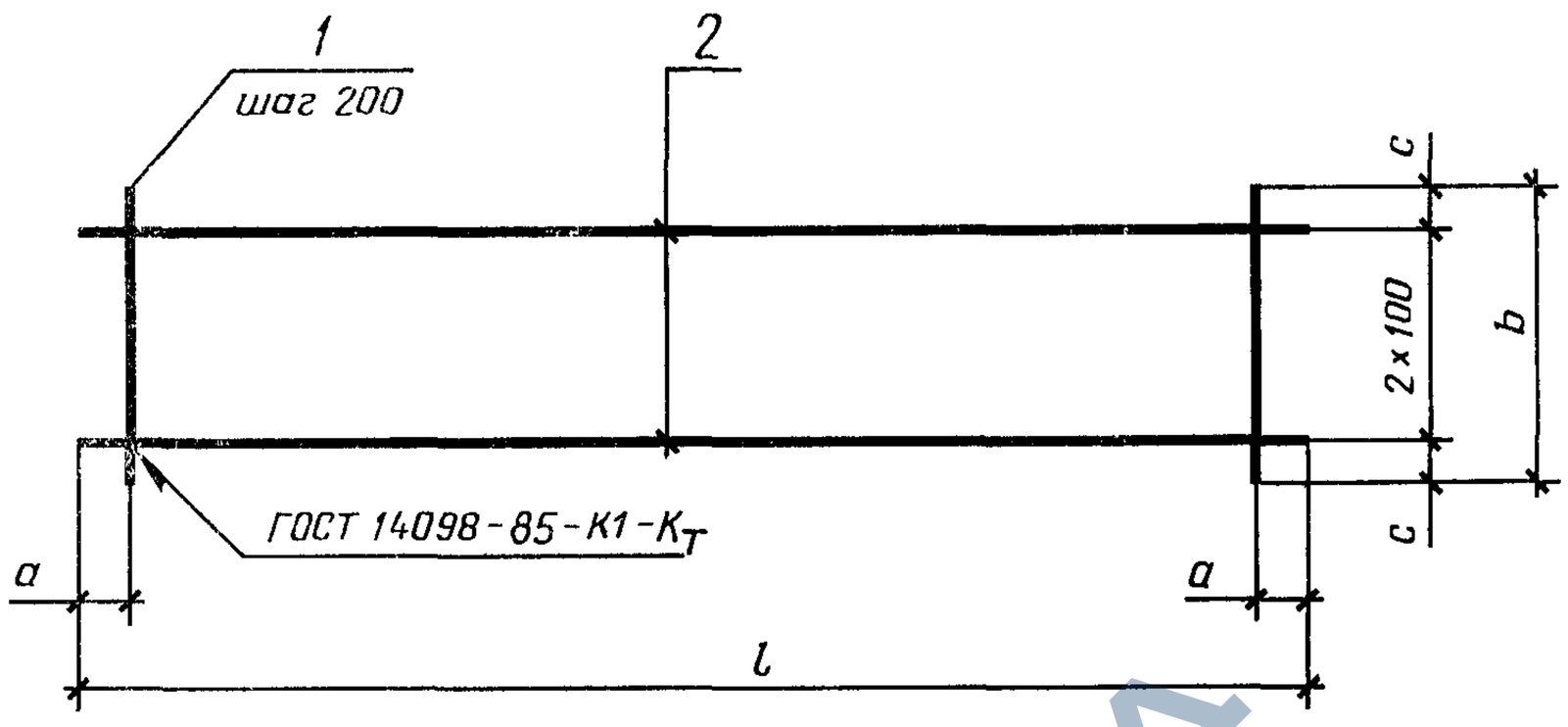


| Обозначение | Марка | Размеры, мм | | | | Масса, кг |
|---|---|---|---|---|---|---|
| | | l | a | b | c | |
| ГОСТ 8717.1-84-00.1.00 | С1 | 880 | 40 | 290 | 45 | 0,32 |
| -01 | С2 | 1030 | 115 | | | 0,37 |
| -02 | С3 | 1180 | 90 | | | 0,41 |
| -03 | С4 | 1330 | 65 | | | 0,47 |
| -04 | С5 | 1480 | 40 | | | 0,52 |
| -05 | С6 | 1630 | 115 | | | 0,58 |

| ГОСТ 8717.1-84-00.1.00СБ | | | |
|---|---|---|---|
| Сетка арматурная С (С1-С24) Сборочный чертеж | Стадия | Масса | Масштаб |
| | Р | См. табл. | — |
| | Лист 1 | Листов 2 | |



https://zavodjbi.com/

https://zavodjbi.com/



| Обозначение | Марка | Размеры, мм | | | | Масса, кг |
|---|---|---|---|---|---|---|
| | | l | a | b | c | |
| ГОСТ 8717.1-84-00.1.00-06 | С7 | 2230 | 115 | 290 | 45 | 1,14 |
| -07 | С8 | 1160 | 80 | | | 1,54 |
| -08 | С9 | 1480 | 40 | | | 1,96 |
| -09 | С10 | 2360 | 80 | | | 3,11 |
| -10 | С11 | 990 | 95 | 260 | 30 | 0,22 |
| -11 | С12 | 1140 | 70 | | | 0,26 |
| -12 | С13 | 1290 | 45 | | | 0,30 |
| -13 | С14 | 1440 | 120 | | | 0,34 |
| -14 | С15 | 1590 | 95 | | | 0,36 |
| -15 | С16 | 1740 | 70 | | | 0,39 |
| -16 | С17 | 2340 | 70 | | | 0,53 |
| -17 | С18 | 880 | 40 | | | 0,21 |
| -18 | С19 | 1030 | 115 | | | 0,24 |
| -19 | С20 | 1180 | 90 | | | 0,26 |
| -20 | С21 | 1330 | 65 | | | 0,31 |
| -21 | С22 | 1480 | 40 | | | 0,34 |
| -22 | С23 | 1630 | 115 | | | 0,37 |
| -23 | С24 | 2230 | 115 | | | 0,51 |



https://zavodjbi.com/

https://zavodjbi.com/





| Форм. | Зона | Поз. | Обозначение | Наименование | Кол. на исполн. ГОСТ 8717.1-84-00.2.00- | | | | | | | | | Примечание |
|---|---|---|---|---|---|---|---|---|---|---|---|---|---|---|
| | | | | | – | 01 | 02 | 03 | 04 | 05 | 06 | | | |
| | | | | | | | | | | | | | | |
| | | | | Документация | | | | | | | | | | |
| | | | | | | | | | | | | | | |
| А4 | | | ГОСТ 8717.1-84-00.2.00СБ | Сборочный чертеж | X | X | X | X | X | X | X | | | |
| | | | | | | | | | | | | | | |
| | | | | Детали | | | | | | | | | | |
| | | | | | | | | | | | | | | |
| | | | | ГОСТ 6727-80 | | | | | | | | | | |
| Б4 | | 1 | ГОСТ 8717.1-84-00.2.01 | Проволока 3ВрI, l = 80 | 5 | 6 | 6 | 7 | 8 | 9 | 12 | | | |
| Б4 | | 2 | ГОСТ 8717.1-84-00.1.03 | Проволока 4ВрI, l = 880 | 2 | | | | | | | | | |
| | | | ГОСТ 8717.1-84-00.1.04 | l = 1030 | | 2 | | | | | | | | |
| | | | ГОСТ 8717.1-84-00.1.05 | l = 1180 | | | 2 | | | | | | | |
| | | | ГОСТ 8717.1-84-00.1.06 | l = 1330 | | | | 2 | | | | | | |
| | | | ГОСТ 8717.1-84-00.1.07 | l = 1480 | | | | | 2 | | | | | |
| | | | ГОСТ 8717.1-84-00.1.08 | l = 1630 | | | | | | 2 | | | | |
| | | | ГОСТ 8717.1-84-00.2.02 | l = 2230 | | | | | | | 2 | | | |

ГОСТ 8717.1-84-00.2.00СБ

Сетка арматурная С (С25 – С45)

| Стадия | Лист | Листов |
|---|---|---|
| Р | 1 | 3 |

https://zavodjbi.com/

| Формат | Зона | Поз | Обозначение | Наименование | Кол на исполн ГОСТ 8717 1-84-00 2.00- | | | | | | | | | Примечание |
|---|---|---|---|---|---|---|---|---|---|---|---|---|---|---|
| | | | | | 07 | 08 | 09 | 10 | 11 | 12 | 13 | | | |
| | | | | Документация | | | | | | | | | | |
| А4 | | | ГОСТ 8717 1-84-00 2 00СБ | Сборочный чертеж | X | X | X | X | X | X | X | | | |
| | | | | Детали | | | | | | | | | | |
| | | | | ГОСТ 6727-80 | | | | | | | | | | |
| Б4 | | 1 | ГОСТ 8717 1-84-00 2 03 | Проволока 3ВрI, l = 110 | 5 | 6 | 6 | 7 | 8 | 9 | 12 | | | |
| Б4 | | 2 | ГОСТ 8717 1-84-00 1 03 | Проволока 4ВрI, l = 880 | 2 | | | | | | | | | |
| | | | ГОСТ 8717 1-84-00.1 04 | l = 1030 | | 2 | | | | | | | | |
| | | | ГОСТ 8717. 1-84-00 1 05 | l = 1180 | | | 2 | | | | | | | |
| | | | ГОСТ 8717. 1-84-00 1 06 | l = 1330 | | | | 2 | | | | | | |
| | | | ГОСТ 8717 1-84-00 1 07 | l = 1480 | | | | | 2 | | | | | |
| | | | ГОСТ 8717 1-84-00 1. 08 | l = 1630 | | | | | | 2 | | | | |
| | | | ГОСТ 8717 1-84-00.2. 04 | l = 2230 | | | | | | | 2 | | | |





https://zavodjbi.com/

https://zavodjbi.com/





| Форм. | Зона | Поз. | Обозначение | Наименование | Кол. на исполн. ГОСТ 8717.1-84-00.2.00- | | | | | | | | | Примечание |
|---|---|---|---|---|---|---|---|---|---|---|---|---|---|---|
| | | | | | 14 | 15 | 16 | 17 | 18 | 19 | 20 | | | |
| | | | | | | | | | | | | | | |
| | | | | Документация | | | | | | | | | | |
| | | | | | | | | | | | | | | |
| А4 | | | ГОСТ 8717.1-84-00.2.00 СБ | Сборочный чертеж | X | X | X | X | X | X | X | | | |
| | | | | | | | | | | | | | | |
| | | | | Детали | | | | | | | | | | |
| | | | | | | | | | | | | | | |
| | | | | ГОСТ 6727-80 | | | | | | | | | | |
| Б4 | | 1 | ГОСТ 8717.1-84-00.2.05 | Проволока 3ВрI, l=160 | 5 | 5 | 6 | 7 | 8 | 8 | 11 | | | |
| Б4 | | 2 | ГОСТ 8717.1-84-00.1.03 | Проволока 4ВрI, l=880 | 2 | | | | | | | | | |
| | | | ГОСТ 8717.1-84-00.1.04 | l=1030 | | 2 | | | | | | | | |
| | | | ГОСТ 8717.1-84-00.1.05 | l=1180 | | | 2 | | | | | | | |
| | | | ГОСТ 8717.1-84-00.1.06 | l=1330 | | | | 2 | | | | | | |
| | | | ГОСТ 8717.1-84-00.1.07 | l=1480 | | | | | 2 | | | | | |
| | | | ГОСТ 8717.1-84-00.1.08 | l=1630 | | | | | | 2 | | | | |
| | | | ГОСТ 8717.1-84-00.2.06 | l=2230 | | | | | | | 2 | | | |



https://zavodjbi.com/

https://zavodjbi.com/



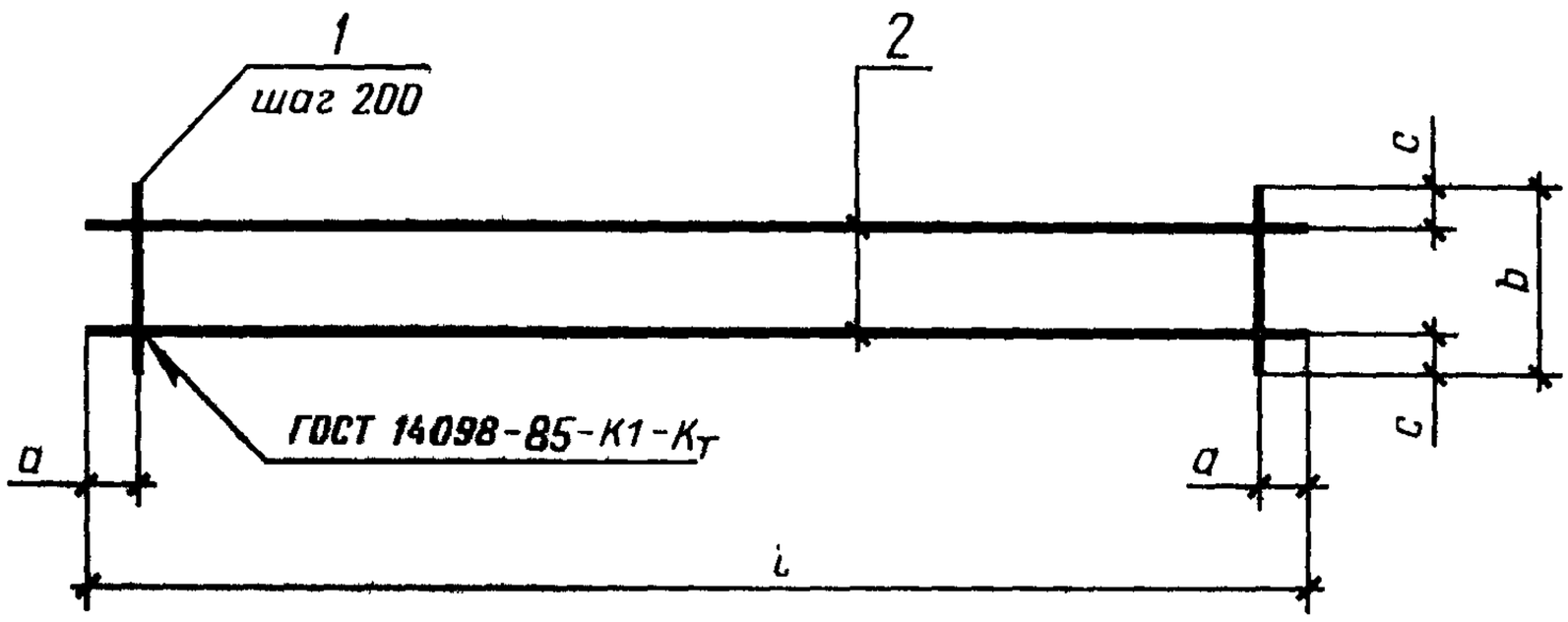


| Обозначение | Марка | Размеры, мм | | | | Масса, кг |
|---|---|---|---|---|---|---|
| | | l | a | b | c | |
| ГОСТ 8717.1-84-00.2.00 | С25 | 880 | 40 | 80 | 20 | 0,18 |
| -01 | С26 | 1030 | 15 | | | 0,22 |
| -02 | С27 | 1180 | 90 | | | 0,24 |
| -03 | С28 | 1330 | 65 | | | 0,27 |
| -04 | С29 | 1480 | 40 | | | 0,30 |
| -05 | С30 | 1630 | 15 | | | 0,33 |

ГОСТ 8717.1-84-00.2.00СБ

| Сетка арматурная С (С25 - С45) | Стадия | Масса | Масштаб |
|---|---|---|---|
| | Р | См. табл. | — |
| | Лист 1 | Листов 2 | |





https://zavodjbi.com/

https://zavodjbi.com/



| Обозначение | Марка | Размеры, мм | | | | Масса, кг |
|---|---|---|---|---|---|---|
| | | l | a | b | c | |
| ГОСТ 8717.1-84-00.2.00-06 | С31 | 2230 | 15 | 80 | 20 | 0,45 |
| -07 | С32 | 880 | 40 | 110 | | 0,12 |
| -08 | С33 | 1030 | 15 | | | 0,23 |
| -09 | С34 | 1180 | 90 | | | 0,25 |
| -10 | С35 | 1330 | 65 | | | 0,25 |
| -11 | С36 | 1480 | 40 | | | 0,32 |
| -12 | С37 | 1630 | 15 | | | 0,34 |
| -13 | С38 | 2230 | 15 | | | 0,47 |
| -14 | С39 | 880 | 40 | 160 | 30 | 0,20 |
| -15 | С40 | 1030 | 115 | | | 0,24 |
| -16 | С41 | 1180 | 90 | | | 0,26 |
| -17 | С42 | 1330 | 65 | | | 0,30 |
| -18 | С43 | 1480 | 40 | | | 0,34 |
| -19 | С44 | 1630 | 115 | | | 0,37 |
| -20 | С45 | 2230 | 115 | | | 0,50 |



https://zavodjbi.com/

https://zavodjbi.com/

| Форм. | Зона | Поз. | Обозначение | Наименование | Кол. на исполн. ГОСТ 8717.1-84-00.3.00- | | | | | | | | | Примечание |
|---|---|---|---|---|---|---|---|---|---|---|---|---|---|---|
| | | | | | — | 01 | 02 | | | | | | | |
| | | | | Документация | | | | | | | | | | |
| А4 | | | ГОСТ 8717.1-84-00.3.00СБ | Сборочный чертеж | × | × | × | | | | | | | |
| | | | | Детали | | | | | | | | | | |
| | | | | ГОСТ 6727-80 | | | | | | | | | | |
| | | | | Проволока ЗВрI | | | | | | | | | | |
| Б4 | | 1 | ГОСТ 8717.1-84-00.1.01 | l = 290 | 6 | 8 | 12 | | | | | | | |
| Б4 | | 2 | ГОСТ 8717.1-84-00.3.01 | l = 1160 | 4 | | | | | | | | | |
| | | | ГОСТ 8717.1-84-00.1.24 | l = 1480 | | 4 | | | | | | | | |
| | | | ГОСТ 8717.1-84-00.3.02 | l = 2360 | | | 4 | | | | | | | |

| | | | |
|---|---|---|---|
| ГОСТ 8717.1-84-00.3.00СБ | | | |
| Сетка арматурная С (С46 - С48) | Стадия | Лист | Листов |
| | Р | | 1 |





https://zavodjbi.com/

https://zavodjbi.com/



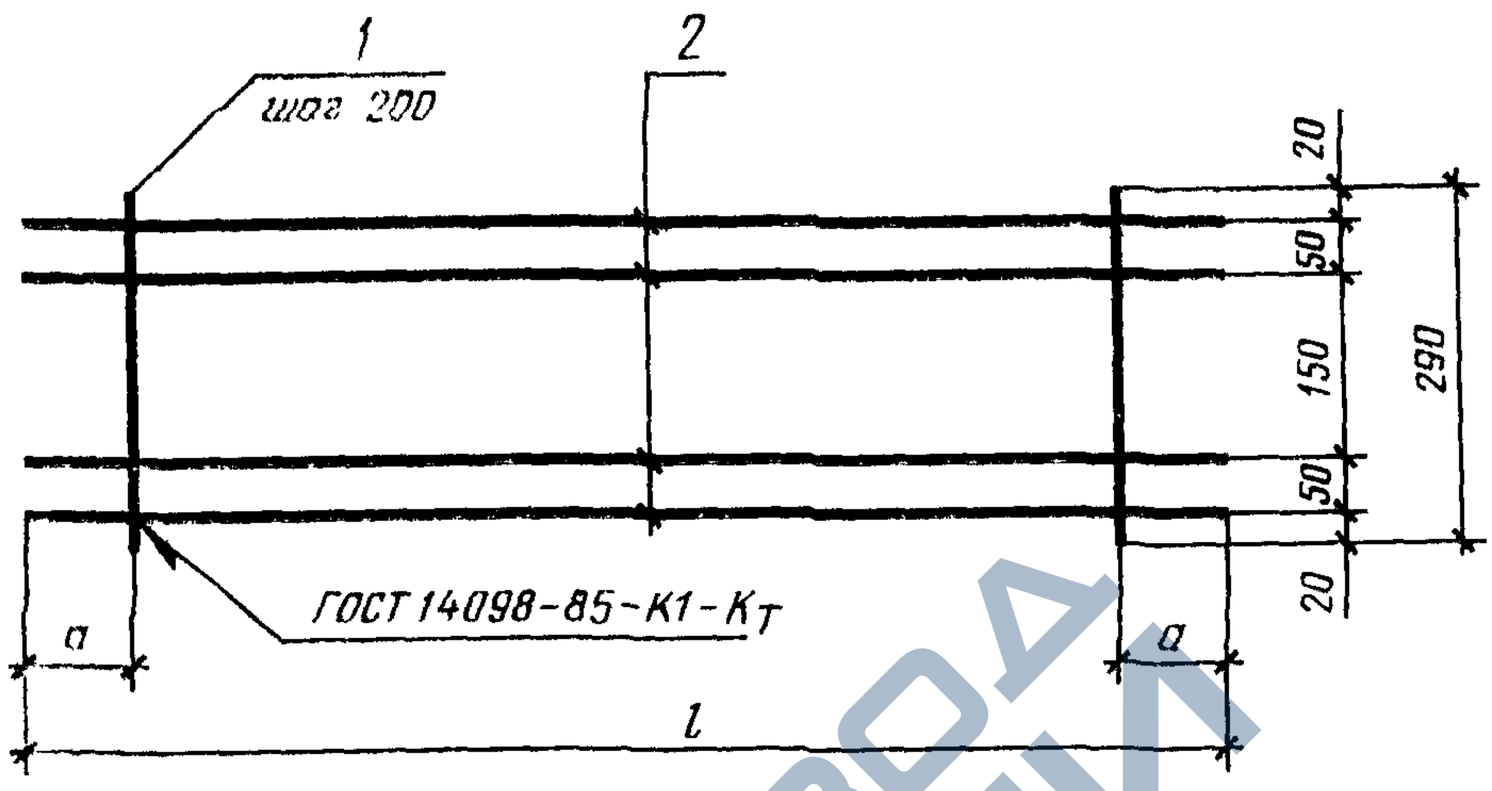


| Обозначение | Марка | Размеры, мм | | Масса, кг |
|---|---|---|---|---|
| | | l | a | |
| ГОСТ 8717.1-84-00.3.00 | С46 | 1160 | 80 | 0,33 |
| -01 | С47 | 1480 | 40 | 0,43 |
| -02 | С48 | 2360 | 80 | 0,67 |

| ГОСТ 8717.1-84-00.3.00СБ | | | |
|---|---|---|---|
| Сетка арматурная С (С46 - С48) | Стадия | Масса | Масштаб |
| | Р | См. табл. | — |
| | Лист | Листов 1 | |



https://zavodjbi.com/

https://zavodjbi.com/



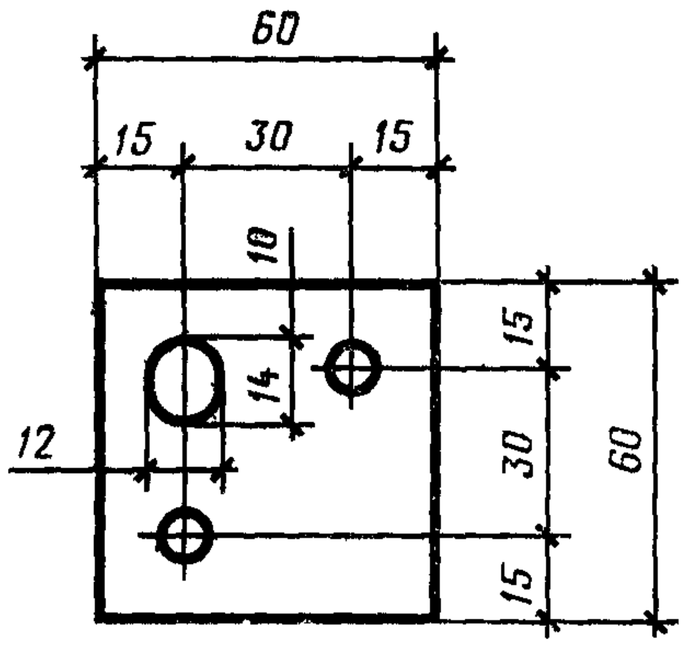


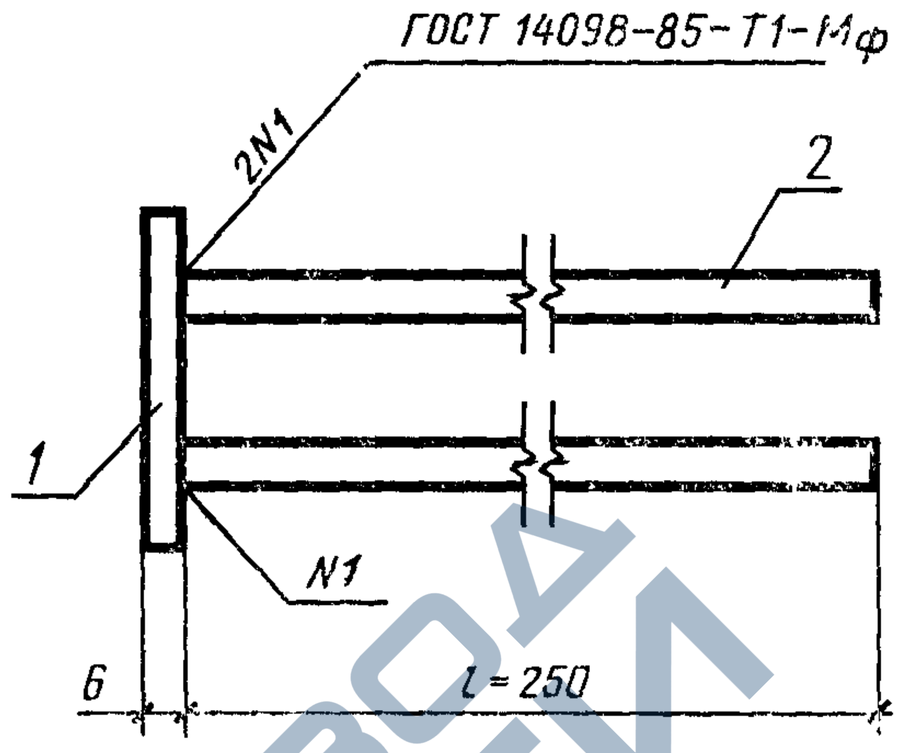


| Форм. | Зона | Поз. | Обозначение | Наименование | Кол. шт. | Примечание |
|---|---|---|---|---|---|---|
| | | | | | | |
| | | | | Детали | | |
| | | | | | | |
| Б4 | | 1 | ГОСТ 8717.1-84-00.4.01 | Полоса $\frac{Б\text{-}2\ 6\times60\ ГОСТ\ 103\text{-}76}{ВСт3\quad ГОСТ\ 380\text{-}71^*}$, l=60 | 1 | 0,17 |
| Б4 | | 2 | ГОСТ 8717.1-84-00.4.02 | Ø8 А III ГОСТ 5781-82, l=250 | 2 | 0,20 |

| | | | |
|---|---|---|---|
| ГОСТ 8717.1-84-00.4.00 | | | |
| Изделие закладное М1 | Стадия | Масса | Масштаб |
| | Р | 0,37 | 1:2 |
| | Лист | Листов 1 | |



https://zavodjbi.com/

https://zavodjbi.com/



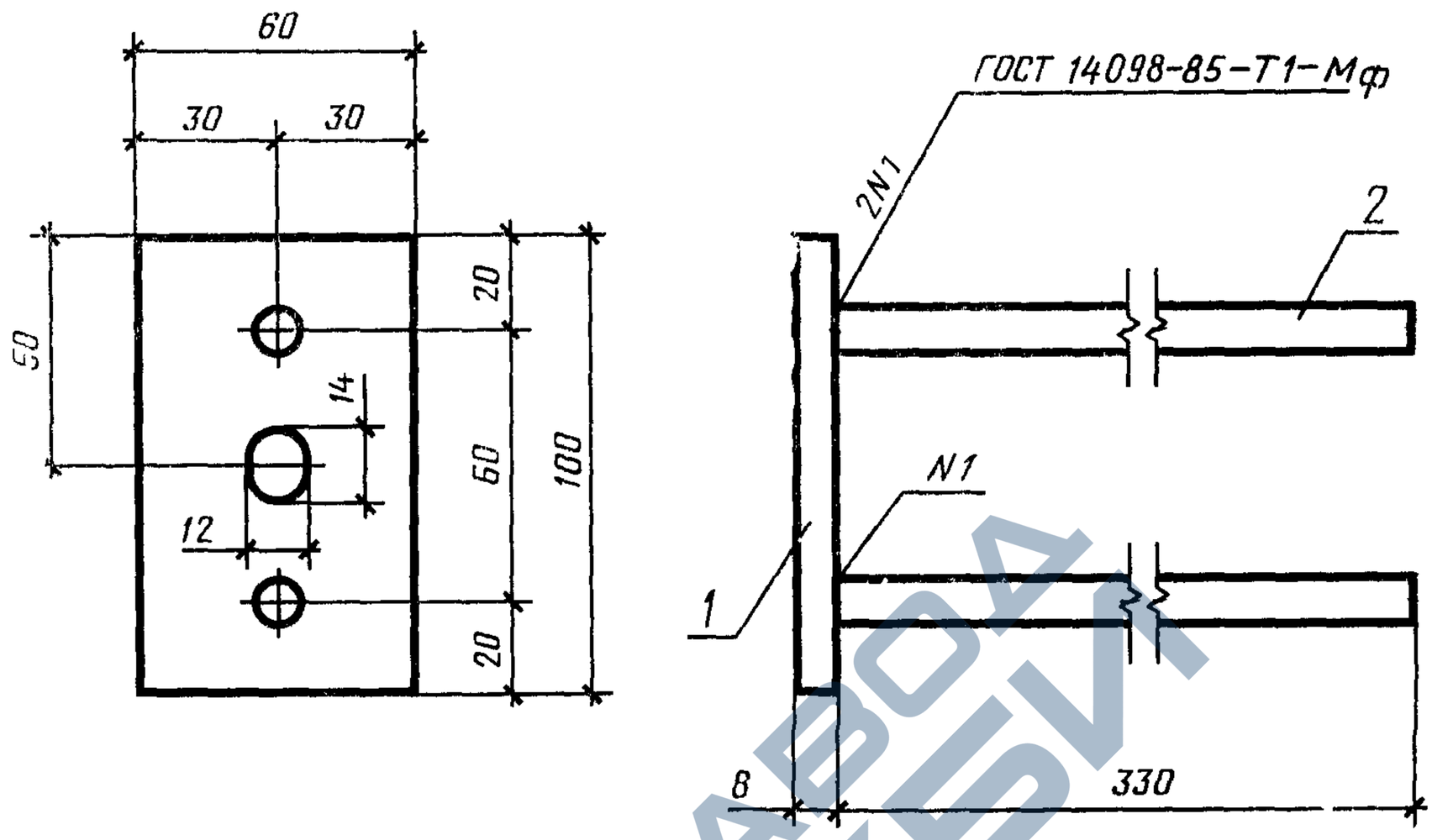


| Форм | Зона | Поз | Обозначение | Наименование | Кол шт. | Примечание |
|---|---|---|---|---|---|---|
| | | | | | | |
| | | | | Детали | | |
| | | | | | | |
| Б4 | | 1 | ГОСТ 8717.1-84-00.5.01 | Полоса $\frac{Б\text{-}2\ 8\times100\ ГОСТ\ 103\text{-}76}{ВСт3\qquad ГОСТ\ 380\text{-}71^{*}}$, l=60 | 1 | 0,38 кг |
| Б4 | | 2 | ГОСТ 8717.1-84-00.5.02 | Ø10 А III ГОСТ 5781-82, l=330 | 2 | 0,41 кг |

| | | | |
|---|---|---|---|
| ГОСТ 8717.1-84-00.5.00 | | | |
| Изделие закладное М2 | Стадия | Масса | Масштаб |
| | Р | 0,79 | 1:2 |
| | Лист | Листов 1 | |



https://zavodjbi.com/

https://zavodjbi.com/



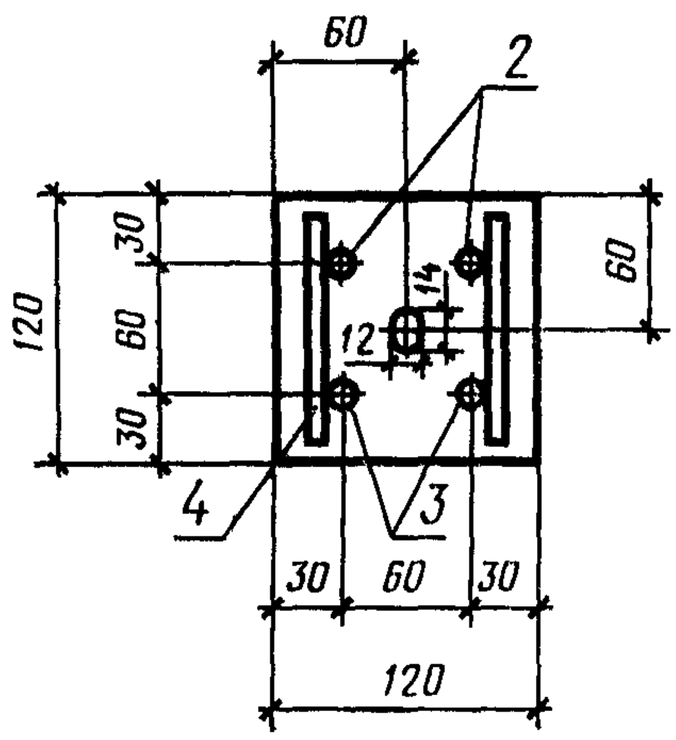


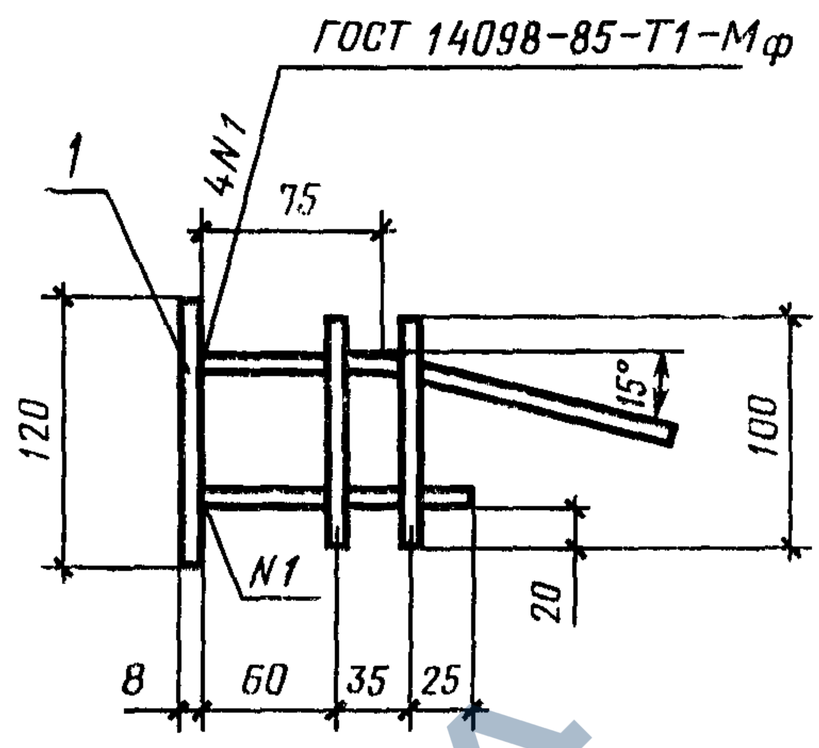


| Форм. | Зона | Поз. | Обозначение | Наименование | Кол. шт. | Примечание |
|---|---|---|---|---|---|---|
| | | | | Детали | | |
| Б4 | | 1 | ГОСТ 8717.1-84-00.6.01 | Полоса $\frac{Б\text{-}2\ 8\times120\ ГОСТ\ 103\text{-}76}{В\ Ст3\quad ГОСТ\ 380\text{-}71^*}$, $l=60$ | 1 | 0,91 кг |
| Б4 | | 2 | ГОСТ 8717.1-84-00.6.02 | Ø8 А III ГОСТ 5781-82, $l=475$ | 2 | 0,38 кг |
| Б4 | | 3 | ГОСТ 8717.1-84-00.6.03 | Ø8 А III ГОСТ 5781-82, $l=120$ | 2 | 0,09 кг |
| Б4 | | 4 | ГОСТ 8717.1-84-00.6.04 | Ø8 А III ГОСТ 5781-82, $l=100$ | 2 | 0,08 кг |

| | | | |
|---|---|---|---|
| ГОСТ 8717.1-84-00.6.00 | | | |
| Изделие закладное М3 | Стадия | Масса | Масштаб |
| | Р | 1,46 | 1:5 |
| | Лист | Листов 1 | |



https://zavodjbi.com/

https://zavodjbi.com/



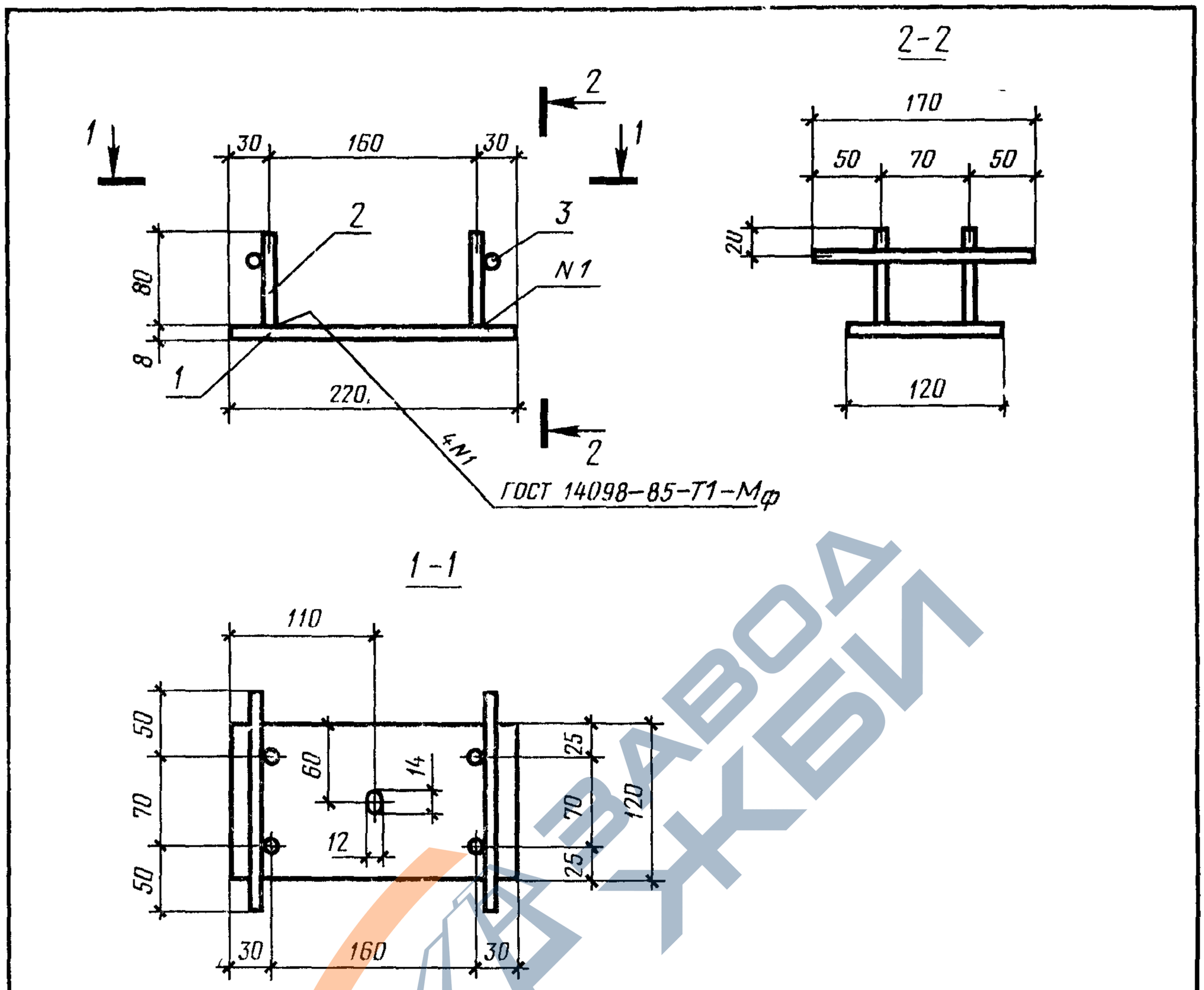


| Форм. | Зона | Поз. | Обозначение | Наименование | Кол. шт. | Примечание |
|---|---|---|---|---|---|---|
| | | | | | | |
| | | | | Детали | | |
| Б4 | | 1 | ГОСТ 8717.1-84-00.7.01 | Полоса $\frac{Б\text{-}2\ 8\times120\ ГОСТ\ 103\text{-}76}{В\ Ст3\quad ГОСТ\ 380\text{-}71^*}$, $l=220$ | 1 | 1,66 кг |
| Б4 | | 2 | ГОСТ 8717.1-84-00.7.02 | Ø 8 А III ГОСТ 5781-82, $l=80$ | 4 | 0,13 кг |
| Б4 | | 3 | ГОСТ 8717.1-84-00.7.03 | Ø 8 А III ГОСТ 5781-82, $l=170$ | 2 | 0,14 кг |

| | | | |
|---|---|---|---|
| ГОСТ 8717.1-84-00.7.00 | | | |
| Изделие закладное М4 | Стадия | Масса | Масштаб |
| | Р | 1,93 | 1:5 |
| | Лист | Листов 1 | |



https://zavodjbi.com/

https://zavodjbi.com/



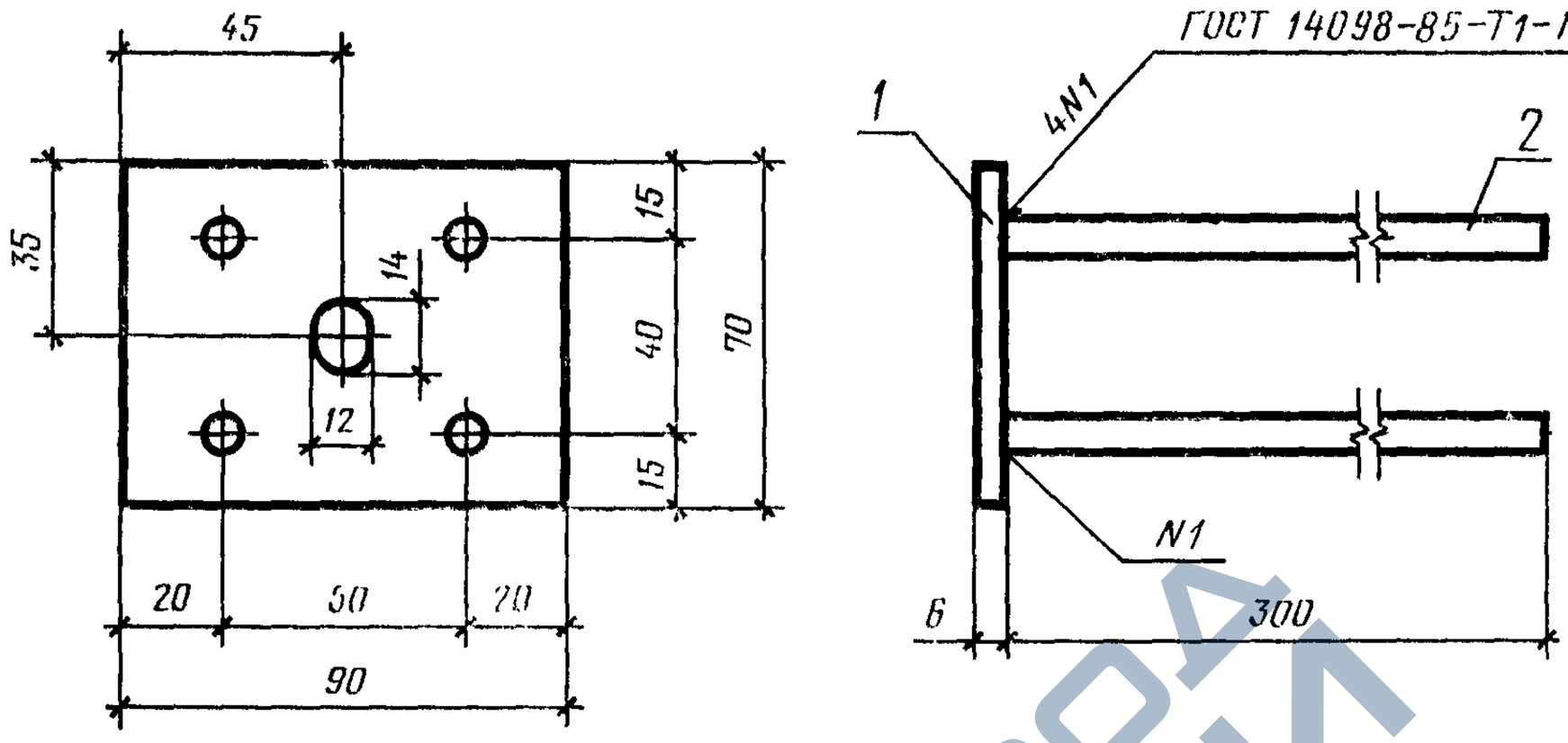


| Форм. | Зона | Поз. | Обозначение | Наименование | Кол. шт. | Примечание |
|---|---|---|---|---|---|---|
| | | | | | | |
| | | | | Детали | | |
| | | | | | | |
| Б4 | | 1 | ГОСТ 8717.1-84-00.8.01 | Полоса $\frac{Б\text{-}2\ 6\times70\ ГОСТ\ 103\text{-}76}{В\ Ст3\quad ГОСТ\ 380\text{-}71^*}$, $l=90$ | 1 | 0,30 кг |
| Б4 | | 2 | ГОСТ 8717.1-84-00.8.02 | Ø 8 А III ГОСТ 5781-82, $l=300$ | 4 | 0,47 кг |

| | | | |
|---|---|---|---|
| ГОСТ 8717.1-84-00.8.00 | | | |
| Изделие закладное М5 | Стадия | Масса | Масштаб |
| | Р | 0,77 | 1:2 |
| | Лист | Листов 1 | |



https://zavodjbi.com/

https://zavodjbi.com/



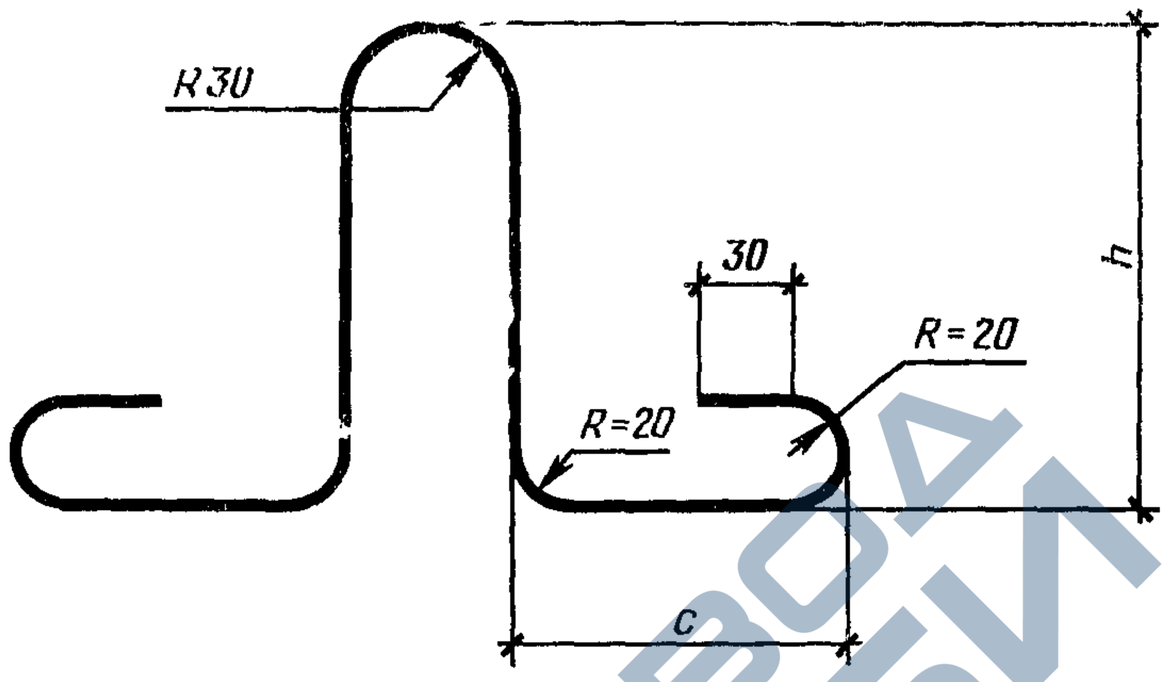


| Обозначение | Марка | Ø, мм | Размеры, мм | | Длина петли, мм | Масса, кг |
|---|---|---|---|---|---|---|
| | | | h | c | | |
| ГОСТ 8717.1-84-00.9.00 | П1 | 6 A I | 180 | 75 | 630 | 0,14 |
| -01 | П2 | 8 A I | 180 | 130 | 740 | 0,30 |
| -02 | П3 | 6 A I | 135 | 120 | 630 | 0,14 |

| ГОСТ 8717.1-84-00.9.00 | | | |
|---|---|---|---|
| Петля монтажная П (П1-П3) | Стадия | Масса | Масштаб |
| | Р | См. табл. | — |
| | Лист | Листов 1 | |



https://zavodjbi.com/

https://zavodjbi.com/



кг

| Марка ступени | Изделия арматурные | | | | | | | | | | Изделия закладные | | | | | | | | | Общий расход |
|---|---|---|---|---|---|---|---|---|---|---|---|---|---|---|---|---|---|---|---|---|
| | Арматура класса | | | | | | | | | Всего | Арматура класса | | | Прокат марки | | | | | Всего | |
| | Вр-1 | | | | А-I | | | А-III | | | А III | | | ВСт3 | | | | | | |
| | ГОСТ 6727—80 | | | | ГОСТ 5781—82 | | | | | | ГОСТ 5781—82 | | | ГОСТ 103—76 | | | | | | |
| | ∅3 | ∅4 | ∅5 | Итого | ∅6 | ∅8 | Итого | ∅8 | Итого | | ∅8 | ∅10 | Итого | —6×60 | —8×100 | —8×120 | —6×70 | Итого | | |
| ЛС11-Б<br>ЛС12-Б<br>ЛС14-Б<br>ЛС15-Б<br>ЛС9 17-Б<br>ЛС11 17-Б<br>ЛС12 17-Б | | | | | | | | | | | — | — | — | — | — | — | — | — | — | 0,28 |
| ЛС11-Б-1<br>ЛС11-Б-1л<br>ЛС12-Б-1<br>ЛС12-Б-1л | — | — | — | — | 0,28 | — | 0,28 | — | — | 0,28 | 0,20 | — | 0,20 | 0,17 | — | — | — | 0,17 | 0,37 | 0,65 |
| ЛС14-Б-1<br>ЛС14-Б-1л<br>ЛС15-Б-1<br>ЛС15-Б-1л | | | | | | | | | | | — | 0,41 | 0,41 | — | 0,38 | — | — | 0,38 | 0,79 | 1,07 |
| ЛС9 17-Б-1<br>ЛС9 17-Б-1л<br>ЛС11 17-Б-1<br>ЛС11 17-Б-1л<br>ЛС12 17-Б-1<br>ЛС12 17-Б-1л | | | | | | | | | | | 0,20 | — | 0,20 | 0,17 | — | — | — | 0,17 | 0,37 | 0,65 |
| ЛС11 | 0,09 | 0,28 | — | 0,37 | 0,28 | — | 0,28 | — | — | 0,65 | — | — | — | — | — | — | — | — | — | 0,65 |
| ЛС12 | | 0,32 | | 0,41 | | | | | | 0,69 | | | | | | | | | | 0,69 |
| ЛС14 | 0,11 | 0,36 | | 0,47 | | | | | | 0,75 | | | | | | | | | | 0,75 |
| ЛС15 | 0,12 | 0,40 | | 0,52 | | | | | | 0,80 | | | | | | | | | | 0,80 |
| ЛС17 | 0,14 | 0,44 | | 0,58 | | | | | | 0,86 | | | | | | | | | | 0,86 |
| ЛС23 | 0,18 | — | 0,96 | 1,14 | — | 0,60 | 0,60 | | | 1,74 | | | | | | | | | | 1,74 |
| ЛС9 17 | 0,08 | 0,24 | — | 0,32 | — | — | — | | | 0,60 | | | | | | | | | | 0,60 |
| ЛС11 17 | 0,09 | 0,28 | | 0,37 | | | | | | 0,65 | | | | | | | | | | 0,65 |
| ЛС12 17 | | 0,32 | | 0,41 | | | | | | 0,69 | | | | | | | | | | 0,69 |

| ГОСТ 8717.1—84 00000 ВМС | | | |
|---|---|---|---|
| Ведомость расхода стали | Стадия | Лист | Листов |
| | Р | 1 | 3 |



https://zavodjbi.com/

кг

| Марка ступени | Изделия арматурные | | | | | | | | | | Изделия закладные | | | | | | | | | Общий расход |
|---|---|---|---|---|---|---|---|---|---|---|---|---|---|---|---|---|---|---|---|---|
| | Арматура класса | | | | | | | | | Всего | Арматура класса | | | Прокат марки | | | | | Всего | |
| | Вр-1 | | | | А-I | | | А-III | | | А-III | | | ВСт3 | | | | | | |
| | ГОСТ 6727—80 | | | | ГОСТ 5781—82 | | | | | | ГОСТ 5781—82 | | | ГОСТ 103—76 | | | | | | |
| | ∅3 | ∅4 | ∅5 | Итого | ∅6 | ∅8 | Итого | ∅8 | Итого | | ∅8 | ∅10 | Итого | —6×60 | —8×100 | —8×120 | —6×70 | Итого | | |
| ЛС11-1<br>ЛС11-1л | 0,09 | 0,28 | — | 0,37 | 0,28 | — | 0,28 | — | — | 0,65 | 0,20 | — | 0,20 | 0,17 | — | — | — | 0,17 | 0,37 | 1,02 |
| ЛС12-1<br>ЛС12-1л | | 0,32 | | 0,41 | | | | | | 0,69 | | | | | | | | | | 1,06 |
| ЛС14-1<br>ЛС14-1л | 0,11 | 0,36 | | 0,47 | | | | | | 0,75 | — | 0,41 | 0,41 | — | 0,38 | — | — | 0,38 | 0,79 | 1,54 |
| ЛС15-1<br>ЛС15-1л | 0,12 | 0,40 | | 0,52 | | | | | | 0,80 | | | | | | | | | | 1,59 |
| ЛС17-1<br>ЛС17-1л | 0,14 | 0,44 | | 0,58 | | | | | | 0,86 | | | | | | | | | | 1,65 |
| ЛС23-1<br>ЛС23-1л | 0,18 | — | 0,96 | 1,14 | — | 0,60 | 0,60 | | | 1,74 | | | | | | | | | | 2,53 |
| ЛС9.17-1<br>ЛС9.17-1л | 0,08 | 0,24 | — | 0,32 | 0,28 | — | 0,28 | | | 0,60 | 0,20 | — | 0,20 | 0,17 | — | — | — | 0,17 | 0,37 | 0,97 |
| ЛС11.17-1<br>ЛС11.17-1л | 0,09 | 0,28 | — | 0,37 | 0,28 | — | 0,28 | — | — | 0,65 | 0,20 | — | 0,20 | 0,17 | — | — | — | 0,17 | 0,37 | 1,02 |
| ЛС12.17-1<br>ЛС12.17-1л | | 0,32 | | 0,41 | | | | | | 0,69 | | | | | | | | | | 1,06 |
| ЛСВ11<br>ЛСВ11-л | 0,29 | 0,19 | | 0,48 | | | | | | 0,76 | — | — | — | — | — | — | — | — | — | 0,76 |
| ЛСВ12<br>ЛСВ12-л | 0,33 | 0,21 | | 0,54 | | | | | | 0,82 | | | | | | | | | | 0,82 |
| ЛСВ14<br>ЛСВ14-л | 0,37 | 0,24 | | 0,61 | | | | | | 0,89 | | | | | | | | | | 0,89 |
| ЛСВ15<br>ЛСВ15-л | 0,39 | 0,27 | | 0,66 | | | | | | 0,94 | | | | | | | | | | 0,94 |
| ЛСВ17<br>ЛСВ17-л | 0,43 | 0,29 | | 0,72 | | | | | | 1,00 | | | | | | | | | | 1,00 |
| ЛСВ23<br>ЛСВ23-л | 0,58 | 0,40 | | 0,98 | | | | | | 1,26 | | | | | | | | | | 1,26 |
| ЛСВ9.17<br>ЛСВ9.17-л | 0,24 | 0,16 | | 0,40 | | | | | | 0,68 | | | | | | | | | | 0,68 |
| ЛСВ11.17<br>ЛСВ11.17-л | 0,29 | 0,19 | | 0,48 | | | | | | 0,76 | | | | | | | | | | 0,76 |



https://zavodjbi.com/

https://zavodjbi.com/



кг

| Марка ступени | Изделия арматурные | | | | | | | | | | Изделия закладные | | | | | | | | | Общий расход |
|---|---|---|---|---|---|---|---|---|---|---|---|---|---|---|---|---|---|---|---|---|
| | Арматура класса | | | | | | | | | Всего | Арматура класса | | | Прокат марки | | | | | Всего | |
| | Вр-I | | | | А-I | | | А-III | | | А-III | | | ВСт3 | | | | | | |
| | ГОСТ 6727—80 | | | | ГОСТ 5781—82 | | | | | | ГОСТ 5781—82 | | | ГОСТ 103—76 | | | | | | |
| | ∅3 | ∅4 | ∅5 | Итого | ∅6 | ∅8 | Итого | ∅8 | Итого | | ∅8 | ∅10 | Итого | —6×60 | —8×100 | —8×120 | —6×70 | Итого | | |
| ЛСВ12.17<br>ЛСВ12.17-л | 0,33 | 0,21 | — | 0,54 | — | — | — | — | — | 0,82 | — | — | — | — | — | — | — | — | — | 0,82 |
| ЛСП11 | 0,28 | 0,19 | | 0,47 | | | | | | 0,75 | 1,10 | | 1,10 | | | 1,82 | | 1,82 | 2,92 | 3,67 |
| ЛСП12 | 0,30 | 0,21 | | 0,51 | | | | | | 0,79 | | | | | | | | | | 3,71 |
| ЛСП14 | 0,35 | 0,24 | | 0,59 | | | | | | 0,87 | | | | | | | | | | 3,79 |
| ЛСП15 | 0,39 | 0,27 | | 0,66 | | | | | | 0,94 | 1,10 | | 1,10 | | | 1,82 | | 1,82 | 2,92 | 3,86 |
| ЛСП17 | 0,42 | 0,29 | | 0,71 | | | | | | 0,99 | | | | | | | | | | 3,91 |
| ЛСП23 | 0,58 | 0,40 | | 0,98 | | | | | | 1,26 | 1,65 | | 1,65 | | | 2,73 | | 2,73 | 4,38 | 5,64 |
| ЛСП9.17 | 0,24 | 0,16 | | 0,40 | | | | | | 0,68 | | | | | | | | | | 3,60 |
| ЛСП11.17 | 0,28 | 0,19 | | 0,47 | | | | | | 0,75 | 1,10 | | 1,10 | | | 1,82 | | 1,82 | 2,92 | 3,67 |
| ЛСП12.17 | 0,30 | 0,21 | | 0,51 | | | | | | 0,79 | | | | | | | | | | 3,71 |
| ЛСН11 | 0,29 | 0,19 | | 0,48 | | | | | | 0,76 | | | | | | | | | | 0,76 |
| ЛСН12 | 0,31 | 0,21 | | 0,52 | | | | — | — | 0,80 | | | | | | | — | | | 0,80 |
| ЛСН14 | 0,37 | 0,24 | | 0,61 | | | | | | 0,89 | | | | | | | | | | 0,89 |
| ЛСН15 | 0,41 | 0,27 | | 0,68 | | | | | | 0,96 | | | | | | | | | | 0,96 |
| ЛСН17 | 0,45 | 0,29 | | 0,74 | 0,28 | — | 0,28 | | | 1,02 | — | — | — | — | — | — | | — | — | 1,02 |
| ЛСН23 | 0,61 | 0,40 | | 1,01 | | | | | | 1,29 | | | | | | | | | | 1,29 |
| ЛСН9.14 | 0,25 | 0,16 | | 0,41 | | | | | | 0,69 | | | | | | | | | | 0,69 |
| ЛСН11.14 | 0,29 | 0,19 | | 0,48 | | | | | | 0,76 | | | | | | | | | | 0,76 |
| ЛСН12.14 | 0,31 | 0,21 | | 0,52 | | | | | | 0,80 | | | | | | | | | | 0,80 |
| ЛСС12 | 0,33 | 0,17 | | 0,50 | | | | 1,37 | 1,37 | 2,15 | 0,27 | | 0,27 | | | 1,66 | | 1,66 | 1,93 | 4,08 |
| ЛСС15 | 0,43 | 0,21 | | 0,64 | | | | 1,75 | 1,75 | 2,67 | | | | | | | | | | 4,60 |
| ЛСС12-1 | 0,33 | 0,17 | | 0,50 | | | | 1,37 | 1,37 | 2,15 | 1,21 | | 1,21 | | | | 0,60 | 2,26 | 3,47 | 5,62 |
| ЛСС15-1 | 0,43 | 0,21 | | 0,64 | | | | 1,75 | 1,75 | 2,67 | | | | | | | | | | 6,14 |
| ЛСС24 | 0,67 | 0,31 | | 0,98 | | | | 2,80 | 2,80 | 4,06 | 0,54 | | 0,54 | | | 3,32 | — | 3,32 | 3,86 | 7,92 |
| ЛСС24-1 | | | | | | | | | | | 1,48 | | 1,48 | | | | 0,60 | 3,92 | 5,40 | 9,46 |

*ГОСТ 8717.1—84 00.0.00 ВМС*

*Лист* 3



https://zavodjbi.com/

https://zavodjbi.com/

Редактор *В. С. Бабкина*
Технический редактор *Л. Я. Митрофанова*
Корректор *В. В. Лобачева*

Сдано в наб. 08 07.86 Подп. в печ. 23.09.87 9,5 усл. п. л. 9,75 усл. кр.-отт. 10,18 уч.-изд. л.
Тираж 10000 Цена 50 коп.

Ордена «Знак Почета» Издательство стандартов, 123840, Москва, ГСП,
Новопресненский пер., 3.
Калужская типография стандартов, ул. Московская, 256. Зак. 1758

https://zavodjbi.com/