ТИПОВЫЕ СТРОИТЕЛЬНЫЕ КОНСТРУКЦИИ, ИЗДЕЛИЯ И УЗЛЫ

СЕРИЯ 3.015-1/82

УНИФИЦИРОВАННЫЕ ОТДЕЛЬНО СТОЯЩИЕ ОПОРЫ ПОД ТЕХНОЛОГИЧЕСКИЕ ТРУБОПРОВОДЫ

ВЫПУСК II-5

ЧАСТЬ 1 (СТР 1...108)

СБОРНЫЕ ЖЕЛЕЗОБЕТОННЫЕ КОЛОННЫ И ТРАВЕРСЫ

ВАРИАНТ АРМИРОВАНИЯ СТАЛЬЮ КЛАССА АТ-IVС

АРМАТУРНЫЕ ИЗДЕЛИЯ

РАБОЧИЕ ЧЕРТЕЖИ

Книга II (стр. 54 ÷ 108)

23376-02

вып II-5
часть 1, кн II

https://zavodjbi.com/

ЦЕНТРАЛЬНЫЙ ИНСТИТУТ ТИПОВОГО ПРОЕКТИРОВАНИЯ
ГОССТРОЯ СССР

Москва, А-445, Смольная ул., 22

Сдано в печать III 1989 года

Заказ № 2260 Тираж 4230 экз

ЗАВОДА ЖБИ

https://zavodjbi.com/

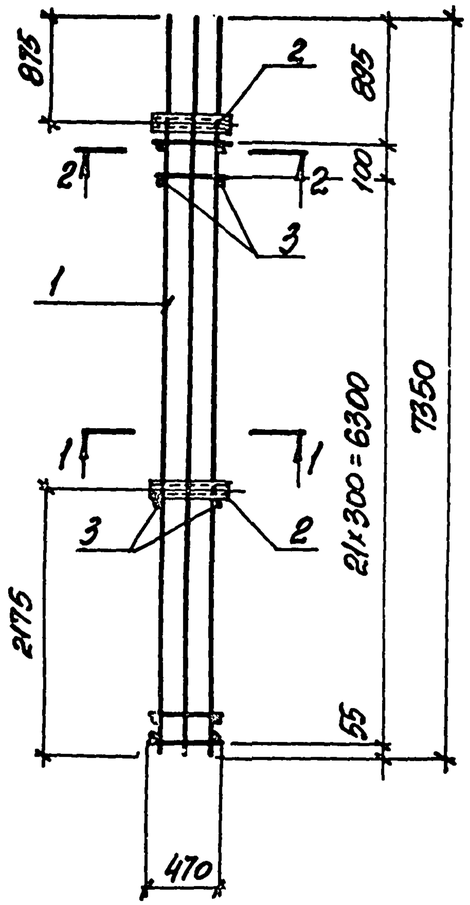

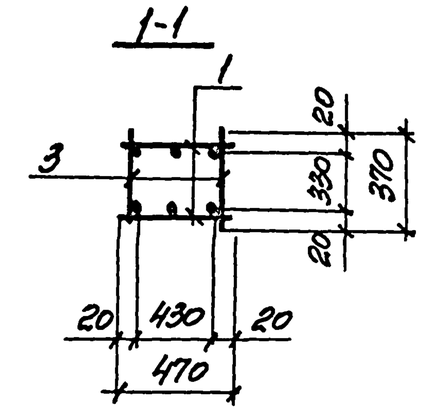

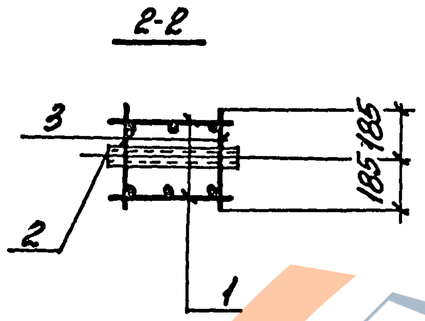

Арматура класса А-I по ГОСТ 5781-82.

Марка каркаса	Поз.	Наименование	Кол.	Обозначение документа	Масса каркаса, кг
КП88-1	1	Каркас Кр 119-1	2	3.015-1/82.II-5-187	145,4
	2	Изделие закладное М6	2	3.015-1/82, в.II-3	
	3	ф8 AI, ℓ=370; 0,15 кг	48	Без черт.	

Нач. отд.	Бродский		3.015-1/82.II-5-48	
Н. контр.	Зорин			
Гл. конс.	Зорин			
Рук. гр.	Шахновская			
Разраб.	Болтянская		Каркас КП88-1	Стадия: Р; Лист: 1; Листов: 2
Рассчит.	Петраш			Харьковский Промстройниипроект
Исполн.	Артеменко			
Провер.	Болтянская			

Инв.№ подл. | Подпись и дата | Взам. инв.№

3.015-1/82.II-5-48 Лист 2

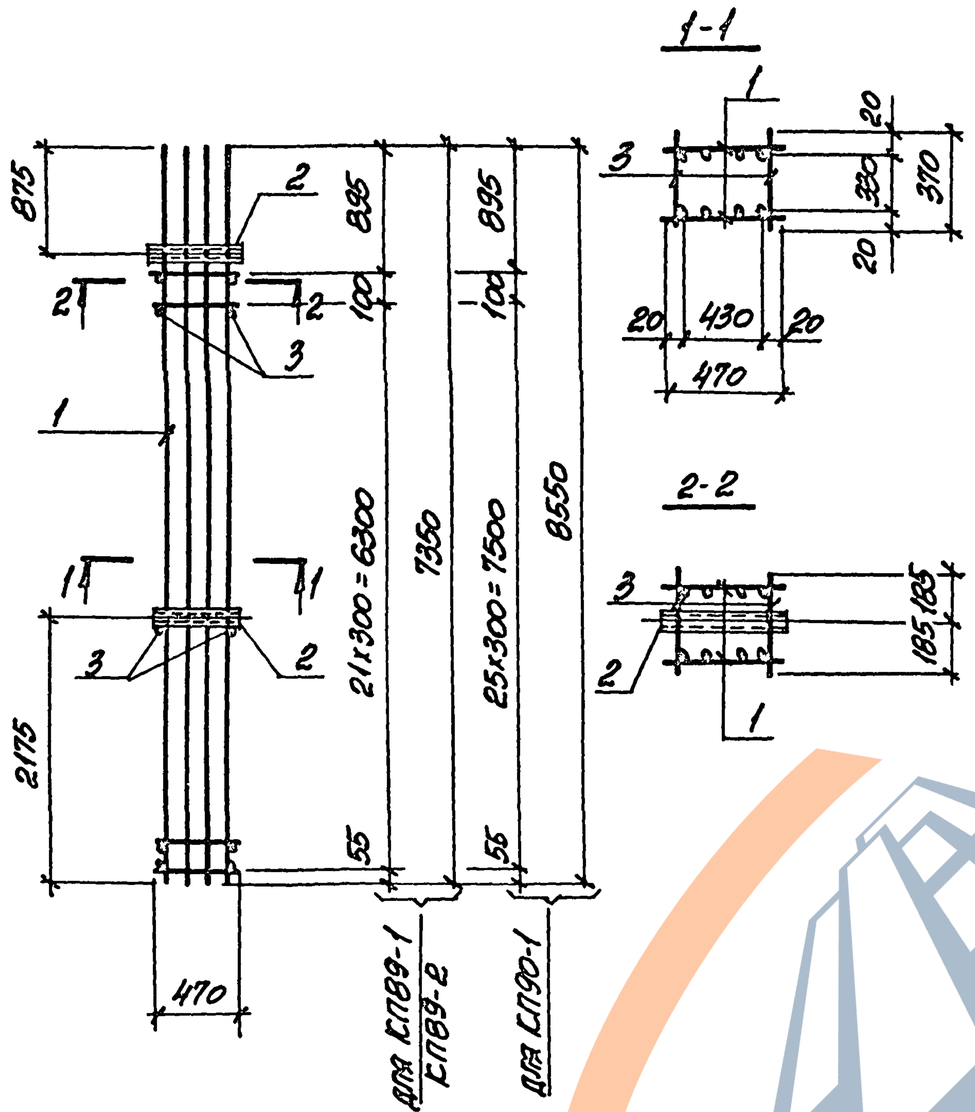

Арматура класса А-I по ГОСТ 5781-82.

Марка каркаса	Поз.	Наименование	Кол.	Обозначение документа	Масса каркаса, кг
КП89-1	1	Каркас Кр 120-1	2	3.015-1/82.II-5-188	157,2
	2	Изделие закладное М6	2	3.015-1/82.в.II-3	
	3	ф6АI, ℓ=370; 0,08 кг	48	Без черт.	
КП89-2		Поз. 2 по КП89-1			220,0
	1	Каркас Кр124-1	2	3.015-1/82.II-5-189	
	3	ф8АI, ℓ=370; 0,15 кг	48	Без черт.	
КП90-1		Поз. 2 по КП89-1			255,4
	1	Каркас Кр121-1	2	3.015-1/82.II-5-189	
	3	ф8АI, ℓ=370; 0,15 кг	56	Без черт.	

Нач. отд.	Бродский		
Н. контр.	Зорин		
Гл. конст.	Зорин		
Рук. гр.	Шахновский		
Разраб.	Волнянская		
Рассчит.	Петраш		
Исполн.	Артеменко		
Провер.	Волнянская		

3.015-1/82.II-5-49

Каркас КП89-1; КП89-2; КП90-1

Стадия	Лист	Листов
Р	1	2

ХАРЬКОВСКИЙ ПРОМСТРОЙНИИПРОЕКТ

Инв. № подл. | Подпись и дата | Взам. инв. №

Инв. № подл. | Подпись и дата | Взам. инв. №

3.015-1/82.II-5-49

Лист 2

23376-02 56

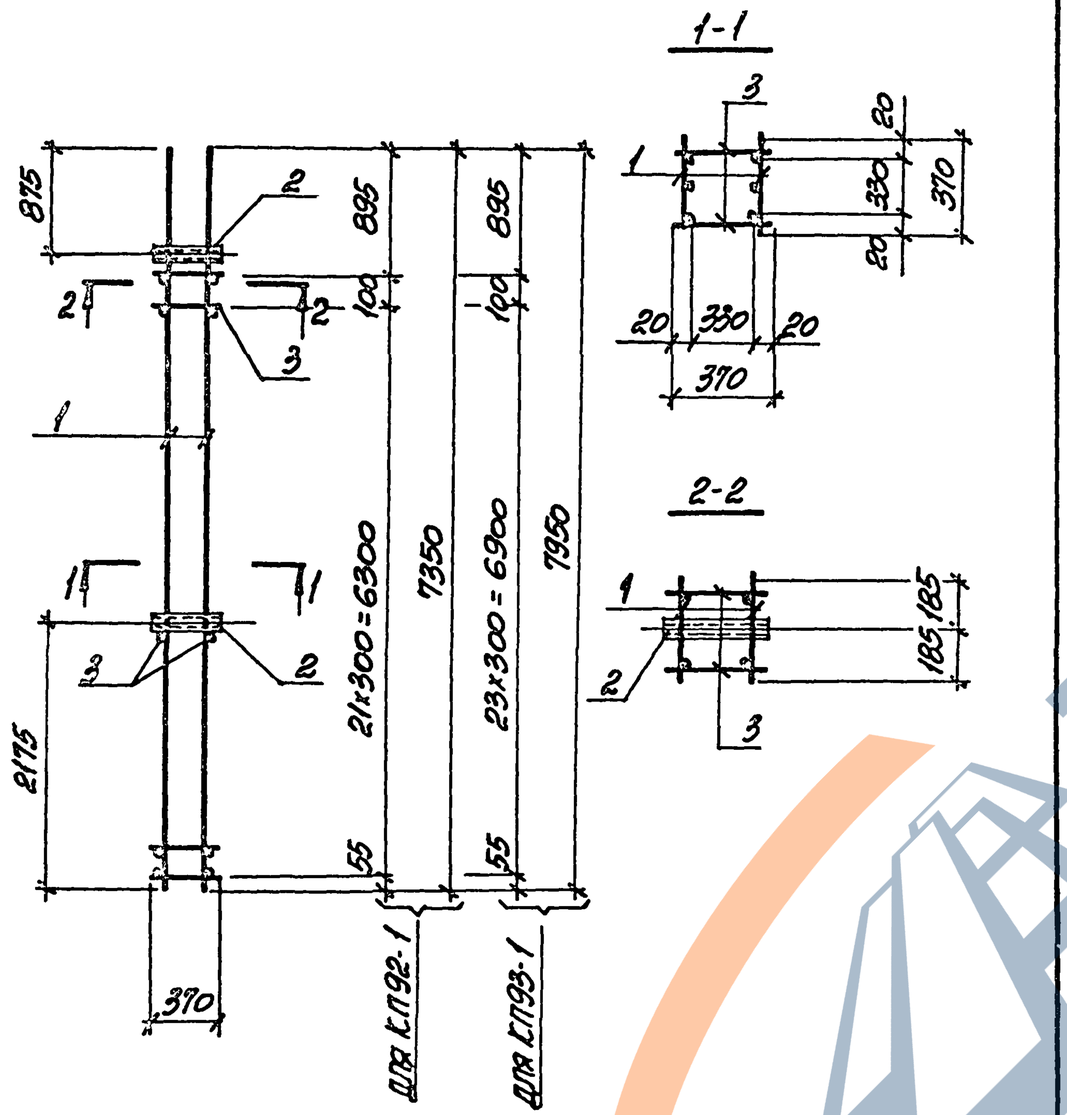

Арматура класса А-I по ГОСТ 5781-82

Марка каркаса	Поз	Наименование	Кол.	Обозначение документа	Масса каркаса, кг
КП92-1	1	Каркас Кр105-1	2	3.015-1/82.II-5-169	118,8
	2	Изделие закладное М5	2	3.015-1/82, в.II-3	
	3	ф6АI, ℓ=370; 0,08 кг	48	Без черт.	
КП93-1		Поз. 2 по КП92-1			167,2
	1	Каркас Кр123-1	2	3.015-1/82.II-5-190	
	3	ф8АI, ℓ=370; 0,15 кг	52	Без черт.	

Нач.отд.	Бродский		
Н.контр.	Зорин		
Гл.конс.	Зорин		
Рук.гр.	Шахновский		
Разраб.	Болнянская		
Рассчит.	Петраш		
Исполн.	Артеменко		
Провер.	Болнянская		

3.015-1/82.II-5-50

Каркас КП92-1; КП93-1

Стадия	Лист	Листов
Р	1	2

Харьковский Промстройниипроект

Инв.№подл. | Подпись и дата | Взам.инв.№

3.015-1/82.II-5-50 Лист 2

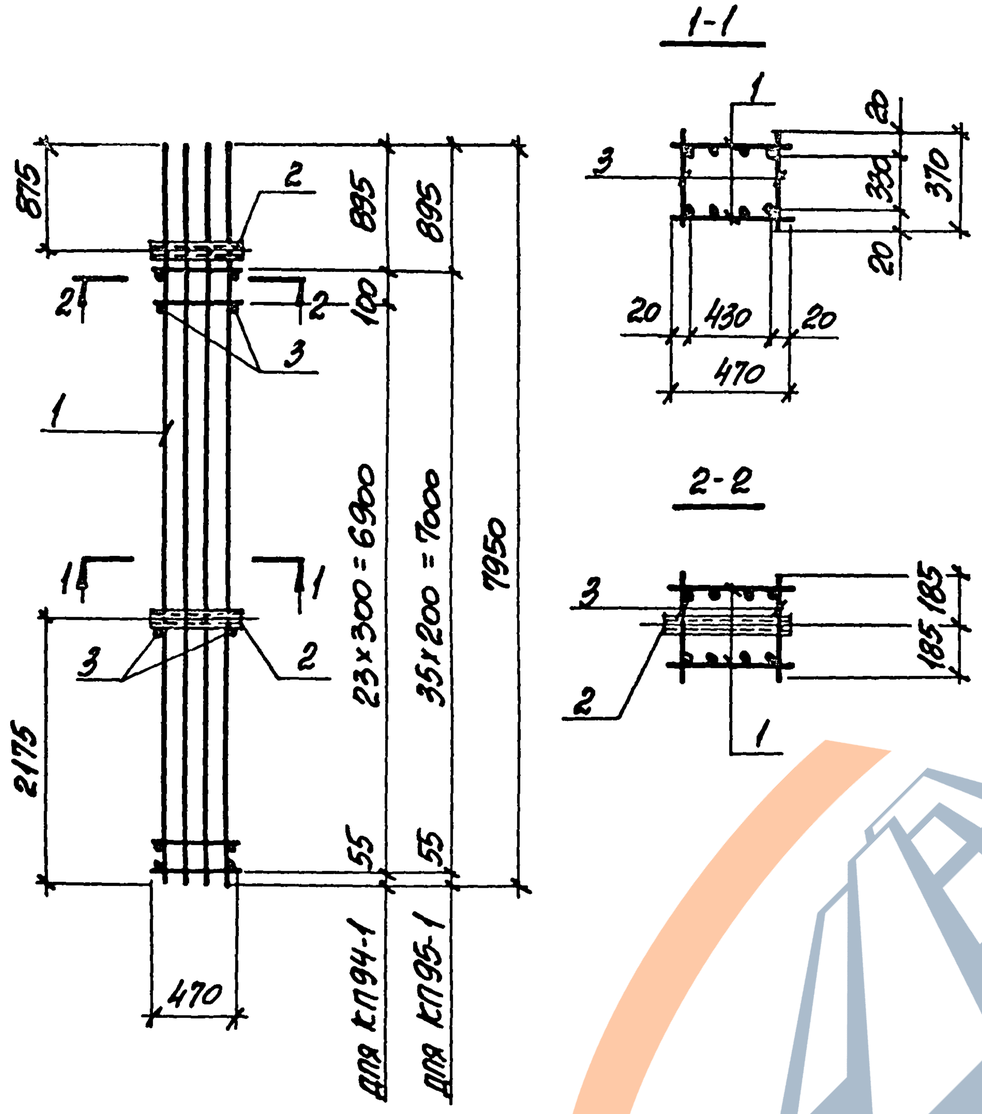

Арматура класса А-I по ГОСТ 5781-82.

Марка каркаса	Поз.	Наименование	Кол.	Обозначение документа	Масса каркаса, кг
КП94-1	1	Каркас Кр 125-1	2	3.015-1/82.II-5-191	157,6
	2	Изделие закладное М6	2	3.015-1/82, в. II-3	
	3	ф6АI, ℓ=370; 0,08 кг	52	БЕЗ ЧЕРТ.	
КП95-1		Поз. 2 по КП94-1			161,5
	1	Каркас Кр 126-1	2	3.015-1/82.II-5-191	
	3	ф6АI, ℓ=370; 0,08 кг	74	БЕЗ ЧЕРТ	

Нач. отд.	Бродский		3.015-1/82.II-5-51
Н. контр.	Зорин		
Гл. конс.	Зорин		
Рук. гр.	Шахновский		Каркас КП94-1; КП95-1
Разраб.	Боднянская		
Рассчит.	Петраш		
Исполн.	Артеменко		
Провер.	Боднянская		

Стадия	Лист	Листов
Р	1	2

ХАРЬКОВСКИЙ ПРОМСТРОЙНИИПРОЕКТ

Инв. № подл. | Подпись и дата | Взам. инв. №

Инв. № подл. | Подпись и дата | Взам. инв. №

3.015-1/82.II-5-51 | Лист 2

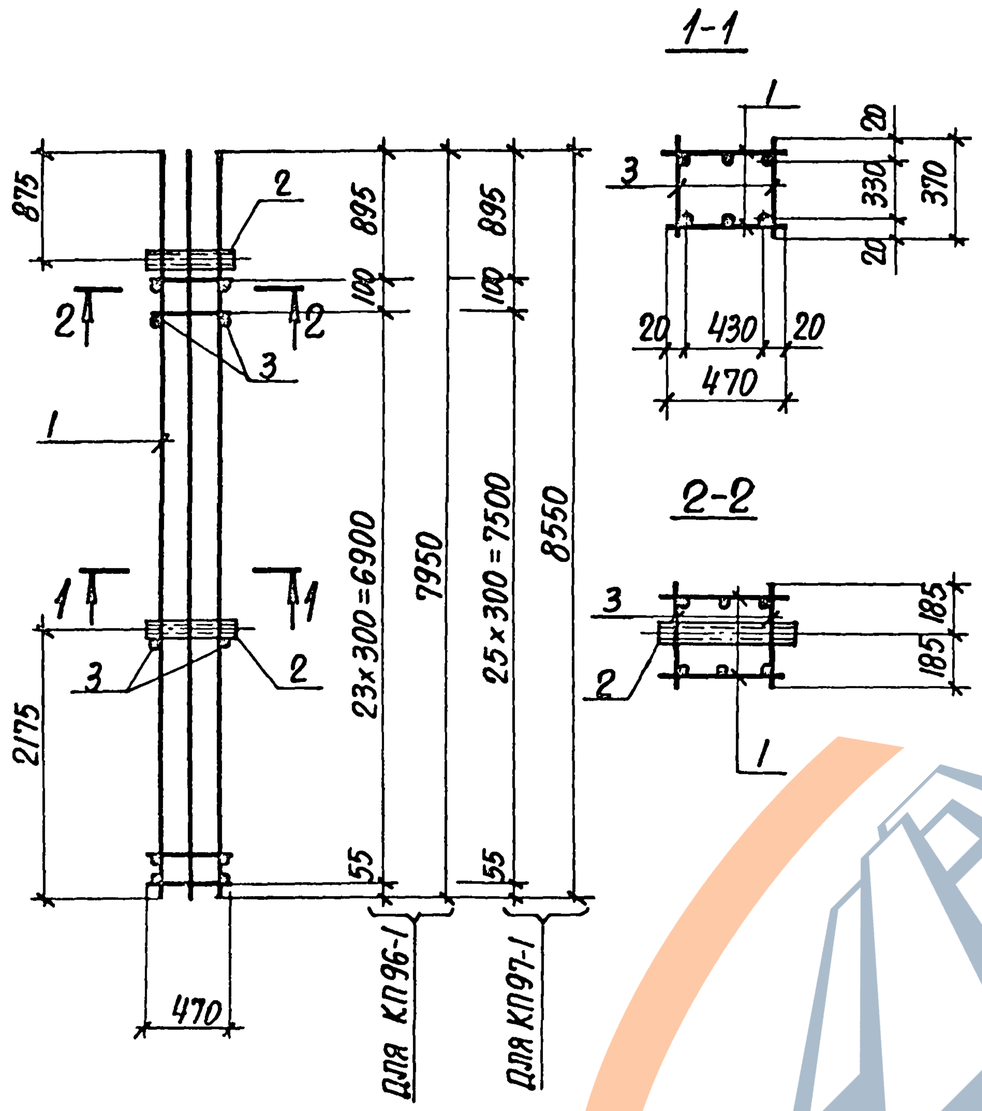

Арматура класса А-I по ГОСТ 5781-82

Марка каркаса	Поз.	Наименование	Кол.	Обозначение документа	Масса каркаса, кг
КП96-1	1	Каркас Кр127-1	2	3.015-1/82.II-5-192	130,0
	2	Изделие закладное М6	2	3.015-1/82, в.II-3	
	3	Ф6 АI, ℓ=370; 0,08 кг	52	Без черт.	
КП97-1		Поз. 2 по КП96-1			166,1
	1	Каркас Кр128-1	2	3.015-1/82.II-5-192	
	3	Ф6 АI, ℓ=370; 0,08 кг	56	Без черт.	

Нач. отд.	Бродский		3.015-1/82.II-5-52
Н. контр.	Зорин		
Гл. констр.	Зорин		
Рук. гр.	Шахновский		Каркас КП96-1; КП97-1
Разраб.	Боднянская		Стадия Р; Лист 1; Листов 2
Рассчит.	Петраш		Харьковский Промстройниипроект
Исполн.	Артеменко		
Проверил	Боднянская		

Инв.№ подл. | Подпись и дата | Взам. инв.№

3.015-1/82.II-5-52 Лист 2

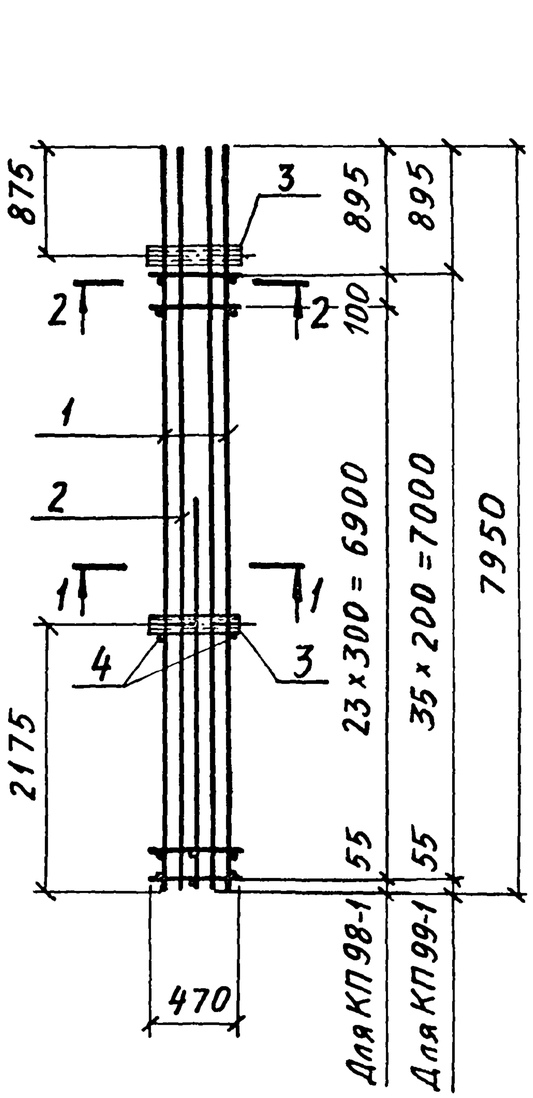

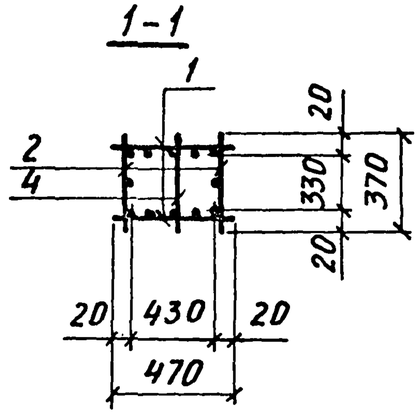

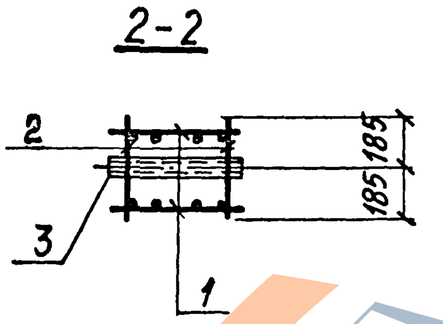

Арматура класса А-I по ГОСТ 5781-82.

Марка каркаса	Поз.	Наименование	Кол.	Обозначение документа	Масса каркаса, кг
КП 98-1	1	Каркас Кр 129-1	2	3.015-1/82.II-5-193	188,0
	2	Кр 123-2	2	3.015-1/82.II-5-190	
	3	Изделие закладное М6	2	3.015-1/82,в.II-3	
	4	ФбАI, ℓ=370; 0,08 кг	27	без черт.	
КП 99-1		Поз. 3 по КП 98-1			192,8
	1	Каркас Кр 130-1	2	3,015-1/82.II-5-193	
	2	Кр 131-1	2	3.015-1/82.II-5-194	
	3	ФбАI, ℓ=370; 0,08 кг	38	без черт.	

Нач.отд.	Бродский		
Н. контр.	Зорин		
Гл. конст.	Зорин		
Рук. гр.	Шахновский		
Разраб.	Боднянская		
Рассчит.	Петраш		
Исполн.	Артеменко		
Проверил	Боднянская		

3.015-1/82.II-5-53

Каркас КП 98-1; КП 99-1

Стадия	Лист	Листов
Р	1	2

ХАРЬКОВСКИЙ ПРОМСТРОЙНИИПРОЕКТ

Инв.№ подл. | Подпись и дата | Взам. инв.№

Инв.№ подл. | Подпись и дата | Взам. инв.№

3.015-1/82.II-5-53

Лист 2

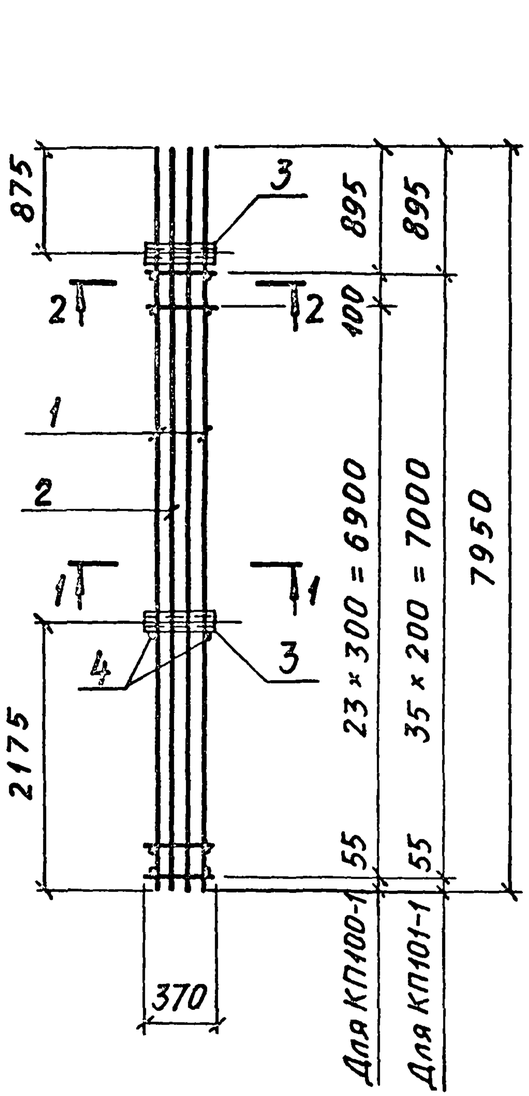

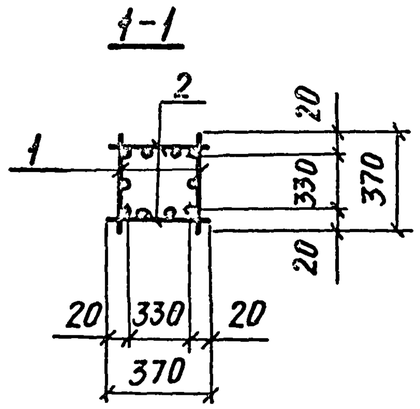

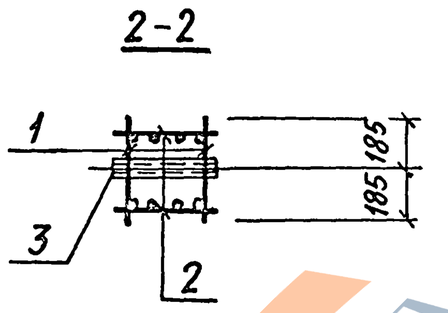

Арматура класса А-I по ГОСТ 5781-82.

Марка каркаса	Поз.	Наименование	Кол.	Обозначение документа	Масса каркаса, кг
КП 100-1	1	Каркас Кр 123-3	2	3.015-1/82.II-5-190	125,8
	2	Кр 132-1	2	3.015-1/82.II-5-195	
	3	Изделие закладное М5	2	3.015-1/82, в. II-3	
	4	ф 6 АI, ℓ=370; 0,08 кг	2	без черт.	
КП 101-1		Поз. 3,4 по КП 100-1			129,4
	1	Каркас Кр 131-2	2	3.015-1/82.II-5-194	
	2	Кр 133-1	2	3.015-1/82.II-5-195	

Нач. отд.	Бродский		3.015-1/82.II-5-54
Н. контр.	Зорин		
Гл. констр.	Зорин		
Рук. гр.	Шахновский		Каркас КП100-1; КП101-1
Разраб.	Боднянская		Стадия Р; Лист 1; Листов 2
Рассчит.	Петраш		Харьковский Промстройниипроект
Исполн.	Артеменко		
Проверил	Боднянская		

Инв. № подл. | Подпись и дата | Взам. инв. №

3.015-1/82.II-5-54 Лист 2

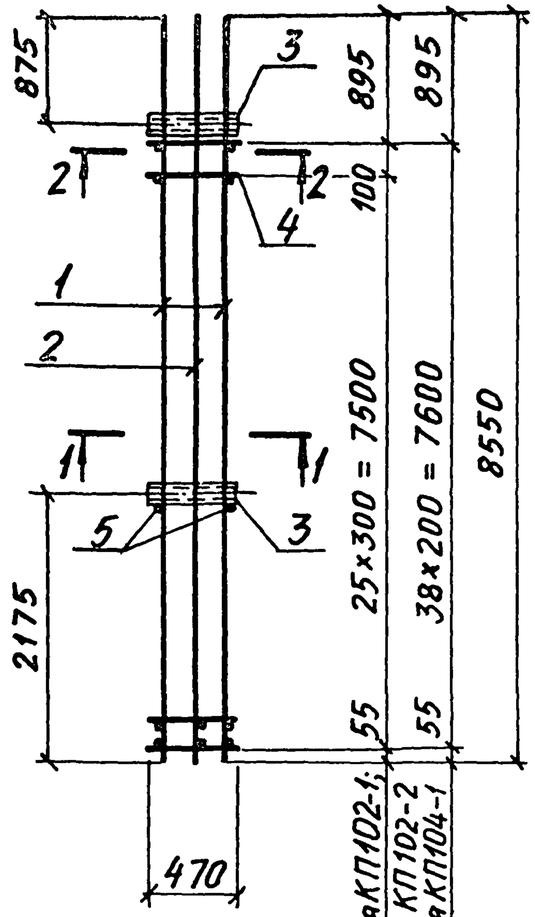

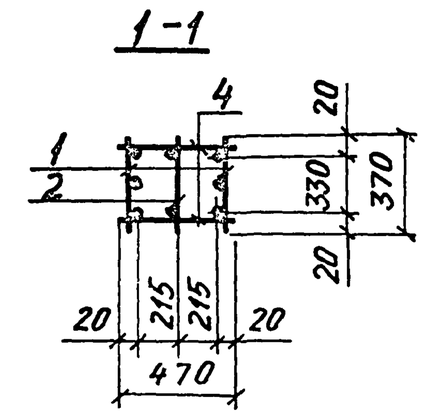

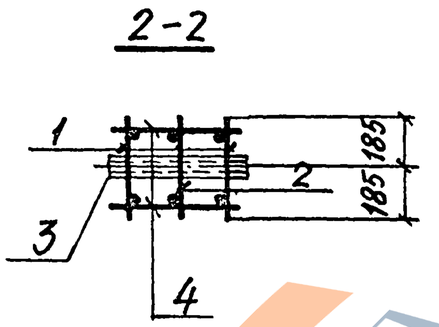

Арматура класса А-I по ГОСТ 5781-82.

Марка каркаса	Поз.	Наименование	Кол.	Обозначение документа	Масса каркаса, кг
КП 102-1	1	Каркас Кр 134-1	2	3.015-1/82.II-5-196	186,6
	2	Кр 135-1	1	3.015-1/82.II-5-197	
	3	Изделие закладное М6	2	3.015-1/82,в.II.3	
	4	ф6АI, ℓ=470; 0,10кг	54	без черт.	
	5	ф6АI, ℓ=370; 0,08кг	2	без черт.	
КП 102-2		Поз. 3...5 по КП 102-1			158,4
	1	Каркас Кр 134-3	2	3.015-1/82.II-5-196	
	2	Кр 135-2	1	3.015-1/82.II-5-197	
КП 104-1		Поз. 3,5 по КП 102-1			162,7
	1	Каркас Кр 136-1	2	3.015-1/82.II-5-194	
	2	Кр 137-1	1	3.015-1/82.II-5-197	
	4	ф6АI, ℓ=470; 0,10кг	78	без черт.	

Нач. отд	Бродский		
Н. контр.	Зорин		
Гл. конст.	Зорин		
Рук. гр.	Шахновский		
Разраб.	Боднянская		
Рассчит.	Петраш		
Исполн.	Артеменко		
Проверил	Боднянская		

3.015-1/82.II-5-55

Каркас КП 102-1; КП 102-2; КП 104-1

Стадия	Лист	Листов
Р	1	2

ХАРЬКОВСКИЙ ПРОМСТРОЙНИИПРОЕКТ

Инв.№ подл. | Подпись и дата | Взам. инв.№

Инв.№ подл. | Подпись и дата | Взам. инв.№

3.015-1/82.II-5-55 Лист 2

КП 105-1

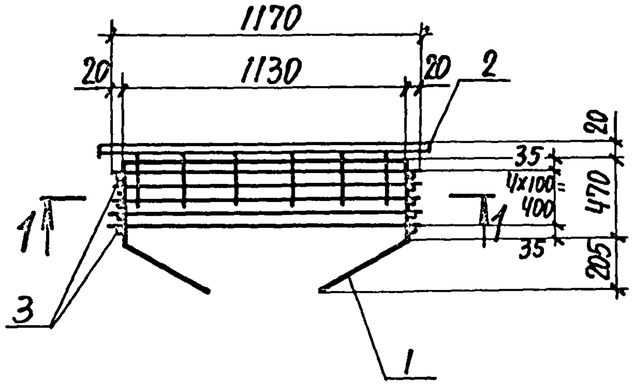

1-1

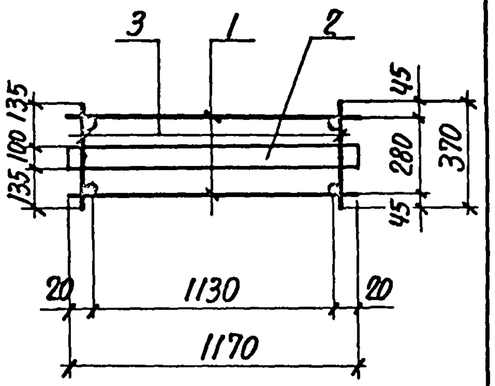

КП 106-1; КП 107-1

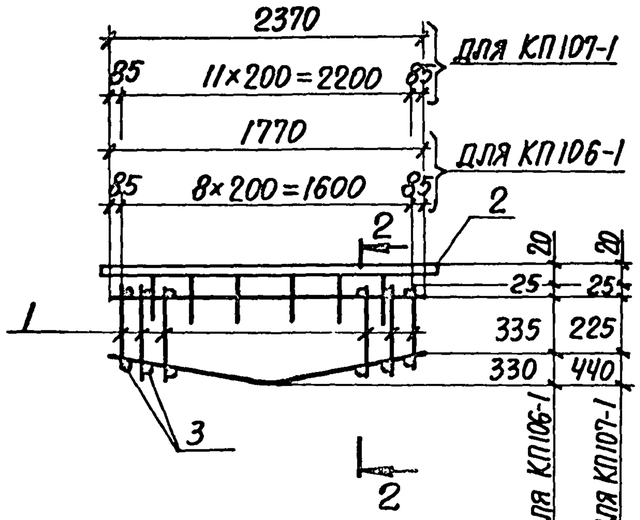

2-2

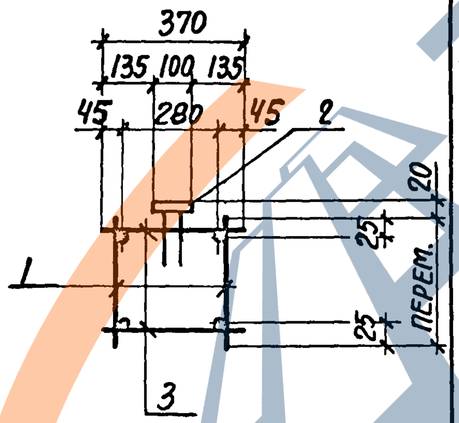

Арматура класса А-I по ГОСТ 5781-82

Марка каркаса	Поз.	Наименование	Кол.	Обозначение документа	Масса каркаса, кг
КП 105-1	1	Каркас Кр 138-1	2	3.015-1/82.II-5-198	20,7
	2	Изделие закладное МИ1-8	1,2пм	3.400-6/76 л. 17	
	3	Ф8 AI, ℓ=370; 0,15 кг	10	БЕЗ ЧЕРТ.	
КП 106-1	1	Каркас Кр 139-1	2	3.015-1/82.II-5-199	25,4
	2	Изделие закладное МИ1-8	1,8п.м	3.400-6/76 л. 17	
	3	Ф8 AI, ℓ=370; 0,15 кг	18	БЕЗ ЧЕРТ.	
КП 107-1	1	Каркас Кр 140-1	2	3.015-1/82.II-5-199	33,1
	2	Изделие закладное МИ1-8	2,4пм	3.400-6/76 л. 17	
	3	Ф8 AI, ℓ=370; 0,15 кг	24	БЕЗ ЧЕРТ.	

Нач. отд.	Бродский		
Н. контр.	Зорин		
Гл. конст.	Зорин		
Рук. гр.	Шахновский		
Разраб.	Боднянская		
Рассчит.	Петраш		
Исполн.	Артеменко		
Проверил	Боднянская		

3.015-1/82.II-5-56

Каркас КП 105-1... КП 107-1

Стадия	Лист	Листов
Р	1	2

ХАРЬКОВСКИЙ ПРОМСТРОЙНИИПРОЕКТ

Инв. № подл. | Подпись и дата | Взам. инв. №

3.015-1/82.II-5-56 Лист 2

23376-02. 63

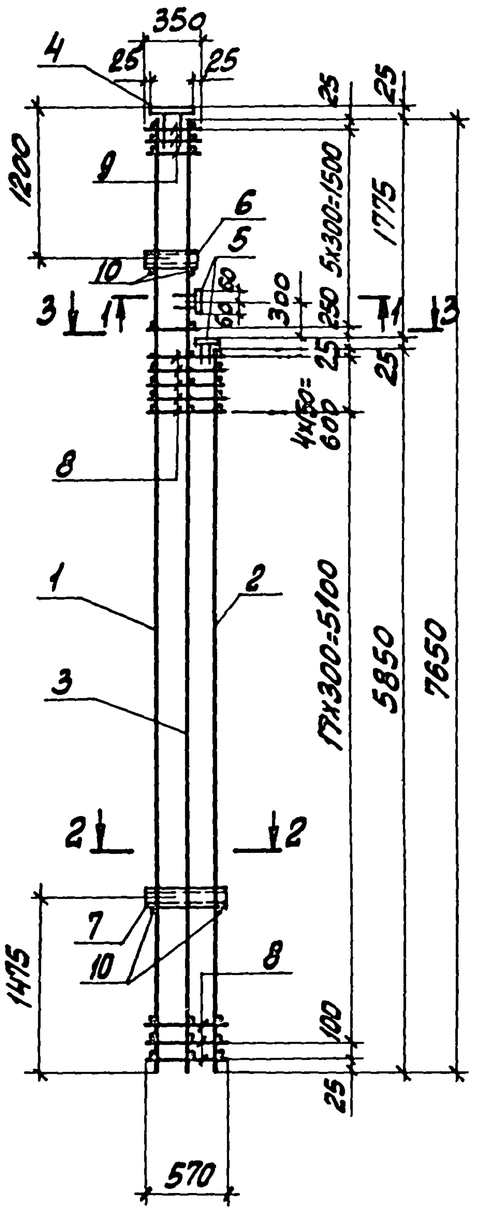

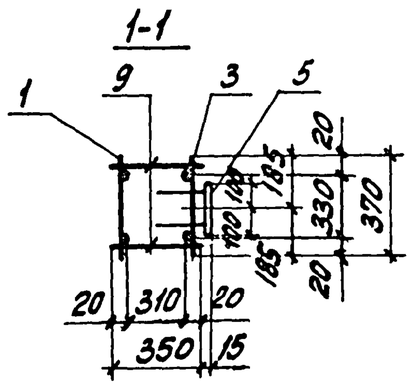

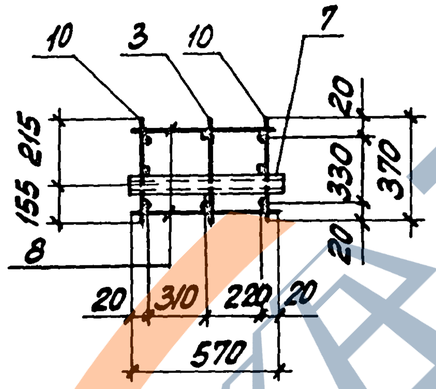

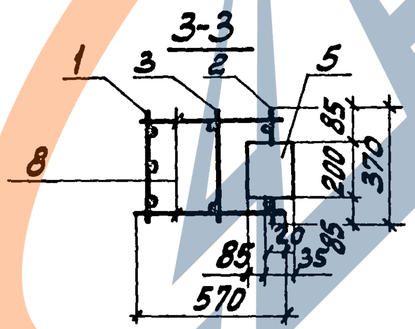

Арматура класса А-I по ГОСТ 5781-82.

Марка каркаса	Поз.	Наименование	Кол.	Обозначение документа	Масса каркаса, кг
КП108-1	1	Каркас Кр 141-1	1	3.015-1/82.II-5-200	135,8
	2	Кр 170-1	1	-222	
	3	Кр 181-1	1	-230	
	4	Изделие закладное МН1-3!	1	3.400-6/76 л.20	
	5	МН1-19	2	л.19	
	6	М4	1	3.015-1/82 вып.II-3 л.73	
	7	М7	1		
	8	ф6АI, ℓ=570; 0,13 кг	46	без черт.	
	9	ф6АI, ℓ=350; 0,08 кг	12		
	10	ф6АI, ℓ=370; 0,08 кг	4		
КП108-2	1	Каркас Кр 141-2	1	3.015-1/82.II-5-200	185,9
	2	Кр 170-2	1	-222	
	3	Кр 181-2	1	-230	
		Поз.4...10 по КП108-1			

Нач. отд.	Бродский		
Н. контр.	Зорин		
Гл. констр.	Зорин		
Рук. гр.	Шахновский		
Разраб.	Боднянская		
Рассчит.	Петраш		
Исполн.	Литвиненко		
Провер.	Боднянская		

3.015-1/82.II-5-57

Каркас КП108-1, КП108-2

Стадия	Лист	Листов
Р	1	2

ХАРЬКОВСКИЙ ПРОМСТРОЙНИИПРОЕКТ

Инв.№ подл. | Подпись и дата | Взам. инв.№

Инв.№ подл. | Подпись и дата | Взам. инв.№

3.015-1/82.II-5-57

Лист 2

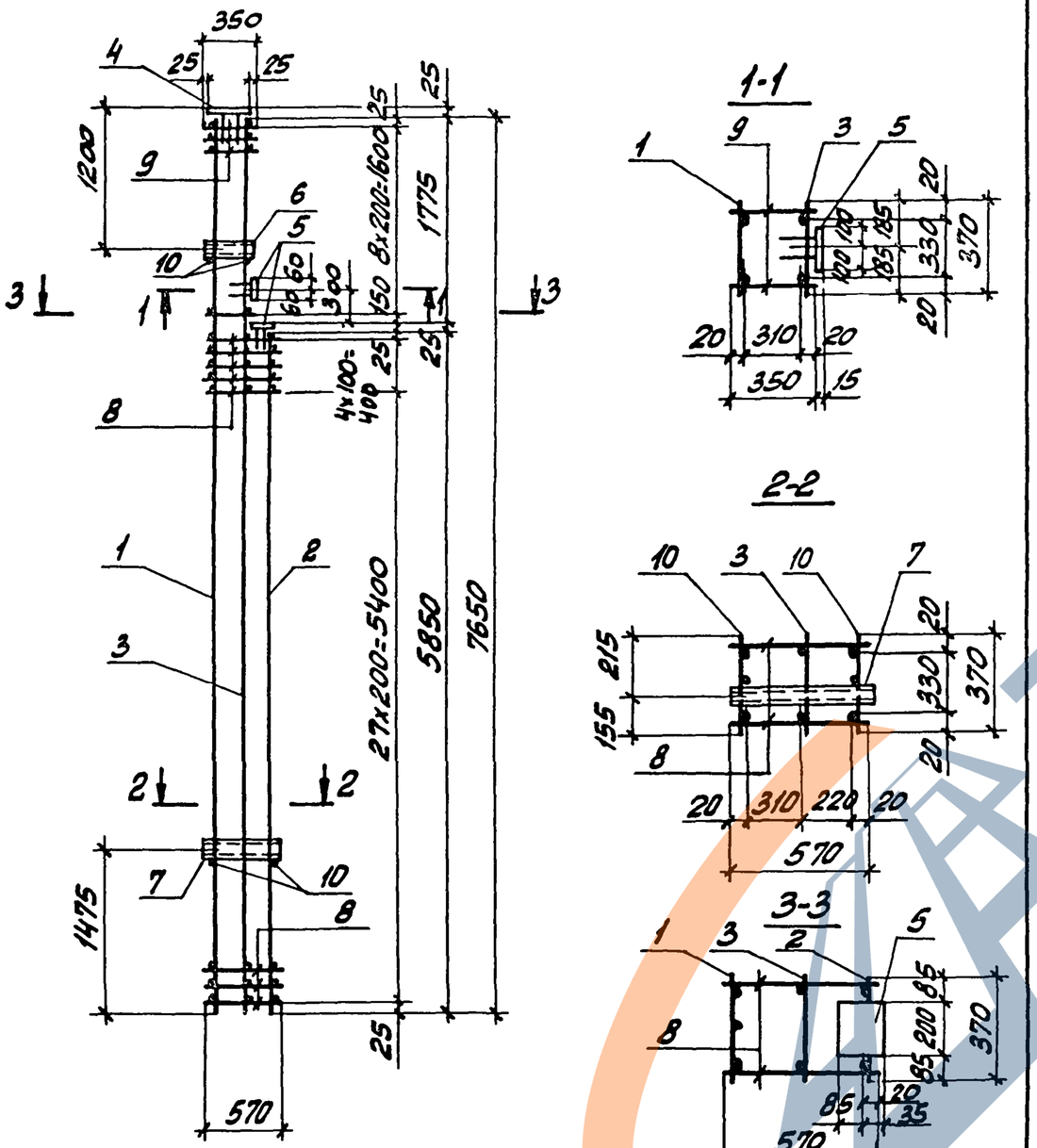

Арматура класса А-I по ГОСТ 5781-82.

Марка каркаса	Поз.	Наименование	Кол.	Обозначение документа	Масса каркаса, кг
КП109-1	1	Каркас Кр142-1	1	3.015-1/82.II-5-200	141,3
	2	Кр171-1	1	3.015-1/82.II-5-223	
	3	Кр182-1	1	-230	
	4	Изделие закладное МН1-31	1	3.400-6/76 л.20	
	5	МН1-19	2	л.19	
	6	М4	1	3.015-1/82 вып.II-3 л.73	
	7	М7	1		
	8	ф6AI, ℓ=570; 0,13 кг	64	без черт.	
	9	ф6AI, ℓ=350; 0,08 кг	18		
	10	ф6AI, ℓ=370; 0,08 кг	4		

Нач. отд.	Бродский		3.015-1/82.II-5-58
Н. контр.	Зорин		
Гл. конст.	Зорин		
Рук. гр.	Шахновский		Каркас КП109-1
Разраб.	Боднянская		Стадия Р; Лист 1; Листов 2
Рассчит.	Петраш		Харьковский Промстройниипроект
Исполн.	Литвиненко		
Провер.	Боднянская		

Инв.№ подл. | Подпись и дата | Взам. инв.№

3.015-1/82.II-5-58 Лист 2

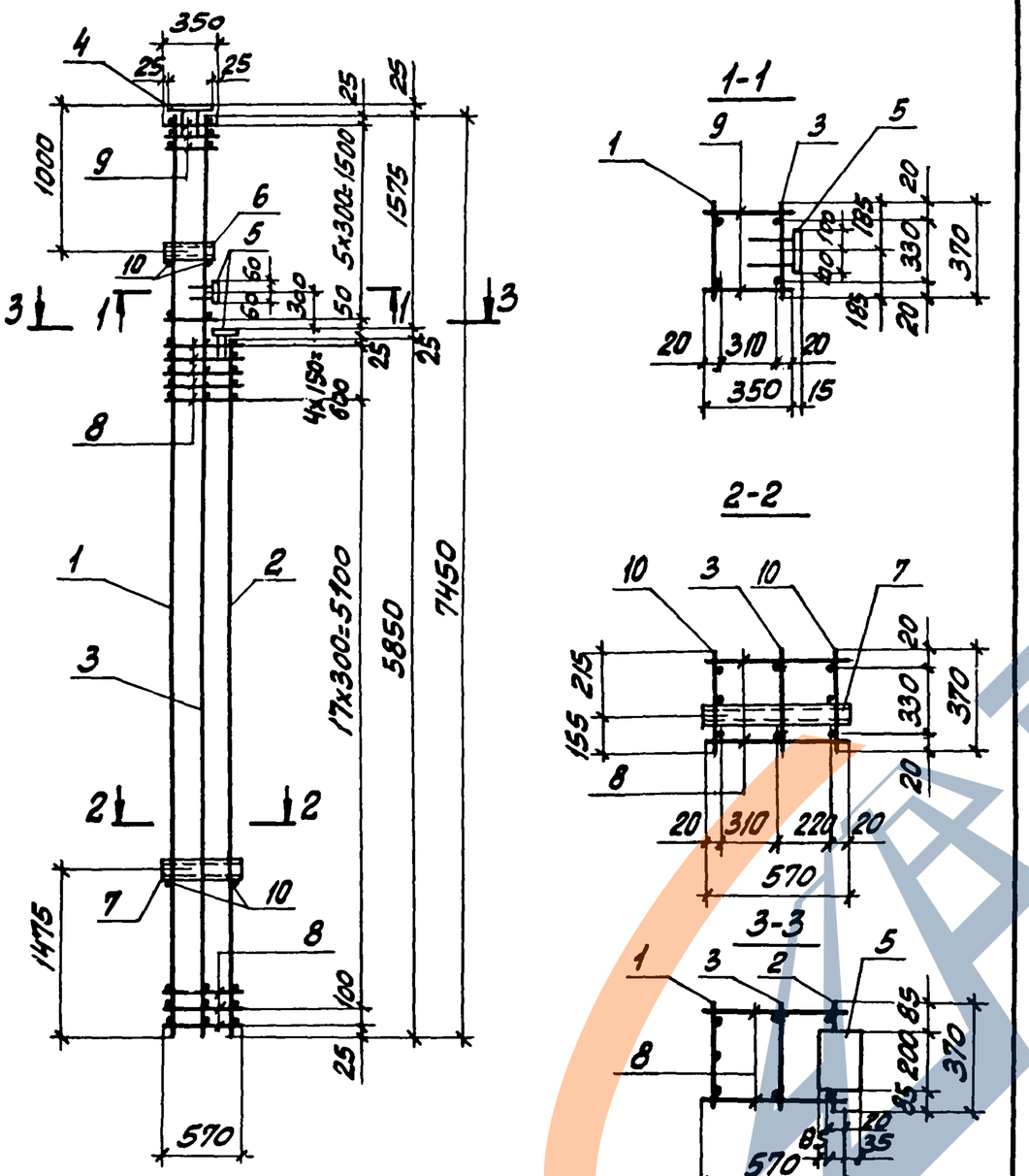

Арматура класса А-I по ГОСТ 5781-82,

Марка каркаса	Поз.	Наименование	Кол.	Обозначение документа	Масса каркаса, кг
КП110-1	1	Каркас Кр 143-1	1	3.015-1/82.II-5-201	177,6
	2	Кр 170-3	1	-222	
	3	Кр 183-1	1	-231	
	4	Изделие закладное МН1-31	1	3.400-6/76 л.20	
	5	МН1-19	2	л.19	
	6	М4	1	3.015-1/82 вып.II-3 л.73	
	7	М7	1		
	8	ф6AI, ℓ=570; 0,13 кг	46	без черт.	
	9	ф6AI, ℓ=350; 0,08 кг	12		
	10	ф6AI, ℓ=370; 0,08 кг	4		
КП110-2	1	Каркас Кр 143-2	1	3.015-1/82.II-5-201	134,2
	2	Кр 170-1	1	-222	
	3	Кр 183-2	1	-231	
		Поз. 4...10 по КП110-1			

Нач. отд.	Бродский		
Н. контр.	Зорин		
Гл. конст.	Зорин		
Рук. гр.	Шахновский		
Разраб.	Боднянская		
Рассчит.	Петраш		
Исполн.	Литвиненко		
Провер.	Боднянская		

3.015-1/82.II-5-59

Каркас КП110-1, КП110-2

Стадия	Лист	Листов
Р	1	2

Харьковский Промстройниипроект

Инв.№ подл. | Подпись и дата | Взам.инв.№

Инв.№ подл. | Подпись и дата | Взам.инв.№

3.015-1/82.II-5-59 Лист 2

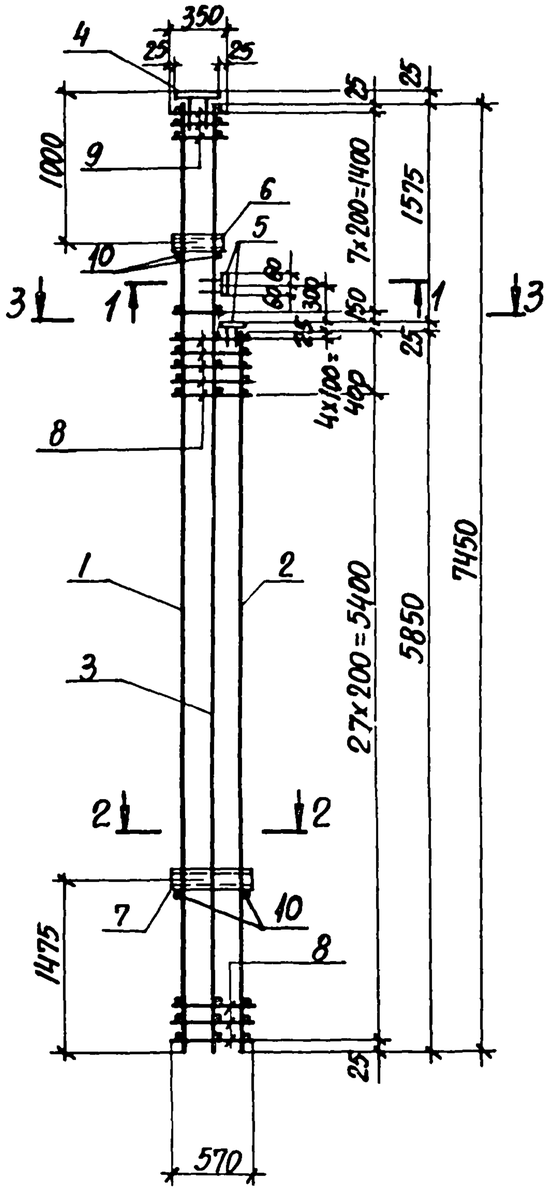

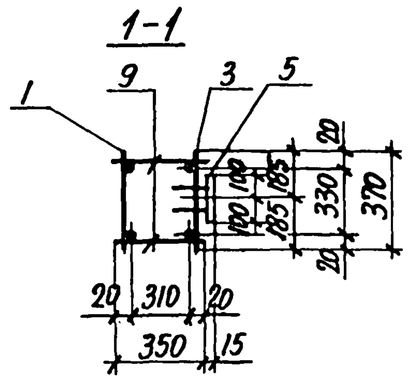

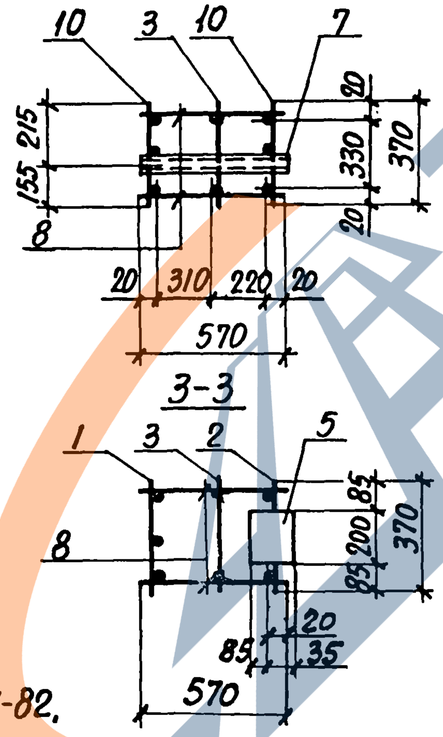

Арматура класса А-I по ГОСТ 5781-82.

МАРКА КАРКАСА	Поз.	НАИМЕНОВАНИЕ	Кол.	ОБОЗНАЧЕНИЕ ДОКУМЕНТА	МАССА КАРКАСА, кг
КП111-1	1	Каркас Кр144-1	1	3.015-1/82.II-5-201	138,9
	2	Кр171-1	1	-223	
	3	Кр184-1	1	-231	
	4	Изделие закладное МИ1-31	1	3.400-6/76 л.20	
	5	МИ1-19	2	л.19	
	6	М4	1	3.015-1/82 вып.II-3 л.73	
	7	М7	1		
	8	ф6AI, ℓ=570; 0,13кг	64	БЕЗ ЧЕРТ.	
	9	ф6AI, ℓ=350; 0,08кг	16		
	10	ф6AI, ℓ=370; 0,08кг	4		

Нач.отд.	Бродский		
Н.контр.	Зорин		
Гл.констр.	Зорин		
Рук.гр.	Шахновский		
Разраб.	Боднянская		
Рассчит.	Петраш		
Исполн.	Литвиненко		
Проверил	Боднянская		

3.015-1/82.II-5-60

Каркас КП111-1

Стадия	Лист	Листов
Р	1	2

ХАРЬКОВСКИЙ ПРОМСТРОЙНИИПРОЕКТ

Инв.№ подл. | Подпись и дата | Взам.инв.№

Инв.№ подл. | Подпись и дата | Взам.инв.№

3.015-1/82.II-5-60 Лист 2

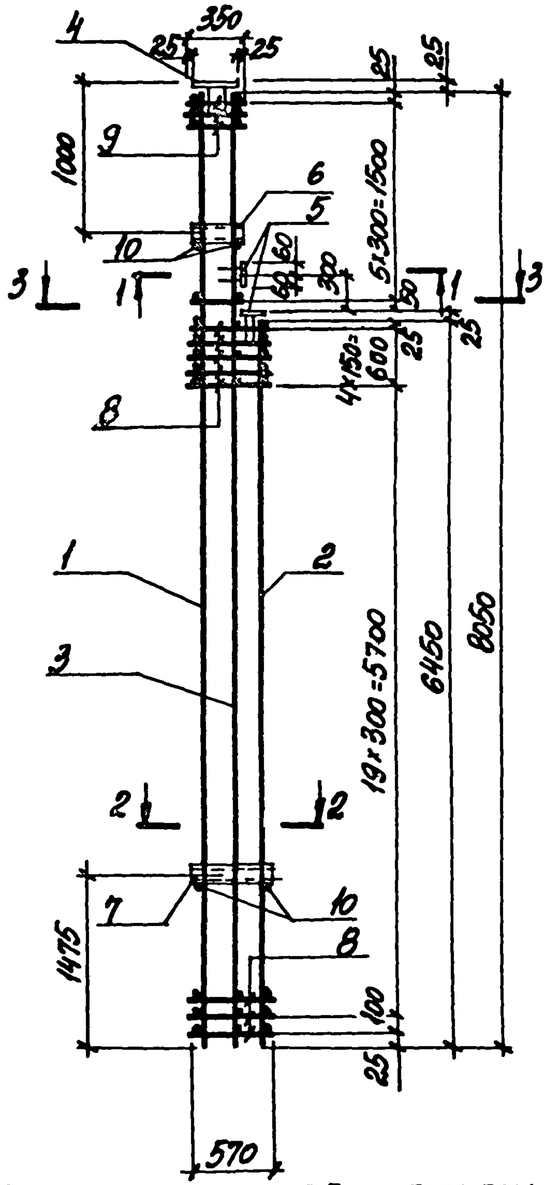

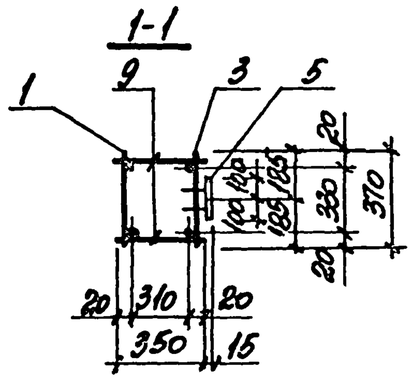

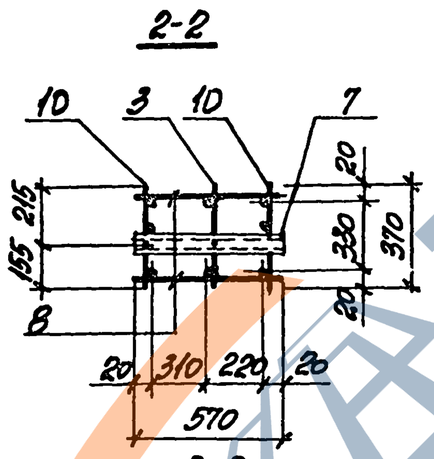

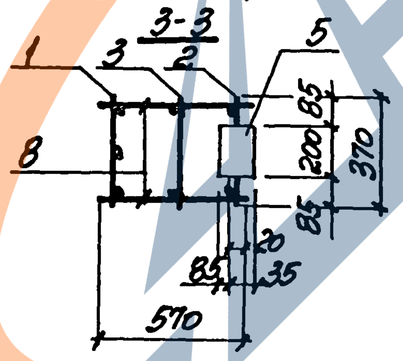

Арматура класса А-I по ГОСТ 5781-82

Марка каркаса	Поз.	Наименование	Кол.	Обозначение документа	Масса каркаса, кг
КП112-1	1	Каркас Кр145-1	1	3.015-1/82.II-5-202	165,8
	2	Кр169-2	1	-220	
	3	Кр200-1	1	-240	
	4	Изделие закладное МН1-31	1	3.400-6/76 п.20	
	5	МН1-19	2	п.19	
	6	М4	1	3.015-1/82 вып.II-3 п.73	
	7	М7	1		
	8	ф6АI, ℓ=570; 0,13 кг	50		
	9	ф6АI, ℓ=350; 0,08 кг	12	без черт.	
	10	ф6АI, ℓ=370; 0,08 кг	4		
КП112-2	1	Каркас Кр145-2	1	3.015-1/82.II-5-202	209,2
	2	Кр169-3	1	-220	
	3	Кр200-2	1	-240	
		Поз. 4...10 по КП112-1			

Нач. отд.	Брацский		
Н. контр.	Зорин		
Гл. конс.	Зорин		
Рук. гр.	Шаяновский		
Разраб.	Боднянская		
Рассчит.	Петраш		
Исполн.	Литвиненко		
Провер.	Боднянская		

3.015-1/82.II-5-61

Каркас КП112-1, КП112-2

Стадия	Лист	Листов
Р	1	2

ХАРЬКОВСКИЙ ПРОМСТРОЙНИИПРОЕКТ

Инв. № подл. | Подпись и дата | Взам. инв. №

Инв. № подл. | Подпись и дата | Взам. инв. №

3.015-1/82.II-5-61 Лист 2

ЗАВОДА ЖБИ

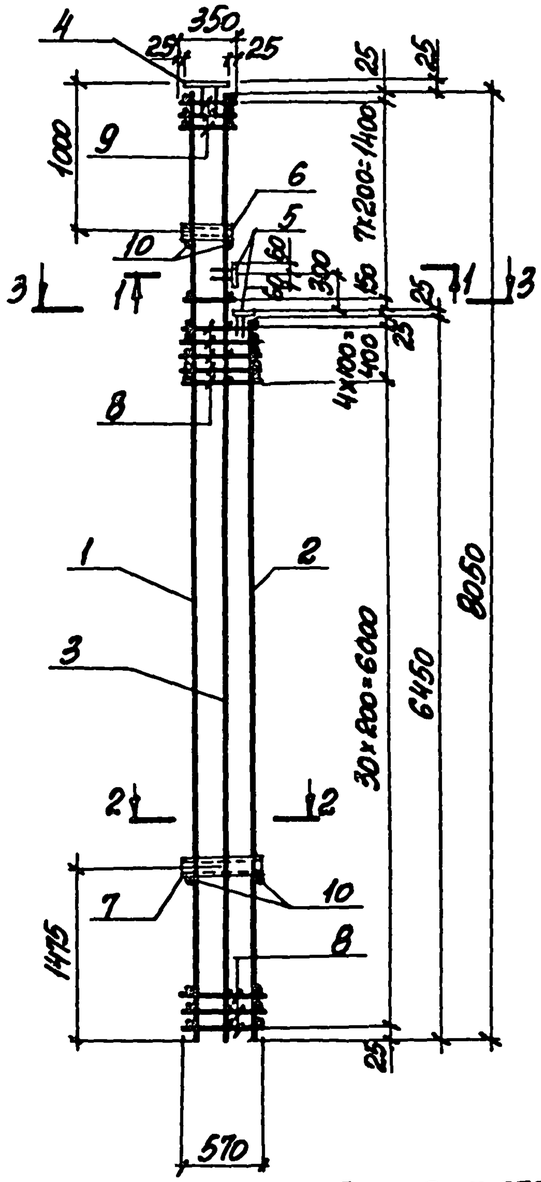

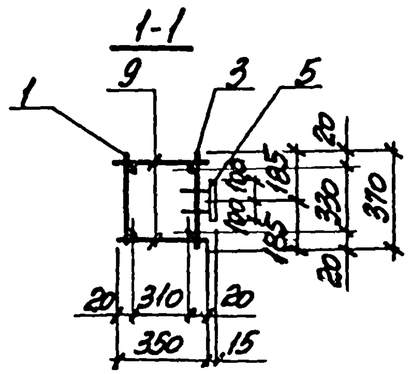

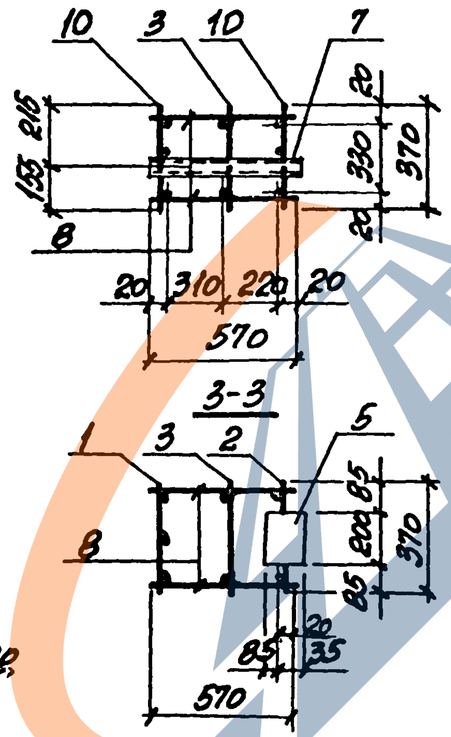

Арматура класса AI по ГОСТ 5781-82.

Нач. отд.	Бродский		
Н. контр.	Зорин		
Гл. конс.	Зорин		
Рук. гр.	Шахновский		
Разраб.	Боднянский		
Рассчит.	Петраш		
Испол.	Литвиненко		
Провер.	Боднянский		

3.015-1/82.II-5-62

КАРКАС КП113-1

Стадия	Лист	Листов
Р	1	2

ХАРЬКОВСКИЙ ПРОМСТРОЙНИИПРОЕКТ

Марка каркаса	Поз.	Наименование	Кол.	Обозначение документа	Масса каркаса, кг
КП113-1	1	КАРКАС Кр146-1	1	3.015-1/82.II-5-202	171,3
	2	Кр164-1	1	-216	
	3	Кр201-1	1	-240	
	4	Изделие закладное МИ1-31	1	3.400-6/76 л.20	
	5	МИ1-19	2	л.19	
	6	М4	1	3.015-1/82 вып.II-3.л.73	
	7	М7	1		
	8	ф6AI, ℓ=570; 0,13 кг	70	без черт.	
	9	ф6AI, ℓ=350; 0,08 кг	16		
	10	ф6AI, ℓ=370; 0,08 кг	4		

Инв.№ подл. | Подпись и дата | Взам. инв.№

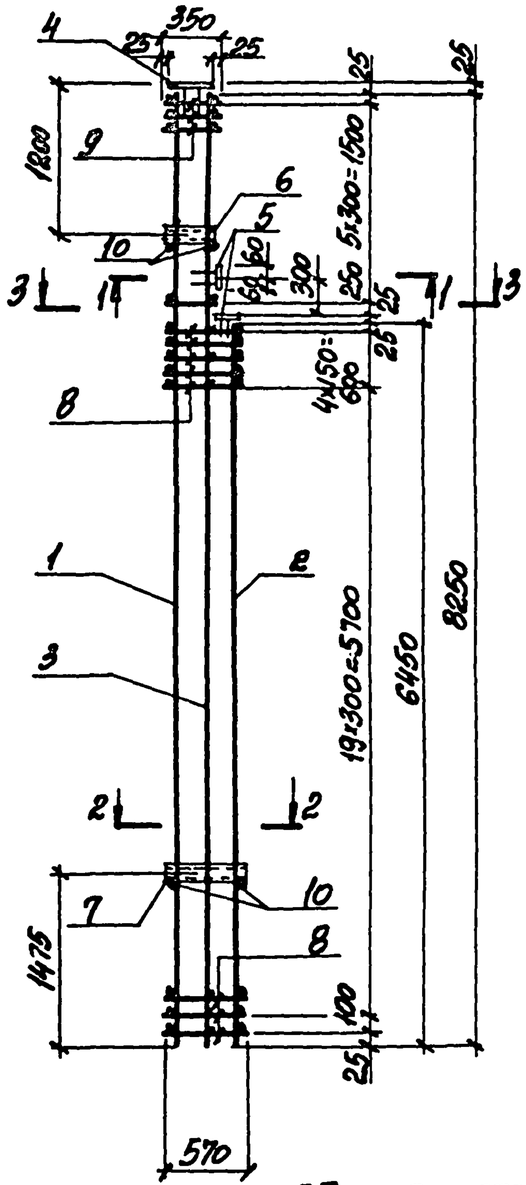

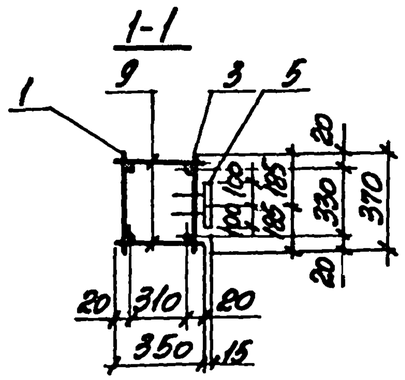

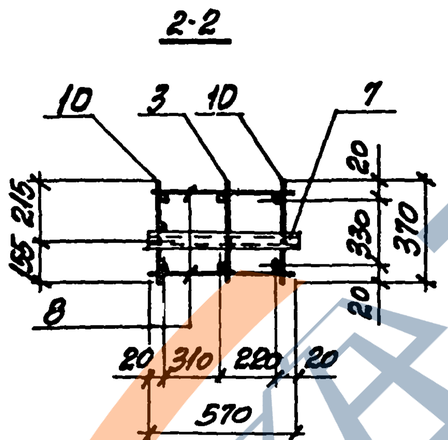

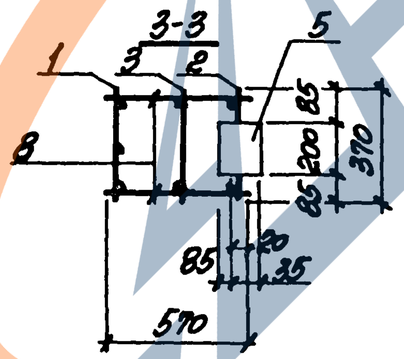

Арматура класса А-I по ГОСТ 5781-82

Марка каркаса	Поз.	Наименование	Кол.	Обозначение документа	Масса каркаса, кг
КП114-1	1	Каркас Кр147-1	1	3.015-1/82.II-5-203	151.4
	2	Кр169-6	1	-221	
	3	Кр202-1	1	-241	
	4	Изделие закладное МИ1-31	1	3.400-6/76 л.20	
	5	МИ1-19	2	л.19	
	6	М4	1	3.015-1/82 вып.II-3 л.13	
	7	М7	1		
	8	ф6АI, ℓ=570; 0,13кг	48	Без черт.	
	9	ф6АI, ℓ=350; 0,08кг	12		
	10	ф6АI, ℓ=370; 0,08кг	4		
КП114-2	1	Каркас Кр147-2	1	3.015-1/82.II-4-203	193.9
	2	Кр169-3	1	-220	
	3	Кр202-2	1	-241	
		Поз. 4...10 по КП114-1			

Нач. отд.	Бородский		3.015-1/82.II-5-63
Н. контр.	Зорин		
Гл. конс.	Зорин		
Рук. гр.	Шахновский		Каркас КП114-1, КП114-2
Разраб.	Болнянская		Стадия Р; Лист 1; Листов 2
Рассчит.	Петряш		Харьковский Промстройниипроект
Исполн.	Литвиненко		
Провер.	Болнянская		

Взам. инв. № | Подпись и дата | Инв. № подл.

Подпись и дата | Взам. инв. № | Инв. № подл.

3.015-1/82.II-5-63 Лист 2

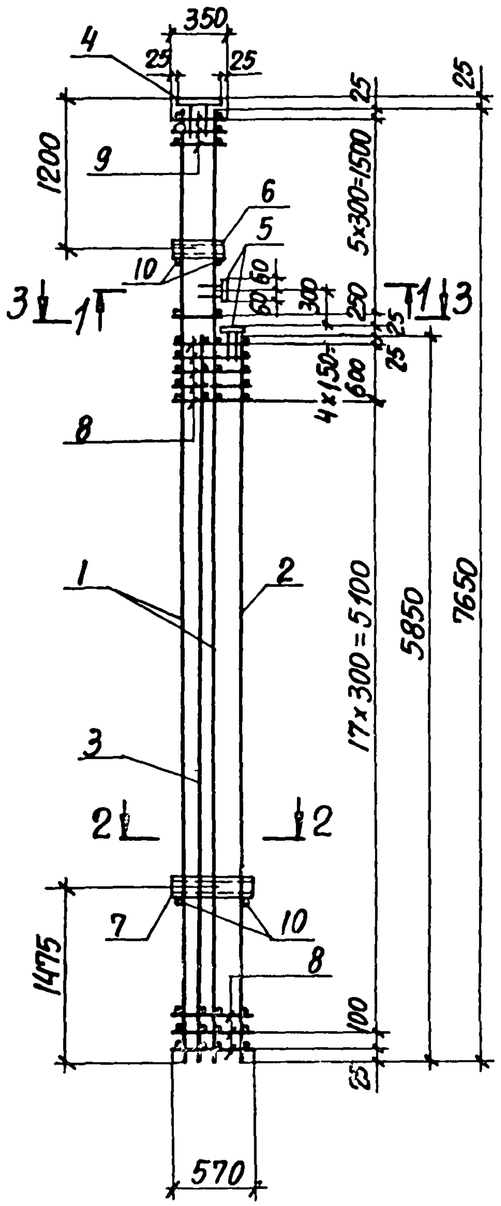

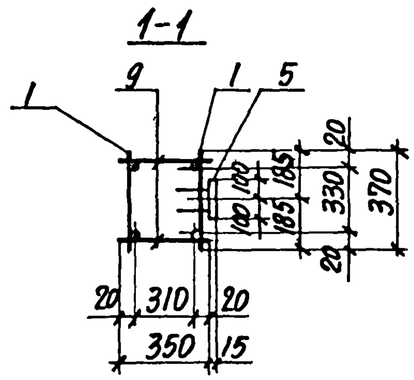

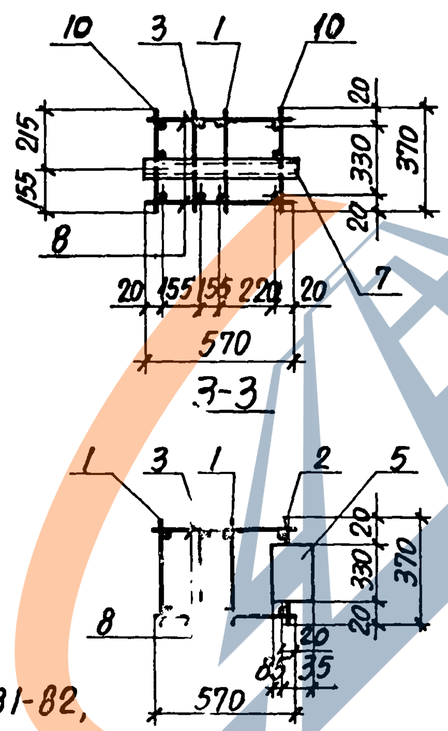

Арматура класса А-I по ГОСТ 5781-82,

Марка каркаса	Поз.	Наименование	Кол.	Обозначение документа	Масса каркаса, кг
КП115-1	1	Каркас Кр 185-2	2	3.015-1/82. II-5-232	194,4
	2	Кр 176-1	1	-226	
	3	Кр 177-1	1	-227	
	4	Изделие закладное МИ1-31	1	3.400-6/76 л. 20	
	5	МИ1-19	2	л. 19	
	6	М4	1	3.015-1/82 вып. II-3 л. 73	
	7	М7	1		
	8	ФбАI, ℓ=570; 0,13 кг	46	БЕЗ ЧЕРТ.	
	9	ФбАI, ℓ=350; 0,08 кг	12		
	10	ФбАI, ℓ=370; 0,08 кг	4		

Нач. отд.	Бродский		
Н. контр.	Зорин		
Гл. констр.	Зорин		
Рук. гр.	Шаховский		
Разраб.	Боднянская		
Рассчит.	Петраш		
Исполн.	Литвиненко		
Проверил	Боднянская		

3.015-1/82. II-5-64

Каркас КП115-1

Стадия	Лист	Листов
Р	1	2

ХАРЬКОВСКИЙ ПРОМСТРОЙНИИПРОЕКТ

Инв. № подл. | Подпись и дата | Взам. инв. №

3.015-1/82. II-5-64 Лист 2

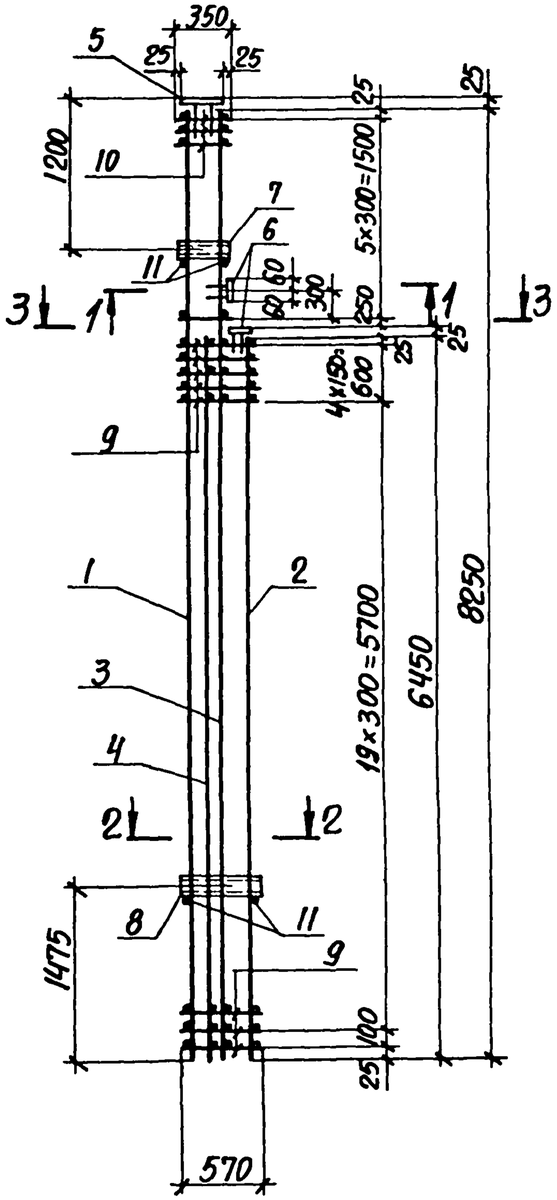

1-1

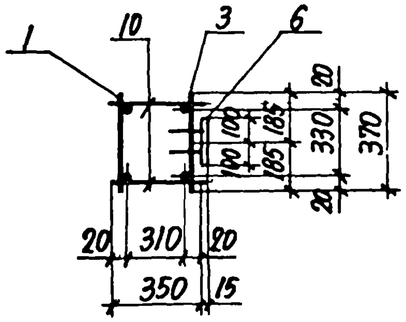

2-2

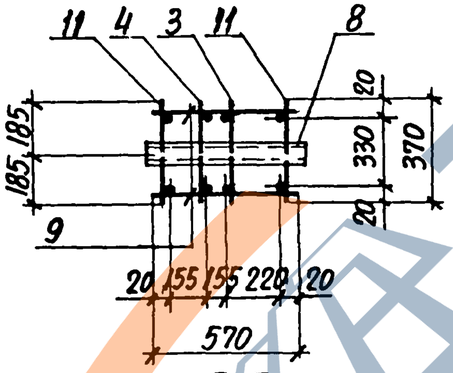

3-3

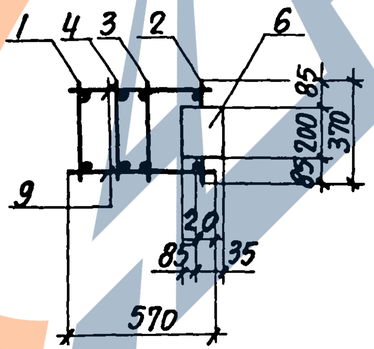

Арматура класса А-I по ГОСТ 5781-82,

Марка каркаса	Поз.	Наименование	Кол.	Обозначение документа	Масса каркаса, кг
КП116-1	1	Каркас Кр 203-1	1	3.015-1/82.II-5-241	248,3
	2	Кр 179-1	1	-229	
	3	Кр 203-2	1	-241	
	4	Кр 178-3	1	-228	
	5	Изделие закладное МИ1-31	1	3.400-6/76 л. 20	
	6	МИ1-19	2	л. 19	
	7	М4	1	3.015-1/82 вып. II-3 л. 73	
	8	М7	1		
	9	Ф8АI, ℓ=570; 0,23кг	50	без черт.	
	10	Ф8АI, ℓ=350; 0,15кг	12		
	11	Ф8АI, ℓ=370; 0,15кг	4		

Нач.отд.	Бродский	
Н.контр.	Зорин	
Гл.констр.	Зорин	
Рук.гр.	Шахновский	
Разраб.	Боднянская	
Рассчит.	Петраш	
Исполн.	Литвиненко	
Проверил	Боднянская	

3.015-1/82.II-5-65

Каркас КП116-1

Стадия	Лист	Листов
Р	1	2

ХАРЬКОВСКИЙ ПРОМСТРОЙНИИПРОЕКТ

Инв.№ подл. | Подпись и дата | Взам. инв.№

Инв.№ подл. | Подпись и дата | Взам. инв.№

3.015-1/82.II-5-65

Лист 2

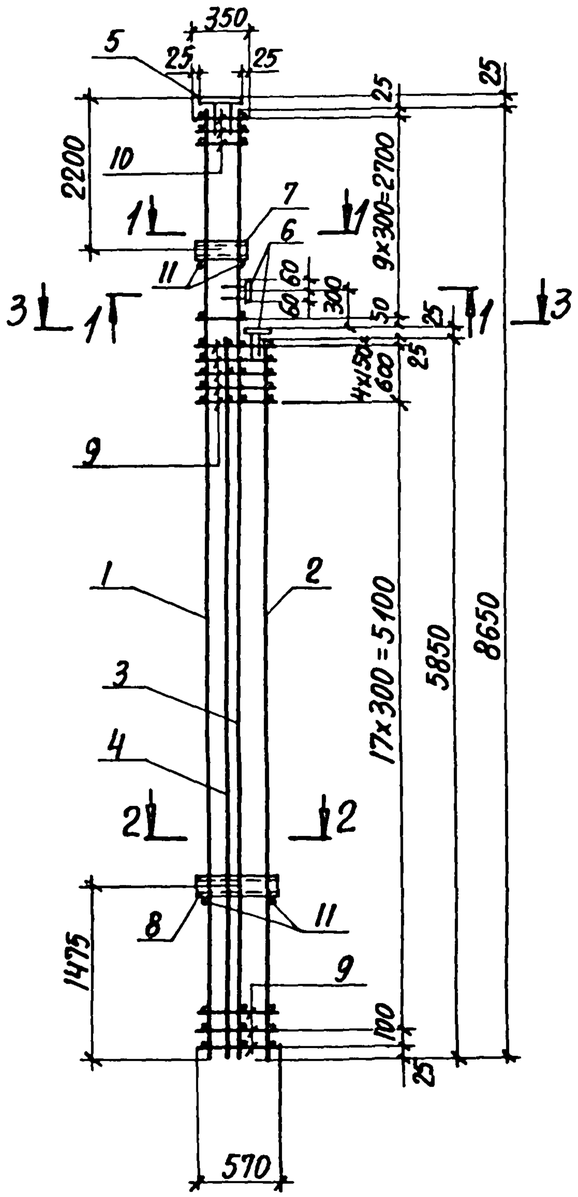

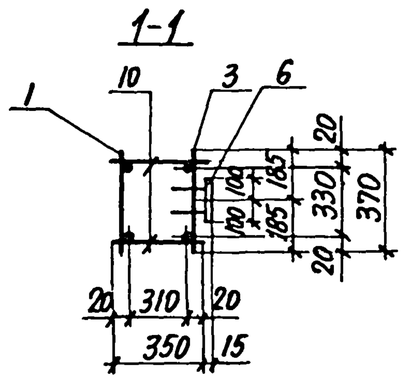

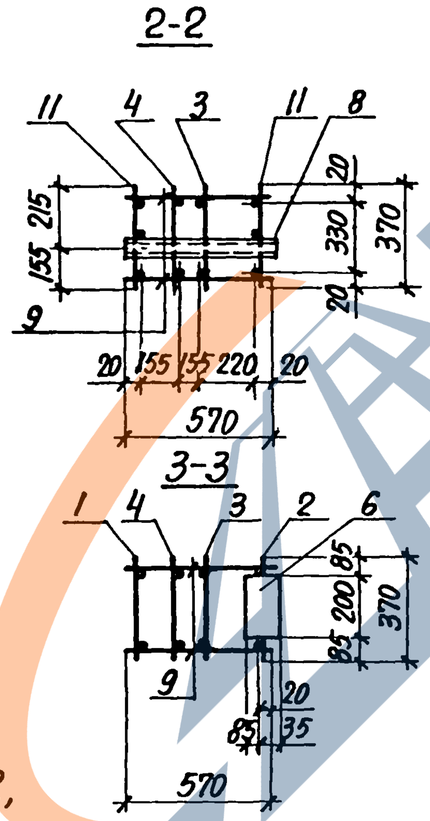

Арматура класса А-I по ГОСТ 5781-82,

Марка каркаса	Поз.	Наименование	Кол.	Обозначение документа	Масса каркаса, кг
КП117-1	1	Каркас Кр173-1	1	3.015-1/82.II-5-224	179,0
	2	Кр176-1	1	-226	
	3	Кр175-1	1	-225	
	4	Кр177-3	1	-227	
	5	Изделие закладное МИ1-31	1	3.400-6/76 л. 20	
	6	МИ1-19	2	л. 19	
	7	М4	1	3.015-1/82 вып. II-3 л. 73	
	8	М7	1		
	9	Ф6 AI, ℓ=570; 0,13 кг	46	Без черт.	
	10	Ф6 AI, ℓ=350; 0,08 кг	20		
	11	Ф6 AI, ℓ=370; 0,08 кг	4		

Нач. отд.	Бродский		3.015-1/82.II-5-66
Н. контр.	Зорин		
Гл. констр.	Зорин		
Рук. гр.	Шаяновский		
Разраб.	Боднянская		Каркас КП117-1
Рассчит.	Петраш		Стадия: Р; Лист: 1; Листов: 2
Исполн.	Литвиненко		Харьковский Промстройниипроект
Проверил	Боднянская		

Инв. № подл. | Подпись и дата | Взам. инв. №

3.015-1/82.II-5-66 Лист 2

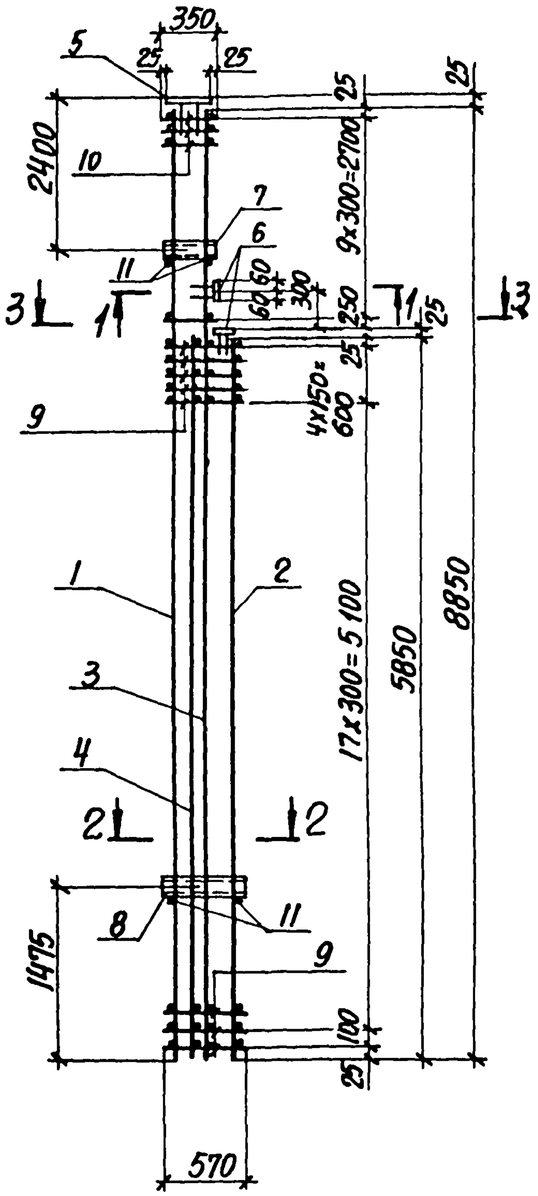

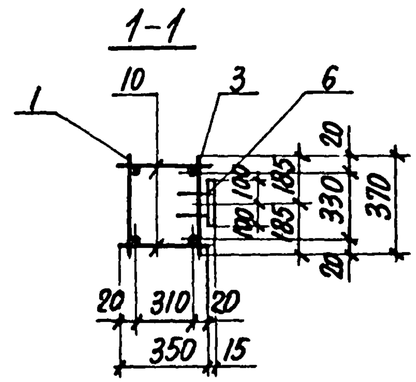

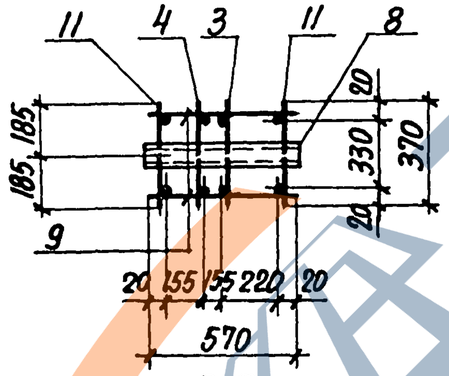

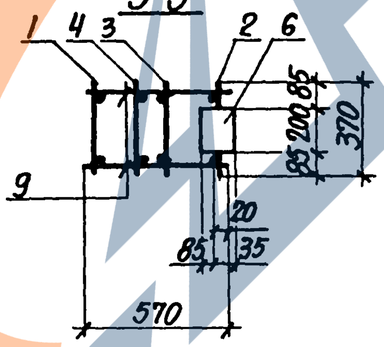

Арматура класса А-I по ГОСТ 5781-82,

Марка каркаса	Поз.	Наименование	Кол.	Обозначение документа	Масса каркаса, кг
КП118-1	1	Каркас КР172-1	1	3.015-1/82.II-5-224	197,1
	2	КР176-1	1	-226	
	3	КР174-1	1	-225	
	4	КР177-2	1	-227	
	5	Изделие закладное МИ1-31	1	3.400-6/76 л. 20	
	6	МИ1-19	2	л. 19	
	7	М4	1	3.015-1/82 вып. II-3 л. 73	
	8	М7	1		
	9	Ф6 AI, ℓ=570; 0,13 кг	46	БЕЗ ЧЕРТ.	
	10	Ф6 AI, ℓ=350; 0,08 кг	20		
	11	Ф6 AI, ℓ=370; 0,08 кг	4		

Нач. отд.	Бродский		
Н. контр.	Зорин		
Гл. констр.	Зорин		
Рук. гр.	Шахновский		
Разраб.	Боднянская		
Рассчит.	Петраш		
Исполн.	Литвиненко		
Проверил	Боднянская		

3.015-1/82.II-5-67

Каркас КП118-1

Стадия	Лист	Листов
Р	1	2

ХАРЬКОВСКИЙ ПРОМСТРОЙНИИПРОЕКТ

Инв. № подл. | Подпись и дата | Взам. инв. №

Инв. № подл. | Подпись и дата | Взам. инв. №

3.015-1/82.II-5-67 Лист 2

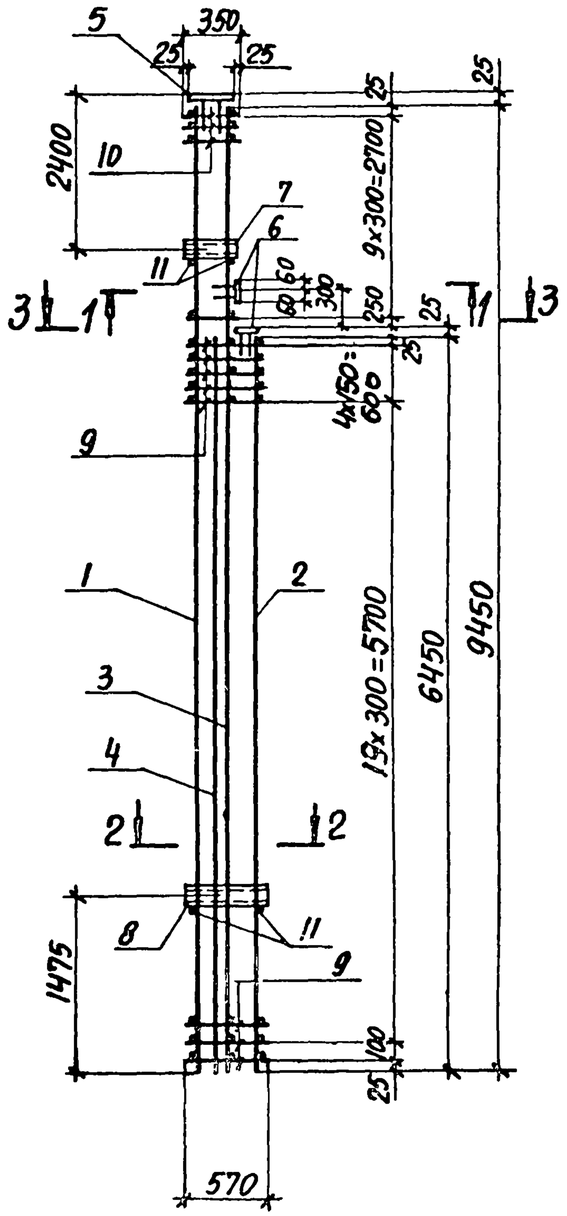

1-1

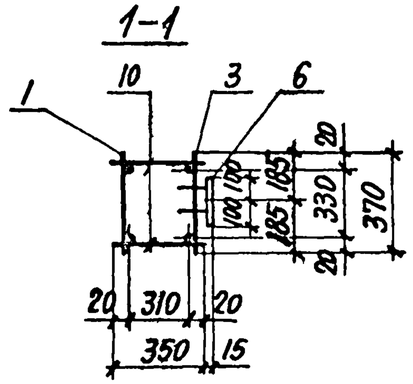

2-2

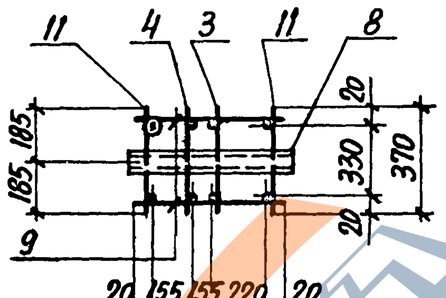

3-3

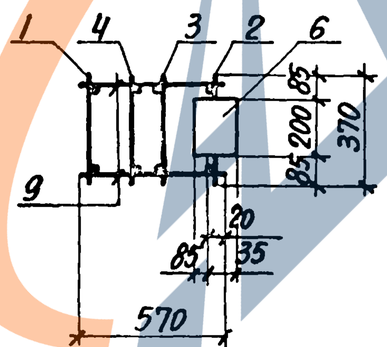

Арматура класса А-I по ГОСТ 5781-82,

Марка каркаса	Поз.	Наименование	Кол.	Обозначение документа	Масса каркаса, кг
КП119-1	1	Каркас Кр189-1	1	3.015-1/82.II-5-234	211,4
	2	Кр179-2	1	-229	
	3	Кр192-1	1	-235	
	4	Кр178-4	1	-228	
	5	Изделие закладное МИ1-31	1	3.400-6/76 л.20	
	6	МИ1-19	2	л.19	
	7	М4	1	3.015-1/82 вып.II-3 л.13	
	8	М7	1		
	9	Ф6 AI, ℓ=570; 0,13 кг	50		
	10	Ф6 AI, ℓ=350; 0,08 кг	20	БЕЗ ЧЕРТ.	
	11	Ф6 AI, ℓ=370; 0,08 кг	4		

Нач.отд.	Бродский		3.015-1/82.II-5-68
Н.контр.	Зорин		
Гл.конст.	Зорин		
Рук.гр.	Шахновский		Каркас КП119-1
Разраб.	Боднянская		Стадия Р; Лист 1; Листов 2
Рассчит.	Петраш		Харьковский Промстройниипроект
Исполн.	Литвиненко		
Проверил	Боднянская		

Инв.№ подл. | Подпись и дата | Взам.инв.№

3.015-1/82.II-5-68 Лист 2

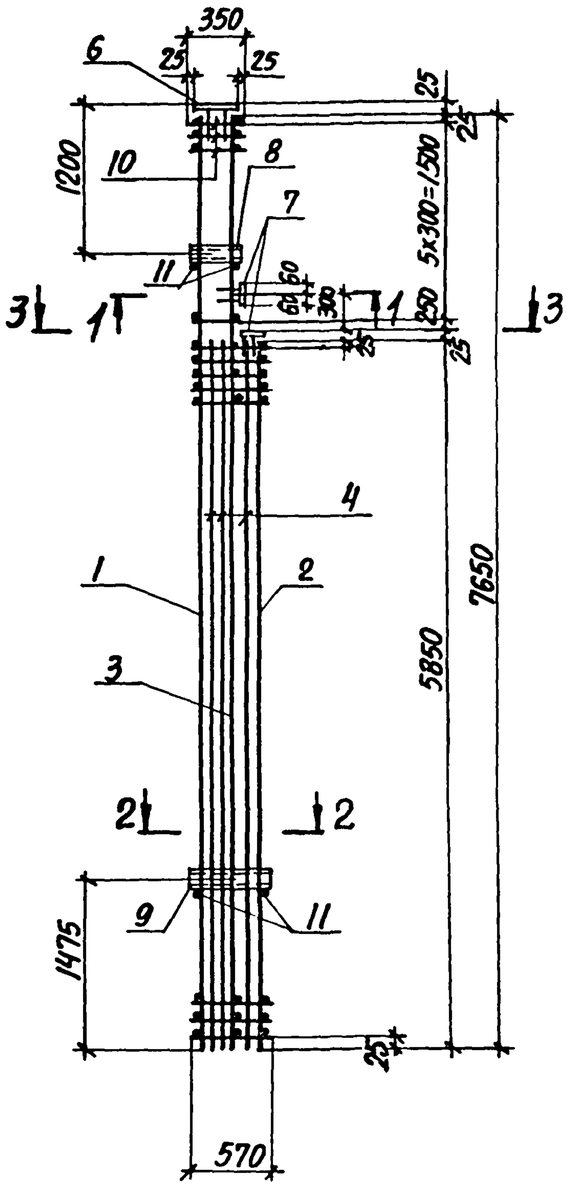

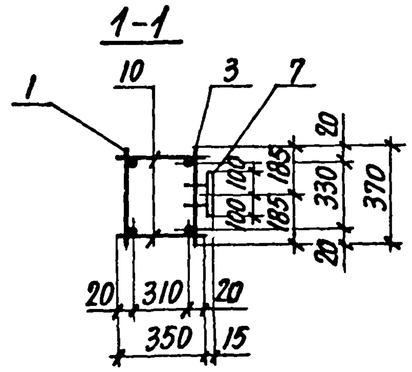

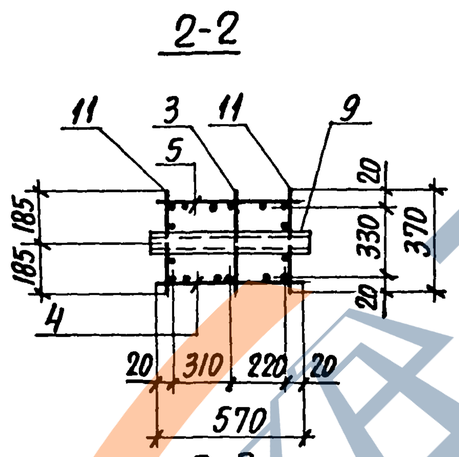

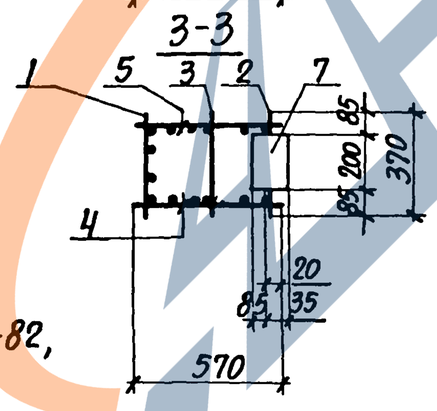

Арматура класса А-I по ГОСТ 5781-82,

Марка каркаса	Поз.	Наименование	Кол.	Обозначение документа	Масса каркаса, кг
КП120-1	1	Каркас Кр 153-1	1	3.015-1/82. II-5-208	281,3
	2	Кр 160-1	1	-212	
	3	Кр 181-2	1	-230	
	4	Кр 162-1	1	-213	
	5	Кр 162-1а	1	-213	
	6	Изделие закладное МИ1-31	1	3.400-6/76 л. 20	
	7	МИ1-19	2	л.19	
	8	М4	1	3.015-1/82 вып. II-3 л.73	
	9	М7	1		
	10	Ф6 AI, ℓ=350; 0,08 кг	12	БЕЗ ЧЕРТ.	
	11	Ф6 AI, ℓ=370; 0,08 кг	4		

Нач. отд.	Бродский		
Н. контр.	Зорин		
Гл. констр.	Зорин		
Рук. гр.	Шахновский		
Разраб.	Боднянская		
Рассчит.	Петраш		
Исполн.	Литвиненко		
Проверил	Боднянская		

3.015-1/82. II-5-69

Каркас КП 120-1

Стадия	Лист	Листов
Р	1	2

ХАРЬКОВСКИЙ ПРОМСТРОЙНИИПРОЕКТ

Инв. № подл. | Подпись и дата | Взам. инв. №

Инв. № подл. | Подпись и дата | Взам. инв. №

3.015-1/82. II-5-69

Лист 2

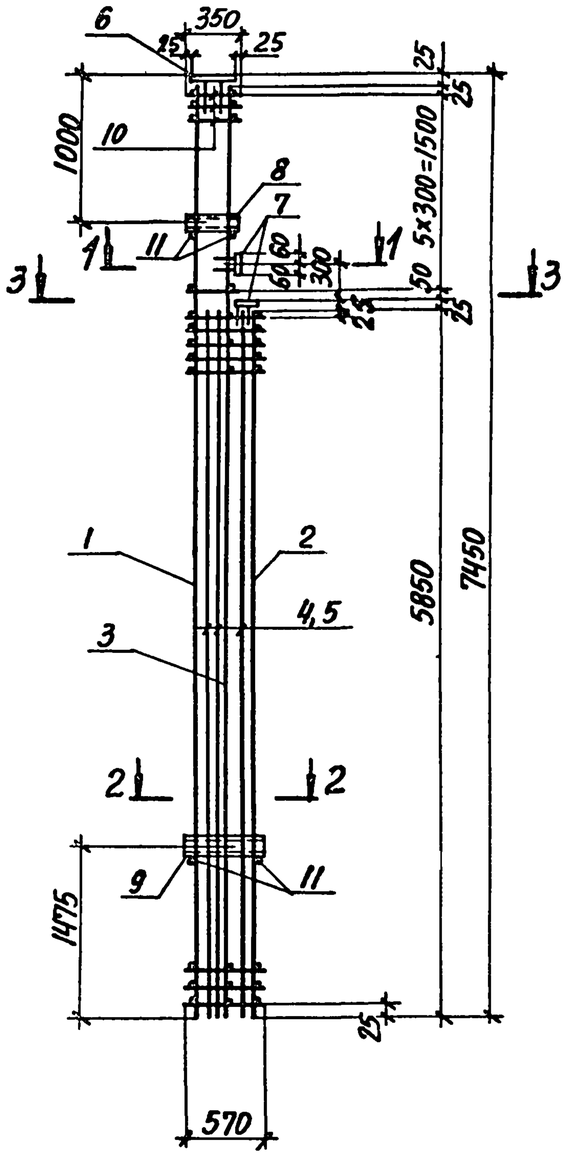

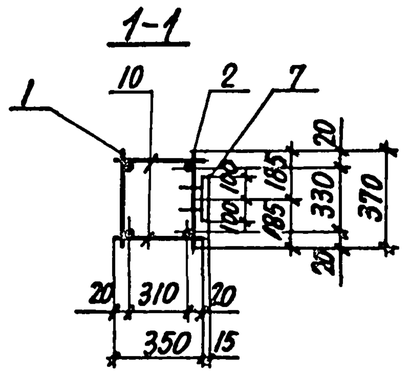

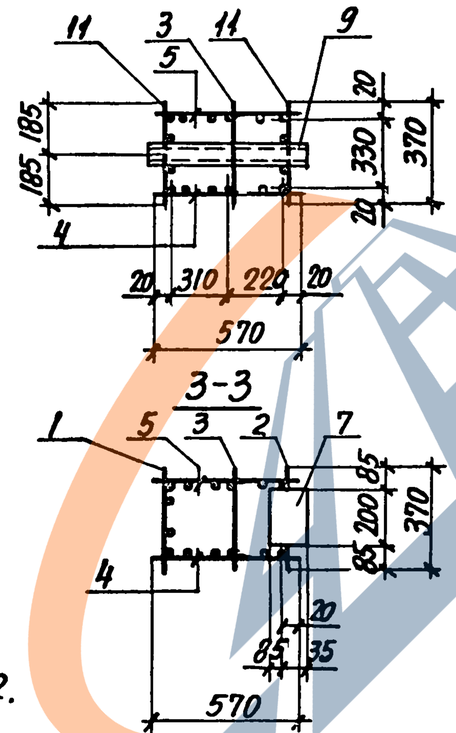

Арматура класса А-I по ГОСТ 5781-82.

Марка каркаса	Поз.	Наименование	Кол.	Обозначение документа	Масса каркаса, кг
КП121-1	1	Каркас Кр154-1	1	3.015-1/82.II-5-206	279,1
	2	Кр160-1	1	-212	
	3	Кр183-1	1	-231	
	4	Кр162-1	1	-213	
	5	Кр162-1а	1	-213	
	6	Изделие закладное МН1-31	1	3.400-6/76 л. 20	
	7	МН1-19	2	л. 19	
	8	М4	1	3.015-1/82 вып.II-3 л.13	
	9	М7	1		
	10	Ф6АI, ℓ=350; 0,08 кг	12	Без черт.	
	11	Ф6АI, ℓ=370; 0,08 кг	4		

Нач.отд.	Бродский		
Н.контр.	Зорин		
Гл.констр.	Зорин		
Рук.гр.	Шахновский		
Разраб.	Боднянская		
Рассчит.	Петраш		
Исполн.	Литвиненко		
Проверил	Боднянская		

3.015-1/82.II-5-70

Каркас КП121-1

Стадия	Лист	Листов
Р	1	2

Харьковский Промстройниипроект

Инв.№ подл. | Подпись и дата | Взам.инв.№

3.015-1/82.II-5-70 Лист 2

23376-02 77

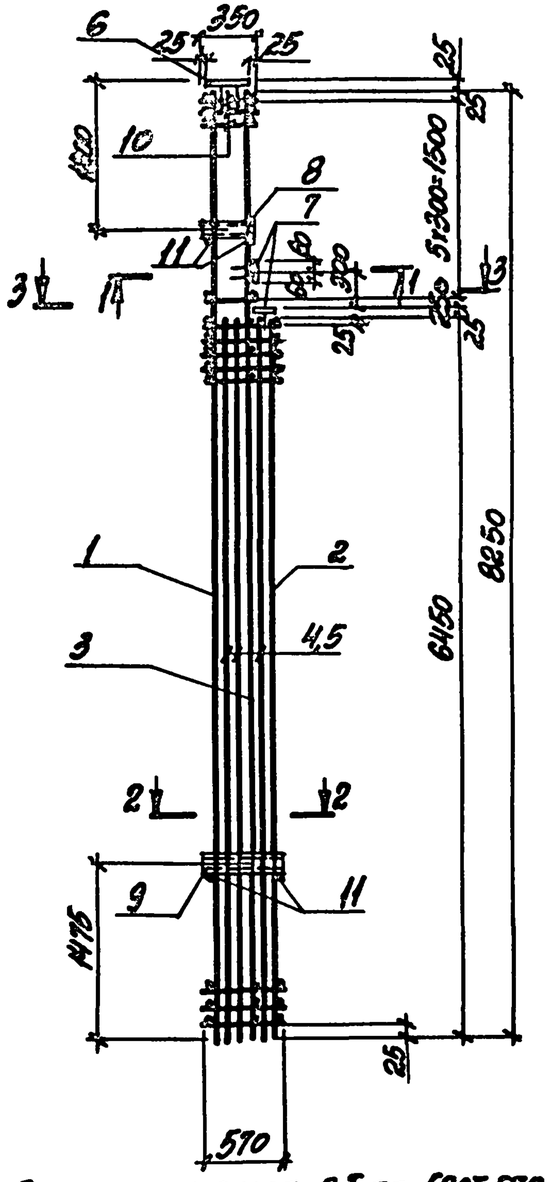

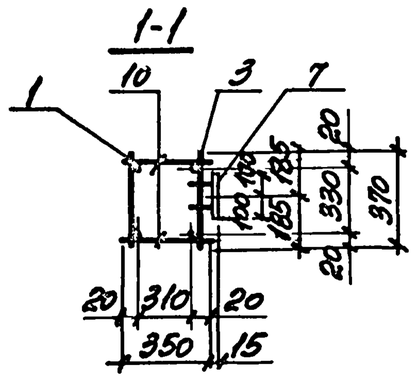

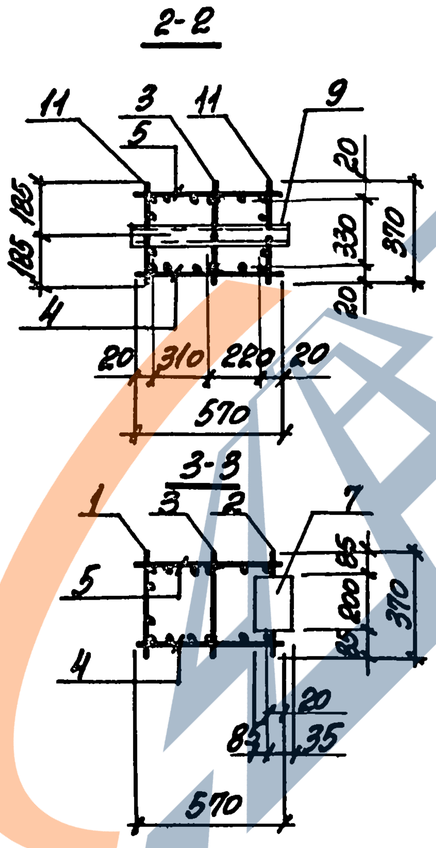

Арматура класса А-I по ГОСТ 5781-82.

Марка каркаса	Поз.	Наименование	Кол.	Обозначение документа	Масса каркаса, кг
КП122-1	1	Каркас Кр155-1	1	3.015-1/82.II-5-209	306,6
	2	Кр161-1	1	-212	
	3	Кр202-3	1	-241	
	4	Кр163-1	1	-214	
	5	Кр163-1а	1	-215	
	6	Изделие закладное МН1-31	1	3.400-6/76 л.20	
	7	МН1-19	2	л.19	
	8	М4	1	3.015-1/82 в.II-3 л.73	
	9	М7	1		
	10	ф6 АI, ℓ=350; 0,08кг	12	Без черт.	
	11	ф6 АI, ℓ=370; 0,08кг	4		

Нач. отд.	Бродский		
Н. контр.	Зорин		
Гл. конс.	Зорин		
Рук. гр.	Жарковский		
Разраб.	Бояджанская		
Рассчит.	Петрау		
Исполн.	Литвиненко		
Провер.	Бояджанская		

3.015-1/82.II-5-71

Каркас КП122-1

Стадия	Лист	Листов
Р	1	2

ХАРЬКОВСКИЙ ПРОМСТРОЙНИИПРОЕКТ

Инв.№ подл. | Подпись и дата | Взам. инв.№

Инв.№ подл. | Подпись и дата | Взам. инв.№

3.015-1/82.II-5-71 Лист 2

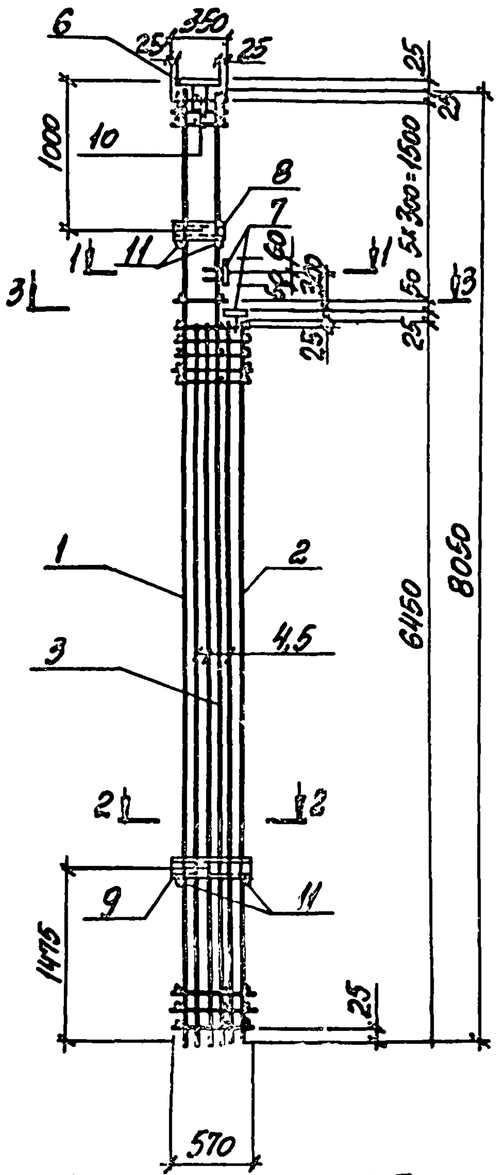

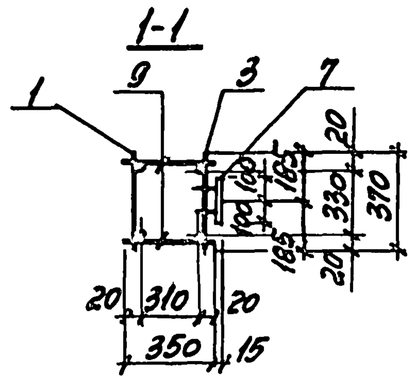

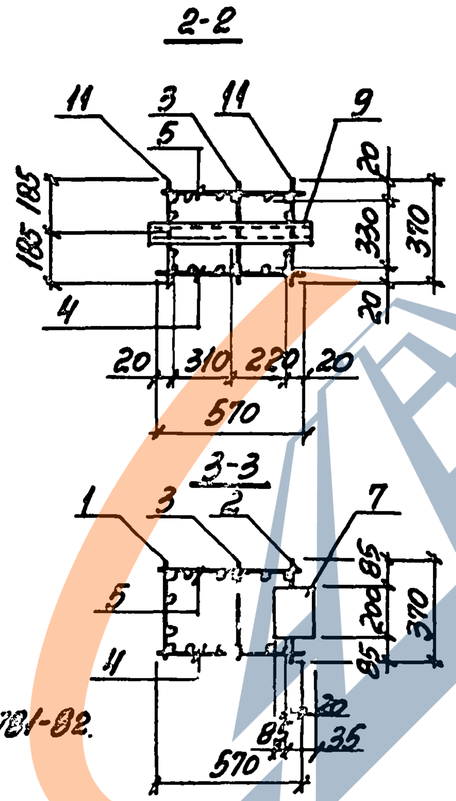

Арматура класса А-I по ГОСТ 5781-82.

Марка каркаса	Поз.	Наименование	Кол.	Обозначение документа	Масса каркаса, кг
КП 123-1	1	Каркас Кр 156-1	1	3.015-1/82.II-5-209	304,5
	2	Кр 161-1	1	-212	
	3	Кр 200-1	1	-240	
	4	Кр 163-1	1	-214	
	5	Кр 163-1а	1	-215	
	6	Изделие закладное МН1-31	1	3.400-6/76 л.20	
	7	МН1-19	2	л.19	
	8	М4	1	3.015-1/82.8.II-3 л.73	
	9	М7	1	Без черт.	
	10	ф6 AI, ℓ=350; 0,08 кг	12		
	11	ф6 AI, ℓ=370; 0,08 кг	4		

Нач. отд.	Бродский		
Н. контр.	Зорин		
Гл. конс.	Зорин		
Рук. гр.	Шаховской		
Разраб.	Болнянская		
Рассчит.	Петраш		
Испол.	Лутвиненко		
Провер.	Болнянская		

3.015-1/82.II-5-72

Каркас КП123-1

Стадия	Лист	Листов
Р		2

Харьковский Промстройниипроект

Инв.№ подл. | Подпись и дата | Взам. инв.№

3.015-1/82.II-5-72

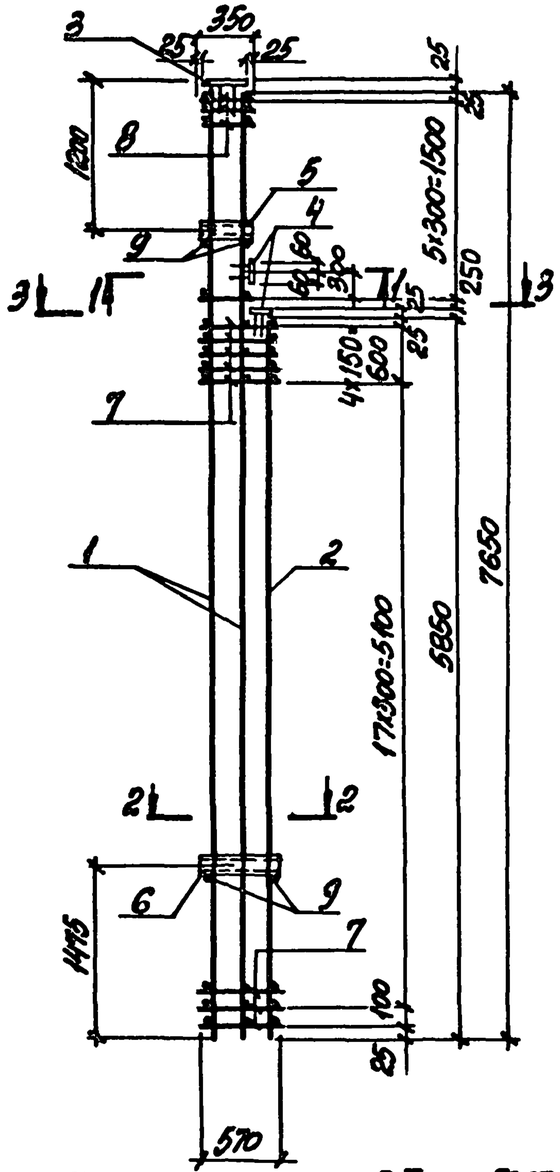

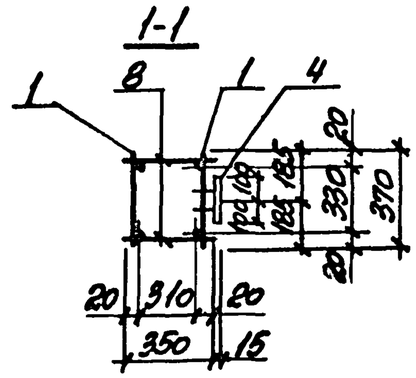

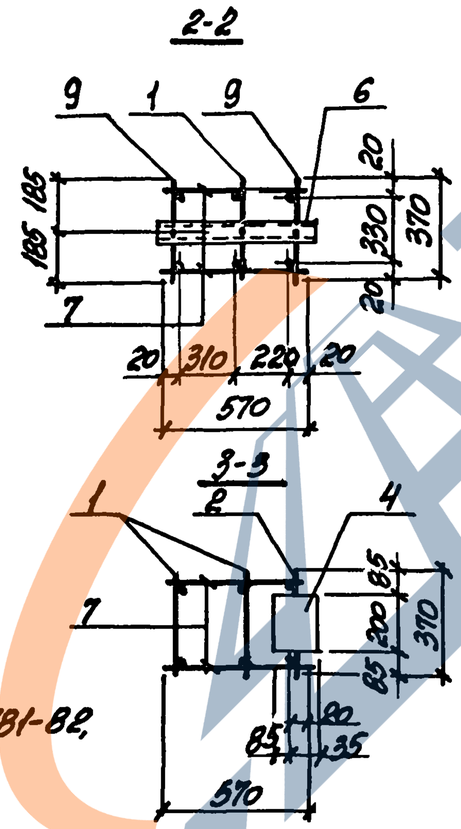

Арматура класса А-I по ГОСТ 5781-82.

Марка каркаса	Поз.	Наименование	Кол.	Обозначение документа	Масса каркаса, кг
КП124-1	1	Каркас КР185-1	2	3.015-1/82.II-5-232	99,8
	2	КР176-2	1	-226	
	3	Изделие закладное МИ1-31	1	3.400-6/76 л.2о	
	4	МИ1-19	2	л.19	
	5	М4	1	3.015-1/82 в.II-3 л.73	
	6	М7	1		
	7	ф6АI, ℓ=570; 0,13 кг	46	без черт.	
	8	ф6АI, ℓ=350; 0,08 кг	12		
	9	ф6АI, ℓ=370; 0,08 кг	4		

Нач.отд.	Бродский		
Н.контр.	Зорин		
Гл.конст.	Зорин		
Рук.гр.	Шахновский		
Разраб.	Боднянская		
Рассчит.	Петраш		
Исполн.	Литвиненко		
Провер.	Боднянская		

3.015-1/82.II-5-73

Каркас КП124-1

Стадия	Лист	Листов
Р	1	2

ХАРЬКОВСКИЙ ПРОМСТРОЙНИИПРОЕКТ

Инв.№ подл. | Подпись и дата | Взам.инв.№

Инв.№ подл. | Подпись и дата | Взам.инв.№

3.015-1/82.II-5-73 Лист 2

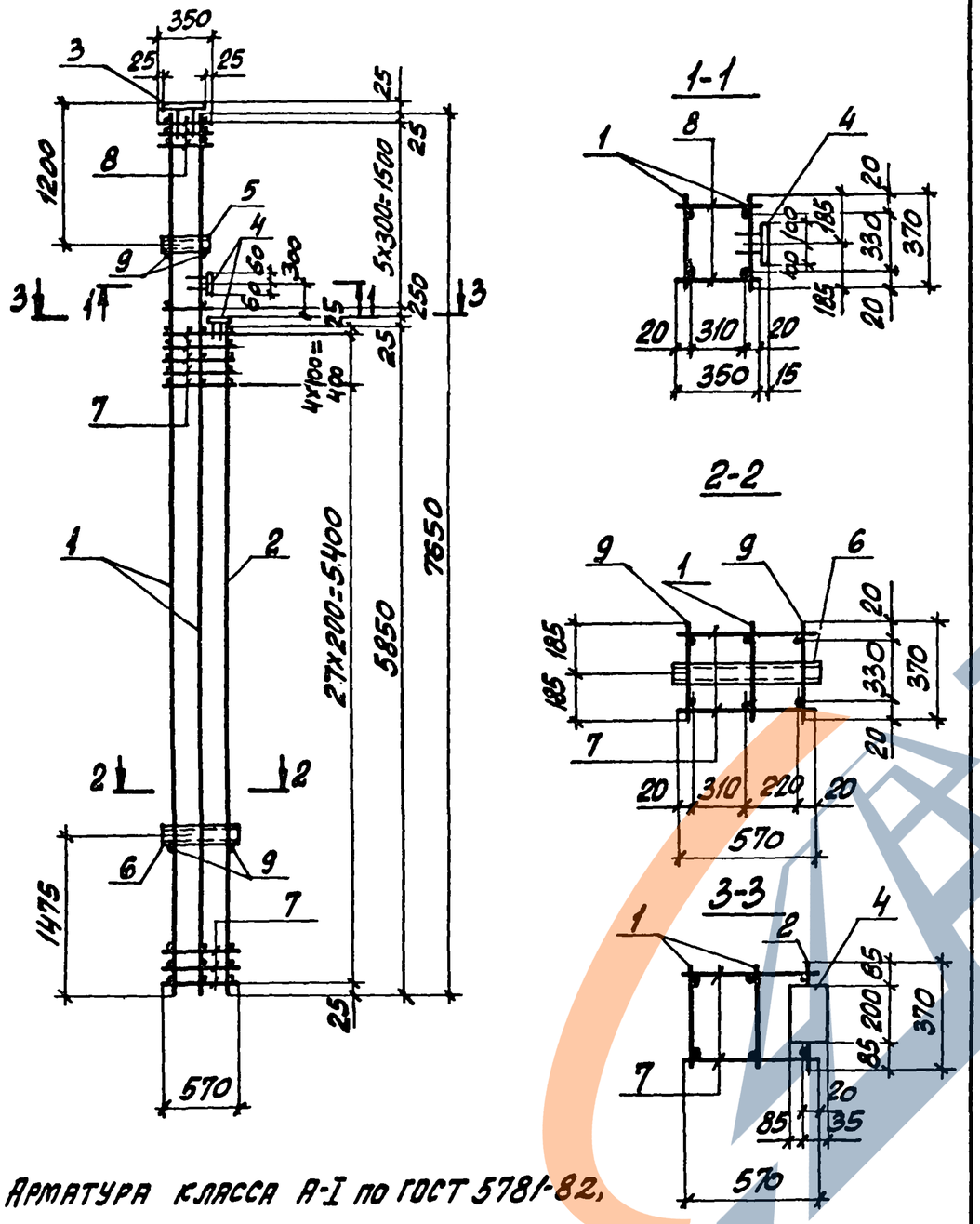

Арматура класса А-I по ГОСТ 5781-82.

Марка каркаса	Поз.	Наименование	Кол.	Обозначение документа	Масса каркаса, кг
КП125-1	1	Каркас Кр186-1	2	3.015-1/82.II-5-232	104,9
	2	Кр199-1	1	-239	
	3	Изделие закладное МИ1-31	1	3.400-6/76 л.20	
	4	МИ1-19	2	л.19	
	5	М4	1	3.015-1/82 вып.II-3 л.73	
	6	М7	1		
	7	ф6AI, ℓ=570; 0,13 кг	64	Без черт.	
	8	ф6AI, ℓ=350; 0,08 кг	12		
	9	ф6AI, ℓ=370; 0,08 кг	4		

Нач.отд.	Бродский		
Н.контр.	Зорин		
Гл.конст.	Зорин		
Рук.гр.	Шахновский		
Разраб.	Боднянская		
Рассчит.	Петраш		
Исполн.	Литвиненко		
Провер.	Боднянская		

3.015-1/82.II-5-74

Каркас КП125-1

Стадия	Лист	Листов
Р	1	2

ХАРЬКОВСКИЙ ПРОМСТРОЙНИИПРОЕКТ

Инв.№ подл. | Подпись и дата | Взам. инв.№

3.015-1/82.II-5-74

Лист 2

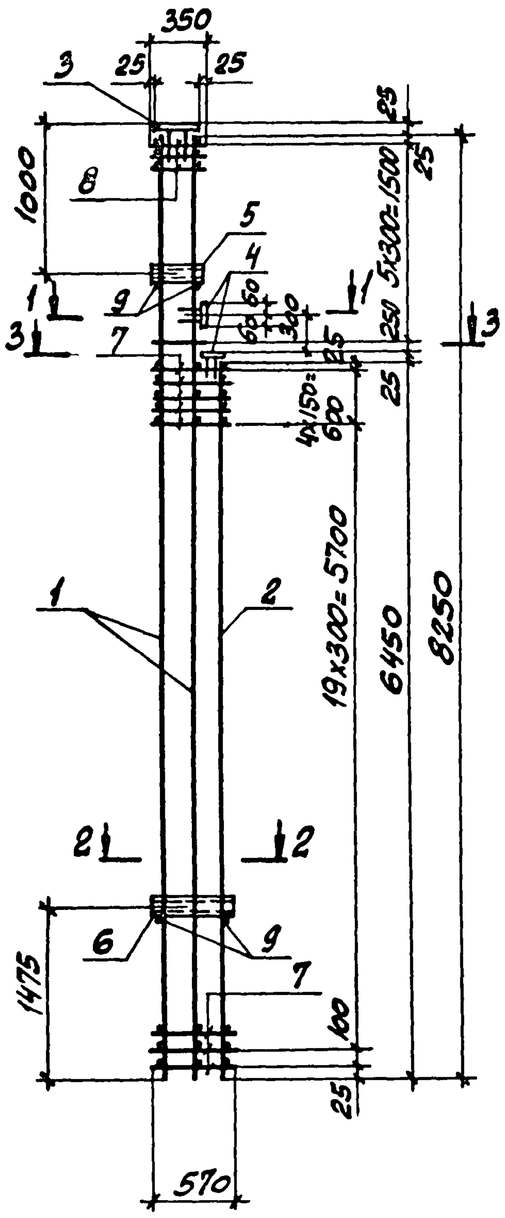

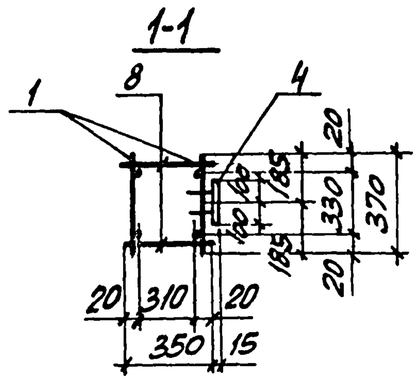

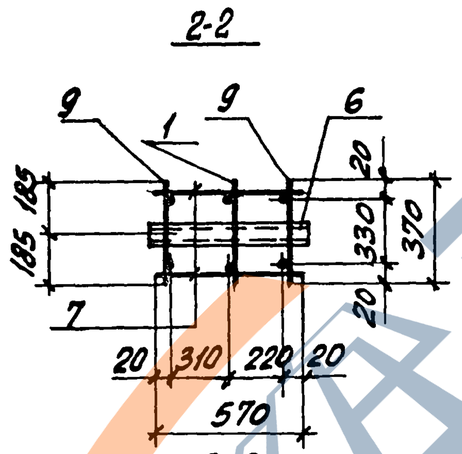

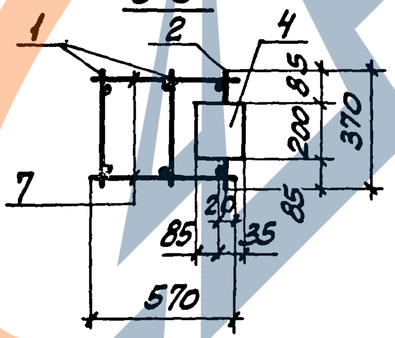

Арматура класса А-I по ГОСТ 5781-82.

Марка каркаса	Поз.	Наименование	Кол.	Обозначение документа	Масса каркаса, кг
КП126-1	1	Каркас Кр202-1	2	3.015-1/82.II-5-241	125,5
	2	Кр179-3	1	-229	
	3	Изделие закладное МН1-31	1	3.400-6/76 л.20	
	4	МН1-19	2	л.19	
	5	М4	1	3.015-1/82 вып.II-3 л.73	
	6	М7	1		
	7	ф6AI, ℓ=570; 0,13кг	50	без черт.	
	8	ф6AI, ℓ=350; 0,08кг	12		
	9	ф6AI, ℓ=370; 0,08кг	4		

Нач.отд.	Бродский		
Н.контр.	Зорин		
Гл.конст.	Зорин		
Рук.гр.	Шахновский		
Разраб.	Боднянская		
Рассчит.	Петраш		
Исполн.	Литвиненко		
Провер.	Боднянская		

3.015-1/82.II-5-75

Каркас КП126-1

Стадия	Лист	Листов
Р	1	2

Харьковский Промстройниипроект

Инв.№ подл. | Подпись и дата | Взам.инв.№

Инв.№ подл. | Подпись и дата | Взам.инв.№

3.015-1/82.II-5-75 Лист 2

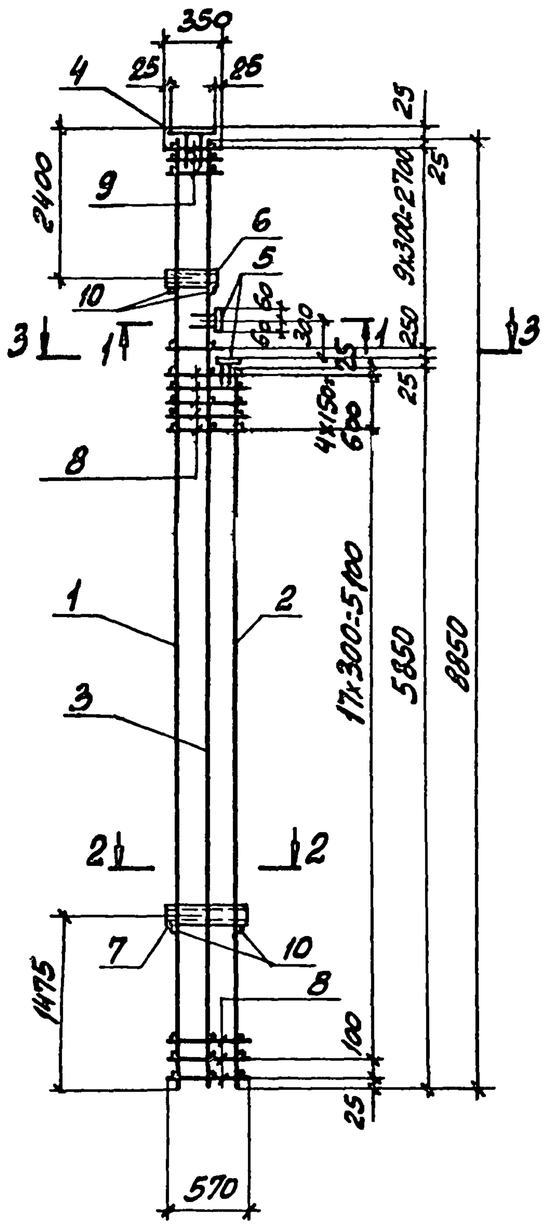

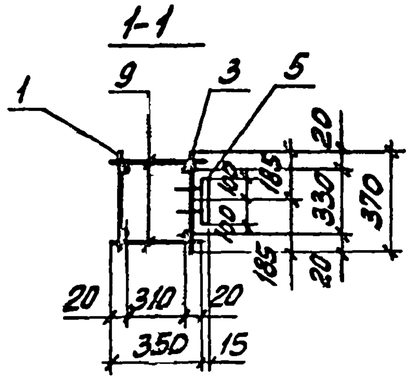

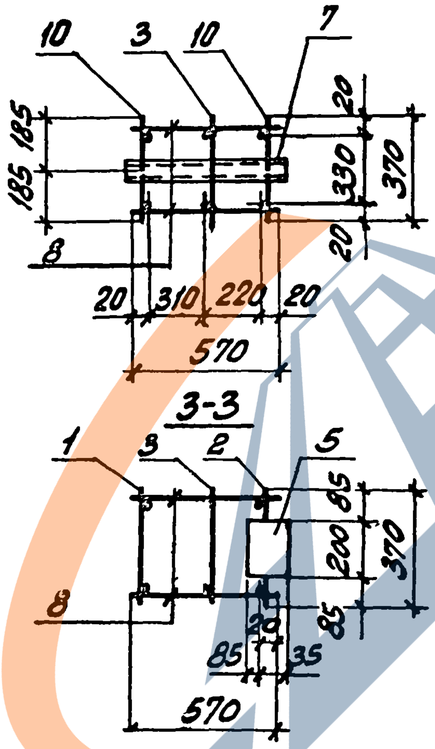

Арматура класса А-I по ГОСТ 5781-82.

Марка каркаса	Поз.	Наименование	Кол.	Обозначение документа	Масса каркаса, кг
КП127-1	1	Каркас Кр172-2	1	3.015-1/82 II-5-224	142,1
	2	Кр176-3	1	- 226	
	3	Кр174-2	1	- 225	
	4	Изделие закладное МН1-31	1	3.400-6/76 л.20	
	5	МН1-19	2	л.19	
	6	М4	1	3.015-1/82 вып. II-3.93	
	7	М7	1		
	8	ф6АI, ℓ=570; 0,13кг	46	без черт.	
	9	ф6АI, ℓ=350; 0,08кг	20		
	10	ф6АI, ℓ=370; 0,08кг	4		

Нач.отд.	Бродский		
Гл.контр.	Зорин		
Гл.констр.	Зорин		
Рук. гр.	Шахновский		
Разраб.	Боднанская		
Рассчит.	Петраш		
Испол.	Литвиненко		
Провер.	Боднанская		

3.015-1/82.II-5-76

Каркас КП127-1

Стадия	Лист	Листов
Р	1	2

ХАРЬКОВСКИЙ ПРОМСТРОЙНИИПРОЕКТ

Инв.№ подл. | Подпись и дата | Взам. инв.№

3.015-1/82.II-5-76

Лист 2

23376-02 83

https://zavodjbi.com/

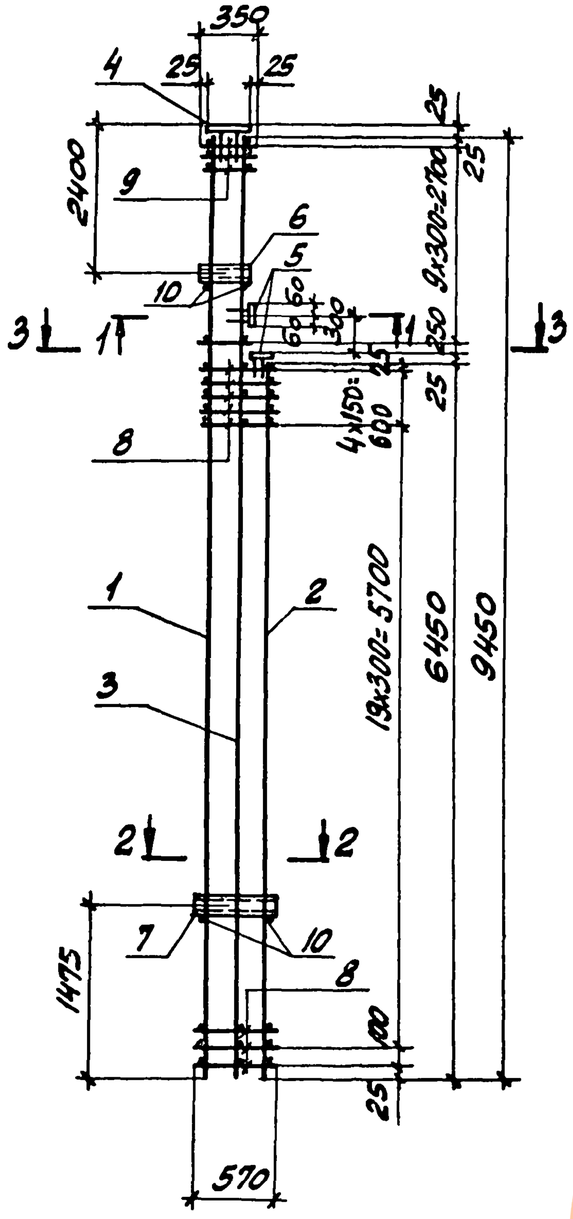

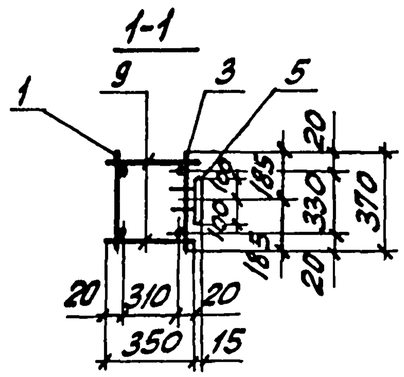

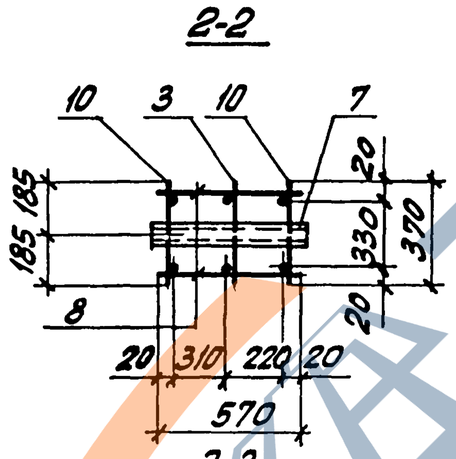

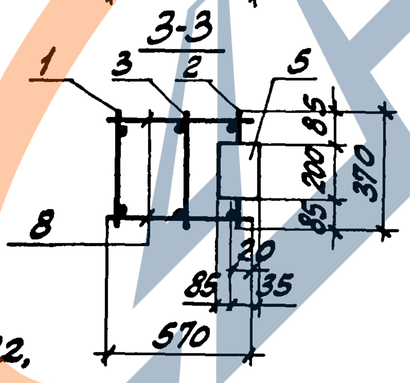

Арматура класса А-I по ГОСТ 5781-82,

Марка каркаса	Поз.	Наименование	Кол.	Обозначение документа	Масса каркаса, кг
КП128-1	1	Каркас Кр189-1	1	3.015-1/82.II-5-234	170,1
	2	Кр179-2	1	- 229	
	3	Кр192-2	1	- 235	
	4	Изделие закладное МН1-31	1	3.400-6/76 л. 20	
	5	МН1-19	2	л. 19	
	6	М4	1	3.015-1/82 вып.II-3 л.73	
	7	М7	1		
	8	ф6AI, ℓ=570; 0,13 кг	50	без черт.	
	9	ф6AI, ℓ=350; 0,08 кг	20		
	10	ф6AI, ℓ=370; 0,08 кг	4		

Нач.отд.	Бродский		
Н.контр.	Зорин		
Гл.конст.	Зорин		
Рук. гр.	Шахновский		
Разраб.	Боднянская		
Рассчит.	Петраш		
Исполн.	Литвиненко		
Провер.	Боднянская		

3.015-1/82.II-5-77

КАРКАС КП128-1

Стадия	Лист	Листов
Р	1	2

ХАРЬКОВСКИЙ ПРОМСТРОЙНИИПРОЕКТ

Инв.№ подл. | Подпись и дата | Взам. инв.№

Инв.№ подл. | Подпись и дата | Взам. инв.№

3.015-1/82.II-5-77 Лист 2

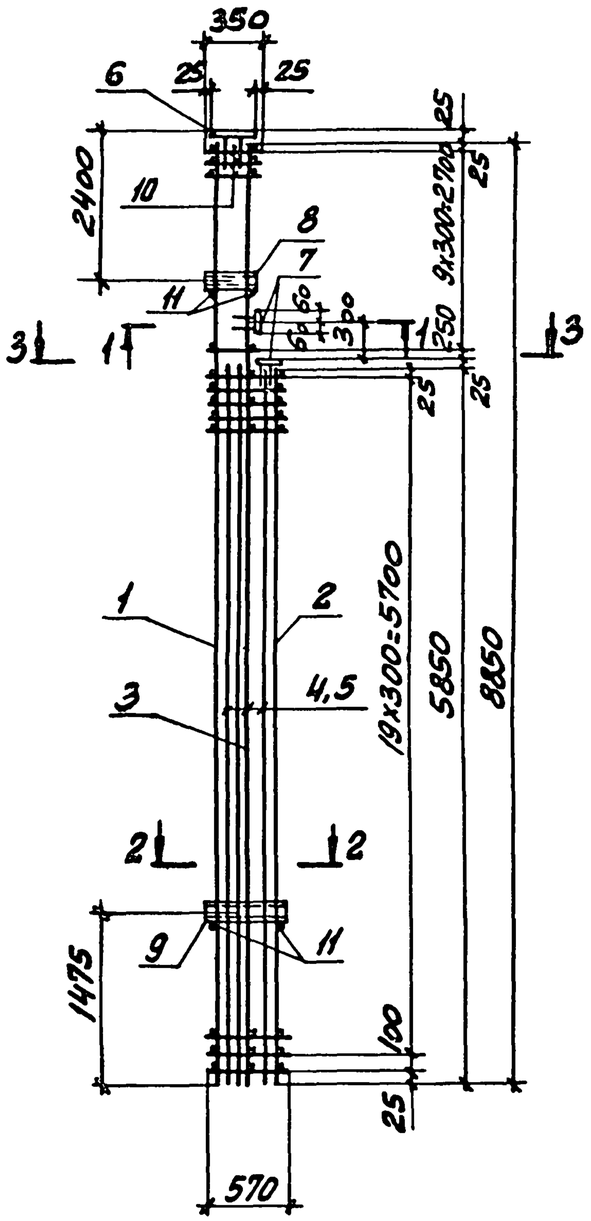

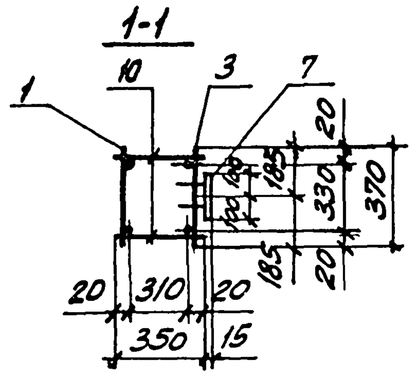

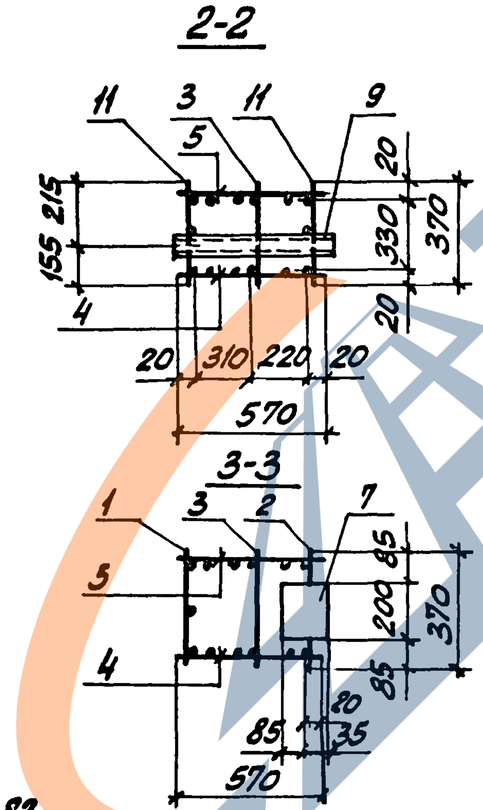

Арматура класса А-I по ГОСТ 5781-82.

Нач.отд.	Бродский		
Н.контр.	Зорин		
Гл.конст.	Зорин		
Рук.гр.	Шахновский		
Разраб.	Боднянская		
Рассчит.	Петраш		
Исполн.	Литвиненко		
Провер.	Боднянская		

3.015-1/82.II-5-78

Каркас КП129-1

Стадия	Лист	Листов
Р	1	2

ХАРЬКОВСКИЙ ПРОМСТРОЙНИИПРОЕКТ

Марка каркаса	Поз.	Наименование	Кол.	Обозначение документа	Масса каркаса, кг
КП129-1	1	Каркас Кр149-1	1	3.015-1/82.II-5-205	250,7
	2	Кр167-1	1	-219	
	3	Кр174-2	1	-225	
	4	Кр162-2	1	-213	
	5	Кр162-2а	1	-213	
	6	Изделие закладное МН1-31	1	3.400-6/76 л.20	
	7	МН1-19	2	л.19	
	8	М4	1	3.015-1/82в.II-3 л.73	
	9	М7	1		
	10	ф6АI, ℓ=350; 0,08кг	20	Без черт.	
	11	ф6АI, ℓ=370; 0,08 кг	4		

Инв.№ подл. | Подпись и дата | Взам. инв.№

3.015-1/82.II-5-78

Лист 2

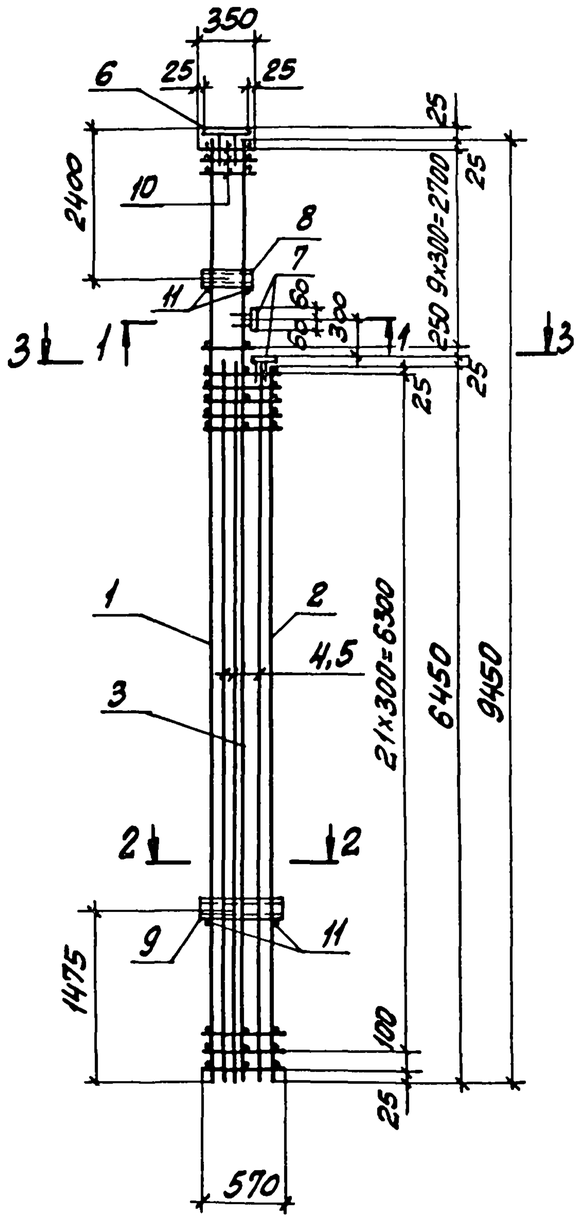

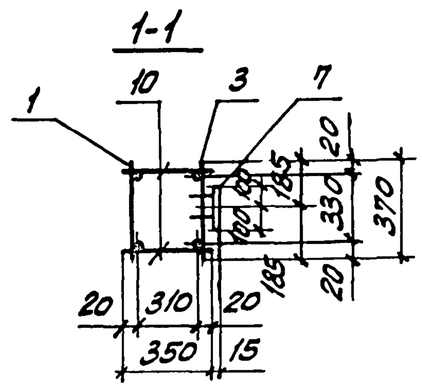

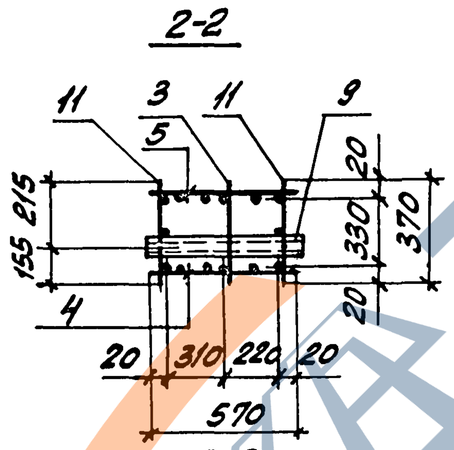

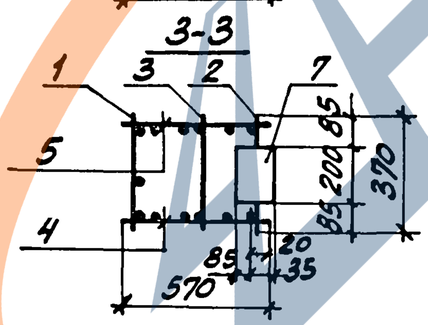

Арматура класса А-I по ГОСТ 5781-82.

Марка каркаса	Поз.	Наименование	Кол.	Обозначение документа	Масса каркаса, кг
КП 130-1	1	Каркас Кр 148-1	1	3.015-1/82. II-5-204	272,8
	2	Кр 169-5	1	-221	
	3	Кр 192-2	1	-235	
	4	Кр 163-2	1	-214	
	5	Кр 163-2а	1	-215	
	6	Изделие закладное МН1-31	1	3.400-6/76 л. 20	
	7	МН1-19	2	л. 19	
	8	М4	1	3.015-1/82 в. II-3 л. 73	
	9	М7	1		
	10	ф6 AI, l=350; 0,08 кг	20	Без черт.	
	11	ф6 AI, l=370; 0,08 кг	4		

Нач. отд.	Бродский		
Н. контр.	Зорин		
Гл. конст.	Зорин		
Рук. гр.	Шахновский		
Разраб.	Боднянская		
Рассчит.	Петраш		
Исполн.	Литвиненко		
Провер.	Боднянская		

3.015-1/82. II-5-79

Каркас КП130-1

Стадия	Лист	Листов
Р	1	2

Харьковский Промстройниипроект

3.015-1/82. II-5-79 Лист 2

23376-02 86

Инв. № подл. | Подпись и дата | Взам. инв. №

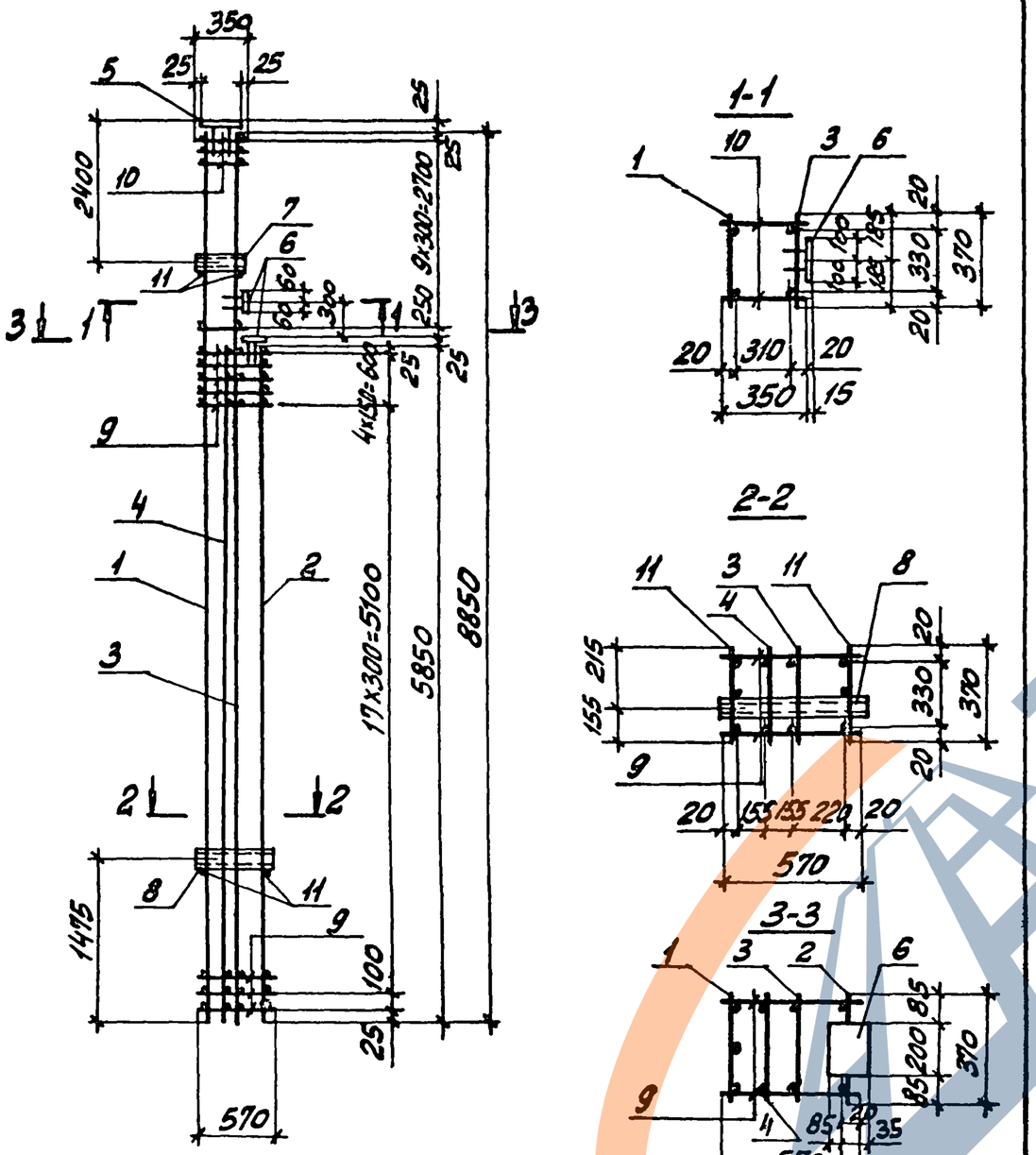

Арматура класса А-I по ГОСТ 5781-82.

Нач.отд.	Бродский			3.015-1/82.II-5-80			
Н.контр.	Зорин						
Гл.конст.	Зорин						
Рук.гр.	Шахновский			Каркас КП131-1	Стадия	Лист	Листов
Разраб.	Боднянская				Р	1	2
Рассчит.	Петраш				Харьковский Промстройниипроект		
Испол.н.	Литвиненко						
Провер.	Боднянская						

Марка каркаса	Поз.	Наименование	Кол.	Обозначение документа	Масса каркаса, кг
КП131-1	1	Каркас Кр150-1	1	3.015-1/82.II-5-206	234,0
	2	Кр168-1	1	-219	
	3	Кр174-2	1	-225	
	4	Кр177-3	1	-227	
	5	Изделие закладное МН1-31	1	3.400-6/76 л.20	
	6	МН1-19	2	л.19	
	7	М4	1	3.015-1/82.в.II-3.л.73	
	8	МТ	1		
	9	ф6AI, ℓ=570; 0,13 кг	46	Без черт.	
	10	ф6AI, ℓ=350; 0,08 кг	20		
	11	ф6AI, ℓ=370; 0,08 кг	4		

Инв.№ подл. | Подпись и дата | Взам.инв.№

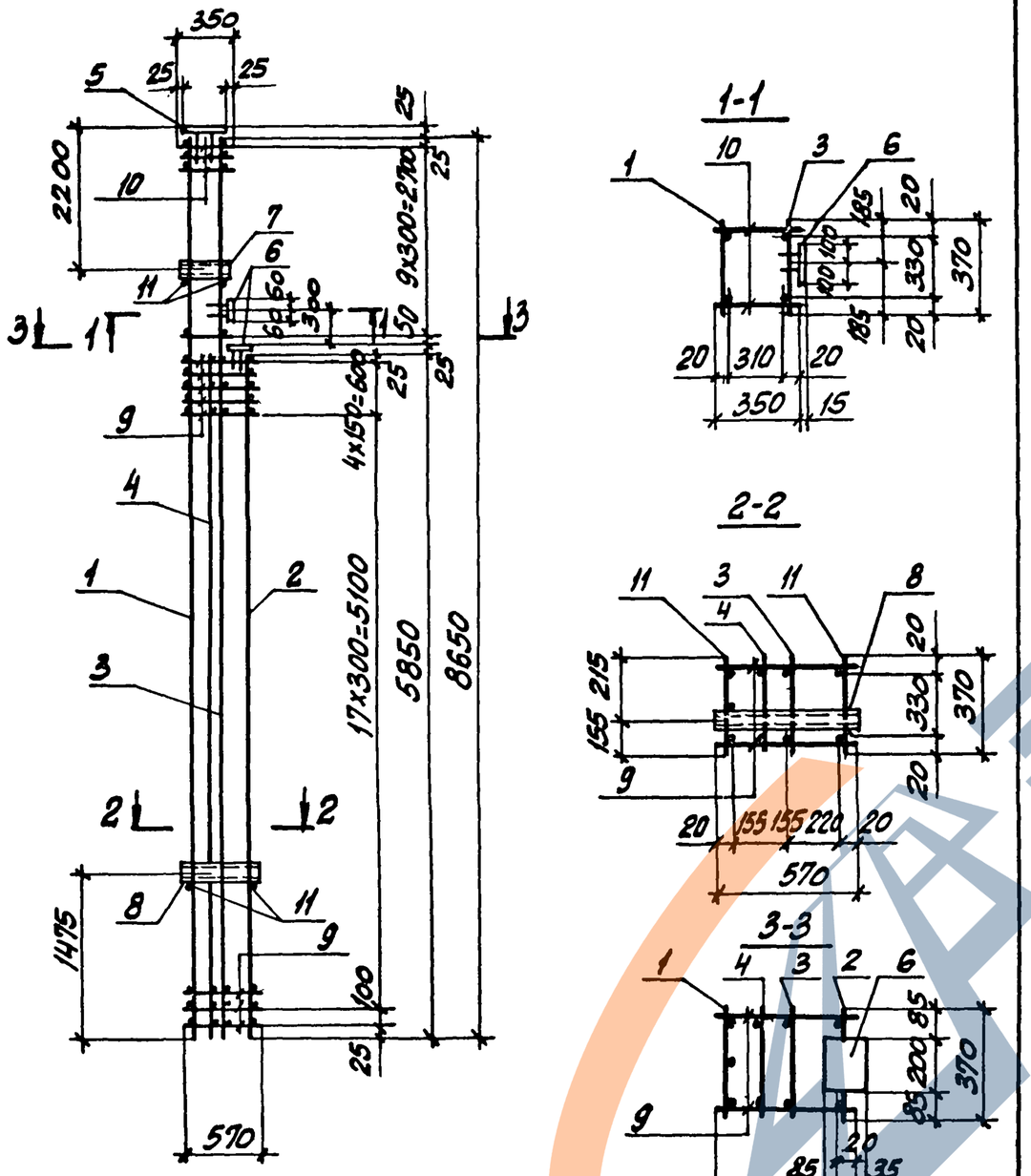

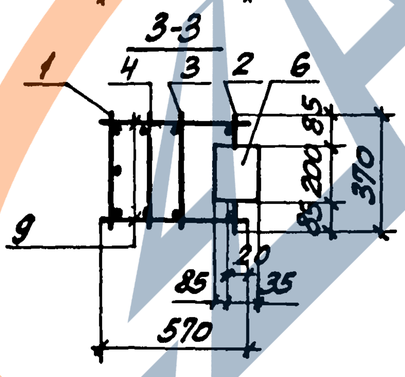

Арматура класса А-I по ГОСТ 5781-82,

Марка каркаса	Поз.	Наименование	Кол.	Обозначение документа	Масса каркаса, кг
КП132-1	1	Каркас Кр151-1	1	3.015-1/82.II-5-206	237,6
	2	Кр 168-1	1	- 219	
	3	Кр 175-1	1	- 225	
	4	Кр 177-3	1	- 227	
	5	Изделие закладное МН1-31	1	3.400-6/76 л.20	
	6	МН1-19	2	л.19	
	7	М4	1	3.015-1/82в.II-3л.73	
	8	М7	1		
	9	ф8AI, ℓ=570; 0,23 кг	46	без черт.	
	10	ф8AI, ℓ=350; 0,14 кг	20		
	11	ф8AI, ℓ=370; 0,15 кг	4		

Нач. отд.	Бродский		
Н. контр.	Зорин		
Гл. конст.	Зорин		
Рук. гр.	Шахновский		
Разраб.	Боднянская		
Рассчит.	Петраш		
Исполн.	Литвиненко		
Провер.	Боднянская		

3.015-1/82.II-5-81

Каркас КП132-1

Стадия	Лист	Листов
Р	1	2

ХАРЬКОВСКИЙ ПРОМСТРОЙНИИПРОЕКТ

Взам. инв.№ | Подпись и дата | Инв.№ подл.

Взам. инв.№ | Подпись и дата | Инв.№ подл.

3.015-1/82.II-5-81 Лист 2

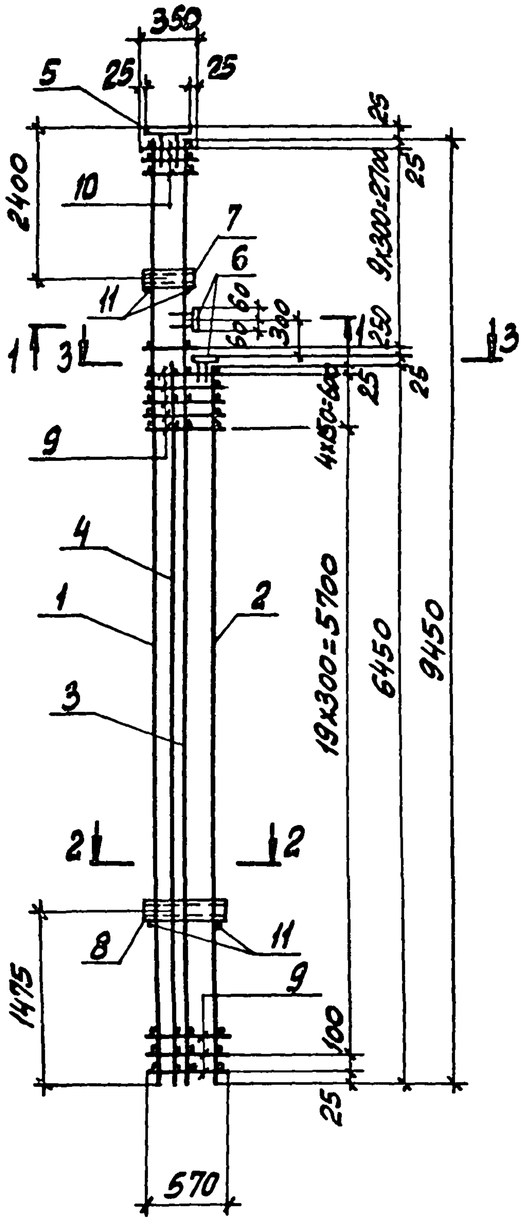

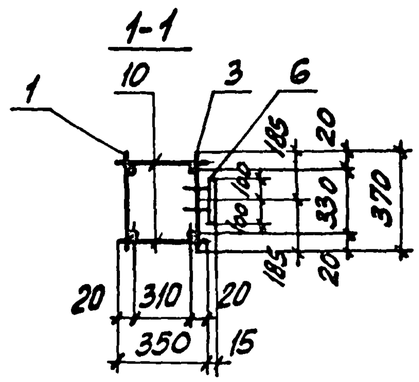

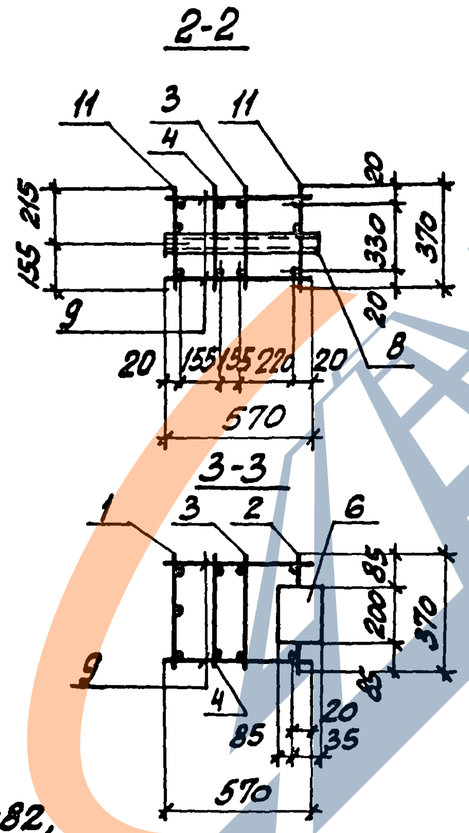

Арматура класса А-I по ГОСТ 5781-82.

Марка каркаса	Поз.	Наименование	Кол.	Обозначение документа	Масса каркаса, кг
КП133-1	1	Каркас Кр148-2	1	3.015-1/82.II-5-204	261,5
	2	Кр166-1	1	-218	
	3	Кр192-2	1	-235	
	4	Кр165-1	1	-217	
	5	Изделие закладное МН1-31	1	3.400-6/76 л.20	
	6	МН1-19	2	л.19	
	7	МН4	1	3.015-1/82в.II-3 л.73	
	8	МТ	1		
	9	ф8AI, ℓ=570;	ℓ=0,23кг 50	Без черт.	
	10	ф8AI, ℓ=350;	ℓ=0,14кг 20		
	11	ф8AI, ℓ=370;	ℓ=0,15кг 4		

Нач.отд.	Бродский		
Н.контр.	Зорин		
Гл.конст.	Зорин		
Рук.гр.	Шаховский		
Разраб.	Боднянская		
Рассчит.	Петраш		
Исполн.	Литвиненко		
Провер.	Боднянская		

3.015-1/82.II-5-82

Каркас КП133-1

Стадия	Лист	Листов
Р	1	2

ХАРЬКОВСКИЙ ПРОМСТРОЙНИИПРОЕКТ

Инв.№подл. | Подпись и дата | Взам. инв.№

3.015-1/82.II-5-82 Лист 2

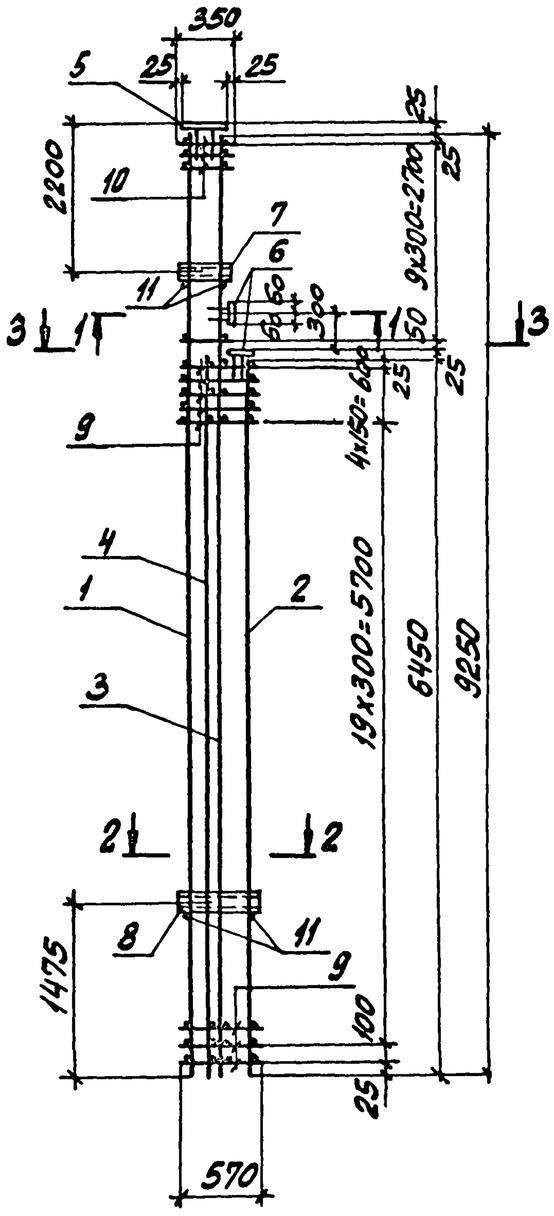

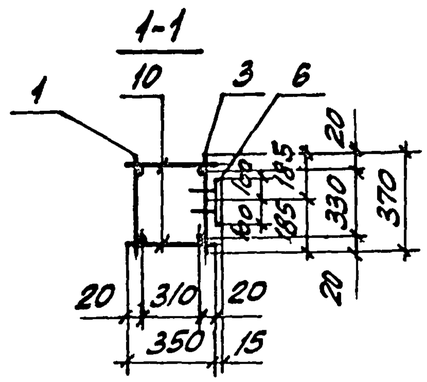

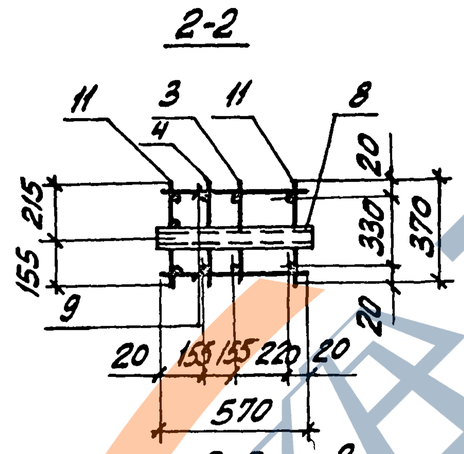

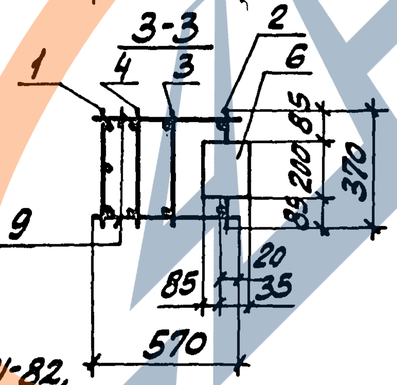

Арматура класса А-I по ГОСТ 5781-82.

Марка каркаса	Поз.	Наименование	Кол.	Обозначение документа	Масса каркаса, кг
КП134-1	1	Каркас Кр152-1	1	3.015-1/82.II-5-207	199,4
	2	Кр 169-1	1	-220	
	3	Кр 198-1	1	-238	
	4	Кр 178-1	1	-228	
	5	Изделие закладное МН1-31	1	3.400-6/76 л.20	
	6	МН1-19	2	л.19	
	7	М4	1	3.015-1/82в.II-3 л.73	
	8	М7	1		
	9	ф6AI, ℓ=570; 0,13кг	50	Без черт.	
	10	ф6AI, ℓ=350; 0,08кг	20		
	11	ф6AI, ℓ=370; 0,08кг	4		

Нач.отд.	Бродский	
Н.контр.	Зорин	
Гл.конст.	Зорин	
Рук.гр.	Шаховский	
Разраб.	Болнянская	
Рассчит.	Петраш	
Исполн.	Литвиненко	
Провер.	Болнянская	

3.015-1/82.II-5-83

Каркас КП134-1

Стадия	Лист	Листов
Р	1	2

ХАРЬКОВСКИЙ ПРОМСТРОЙНИИПРОЕКТ

Инв.№ подл. | Подпись и дата | Взам.инв.№

Инв.№ подл. | Подпись и дата | Взам.инв.№

3.015-1/82.II-5-83 Лист 2

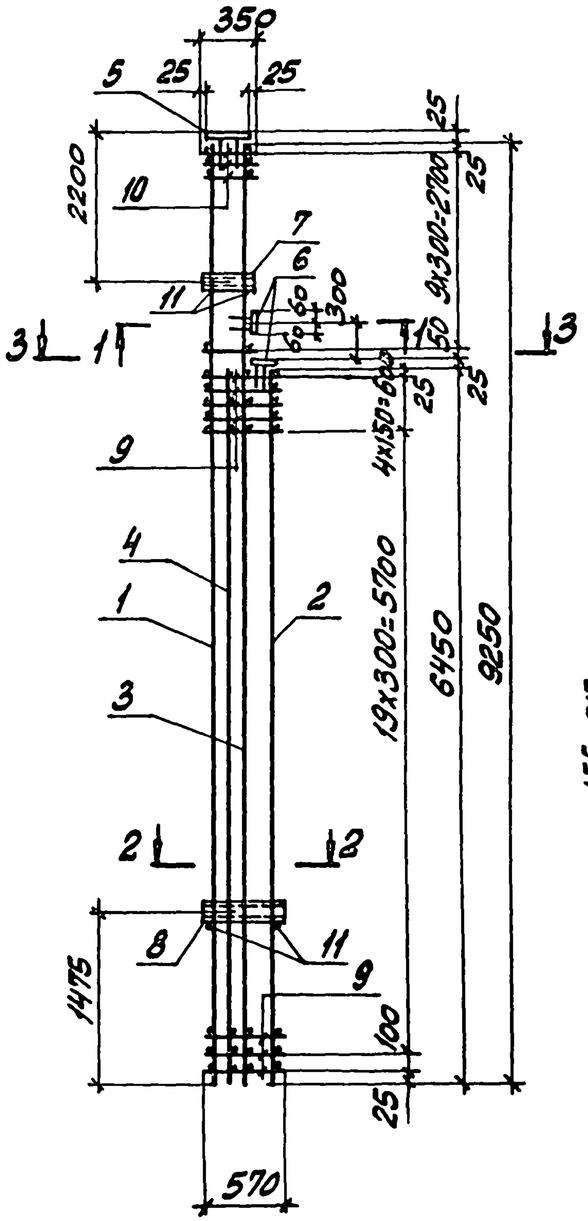

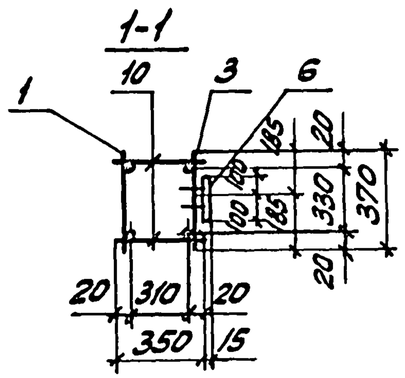

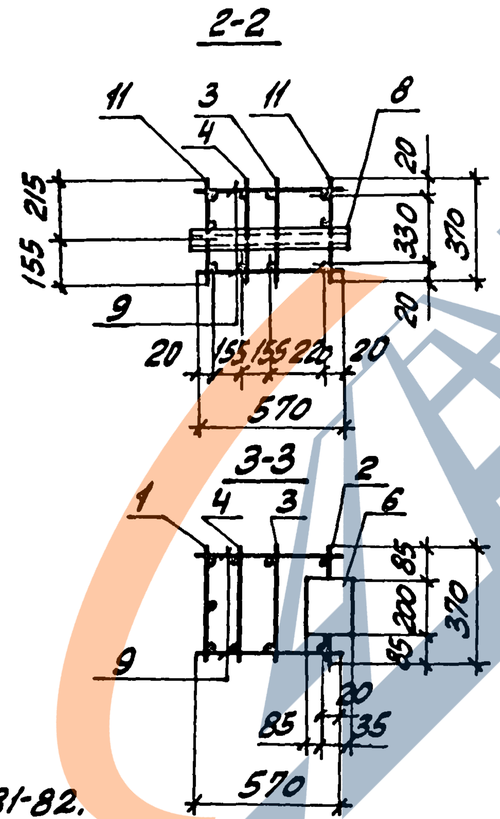

Арматура класса А-I по ГОСТ 5781-82.

Марка каркаса	Поз.	Наименование	Кол.	Обозначение документа	Масса каркаса, кг
КП135-1	1	Каркас Кр152-2	1	3.015-1/82.II-5-207	259,1
	2	Кр 169-4	1	-221	
	3	Кр 198-2	1	-238	
	4	Кр178-2	1	-228	
	5	Изделие закладное МН1-31	1	3.400-6/76 л.20	
	6	МН1-19	2	л.19	
	7	М4	1	3.015-1/82 в.II-3 л.73	
	8	М7	1		
	9	ф8AI, ℓ=570; 0,23кг	50	Без черт.	
	10	ф8AI, ℓ=350; 0,14кг	20		
	11	ф8AI, ℓ=370; 0,15кг	4		

Нач.отд.	Бродский		
Н.контр.	Зорин		
Гл.конст.	Зорин		
Рук.гр.	Шаховский		
Разраб.	Боднянская		
Рассчит.	Петраш		
Исполн.	Литвиненко		
Провер.	Боднянская		

3.015-1/82.II-5-84

Каркас КП135-1

Стадия	Лист	Листов
Р	1	2

ХАРЬКОВСКИЙ ПРОМСТРОЙНИИПРОЕКТ

Взам. инв.№ | Подпись и дата | Инв.№ подл.

3.015-1/82.II-5-84 Лист 2

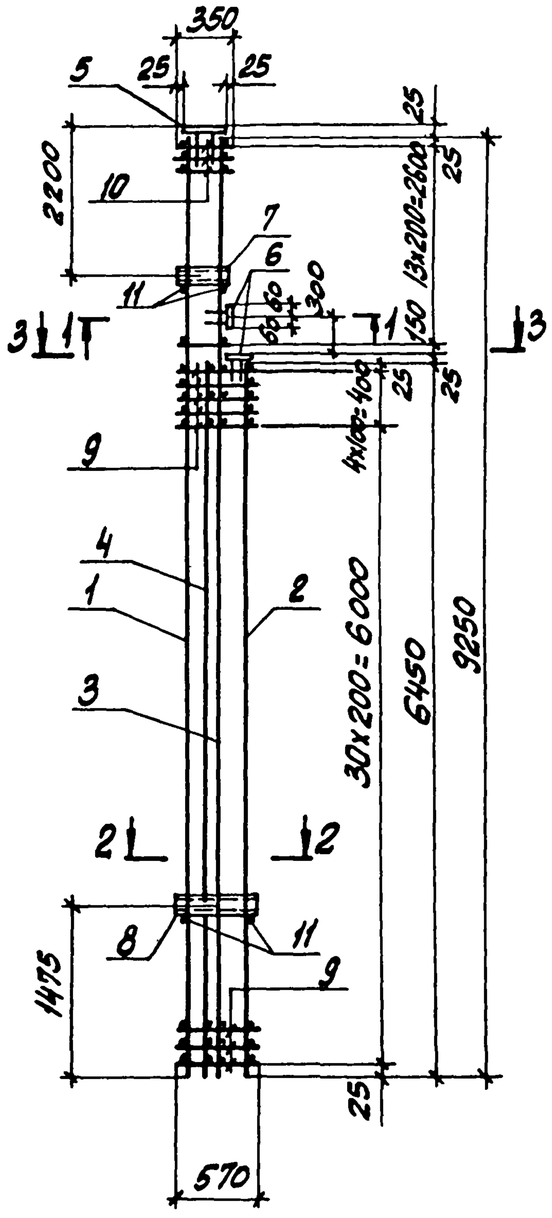

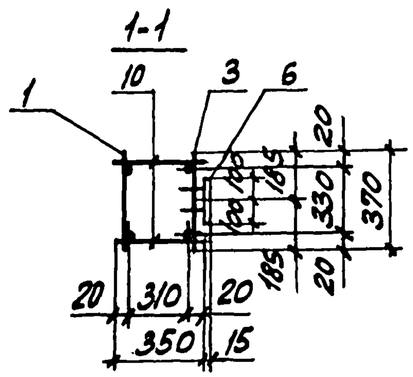

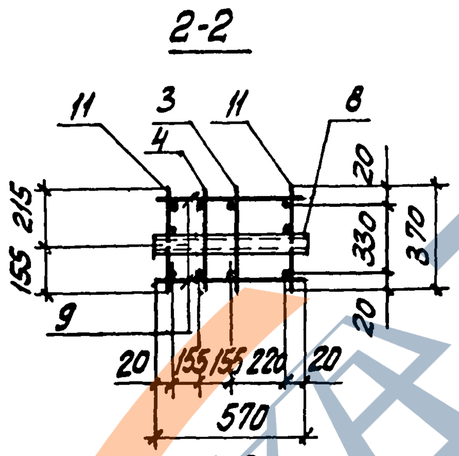

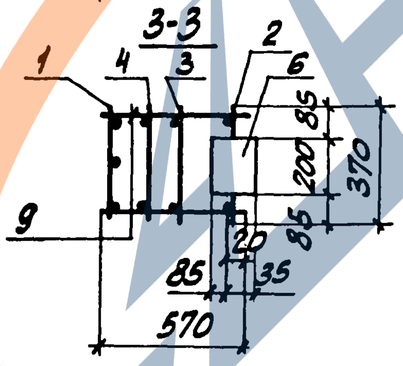

Арматура класса А-I по ГОСТ 5781-82,

Марка каркаса	Поз.	Наименование	Кол.	Обозначение документа	Масса каркаса, кг
КП136-1	1	Каркас Кр157-1	1	3.015-1/82.II-5-210	205,7
	2	Кр164-2	1	-216	
	3	Кр187-1	1	-233	
	4	Кр180-1	1	-230	
	5	Изделие закладное МН1-31	1	3.400-6/76 л.20	
	6	МН1-19	2	л.19	
	7	М4	1	3.015-1/82 в.II-3 л.73	
	8	М7	1		
	9	ф6АI, ℓ=570; 0,13кг	70	Без черт.	
	10	ф6АI, ℓ=350; 0,08кг	28		
	11	ф6АI, ℓ=370; 0,08кг	4		

Нач.отд.	Бродский		
Н.контр.	Зорин		
Гл.конст.	Зорин		
Рук.гр.	Шаховский		
Разраб.	Боднянская		
Рассчит.	Петраш		
Исполн.	Литвиненко		
Провер.	Боднянская		

3.015-1/82.II-5-85

Каркас КП136-1

Стадия	Лист	Листов
Р	1	2

ХАРЬКОВСКИЙ ПРОМСТРОЙНИИПРОЕКТ

Инв.№ подл. | Подпись и дата | Взам. инв.№

Инв.№ подл. | Подпись и дата | Взам. инв.№

3.015-1/82.II-5-85 Лист 2

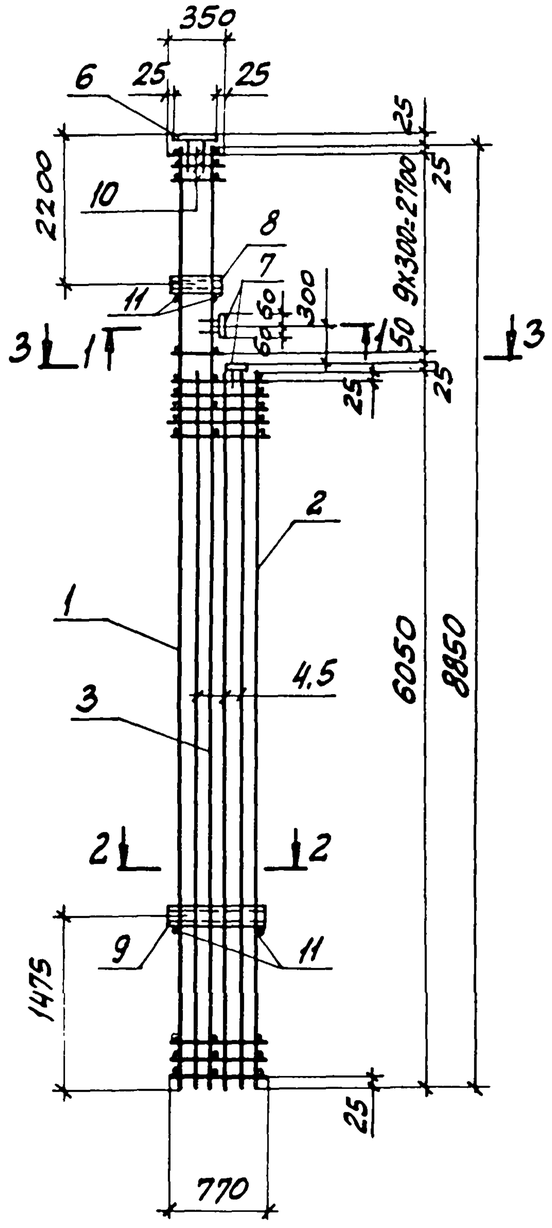

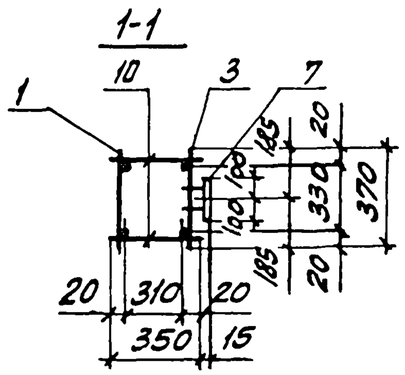

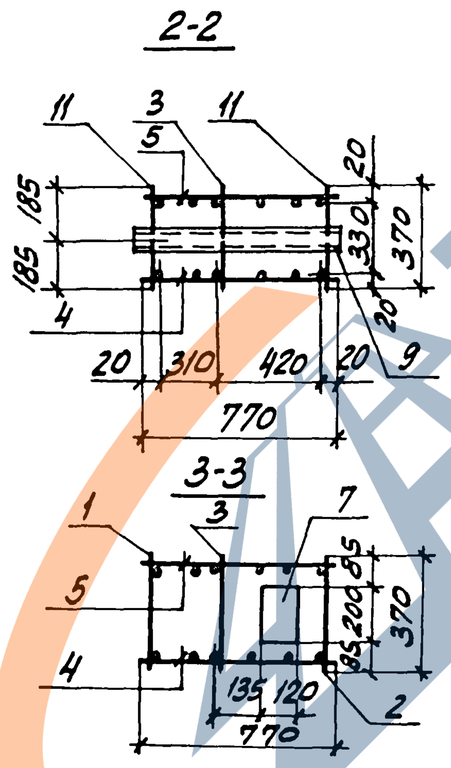

Арматура класса А-I по ГОСТ 5781-82.

Марка каркаса	Поз.	Наименование	Кол.	Обозначение документа	Масса каркаса, кг
КП137-1	1	Каркас Кр 194-1	1	3.015-1/82.II-5-236	297,7
	2	Кр 196-1	1	-237	
	3	Кр 174-1	1	-225	
	4	Кр 158-1	1	-211	
	5	Кр 158-1а	1	-211	
	6	Изделие закладное МН1-31	1	3.400-6/76 л. 20	
	7	МН1-19	2	л. 19	
	8	М4	1	3.015-1/82 В.II-3 л. 73	
	9	М7	1		
	10	ф8 АI, ℓ=350; 0,14 кг	20	БЕЗ ЧЕРТ.	
	11	ф8 АI, ℓ=370; 0,15 кг	4		

Нач. отд.	Бродский		
Н. контр.	Зорин		
Гл. конст.	Зорин		
Рук. гр.	Шахновский		
Разраб.	Боднянская		
Рассчит.	Петраш		
Исполн.	Литвиненко		
Провер.	Боднянская		

3.015-1/82.II-5-86

Каркас КП137-1

Стадия	Лист	Листов
Р	1	2

ХАРЬКОВСКИЙ ПРОМСТРОЙНИИПРОЕКТ

Инв. № подл. | Подпись и дата | Взам. инв. №

3.015-1/82.II-5-86 Лист 2

23376-02 93

Завод ЖБИ
https://zavodjbi.com/

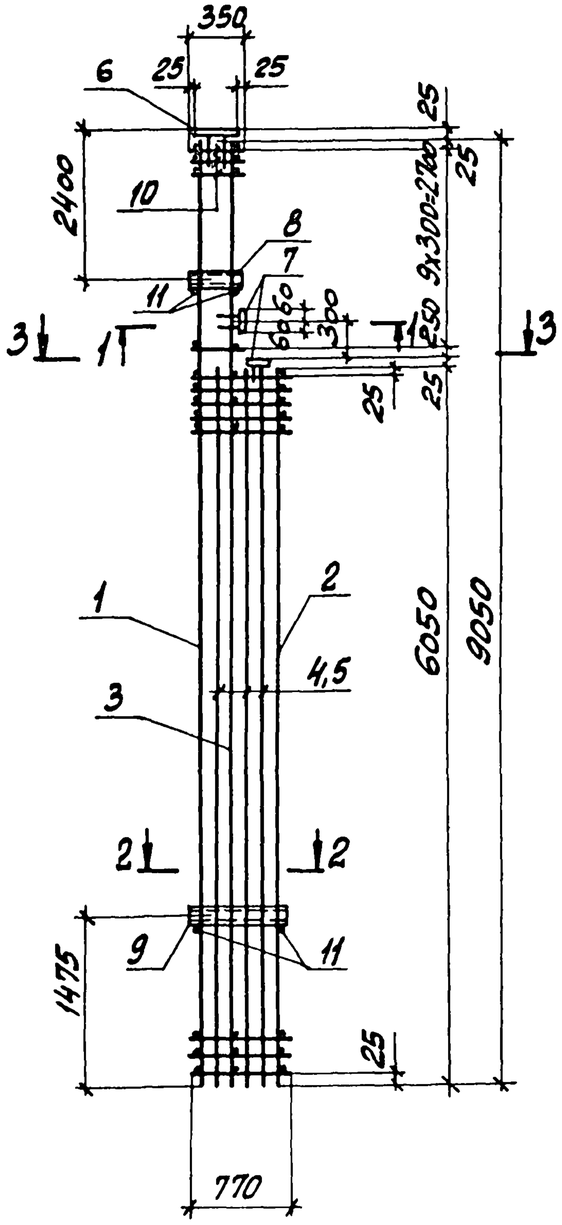

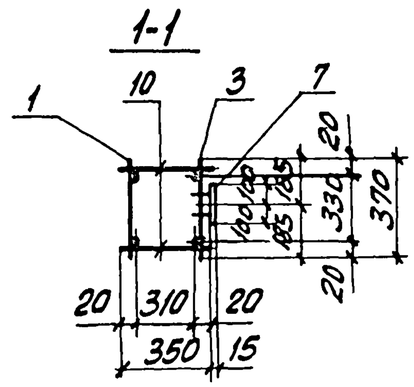

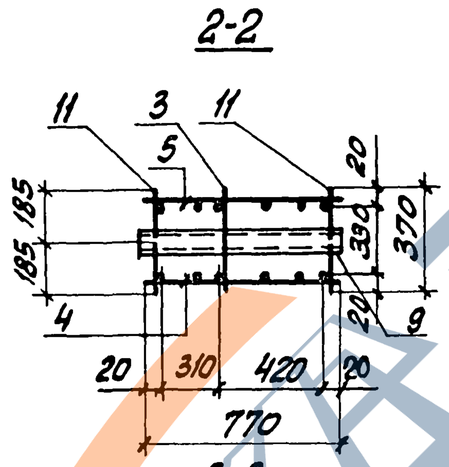

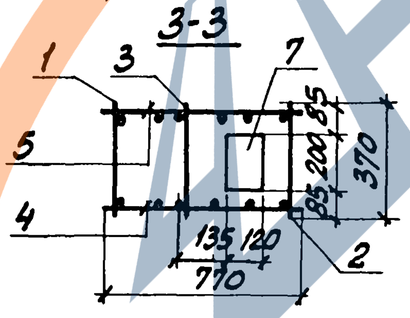

МАРКА КАРКАСА	ПОЗ.	НАИМЕНОВАНИЕ	КОЛ.	ОБОЗНАЧЕНИЕ ДОКУМЕНТА	МАССА КАРКАСА, КГ
КП138-1	1	КАРКАС КР195-1	1	3.015-1/82.II-5-236	294,1
	2	КР196-1	1	-237	
	3	КР188-1	1	-233	
	4	КР158-1	1	-211	
	5	КР158-1а	1	-211	
	6	ИЗДЕЛИЕ ЗАКЛАДНОЕ МН1-31	1	3.400-6/76 л.20	
	7	МН1-19	2	л.19	
	8	М4	1	3.015-1/82 в.II-3 л.73	
	9	М7	1		
	10	ф8 AI, ℓ=350; 0,14 кг	20	БЕЗ ЧЕРТ.	
	11	ф8 AI, ℓ=370; 0,15 кг	4		

Арматура класса А-I по ГОСТ 5781-82.

Нач.отд.	Бродский		
Н.контр.	Зорин		
Гл.конст.	Зорин		
Рук.гр.	Шахновский		
Разраб.	Бодянская		
Рассчит.	Петраш		
Исполн.	Литвиненко		
Провер.	Бодянская		

3.015-1/82.II-5-87

Каркас КП138-1

Стадия	Лист	Листов
Р	1	2

ХАРЬКОВСКИЙ ПРОМСТРОЙНИИПРОЕКТ

Инв.№ подл. | Подпись и дата | Взам.инв.№

Инв.№ подл. | Подпись и дата | Взам.инв.№

3.015-1/82.II-5-87 Лист 2

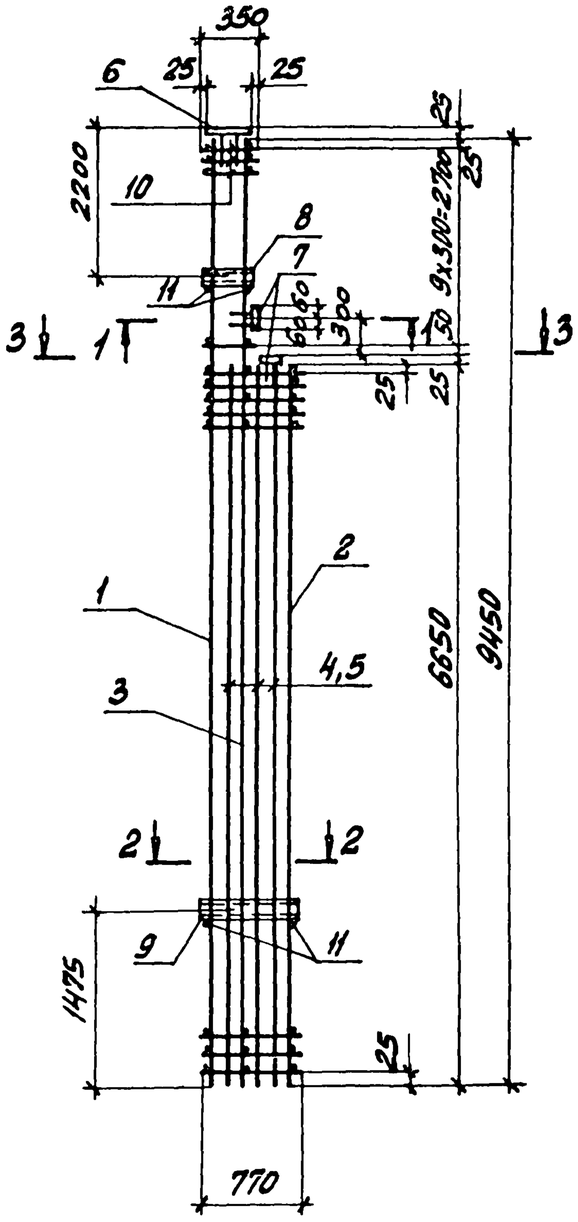

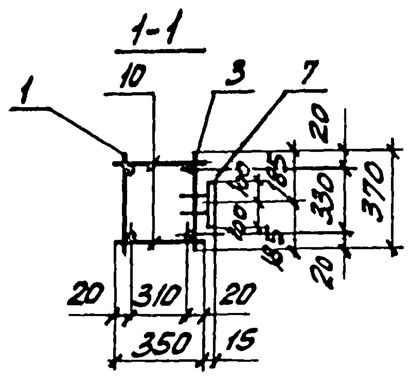

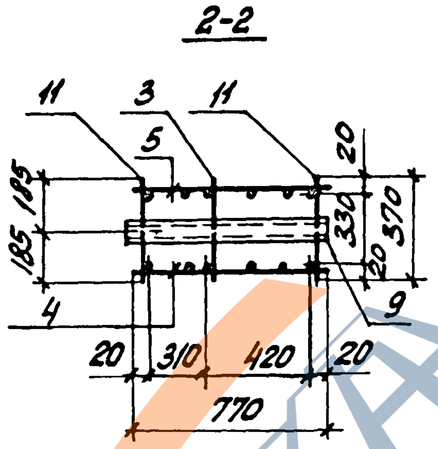

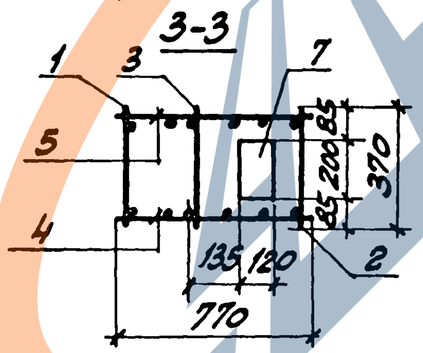

Арматура класса А-I по ГОСТ 5781-82.

Марка каркаса	Поз.	Наименование	Кол.	Обозначение документа	Масса каркаса, кг
КП139-1	1	Каркас Кр 190-1	1	3.015-1/82.II-5-234	320,8
	2	Кр 197-1	1	-237	
	3	Кр 192-1	1	-235	
	4	Кр 159-1	1	-211	
	5	Кр 159-1а	1	-211	
	6	Изделие закладное МН1-31	1	3.400-6/76 л.20	
	7	МН1-19	2	л.19	
	8	М4	1	3.015-1/82 в.II-3 л.73	
	9	М7	1		
	10	ф8АI, ℓ=350; 0,14 кг	20	Без черт.	
	11	ф8АI, ℓ=370; 0,15 кг	4		

Нач. отд.	Бродский		
Н. контр.	Зорин		
Гл. конст.	Зорин		
Рук. гр.	Шахновский		
Разраб.	Боднянская		
Рассчит.	Петраш		
Исполн.	Литвиненко		
Провер.	Боднянская		

3.015-1/82.II-5-88

Каркас КП 139-1

Стадия	Лист	Листов
Р	1	2

Харьковский Промстройниипроект

Инв. № подл. | Подпись и дата | Взам. инв. №

3.015-1/82.II-5-88 Лист 2

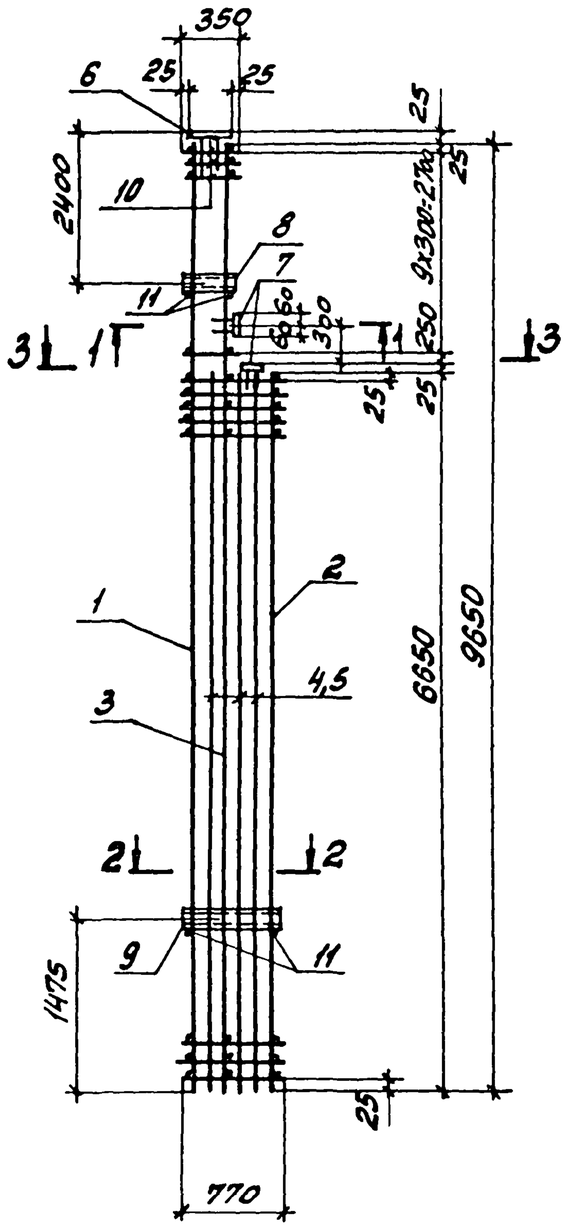

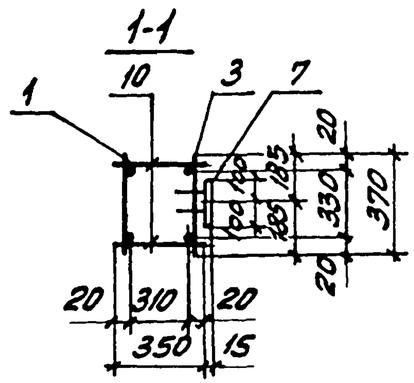

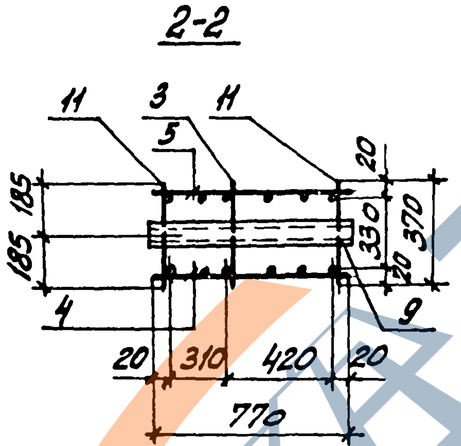

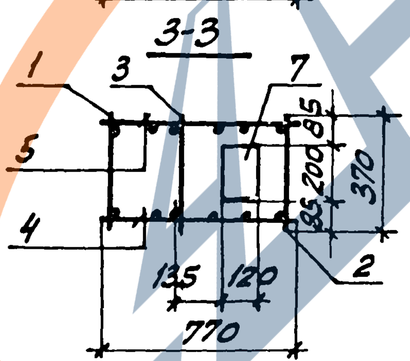

Арматура класса А-I по ГОСТ 5781-82,

Марка каркаса	Поз.	Наименование	Кол.	Обозначение документа	Масса каркаса, кг
КП140-1	1	Каркас Кр191-1	1	3.015-1/82.II-5-234	323,2
	2	Кр197-1	1	-237	
	3	Кр193-1	1	-235	
	4	Кр159-1	1	-211	
	5	Кр159-1а	1	-211	
	6	Изделие закладное МН1-31	1	3.400-6/76 л.20	
	7	МН1-19	2	л.19	
	8	МЧ	1	3.015-1/82в.II-3 л.73	
	9	М7	1		
	10	ф8АI, ℓ=350; 0,14 кг	20	Без черт.	
	11	ф8АI, ℓ=370; 0,15 кг	4		

Нач.отд.	Бродский	
Н.контр.	Зорин	
Гл.конст.	Зорин	
Рук.гр.	Шахновский	
Разраб.	Боднянская	
Рассчит.	Петраш	
Исполн.	Литвиненко	
Провер.	Боднянская	

3.015-1/82.II-5-89

Каркас КП140-1

Стадия	Лист	Листов
Р	1	2

ХАРЬКОВСКИЙ ПРОМСТРОЙНИИПРОЕКТ

Инв.№ подл. | Подпись и дата | Взам.инв.№

Инв.№ подл. | Подпись и дата | Взам.инв.№

3.015-1/82.II-5-89 Лист 2

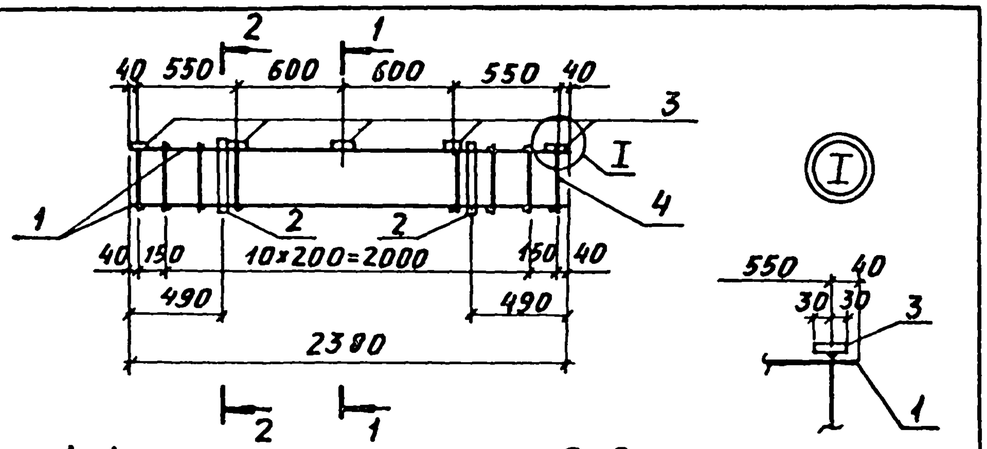

Марка каркаса	Поз.	Наименование	Кол.	Обозначение документа	Масса каркаса, кг
КП 141-1	1	Каркас Кр 204-1	2	3.015-1/82.II-5-242	21,3
	2	Изделие закладное М2	2	3.015-1/82 в.II-3л.73	
	3	МИ1-11	2	3.400-6/76 л.17	
	4	Ф6АI, ℓ=230; 0,05кг	26	БЕЗ ЧЕРТ.	

Арматура класса А-I по ГОСТ 5781-82

Нач.отд.	Бродский			3.015-1/82.II-5-90
Н.контр.	Зорин			
Гл.констр.	Зорин			
Рук. гр.	Шахновский			Каркас КП141-1
Разраб.	Боднянская			Стадия: Р; Лист: ; Листов: 1
Рассчит.	Петраш			ХАРЬКОВСКИЙ ПРОМСТРОЙНИИПРОЕКТ
Исполн.	Петраш			
Проверил	Боднянская			

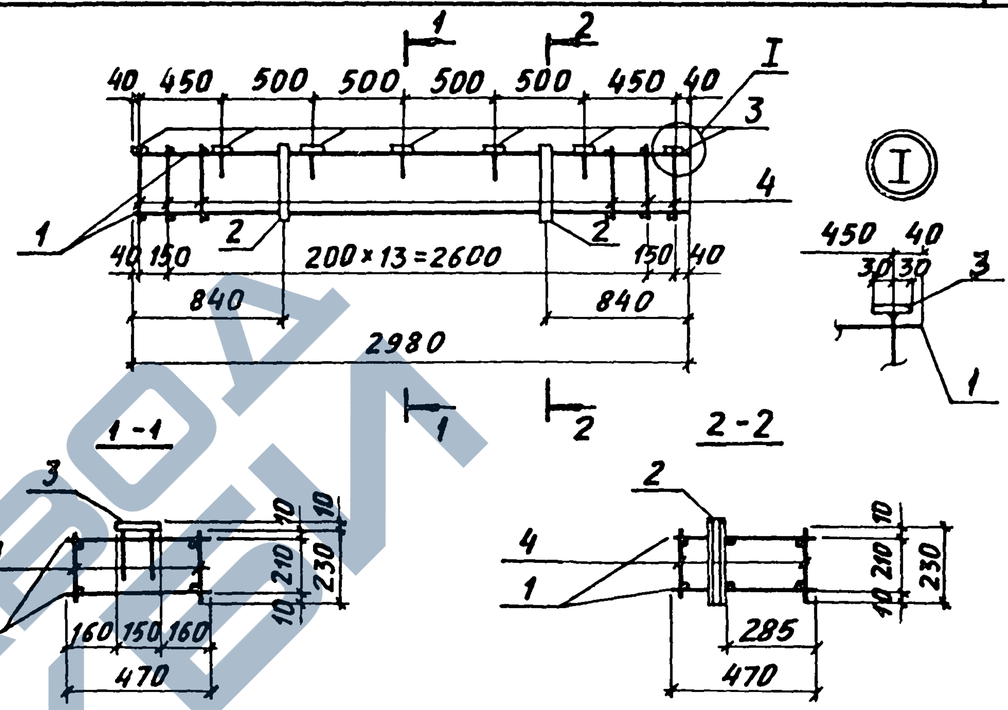

Марка каркаса	Поз.	Наименование	Кол.	Обозначение документа	Масса каркаса, кг
КП 142-1	1	Каркас Кр 205-1	2	3.015-1/82.II-5-243	26,6
	2	Изделие закладное М2	2	3.015-1/82 в.II-3л.73	
	3	МИ1-11	7	3.400-6/76 л.17	
	4	Ф6АI, ℓ=230; 0,05кг	32	БЕЗ ЧЕРТ.	

Арматура класса А-I по ГОСТ 5781-82

Нач.отд.	Бродский			3.015-1/82.II-5-91
Н.контр.	Зорин			
Гл.констр.	Зорин			
Рук. гр.	Шахновский			Каркас КП142-1
Разраб.	Боднянская			Стадия: Р; Лист: ; Листов: 1
Рассчит.	Петраш			ХАРЬКОВСКИЙ ПРОМСТРОЙНИИПРОЕКТ
Исполн.	Петраш			
Проверил	Боднянская			

Инв.№подл. | Подпись и дата | Взам.инв.№

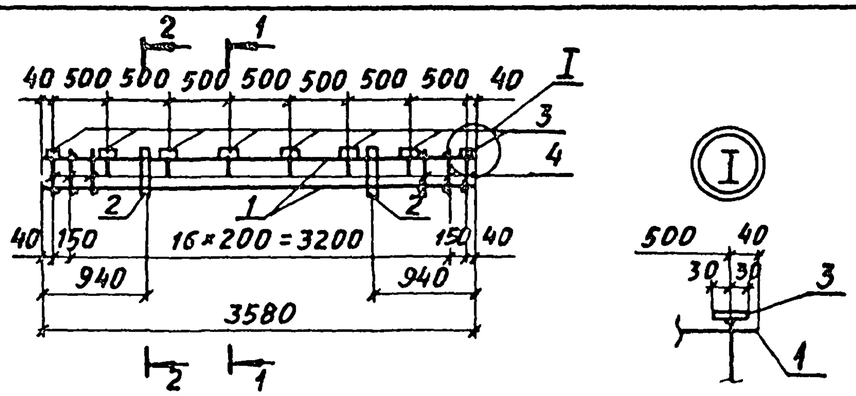

1-1

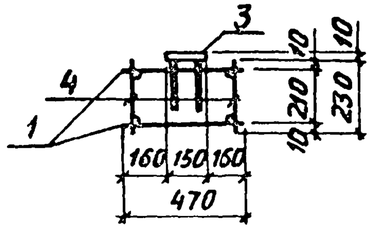

2-2

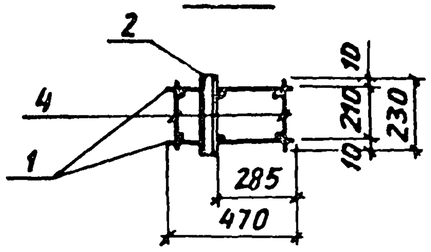

Марка каркаса	Поз.	Наименование	Кол.	Обозначение документа	Масса каркаса, кг
КП143-1	1	Каркас Кр 206-1	2	3.015-1/82.II-5-244	31,1
	2	Изделие закладное М2	2	3.015-1/82 в.II-3 л.73	
	3	МИ1-11	8	3.400-6/76 л.17	
	4	ф6АI, ℓ=230; 0,05кг	38	Без черт.	

Арматура класса А-I по ГОСТ 5781-82

Нач. отд.	Бродский			3.015-1/82.II-5-92		
Н. контр.	Зорин					
Гл. конст.	Зорин					
Рук. гр.	Шахновский			Каркас КП 143-1	Стадия	Лист	Листов
Разраб.	Боднянская				Р		1
Рассчит.	Петраш				ХАРЬКОВСКИЙ ПРОМСТРОЙНИИПРОЕКТ		
Исполн.	Петраш						
Проверил	Боднянская						

Инв. № подл. | Подпись и дата | Взам. инв. №

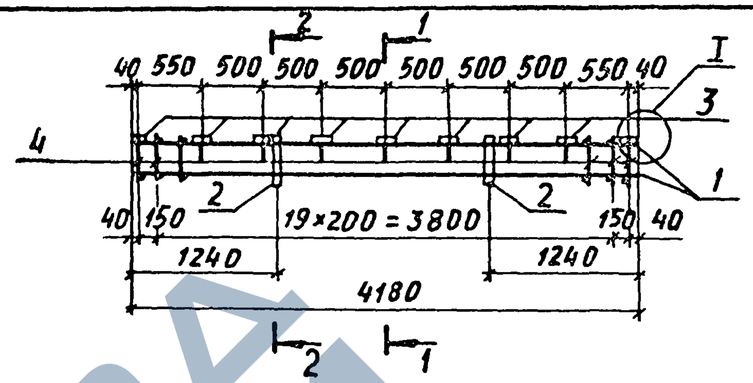

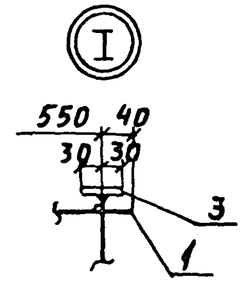

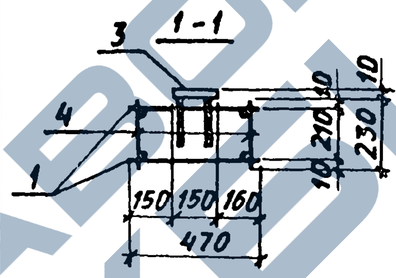

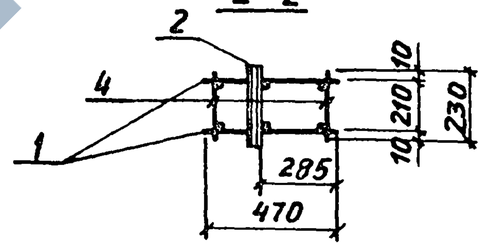

Марка каркаса	Поз.	Наименование	Кол.	Обозначение документа	Масса каркаса, кг
КП144-1	1	Каркас Кр 207-1	2	3.015-1/82.II-5-245	35,6
	2	Изделие закладное М2	2	3.015-1/82 в.II-3 л.73	
	3	МИ1-11	9	3.400-6/76 л.17	
	4	ф6АI, ℓ=230; 0,05, кг	44	Без черт.	

Арматура класса А-I по ГОСТ 5781-82

Нач. отд.	Бродский			3.015-1/82.II-5-93		
Н. контр.	Зорин					
Гл. констр.	Зорин					
Рук. гр.	Шахновский			Каркас КП 144-1	Стадия	Лист	Листов
Разраб.	Боднянская				Р		1
Рассчит.	Петраш				ХАРЬКОВСКИЙ ПРОМСТРОЙНИИПРОЕКТ		
Исполн.	Петраш						
Проверил	Боднянская						

Инв. № подл. | Подпись и дата | Взам. инв. №

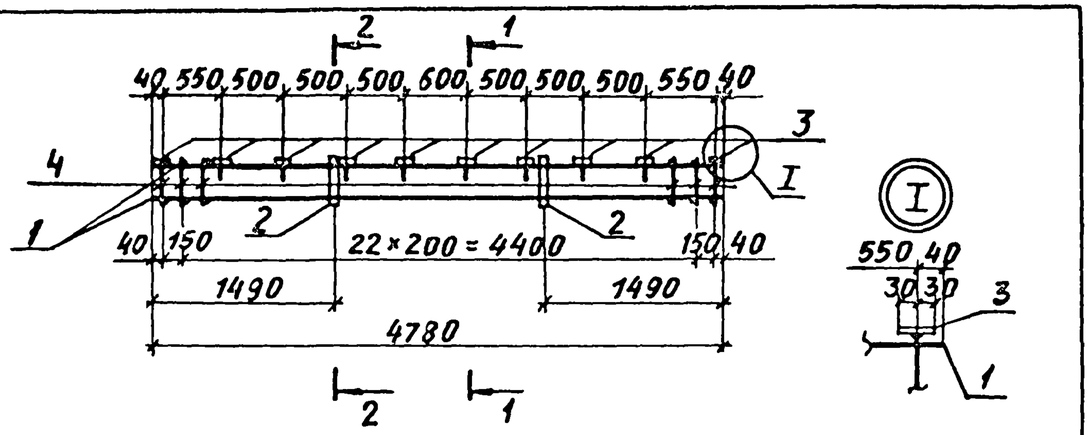

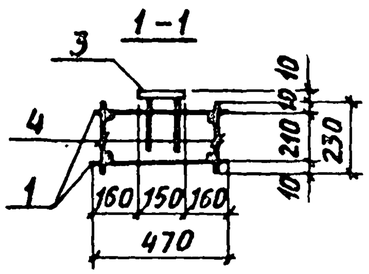

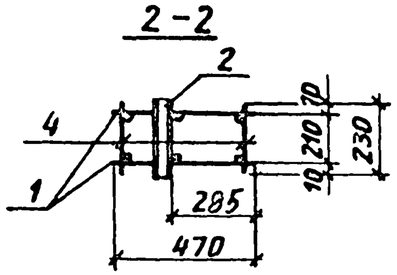

Марка каркаса	Поз.	Наименование	Кол.	Обозначение документа	Масса каркаса, кг
КП145-1	1	Каркас Кр 208-1	2	3.015-1/82.II-5-246	40,5
	2	Изделие закладное М2	2	3.015-1/82 в.II-3л.73	
	3	МИ1-11	10	3.400-6/76 л. 17	
	4	ф6AI, ℓ=230; 0,05 кг	50	БЕЗ ЧЕРТ.	

Арматура класса А-I по ГОСТ 5781-82

Нач. отд.	Бродский			3.015-1/82.II-5-94
Н. контр.	Зорин			
Гл. конст.	Зорин			
Рук. гр.	Шахновский			Каркас КП145-1
Разраб.	Боднянская			Стадия: Р; Лист: ; Листов: 1
Рассчит.	Петраш			ХАРЬКОВСКИЙ ПРОМСТРОЙНИИПРОЕКТ
Исполн.	Петраш			
Проверил	Боднянская			

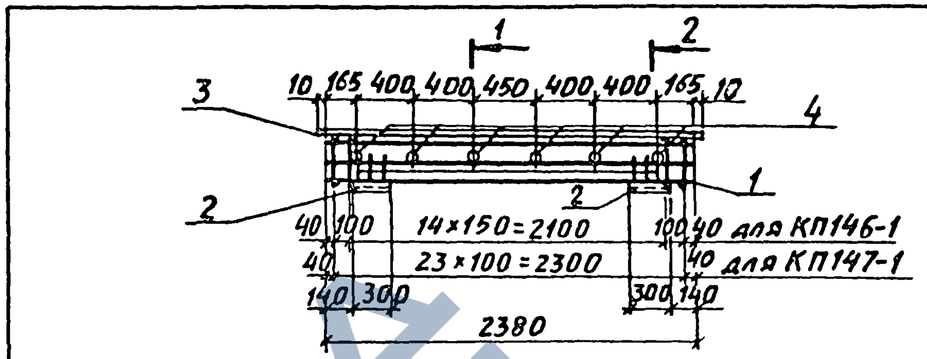

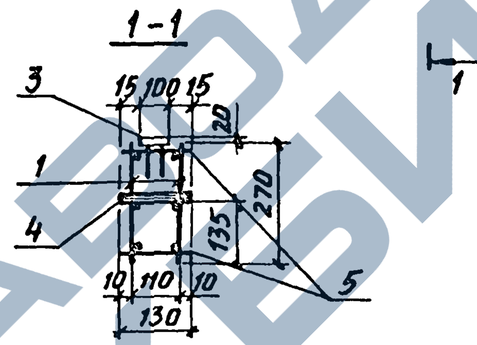

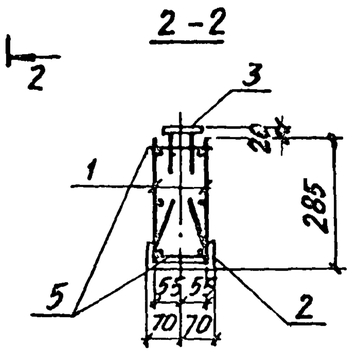

Марка каркаса	Поз.	Наименование	Кол.	Обозначение документа	Масса каркаса, кг
КП146-1	1	Каркас Кр 209-1	2	3.015-1/82.II-5-247	39,1
	2	Изделие закладное МИ4-13	2	3.400-6/76 л. 32	
	3	МИ1-7	2,4 п.м	3.400-6/76 л. 17	
	4	М1	6	3.015-1/82. в.II-3л.73	
	5	ф6AI, ℓ=130; 0,03кг	34	БЕЗ ЧЕРТ.	
КП147-1		Поз. 2...4 по КП146-1			49,1
	1	Каркас Кр 210-1	2	3.015-1/82. II-5-247	
	5	ф8AI, ℓ=130; 0,05кг	48	БЕЗ ЧЕРТ.	

Арматура класса А-I по ГОСТ 5781-82

Взам. инв. № | Подпись и дата | Инв. № подл.

Нач. отд.	Бродский			3.015-1/82.II-5-95
Н. контр.	Зорин			
Гл. конструктор	Зорин			
Рук. гр.	Шахновский			Каркас КП146-1, КП147-1
Разраб.	Боднянская			Стадия: Р; Лист: ; Листов: 1
Рассчит.	Петраш			ХАРЬКОВСКИЙ ПРОМСТРОЙНИИПРОЕКТ
Исполн.	Петраш			
Проверил	Боднянская			

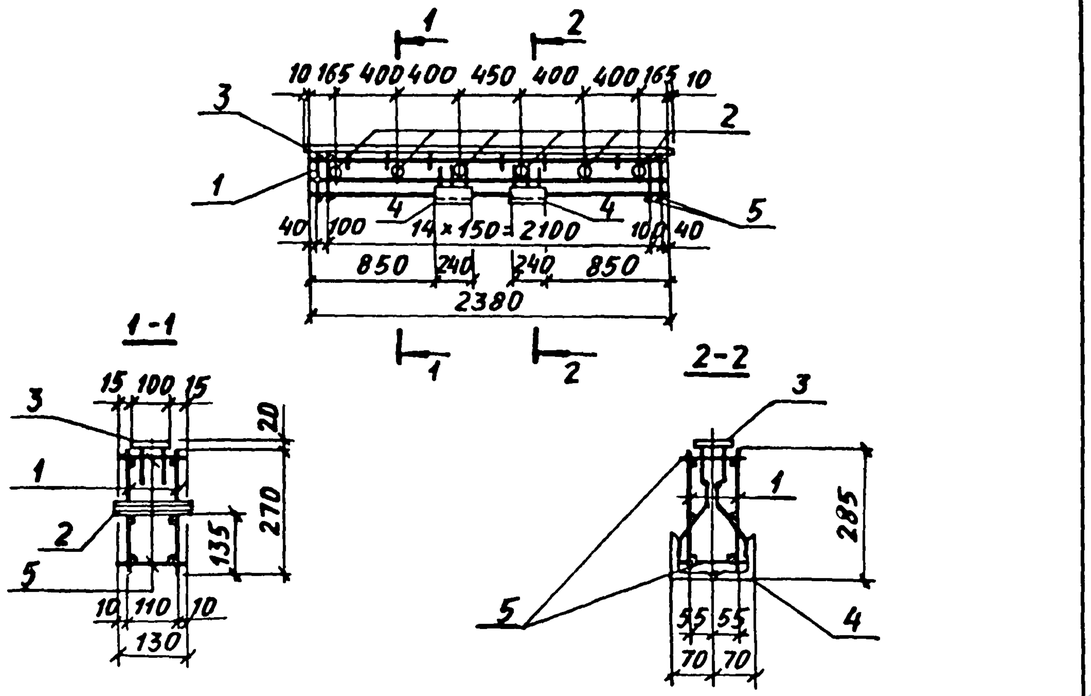

Марка каркаса	Поз.	Наименование	Кол.	Обозначение документа	Масса каркаса, кг
КП148-1	1	Каркас Кр 209-2	2	3.015-1/82.II-5-248	56,2
	2	Изделие закладное М1	6	3.015-1/82 в. II-3л.73	
	3	МИ1-7	2,4 п.м	3.400-6/76 л.17	
	4	МИ4-41	2	3.400-6/76 л. 37	
	5	ф 8AI, ℓ=130; 0,05кг	34	БЕЗ ЧЕРТ.	

Арматура класса А-I по ГОСТ 5781-82

Нач. отд.	Бродский		
Н. контр.	Зорин		
Гл. констр.	Зорин		
Рук. гр.	Шахновский		
Разраб.	Боднянская		
Рассчит.	Петраш		
Исполн.	Петраш		
Проверил	Боднянская		

3.015-1/82.II-5-96

Каркас КП148-1

Стадия	Лист	Листов
Р		1

ХАРЬКОВСКИЙ ПРОМСТРОЙНИИПРОЕКТ

Инв.№ подл. | Подпись и дата | Взам. инв.№

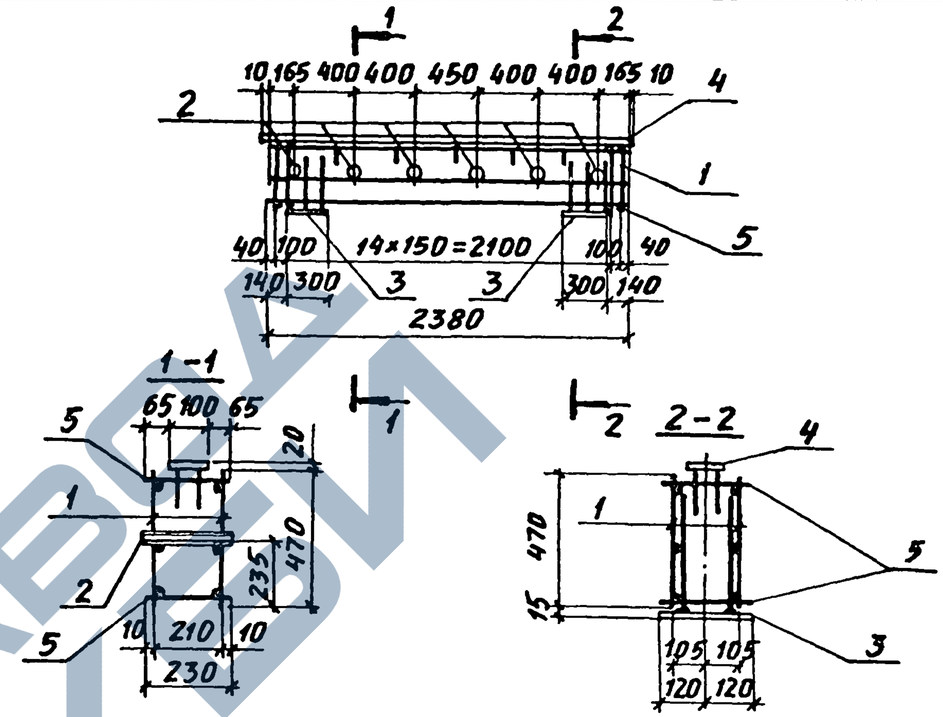

Марка каркаса	Поз.	Наименование	Кол.	Обозначение документа	Масса каркаса, кг
КП149-1	1	Каркас Кр 211-1	2	3.015-1/82.II-5-249	55,5
	2	Изделие закладное М2	6	3.015-1/82 в. II-3л.73	
	3	МИ1-30	2	3.400-6/16 л. 20	
	4	МИ1-8	2,4 п.м	3.400-6/76 л.17	
	5	ф 8AI, ℓ=230; 0,09кг	34	БЕЗ ЧЕРТ.	

Арматура класса А-I по ГОСТ 5781-82

Нач. отд.	Бродский		
Н. контр.	Зорин		
Гл. констр.	Зорин		
Рук. гр.	Шахновский		
Разраб.	Боднянская		
Рассчит.	Петраш		
Исполн.	Петраш		
Провер.	Боднянская		

3.015-1/82.II-5-97

Каркас КП149-1

Стадия	Лист	Листов
Р		1

ХАРЬКОВСКИЙ ПРОМСТРОЙНИИПРОЕКТ

Инв.№ подл. | Подпись и дата | Взам. инв.№

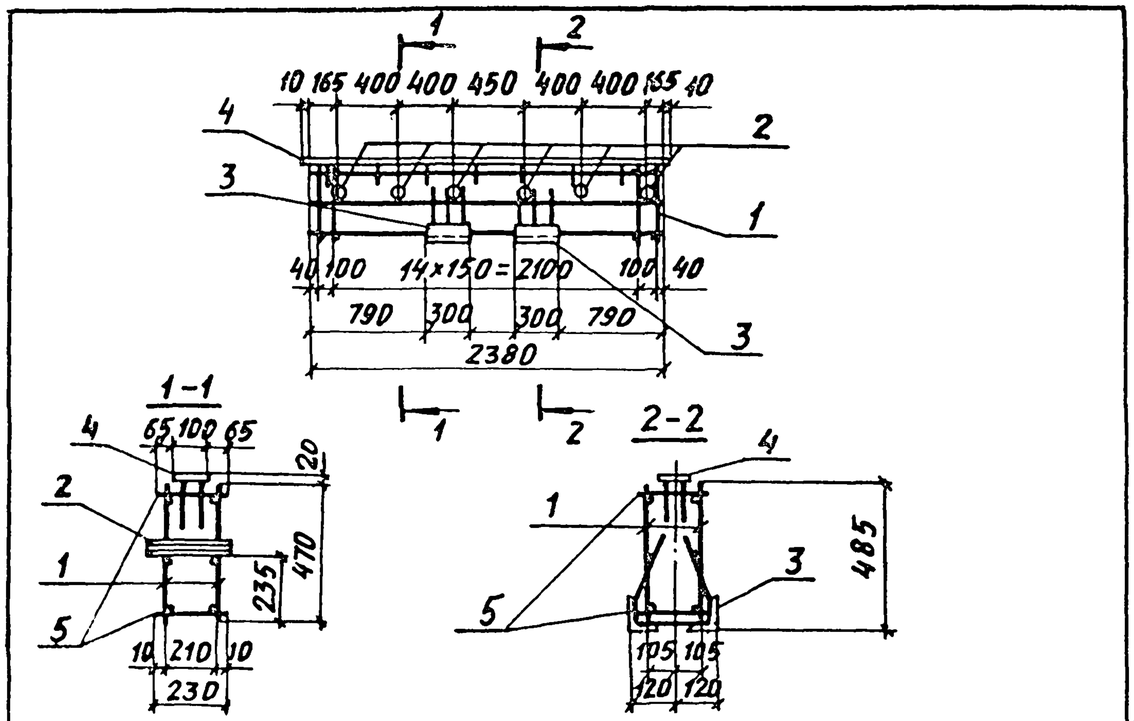

Марка каркаса	Поз.	Наименование	Кол.	Обозначение документа	Масса каркаса, кг
КП 150-1	1	Каркас Кр 211-2	2	3.015-1/82. II-5-249	67,9
	2	Изделие закладное М2	6	3.015-1/82 в. II-3л.73	
	3	МИ4-7	2	3.400-6/76 л. 31	
	4	МИ1-8	2,4 п.м	3.400-6/76 л. 17	
	5	ф8AI, ℓ=230; 0,09 кг	34	БЕЗ ЧЕРТ.	
КП 150-2		Поз. 2...5 по КП 150-1			71,1
	1	Каркас Кр 211-3	2	3.015-1/82 II-5-248	

Арматура класса A-I по ГОСТ 5781-82

Нач. отд.	Бродский			3.015-1/82.II-5-98
Н. контр.	Зорин			
Гл. констр.	Зорин			
Рук. гр.	Шахновский			Каркас КП 150-1, КП150-2
Разраб.	Боднянская			Стадия: Р; Лист: ; Листов: 1
Рассчит.	Петраш			ХАРЬКОВСКИЙ ПРОМСТРОЙНИИПРОЕКТ
Исполн.	Петраш			
Проверил	Боднянская			

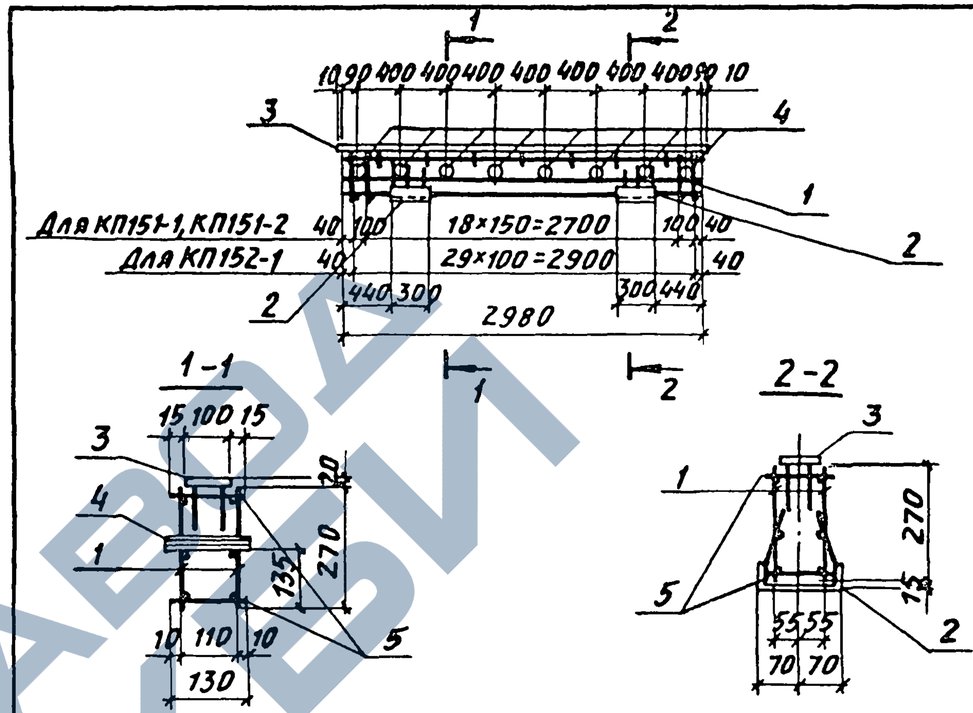

Марка каркаса	Поз.	Наименование	Кол.	Обозначение документа	Масса каркаса, кг
КП 151-1	1	Каркас Кр 212-1	2	3.015-1/82.II-5-250	46,7
	2	Изделие закладное МИ4-13	2	3.400-6/76 л. 32	
	3	МИ1-7	3,0 п.м	3.400-6/76 л. 17	
	4	М1	8	3.015-1/82 в. II-3л.73	
	5	ф6AI, ℓ=130; 0,03кг	42	БЕЗ ЧЕРТ.	
КП 151-2		Поз. 2... 4 по КП 151-1			54,2
	1	Каркас Кр 212-2	2	3.015-1/82. II-5-250	
	5	ф8AI, ℓ=130; 0,05 кг	42	БЕЗ ЧЕРТ.	
КП 152-1		Поз. 2...4 по КП 151-1			72,1
	1	Каркас Кр 213-1	2	3.015-1/82.II-5-251	
	5	ф10AI, ℓ=130; 0.08 кг	60	БЕЗ ЧЕРТ.	

Арматура класса A-I по ГОСТ 5781-82

Нач. отд.	Бродский			3.015-1/82.II-5-99
Н. контр.	Зорин			
Гл. констр.	Зорин			
Рук. гр.	Шахновский			Каркас КП151-1, КП151-2, КП152-1
Разраб.	Боднянская			Стадия: Р; Лист: ; Листов: 1
Рассчит.	Петраш			ХАРЬКОВСКИЙ ПРОМСТРОЙНИИПРОЕКТ
Исполн.	Петраш			
Проверил	Боднянская			

Инв. № подл. | Подпись и дата | Взам. инв. №

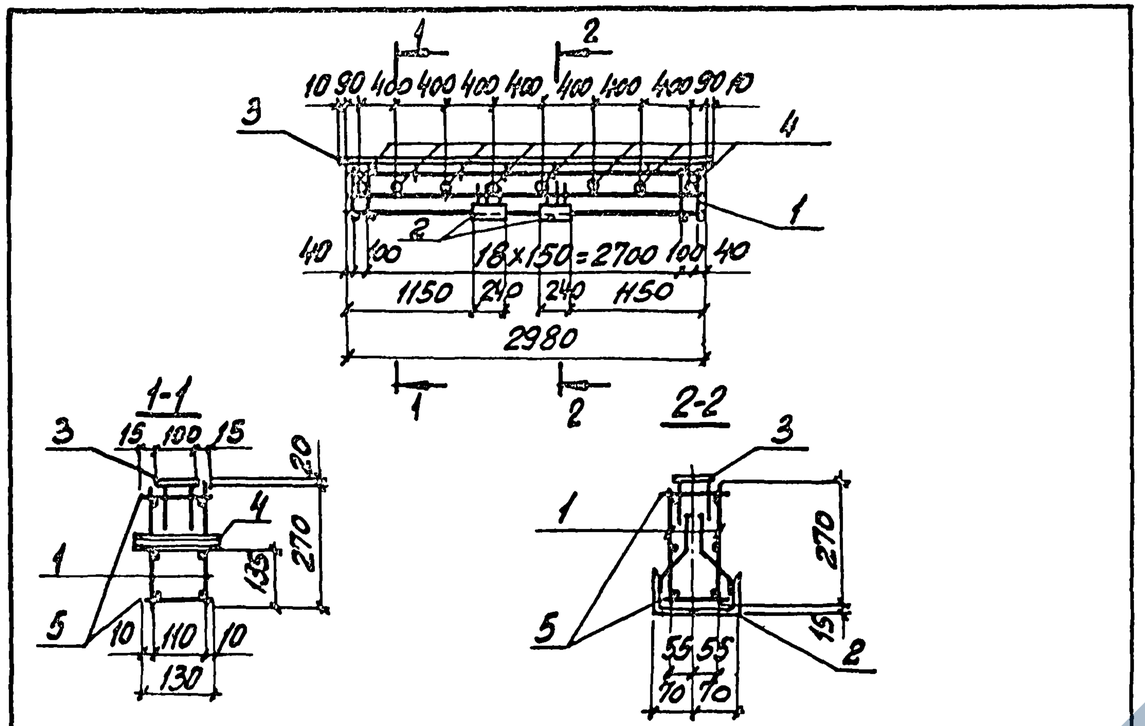

Марка каркаса	Поз.	Наименование	Кол.	Обозначение документа	Масса каркаса, кг
КП153-1	1	Каркас КР212-3	2	3.015-1/82.II-5-250	66,8
	2	Изделие закладное МН4-41	2	3.400-6/76 л. 37	
	3	МН1-7	30п.м	3.400-6/76 л.17	
	4	М1	8	3.015-1/82 в.II-3 л.73	
	5	ФВАI, ℓ=130; 0,05кг	42	БЕЗ ЧЕРТ.	

Арматура класса А-I по ГОСТ 5781-82

Нач.отд.	Бродский		
Н.контр.	Зорин		
Гл.конст.	Зорин		
Рук.гр.	Шахновский		
Разраб.	Боднянская		
Рассчит.	Петраш		
Исполн.	Петраш		
Провер.	Боднянская		

3.015-1/82.II-5-100

Каркас КП153-1

Стадия	Лист	Листов
Р		1

ХАРЬКОВСКИЙ ПРОМСТРОЙНИИПРОЕКТ

Инв.№ подл. | Подпись и дата | Взам.инв.№

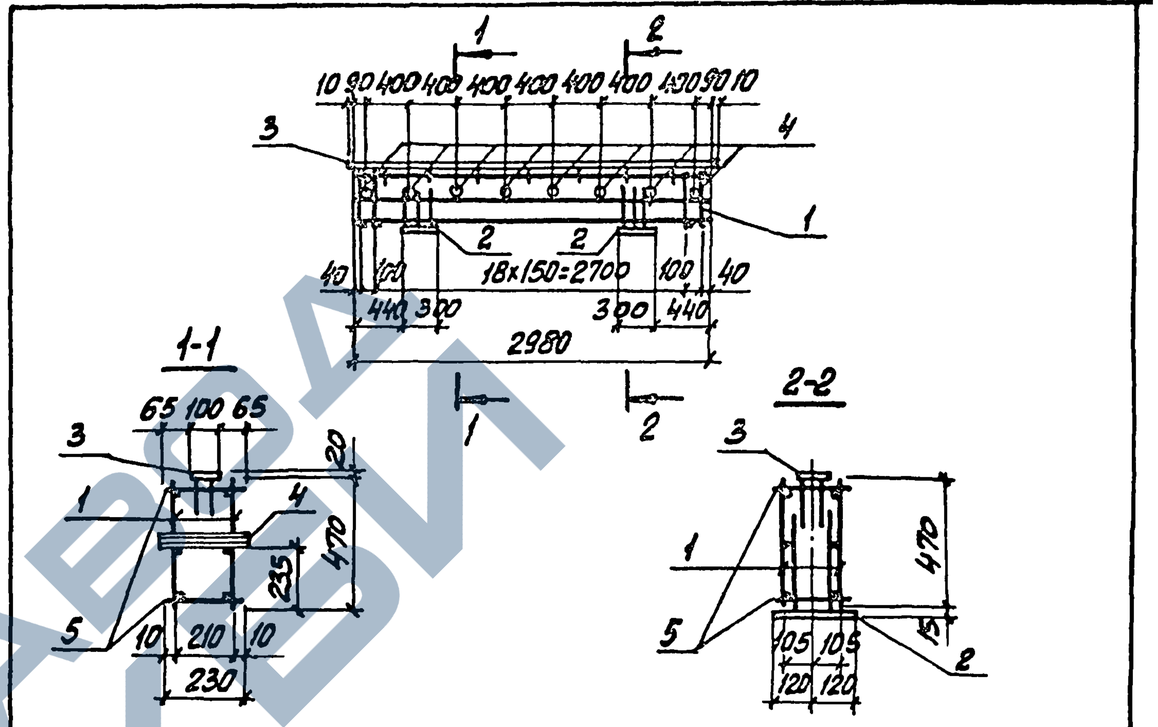

Марка каркаса	Поз.	Наименование	Кол.	Обозначение документа	Масса каркаса, кг
КП154-1	1	Каркас КР214-1	2	3.015-1/82.II-5-252	56,6
	2	Изделие закладное МН1-30	2	3.400-6/76 л.20	
	3	МН1-8	30п.м	3.400-6/76 л.17	
	4	М2	8	3.015-1/82 в.II-3 л.73	
	5	ФбАI, ℓ=230; 0,05кг	42	БЕЗ ЧЕРТ.	

Арматура класса А-I по ГОСТ 5781-82

Нач.отд.	Бродский		
Н.контр.	Зорин		
Гл.конст.	Зорин		
Рук.гр.	Шахновский		
Разраб.	Боднянская		
Рассчит.	Петраш		
Исполн.	Петраш		
Провер.	Боднянская		

3.015-1/82.II-5-101

Каркас КП154-1

Стадия	Лист	Листов
Р		1

ХАРЬКОВСКИЙ ПРОМСТРОЙНИИПРОЕКТ

Инв.№ подл. | Подпись и дата | Взам.инв.№

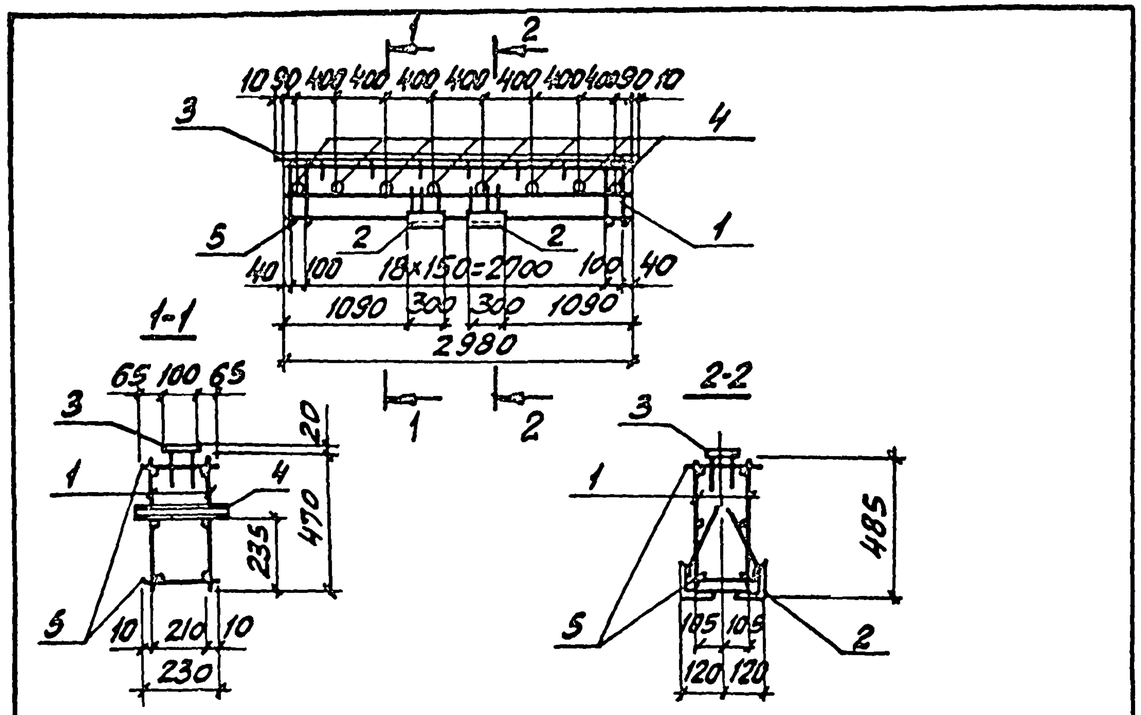

Марка каркаса	Поз.	Наименование	Кол.	Обозначение документа	Масса каркаса, кг
КП155-1	1	Каркас Кр215-1	2	3.015-1/82.II-5-253	77,9
	2	Изделие закладное МН4-7	2	3.400-6/76 л.31	
	3	МН1-8	3,0 п.м	3.400-6/76 л.17	
	4	М2	8	3.015-1/82 в.II-3 л.73	
	5	ф8AI, ℓ=230; 0,09 кг	42	без черт.	
КП155-2		Поз.2...5 по КП 155-1			83,1
	1	Каркас Кр 215-2	2	3.015-1/82.II-5-253	

Арматура класса А-I по ГОСТ 5781-82

Нач. отд.	Бродский			3.015-1/82.II-5-102
Н. контр.	Зорин			
Гл. конст.	Зорин			Каркас КП155-1, КП155-2
Рук. гр.	Шахновский			Стадия: Р; Лист: ; Листов: 1
Разраб.	Боднянская			Харьковский Промстройниипроект
Рассчит.	Петраш			
Исполн.	Петраш			
Провер.	Боднянская			

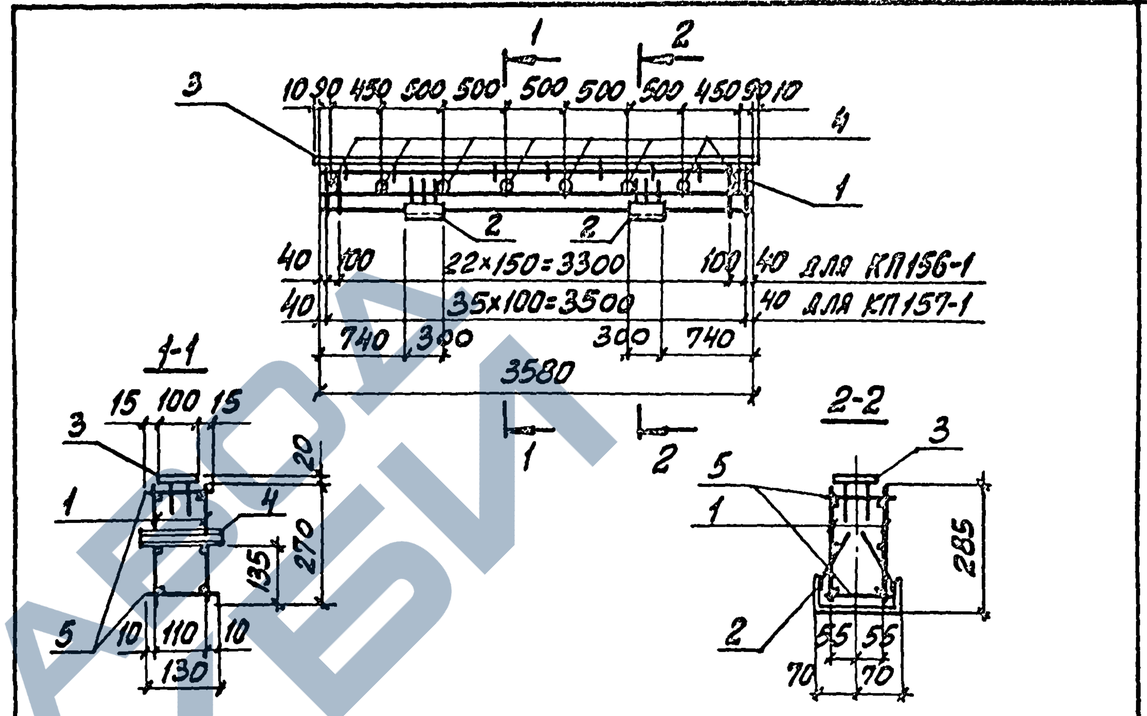

Марка каркаса	Поз.	Наименование	Кол.	Обозначение документа	Масса каркаса, кг
КП156-1	1	Каркас Кр216-1	2	3.015-1/82.II-5-254	62,7
	2	Изделие закладное МН4-13	2	3.400-6/76 л.32	
	3	МН1-7	3,6 п.м	3.400-6/76 л.17	
	4	М1	8	3.015-1/82 в.II-3 л.73	
	5	ф8AI, ℓ=130; 0,05 кг	50	без черт.	
КП157-1		Поз.2...4 по КП 150-1			83,9
	1	Каркас Кр217-1	2	3.015-1/82.II-5-254	
	5	ф10AI, ℓ=130; 0,08 кг	72	без черт.	

Арматура класса А-I по ГОСТ 5781-82

Нач. отд.	Бродский			3.015-1/82.II-5-103
Н. контр.	Зорин			
Гл. конст.	Зорин			Каркас КП156-1, КП157-1
Рук. гр.	Шахновский			Стадия: Р; Лист: ; Листов: 1
Разраб.	Боднянская			Харьковский Промстройниипроект
Рассчит.	Петраш			
Испол.ин.	Петраш			
Провер.	Боднянская			

Взам. инв. № | Подпись и дата | Инв. № подл.

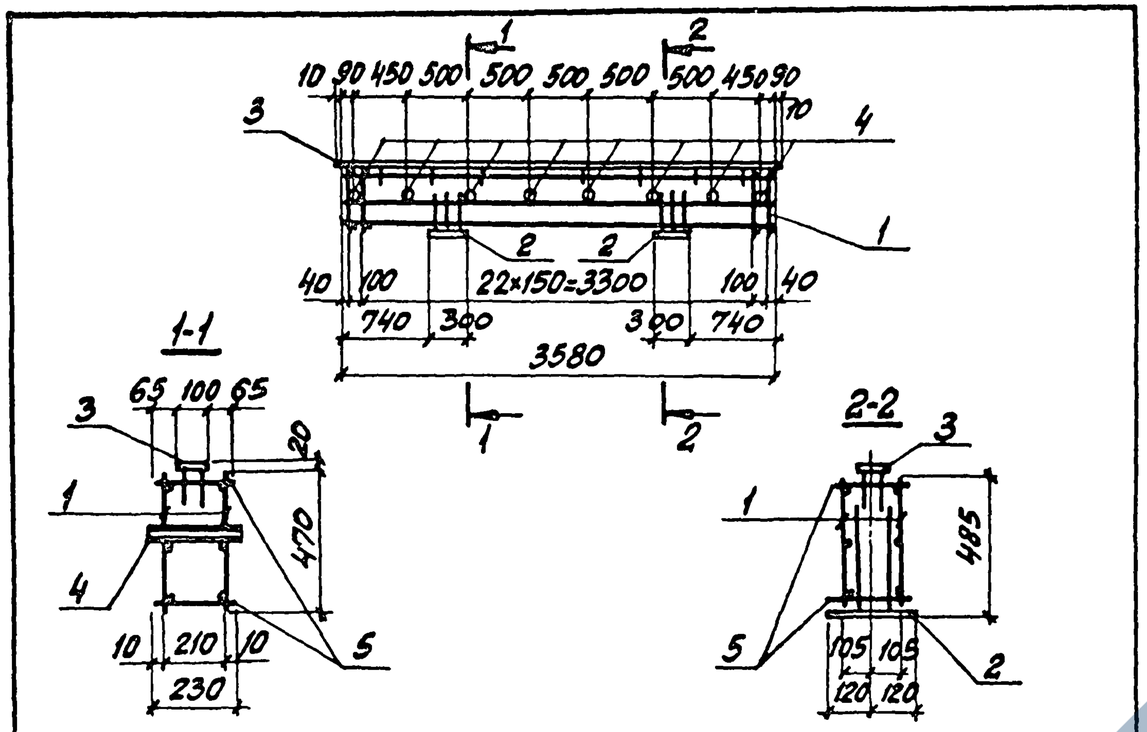

Марка каркаса	Поз.	Наименование	Кол.	Обозначение документа	Масса каркаса, кг
КП158-1	1	Каркас Кр218-1	2	3.015-1/82.II-5-252	64,0
	2	Изделие закладное МН1-30	2	3.400-6/76 л.20	
	3	МН1-8	3,6п.м.	3.400-6/76 л.17	
	4	М2	8	3.015-1/82 в.II-3л.73	
	5	ф6 АI, ℓ=230; 0,05 кг	50	Без черт.	

Арматура класса А-I по ГОСТ 5781-82

Нач. отд.	Бродский			3.015-1/82.II-5-104
Н. контр.	Зорин			
Гл. конст.	Зорин			
Рук. гр.	Шахновский			Каркас КП158-1
Разраб.	Боднянская			
Рассчит.	Петраш			
Исполн.	Петраш			
Провер.	Боднянская			

Стадия	Лист	Листов
Р		1

Харьковский Промстройниипроект

Взам. инв. № | Подпись и дата | Инв. № подл.

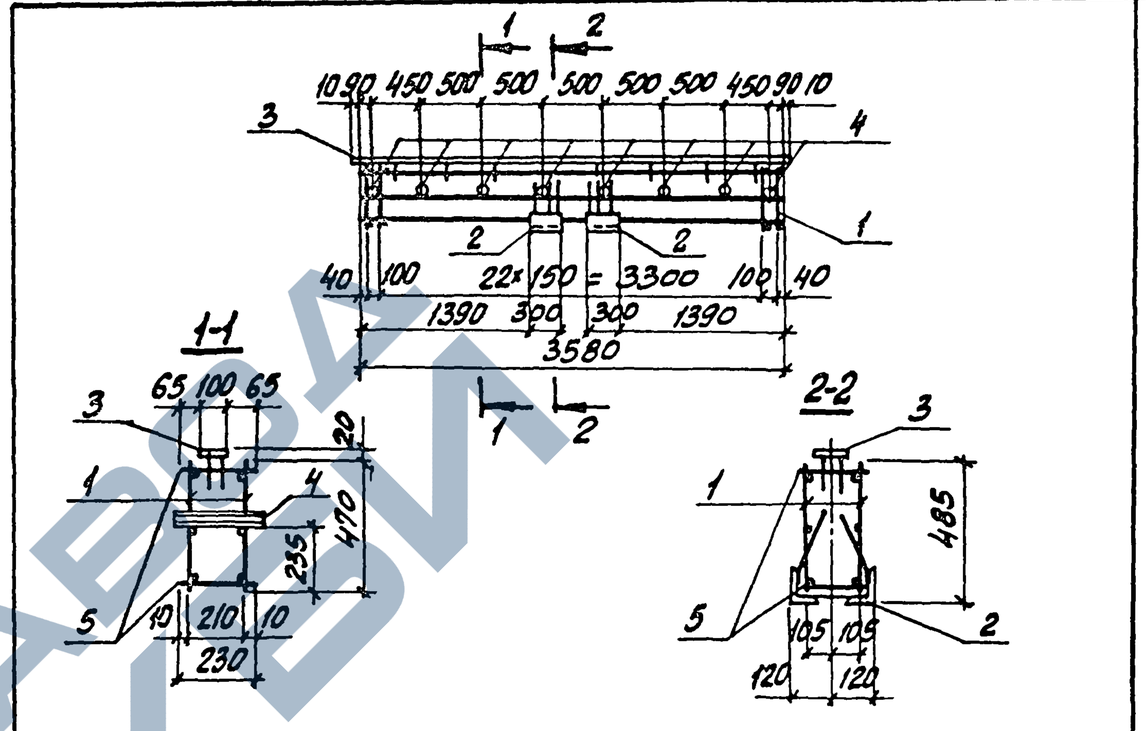

Марка каркаса	Поз.	Наименование	Кол.	Обозначение документа	Масса каркаса, кг
КП159-1	1	Каркас Кр 219-1	2	3.015-1/82.II-5-255	93,7
	2	Изделие закладное МН4-7	2	3.400-6/76 л.31	
	3	МН1-8	3,6п.м.	3.400-6/76 л.17	
	4	М2	8	3.015-1/82 в.II-3л.73	
	5	ф8 АI, ℓ=230; 0,09 кг	50	Без черт.	
КП159-2		Поз. 2...5 по КП159-1			103,7
	1	Каркас Кр 219-2	2	3.015-1/82.II-5-255	

Арматура класса А-I по ГОСТ 5781-82

Нач. отд.	Бродский			3.015-1/82.II-5-105
Н. контр.	Зорин			
Гл. конст.	Зорин			
Рук. гр.	Шахновский			Каркас КП159-1, КП159-2
Разраб.	Боднянская			
Рассчит.	Петраш			
Исполн.	Петраш			
Провер.	Боднянская			

Стадия	Лист	Листов
Р		1

Харьковский Промстройниипроект

Взам. инв. № | Подпись и дата | Инв. № подл.

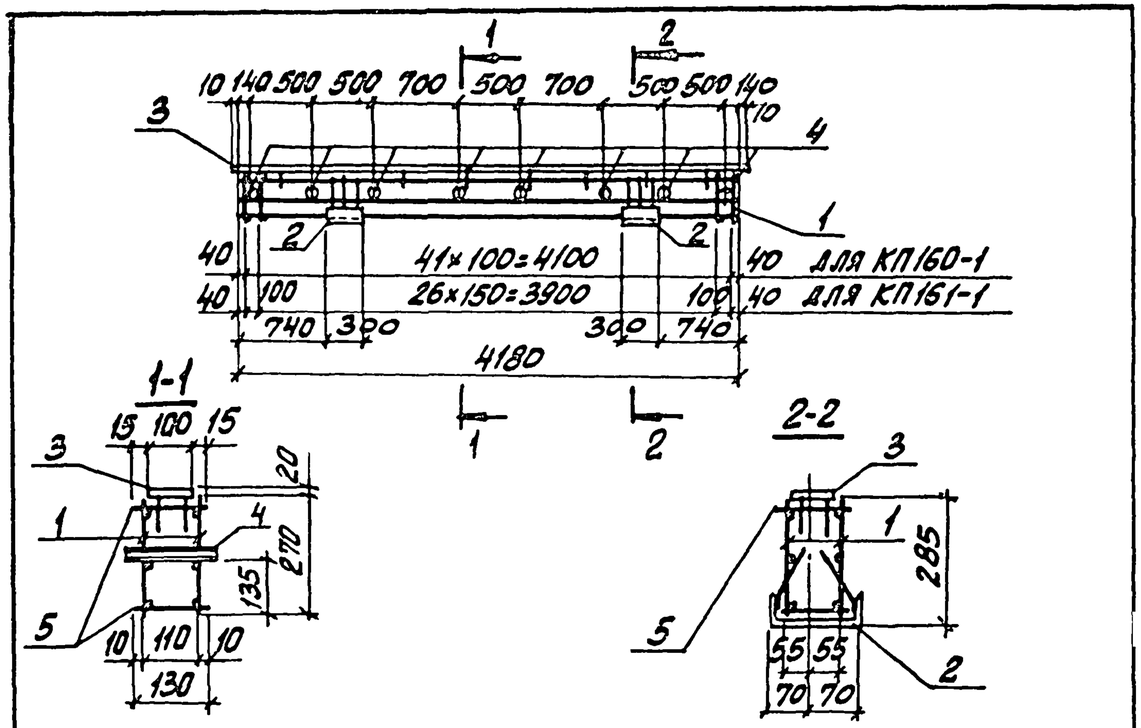

Марка каркаса	Поз.	Наименование	Кол.	Обозначение документа	Масса каркаса, кг
КП160-1	1	Каркас Кр 220-1	2	3.015-1/82.II-5-256	72,8
	2	Изделие закладное МН4-13	2	3.400-6/76 л.32	
	3	МН1-7	4,2 п.м	3.400-6/76 л.17	
	4	М1	8	3.015-1/82 в.II-3 л.73	
	5	ф6AI, ℓ=130; 0,03 кг	84	Без черт.	
КП161-1		Поз. 2...4 по КП160-1			64,7
	1	Каркас Кр 221-1	2	3.015-1/82.II-5-256	
	5	ф6AI, ℓ=130; 0,03 кг	58	Без черт.	

Арматура класса A-I по ГОСТ 5781-82

Нач. отд.	Бродский		3.015-1/82.II-5-106	
Н. контр.	Зорин			
Гл. конст.	Зорин			
Рук. гр.	Шаховский		Каркас КП160-1, КП161-1	Стадия: Р; Лист: ; Листов: 1
Разраб.	Боднянская			Харьковский Промстройниипроект
Рассчит.	Петраш			
Исполн.	Петраш			
Провер.	Боднянская			

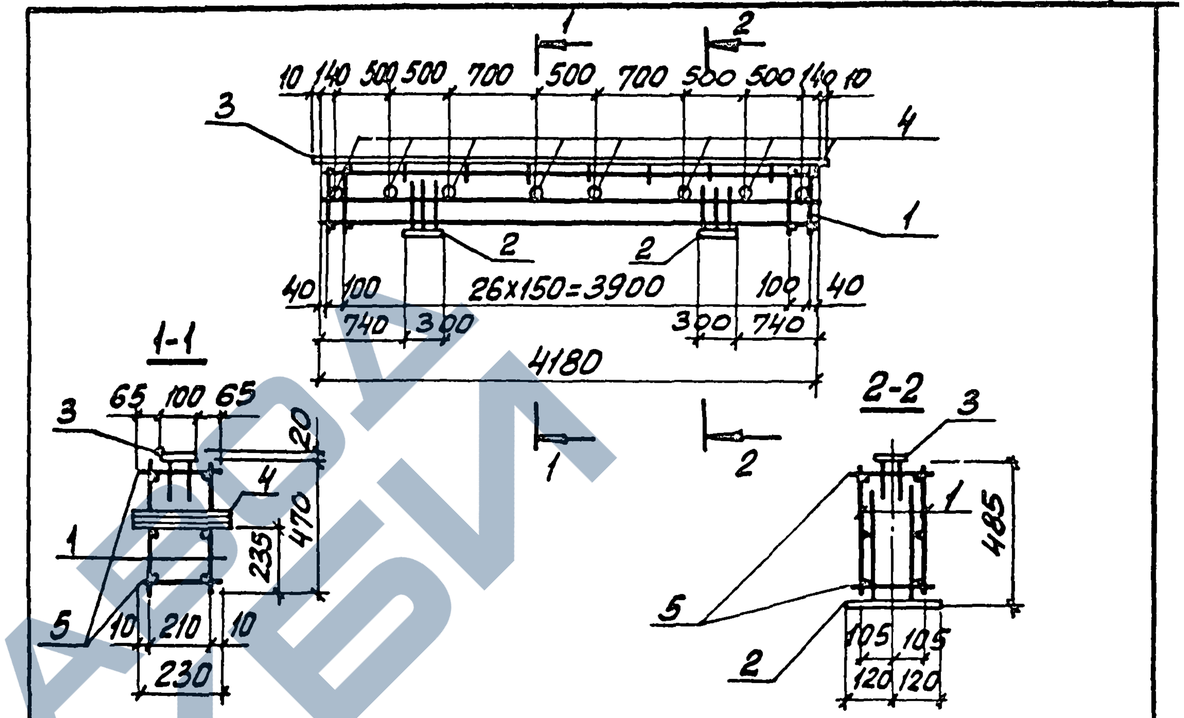

Марка каркаса	Поз.	Наименование	Кол.	Обозначение документа	Масса каркаса, кг
КП162-1	1	Каркас Кр 222-1	2	3.015-1/82.II-5-257	75,8
	2	Изделие закладное МН1-30	2	3.400-6/76 л.20	
	3	МН1-8	4,2 п.м	3.400-6/76 л.17	
	4	М2	8	3.015-1/82 в.II-3 л.73	
	5	ф6AI, ℓ=230; 0,05 кг	58	Без черт.	

Арматура класса A-I по ГОСТ 5781-82

Нач. отд.	Бродский		3.015-1/82.II-5-107	
Н. контр.	Зорин			
Гл. конст.	Зорин			
Рук. гр.	Шаховский		Каркас КП162-1	Стадия: Р; Лист: ; Листов: 1
Разраб.	Боднянская			Харьковский Промстройниипроект
Рассчит.	Петраш			
Исполн.	Петраш			
Провер.	Боднянская			

Инв. № подл. | Подпись и дата | Взам. инв. №

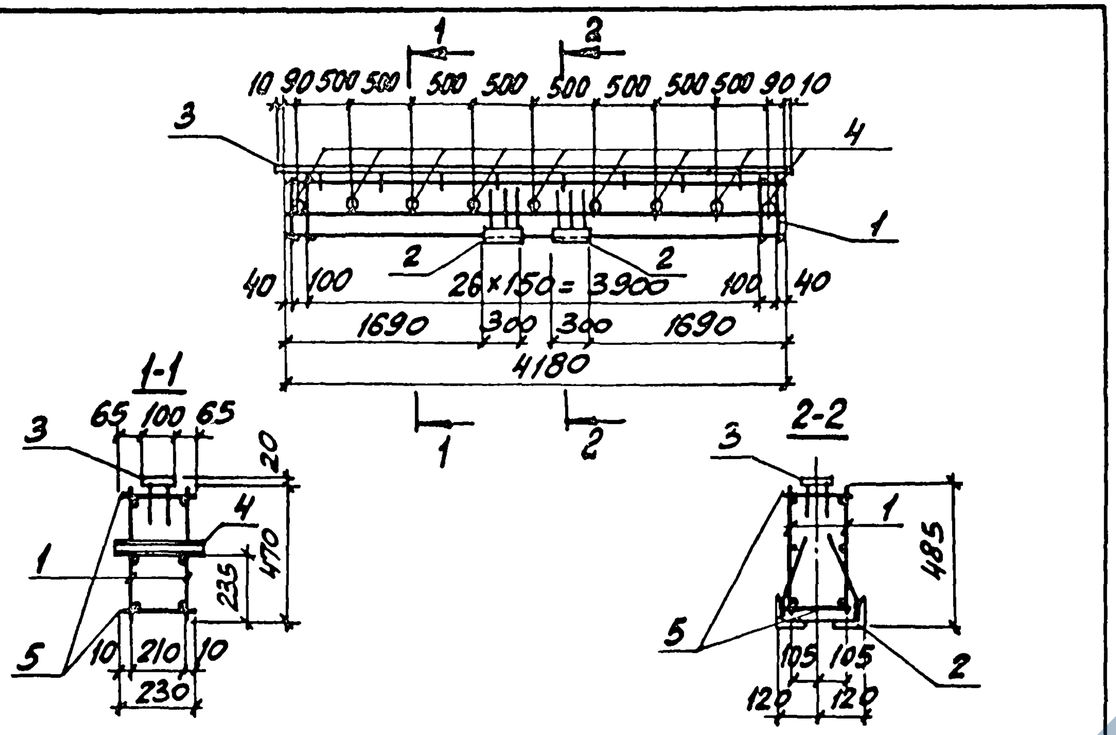

Марка каркаса	Поз.	Наименование	Кол.	Обозначение документа	Масса каркаса, кг
КП 163-1	1	Каркас Кр 222-2	2	3.015-1/82.II-5-257	119,7
	2	Изделие закладное МН4-7	2	3.400-6/76 л.31	
	3	МН1-8	4,2п.м	3.400-6/76 л.17	
	4	М2	9	3.015-1/82 в.II-3 л.73	
	5	ф8АI, ℓ=230; 0,09 кг	58	Без черт.	
КП 163-2		Поз. 2...4 по КП 163-1			132,8
	1	Каркас Кр 223-1	2	3.015-1/82.II-5-258	
	5	ф10АI, ℓ=230; 0,14 кг	58	Без черт.	

Арматура класса А-I по ГОСТ 5781-82

Нач. отд.	Бродский			3.015-1/82.II-5-108
Н. контр.	Зорин			
Гл. конст.	Зорин			
Рук. гр.	Шахновский		Стадия: Р	Лист:	Листов: 1
Разраб.	Боднянская		Каркас КП163-1, КП163-2	Харьковский Промстройниипроект
Рассчит.	Петраш			
Исполн.	Петраш			
Провер.	Боднянская			

Инв. № подл. | Подпись и дата | Взам. инв. №

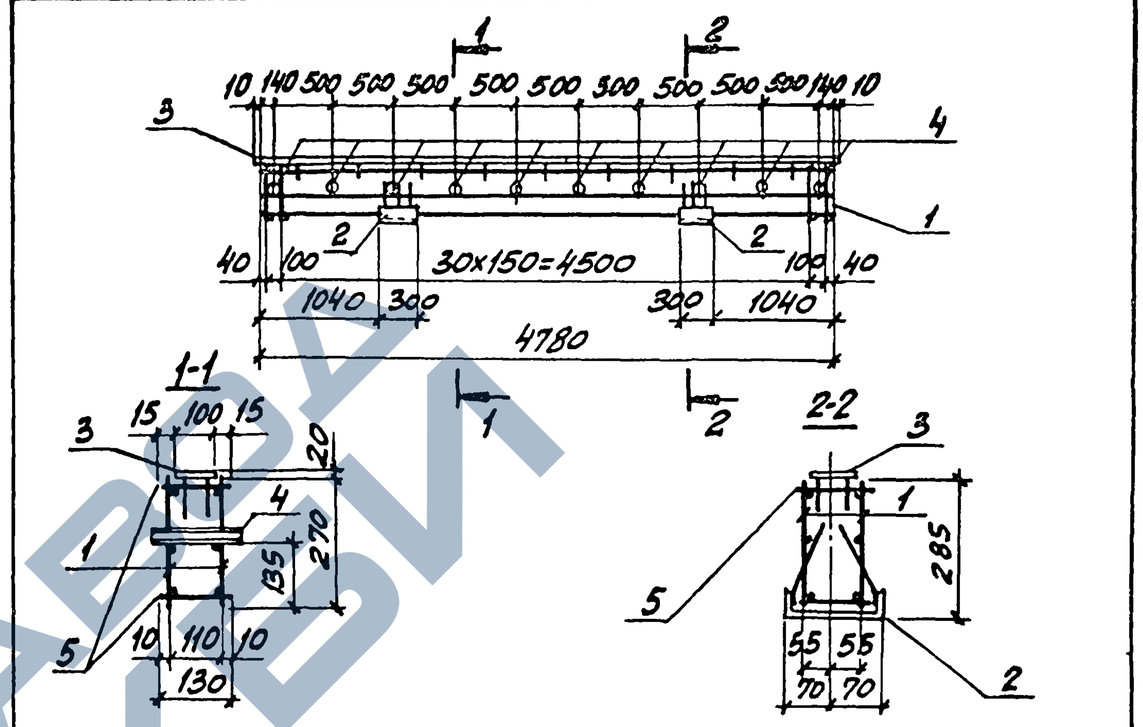

Марка каркаса	Поз.	Наименование	Кол.	Обозначение документа	Масса каркаса, кг
КП164-1	1	Каркас Кр224-1	2	3.015-1/82.II-5-259	86,4
	2	Изделие закладное МН4-13	2	3.400-6/76 л. 32	
	3	МН1-7	4,8п.м	3.400-6/76 л.17	
	4	М1	10	3.015-1/82 в.II-3 л.73	
	5	ф8АI, ℓ=130; 0,05 кг	66	Без черт.	
КП164-2		Поз. 2...4 по КП164-1			73,1
	1	Каркас Кр224-2	2	3.015-1/82.II-5-259	
	5	ф6АI, ℓ=130; 0,03 кг	66	Без черт.	

Арматура класса А-I по ГОСТ 5781-82

Нач. отд.	Бродский			3.015-1/82.II-5-109
Н. контр.	Зорин			
Гл. конст.	Зорин			
Рук. гр.	Шахновский		Стадия: Р	Лист:	Листов: 1
Разраб.	Боднянская		Каркас КП164-1, КП164-2	Харьковский Промстройниипроект
Рассчит.	Петраш			
Исполн.	Петраш			
Провер.	Боднянская			

Инв. № подл. | Подпись и дата | Взам. инв. №

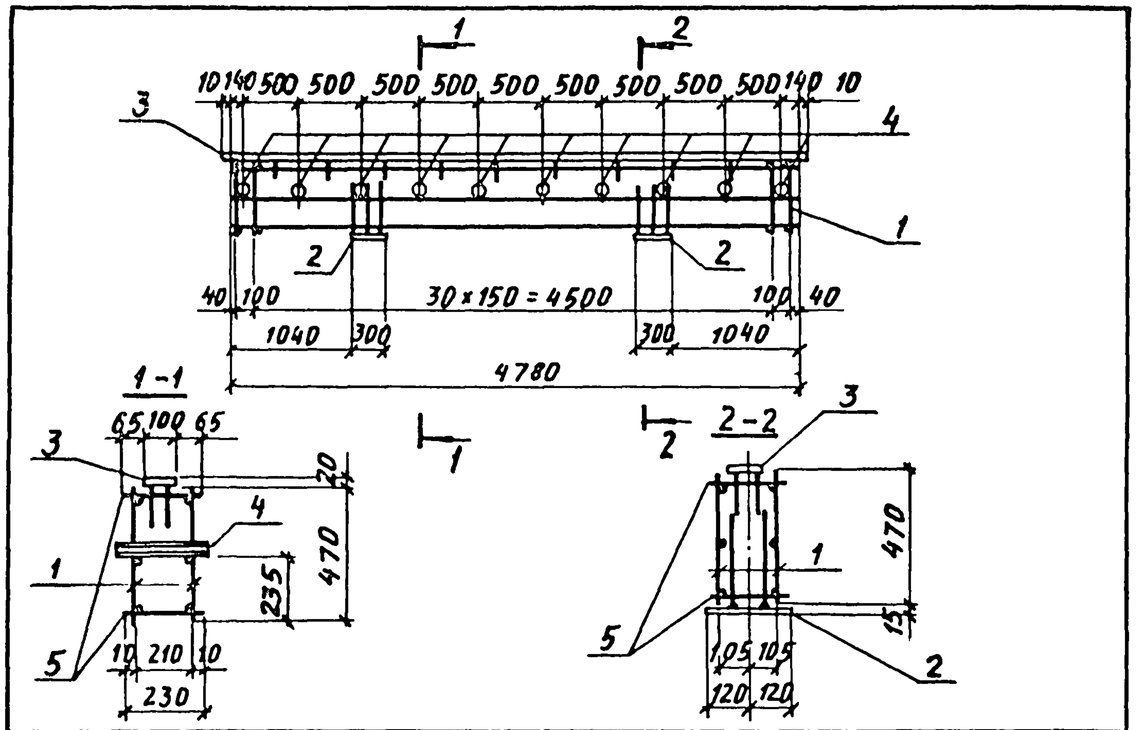

Марка каркаса	Поз.	Наименование	Кол.	Обозначение документа	Масса каркаса, кг
КП 165-1	1	Каркас Кр 225-1	2	3.015-1/82.II-5-259	85,3
	2	Изделие закладное МИ1-30	2	3.400-6/76 л. 30	
	3	МИ1-8	4,8 п.м	3.400-6/76 л. 17	
	4	М2	10	3.015-1/82 в. II-3л.73	
	5	ф6AI, ℓ=230; 0.05 кг	66	БЕЗ ЧЕРТ.	

Арматура класса А-I по ГОСТ 5781-82

Нач.отд.	Бродский		3.015-1/82.II-5-110	
Н.контр.	Зорин			
Гл.констр.	Зорин			
Рук. гр.	Шахновский		Каркас КП 165-1	Стадия: Р; Лист: ; Листов: 1
Разраб.	Боднянская			Харьковский Промстройниипроект
Рассчит.	Петраш			
Исполн.	Петраш			
Проверил	Боднянская			

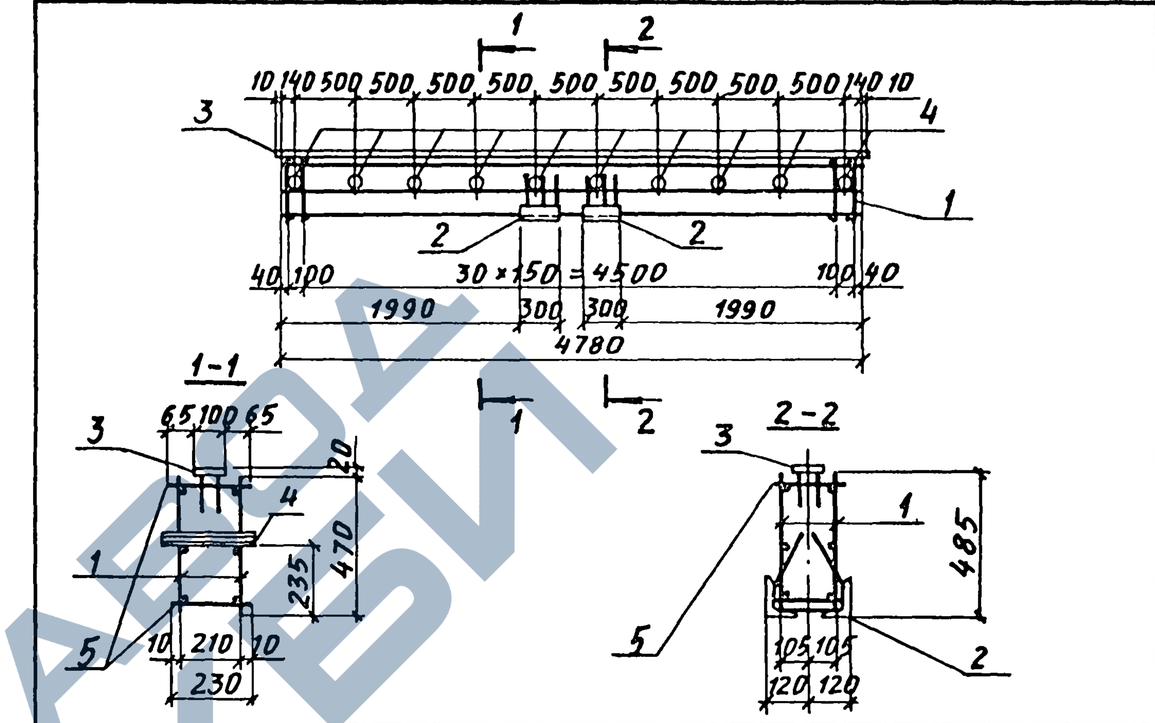

Марка каркаса	Поз.	Наименование	Кол.	Обозначение документа	Масса каркаса, кг
КП 166-1	1	Каркас Кр 226-1	2	3.015-1/82.II-5-260	121,4
	2	Изделие закладное МИ4-7	2	3.400-6/76 л. 31	
	3	МИ1-8	4,8 п.м	3.400-6/76 л. 17	
	4	М2	10	3.015-1/82 в. II-3л.73	
	5	ф8AI, ℓ=230; 0.09 кг	66	БЕЗ ЧЕРТ.	
КП 166-2		Поз. 2...4 по КП 166-1			157,9
	1	Каркас Кр 226-2	2	3.015-1/82.II-5-260	
	2	ф10AI, ℓ=230; 0,14 кг	66	БЕЗ ЧЕРТ.	

Арматура класса А-I по ГОСТ 5781-82

Взам. инв. № | Подпись и дата | Инв. № подл.

Нач.отд.	Бродский		3.015-1/82.II-5-111	
Н.контр.	Зорин			
Гл.констр.	Зорин			
Рук. гр.	Шахновский		Каркас КП 166-1, КП 166-2	Стадия: Р; Лист: ; Листов: 1
Разраб.	Боднянская			Харьковский Промстройниипроект
Рассчит.	Петраш			
Исполн.	Петраш			
Проверил	Боднянская			

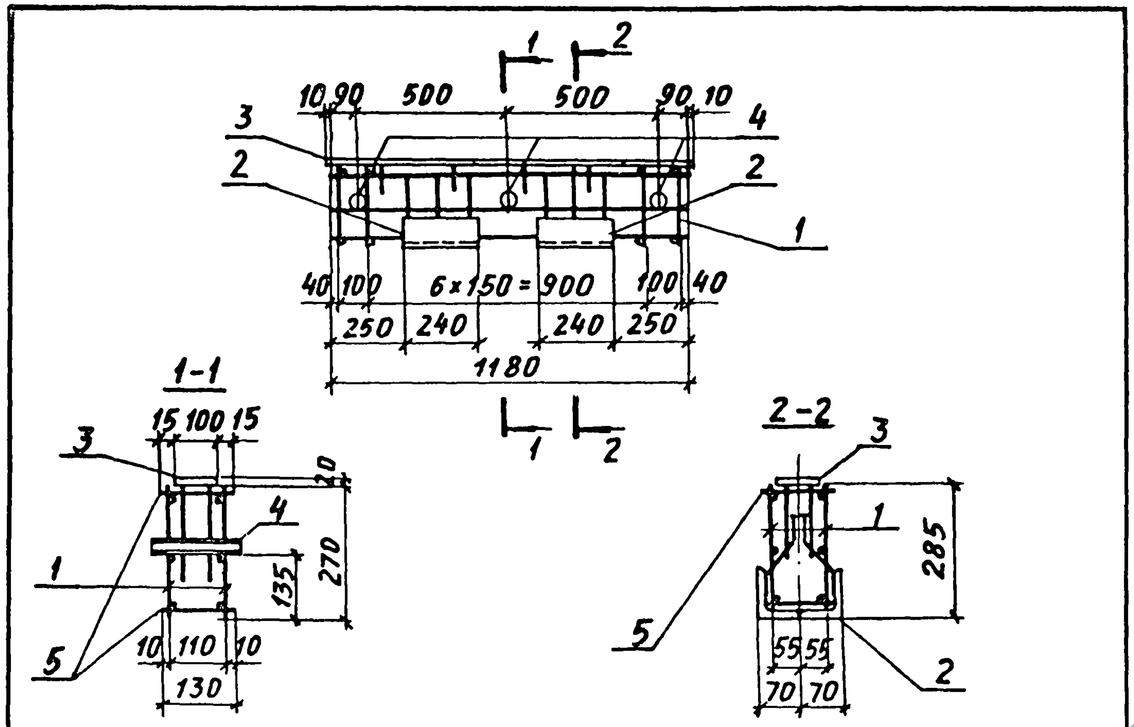

Марка каркаса	Поз.	Наименование	Кол.	Обозначение документа	Масса каркаса, кг
КП167-1	1	Каркас Кр 227-1	2	3.015-1/82.II-5-261	29,6
	2	Изделие закладное МИ4-41	2	3.400-6/76 л. 37	
	3	МИ1-7	1,2 п.м	3.400-6/76 л. 17	
	4	М1	3	3.015-1/82 в.II-3л.73	
	5	⌀6AI, ℓ=130; 0.03кг	18	БЕЗ ЧЕРТ.	

Арматура класса А-I по ГОСТ 5781-82

Нач. отд.	Бродский		3.015-1/82.II-5-112	
Н. контр.	Зорин			
Гл. констр.	Зорин			
Рук. гр.	Шахновский		Каркас КП 167-1	Стадия Р; Лист; Листов 1
Разраб.	Боднянская			ХАРЬКОВСКИЙ ПРОМСТРОЙНИИПРОЕКТ
Рассчит.	Петраш			
Исполн.	Петраш			
Проверил	Боднянская			

Инв. № подл. | Подпись и дата | Взам. инв. №

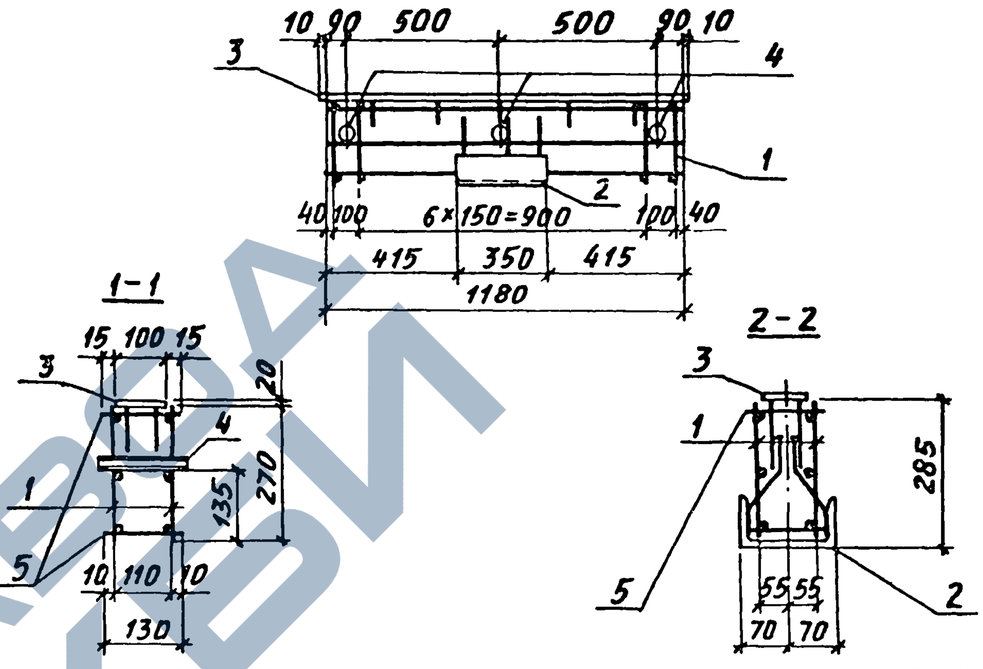

Марка каркаса	Поз.	Наименование	Кол.	Обозначение документа	Масса каркаса, кг
КП168-1	1	Каркас Кр 227-1	2	3.015-1/82.II-5-261	24,8
	2	Изделие закладное МИ4-42	1	3.400-6/76 л. 37	
	3	МИ1-7	1,2 п.м	3.400-6/76 л. 17	
	4	М1	3	3.015-1/82 в.II-3л.73	
	5	⌀6AI, ℓ=130; 0.03кг	18	БЕЗ ЧЕРТ.	

Арматура класса А-I по ГОСТ 5781-82

Нач. отд.	Бродский		3.015-1/82.II-5-113	
Н. контр.	Зорин			
Гл. констр.	Зорин			
Рук. гр.	Шахновский		Каркас КП 168-1	Стадия Р; Лист; Листов 1
Разраб.	Боднянская			ХАРЬКОВСКИЙ ПРОМСТРОЙНИИПРОЕКТ
Рассчит.	Петраш			
Исполн.	Петраш			
Проверил	Боднянская			

Инв. № подл. | Подпись и дата | Взам. инв. №

https://zavodjbi.com/

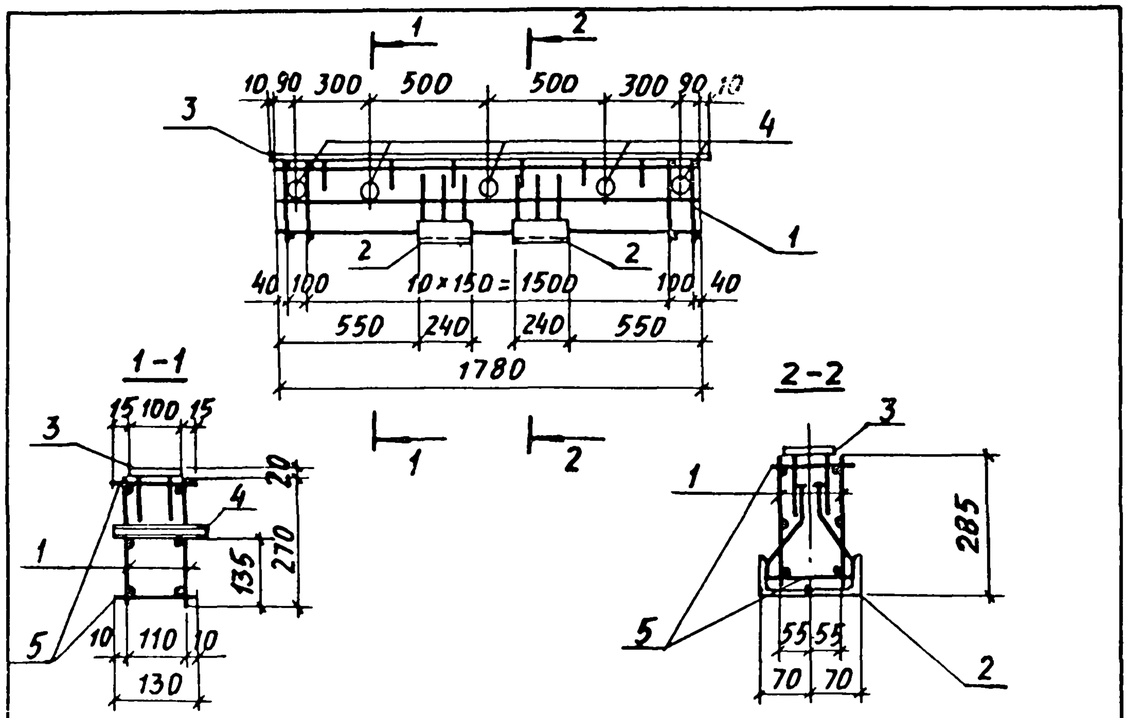

Марка каркаса	Поз.	Наименование	Кол.	Обозначение документа	Масса каркаса, кг
КП 169-1	1	Каркас Кр 228-1	2	3.015-1/82.II-5-261	39,3
	2	Изделие закладное МИ4-41	2	3.400-6/76 л. 37	
	3	МИ1-7	1,8 п.м	3.400-6/76 л. 17	
	4	М1	5	3.015-1/82 в. II-3 л. 73	
	5	ф6AI, ℓ=130; 0,03кг	26	БЕЗ ЧЕРТ.	

Арматура класса А-I по ГОСТ 5781-82

Нач. отд.	Бродский		
Н. контр.	Зорин		
Гл. констр.	Зорин		
Рук. гр.	Шахновский		
Разраб.	Боднанская		
Рассчит.	Петраш		
Исполн.	Петраш		

3.015-1/82.II-5-114

Каркас КП 169-1

Стадия	Лист	Листов
Р		1

ХАРЬКОВСКИЙ ПРОМСТРОЙНИИПРОЕКТ

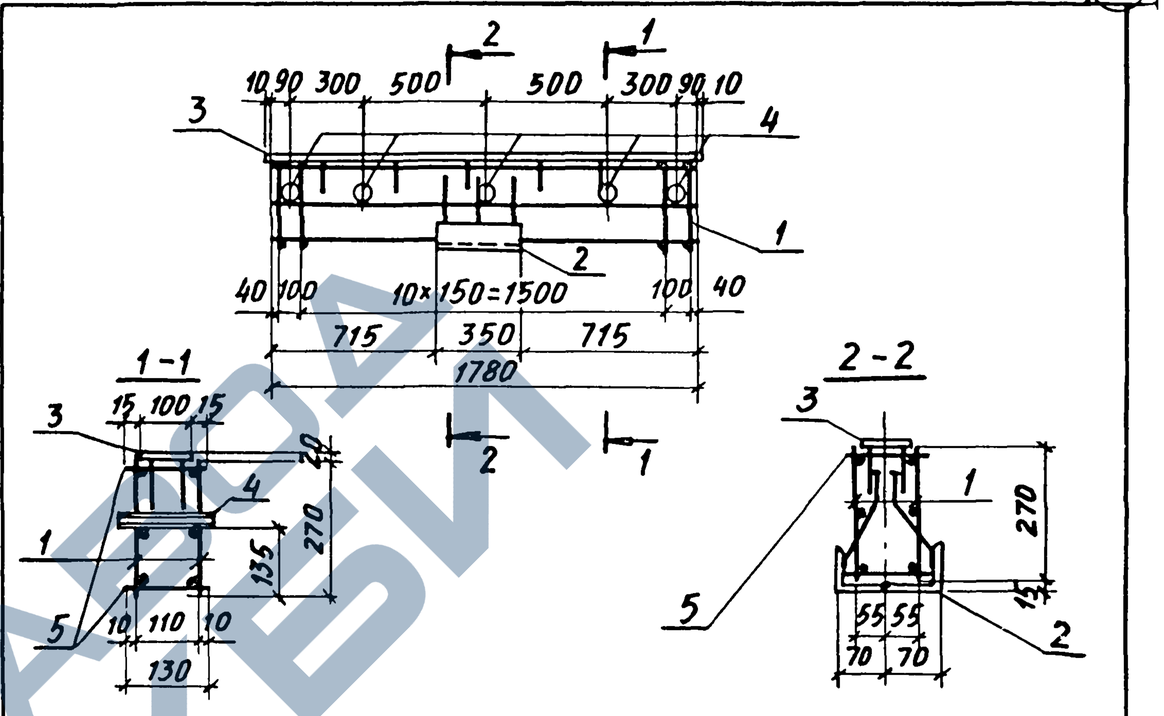

Марка каркаса	Поз.	Наименование	Кол.	Обозначение документа	Масса каркаса, кг
КП 170-1	1	Каркас Кр 228-1	2	3.015-1/82.II-5-261	34,5
	2	Изделие закладное МИ4-42	1	3.400-6/76 л. 37	
	3	МИ1-7	1,8 п.м	3.400-6/76 л. 17	
	4	М1	5	3.015-1/82 в. II-3 л. 73	
	5	ф6AI, ℓ=130; 0,03кг	26	БЕЗ ЧЕРТ.	

Арматура класса А-I по ГОСТ 5781-82

Инв. № подл. | Подпись и дата | Взам. инв. №

Нач. отд.	Бродский		
Н. контр.	Зорин		
Гл. констр.	Зорин		
Рук. гр.	Шахновский		
Разраб.	Боднанская		
Рассчит.	Петраш		
Исполн.	Петраш		
Проверил	Боднанская		

3.015-1/82.II-5-115

Каркас КП 170-1

Стадия	Лист	Листов
Р		1

ХАРЬКОВСКИЙ ПРОМСТРОЙНИИПРОЕКТ

https://zavodjbi.com/