ТИПОВЫЕ КОНСТРУКЦИИ, ИЗДЕЛИЯ И УЗЛЫ ЗДАНИЙ И СООРУЖЕНИЙ

СЕРИЯ 1.020.1-4

КОНСТРУКЦИИ РАМНОГО КАРКАСА МЕЖВИДОВОГО ПРИМЕНЕНИЯ ДЛЯ МНОГОЭТАЖНЫХ ОБЩЕСТВЕННЫХ ЗДАНИЙ, ПРОИЗВОДСТВЕННЫХ И ВСПОМОГАТЕЛЬНЫХ ЗДАНИЙ ПРОМЫШЛЕННЫХ ПРЕДПРИЯТИЙ

ВЫПУСК 3-5

РИГЕЛИ ДЛЯ ОПИРАНИЯ МНОГОПУСТОТНЫХ И РЕБРИСТЫХ ПЛИТ ПЕРЕКРЫТИЙ. АРМАТУРНЫЕ И ЗАКЛАДНЫЕ ИЗДЕЛИЯ

РАБОЧИЕ ЧЕРТЕЖИ

22228-05

ТИПОВЫЕ КОНСТРУКЦИИ, ИЗДЕЛИЯ И УЗЛЫ ЗДАНИЙ И СООРУЖЕНИЙ

СЕРИЯ 1.020.1-4

КОНСТРУКЦИИ РАМНОГО КАРКАСА МЕЖВИДОВОГО ПРИМЕНЕНИЯ ДЛЯ МНОГОЭТАЖНЫХ ОБЩЕСТВЕННЫХ ЗДАНИЙ, ПРОИЗВОДСТВЕННЫХ И ВСПОМОГАТЕЛЬНЫХ ЗДАНИЙ ПРОМЫШЛЕННЫХ ПРЕДПРИЯТИЙ

ВЫПУСК 3-5

Ригели для опирания многопустотных и ребристых плит перекрытий. Арматурные и закладные изделия

Рабочие чертежи

РАЗРАБОТАНЫ

ЦНИИПРОМЗДАНИЙ

Гл.инж.института В.В.Гранев

Зав.отделом Э.Н.Кодыш

Гл.инж.проекта А.Я.Клебанов

Гл.инж.проекта И.А.Валенкова

НИИЖБ ГОССТРОЯ СССР

Зам.директора ин-та Ю.П.Гуща

Рук.лаборатории В.А.Якушин

Рук.лаборатории Н.Н.Коровин

Зав.сектором А.С.Залесов

Ст.научн.сотрудник А.Е.Кузьмичев

УТВЕРЖДЕНЫ

ГОССТРОЕМ СССР

ПРОТОКОЛ от 05.11.86 № АЧ-32

ВВЕДЕНЫ В ДЕЙСТВИЕ с 01.07.87

22228-05 2

Обозначение	Наименование	Стр.
1.020.1-4. 3-5 ОПЗ	Пояснительная записка	3
1.020.1-4. 3-5 01	Каркас плоский КР1... КР3; КР11...КР13	4
1.020.1-4. 3-5 02	Каркас плоский КР4... КР6; КР14... КР17	5
1.020.1-4. 3-5 03	Каркас плоский КР7, КР8, КР18, КР19	6
1.020.1-4. 3-5 04	Каркас плоский КР24	7
1.020.1-4. 3-5 05	Сетка арматурная С1... С4	8
1.020.1-4. 3-5 06	Сетка арматурная С5... С8	9
1.020.1-4. 3-5 07	Сетка арматурная С9... С11	10
1.020.1-4. 3-5 08	Сетка арматурная С12, С13	11
1.020.1-4. 3-5 09	Сетка арматурная С14... С22	12
1.020.1-4. 3-5 10	Сетка арматурная С23	15
1.020.1-4. 3-5 11	Сетка арматурная С24... С30	15
1.020.1-4. 3-5 12	Сетка арматурная С31	17
1.020.1-4. 3-5 13	Сетка арматурная С32... С40	18
1.020.1-4. 3-5 14	Сетка арматурная С41	21
1.020.1-4. 3-5 15	Сетка арматурная С42... С48	21
1.020.1-4. 3-5 16	Сетка арматурная С49	23
1.020.1-4. 3-5 17	Сетка арматурная С50... С55	24
1.020.1-4. 3-5 18	Сетка арматурная С56, С57	25
1.020.1-4. 3-5 19	Сетка арматурная С60	26
1.020.1-4. 3-5 20	Составная позиция СП1... СП6	27
1.020.1-4. 3-5 21	Изделие закладное МН1... МН3	28
1.020.1-4. 3-5 22	Изделие закладное МН4... МН11	31
1.020.1-4. 3-5 23	Изделие закладное МН12... МН15	35
1.020.1-4. 3-5 24	Изделие закладное МН16... МН19	37
1.020.1-4. 3-5 25	Изделие закладное МН21	40
1.020.1-4. 3-5 26	Изделие закладное МН24	40
1.020.1-4. 3-5 27	Изделие закладное МН26	41
1.020.1-4. 3-5 28	Изделие закладное МН28	41
1.020.1-4. 3-5 29	Изделие закладное МН29	42
1.020.1-4. 3-5 30	Изделие закладное МН30	42
1.020.1-4. 3-5 32	Стержни гнутые	(43)

Инв.№ подл. | Подпись и дата | Взам.инв.№

Н.контр.	Валенкова		
Нач.отд.	Кодыш		
ГИП	Валенкова		

1.020.1-4.3-5 00

Содержание

Стадия	Листов	Листов
Р	1	2

ЦНИИПромзданий

1.020.1-4.3-5 00

Лист 2

Общая часть

Настоящий выпуск содержит рабочие чертежи плоских арматурных и закладных изделий, отдельных стержней для ригелей по выпускам 3-1 и 3-3.

Указания по изготовлению арматурных и закладных изделий приведены в выпуске 0-4. Указания по заводской технологии изготовления изделий."

Технические требования к арматурным и закладным изделиям приведены в выпуске 3-1(3-3). Технические условия" п.1.

Изготовление указанных элементов должно быть организовано на современном оборудовании и отвечать требованиям соответствующих ГОСТ'ов и СНиПов.

Все элементы должны маркироваться и складироваться по маркам в специальной таре.

ЗАВОДА ЖБИ

Инв.№ подл.	Подпись и дата	Взам.инв.№	

				1.020.1-4. 3-500 ПЗ	
				Пояснительная записка	Стадия: Р; Лист: ; Листов: 1
					ЦНИИПРОМЗДАНИЙ
Н.контрол.	Валенкова				
Нач.отд.	Кодыш				
ГИП	Валенкова				

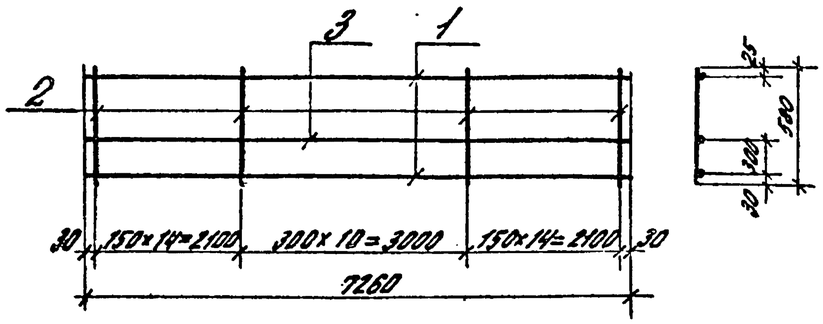

Формат	Зона	Поз.	Обозначение	Наименование	Кол.	Примечание
			1.020.1-4.3-5 01	(КР1)		24,52кг
				Стержни отд. ГОСТ 5781-82		
БЧ		1		Ф10 А III L=7260	2	8,95кг
БЧ		2		Ф10 А III L=580	39	13,96кг
БЧ		3		Ф6 А III L=7260	1	1,61кг
			1.020.1-4.3-5 01-01 (КР2)			34,59кг
				Стержни отд. ГОСТ 5781-82		
БЧ		1		Ф12 А III L=7260	2	12,89кг
БЧ		2		Ф12 А III L=580	39	20,09кг
БЧ		3		Ф6 А III L=7260	1	1,61кг
			1.020.1-4.3-5 01-02 (КР3)			46,47кг
				Стержни отд. ГОСТ 5781-82		
БЧ		1		Ф14 А III L=7260	2	17,54кг
БЧ		2		Ф14 А III L=580	39	27,32кг
БЧ		3		Ф6 А III L=7260	1	1,61кг

Инв. № подл. | Подпись и дата | Взам. инв. №

Нач. отд.	Кобыш		1.020.1-4.3-5 01
Н. контр.	Валенкова		Каркас плоский КР1... КР3; КР11... КР13.
ГИП	Валенкова		
Ст. инж.	Бочарова		
Провер.	Ермакова		
Разраб.	Котова		

Стадия	Масса	Масштаб
Р	см. специф.	
Лист 1	Листов 2	

ЦНИИПромзданий

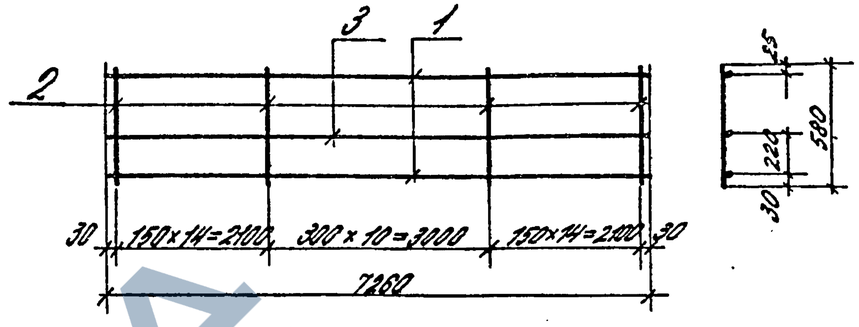

Формат	Зона	Поз.	Обозначение	Наименование	Кол.	Примечание
			1.020.1-4.3-5 01-03 (КР11)			24,52кг
				Стержни отд. ГОСТ 5781-82		
БЧ		1		Ф10 А III L=7260	2	8,95кг
БЧ		2		Ф10 А III L=580	39	13,96кг
БЧ		3		Ф6 А III L=7260	1	1,61кг
			1.020.1-4.3-5 01-04 (КР12)			34,59кг
				Стержни отд. ГОСТ 5781-82		
БЧ		1		Ф12 А III L=7260	2	12,89кг
БЧ		2		Ф12 А III L=580	39	20,09кг
БЧ		3		Ф6 А III L=7260	1	1,61кг
			1.020.1-4.3-5 01-05 (КР13)			46,47кг
				Стержни отд. ГОСТ 5781-82		
БЧ		1		Ф14 А III L=7260	2	17,54кг
БЧ		2		Ф14 А III L=580	39	27,32кг
БЧ		3		Ф6 А III L=7260	1	1,61кг

Инв. № подл. | Подпись и дата | Взам. инв. №

1.020.1-4.3-5 01

Лист 2

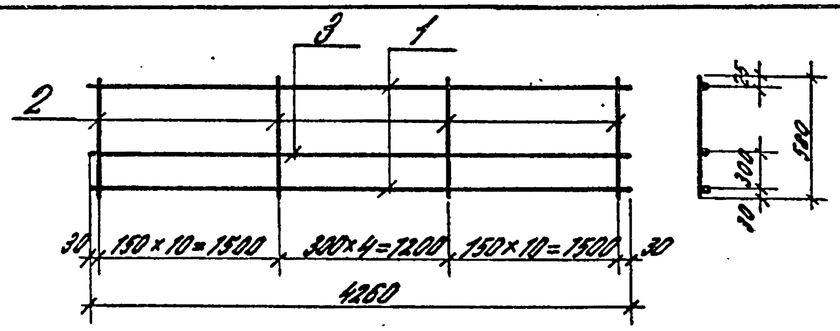

Формат	Зона	Поз.	Обозначение	Наименование	Кол.	Примечание
			1.020.1-4.3-5 02 (КР4)			11,94 кг
				Стержни отд. ГОСТ 5781-82		
Б4		1		Ф10 А III L=4260	2	5,26 кг
Б4		2		Ф8 А III L=580	25	5,73 кг
Б4		3		Ф6 А III L=4260	1	0,95 кг
			1.020.1-4.3-5	02-01 (КР5)		15,16 кг
				Стержни отд. ГОСТ 5781-82		
Б4		1		Ф10 А III L=4260	2	5,26 кг
Б4		2		Ф10 А III L=580	25	8,95 кг
Б4		3		Ф6 А III L=4260	1	0,95 кг
			1.020.1-4.3-5	02-02 (КР6)		21,39 кг
				Стержни отд. ГОСТ 5781-82		
Б4		1		Ф12 А III L=4260	2	7,56 кг
Б4		2		Ф12 А III L=580	25	12,88 кг
Б4		3		Ф6 А III L=4260	1	0,95 кг

Инв.№ подл. | Подпись и дата | Взам. инв.№

Нач. отд.	Козыш	
Н. контр.	Валенкова	
ГИП	Валенкова	
Ст. инж.	Бочарова	
Проверил	Ермакова	
Оператор	Котова	

1.020.1-4.3-5 02

Каркас плоский КР4 ... КР6; КР14 ... КР17

Стадия	Масса	Масштаб
Р	см. специф.	—
Лист 1	Листов 3	

ЦНИИПРОЕКТСТАЛЬКОНСТРУКЦИЯ

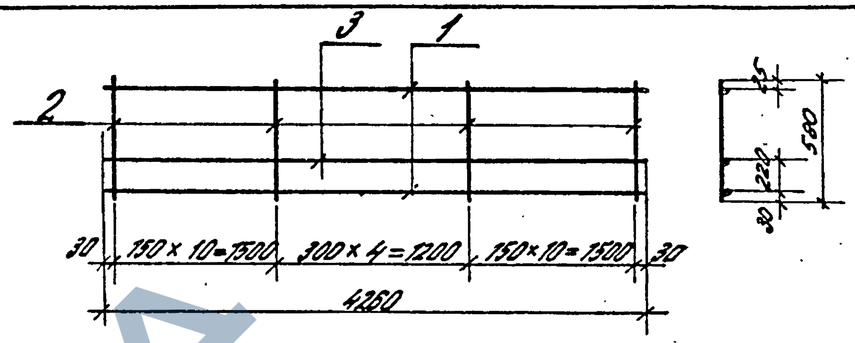

Формат	Зона	Поз.	Обозначение	Наименование	Кол.	Примечание
			1.020.1-4.3-5	02-03 (КР14)		11,94 кг
				Стержни отд. ГОСТ 5781-82		
Б4		1		Ф10 А III L=4260	2	5,26 кг
Б4		2		Ф8 А III L=580	25	5,73 кг
Б4		3		Ф6 А III L=4260	1	0,95 кг
			1.020.1-4.3-5	02-04 (КР15)		15,16 кг
				Стержни отд. ГОСТ 5781-82		
Б4		1		Ф10 А III L=4260	2	5,26 кг
Б4		2		Ф10 А III L=580	25	8,95 кг
Б4		3		Ф6 А III L=4260	1	0,95 кг

Инв.№ подл. | Подпись и дата | Взам. инв.№

1.020.1-4.3-5 02

Лист 2

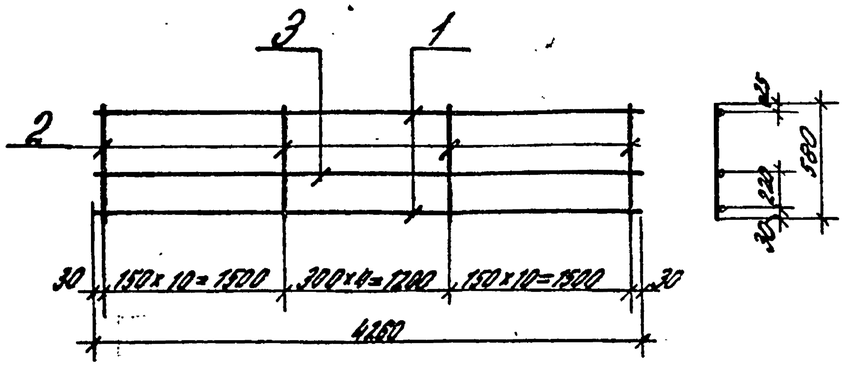

Формат	Зона	Поз.	Обозначение	Наименование	Кол.	Примечание
			1.020.1-4.3-5 02-05 (КР16)			21,39кг
				Стержни отд. ГОСТ 5781-82		
Б4		1		Ф12АIII L=4260	2	7,56кг
Б4		2		Ф12АIII L=580	25	12,88кг
Б4		3		Ф6АIII L=4260	1	0,95кг
			1.020.1-4.3-5 02-06 (КР17)			28,76кг
				Стержни отд. ГОСТ 5781-82		
Б4		1		Ф14АIII L=4260	2	10,29кг
Б4		2		Ф14АIII L=580	25	17,52кг
Б4		3		Ф6АIII L=4260	1	0,95кг

Инв. № подл. | Подпись и дата | Взам. инв. №

1.020.1-4.3-5 02 | Лист 3

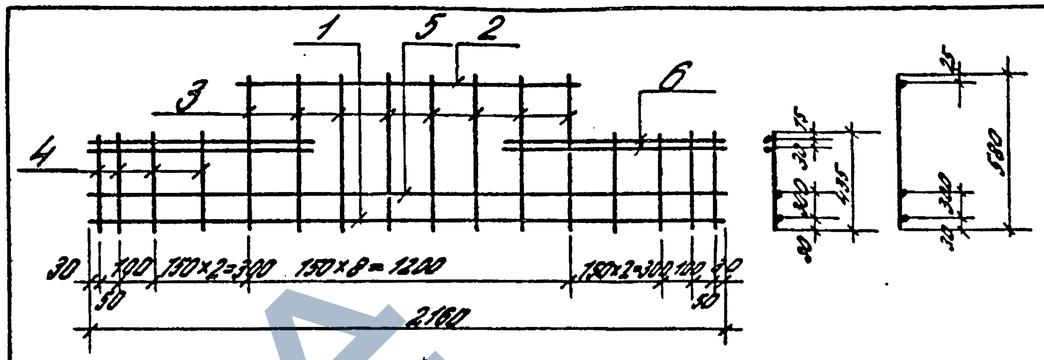

Формат	Зона	Поз.	Обозначение	Наименование	Кол.	Примечание
			1.020.1-4.3-5 03 (КР7)			18,64кг
				Стержни отд. ГОСТ 5781-82		
Б4		1		Ф28АIII L=2160	1	10,43кг
Б4		2		Ф10АIII L=1260	1	0,78кг
Б4		3		Ф10АIII L=580	9	3,22кг
Б4		4		Ф10АIII L=435	8	2,15кг
Б4		5		Ф6АIII L=2160	1	0,48кг
Б4		6		Ф10АIII L=640	4	1,58кг
			1.020.1-4.3-5 03-01 (КР8)			22,02кг
				Стержни отд. ГОСТ 5781-82		
Б4		1		Ф28АIII L=2160	1	10,43кг
Б4		2		Ф12АIII L=1260	1	1,12кг
Б4		3		Ф12АIII L=580	9	4,63кг
Б4		4		Ф12АIII L=435	8	3,09кг
Б4		5		Ф6АIII L=2160	1	0,48кг
Б4		6		Ф12АIII L=640	4	2,27кг

Инв. № подл. | Подпись и дата | Взам. инв. №

1.020.1-4.3-5 03

Нач. отд.	Кадыш	[signature]
Н. контр.	Валенкова	[signature]
ГИП	Валенкова	[signature]
Ст. инж.	Бочарова	[signature]
Провер.	Ермакова	[signature]
Разраб.	Котова	[signature]

Каркас плоский КР7; КР8; КР18; КР19

Стадия	Масса	Масштаб
Р	см. специф.	—

Лист 1 | Листов 2

ЦНИИПРОМЗДАНИЙ

22228-05 7

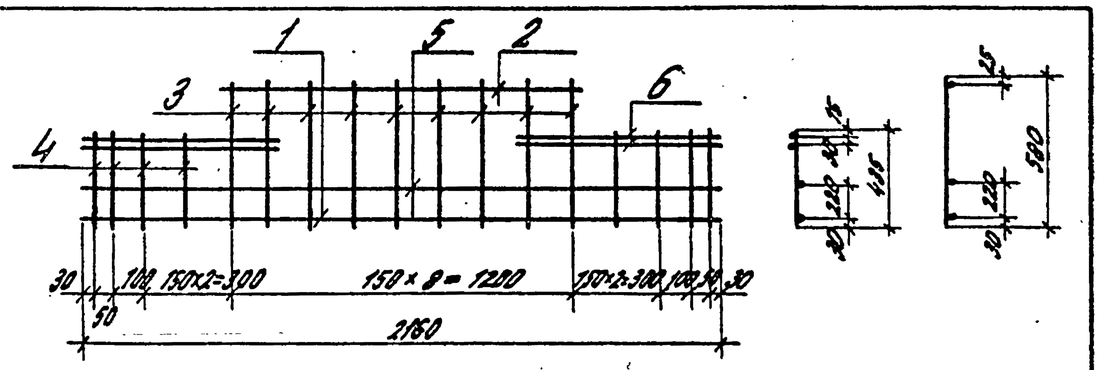

Формат	Зона	Поз.	Обозначение	Наименование	Кол.	Примечание
			1.020.1-4.3-5 03-02 (КР18)			18.64кг
				Стержни отд. ГОСТ 5781-82		
БЧ		1		ф28 А-III L=2160	1	10,43кг
БЧ		2		ф10 А-III L=1260	1	0,78кг
БЧ		3		ф10 А-III L=580	9	3,22кг
БЧ		4		ф10 А-III L=435	8	2,15кг
БЧ		5		ф6 А-III L=2160	1	0,48кг
БЧ		6		ф10 А-III L=640	4	1,58кг
			1.020.1-4.3-5 03-03 (КР19)			22,02кг
				Стержни отд. ГОСТ 5781-82		
БЧ		1		ф28 А-III L=2160	1	10,43кг
БЧ		2		ф12 А-III L=1260	1	1,12кг
БЧ		3		ф12 А-III L=580	9	4,63кг
БЧ		4		ф12 А-III L=435	8	3,09кг
БЧ		5		ф6 А-III L=2160	1	0,48кг
БЧ		6		ф12 А-III L=640	4	2,27кг

Инв.№ подл. | Подпись и дата | Взам. инв.№

1.020.1-4.3-5 03 | Лист 2

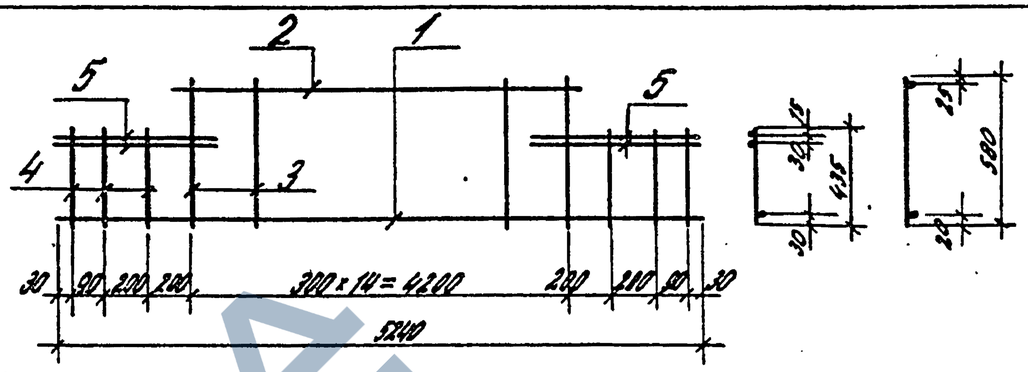

Формат	Зона	Поз.	Обозначение	Наименование	Кол.	Примечание
				Стержни отд. ГОСТ 5781-82		
БЧ		1		ф28 А-III ℓ=5240	1	25,31кг
БЧ		2		ф10 А-III ℓ=4260	1	2,63кг
БЧ		3		ф8 А-III ℓ=580	15	3,44кг
БЧ		4		ф8 А-III ℓ=435	6	1,03кг
БЧ		5		ф10 А-III ℓ=850	4	2,12кг

Инв.№ подл. | Подпись и дата | Взам. инв.№

1.0201-4.3-5 04

Каркас плоский КР24	Стадия	Масса	Масштаб
	Р	3459	—
	Лист	Листов 1	
	ЦНИИПромзданий		

Нач.отд.	Кайыш	
Н.контр.	Валенкова	
ГИП	Валенкова	
Ст.инж.пр.	Бочарова	
Разраб.	Ермакова	
Разраб.	Котова	

22228-05 8

ЗАВОД ЖБИ

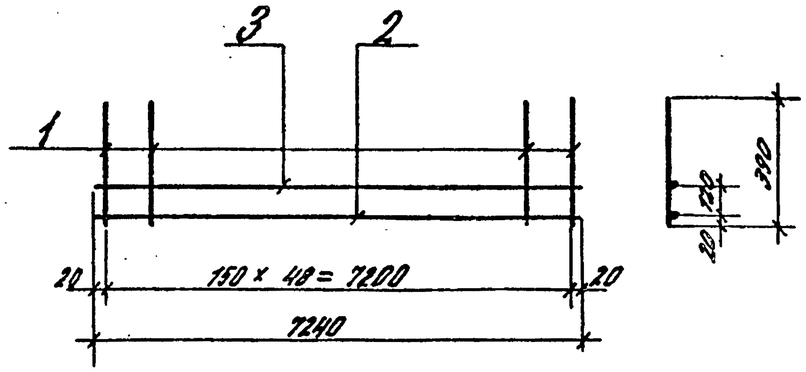

Формат	Зона	Поз.	Обозначение	Наименование	Кол.	Примечание
			1.020.1-4.3-5 05 (С1)			5,16 кг
				Стержни отд. ГОСТ 6727-80		
Б4		1		Ф5 В рI L = 390	49	2,94 кг
Б4		2		Ф5 В рI L = 7240	1	1,11 кг
Б4		3		Ф5 В рI L = 7240	1	1,11 кг
			1.020.1-4.3-5 05-01 (С2)			6,96 кг
				Стержни отд. ГОСТ 5781-82		
Б4		1		Ф6 А III L = 390	49	4,24 кг
Б4		2		Ф6 А III L = 7240	1	1,61 кг
				Стержни отд. ГОСТ 6727-80		
Б4		3		Ф5 В рI L = 7240	1	1,11 кг

Инв. № подл. | Подпись и дата | Взам. инв. №

Нач. отд.	Кадыш	
Н. контр.	Валенкова	
ГИП	Валенкова	
Ст. инж.	Бочарова	
Провер.	Ермакова	
Разраб.	Котова	

1.020.1-4.3-5 05

Сетки арматурные С1 ... С4

Стадия	Масса	Масшт.
Р	см. специф.	—
Лист 1	Листов 4	

ЦНИИПРОМЗДАНИЙ

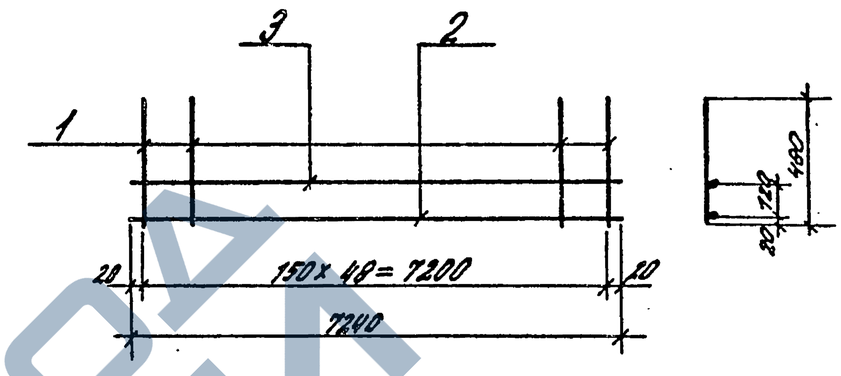

Формат	Зона	Поз.	Обозначение	Наименование	Кол.	Примечание
			1.020.1-4.3-5 05-02 (С3)			5,84 кг
				Стержни отд. ГОСТ 6727-80		
Б4		1		Ф5 В рI L = 480	49	3,62 кг
Б4		2		Ф5 В рI L = 7240	1	1,11 кг
Б4		3		Ф5 В рI L = 7240	1	1,11 кг
			1.020.1-4.3-5 05-03 (С4)			7,54 кг
				Стержни отд. ГОСТ 5781-82		
Б4		1		Ф6 А III L = 480	49	5,22 кг
Б4		2		Ф6 А III L = 7240	1	1,61 кг
				Стержни отд. ГОСТ 6727-80		
Б4		3		Ф5 В рI L = 7240	1	1,11 кг

Инв. № подл. | Подпись и дата | Взам. инв. №

1.020.1-4.3-5 05

Лист 2

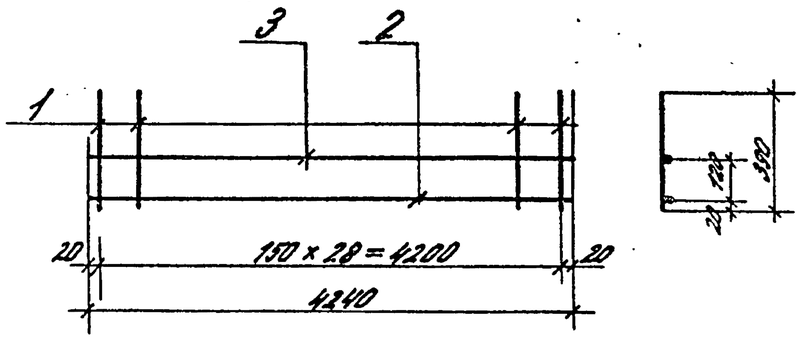

Формат	Зона	Поз.	Обозначение	Наименование	Кол.	Примечание
			1.020.1-4.3-5 06 (С5)			3.04 кг
				Стержни отд. ГОСТ 6727-80		
БЧ		1		ф5 ВрI L=390	29	1.74 кг
БЧ		2		ф5 ВрI L=4240	1	0.65 кг
БЧ		3		ф5 ВрI L=4240	1	0.65 кг
			1.020.1-4.	3-5 06-01 (С6)		4.10 кг
				Стержни отд. ГОСТ 5781-82		
БЧ		1		ф6 АIII L=390	29	2.51 кг
БЧ		2		ф6 АIII L=4240	1	0.94 кг
				Стержни отд. ГОСТ 6727-80		
БЧ		3		ф5 ВрI L=4240	1	0.65 кг

Инв. № подл. | Подпись и дата | Взам. инв. №

Нач. отд.	Кольш		
Н. контр.	Коленкова		
ГИП	Коленкова		
Ст. инж.	Бочарова		
Провер.	Ермакова		
Разраб.	Котова		

1.020.1-4.3-5 06.

Сетки арматурные С5...С8.

Стадия	Масса	Масштаб
Р	Ск. спецификация	—
Лист 1	Листов 2	

ЦНИИПРОМЗДАНИЙ

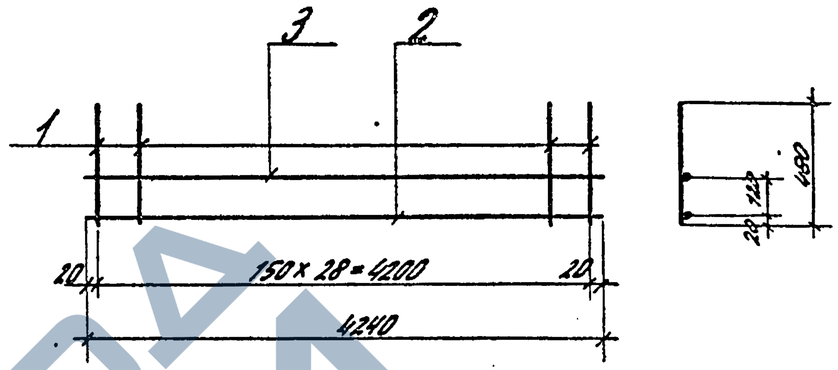

Формат	Зона	Поз.	Обозначение	Наименование	Кол.	Примечание
			1.020.1-4.3-5 06-02 (С7)			3.44 кг
				Стержни отд. ГОСТ 6727-80		
БЧ		1		ф5 ВрI L=480	29	2.14 кг
БЧ		2		ф5 ВрI L=4240	1	0.65 кг
БЧ		3		ф5 ВрI L=4240	1	0.65 кг
			1.020.1-4.3-5 06-03 (С8)			4.68 кг
				Стержни отд. ГОСТ 5781-82		
БЧ		1		ф6 АIII L=480	29	3.09 кг
БЧ		2		ф6 АIII L=4240	1	0.94 кг
				Стержни отд. ГОСТ 6727-80		
БЧ		3		ф5 ВрI L=4240	1	0.65 кг

Инв. № подл. | Подпись и дата | Взам. инв. №

1.020.1-4.3-5 06

Лист 2

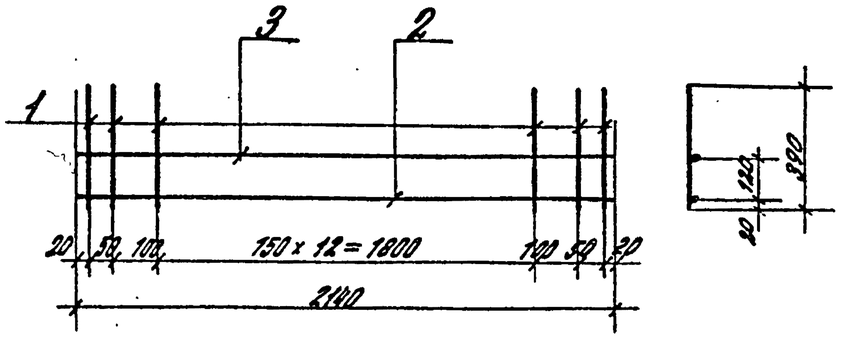

Формат	Зона	Поз.	Обозначение	Наименование	Кол.	Примечание
			1.020.1-4.3-5 07 (С9)			2,28 кг
				Стержни отд. ГОСТ 5781-82		
Б4		1		Ф6 А III L = 390	17	1,47 кг
Б4		2		Ф6 А III L = 2140	1	0,48 кг
				Стержень отд. ГОСТ 6727-80		
Б4		3		Ф5 В р I L = 2140	1	0,33 кг
			1.020.1-43-5 07-01 (С10)			3,80 кг
				Стержни отд. ГОСТ 5781-82		
Б4		1		Ф8 А III L = 390	17	2,62 кг
Б4		2		Ф8 А III L = 2140	1	0,85 кг
				Стержни отд. ГОСТ 6727-80		
Б4		3		Ф5 В р I L = 2140	1	0,33 кг

Взам. инв. №

Подпись и дата

Инв. № подл.

Нач. отд.	Кобыш		
Н. контр.	Валенкова		
ГИП	Валенкова		
Ст. инж.	Бочарова		
Пров.	Ермакова		
Разраб.	Котова		

1.020.1-4.3-5 07

Сетка арматурная С9 ... С11

Стадия	Масса	Масштаб
Р	см. спецификацию	—
Лист 1	Листов 2	

ЦНИИПРОМЗДАНИЙ

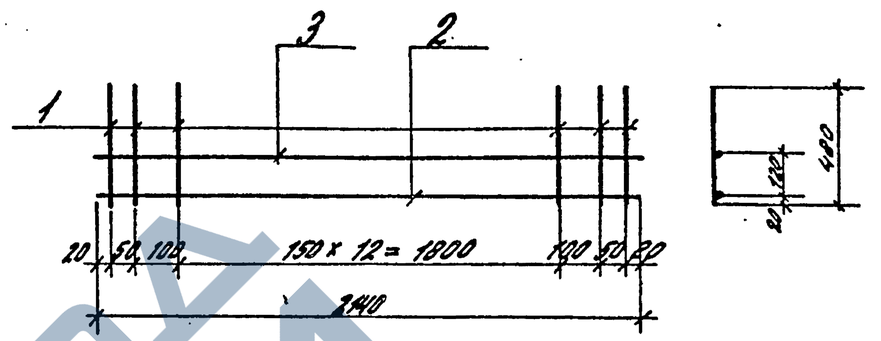

Формат	Зона	Поз.	Обозначение	Наименование	Кол.	Примечание
			1.020.1-4.3-5	07-02 (С11)		4,40 кг
				Стержни отд. ГОСТ 5781-82		
Б4		1		Ф8 А III L = 480	17	3,22 кг
Б4		2		Ф8 А III L = 2140	1	0,85 кг
				Стержни отд. ГОСТ 6727-80		
Б4		3		Ф5 В р I L = 2140	1	0,33 кг

Взам. инв. №

Подпись и дата

Инв. № подл.

1.020.1-4.3-5 07

Лист 2

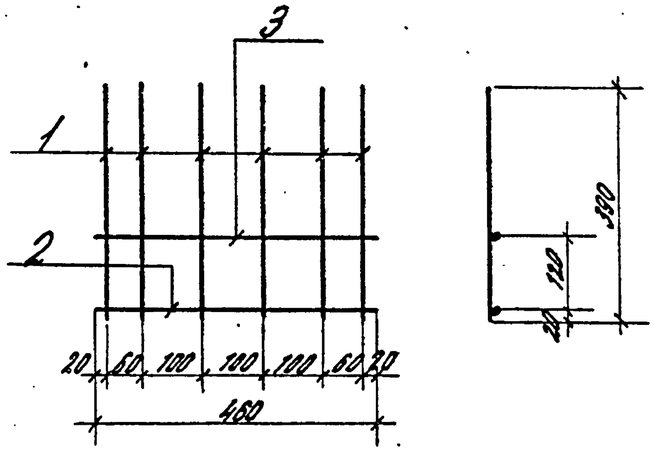

Формат	Зона	Поз.	Обозначение	Наименование	Кол.	Примечание
			1.020.1-4.3-5 08 (С12)			1,79 кг
				Стержни отд. ГОСТ 5781-82		
Б4		1		Ф10 А III L=390	6	1,44 кг
Б4		2		Ф10 А III L=460	1	0,28 кг
				Стержни отд. ГОСТ 6727-80		
Б4		3		Ф5 Вр I L=460	1	0,07 кг

Взам. инв. №

Подпись и дата

Инв. № подл.

Нач. отд.	Кодыш	
Н. контр.	Валенкова	
ГИП	Валенкова	
Ст. инж.	Бочарова	
Провер.	Ермакова	
Разраб.	Котова	

1.020.1-4.3-5 08

Сетка арматурная С12, С13

Стадия	Масса	Масштаб
Р	см. специф.	—

Лист 1 | Листов 2

ЦНИИПРОМЗДАНИЙ

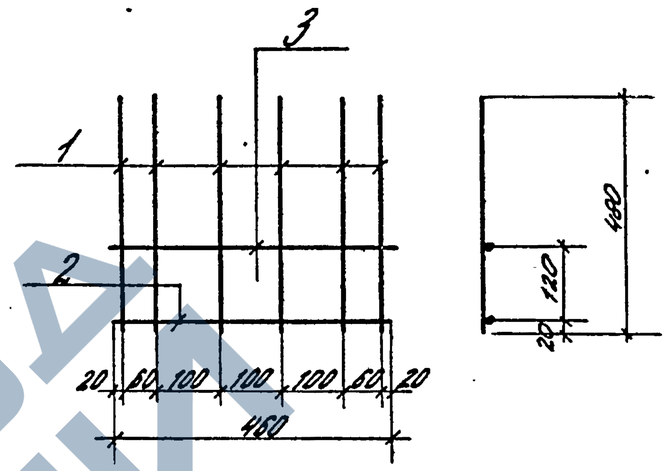

Формат	Зона	Поз.	Обозначение	Наименование	Кол.	Примечание
			1.020.1-4.3-5 08-01 (С13)			2,13 кг
				Стержни отд. ГОСТ 5781-82		
Б4		1		Ф10 А III L=480	6	1,78 кг
Б4		2		Ф10 А III L=460	1	0,28 кг
				Стержни отд. ГОСТ 6727-80		
Б4		3		Ф5 Вр I L=460	1	0,07 кг

Взам. инв. №

Подпись и дата

Инв. № подл.

1.020.1-4. 3-5 08

Лист 2

22228-05 12

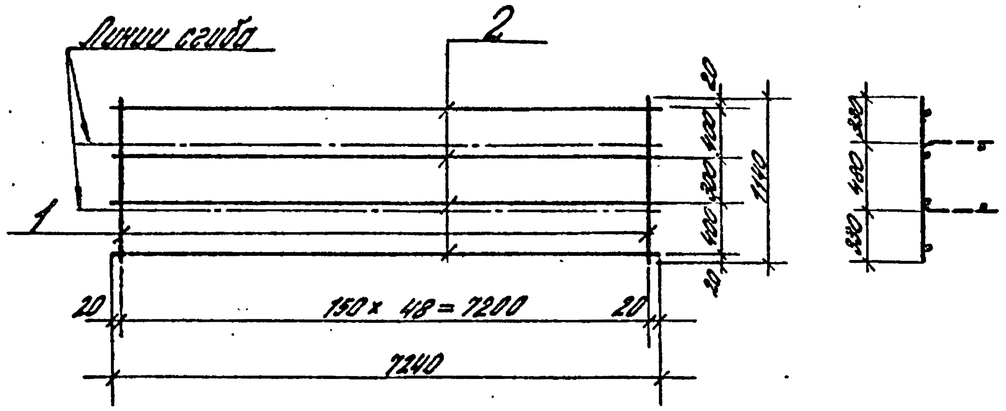

Формат	Зона	Поз.	Обозначение	Наименование	Кол.	Примечание
			1.020.1-4.3-5 09 (С14)			13,06т
				Стержни отд. ГОСТ 6727-80		
Б4		1		⌀5 Вр I L = 1140	49	8,60кг
Б4		2		⌀5 Вр I L = 7240	4	4,46кг

Нач.отд.	Кобыш		
Н.контр.	Валенкова		
ГИП	Валенкова		
Ст.инж.	Бочарова		
Провер.	Ермакова		
Разраб.	Котова		

1.020.1-4.3-5 09

Сетка арматурная С14 ... С22

Стадия	Масса	Масштаб
Р	см. спецф.	—
Лист 1	Листов 6	

ЦНИИПРОМЗДАНИЙ

Инв.№ подл. | Подпись и дата | Взам. инв.№

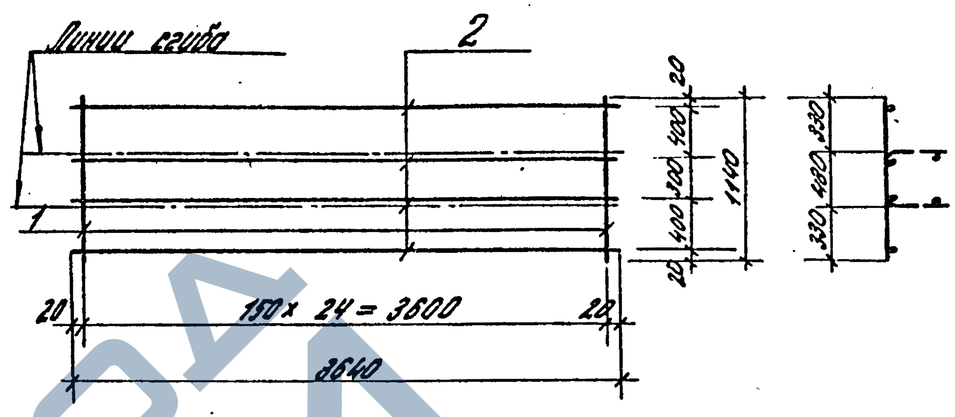

Формат	Зона	Поз.	Обозначение	Наименование	Кол.	Примечание
			1.020.1-4.3-5 09-01 (С15)			6,63кг
				Стержни отд. ГОСТ 6727-80		
Б4		1		⌀5 Вр I L = 1140	25	4,39кг
Б4		2		⌀5 Вр I L = 3640	4	2,24кг

Инв.№ подл. | Подпись и дата | Взам. инв.№

1.020.1-4.3-5 09

Лист 2

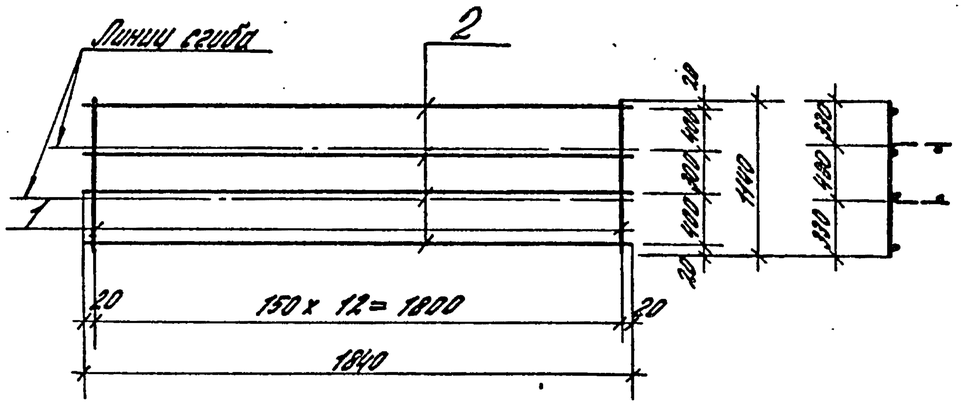

Формат	Зона	Поз.	Обозначение	Наименование	Кол.	Примечание
			1.020.1-4.3-5 09-02(С16)			4,42кг
				Стержень отд. ГОСТ 5781-82		
БЧ		1		Ф6 А III L = 1140	13	3,29кг
				Стержень отд. ГОСТ 6727-80		
БЧ		2		Ф5 В р I L = 1840	4	1,13кг
			1.020.1-4.3-5 09-03(С17)			6,98кг
				Стержень отд. ГОСТ 5781-82		
БЧ		1		Ф8 А III L = 1140	13	5,85кг
				Стержень отд. ГОСТ 6727-80		
БЧ		2		Ф5 В р I L = 1840	4	1,13кг

Инв. № подл. | Подпись и дата | Взам. инв. №

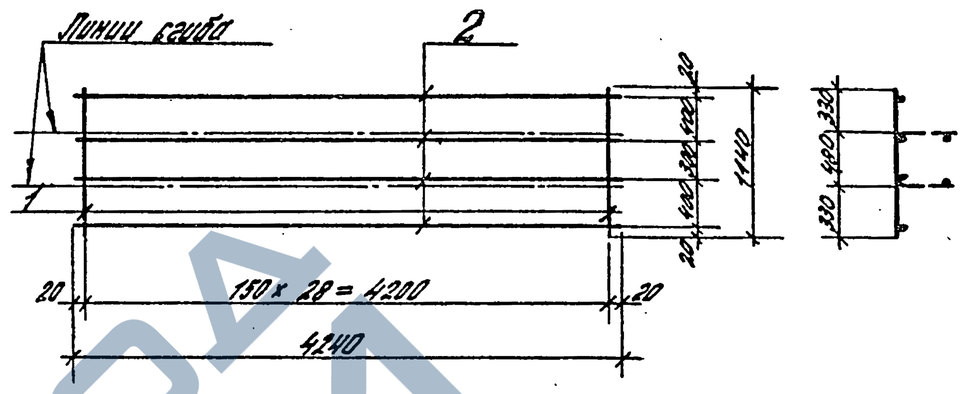

Формат	Зона	Поз.	Обозначение	Наименование	Кол.	Примечание
			1.020.1-4.3-5 09 ОЧ(С18)			7,70 кг
				Стержень отд. ГОСТ 6727-80		
БЧ		1		Ф5 В р I L = 1140	29	5,09 кг
БЧ		2		Ф5 В р I L = 4240	4	2,61 кг

Инв. № подл. | Подпись и дата | Взам. инв. №

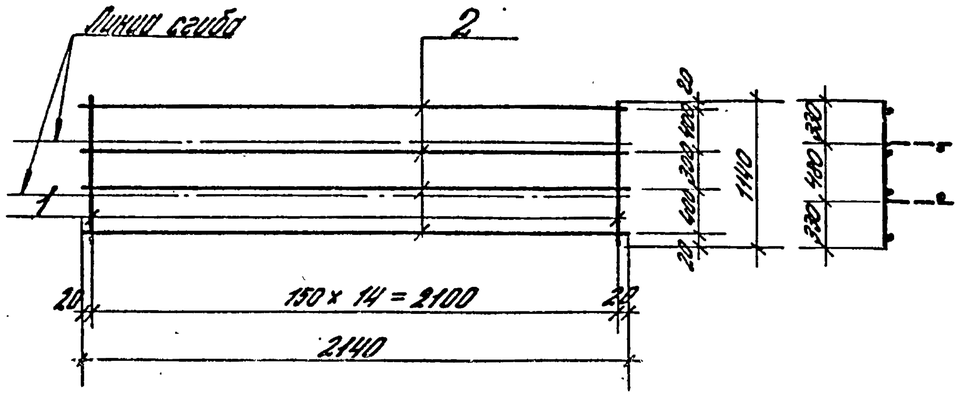

Формат	Зона	Поз.	Обозначение	Наименование	Кол.	Примечание
			1.020.1-4.3-5 09-05(С19)			3,95кг
				Стержни отд. ГОСТ 6727-80		
Б4		1		Ф5 ВрI L=1140	15	2,63кг
Б4		2		Ф5 ВрI L=2140	4	1,32кг

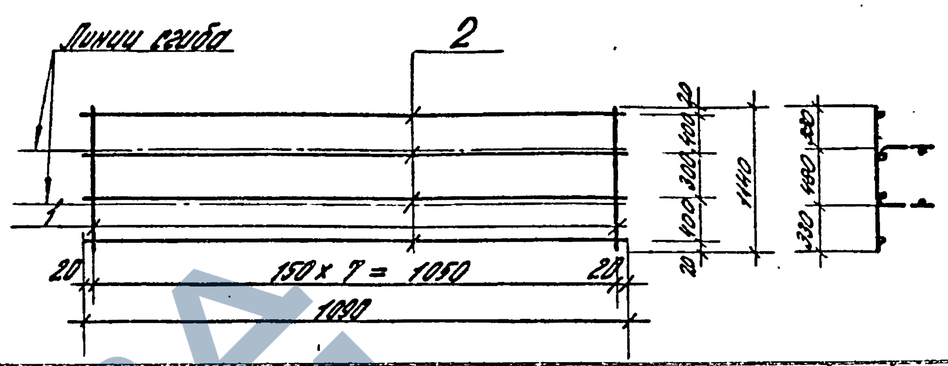

Формат	Зона	Поз.	Обозначение	Наименование	Кол.	Примечание
			1.020.1-4.3-5 09-06(С20)			2,69 кг
				Стержень отд. ГОСТ 5781-82		
Б4		1		Ф6 АIII L=1140	8	2,02кг
				Стержень отд. ГОСТ 6727-80		
Б4		2		Ф5 ВрI L=1090	4	0,67кг
			1.020.1-4.3-5 09-07(С21)			4,27кг
				Стержни отд. ГОСТ 5781-82		
Б4		1		Ф8 АIII L=1140	8	3,60кг
				Стержень отд. ГОСТ 6727-80		
Б4		2		Ф5 ВрI L=1090	4	0,67кг
			1.020.1-4.3-5 09-08(С22)			6,30 кг
				Стержень отд. ГОСТ 5781-82		
Б4		1		Ф10 АIII L=1140	8	5,63кг
				Стержень отд. ГОСТ 6727-80		
Б4		2		Ф5 ВрI L=1090	4	0,67кг

Инв. № подл. | Подпись и дата | Взам. инв. №

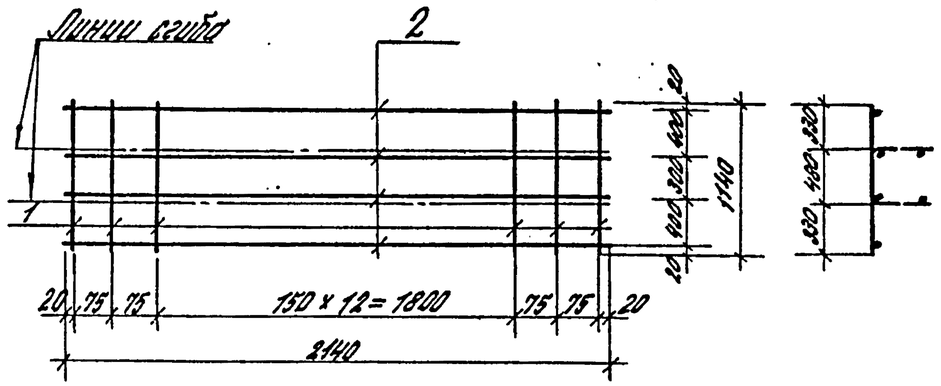

Формат	Зона	Поз.	Обозначение	Наименование	Кол.	Примечание
			1.020.1-4. 3-5	10 (С23)		
				Стержень отд. ГОСТ 5781-82		
Б4		1		⌀6 А III L=1140	17	4,30 кг
				Стержень отд. ГОСТ 6727-80		
Б4		2		⌀5 Вр I L=2140	4	1,32 кг

Нач. отд.	Кодыш		
Н. контр.	Валенкова		
ГИП	Валенкова		
Ст. инж.	Бочарова		
Провер.	Ермакова		
Разраб.	Котова		

Инв. № подл. | Подпись и дата | Взам. инв. №

1.020.1-4.3-5 10

Сетка арматурная С23

Стадия	Масса	Масштаб
Р	5,62	—

Лист | Листов 1

ЦНИИПРОМЗДАНИЙ

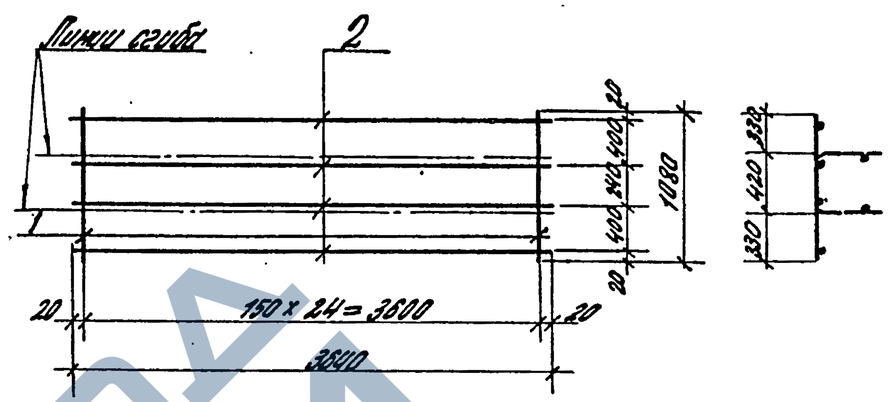

Формат	Зона	Поз.	Обозначение	Наименование	Кол.	Примечание
			1.020.1-4.3-5 11 (С24)			6,40 кг
				Стержни отд. ГОСТ 6727-80		
Б4		1		⌀5 Вр I L=1080	25	4,16 кг
Б4		2		⌀5 Вр I L=3640	4	2,24 кг

Нач. отд.	Кодыш		
Н. контр.	Валенкова		
ГИП	Валенкова		
Ст. инж.	Бочарова		
Провер.	Ермакова		
Разраб.	Котова		

Инв. № подл. | Подпись и дата | Взам. инв. №

1.020.1-4.3-5 11

Сетка арматурная С24... С30

Стадия	Масса	Масштаб
Р	См. специф.	—

Лист 1 | Листов 4

ЦНИИПРОМЗДАНИЙ

22228-05 16

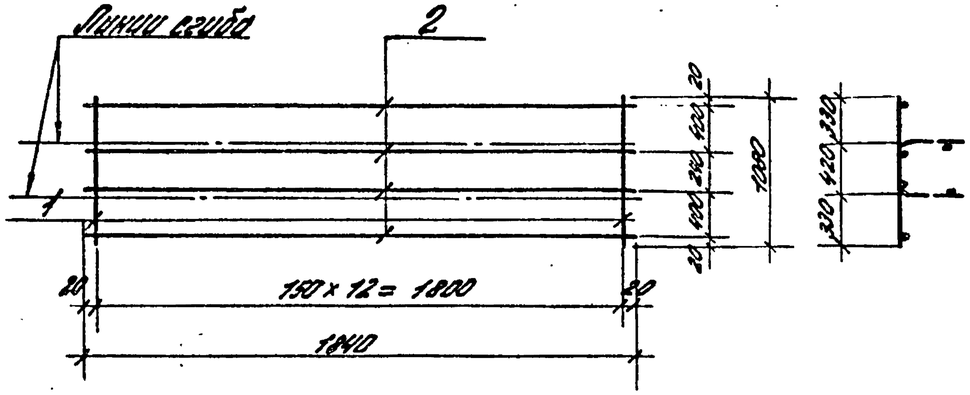

Формат	Зона	Поз.	Обозначение	Наименование	Кол.	Примечание
			1.020.1-4.3-5 11-01 (С25)			4,25 кг
				Стержень отд. ГОСТ 5781-82		
БЧ		1		ф6 AIII L = 1080	13	3,12 кг
				Стержень отд. ГОСТ 6727-80		
БЧ		2		ф5 ВрI L = 1840	4	1,13 кг
			1.020.1-4.3-5 11-02 (С26)			6,67 кг
				Стержень отд. ГОСТ 5781-82		
БЧ		1		ф8 AIII L = 1080	13	5,54 кг
				Стержень отд. ГОСТ 6727-80		
БЧ		2		ф5 ВрI L = 1840	4	1,13 кг

Инв. № подл. | Подпись и дата | Взам. инв. №

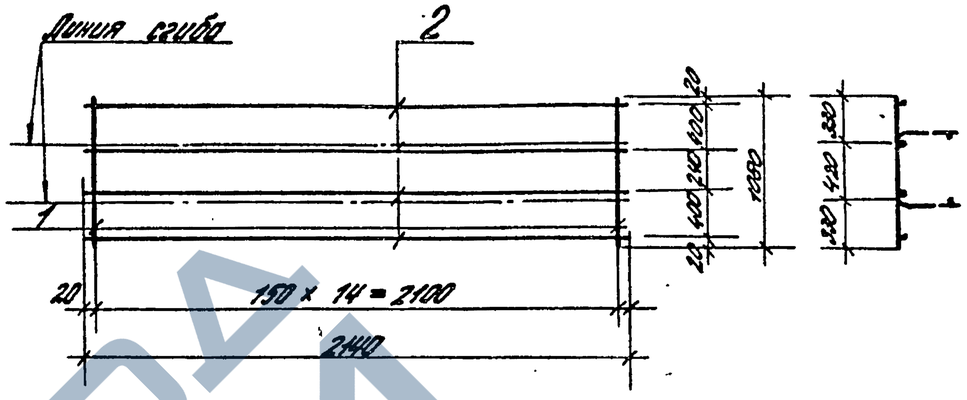

Формат	Зона	Поз.	Обозначение	Наименование	Кол.	Примечание
			1.020.1-4.3-5 11-03 (С27)			3,80 кг
				Стержни отд. ГОСТ 6727-80		
БЧ		1		ф5 ВрI L = 1080	15	2,49 кг
БЧ		2		ф5 ВрI L = 2140	4	1,31 кг

Инв. № подл. | Подпись и дата | Взам. инв. №

22228-05 17

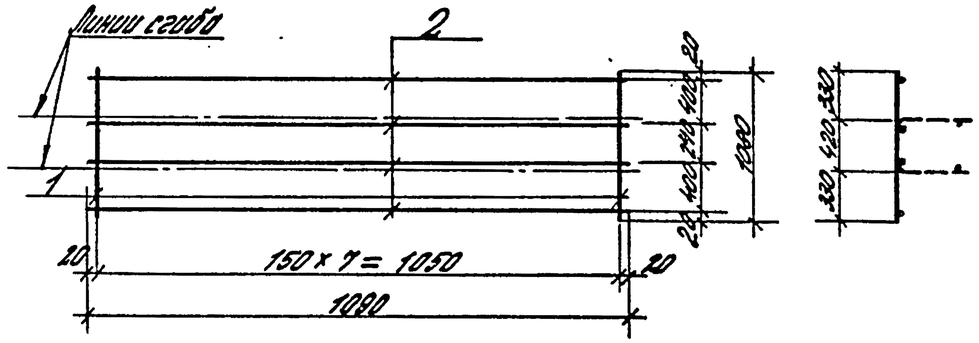

Формат	Зона	Поз.	Обозначение	Наименование	Кол.	Примечание
			1.020.1-4.3-5 11-04(С28)			2,5кг
				Стержень отд. ГОСТ 5781-82		
Б4		1		Ф6 А III L = 1080	8	1,92кг
				Стержень отд. ГОСТ 6727-80		
Б4		2		Ф5 В р I L = 1090	4	0,67кг
			1.020.1-4.3-5 11-05(С29)			4,08кг
				Стержень отд. ГОСТ 5781-82		
Б4		1		Ф8 А III L = 1080	8	3,41кг
				Стержень отд. ГОСТ 6727-80		
Б4		2		Ф5 В р I L = 1090	4	0,67кг
			1.020.1-4.3-5 11-06(С30)			6,0кг
				Стержень отд. ГОСТ 5781-82		
Б4		1		Ф10 А III L = 1080	8	5,33кг
				Стержень отд. ГОСТ 6727-80		
Б4		2		Ф5 В р I L = 1090	4	0,67кг

Инв. № подл. | Подпись и дата | Взам. инв. №

1.020.1-4.3-5 11

Лист 4

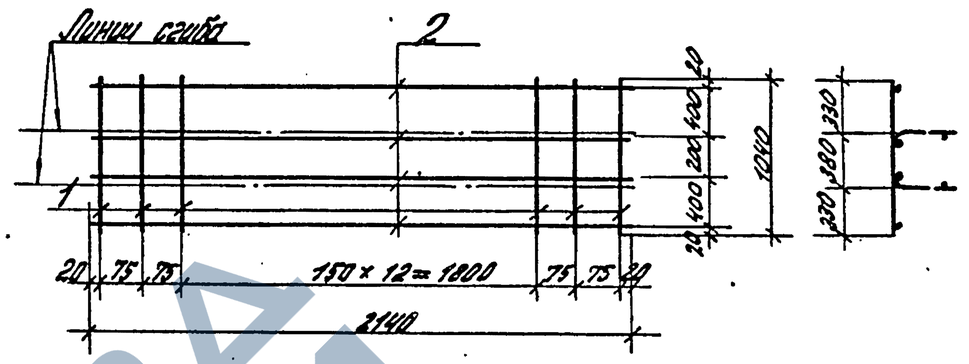

Формат	Зона	Поз.	Обозначение	Наименование	Кол.	Примечание
			1.020.1-4.3-5	12 (С31)		
				Стержень отд. ГОСТ 5781-82		
Б4		1		Ф8 А III L = 1040	17	6,98кг
				Стержень ГОСТ 6727-80		
Б4		2		Ф5 В р I L = 2140	4	1,32кг

Инв. № подл. | Подпись и дата | Взам. инв. №

1.020.1-4.3-5 12

Нач. отд.	Кадыш		
Н. контр.	Валенкова		
ГИП	Валенкова		
Ст. инж.	Бочарова		
Провер.	Ермакова		
Разраб.	Котова		

Сетки арматурные С31

Стадия	Масса	Масштаб
Р	8,30	
Лист	Листов 1	

ЦНИИПромзданий

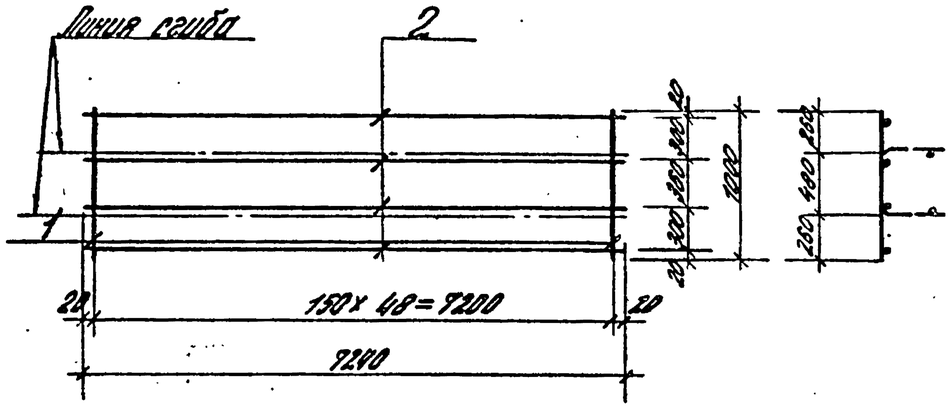

Формат	Зона	Поз.	Обозначение	Наименование	Кол.	Примечание
			1.020.1-4.3-5 13 (С32)			12,01кг
				Стержни отд. ГОСТ 6727-80		
Б4		1		ф5 ВрI L=1000	49	7,55кг
Б4		2		ф5 ВрI L=7240	4	4,46кг

Нач. отд.	Кадыш		
Н. контр.	Валенкова		
ГИП	Валенкова		
Ст. инж.	Бочарова		
Провер.	Ермакова		
Разраб.	Котова		

1.020.1-4.3-5 13

Сетка арматурная С32... С40

Стадия	Масса	Масштаб
Р	сн. спецификации	—
Лист 1	Листов 6	

ЦНИИПРОМЗДАНИЙ

Инв. № подл. | Подпись и дата | Взам. инв. №

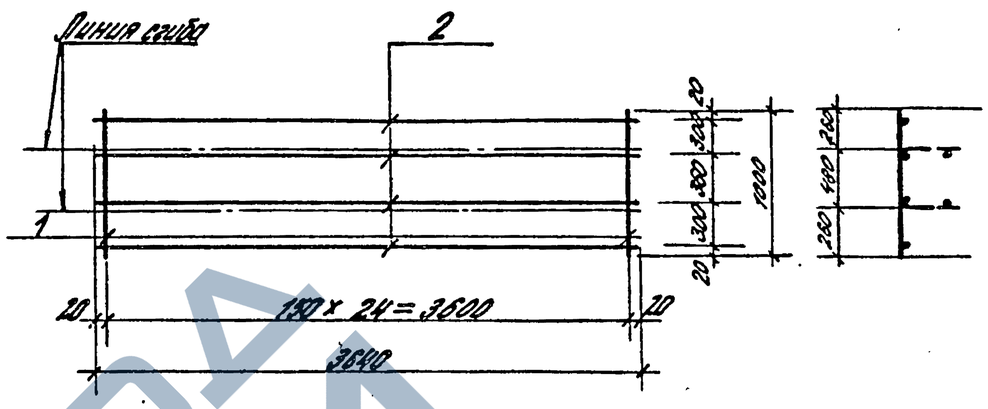

Формат	Зона	Поз.	Обозначение	Наименование	Кол.	Примечание
			1.020.1-4.3-5 13-01 (С33)			6,09 кг
				Стержни отд. ГОСТ 6727-80		
Б4		1		ф5 ВрI L=1000	25	3,85кг
Б4		2		ф5 ВрI L=3640	4	2,24 кг

Инв. № подл. | Подпись и дата | Взам. инв. №

1.020.1-4.3-5 13

Лист 2

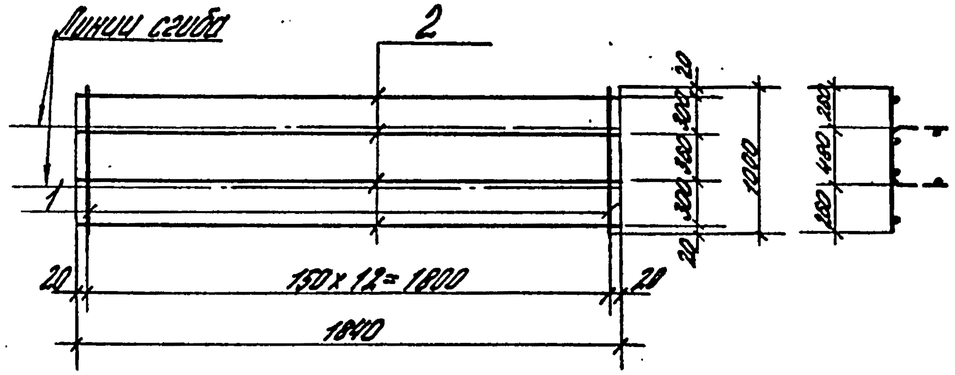

Формат	Зона	Поз.	Обозначение	Наименование	Кол.	Примечание
			1.020.1-4.3-5 13-02(С34)			4,02кг
				Стержень отд. ГОСТ 5781-82		
Б4		1		ф6АIII L=1000	13	2,89кг
				Стержень отд. ГОСТ 6727-80		
Б4		2		ф5ВрI L=1840	4	1,13кг
			1.020.1-4.3-5 13-03(С35)			4,26кг
				Стержень отд. ГОСТ 5781-82		
Б4		1		ф8АIII L=1000	13	5,13кг
				Стержень отд. ГОСТ 6727-80		
Б4		2		ф5ВрI L=1840	4	1,13кг

Инв. № подл. | Подпись и дата | Взам. инв. №

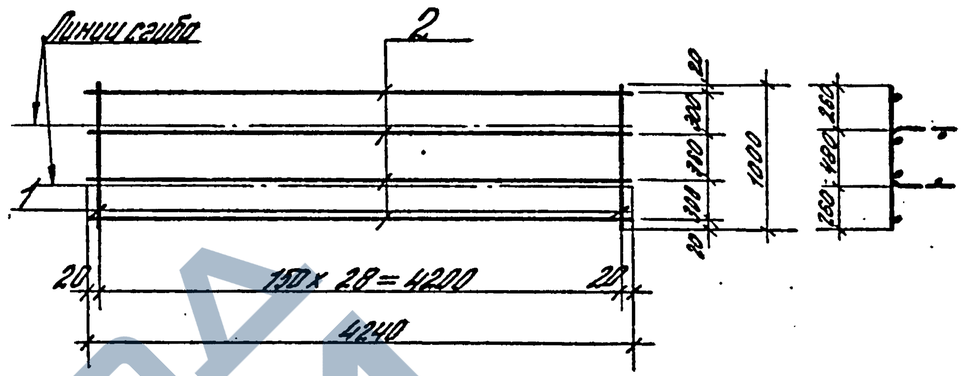

Формат	Зона	Поз.	Обозначение	Наименование	Кол.	Примечание
			1.020.1-4.3-5 13-04(С36)			7,08кг
				Стержни отд. ГОСТ 6727-80		
Б4		1		ф5ВрI L=1000	29	4,47кг
Б4		2		ф5ВрI L=4240	4	2,61кг

Инв. № подл. | Подпись и дата | Взам. инв. №

22228-05 20

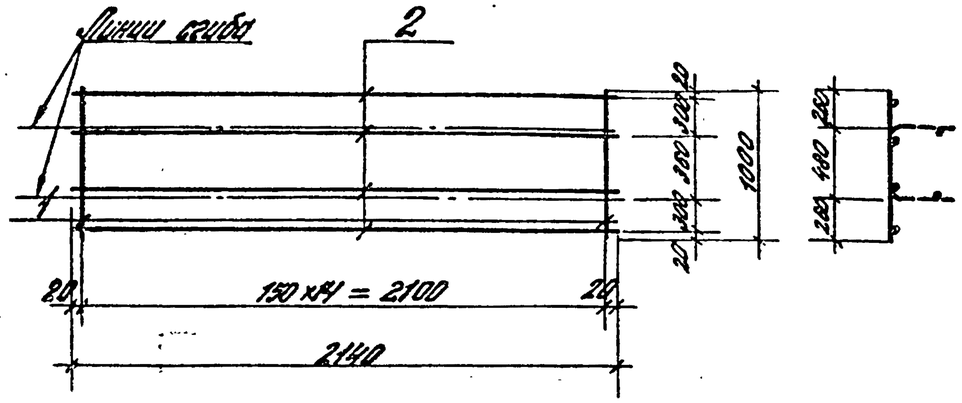

Формат	Зона	Поз.	Обозначение	Наименование	Кол.	Примечание
			1.020.1-4.3-5 13-05(С37)			3,63кг
				Стержни отд. ГОСТ 6727-80		
Б4		1		Ф5 ВрI L=1000	15	2,31кг
Б4		2		Ф5 ВрI L=2140	4	1,32кг

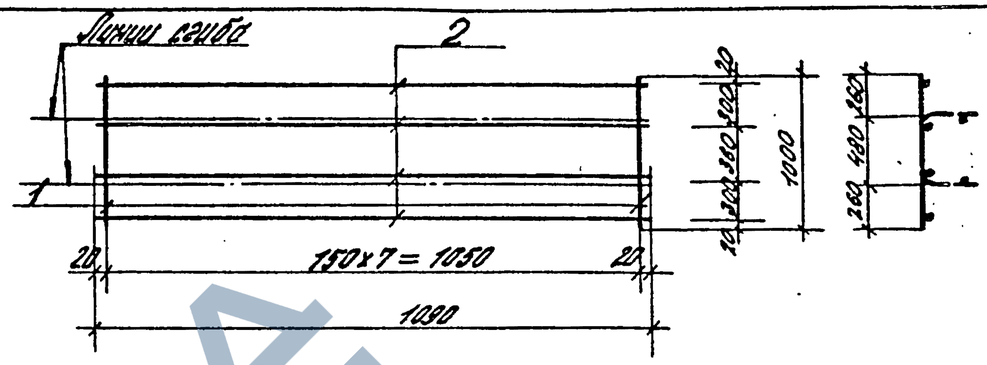

Формат	Зона	Поз.	Обозначение	Наименование	Кол.	Примечание
			1.020.1-4.3-5 13-06(С38)			2,45кг
				Стержень отд. ГОСТ 5781-82		
Б4		1		Ф6 АIII L=1000	8	1,78кг
				Стержень отд. ГОСТ 6727-80		
Б4		2		Ф5 ВрI L=1090	4	0,67кг
			1.020.1-4.3-5 13-07(С39)			3,83кг
				Стержень отд. ГОСТ 5781-82		
Б4		1		Ф8 АIII L=1000	8	3,16кг
				Стержень отд. ГОСТ 6727-80		
Б4		2		Ф5 ВрI L=1090	4	0,67кг
			1.020.1-4.3-5 13-08(С40)			5,61кг
				Стержень отд. ГОСТ 5781-82		
Б4		1		Ф10 АIII L=1000	8	4,94кг
				Стержень отд. ГОСТ 6727-80		
Б4		2		Ф5 ВрI L=1090	4	0,67кг

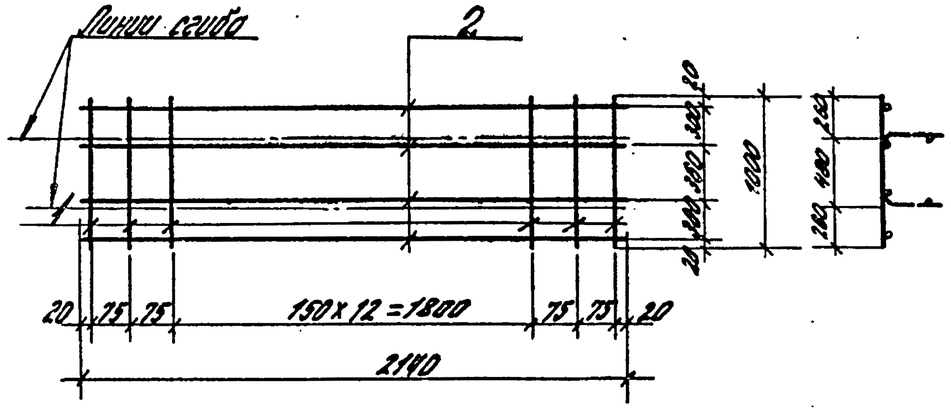

Формат	Зона	Поз.	Обозначение	Наименование	Кол.	Приме-чание
			1.020.1-4.3-5	14 (С41)		
				Стержни отд. ГОСТ 5781-82		
Б4		1		ф6 AIII L = 1000	17	3.77кг
				Стержни отд. ГОСТ 6727-80		
Б4		2		ф5 ВрI L = 2140	4	1.32кг

Инв.№ подл. | Подпись и дата | Взам. инв.№

Нач. отд.	Ковыш		1.020.1-4.3-5 14	
Н. контр.	Валенкова		Сетка арматурная С41	Стадия: Р; Масса: 5.09кг; Масштаб: —
ГИП	Валенкова			Лист; Листов 1
Ст. инж.	Бочарова			ЦНИИПромзданий
Провер.	Ермакова			
Разраб.	Котова			

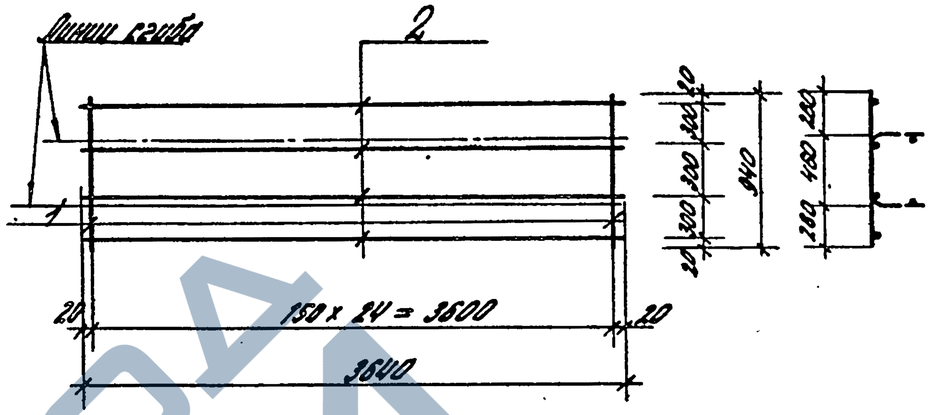

Формат	Зона	Поз.	Обозначение	Наименование	Кол.	Приме-чание
			1.020.1-4.3-5	15 (С42)		5.86кг
				Стержни отд. ГОСТ 6727-80		
Б4		1		ф5 ВрI L = 940	25	3.62кг
Б4		2		ф5 ВрI L = 3640	4	2.24кг

Инв.№ подл. | Подпись и дата | Взам. инв.№

Нач. отд.	Ковыш		1.020.1-4.3-5 15	
Н. контр.	Валенкова		Сетка арматурная С42... С48	Стадия: Р; Масса: см. спецификацию; Масштаб: —
ГИП	Валенкова			Лист 1; Листов 1
Ст. инж.	Бочарова			ЦНИИПромзданий
Провер.	Ермакова			
Разраб.	Котова			

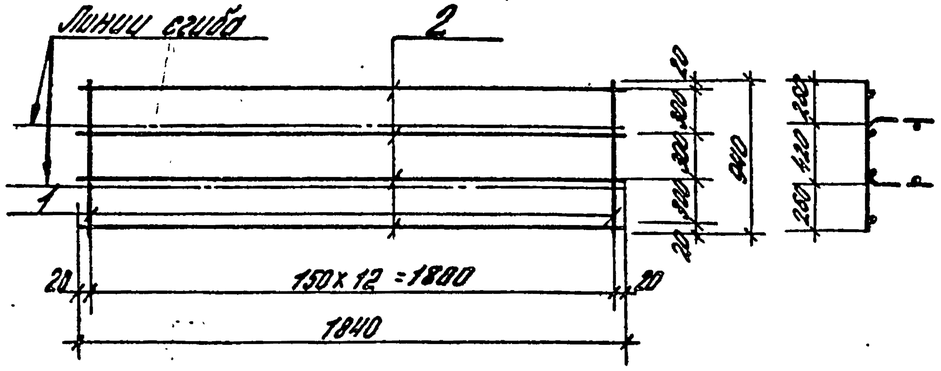
Линии сгиба
2
1
20
150 x 12 = 1880
20
1840
940
20
20
20

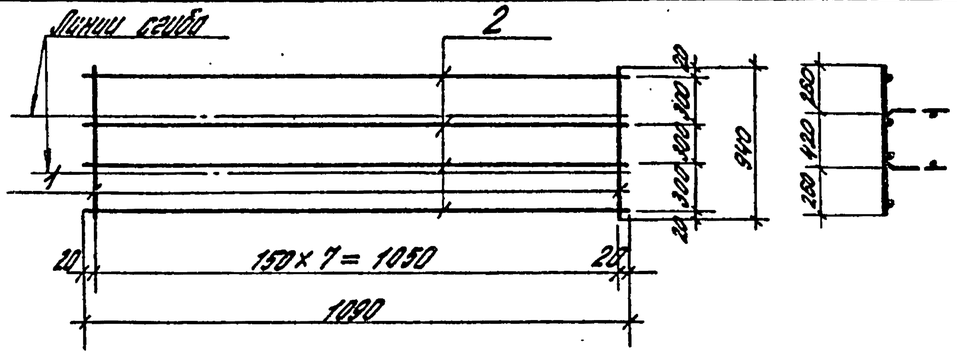

Формат	Зона	Поз.	Обозначение	Наименование	Кол.	Примечание
			1.020.1-4.3-5 15-04(с46)			2,34кг
				Стержень отд. ГОСТ 5781-82		
Б4		1		Ф6 А III L=940	8	1,67кг
				Стержень отд. ГОСТ 6727-80		
Б4		2		Ф5 Вр I L=1090	4	0,67кг
			1.020.1-4.3-5 15-05(с47)			3,64кг
				Стержень отд. ГОСТ 5781-82		
Б4		1		Ф8 А III L=940	8	2,97кг
				Стержень отд. ГОСТ 6727-80		
Б4		2		Ф5 Вр I L=1090	4	0,67кг
			1.020.1-4.3-5 15-06(с48)			5,31кг
				Стержень отд. ГОСТ 5781-82		
Б4		1		Ф10 А III L=940	8	4,64кг
				Стержень отд. ГОСТ 6727-80		
Б4		2		Ф5 Вр I L=1090	4	0,67кг

Инв. № подл. | Подпись и дата | Взам. инв. №

1.020.1-4.3-5 15 | Лист 4

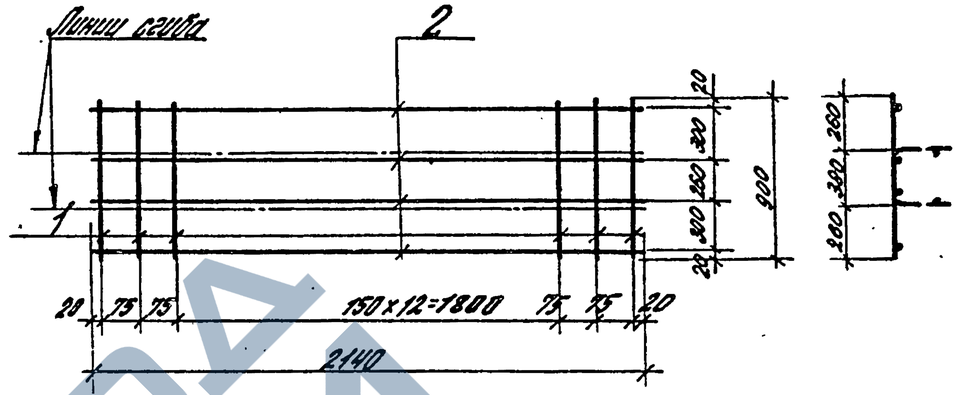

Формат	Зона	Поз.	Обозначение	Наименование	Кол.	Примечание
			1.020.1-4.3-5 16(с49)			
				Стержень отд. ГОСТ 5781-82		
Б4		1		Ф8 А III L=900	17	6,04кг
				Стержень отд. ГОСТ 6727-80		
Б4		2		Ф5 Вр I L=2140	4	1,32кг

Инв. № подл. | Подпись и дата | Взам. инв. №

Нач. отд.	Кодыш	[signature]
Н. контр.	Валенкова	[signature]
ГИП	Валенкова	[signature]
Ст. инж.	Бочарова	[signature]
Провер.	Ермакова	[signature]
Разраб.	Котова	[signature]

1.020.1-4.3-5 16

Сетка арматурная С49

Стадия	Масса	Масштаб
Р	7,36	—

Лист | Листов 1

ЦНИИПРОМЗДАНИЙ

22228-05 24

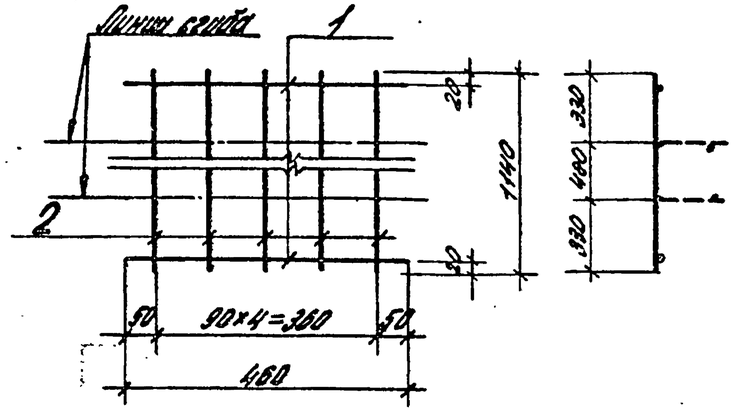

Формат	Зона	Поз.	Обозначение	Наименование	Кол.	Примечание
			1.020.1-4.3-5 17 (с 50)			2,60кг
				Стержни отд. ГОСТ 5781-82		
БЧ		1		Ф8АIII l=460	2	0,35кг
БЧ		2		Ф8АIII l=1140	5	2,25кг
			1.020.1-4.3-5 17-01 (с 51)			4,09кг
				Стержни отд. ГОСТ 5781-82		
БЧ		1		Ф10АIII L=460	2	0,57кг
БЧ		2		Ф10АIII L=1140	5	3,52кг
			1.020.1-4.3-5 17-02 (с 52)			5,88кг
				Стержни отд. ГОСТ 5781-82		
БЧ		1		Ф12АIII l=460	2	0,82кг
БЧ		2		Ф12АIII l=1140	5	5,06кг

Нач. отд.	Кодыш	[signature]
Н. контр.	Валенкова	[signature]
ГИП	Валенкова	[signature]
Ст. инж.	Бочарова	[signature]
Провер.	Ермакова	[signature]
Разраб.	Котова	[signature]

1.020.1-4.3-5 17

Сетка арматурная С50 ... С55

Стадия	Масса	Масштаб
Р	см. специф.	—

Лист 1 | Листов 2

ЦНИИПРОМЗДАНИЙ

Инв. N подл. | Подпись и дата | Взам. инв. N

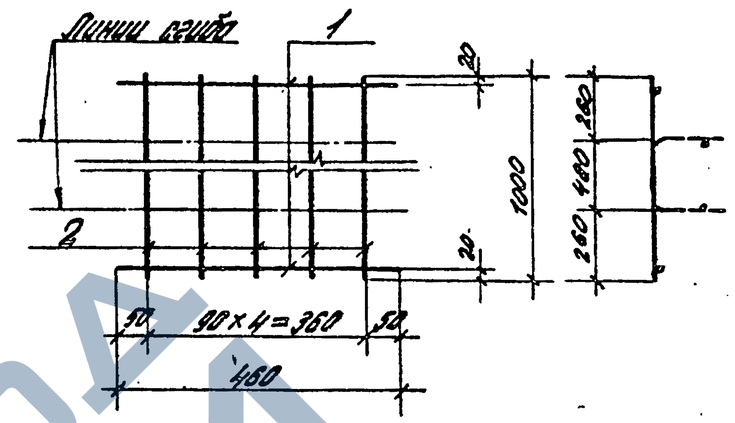

Формат	Зона	Поз.	Обозначение	Наименование	Кол.	Примечание
			1.020.1-4.3-5 17-03 (с 53)			2,32кг
				Стержни отд. ГОСТ 5781-82		
БЧ		1		Ф8АIII L=460	2	0,35кг
БЧ		2		Ф8АIII L=1000	5	1,97кг
			1.020.1-4.3-5 17-04 (с 54)			3,65кг
				Стержни отд. ГОСТ 5781-82		
БЧ		1		Ф10АIII L=460	2	0,57кг
БЧ		2		Ф10АIII L=1000	5	3,08кг
			1.020.1-4.3-5 17-05 (с 55)			5,26кг
				Стержни отд. ГОСТ 5781-82		
БЧ		1		Ф12АIII L=460	2	0,82кг
БЧ		2		Ф12АIII L=1000	5	4,44кг

Инв. N подл. | Подпись и дата | Взам. инв. N

1.020.1-4.3-5 17

Лист 2

22228-05 25

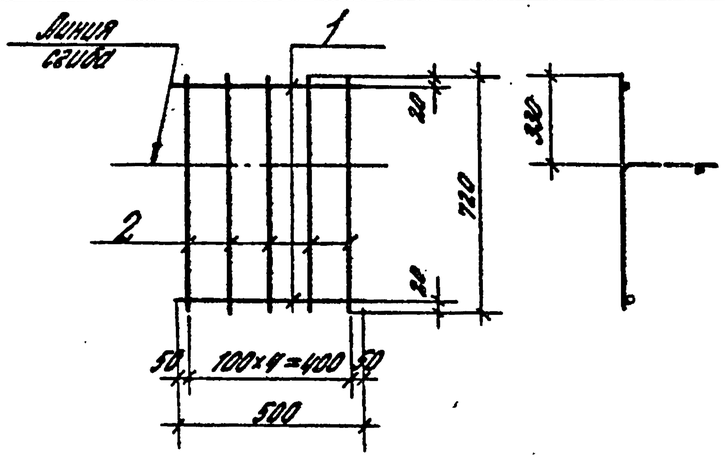

Формат	Зона	Поз.	Обозначение	Наименование	Кол.	Примечание
			1.020.1-4.3-5 18 (С56)			4,09кг
				Стержни отд. ГОСТ 5781-82		
Б4		1		ф12 А III L=500	2	0,89кг
Б4		2		ф12 А III L=720	5	3,20кг

Нач. отд.	Кадыш		
Н. контр.	Валенкова		
ГИП	Валенкова		
Ст. инж.	Бочкова		
Провер.	Ермакова		
Разраб.	Катова		

1.020.1-4.3-5 18

Сетка арматурная С56, С57

Стадия	Масса	Масштаб
Р	4,09	—
Лист 1	Листов 2	

ЦНИИПромзданий

Инв. № подл. | Подпись и дата | Взам. инв. №

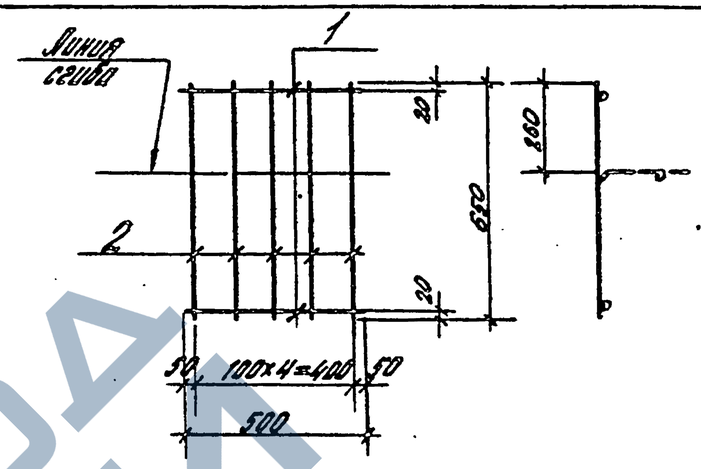

Формат	Зона	Поз.	Обозначение	Наименование	Кол.	Примечание
			1.020.1-4.3-5 18-01 (С57)			3,78кг
				Стержни отд. ГОСТ 5781-82		
Б4		1		ф12 А III L=500	2	0,89кг
Б4		2		ф12 А III L=650	5	2,89кг

Инв. № подл. | Подпись и дата | Взам. инв. №

1.020.1-4.3-5 18

Лист 2

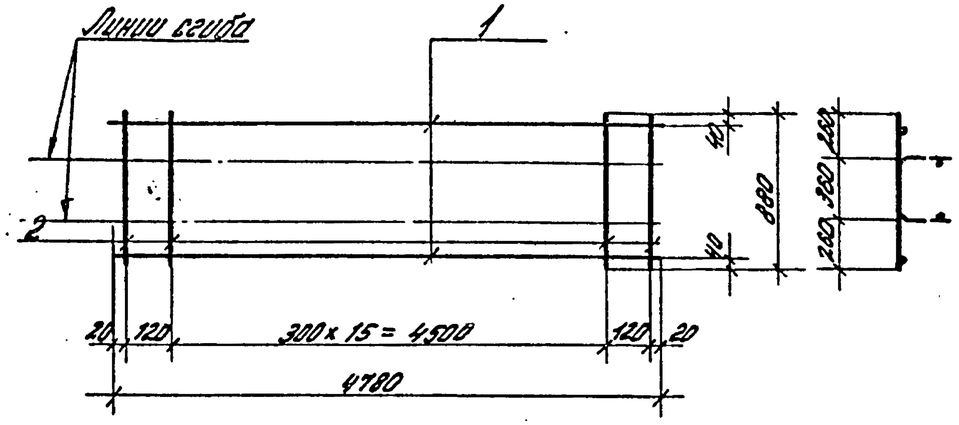

Формат	Зона	Поз.	Обозначение	Наименование	Кол.	Примечание
			1.020.1-4.3-5 18 (С60)			
				Стержни отд. ГОСТ 6727-80		
Б4		1		ф5 В рI L=4780	2	1,47 кг
Б4		2		ф5 В рI L=880	18	2,44 кг

Инв. № подл. | Подпись и дата | Взам. инв. №

Нач. отд.	Кадыш		1.020.1-4.3-5 19
Н. контр.	Валенкова		Сетка арматурная С 60
ГИП	Валенкова		Стадия: Р; Масса: 3,91; Масштаб: —
Ст. инж.	Бочарова		Лист; Листов 1
Провер.	Ермакова		ЦНИИПРОМЗДАНИЙ
Разраб.	Котова		

Формат	Зона	Поз.	Обозначение	Наименование	Кол.	Примечание
				Документация		
			1.020.1-4. 3-5 20 СБ	Сборочный чертеж		
			1.020.1-4. 3-5 00 ПЗ	Пояснительная записка		
			Переменные данные	для исполнений:		
			1.020.1-4. 3-5 20	(СП1)		
				Детали		
				Стержни отд. ГОСТ 5781-82		
Б4		1		ф36 А III L = 8380 мм	1	66,96 кг
Б4		2		ф36 А III L = 1900 мм	1	15,18 кг
			1.020.1-4. 3-5 20-01 (СП2)			
				Детали		
				Стержни отд. ГОСТ 5781-82		
Б4		1		ф36 А III L = 2800 мм	1	22,37 кг
Б4		2		ф36 А III L = 2300 мм	1	18,38 кг
			1.020.1-4. 3-5 20-02 (СП3)			
				Детали		
				Стержни отд. ГОСТ 5781-82		
Б4		1		ф36 А III L = 8380 мм	1	66,96 кг
Б4		2		ф36 А III L = 1700 мм	2	27,17 кг

Нач. отд.	Кодыш	[signature]
Н. контр.	Валенкова	[signature]
ГИП	Валенкова	[signature]
Рук. гр.	Бочарова	[signature]
Провер.	Ермакова	[signature]
Разраб.	Асовкина	[signature]

1.020.1-4. 3-5 20

Составная позиция (СП1...СП6)

Стадия	Лист	Листов
Р	1	2

ЦНИИПРОМЗДАНИЙ

Инв. № подл. | Подпись и дата | Взам. инв. №

Формат	Зона	Поз.	Обозначение	Наименование	Кол.	Примечание
			1.020.1-4. 3-5 20-03 (СП4)			
				Детали		
				Стержни отд. ГОСТ 5781-82		
Б4		1		ф36 А III L = 5380 мм	1	42,99 кг
Б4		2		ф36 А III L = 1700 мм	1	13,58 кг
			1.020.1-4. 3-5 20-04	(СП5)		
				Детали		
				Стержни отд. ГОСТ 5781-82		
Б4		1		ф36 А III L = 2380 мм	1	19,02 кг
Б4		2		ф36 А III L = 1200 мм	1	9,59 кг
			1.020.1-4. 3-5 20-05	(СП6)		
				Детали		
				Стержни отд. ГОСТ 5781-82		
Б4		1		ф36 А III L = 2040 мм	1	16,30 кг
Б4		2		ф36 А III L = 1200 мм	1	9,59 кг

Инв. № подл. | Подпись и дата | Взам. инв. №

1.020.1-4. 3-5 20

Лист 2

22228-05 28

Рис 1

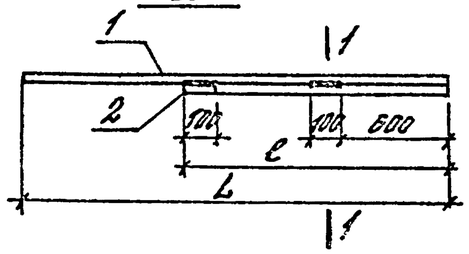

1-1

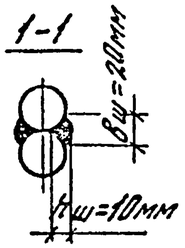

Рис.2

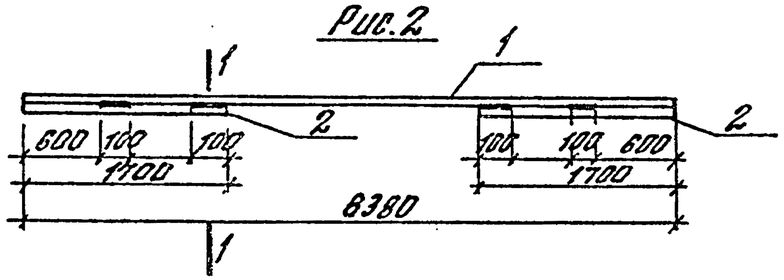

Обозначение	Марка	L мм	c мм	Рис.	Масса кг
1.020.1-4.3-5 20-	СП1	8380	1900	1	82,14
-01	СП2	2800	2300	1	40,75
-02	СП3	—	—	2	94,13
-03	СП4	5380	1700	1	56,57
-04	СП5	2380	1200	1	28,61
-05	СП6	2040	1200	1	25,89

Нач.отд.	Кобыш	
Н.контр.	Валенкова	
ГИП	Валенкова	
Ст.инж.	Бочарова	
Провер.	Ермакова	
Разраб.	Котова	

1.020.1-4. 3-5 20 СБ

Составная позиция (СП1... СП6) Сборочный чертеж

Стадия	Масса	Масштаб
Р	см. табл.	
Лист	Листов 1	

ЦНИИПРОМЗДАНИЙ

Инв.№ подл. | Подпись и дата | Взам.инв.№

Формат	Зона	Поз.	Обозначение	Наименование	Кол.	Примечание
				Документация		
			1.020.1-4. 3-5 21 СБ	Сборочный чертеж		
			1.020.1-4. 3-5 00 ПЗ	Пояснительная записка		
				Переменные данные для исполнений:		
			1.020.1-4. 3-5 21	(МН 1Т)		
				Детали		
				Уголок 75х75х6 ГОСТ 8509-72 / В ст3 ГОСТ 380-71*		
Б4		1		l = 160мм	1	1,10кг
Б4		2		Полоса 6х75 ГОСТ 103-76 / В ст3 ГОСТ 380-71*		
				l = 80мм	1	0,28кг
				Стержни отд. ГОСТ 5781-82		
Б4		3		ф12 А III l = 460мм	1	0,41кг
Б4		4		ф16 А III l = 835мм	1	1,32кг
Б4		5		ф12 А III l = 275мм	1	0,24кг
Б4		6		ф12 А III l = 285мм	1	0,25кг
Б4		7		ф12 А III l = 430мм	1	0,38кг
			1.020.1-4 3-5 21-01	(МН 1Н)		
				То же как для 00		

Нач.отд.	Кобыш	
Н.контр.	Валенкова	
ГИП	Валенкова	
Ст.инж.	Бочарова	
Провер.	Ермакова	
Разраб.	Горшкова	

1.020.1-4. 3-5 21

Изделие закладное (МН1... МН3)

Стадия	Лист	Листов
Р	1	3

ЦНИИПРОМЗДАНИЙ

Инв.№ подл. | Подпись и дата | Взам.инв.№

Формат	Зона	Поз.	Обозначение	Наименование	Кол.	Примечание
			1.020.1-4. 3-5 21 – 02	(МН 2т)		
				Детали		
				Уголок $\frac{L\ 75\times75\times6\ ГОСТ\ 8509-72}{Вст\ 3ПсГОСТ\ 380-71*}$		
Б4		1		$\frac{\ell = 160\ мм}{}$	1	1,10кг
				Полоса $\frac{6\times75\ ГОСТ\ 103-76}{Вст\ 3\ ГОСТ\ 380-71*}$		
Б4		2		$\frac{\ell = 80\ мм}{}$	1	0,28кг
				Стержни отд. ГОСТ 5781-82		
Б4		3		Ф12 А-III $\ell = 460\ мм$	1	0,41кг
Б4		4		Ф18 А-III $\ell = 845\ мм$	1	1,69кг
Б4		5		Ф12 А-III $\ell = 275\ мм$	1	0,24кг
Б4		6		Ф12 А-III $\ell = 285\ мм$	1	0,25кг
Б4		7		Ф12 А-III $\ell = 430\ мм$	1	0,38кг
			1.020.1-4. 3-5 21 – 03	(МН 2м)		
				То же как для-02		

Инв. № подл. | Подпись и дата | Взам. инв. №

Формат	Зона	Поз.	Обозначение	Наименование	Кол.	Примечание
			1.020.1-4. 3-5 21 – 04	(МН - 3т)		
				Детали		
				Уголок $\frac{75\times75\times6\ ГОСТ\ 8509-72}{Вст\ 3\ ГОСТ\ 380-71*}$		
Б4		1		$\frac{\ell = 160\ мм}{}$	1	1,10кг
				Полоса $\frac{6\times75\ ГОСТ\ 103-76}{Вст.3\ ГОСТ\ 380-71*}$		
Б4		2		$\frac{\ell = 100\ мм}{}$	1	0,35кг
				Стержни отд. ГОСТ 5781-82		
Б4		3		Ф20 А-III $\ell = 590\ мм$	1	1,46кг
Б4		4		Ф20 А-III $\ell = 850\ мм$	1	2,10кг
Б4		5		Ф12 А-III $\ell = 275\ мм$	1	0,24кг
Б4		6		Ф12 А-III $\ell = 285\ мм$	1	0,25кг
Б4		7		Ф12 А-III $\ell = 430\ мм$	1	0,38кг
			1.020.1-4. 3-5 21-05	(МН 3м)		
				То же как для-04		

Инв. № подл. | Подпись и дата | Взам. инв. №

Обозначение	Марка	l_1 мм	l_2 мм	$l_{ш1}$ мм	$l_{ш2}$ мм	$\frac{h_{ш1}}{в_{ш1}}$ мм	$\frac{h_{ш2}}{в_{ш2}}$ мм	Масса, кг	Примечание
1.020.1-4.3-5 21-	МН 1т	80	400	60	75	4/8	4/8	3,98	изображено
-01	МН 1н	80	400	60	75	4/8	4/8	3,98	зеркальное отражение
-02	МН 2т	80	400	60	85	4/8	6/12	4,35	изображено
-03	МН 2н	80	400	60	85	4/8	6/12	4,35	зеркальное отражение
-04	МН 3т	100	500	90	90	6/12	6/12	5,88	изображено
-05	МН 3н	100	500	90	90	6/12	6/12	5,88	зеркальное отражение

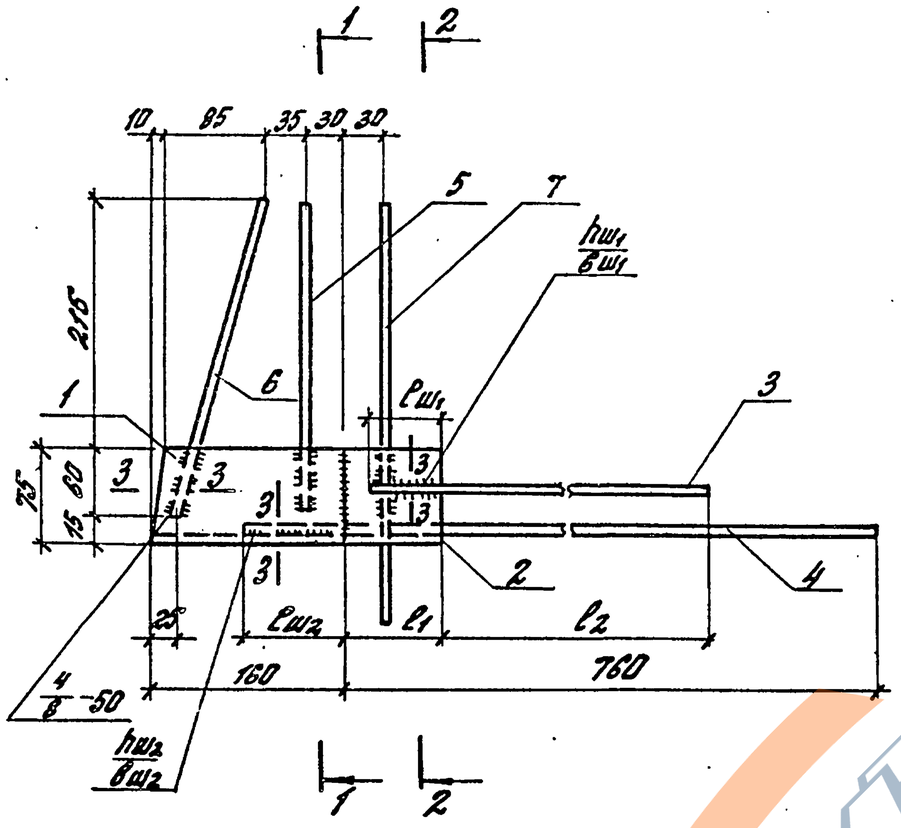

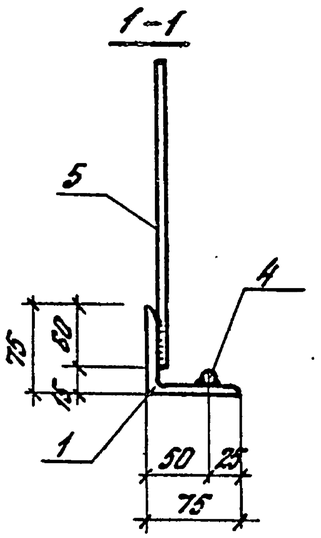

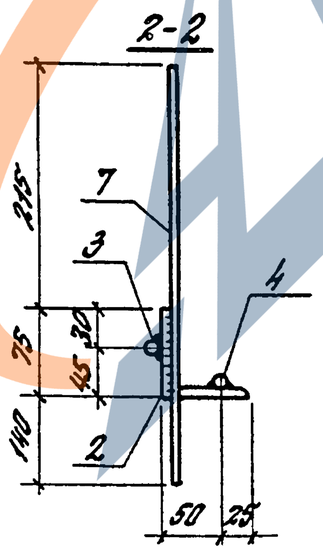

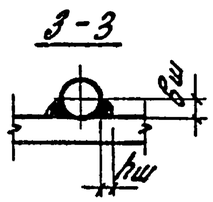

Нач. отд.	Кодаш		
Н. контр.	Валенкова		
ГИП	Валенкова		
Ст. инж.	Горшкова		
Провер.	Бочкова		
Разраб.	Котова		

1.020.1-4.3-5 21 СБ

Изделие закладное (МН 1... МН 3)

Сборочный чертеж.

Стадия	Масса	Масштаб
Р	см. табл.	
Лист	Листов 1	

ЦНИИПромзданий

Инв. № подл. | Подпись и дата | Взам. инв. №

22228-05 31

Формат	Зона	Поз.	Обозначение	Наименование	Кол.	Примечание
				Документация		
			1.020.1-4. 3-5 22 СБ	Сборочный чертеж		
			1.020.1-4. 3-5 00 ПЗ	Пояснительная записка		
			Переменные данные	для исполнений:		
			1.020.1-4. 3-5 22	(МН 4Т)		
				Детали		
Б4		1		Полоса 6×70 ГОСТ 103-76 / Вст3ГОСТ380-71	1	
				ℓ = 590 мм		1,95 кг
Б4		2		Полоса 8×70 ГОСТ 103-76 / Вст3ГОСТ380-71	5	
				ℓ = 70 мм		1,54 кг
				Стержни отд. ГОСТ 5781-82		
Б4		3		ф10 А III ℓ = 405 мм	5	1,25 кг
Б4		4		ф8 А III ℓ = 480 мм	1	0,19 кг
Б4		5		ф8 А III ℓ = 80 мм	2	0,06 кг
			1.020.1-4. 3-5 22-01	(МН 4Н)		
				То же как для 00		

Инв.№ подл. | Подпись и дата | Взам. инв.№

Нач.отд.	Кобыш		1.020.1-4. 3-5 22
Н.контр.	Валенкова		
ГИП	Валенкова		Изделие закладное (МН 4... МН 11)
Ст.инж.	Бочарова		Стадия: Р; Лист: 1; Листов: 6
Проверил	Ермакова		ЦНИИПРОМЗДАНИЙ
Разраб.	Горшкова		

Формат	Зона	Поз.	Обозначение	Наименование	Кол.	Примечание
			1.020.1-4. 3-5 22-02	(МН-5Т)		
				Детали		
Б4		1		Полоса 6×70 ГОСТ 103-76 / Вст3ГОСТ380-71	1	
				ℓ = 590 мм		1,95 кг
Б4		2		Полоса 8×70 ГОСТ 103-76 / Вст3ГОСТ380-71	5	
				ℓ = 70 мм		1,54 кг
				Стержни отд. ГОСТ 5781-82		
Б4		3		ф12 А III ℓ = 415 мм	5	1,82 кг
Б4		4		ф8 А III ℓ = 488 мм	1	0,19 кг
Б4		5		ф8 А III ℓ = 80 мм	2	0,06 кг
			1.020.1-4. 3-5 22-03	(МН 5Н)		
				То же как для -02		
			1.020.1-4. 3-5 22-04	(МН 6Т)		
				Детали		
Б4		1		Полоса 6×80 ГОСТ 103-76 / Вст3ГОСТ380-71	1	
				ℓ = 590 мм		2,24 кг
Б4		2		Полоса 10×70 ГОСТ 103-76 / Вст3ГОСТ380-71	5	
				ℓ = 70 мм		1,92 кг
				Стержни отд. ГОСТ 5781-82		
Б4		3		ф14 А III ℓ = 415 мм	5	2,48 кг
Б4		4		ф8 А III ℓ = 480 мм	1	0,19 кг
Б4		5		ф8 А III ℓ = 80 мм	2	0,06 кг

Инв.№ подл. | Подпись и дата | Взам. инв.№

1.020.1-4. 3-5 22 — Лист 2

Формат	Зона	Поз.	Обозначение	Наименование	Кол.	Примечание
			1.020.1-4. 3-5 22-05 (тн 6н)			
				То же как для-04		
			1.020.1-4. 3-5 22-06 (тн 7т)			
				Детали		
				Полоса 6х90 ГОСТ 103-76 / В Ст.3 ГОСТ 380-71*		
Б4		1		l=590 мм	1	2.50кг
				Полоса 12х70 ГОСТ 103-76 / В Ст.3 ГОСТ 380-71*		
Б4		2		l=70 мм	5	2.31кг
				Стержни отд. ГОСТ 5781-82		
Б4		3		ф16А III l=410 мм	5	3.24кг
Б4		4		ф8А III l=480 мм	1	0.18кг
Б4		5		ф8А III l=80 мм	2	0.05кг
			1.020.1-4. 3-5 22-07	(тн 7н)		
				То же как для-06		
			1.020.1-4. 3-5 22-08	(тн 8т)		
				Детали		
				Полоса 6х90 ГОСТ 103-76 / В Ст.3 ГОСТ 380-71*		
Б4		1		l=590 мм	1	1.95кг

Инв.№ подл. | Подпись и дата | Взам.инв.№

Формат	Зона	Поз.	Обозначение	Наименование	Кол.	Примечание
				Полоса 8х70 ГОСТ 103-76 / В Ст.3 ГОСТ 380-71*		
Б4		2		l=70 мм	5	1.54кг
				Стержни отд. ГОСТ 5781-82		
Б4		3		ф10А III l=405 мм	5	1.25кг
Б4		4		ф8А III l=480 мм	1	0.19кг
Б4		5		ф8А III l=80 мм	2	0.06кг
			1.020.1-4. 3-5 22-09	(тн 8н)		
				То же как для-08		
			1.020.1-4. 3-5 22-10	(тн 9т)		
				Детали		
				Полоса 6х70 ГОСТ 103-76 / В Ст.3 ГОСТ 380-71*		
Б4		1		l=590 мм	1	1.95кг
				Полоса 8х70 ГОСТ 103-76 / В Ст.3 ГОСТ 380-71*		
Б4		2		l=70 мм	5	1.54кг
				Стержни отд. ГОСТ 5781-82		
Б4		3		ф12А III l=415 мм	5	1.82кг
Б4		4		ф8А III l=490 мм	1	0.19кг
Б4		5		ф8А III l=80 мм	2	0.06кг
			1.020.1-4. 3-5 22-11	(тн 9н)		
				То же как для-10		

Инв.№ подл. | Подпись и дата | Взам.инв.№

ЗАВОД ЖБИ

Формат	Зона	Поз.	Обозначение	Наименование	Кол.	Примечание
			1.020.1-4. 3-5 22-12	(МН 10т)		
				Детали		
				Полоса 6×80 ГОСТ 103-76 / Вст3гпс ГОСТ 380-71*		
Б4		1		ℓ = 590 мм	1	2,24кг
				Полоса 10×70 ГОСТ 103-76 / Вст3гпс ГОСТ 380-71*		
Б4		2		ℓ = 70 мм	5	1,92кг
				Стержни отд. ГОСТ 5781-82		
Б4		3		ф14А III ℓ = 415 мм	5	2,48кг
Б4		4		ф8А III ℓ = 480 мм	1	0,13кг
Б4		5		ф8А III ℓ = 80 мм	2	0,06кг
			1.020.1-4. 3-5 22-13	(МН 10т)		
				То же как для – 12		
			1.020.1-4.3-5 22-14	(МН 11т)		
				Детали		
				Полоса 6×50 ГОСТ 103-76 / Вст3гпс ГОСТ 380-71*		
Б4		1		ℓ = 590 мм	1	2,50кг

Инв.№ подл. | Подпись и дата | Взам. инв.№

1.020.1-4. 3-5 22 — Лист 5

Формат	Зона	Поз.	Обозначение	Наименование	Кол.	Примечание
				Полоса 12×70 ГОСТ 103-76 / Вст3гпс ГОСТ 380-71*		
Б4		2		ℓ = 70 мм	5	2,31кг
				Стержни отд. ГОСТ 5781-82		
Б4		3		ф16А III ℓ = 410 мм	5	3,24кг
Б4		4		ф8А III ℓ = 480 мм	1	0,13кг
Б4		5		ф8А III ℓ = 80 мм	2	0,06кг
			1.020.1-4. 3-5 22-15	(МН 11т)		
				То же как для – 14		

Инв.№ подл. | Подпись и дата | Взам. инв.№

1.020.1-4. 3-5 22 — Лист 6

22228-05 34

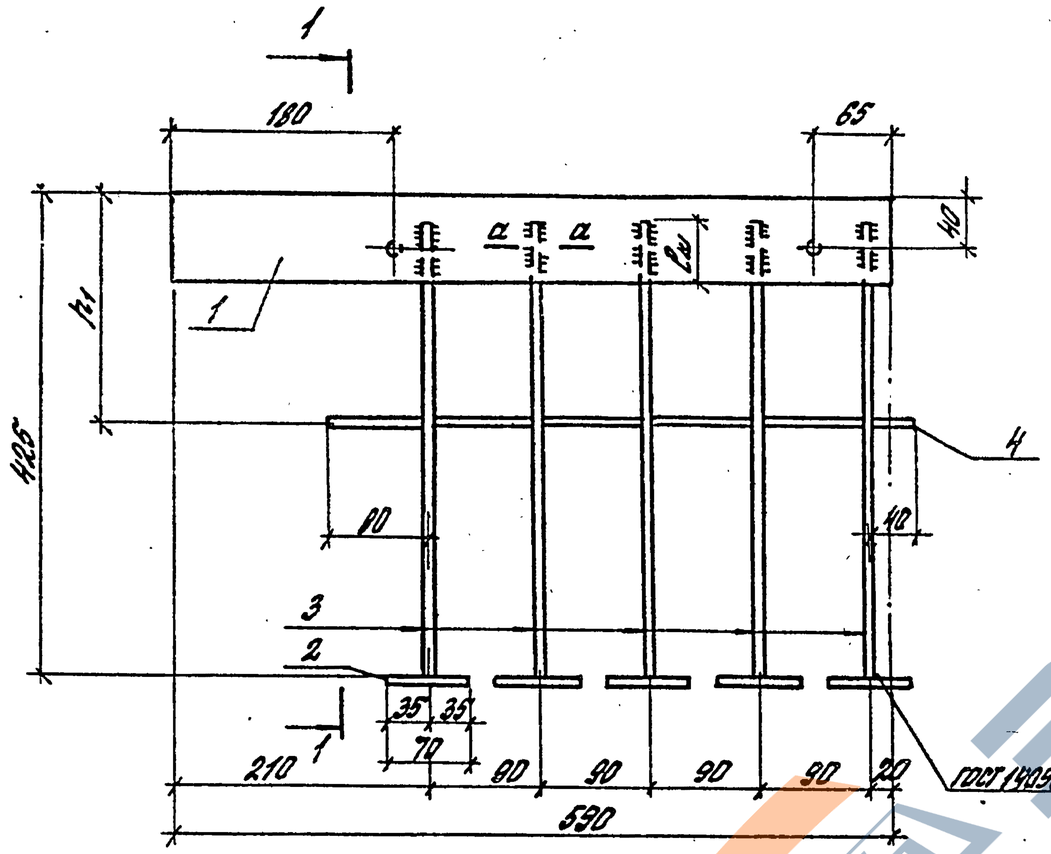

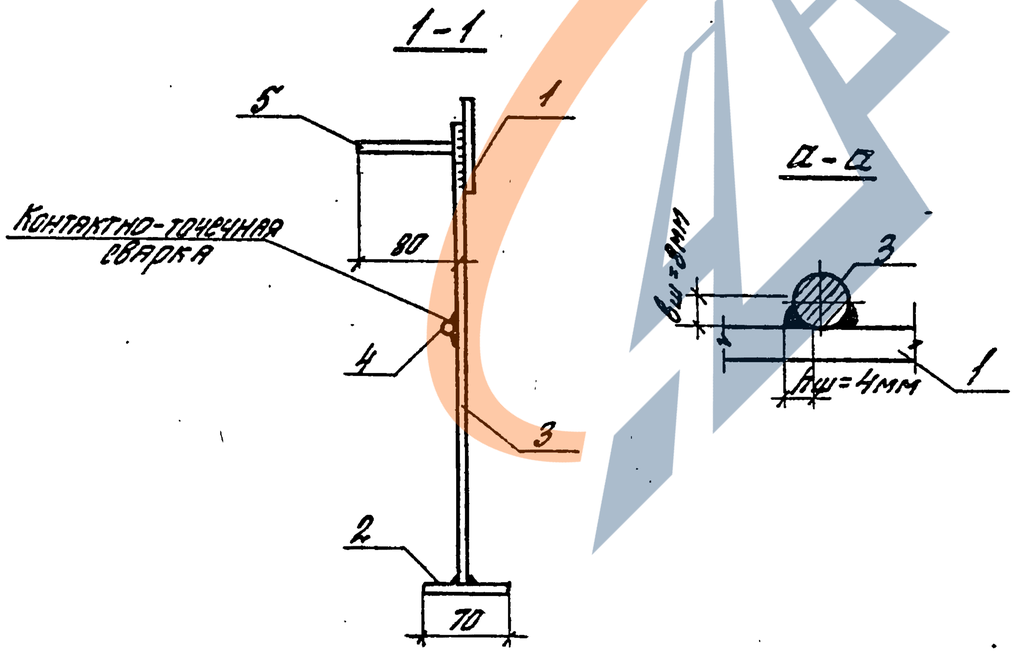

Обозначение	Марка	h1 мм	lш мм	Масса, кг	Примечание
1.020.1-4.3-522-	МН4Т	110	50	4,99	изображено
-01	МН4Н	110	50	4,99	зеркальное отражение
-02	МН5Т	110	60	5,56	изображено
-03	МН5Н	110	60	5,56	зеркальное отражение
-04	МН6Т	110	70	6,89	изображено
-05	МН6Н	110	70	6,89	зеркальное отражение
-06	МН7Т	110	75	8,30	изображено
-07	МН7Н	110	75	8,30	зеркальное отражение
-08	МН8Т	190	50	4,99	изображено
-09	МН8Н	190	50	4,99	зеркальное отражение
-10	МН9Т	190	60	5,56	изображено
-11	МН9Н	190	60	5,56	зеркальное отражение
-12	МН10Т	190	70	6,89	изображено
-13	МН10Н	190	70	6,89	зеркальное отражение
-14	МН11Т	190	75	8,30	изображено
-15	МН11Н	190	75	8,30	зеркальное отражение

Инв.№ подл. | Подпись и дата | Взам.инв.№

Нач.отд.	Кобыш	
Н.контр.	Валенкова	
ГИП	Валенкова	
Ст.инж.	Горшкова	
Подгр.	Ермакова	
Разраб.	Котова	

1.020.1-4. 3-5 22 СБ

Изделие закладное (МН4 ... МН11) сборочный чертеж

Стадия	Масса	Масштаб
Р	см. табл.	
Лист	Листов 1	

ЦНИИПРОМЗДАНИЙ

22228-05 35

Формат	Зона	Поз.	Обозначение	Наименование	Кол.	Примечание
				Документация		
			1.020.1-4. 3-5 23СБ	Сборочный чертеж		
			1.020.1-4. 3-5 00.ПЗ	Пояснительная записка		
			Переменные данные	для исполнений		
			1.020.1-4. 3-5 23	(МН-12)		
				Детали		
				Полоса 100х22 ГОСТ 103-76 / В ст3 ГОСТ 380-71*		
БУ		1		ℓ= 140 мм	1	2,42
				Стержни отд. ГОСТ 5781-82		
БУ		2		ф12А-III ℓ=700 мм	5	3,11кг
БУ		3		ф6А-I ℓ= 390 мм	6	0,59кг
			1.020.1-4. 3-5 23-01	(МН-13)		
				Детали		
				Полоса 100х24 ГОСТ 103-76 / В ст3 ГОСТ 380-71*		
БУ		1		ℓ= 140 мм	1	2,75кг

Нач. отд.	Кодыш	[signature]
Н.контр.	Валенкова	[signature]
ГИП	Клебанов	[signature]
ГИП	Валенкова	[signature]
Ст.инж.	Бочарова	[signature]
Провер.	Ертакова	[signature]
Разраб.	Порикова	[signature]

1.020.1-4. 3-5 23

Изделие закладное МН12 ... МН15

Стадия	Лист	Листов
Р	1	2

ЦНИИПРОМЗДАНИЙ

Инв. № подл. | Подпись и дата | Взам. инв. №

Формат	Зона	Поз.	Обозначение	Наименование	Кол.	Примечание
				Стержни отд. ГОСТ 5781-82		
БУ		2		ф12А-III ℓ=700 мм	5	3,11кг
БУ		3		ф8А-I ℓ=390 мм	6	1,04кг
			1.020.1-4. 3-5 23-02	(МН-14)		
				Детали		
				Полоса 100х20 ГОСТ 103-76 / В ст3 ГОСТ 380-71*		
БУ		1		ℓ= 140 мм	1	2,20кг
				Стержни отд. ГОСТ 5781-82		
БУ		2		ф14А-III ℓ=700 мм	5	4,23кг
БУ		3		ф6А-I ℓ=390 мм	6	0,59кг
			1.020.1-4. 3-5 23-03	(МН-15)		
				Детали		
				Полоса 100х24 ГОСТ 103-76 / В ст3 ГОСТ 380-71*		
БУ		1		ℓ= 140 мм	1	2,75кг
				Стержни отд. ГОСТ 5781-82		
БУ		2		ф14А-III ℓ=700 мм	5	4,23кг
БУ		3		ф8А-I ℓ=390 мм	6	1,04кг

Инв. № подл. | Подпись и дата | Взам. инв. №

1.020.1-4. 3-5 23

Лист 2

22228-05 36

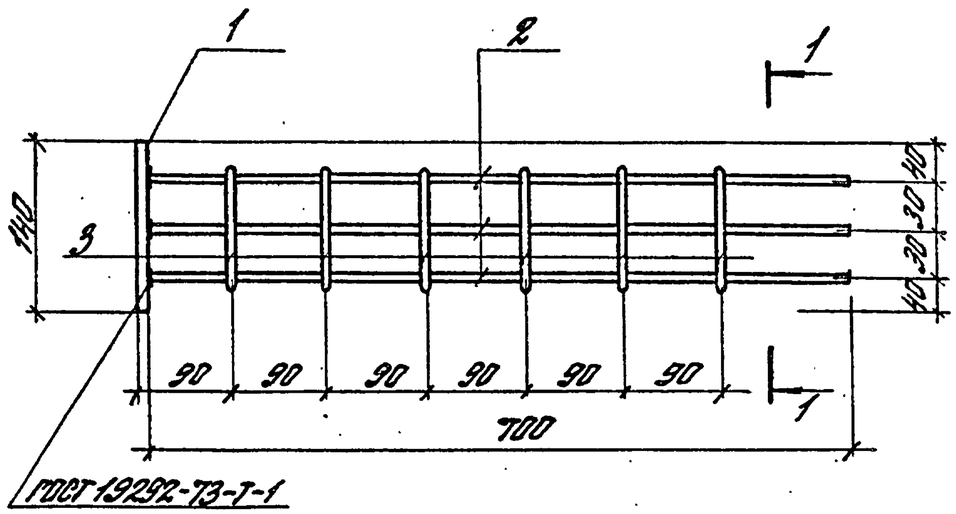

Обозначение	Марка	Масса, кг
1.020.1-4.3-5 23-	МН 12	6,57
-01	МН 13	6,90
-02	МН 14	7,47
-03	МН 15	8,02

1-1

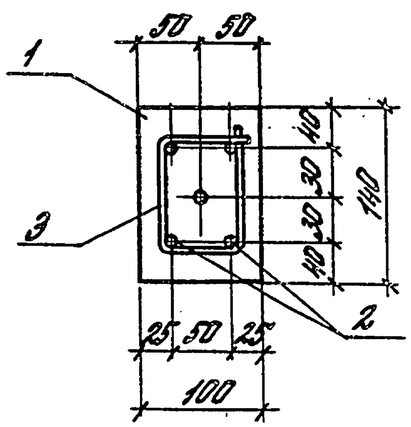

поз. 3

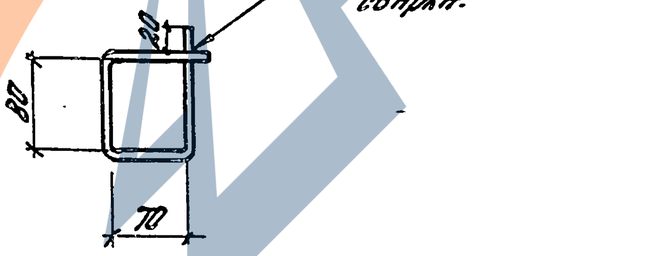

Инв.№ подл. | Подпись и дата | Взам.инв.№

				1.020.1-4. 3-5 23 СБ
Нач.отд.	Кодыш			Изделие закладное МН 12.... МН 15 Сборочный чертеж
Н.контр.	Валенкова			
ГИП	Клеванов			
ГИП	Валенкова			
Ст.инж.	Горшкова			
Провер.	Ермакова			
Разраб.	Котова			

Стадия	Масса	Масштаб
Р	см. табл.	
Лист	Листов 1	

ЦНИИПРОМЗДАНИЙ

22228-05 37

Формат	Зона	Поз.	Обозначение	Наименование	Кол.	Примечание
				Документация		
			1.020.1-4. 3-5 24 СБ	Сборочный чертеж		
			1.020.1-4. 3-5 00 ПЗ	Пояснительная записка		
			Переменные данные для исполнений:			
			1.020.1-4. 3-5. 24	(МН 16Т)		
				Детали		
				Полоса 6х80 ГОСТ 103-76 Вст 3гост380-71*		
Б4		1		ℓ= 590 мм	1	2,24кг
				Полоса 10х70 ГОСТ 103-76 Вст 3гост380-71*		
Б4		2		ℓ= 70 мм	5	1,92кг
				Стержни отд. ГОСТ 5781-82		
Б4		3		ф14 AIII ℓ= 355 мм	5	2,14кг
Б4		4		ф6 AIII ℓ= 480 мм	1	0,11кг
Б4		5		ф6 AIII ℓ= 80 мм	2	0,04кг
			1.020.1-4. 3-5 24-01	(МН 16Н)		
				то же, как для 00		
			1.020.1-4. 3-5 24-02	(МН 17Т)		
				Детали		
				Полоса 6х90 ГОСТ 103-76 Вст 3гост380-71*		
Б4		1		ℓ= 590 мм	1	2,50кг

Инв.№ подл. | Подпись и дата | Взам.инв.№

Нач.отд.	Кодаш		
Н.контр.	Валенкова		
ГИП	Валенкова		
Ст.инж.	Бочарова		
Ст.инж.	Ермакова		

1.020.1-4.3-5 24

Изделие закладное МН16 ... МН19

Стадия	Лист	Листов
Р	1	3

ЦНИИПРОМЗДАНИЙ

Формат	Зона	Поз.	Обозначение	Наименование	Кол.	Примечание
				Полоса 12х70 ГОСТ 103-76 Вст 3гост380-71*		
Б4		2		ℓ= 70 мм	5	2,31кг
				Стержни отд ГОСТ 5781-82		
Б4		3		ф16 AIII ℓ= 355 мм	5	2,80кг
Б4		4		ф6 AIII ℓ= 480 мм	1	0,11кг
Б4		5		ф6 AIII ℓ= 80 мм	2	0,04кг
			1.020.1-4. 3-5 24-03	(МН 17Н)		
				то же как для 02		
			1.020.1-4. 3-5 24-04	(МН 18Т)		
				Детали		
				Полоса 6х80 ГОСТ 103-76 Вст 3гост380-71*		
Б4		1		ℓ= 590 мм	1	2,24кг
				Полоса 10х70 ГОСТ 103-76 Вст 3гост380-71*		
Б4		2		ℓ= 70 мм	5	1,92кг
				Стержни отд. ГОСТ 5781-82		
Б4		3		ф14 AIII ℓ= 355 мм	5	2,14кг
Б4		4		ф6 AIII ℓ= 480 мм	1	0,11кг
Б4		5		ф6 AIII ℓ= 80 мм	2	0,04кг
			1.020.1-4. 3-5 24-05	(МН 18Н)		
				то же как для 04		

Инв.№ подл. | Подпись и дата | Взам.инв.№

1.020.1-4. 3-5 24

Лист 2

Формат	Зона	Поз.	Обозначение	Наименование	Кол.	Примечание
			1.020.1-4. 3-5 24-05	(МН 19^{т})		
				Детали		
				Полоса $\frac{6\times90\ ГОСТ\ 103-76}{Ст\ 3\ ГОСТ\ 380-71*}$		
Б4		1		ℓ= 590 мм	1	2,50 кг
				Полоса $\frac{12\times70\ ГОСТ\ 103-76}{Ст\ 3\ ГОСТ\ 380-71*}$		
Б4		2		ℓ= 70 мм	5	2,31 кг
				Стержни ст.3 ГОСТ 5781-82		
Б4		3		ф16 А III ℓ= 355 мм	5	2,80 кг
Б4		4		ф6 А III ℓ= 480 мм	1	0,11 кг
Б4		5		ф6 А III ℓ= 80 мм	2	0,04 кг
			1.020.1-4. 3-5 24-05	(МН 19^{н})		
				то же, как для 05		

Инв.№ подл. | Подпись и дата | Взам.инв.№

Инв.№ подл. | Подпись и дата | Взам.инв.№

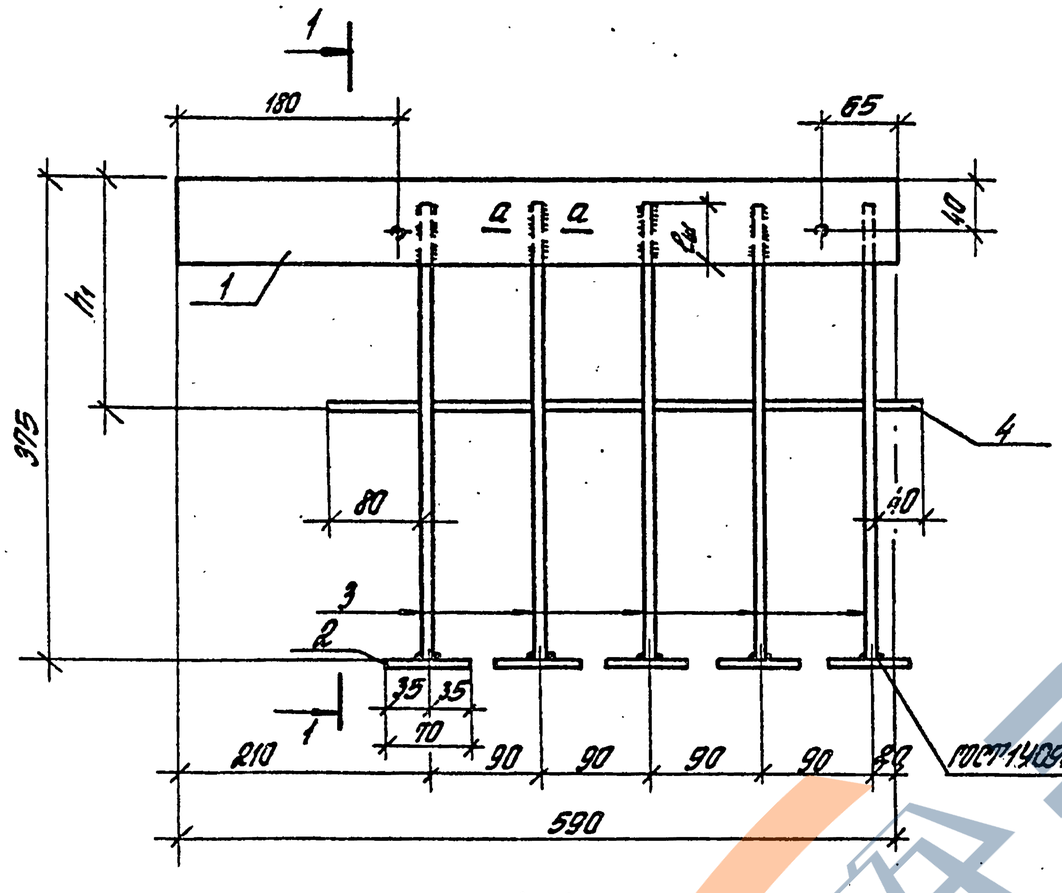

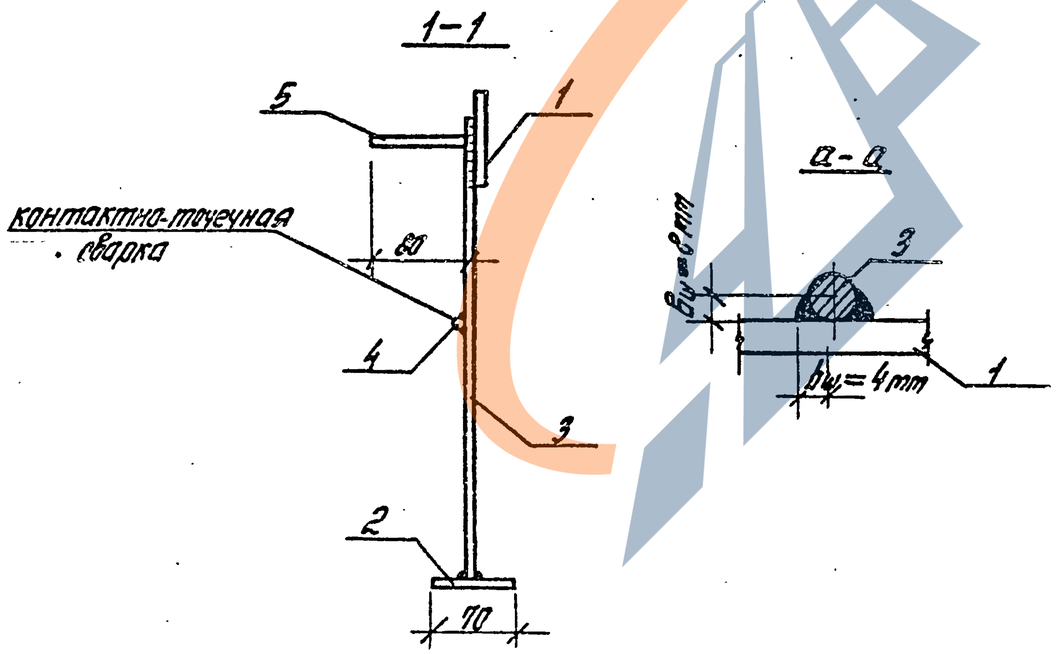

Обозначение	Марка	h_1 мм	ℓ_w мм	Масса, кг	Примечание
1.020.1-4.3-5 24-	МН16^{Т}	110	60	6.45	изображено
-01	МН16^{М}	110	60	6.45	зеркальное отражение
-02	МН17^{Т}	110	70	7.76	изображено
-03	МН17^{М}	110	70	7.76	зеркальное отражение
-04	МН18^{Т}	190	60	6.45	изображено
-05	МН18^{М}	190	60	6.45	зеркальное отражение
-06	МН19^{Т}	190	70	7.76	изображено
-07	МН19^{М}	190	70	7.76	зеркальное отражение

Нач.отд	Кадыш		
Н.контр	Валенкова		
ГИП	Валенкова		
Ст.инж.	Бочарова		
Провер.	Ермакова		
Разраб.	Катова		

1.020.1-4. 3-5 24СБ

Изделие закладное МН16... МН19. Сборочный чертеж.

Стадия	Масса	Масштаб
Р	см. табл.	
Лист	Листов 1	

ЦНИИПРОМЗДАНИЙ

Инв.№ подл. | Подпись и дата | Взам.инв.№

22228-05 40

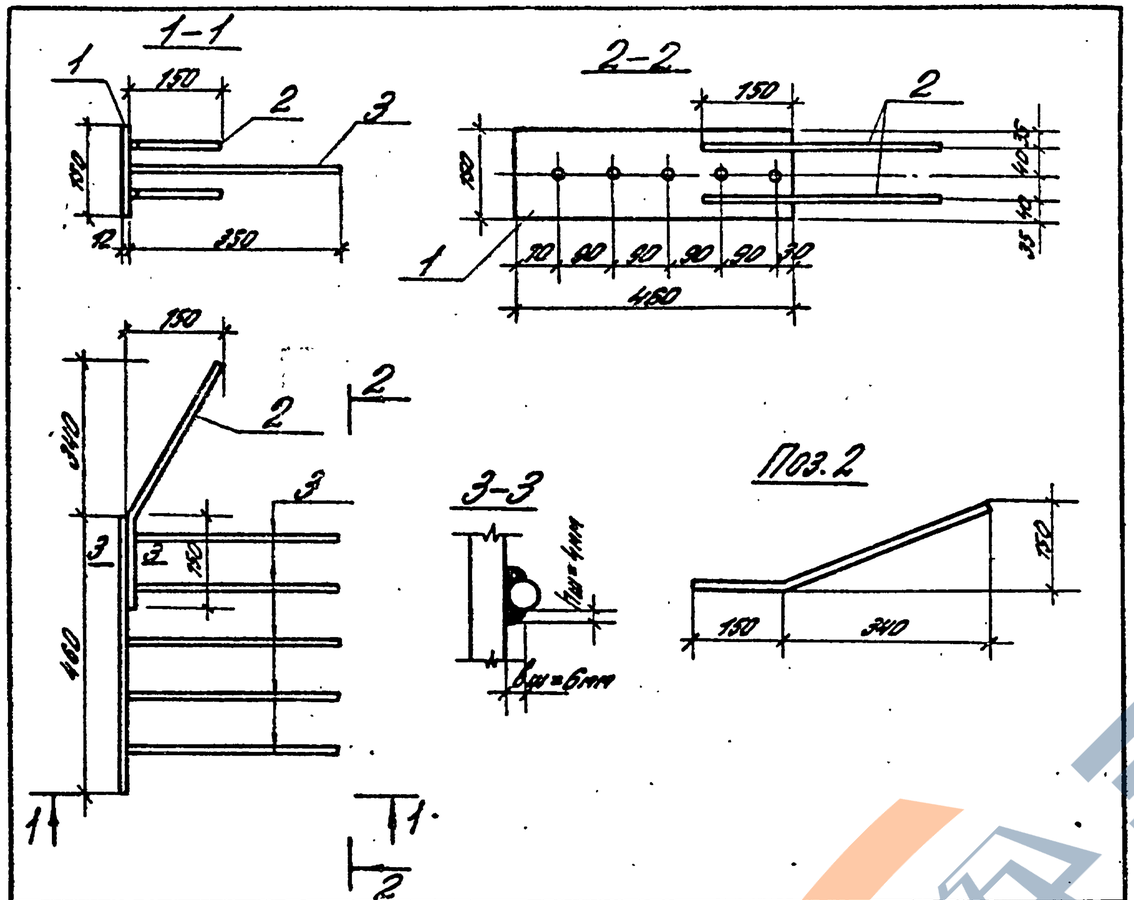

Формат	Зона	Поз.	Обозначение	Наименование	Кол.	Примечание
Б4		1		Полоса 12×150 ГОСТ 103-76 / Ст.3 ГОСТ 380-71*		
				L=460	1	6,50кг
				Стержни отд. ГОСТ 5781-82		
Б4		2		ф20 А-III L=490	2	2,42кг
Б4		3		ф12 А-III L=350	5	1,56кг

Взам. инв.№ | Подпись и дата | Инв.№ подл.

Нач.отд.	Кавыш	
Н.контр.	Валенкова	
ГИП	Валенкова	
Ст.инж.	Бочарова	
Проверил	Ермакова	
Разраб.	Котова	

1.020.1-4.3-5 25

Изделие закладное МН 21

Стадия	Масса	Масштаб
Р	10,48	—
Лист	Листов 1	

ЦНИИПРОМЗДАНИЙ

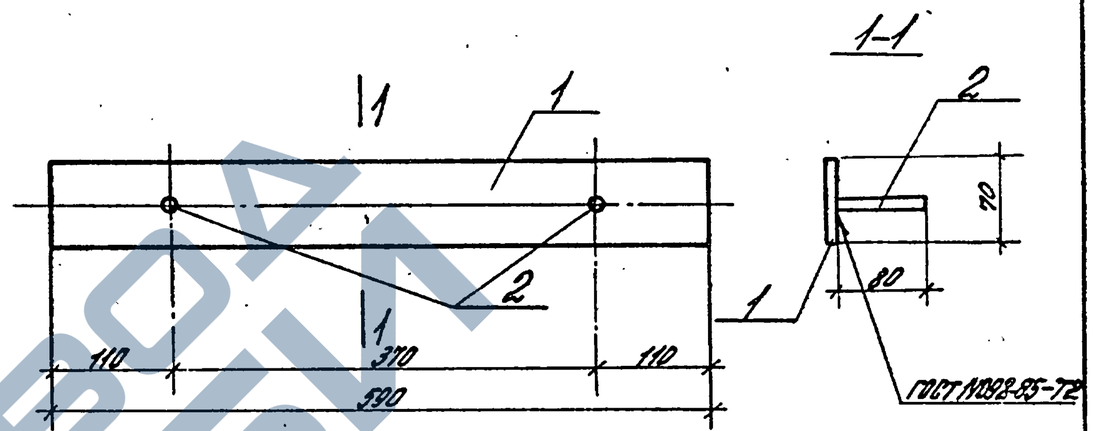

Формат	Зона	Поз.	Обозначение	Наименование	Кол.	Примечание
Б4		1		Полоса 6×70 ГОСТ 103-76 / Ст.3 ГОСТ 380-71*		
				L=390	1	1,95кг
Б4		2		Стержень отд. ГОСТ 5781-82		
				ф8 А-III L=80	2	0,06кг

Взам. инв.№ | Подпись и дата | Инв.№ подл.

Нач.отд.	Кавыш	
Н.контр.	Валенкова	
ГИП	Валенкова	
Ст.инж.	Бочарова	
Проверил	Ермакова	
Разраб.	Асавкина	

1.020.1-4. 3-5 26

Изделие закладное МН 24

Стадия	Масса	Масштаб
Р	2,01	
Лист	Листов 1	

ЦНИИПРОМЗДАНИЙ

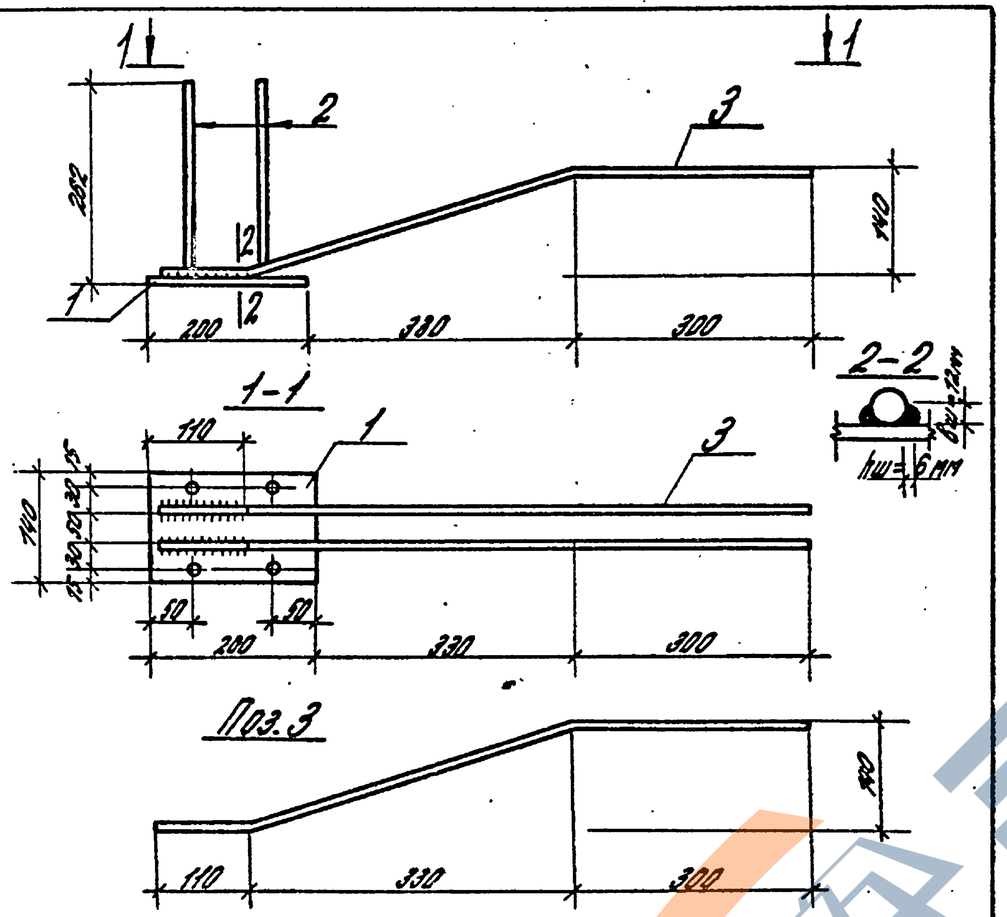

Формат	Зона	Поз.	Обозначение	Наименование	Кол.	Примечание
Б4		1		Полоса $\frac{12\times140\ ГОСТ\ 8509-72}{Ст.3\ ГОСТ\ 380-71^*}$		
				$\ell=200$	1	2,64кг
				Стержни отд. ГОСТ 5781-82		
Б4		2		$\Phi10$ А-III $L=250$	4	0,62кг
Б4		3		$\Phi22$ А-III $L=850$	2	5,07кг

Инв.№ подл. | Подпись и дата | Взам. инв.№

Нач.отд.	Кобыш	
Н.контр.	Валенкова	
ГИП	Валенкова	
Ст.инж.	Бочкова	
Провер.	Ермакова	
Разраб.	Котова	

1.020.1-4.3-5 27

Изделие закладное МН 26

Стадия	Масса	Масштаб
Р	8,33кг	—
Лист	Листов 1	

ЦНИИПромзданий

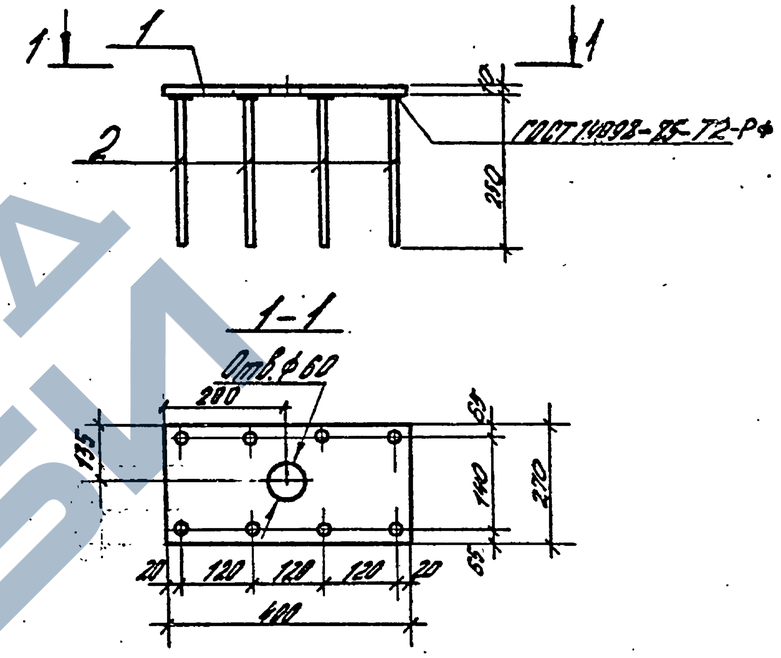

Формат	Зона	Поз.	Обозначение	Наименование	Кол.	Примечание
Б4		1		Полоса $\frac{10\times270\ ГОСТ\ 103-76}{Ст.3\ ГОСТ\ 380-71^*}$		
				$L=400$	1	8,47кг
Б4		2		Стержень отд. ГОСТ 5781-82		
				$\Phi8$ А-III $L=250$	8	0,79кг

Инв.№ подл. | Подпись и дата | Взам. инв.№

Нач.отд.	Кобыш	
Н.контр.	Валенкова	
ГИП	Валенкова	
Ст.инж.	Горшкова	
Провер.	Ермакова	
Разраб.	Котова	

1.020.1-4.3-5 28

Изделие закладное МН28

Стадия	Масса	Масштаб
Р	9,26	—
Лист	Листов 1	

ЦНИИПромзданий

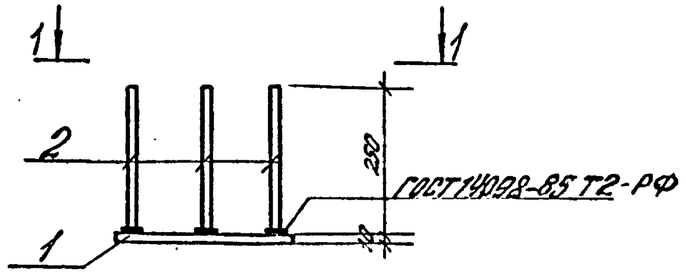

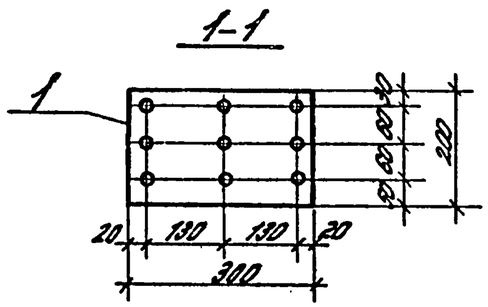

Формат	Зона	Поз.	Обозначение	Наименование	Кол.	Примечание
Б4		1		Полоса 10×200 ГОСТ 103-76 / Вст3 ГОСТ 380-71*		
				L = 300	1	4,71 кг
Б4		2		Стержень отд. ГОСТ 5781-82		
				Ф8 А III L = 250	9	0,89 кг

Инв.№ подл. | Подпись и дата | Взам. инв.№

Нач. отд.	Кобыш		
Н. контр.	Валенкова		
ГИП	Валенкова		
Ст. инж.	Бочарова		
Пров.	Ермакова		
Разраб.	Котова		

1.020.1-4. 3-5 29

Изделие закладное МН 29

Стадия	Масса	Масштаб
Р	5,60	—
Лист	Листов 1	

ЦНИИПРОМЗДАНИЙ

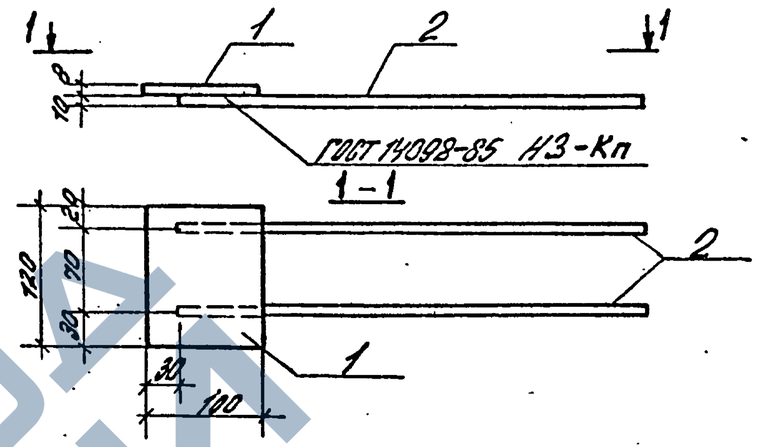

Формат	Зона	Поз.	Обозначение	Наименование	Кол.	Примечание
Б4		1		Полоса 8×100 ГОСТ 103-76 / Вст3 ГОСТ 380-71*		
				L = 120	1	0,75 кг
Б4		2		Стержень отд. ГОСТ 5781-82		
				Ф 10 А III L = 420	2	0,52 кг

Инв.№ подл. | Подпись и дата | Взам. инв.№

Нач. отд.	Кобыш		
Н. контр.	Валенкова		
ГИП	Валенкова		
Ст. инж.	Бочарова		
Пров.	Ермакова		
Разраб.	Котова		

1.020.1-4. 3-5 30

Изделие закладное МН 30

Стадия	Масса	Масштаб
Р	1,27	—
Лист	Листов 1	

ЦНИИПРОМЗДАНИЙ

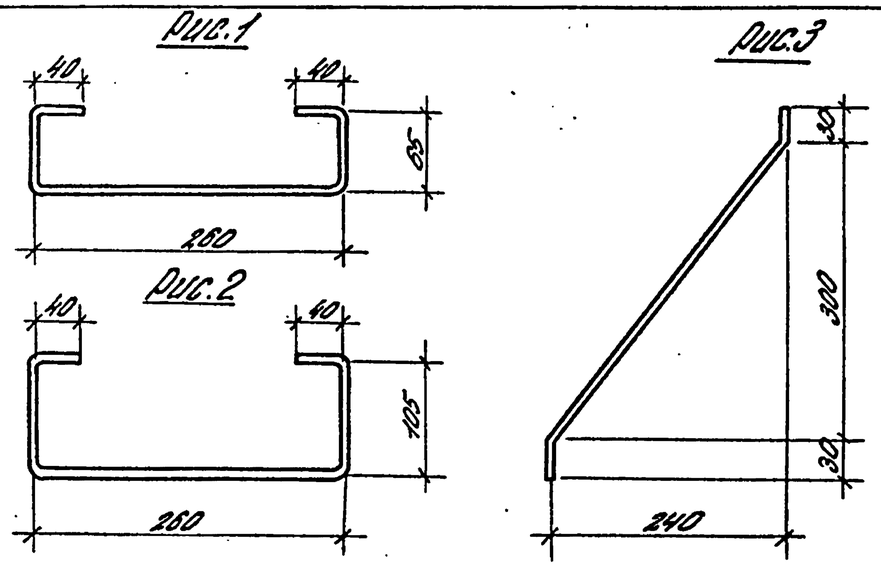

Обозначение	Рис.	L мм	ф мм	Масса, кг
1.020.1-4. 3-5 32-	1	470	6AI	0,10
-01	2	550	6AI	0,12
-02	3	460	8AI	0,18

Нач.отд.	Кодыш		
Н.контр.	Валенкова		
ГИП	Валенкова		
Ст.инж.	Бочарова		
Провер.	Ермакова		
Разраб.	Котова		

1.020.1-4. 3-5 32

Стержни гнутые

Стадия	Масса	Масштаб
Р	см. табл.	

Лист | Листов 1

Сталь А-I, ГОСТ 5781-82

ЦНИИПРОМЗДАНИЙ

Инв.№ подл. | Подпись и дата | Взам.инв.№

Инв.№ подл. | Подпись и дата | Взам.инв.№

Лист

Дан 13.08.87