https://zavodjbi.com/

ТИПОВЫЕ СТРОИТЕЛЬНЫЕ КОНСТРУКЦИИ И ИЗДЕЛИЯ СООРУЖЕНИЙ

СЕРИЯ 3.503.1-55

# СБОРНЫЕ ЖЕЛЕЗОБЕТОННЫЕ МОСТЫ ПРОЛЕТАМИ 6 и 9 м НА СВАЙНЫХ ОПОРАХ

## ВЫПУСК 2

## ПРОЛЕТНОЕ СТРОЕНИЕ. МОСТОВОЕ ПОЛОТНО

## РАБОЧИЕ ЧЕРТЕЖИ

1980

https://zavodjbi.com/

https://zavodjbi.com/

ТИПОВЫЕ СТРОИТЕЛЬНЫЕ КОНСТРУКЦИИ И ИЗДЕЛИЯ СООРУЖЕНИЙ

СЕРИЯ 3.503.1-55

# СБОРНЫЕ ЖЕЛЕЗОБЕТОННЫЕ МОСТЫ ПРОЛЕТАМИ 6 и 9 м НА СВАЙНЫХ ОПОРАХ

ВЫПУСК 2

## ПРОЛЕТНОЕ СТРОЕНИЕ. МОСТОВОЕ ПОЛОТНО

## РАБОЧИЕ ЧЕРТЕЖИ

Разработаны:
проектным институтом „Белгипродор"
Главный инженер института — Хвостиков В.В.
Начальник мостового отдела — Федоров А.Г.
Главный инженер проекта — Шкляр В.Х.

Утверждены
и введены в действие
Миндорстроем БССР
Протокол № 1/81 от 25.02.81г.

https://zavodjbi.com/

| Формат | Стр. | Обозначение | Наименование | Примечание |
|---|---|---|---|---|
| 12 | 2,3 | 3.503.1-55 .02.00ДО | Содержание | |
| 12 | 4:6 | 3.503.1-55 .02.00ТО | Техническое описание | |
| 12 | 7 | 3.503.1-55 .02.00ВД | Ведомость ссылочных документов | |
| 12 | 8,9 | 3.503.1-55 .02.01 | Мостовое полотно для пролета длиной 6м 1МП6;2МП6 Спецификация | |
| 12 | 10,11 | 3.503.1-55 .02.02 | Мостовое полотно для пролета длиной 9м 1МП9; 2МП9 Спецификация | |
| 12 | 12 | 3.503.1-55 .02.03 | Поперечные разрезы | |
| 12 | 13 | 3.503.1-55 .02.04 | Узлы 1 и 2 при асфальтобетонном покрытии проезжей части | |
| 12 | 14 | 3.503.1-55 .02.05 | Узлы 1 и 2 при цементобетонном покрытии проезжей части | |
| 12 | 15,16 | 3.503.1-55 .02.06 | Узлы 3÷7 сопряжения элементов пролетного строения, мостового полотна и опор | |
| 12 | 17 | 3.503.1-55 .02.07 | Схема расположения элементов пролетного строения 1ПС6, 1ПС9. Спецификация | |
| 12 | 18 | 3.503.1-55 .02.07СБ | Схема расположения элементов пролетного строения 1ПС6, 1ПС9 | |
| 12 | 19 | 3.503.1-55 .02.08 | Схема расположения элементов пролетного строения 2ПС6; 2ПС9 Спецификация | |
| 12 | 20 | 3.503.1-55 .02.08СБ | Схема расположения элементов пролетного строения 2ПС6, 2ПС9 | |
| 12 | 21 | 3.503.1-55 .02.09 | Схема расположения элементов пролетного строения 3ПС6, 3ПС9. Спецификация | |
| 12 | 22 | 3.503.1-55 .02.09СБ | Схема расположения элементов пролетного строения 3ПС6, 3ПС9 | |
| 12 | 23 | 3.503.1-55 .02.10 | Схема расположения элементов пролетного строения 4ПС6, 4ПС9 Спецификация | |
| 12 | 24 | 3.503.1-55 .02.10СБ | Схема расположения элементов пролетного строения 4ПС6, 4ПС9 | |
| 12 | 25 | 3.503.1-55 .02.11 | Схема расположения элементов пролетного строения 5ПС6, 5ПС9 Спецификация | |
| 12 | 26 | 3.503.1-55 .02.11СБ | Схема расположения элементов пролетного строения 5ПС6, 5ПС9 | |


| | | | |
|---|---|---|---|
| Нач.отд | Федоров | | 20.11.80 |
| Н.контр. | Денисенко | | 20.11.80 |
| Гл.констр. | Лаптев | | 19.11.80 |
| ГИП | Шкляр | | 18.11.80 |
| Рук.гр. | Эпштейн | | 18.11.80 |
| Ст.инж. | Цыганкова | | 28.10.80 |
| Инженер | Моливошко | | 23.10.80 |

3.503.1-55 .02.00 ДО

Содержание

| Стадия | Лист | Листов |
|---|---|---|
| Р | 1 | 2 |

Минморстрой БССР

| Формат | Стр. | Обозначение | Наименование | Примечание |
|---|---|---|---|---|
| 12 | 27 | 3.503.1- 55 .02.12 | Схема расположения эле- | |
| | | | ментов пролетного стро- | |
| | | | ения 6ПС6, 6ПС9 | |
| | | | Спецификация | |
| 12 | 28 | 3.503.1- 55 .02.12 С5 | Схема расположения эле- | |
| | | | ментов пролетного стро- | |
| | | | ения 6ПС6, 6ПС9 | |
| 12 | 29 | 3.503.1- 55 .02.13 | Схема расположения блоков | |
| | | | тротуара для одного пролета | |
| 12 | 30 | 3.503.1- 55 .02.14 | Узлы 8 и 9 прикрепления | |
| | | | блоков тротуара | |
| 12 | 31 | 3.503.1- 55 .02.15 | Участок монолитный Ум1, Ум2 | |
| 12 | 32 | 3.503.1- 55 .02.16 | Участок монолитный Ум3 | |
| 12 | 33 | 3.503.1- 55 .02.17 | Участок монолитный Ум4 | |
| 12 | 34 | 3.503.1- 55 .02.18 | Участок монолитный Ум5 | |
| 12 | 35 | 3.503.1- 55 .02.19 | Участок монолитный Ум6 | |
| 12 | 36 | 3.503.1- 55 .02.16 ВС | Участок монолитный | |
| | | | Ум 3 ÷ Ум 6. Выборка стали | |
| 12 | 37 | 3.503.1- 55 .02.20 | Шов деформационный 1ШД | |
| 12 | 38 | 3.503.1- 55 .02.21 | Шов деформационный 2ШД | |
| 12 | 39 | 3.503.1- .02.22 | Спираль СП1 : СП4 | |
| 11в | 39 | 3.503.1- 55 .02.23 | Стержень одиночный участка | |
| | | | монолитного Ум3 ÷ Ум 6 | |
| 11в | 40 | 3.503.1- 55 .02.24 | Стержень одиночный участка | |
| | | | монолитного Ум3 ÷ Ум 6 | |
| 11в | 40 | 3.503.1- 55 .02.25 | Стержень одиночный участка | |
| | | | монолитного Ум3 ÷ Ум 6 | |
| 12 | 41 | 3.503.1- 55 .02.26 | Изделие закладное МН1 ÷ МН4 | |
| | | | деформационного шва 1ШД | |
| 12 | 42 | 3.503.1- 55 .02.27 | Изделие закладное МН5 ÷ МН8 | |
| | | | деформационного шва 2ШД | |

| Формат | Стр. | Обозначение | Наименование | Примечание |
|---|---|---|---|---|
| 12 | 43 | 3.503.1- 55 .02.28 | Компенсатор латунный | |
| | | | КЛ1 ÷ КЛ4 | |




https://zavodjbi.com/

## 1. Общая часть

1.1. Выпуск 2 содержит рабочие чертежи пролетного строения и мостового полотна.

1.2. В выпуске не приведены конструкции барьерного ограждения и перил. Эти конструкции должны выполняться по чертежам типовых проектов в соответствии с данными в материалах привязки.

1.3. Материал покрытия мостового полотна принять по материалам привязки проекта.

1.4. Сведения, необходимые при проектировании пролетного строения и мостового полотна, приведены в вып.0.

## 2. Требования к бетону

2.1. Для всех монолитных конструкций, кроме мостового полотна, должен применяться бетон гидротехнический по ГОСТ 4795-68 марки по прочности на сжатие М300.

2.2. Марка бетона по морозостойкости зависит от климатических условий района строительства, поэтому она указывается в материалах привязки проекта и должна быть не менее: Мрз200 - при среднемесячной температуре наружного воздуха наиболее холодного месяца - 15°С и выше

Мрз300 - при среднемесячной температуре воздуха ниже -15°С.

2.3. Марка бетона по водонепроницаемости при отсутствии указаний в материалах привязки проекта должна быть не менее В4.

2.4. Материалы для приготовления бетона и технология выполнения работ должны соответствовать требованиям СНиП III-43-75.

## 3. Требования к арматуре

3.1. Для армирования монолитных участков должна применяться арматура из определенных марок сталей в зависимости от её диаметра, класса, наличия сварных соединений и климатических условий в соответствии с требованиями таблицы.

| Класс стали по ГОСТ 5781-75 | Диаметр арматуры мм | Марка стали по ГОСТ 380-71* | | Марка стали по ГОСТ 5781-75 |
|---|---|---|---|---|
| | | Расчетная температура местности | | Расчетная температура местности |
| | | до -40° | | до -40° |
| | | Объединение вязальной проволоки | Сварные изделия | Объединение вязальной проволокой |
| класс А-I | ⌀6, ⌀8 | ВСт3сп2<br>ВСт3пс2<br>Ст3сп3<br>ВСт3Гпс2 | — | — |
| класс А-II | ⌀10 | — | ВСт5сп2 | — |
| класс А-III | ⌀12 | — | — | 25Г2С<br>35ГС |

| | | | |
|---|---|---|---|
| Нач.отд. | Федоров | | 20.11.80 |
| Н.контр. | Денисенко | | 20.11.80 |
| Гл.констр. | Лаптев | | 19.11.80 |
| ГИП | Шкляр | | 18.11.80 |
| Рук.гр. | Эпштейн | | 18.11.80 |
| Ст.инж. | Цыганкова | | 17.11.80 |

3.503.1-55.02.00ТО

Техническое

| Стадия | Лист | Листов |
|---|---|---|
| Р | 1 | 3 |

Минавтострой БССР

3.2. Расчетная температура воздуха, необходимая для пользования таблицей, приводится проектной организацией в материалах привязки проекта.

3.3. Для закладных изделий деформационного шва применять полосовую сталь марки ВСт3 сп5 по ГОСТ 380 - 71*.

3.4. Заготовку и установку арматуры выполнять в соответствии с требованиями СНиП III-43-75 и СН 393-78.

Примечание: На чертежах размеры хомутов и гнутых стержней даны по внутренним граням.

## 4. Требования к конструкции пролетного строения

4.1 Плиты пролетного строения устанавливать на прокладки шириной 20см из трех слоев рулонного гидроизоляционного материала на негнющей основе (асбест, стекловолокно).

4.2. Поверхность насадок должна быть ровной, без наплывов бетона и раковин.

4.3. Подтротуарные балки в мостал без деформационного шва устанавливать на насадку без прокладок. При наличии деформационного шва концы двух подтротуарных балок, не подлежащие обетонированию с насадкой (со стороны деформационного шва), опереть на насадку через трехслойную прокладку, как плиты пролетного строения.

4.4. Одновременно с устройством выравнивающего слоя, обетонировать зазоры между торцами плит пролетных строений, а также между торцами плит пролетных строений и переходных плит.

При наличии деформационного шва зазор между торцами плит по линии шва не бетонировать.

4.5 Поперечное объединение плит пролетного строения (обетонирование шпонок) выполнять при обязательной установке уплотнения (опалубки) в щель между плитами. Для уплотнения рекомендуется использовать гернит с последующим его извлечением. Бетонирование выполнять бетоном на мелком щебне (до 30мм).

4.6. Проезд по мосту автомобильной нагрузки до набора бетоном шпонок прочности 200 $10^5$Па ($\frac{кгс}{см^2}$) не допускается.

## 5. Требования к мостовому полотну

5.1. Подготовительный слой под гидроизоляцию выполнить из бетона или цементопесчаного раствора по прочности М200, морозостойкости - Мрз 50.

5.2. Гидроизоляцию пролетного строения выполнять двухслойной с использованием рулонных гидроизоляционных материалов на негнющей основе, типа гидроизол, стеклоткань, гидростеклоизол, стеклоизол в соответствии с типовым проектом №503-5, инв.№384/11.

5.3. Защитный слой выполнить из бетона на мелком щебне М200, Мрз100.

5.4. Для цементобетонного покрытия мостового полотна применять бетон дорожный по ГОСТ 8424-72 марки М400 для дорог II категории и М350 для дорог III ÷ V категорий. Марка по морозостойкости – в соответствии с указаниями п.2.2.

5.5. В зоне обетонирования металлического окаймления деформационного шва применять бетон гидрофобный или на расширяющемся цементе НЦ20.

5.6. Цементобетонное покрытие над всеми опорами, кроме места устройства деформационного шва, армировать дополнительным рядом сетки шириной 1.5м с расположением арматуры диаметром 6мм вдоль моста.

5.7. Асфальтобетонное покрытие выполнять двухслойным с толщиной верхнего слоя 30мм, нижнего - 40мм. Для верхнего и нижнего слоя применять горячий плотный асфальтобетон марки I, типов А, Б, В или Г по ГОСТ 9128-76. Марка битума для приготовления асфальтобетона должна соответствовать требованиям указанного ГОСТ в зависимости от климатического района строительства.

5.8. Асфальтобетонное покрытие над всеми опорами (кроме участка с деформационным швом) по 0.5м от торцов плит в каждую сторону заармировать сеткой из стекловолокна марки СПАП по ГОСТ с разрывным усилием 30 $10^5$ Па $\left(\frac{кгс}{см}\right)$

5.9. Тротуарные блоки устанавливать на слой подвижного цементного раствора, уложенного на пролетном строении и подтротуарной балке.

Оставшиеся пустоты заполнить через отверстия в блоке подвижным цементным раствором.

5.10. При устройстве покрытия на проезжей части в местах примыкания его к тротуару устроить штрабу 2-3см, которую заполнить герметиком или битумной мастикой.

5.11. До устройства выравнивающего слоя по пролетному строению приварить уголки МС1, МС2 для прикрепления тротуарных блоков. При устройстве гидроизоляции эти уголки защитить от загрязнения битумом съемными колпачками.

5.12. Открытые поверхности тротуаров рекомендуется покрыть за 2 раза гидрофобизирующей жидкостью по ГОСТ 10834-76.

5.13. Поверхности перил и металлических ограждений защитить от коррозии окраской за 2 раза масляной краской.

5.14. Работы по устройству пролетного строения и мостового полотна выполнять в соответствии с требованиями СНиП III-43-75 „Мосты и трубы"; СНиП III-40-78 „Автомобильные дороги"; СНиП III-20-74 „Кровли, гидроизоляция, пароизоляция, теплоизоляция"; „Руководства по строительству дорожных асфальтобетонных покрытий" М. Транспорт, 1978 г., а также „Инструкции по устройству цементобетонных покрытий автомобильных дорог". ВСН 139-78.

| Обозначение | Наименование | Примечание |
|---|---|---|
| 3.503-12 | Унифицированные сборные про- | |
| | летные строения из предваритель- | |
| | но напряженного железобетона | |
| | для мостов и путепроводов на | |
| | автомобильных и городских дорогах | |
| | Выпуск 15. Проезжая часть, тротуа- | |
| | ры, водоотводные устройства, пе- | |
| | рила и ограждения мостов и | |
| | путепроводов на автомобильных дорогах | Союздорпроект |
| | | |
| Инв.№384/11 | Типовой проект №501-5. | |
| | Унифицированные сборные про- | |
| | летные строения из предваритель- | |
| | но напряженного железобетона | |
| | для мостов и путепроводов на | |
| | железных дорогах длиной от 6 | |
| | до 33м, на автомобильных и го- | |
| | родских дорогах длиной от 6 до 42м | |

| Обозначение | Наименование | Примечание |
|---|---|---|
| | Рабочие чертежи. | |
| | Часть III. Пролетные строения для | |
| | автодорожных и городских мос- | |
| | тов и путепроводов | |
| | Раздел 6.Б. Нормали конструктив- | |
| | ных деталей пролетных строе- | |
| | ний автодорожных и городских | |
| | мостов: | |
| | Изоляция проезжей части, пере- | |
| | крытие деформационных швов | Гипротрансмост |
| | | |
| | | |
| | | |
| | | |
| | | |
| | | |
| | | |

| | | | |
|---|---|---|---|
| Нач.отд. | Федоров | | 20.11.80 |
| Н.контр. | Денисенко | | 24.11.80 |
| Гл.констр. | Лаптев | | 20.11.80 |
| ГИП | Шкляр, | | 19.11.80 |
| Рук.гр. | Эпштейн | | 18.11.80 |
| Ст.инж. | Цыганкова | | 18.11.80 |
| Техник | Ротто | | 17.11.80 |

3.503.1-55.02.00ВД

Ведомость ссылочных документов

| Стадия | Лист | Листов |
|---|---|---|
| Р | | 1 |

Минстрой БССР Белгипродор Минск

Копировал Назимович Формат 12

| Марка | Обозначение | Наименование | Кол. на исполнение 3.503.1-55.02.01 | | | | | | | | | Примечание |
|---|---|---|---|---|---|---|---|---|---|---|---|---|
| | | | 01 | 02 | 03 | 04 | | 01.01 | 02.01 | 03.01 | 04.01 | |
| | | | | | | | | | | | | |
| | | Сборные железобетонные | | | | | | | | | | |
| | | конструкции | | | | | | | | | | |
| | 3.503-12. Выпуск 15 | блок тротуара | 4 | 4 | 4 | 4 | | 4 | 4 | 4 | 4 | см. таблицу |
| | | | | | | | | | | | | |
| | | Стальные элементы | | | | | | | | | | |
| | Сетка $\frac{\text{№45-2.5}}{1500}$ ГОСТ 5336-67* | Сетка защитного слоя | 92.7 | 106.7 | 134.8 | 155.8 | | — | — | — | — | кг |
| | Сетка $\frac{100/250/6/4}{1500}$ ГОСТ 8478-66 | Сетка цем.бет. покрытия | — | — | — | — | | 137.8 | 158.7 | 200.4 | 231.8 | кг |
| МС1 | 3.503.1-55.02.01.01 | L 100×100×8 ГОСТ 8509-72, ℓ=110 | — | — | — | — | | 8 | 8 | 8 | 8 | 1.3 кг |
| МС2 | -01 | L 100×100×8 ГОСТ 8509-72, ℓ=140 | 8 | 8 | 8 | 8 | | — | — | — | — | 1.7 кг |
| МС3 | 3.503.1-55.02.01.02 | −70×10 ГОСТ 103-76, ℓ=130 | 16 | 16 | 16 | 16 | | 16 | 16 | 16 | 16 | 0.72 кг |
| | | | | | | | | | | | | |
| | | Материалы | | | | | | | | | | |
| | | Бетон заполнения гнезда | | | | | | | | | | |
| | | блоков тротуара М300 | 0.03 | 0.03 | 0.03 | 0.03 | | 0.02 | 0.02 | 0.02 | 0.02 | $м^3$ |
| | | | | | | | | | | | | |

| Марка | 1МП6.7 | 1МП6.8 | 1МП6.10 | 1МП6.11 | | 2МП6.7 | 2МП6.8 | 2МП6.10 | 2МП6.11 | | |
|---|---|---|---|---|---|---|---|---|---|---|---|

| Ширина тротуара м | Марка блока тротуара | |
|---|---|---|
| | бетонное ограждение | металлическое ограждение |
| 1.0 | Т-1-1.0 | Т-2-1.0 |
| 1.5 | Т-1-1.5 | Т-2-1.5 |

Требования к конструкции и материалам мостового полотна см. 02.00 ТО

| | | | |
|---|---|---|---|
| Нач.отд. | Федоров | | 20.09.80 |
| Н.контр. | Денисенко | | 23.11.80 |
| Гл.констр. | Лаптев | | 20.09.80 |
| ГИП | Шкляр | | 13.09.80 |
| Рук.гр. | Эпштейн | | 01.09.80 |

3.503.1-55.02.01

Мостовое полотно

| Стадия | Лист | Листов |
|---|---|---|
| | | |

| Марка | Обозначение | Наименование | Кол. на исполнение 3.503.1-55.02.01 | | | | | | | | | | Примечание |
|---|---|---|---|---|---|---|---|---|---|---|---|---|---|
| | | | 01 | 02 | 03 | 04 | | 01.01 | 02.01 | 03.01 | 04.01 | | |
| | | | | | | | | | | | | | |
| | | Материалы | | | | | | | | | | | |
| | | Бетон или цем. раствор | | | | | | | | | | | |
| | | подготовительного слоя | | | | | | | | | | | |
| | | М 200 | 1.4 | 1.6 | 2.0 | 2.2 | | 1.4 | 1.6 | 2.0 | 2.2 | | $м^3$ |
| | | Гидроизоляция | 47.6 | 53.6 | 65.6 | 74.3 | | 47.6 | 53.6 | 65.6 | 74.3 | | $м^2$ |
| | | Бетон защитного слоя | | | | | | | | | | | |
| | | М 200 | 1.6 | 1.8 | 2.3 | 2.7 | | — | — | — | — | — | $м^3$ |
| | | Цем. раствор под тро- | | | | | | | | | | | |
| | | туарами М 200 | 0.08 | 0.08 | 0.08 | 0.08 | | 0.24 | 0.24 | 0.24 | 0.24 | | $м^3$ |
| | | Цементобетон | — | — | — | — | | 3.2 | 3.6 | 4.6 | 5.3 | | $м^3$ |
| | | Асфальтобетон | 2.8 | 3.2 | 4.0 | 4.7 | | — | — | — | — | | $м^3$ |
| | | Тиоколовая мастика | 11.5 | 11.5 | 11.5 | 11.5 | | 11.5 | 11.5 | 11.5 | 11.5 | | кг |
| | | | | | | | | | | | | | |
| | 3.503-12, выпуск 15 | Перильное ограждение | 12 | 12 | 12 | 12 | | 12 | 12 | 12 | 12 | | п.м |
| | | | | | | | | | | | | | |
| | | Переменные данные: | | | | | | | | | | | |
| | | металлическое ограждение | | | | | | | | | | | |
| | | проезжей части | | | | | | | | | | | |
| | 3.503-12, выпуск 15 | Ограждение металлическое | 12 | 12 | 12 | 12 | | 12 | 12 | 12 | 12 | | п.м |
| | | | | | | | | | | | | | |

| Марка | 1МП6.7 | 1МП6.8 | 1МП6.10 | 1МП6.11 | | 2МП6.7 | 2МП6.8 | 2МП6.10 | 2МП6.11 | |
|---|---|---|---|---|---|---|---|---|---|---|



Копировал Нахимович Зак. 941-03 Формат 12

| Марка | Обозначение | Наименование | Кол. на исполнение 3.503.1-55.02.02 | | | | | | | | | | Примечание |
|---|---|---|---|---|---|---|---|---|---|---|---|---|---|
| | | | 01 | 02 | 03 | 04 | | 01.01 | 02.01 | 03.01 | 04.01 | | |
| | | Сборные железобетонные конструкции | | | | | | | | | | | |
| | 3.503-12. Выпуск 15 | Блок тротуара | 6 | 6 | 6 | 6 | | 6 | 6 | 6 | 6 | | см.табл. |
| | | Стальные элементы | | | | | | | | | | | |
| | Сетка $\frac{Н\,45\text{-}2.5}{1500}$ ГОСТ 5336-67* | Сетка защитного слоя | 147.3 | 169.6 | 214.3 | 247.7 | | — | — | — | — | | кг |
| | Сетка $\frac{100/250/6/4}{1500}$ ГОСТ 8478-66 | Сетка цем. бет. покрытия | — | — | — | — | | 221.0 | 254.4 | 321.4 | 371.6 | | кг |
| МС1 | 3.503.1-55.02.01.01 | ⌊100×100×8 ГОСТ 8509-72, ℓ=110 | — | — | — | — | | 12 | 12 | 12 | 12 | | 1.3кг |
| МС2 | -01 | ⌊100×100×8 ГОСТ 8509-72, ℓ=140 | 12 | 12 | 12 | 12 | | — | — | — | — | | 1.7кг |
| МС3 | 3.503.1-55.02.01.02 | −70×10 ГОСТ 103-76, ℓ=130 | 24 | 24 | 24 | 24 | | 24 | 24 | 24 | 24 | | 0.72кг |
| | | Материалы | | | | | | | | | | | |
| | | Бетон заполнения гнезда блоков тротуара М300 | 0.05 | 0.05 | 0.05 | 0.05 | | 0.04 | 0.04 | 0.04 | 0.04 | | $м^3$ |

| Марка | 1МП9.7 | 1МП9.8 | 1МП9.10 | 1МП9.11 | | 2МП 9.7 | 2МП 9.8 | 2МП 9.10 | 2МП 9.11 | |
|---|---|---|---|---|---|---|---|---|---|---|

| Ширина тротуара, м | Марка блока тротуара | |
|---|---|---|
| | Бетонное ограждение | Металлическое ограждение |
| 1.0 | Т-1-1.0 | Т-2-1.0 |
| 1.5 | Т-1-1.5 | Т-2-1.5 |

Требования к конструкции и материалам мостового полотна см. 02.00 ТО.

| | | | |
|---|---|---|---|
| Нач.отд. | Федоров | | 21.09.80 |
| Н.контр. | Денисенко | | 03.11.80 |
| Гл.конструктор | Лаптев | | 20.04.80 |
| ГИП | Шкляр | | 18.09.80 |
| Рук.гр. | Эпштейн | | 01.09.80 |

3.503.1-55.02.02

Мостовое полотно для пролета длиной 9м

| Стадия | Лист | Листов |
|---|---|---|
| Р | 1 | 2 |

| Марка | Обозначение | Наименование | Кол.на исполнение 3.503.1-55.02.02 | | | | | | | | | | Примечание |
|---|---|---|---|---|---|---|---|---|---|---|---|---|---|
| | | | 01 | 02 | 03 | 04 | | 01.01 | 02.01 | 03.01 | 04.01 | | |
| | | | | | | | | | | | | | |
| | | Материалы | | | | | | | | | | | |
| | | Бетон или цем.раствор | | | | | | | | | | | |
| | | подготовительного слоя | | | | | | | | | | | |
| | | М200 | 2.1 | 2.4 | 3.0 | 3.3 | | 2.1 | 2.4 | 3.0 | 3.3 | | $м^3$ |
| | | Гидроизоляция | 71.5 | 80.5 | 98.5 | 111.4 | | 71.5 | 80.5 | 98.5 | 111.4 | | $м^2$ |
| | | Бетон защитного слоя | | | | | | | | | | | |
| | | М200 | 2.4 | 2.7 | 3.5 | 4.0 | | — | — | — | — | | $м^3$ |
| | | Цем. раствор под тротуа- | | | | | | | | | | | |
| | | рами М200 | 0.36 | 0.36 | 0.36 | 0.36 | | 0.12 | 0.12 | 0.12 | 0.12 | | $м^3$ |
| | | Цементобетон | — | — | — | — | | 4.8 | 5.5 | 6.9 | 8.0 | | $м^3$ |
| | | Асфальтобетон | 4.2 | 4.8 | 6.0 | 7.0 | | — | — | — | — | | $м^3$ |
| | | Тиоколовая мастика | 17.6 | 17.6 | 17.6 | 17.6 | | 17.6 | 17.6 | 17.6 | 17.6 | | кг |
| | | | | | | | | | | | | | |
| | 3.503-12. Выпуск 15 | Перильное ограждение | 18 | 18 | 18 | 18 | | 18 | 18 | 18 | 18 | | п.м |
| | | | | | | | | | | | | | |
| | | Переменные данные: | | | | | | | | | | | |
| | | металлическое ограж- | | | | | | | | | | | |
| | | дение проезжей части | | | | | | | | | | | |
| | 3.503-12. Выпуск 15 | Ограждение металлическое | 18 | 18 | 18 | 18 | | 18 | 18 | 18 | 18 | | п.м |
| | | | | | | | | | | | | | |

| Марка | 1МП9.7 | 1МП9.8 | 1МП9.10 | 1МП9.11 | | 2МП9.7 | 2МП9.8 | 2МП9.10 | 2МП9.11 | |
|---|---|---|---|---|---|---|---|---|---|---|

Габарит Г-7+2×1.0

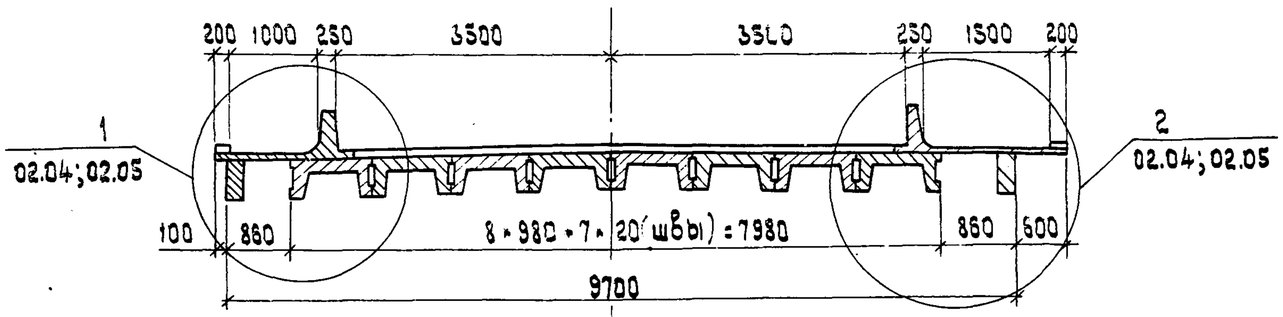


Габарит Г-7+2×1.5




Габарит Г-8+2×1.0

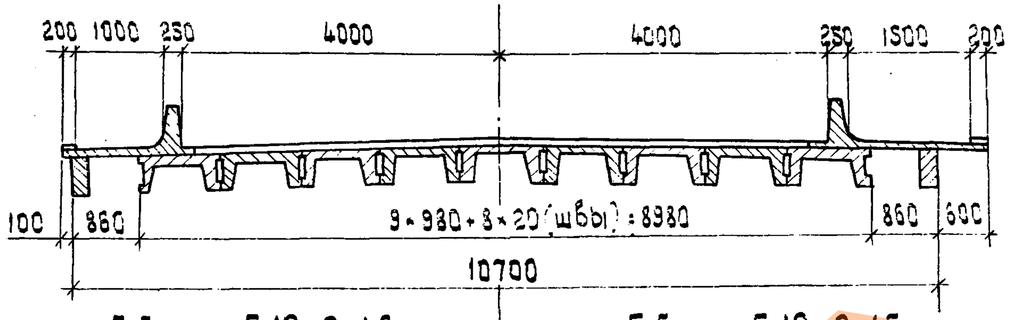


Габарит Г-8+2×1.5




Габарит Г-10+2×1.0




Габарит Г-10+2×1.5




Габарит Г-11.5+2×1.0

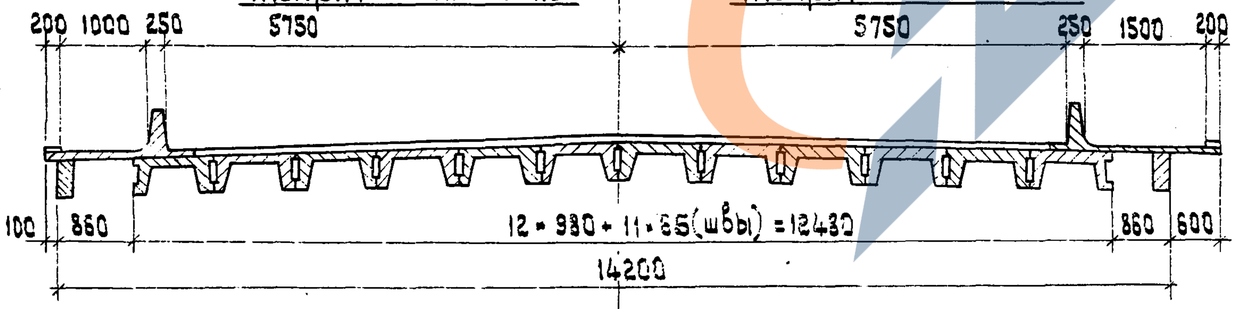


Габарит Г-11.5+2×1.5




А

1. Поперечные разрезы с металлическим барьерным ограждением не показаны.
2. Расположение тротуарных блоков в плане см. 02.13.

| | | | |
|---|---|---|---|
| Нач.отд. | Федоров | | 26.06.80 |
| Н.контр. | Денисенко | | 06.08.80 |
| Гл.констр. | Лаптев | | 26.06.80 |
| ГИП | Шкляр | | 26.06.80 |
| Рук.гр. | Эпштейн | | 24.06.80 |
| Ст.инж. | Цыганкова | | 05.06.80 |
| Техник | Ротто | | 04.05.80 |

3.503.1-55.02.03

Сборные железобетонные мосты пролетами 6 и 9 м на свайных опорах

Пролетное строение. Мостовое полотно.

| Стадия | Лист | Листов |
|---|---|---|
| Р | | 1 |

## При бетонном барьерном ограждении и тротуарах 1.0м

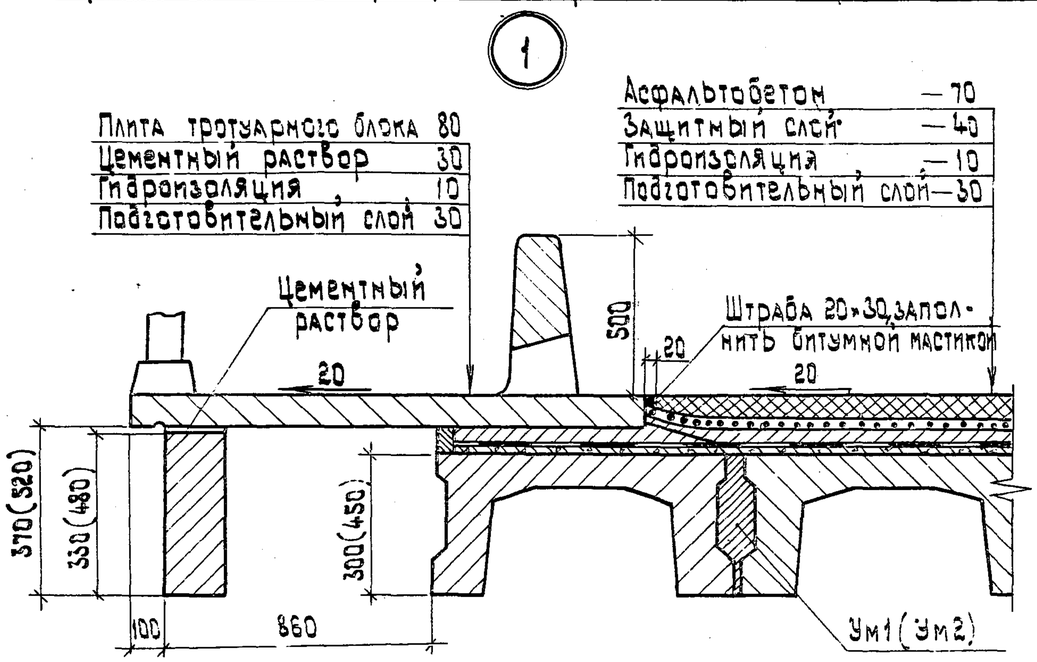


## При бетонном барьерном ограждении и тротуарах 1.5м

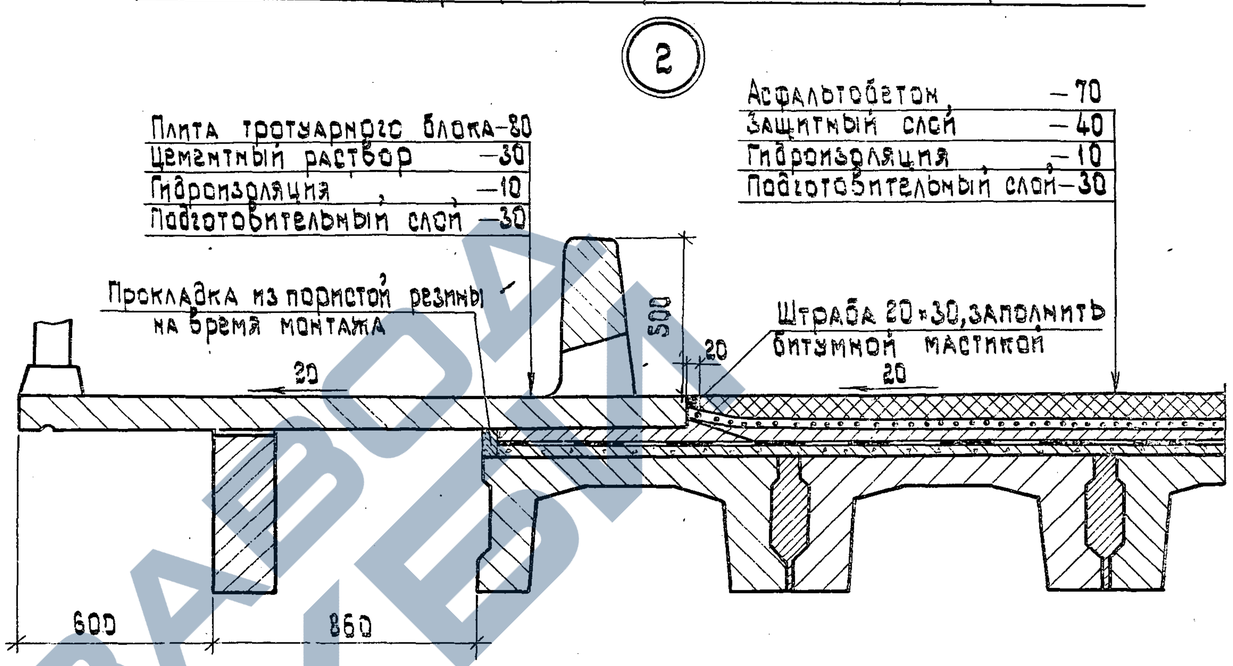


## При металлическом барьерном ограждении и тротуарах 1.0м

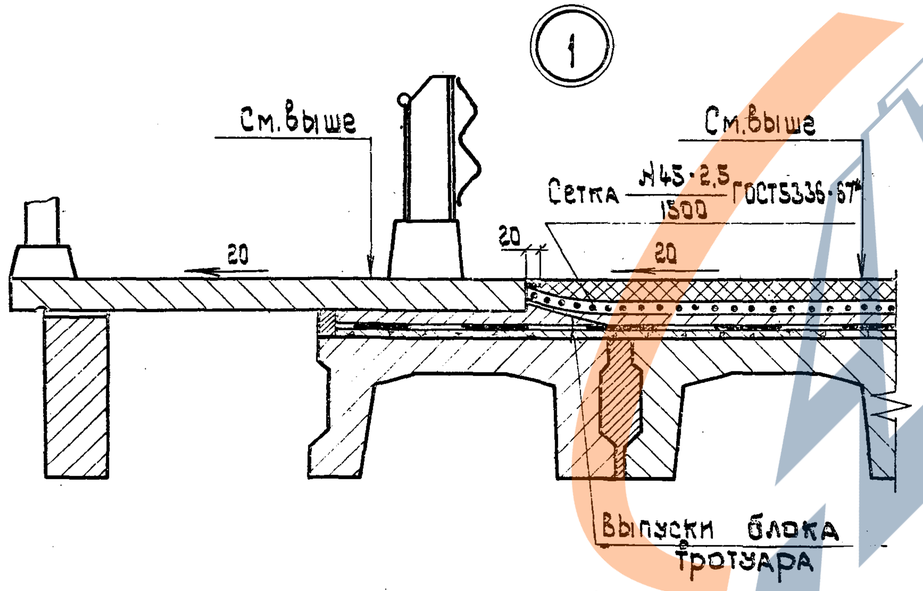


## При металлическом барьерном ограждении и тротуарах 1.5м

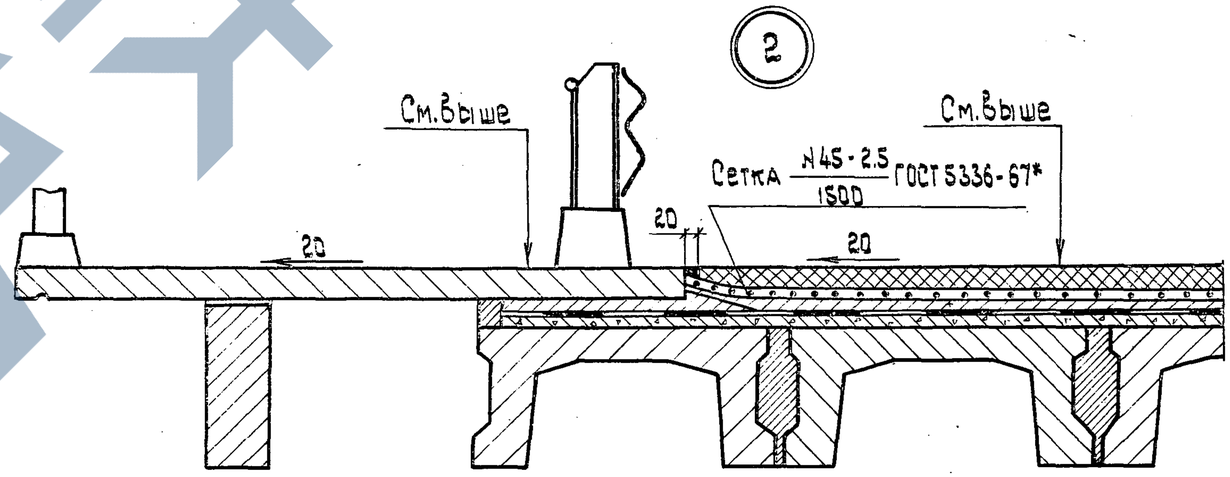


1. Деталь армирования покрытия над стыком плит пролетного строения см. 02.06 лист 1.
2. Данные в скобках относятся к пролетному строению длиной 9м

| | | | |
|---|---|---|---|
| Нач.отд. | Федоров | | 25.06.80 |
| Н.контр. | Денисенко | | 06.08.80 |
| Гл.констр. | Лаптев | | 26.06.80 |
| ГИП | Шкляр | | 26.06.80 |
| Рук.гр. | Эпштейн | | 24.06.80 |
| Ст.инж. | Цыганкова | | 08.06.80 |
| Техник | Ротто | | 05.06.80 |

3.503.1 - 55 .02.04

Сборные железобетонные мосты пролетами 6 и 9м на свайных опорах

| Пролетное строение Мостовое полотно | Стадия | Лист | Листов |
|---|---|---|---|
| | Р | | 1 |

Узлы 1 и 2 при асфальтобетонном покрытии проезжей части

Миндорстрой БССР Белгипродор Минск

Копировал [illegible] Формат 12

## При бетонном барьерном ограждении и тротуарах 1.0м

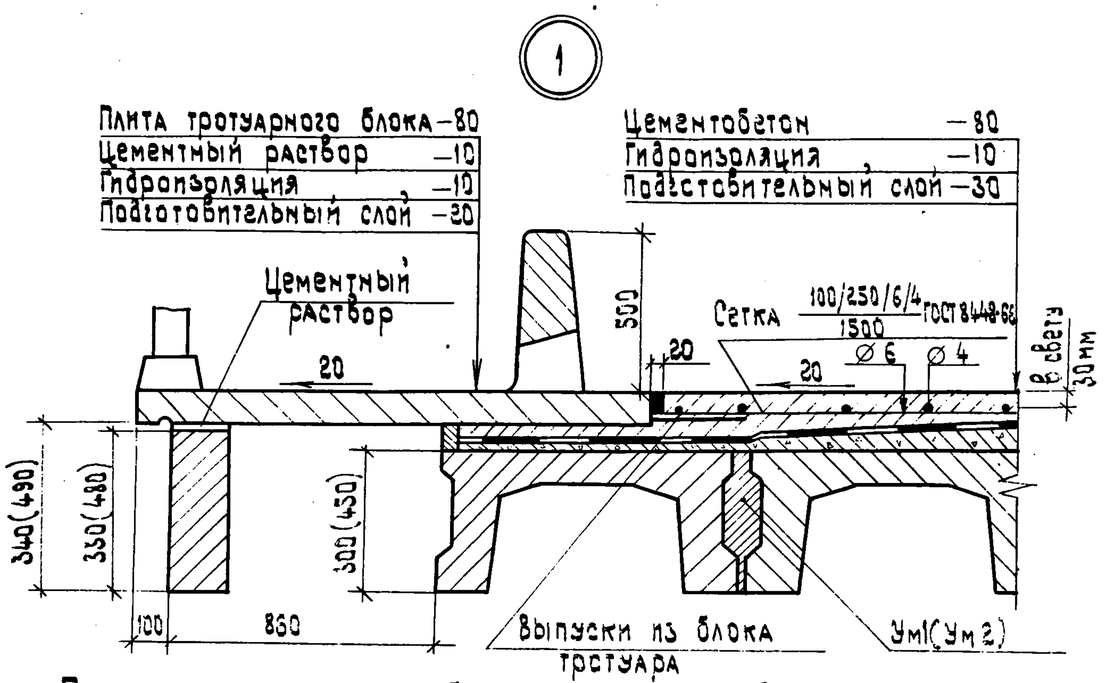


## При бетонном барьерном ограждении и тротуарах 1.5м

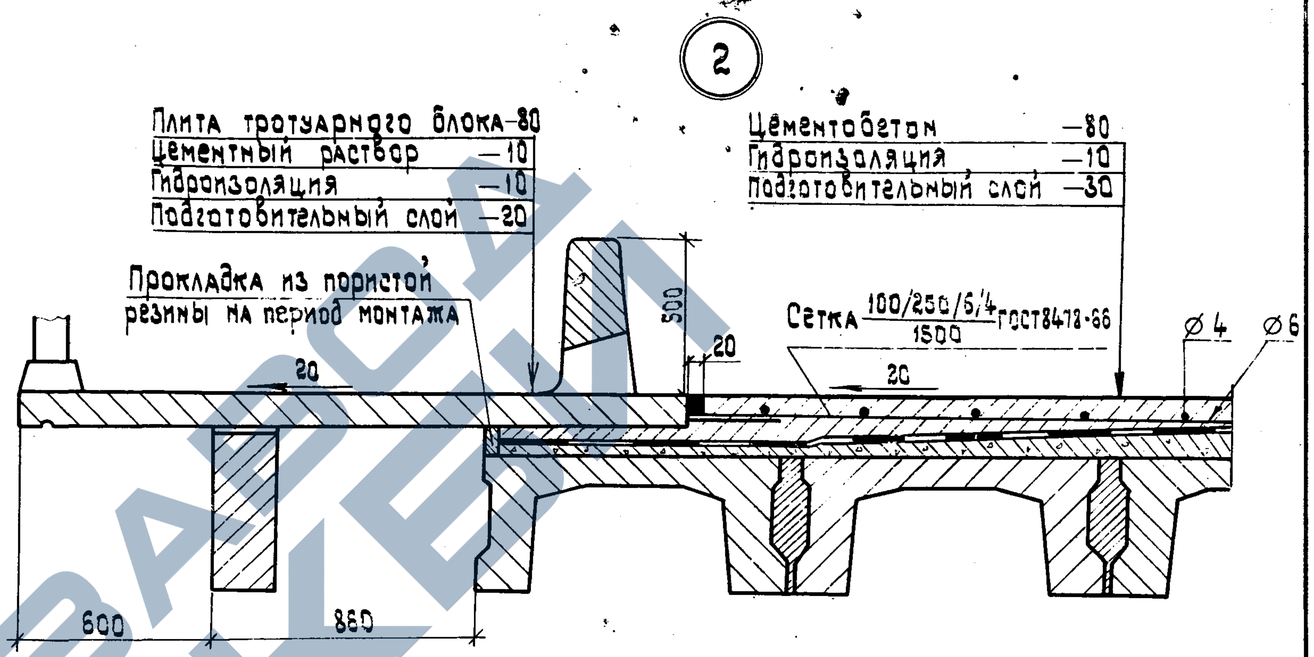


## При металлическом барьерном ограждении и тротуарах 1.0м

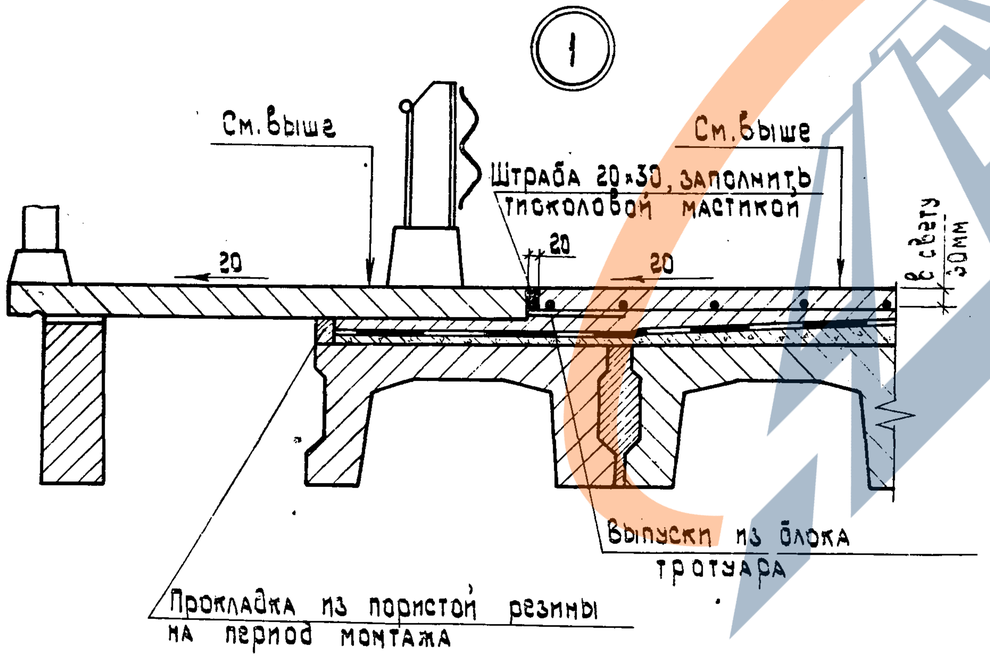


## При металлическом барьерном ограждении и тротуарах 1.5м

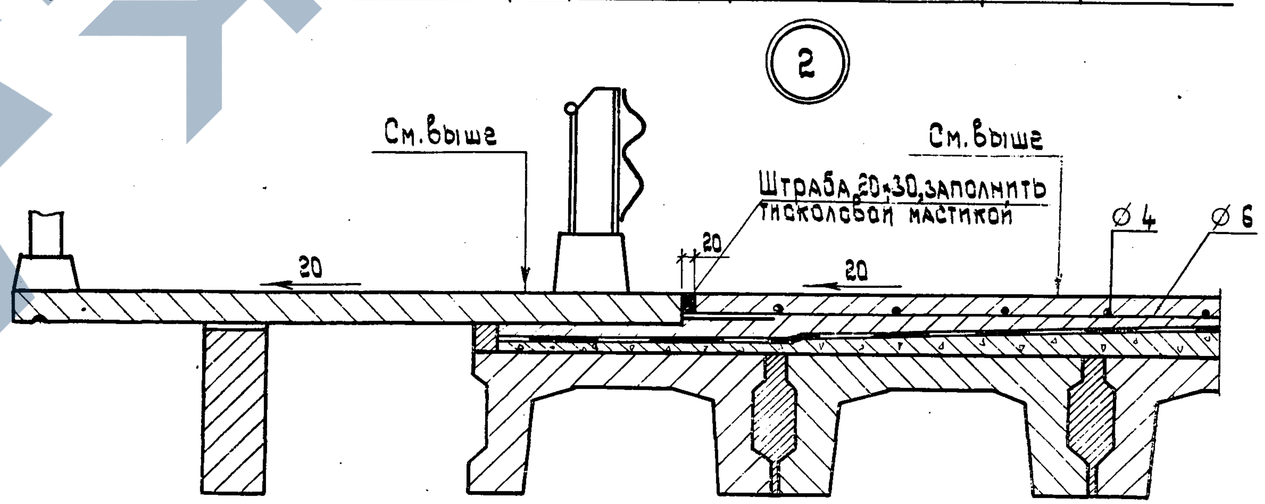


1. Данные в скобках относятся к пролетному строению длиной 9м.
2. Деталь армирования покрытия над стыком плит про-

| | | | |
|---|---|---|---|
| Нач.отд. | Федоров | | 25.06.80 |
| Н.контр. | Денисенко | | 06.08.80 |
| Гл.констр. | Лаптев | | 25.06.80 |
| ГИП | Шкляр | | 25.06.80 |
| Рук.гр. | Эпштейн | | 24.06.80 |
| Ст.инж. | Цыганкова | | 13.06.80 |
| Техник | Ратто | | 09.06.80 |

**3.503.1-55.02.05**

Сборные железобетонные мосты пролетами 6 и 9 м на свайных опорах

| Пролетное строение. Мостовое полотно | Стадия | Лист | Листов |
|---|---|---|---|
| | Р | | 1 |

Узлы 1 и 2 при цементобетонном

Минавтострой БССР

https://zavodjbi.com/

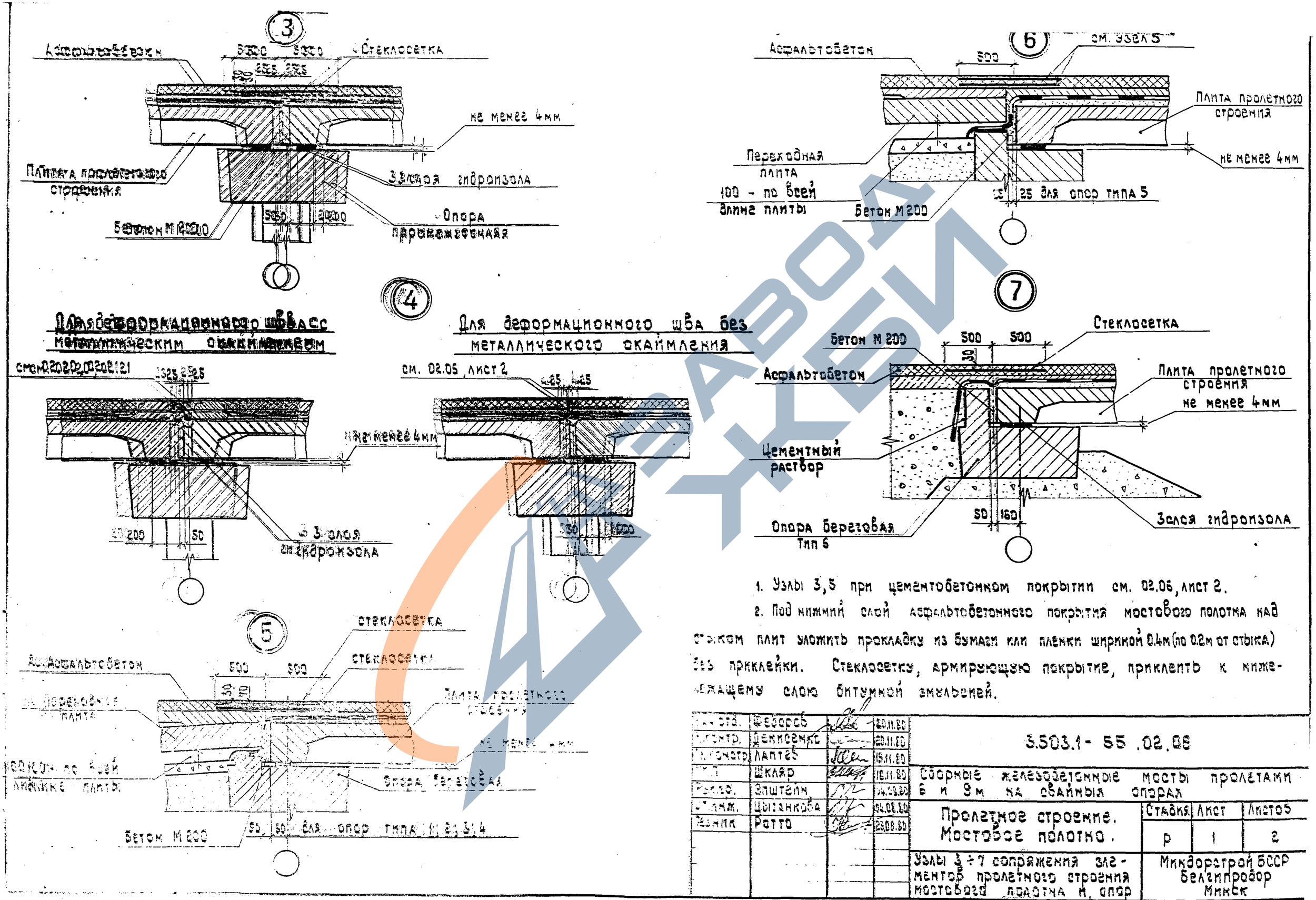


1. Узлы 3, 5 при цементобетонном покрытии см. 02.06, лист 2.

2. Под нижний слой асфальтобетонного покрытия мостового полотна над стыком плит уложить прокладку из бумаги или пленки шириной 0.4м (по 0.2м от стыка) без приклейки. Стеклосетку, армирующую покрытие, приклеить к нижележащему слою битумной эмульсией.

| | | | |
|---|---|---|---|
| Нач. отд. | Федоров | | 20.11.80 |
| Контр. | Денисенко | | 20.11.80 |
| Гл. констр. | Лаптев | | 19.11.80 |
| Гл. | Шкляр | | 18.11.80 |
| Рук. гр. | Эпштейн | | 04.08.80 |
| Гл. инж. | Цыганкова | | 04.08.80 |
| Техник | Ротто | | 23.09.80 |

3.503.1-55.02.06

Сборные железобетонные мосты пролетами 6 и 9м на свайных опорах

| Пролетное строение. Мостовое полотно. | Стадия | Лист | Листов |
|---|---|---|---|
| | Р | 1 | 2 |

Узлы 3 ÷ 7 сопряжения элементов пролетного строения мостового полотна и опор

Миндорстрой БССР Белгипродор Минск

Копировал Нахимович

Формат 12

https://zavodjbi.com/

③

остальное см. 02.06 лист 1

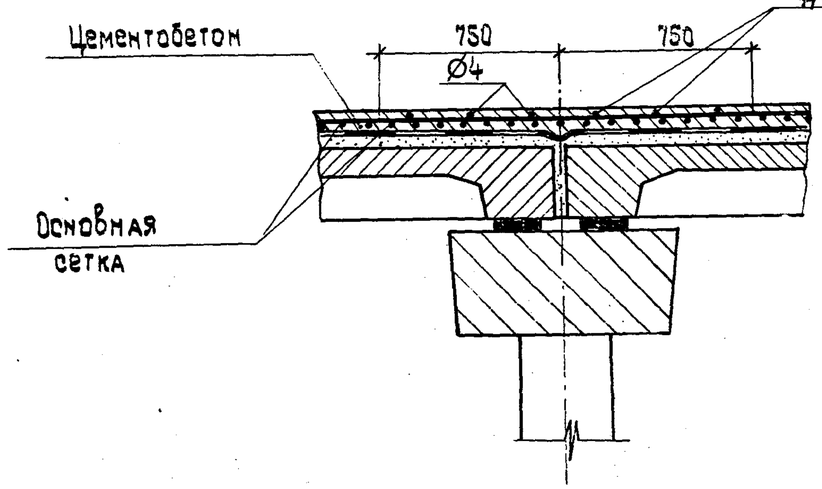


Дополнительная сетка 100/250/6/4 1500 ГОСТ 8478-66

## Шов деформационный без металлического окаймления при асфальтобетонном покрытии

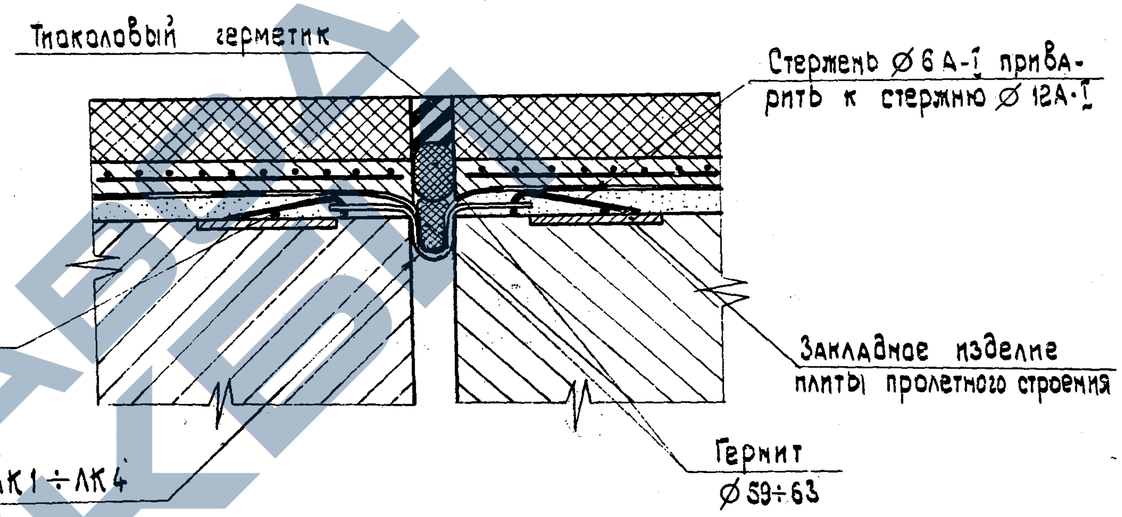


⑤

остальное см. 02.06 лист 1

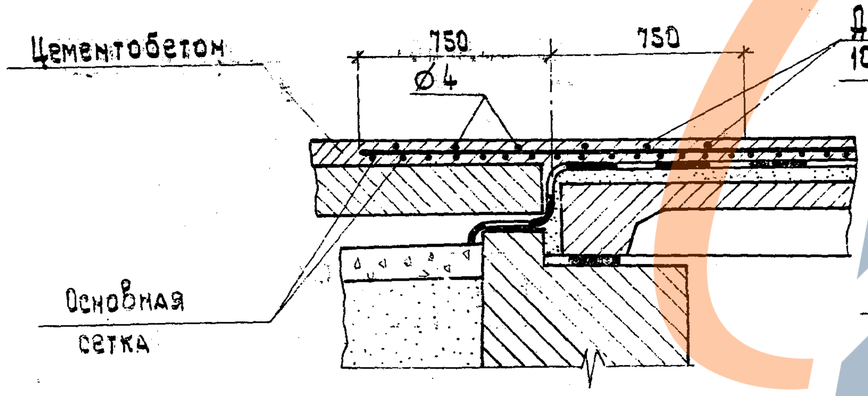


Дополнительная сетка 100/250/6/4 1500 ГОСТ 8478-66

## Шов деформационный без металлического окаймления при цементобетонном покрытии

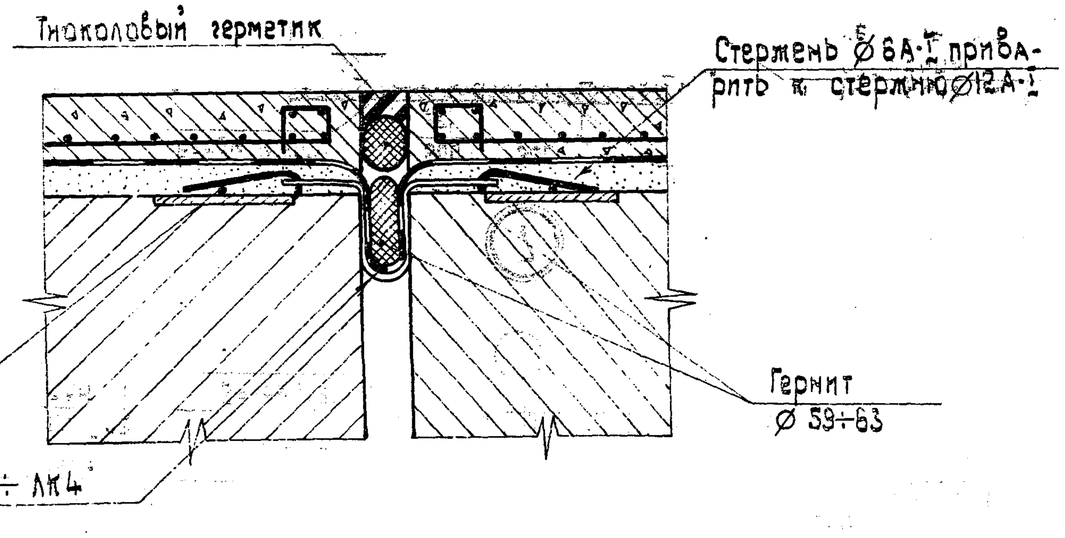

| Марка | Обозначение | Наименование | Кол. на исполнение 3.503.1-55.02.07 | | | | | | | | | | Примечание |
|---|---|---|---|---|---|---|---|---|---|---|---|---|---|
| | | | 01 | 02 | 03 | 04 | | 01.01 | 02.01 | 03.01 | 04.01 | | |
| | | | | | | | | | | | | | |
| | | Сборные ж.-б. конструкции | | | | | | | | | | | |
| ПР6 | 3.503.1-55.05.1000 | Плита пролетного строения | 6 | 7 | 9 | 10 | | — | — | — | — | | 2.8т |
| ПР6-2 | 3.503.1-55.05.1000 | То же | 2 | 2 | 2 | 2 | | — | — | — | — | | 2.8т |
| БТ 6 | 3.503.1-55.05.5000 | Балка подтротуарная | 2 | 2 | 2 | 2 | | — | — | — | — | | 1.0т |
| ПР9 | 3.503.1-55.05.2000 | Плита пролетного строения | — | — | — | — | | 6 | 7 | 9 | 10 | | 5.0т |
| ПР9-2 | 3.503.1-55.05.2000 | То же | — | — | — | — | | 2 | 2 | 2 | 2 | | 5.0т |
| БТ 9 | 3.503.1-55.05.5000 | Балка подтротуарная | — | — | — | — | | 2 | 2 | 2 | 2 | | 2.2т |
| | | | | | | | | | | | | | |
| | | Монолитные ж.-б. конструкции | | | | | | | | | | | |
| Ум1 | 3.503.1-55.02.15 | Участок монолитный Ум1 | 7 | 8 | 10 | 11 | | — | — | — | — | | |
| Ум2 | 3.503.1-55.02.15 | То же Ум2 | — | — | — | — | | 7 | 8 | 10 | 11 | | |
| Ум3 | 3.503.1-55.02.16 | „ Ум3 | 4 | 4 | 4 | 4 | | 4 | 4 | 4 | 4 | | |
| | | | | | | | | | | | | | |
| | | Материалы | | | | | | | | | | | |
| | ГОСТ 4795-68 | Бетон гидротехнический | | | | | | | | | | | |
| | | М200 | 0.24 | 0.27 | 0.33 | 0.38 | | 0.36 | 0.40 | 0.50 | 0.56 | | $м^3$ |
| | | | | | | | | | | | | | |
| | | | | | | | | | | | | | |

| Марка | 1ПС6.7 | 1ПС6.8 | 1ПС6.10 | 1ПС6.11 | | 1ПС9.7 | 1ПС9.8 | 1ПС9.10 | 1ПС9.11 | |
|---|---|---|---|---|---|---|---|---|---|---|

| | | | |
|---|---|---|---|
| Нач.отд. | Фебороб | | 26.06.80 |
| Н.контр. | Денисенко | | 06.08.80 |
| Гл.констр. | Лаптев | | 26.06.80 |
| ГИП | Шкляр | | 26.06.80 |
| Рук.гр. | Эпштейн | | 24.06.80 |
| Ст.инж. | Цыганкова | | 24.06.80 |
| Техник | Ротто | | 10.06.80 |

3.503.1-55.02.07

Схема расположения элементов пролетного строения 1ПС6; 1ПС9
Спецификация

| Стадия | Лист | Листов |
|---|---|---|
| Р | | 1 |

Минавтострой БССР
Белгипродор
Минск

Копировал Нахимович

Формат 12

## Пролетное строение 1ПС6; 1ПС9

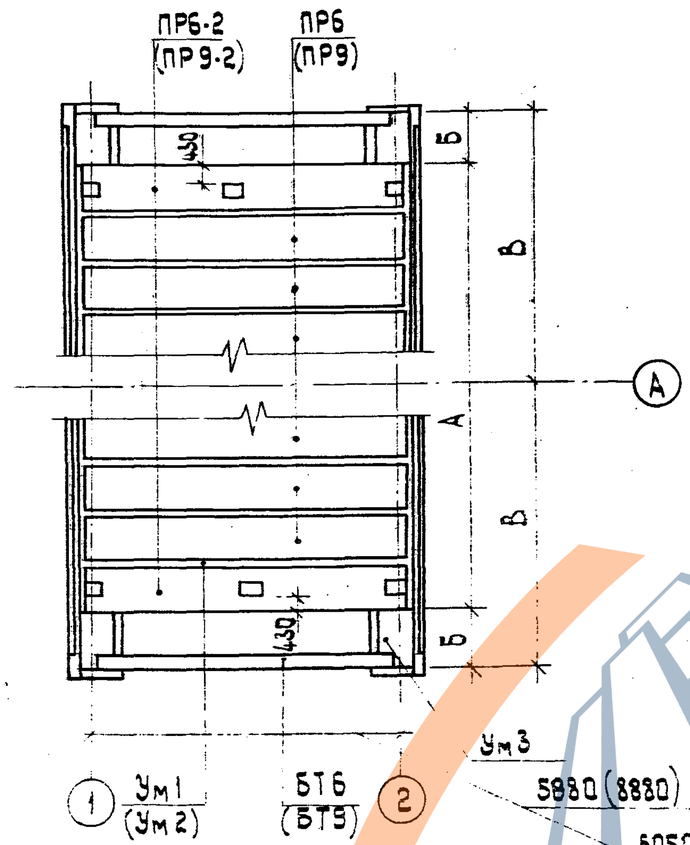


| Марка | | Габарит | А | Б | В |
|---|---|---|---|---|---|
| пролет ℓ=6м | пролет ℓ=9м | | | | |
| 1ПС6.7 | 1ПС9.7 | Г-7 | 7980 | 860 | 4850 |
| 1ПС6.8 | 1ПС9.8 | Г-8 | 8980 | 860 | 5350 |
| 1ПС6.10 | 1ПС9.10 | Г-10 | 10980 | 860 | 6350 |
| 1ПС6.11 | 1ПС9.11 | Г-11.5 | 12480 | 860 | 7100 |

1. Данные в скобках относятся к пролетам длиной 9м.

2. Расположение плит пролетного строения для различных габаритов см. 02.03.

| | | | |
|---|---|---|---|
| Нач.отд. | Федоров | | 25.06.80 |
| Н.контр. | Денисенко | | 06.08.80 |
| Гл.констр. | Лаптев | | 25.06.80 |
| ГИП | Шкляр | | 25.06.80 |
| Рук.гр. | Эпштейн | | 24.06.80 |
| Ст.инж. | Цыганкова | | 25.06.80 |
| Техник | Ротто | | 12.06.80 |

3.503.1-55.02.07СБ

Сборные железобетонные мосты пролетами 6 и 9 м на свайных опорах

| Пролетное строение. Мостовое полотно. | Стадия | Лист | Листов |
|---|---|---|---|
| | Р | | 1 |
| Схема расположения элементов пролетного строения | Минавтодор БССР Белгипродор | | |

| Марка | Обозначение | Наименование | Кол. на исполнение 3.503.1-55.02.08 | | | | | | | | | | Примечание |
|---|---|---|---|---|---|---|---|---|---|---|---|---|---|
| | | | 01 | 02 | 03 | 04 | | 01.01 | 02.01 | 03.01 | 04.01 | | |
| | | | | | | | | | | | | | |
| | | Сборные ж.-б. конструкции | | | | | | | | | | | |
| ПР6 | 3.503.1-55.05.1000 | Плита пролетного строения | 12 | 14 | 18 | 20 | | — | — | — | — | | 2.8т |
| ПР6-2 | 3.503.1-55.05.1000 | То же | 4 | 4 | 4 | 4 | | — | — | — | — | | 2.8т |
| БТ6 | 3.503.1-55.05.5000 | Балка подтротуарная | 4 | 4 | 4 | 4 | | — | — | — | — | | 1.0т |
| ПР9 | 3.503.1-55.05.2000 | Плита пролетного строения | — | — | — | — | | 12 | 14 | 18 | 20 | | 5.0т |
| ПР9-2 | 3.503.1-55.05.2000 | То же | — | — | — | — | | 4 | 4 | 4 | 4 | | 5.0т |
| БТ9 | 3.503.1-55.05.5000 | Балка подтротуарная | — | — | — | — | | 4 | 4 | 4 | 4 | | 2.2т |
| | | | | | | | | | | | | | |
| | | Монолитные ж.-б. конструкции | | | | | | | | | | | |
| Ум1 | 3.503.1-55.02.15 | Участок монолитный Ум1 | 14 | 16 | 20 | 22 | | — | — | — | — | | |
| Ум2 | 3.503.1-55.02.15 | То же Ум2 | — | — | — | — | | 14 | 16 | 20 | 22 | | |
| Ум3 | 3.503.1-55.02.16 | " Ум3 | 4 | 4 | 4 | 4 | | 4 | 4 | 4 | 4 | | |
| Ум4 | 3.503.1-55.02.17 | " Ум4 | 2 | 2 | 2 | 2 | | 2 | 2 | 2 | 2 | | |
| | | | | | | | | | | | | | |
| | | Материалы | | | | | | | | | | | |
| | ГОСТ 4795-68 | Бетон гидротехнический | | | | | | | | | | | |
| | | М 200 | 0.36 | 0.41 | 0.50 | 0.57 | | 0.54 | 0.60 | 0.75 | 0.84 | | $м^3$ |
| | | | | | | | | | | | | | |
| | | | | | | | | | | | | | |
| | | Марка | 2ПС6.7 | 2ПС6.8 | 2ПС6.10 | 2ПС6.11 | | 2ПС9.7 | 2ПС9.8 | 2ПС9.10 | 2ПС9.11 | | |

| | | | |
|---|---|---|---|
| Нач.отд. | Федоров | | 26.06.80 |
| Н.контр. | Денисенко | | 06.08.80 |
| Гл.констр. | Лаптев | | 26.06.80 |
| ГИП | Шкляр | | 26.06.80 |
| Рук.гр. | Эпштейн | | 24.06.80 |
| Ст.инж. | Цыганкова | | 23.06.80 |
| Техник | Ротто | | 11.06.80 |

3.503.1-55.02.08

Схема расположения элементов пролетного строения 2ПС6, 2ПС9
Спецификация

| Стадия | Лист | Листов |
|---|---|---|
| Р | | 1 |

Миндорстрой БССР
Белгипродор
г.Минск

Копировал Нахимович Формат 12

## Пролетное строение 2ПС6; 2ПС9

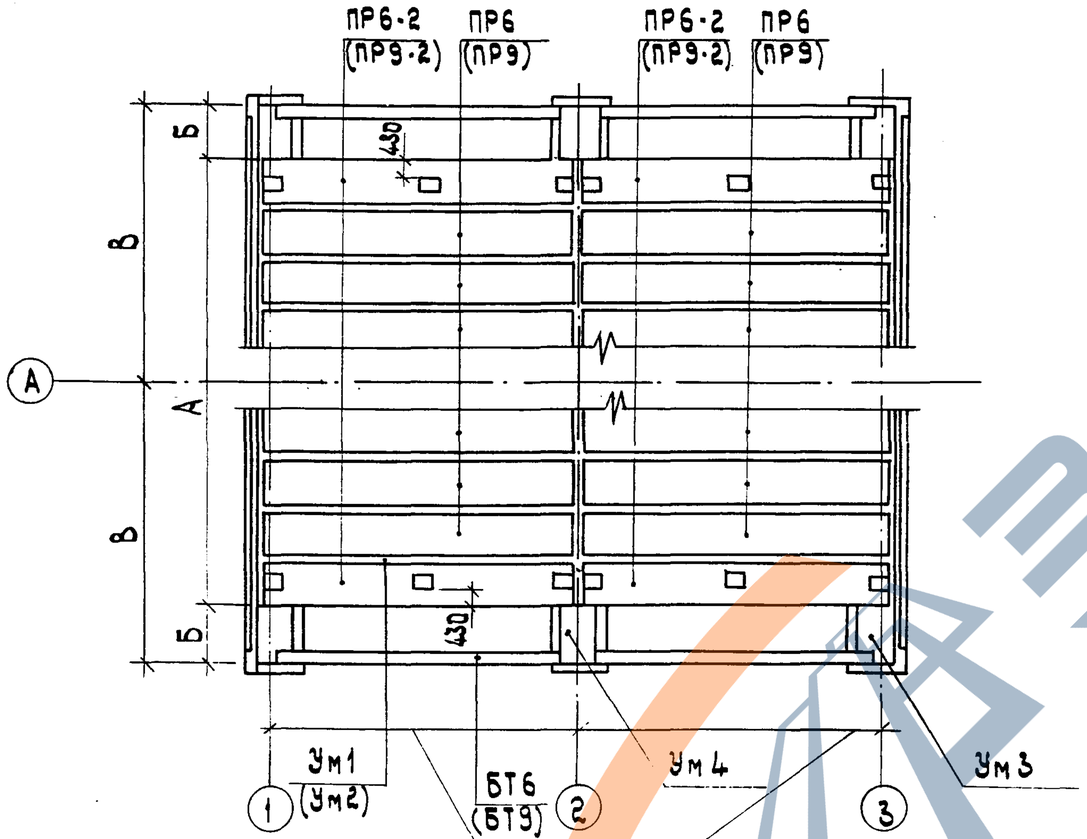


| Марка | | Габарит | А | Б | В |
|---|---|---|---|---|---|
| пролет ℓ=6м | пролет ℓ=9м | | | | |
| 2ПС6.7 | 2ПС9.7 | Г-7 | 7980 | 860 | 4850 |
| 2ПС6.8 | 2ПС9.8 | Г-8 | 8980 | 860 | 5350 |
| 2ПС6.10 | 2ПС9.10 | Г-10 | 10980 | 860 | 6350 |
| 2ПС6.11 | 2ПС9.11 | Г-11.5 | 12420 | 860 | 7100 |

1. Данные в скобках относятся к пролетам длиной 9м.

2. Расположение плит пролетного строения для различных габаритов см. 02.03.

| | | | |
|---|---|---|---|
| Нач.отд. | Федоров | | 25.06.90 |
| Н.контр. | Денисенко | | 27.06.90 |
| Гл.констр. | Лаптев | | 25.06.90 |
| ГИП | Шкляр | | 25.06.90 |
| Рук.гр. | Эпштейн | | 24.06.90 |
| Ст.инж. | Цыганкова | | 15.06.90 |
| Техник | Ротто | | 12.06.90 |

3.503.1-55.02.03.СБ

Сборные железобетонные мосты пролетами 6 и 9м на свайных опорах

Пролетное строение. Мостовое полотно.

| Стадия | Лист | Листов |
|---|---|---|
| Р | | 1 |

| Марка | Обозначение | Наименование | Кол. на исполнение 3.503.1-55 .02.09 | | | | | | | | | | Примечание |
|---|---|---|---|---|---|---|---|---|---|---|---|---|---|
| | | | 01 | 02 | 03 | 04 | | 01.01 | 02.01 | 03.01 | 04.01 | | |
| | | | | | | | | | | | | | |
| | | Сборные ж.-б. конструкции | | | | | | | | | | | |
| ПР6 | 3.503.1- 55 .05.1000 | Плита пролетного строения | 6 | 7 | 9 | 10 | | — | — | — | — | | 2.8т |
| ПР6-1 | 3.503.1- 55 .05.1000 | То же | 12 | 14 | 18 | 20 | | — | — | — | — | | 2.8т |
| ПР6-2 | 3.503.1- 55 .05. 1000 | " | 6 | 6 | 6 | 6 | | — | — | — | — | | 2.8т |
| БТ6 | 3.503.1- 55.05. 5000 | Балка подтротуарная | 6 | 6 | 6 | 6 | | — | — | — | — | | 1.0т |
| ПР9 | 3.503.1- 55.05. 2000 | Плита пролетного строения | — | — | — | — | | 6 | 7 | 9 | 10 | | 5.0т |
| ПР9-1 | 3.503.1- 55.05. 2000 | То же | — | — | — | — | | 12 | 14 | 18 | 20 | | 5.0т |
| ПР9-2 | 3.503.1- 55 .05. 2000 | " | — | — | — | — | | 6 | 6 | 6 | 6 | | 5.0т |
| БТ9 | 3.503.1- 55.05. 5000 | Балка подтротуарная | — | — | — | — | | 6 | 6 | 6 | 6 | | 2.2т |
| | | | | | | | | | | | | | |
| | | Монолитные ж.-б. конструкции | | | | | | | | | | | |
| Ум1 | 3.503.1- 55 .02.15 | Участок монолитный Ум1 | 21 | 24 | 30 | 33 | | — | — | — | — | | |
| Ум2 | 3.503.1- 55 .02.15 | То же Ум2 | — | — | — | — | | 21 | 24 | 30 | 33 | | |
| Ум4 | 3.503.1- 55 .02.17 | " Ум4 | 2 | 2 | 2 | 2 | | 2 | 2 | 2 | 2 | | |
| Ум6 | 3.503.1- 55 .02.19 | " Ум6 | 2 | 2 | 2 | 2 | | 2 | 2 | 2 | 2 | | |
| | | Переменные данные: | | | | | | | | | | | |
| Ум3 | 3.503.1- 55 .02.16 | Участок монолитный Ум3 | 4 | 4 | 4 | 4 | | 4 | 4 | 4 | 4 | | см. примечание |
| Ум5 | 3.503.1- 55 .02.18 | То же Ум5 | 4 | 4 | 4 | 4 | | 4 | 4 | 4 | 4 | | см. примечание |
| | | | | | | | | | | | | | |
| | | Материалы | | | | | | | | | | | |
| | ГОСТ 4795 - 68 | Бетон гидротехнический | | | | | | | | | | | |
| | | М200, | 0.36 | 0.41 | 0.50 | 0.57 | | 0.54 | 0.60 | 0.75 | 0.84 | | $м^3$ |

| Марка | ЗПС6.7 | ЗПС6.8 | ЗПС6.10 | ЗПС6.11 | | ЗПС9.7 | ЗПС9.8 | ЗПС9.10 | ЗПС9.11 | | |
|---|---|---|---|---|---|---|---|---|---|---|---|

Участок монолитный Ум3 устраивается при тротуарах шириной 1м, Ум5 - при тротуарах шириной 1.5м

| | | | |
|---|---|---|---|
| Нач.отд. | Федоров | | 25.06.80 |
| Н.контр. | Денисенко | | 06.08.80 |
| Гл.констр | Лаптев | | 25.06.80 |
| ГИП | Шкляр | | 25.06.80 |
| Рук.гр. | Эпштейн | | 25.06.80 |
| Ст.инж. | Цыганкова | | 24.06.80 |
| Техник | Ротто | | 25.06.80 |

3.503.1- 55 .02.09

Схема расположения элементов пролетного строения ЗПС6; ЗПС9 Спецификация

| Стадия | Лист | Листов |
|---|---|---|
| Р | | 1 |

Минавтострой БССР Белгипродор Минск

Копировал Пахимович

Формат 12

https://zavodjbi.com/

# Пролетное строение ЗПС6; ЗПС9

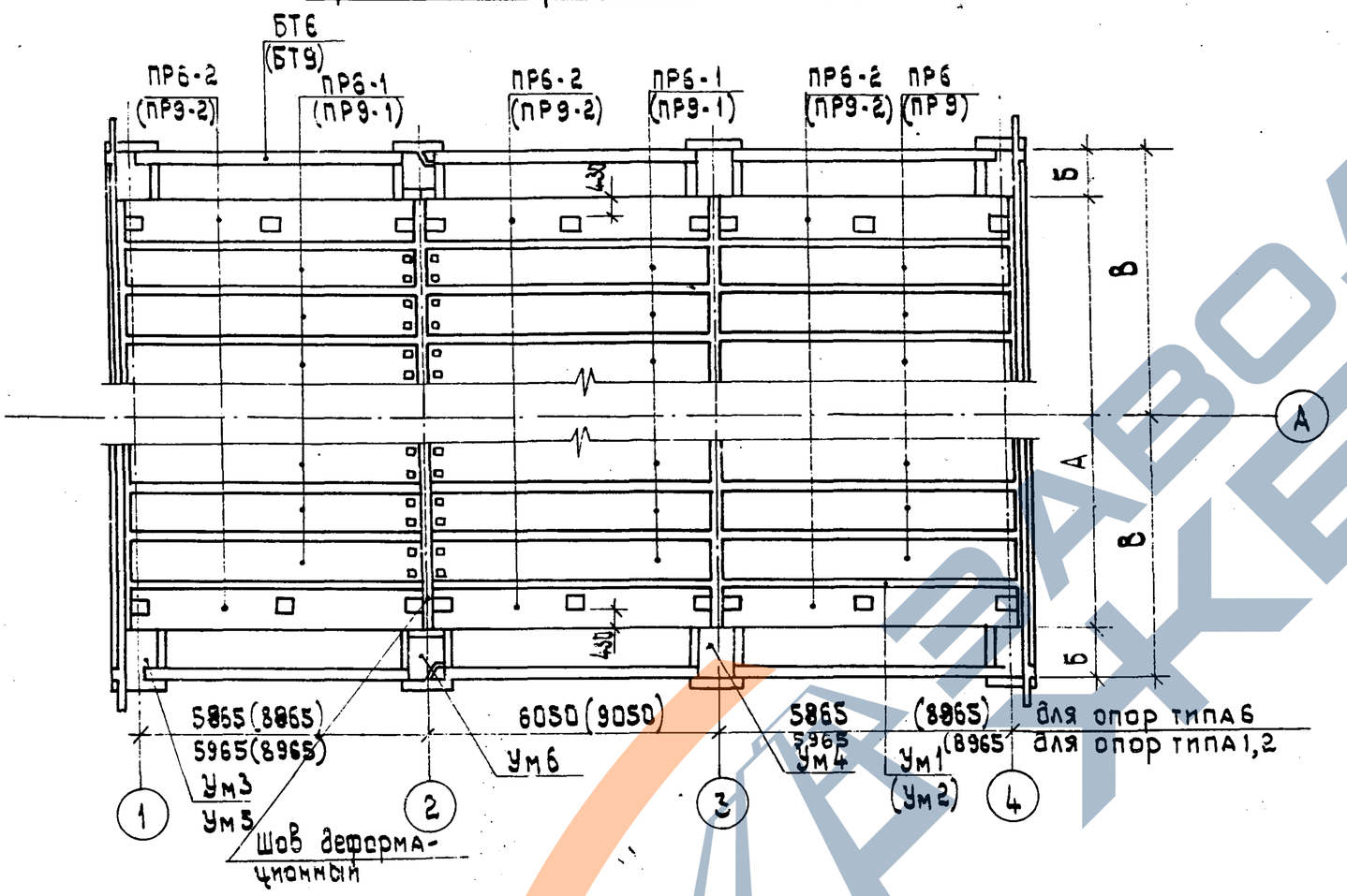


| марка | | Габарит | А | Б | В |
|---|---|---|---|---|---|
| пролет ℓ=6м | пролет ℓ=9м | | | | |
| ЗПС 6.7 | ЗПС9.7 | Г-7 | 7980 | 860 | 4850 |
| ЗПС 6.8 | ЗПС9.8 | Г-8 | 8980 | 860 | 5350 |
| ЗПС 6.10 | ЗПС9.10 | Г-10 | 10980 | 860 | 6350 |
| ЗПС 6.11 | ЗПС9.11 | Г-11.5 | 12480 | 860 | 7100 |

1. Данные в скобках относятся к пролетам длиной 9м
2. Расположение плит пролетного строения для различных габаритов см. 02.03.

| | | | |
|---|---|---|---|
| Нач.отд. | Федоров | | 26.06.80 |
| Н.контр. | Денисенко | | 27.06.80 |
| Гл.констр. | Лаптев | | 26.06.80 |
| ГИП | Шкляр | | 25.06.80 |
| Рук.гр. | Эпштейн | | 24.06.80 |
| Ст.инж. | Цыганкова | | 25.06.80 |
| Техник | Ротто | | 13.06.80 |

3.503.1 - 55.02.09 СБ

Сборные железобетонные мосты пролетами 6 и 9м на свайных опорах

| Пролетное строение. Мостовое полотно. | Стадия | Лист | Листов |
|---|---|---|---|
| | Р | | 1 |

Схема расположения эле- | Минавтострой БССР

| Марка | Обозначение | Наименование | Кол. на исполнение 3.503.1-55.02.10 | | | | | | | | | Примечание |
|---|---|---|---|---|---|---|---|---|---|---|---|---|
| | | | 01 | 02 | 03 | 04 | | 01.01 | 02.01 | 03.01 | 04.01 | |
| | | | | | | | | | | | | |
| | | Сборные ж.-б. конструкции | | | | | | | | | | |
| ПР6 | 3.503.1-55.05.1000 | Плита пролетного строения | 12 | 14 | 18 | 20 | | — | — | — | — | 2.8т |
| ПР6-1 | 3.503.1-55.05.1000 | То же | 12 | 14 | 18 | 20 | | — | — | — | — | 2.8т |
| ПР6-2 | 3.503.1-55.05.1000 | " | 8 | 8 | 8 | 8 | | — | — | — | — | 2.8т |
| БТ6 | 3.503.1-55.05.5000 | Балка подтротуарная | 8 | 8 | 8 | 8 | | — | — | — | — | 1.0т |
| ПР9 | 3.503.1-55.05.2000 | Плита пролетного строения | — | — | — | — | | 12 | 14 | 18 | 20 | 5.0т |
| ПР9-1 | 3.503.1-55.05.2000 | То же | — | — | — | — | | 12 | 14 | 18 | 20 | 5.0т |
| ПР9-2 | 3.503.1-55.05.2000 | " | — | — | — | — | | 8 | 8 | 8 | 8 | 5.0т |
| БТ9 | 3.503.1-55.05.5000 | Балка подтротуарная | — | — | — | — | | 8 | 8 | 8 | 8 | 2.2т |
| | | | | | | | | | | | | |
| | | Монолитные ж.-б. конструкции | | | | | | | | | | |
| Ум1 | 3.503.1-55.02.15 | Участок монолитный Ум1 | 28 | 32 | 40 | 44 | | — | — | — | — | |
| Ум2 | 3.503.1-55.02.15 | То же Ум2 | — | — | — | — | | 28 | 32 | 40 | 44 | |
| Ум4 | 3.503.1-55.02.17 | " Ум4 | 4 | 4 | 4 | 4 | | 4 | 4 | 4 | 4 | |
| Ум6 | 3.503.1-55.02.19 | " Ум6 | 2 | 2 | 2 | 2 | | 2 | 2 | 2 | 2 | |
| | | Переменные данные: | | | | | | | | | | |
| Ум3 | 3.503.1-55.02.16 | Участок монолитный Ум3 | 4 | 4 | 4 | 4 | | 4 | 4 | 4 | 4 | см.примечание |
| Ум5 | 3.503.1-55.02.18 | То же Ум5 | 4 | 4 | 4 | 4 | | 4 | 4 | 4 | 4 | см.примечание |
| | | | | | | | | | | | | |
| | | Материалы | | | | | | | | | | |
| | ГОСТ 4795-68 | Бетон гидротехнический | | | | | | | | | | |
| | | М 200, | 0.48 | 0.54 | 0.66 | 0.76 | | 0.72 | 0.80 | 1.00 | 1.12 | |

| Марка | 4ПС6.7 | 4ПС6.8 | 4ПС6.10 | 4ПС6.11 | | 4ПС9.7 | 4ПС9.8 | 4ПС9.10 | 4ПС9.11 | | |
|---|---|---|---|---|---|---|---|---|---|---|---|

Участок монолитный Ум3 устраивается при тротуарах шириной 1м, Ум5 - при тротуарах шириной 1.5м.

| | | | |
|---|---|---|---|
| Нач.отд. | Федоров | | 26.06.80 |
| Н.контр. | Денисенко | | 06.08.80 |
| Гл.констр. | Лаптев | | 26.06.80 |
| ГИП | Шкляр | | 26.06.80 |
| Рук.гр. | Эпштейн | | 24.06.80 |
| Ст.инж. | Цыганкова | | 23.06.80 |
| Техник | Ротто | | 16.06.80 |

3.503.1-55.02.10

Схема расположения элементов пролетного строения 4ПС6; 4ПС9 Спецификация

| Стадия | Лист | Листов |
|---|---|---|
| Р | | 1 |

Минавтодорстрой БССР Белгипродор Минск

# Пролетное строение 4ПС6; 4ПС9

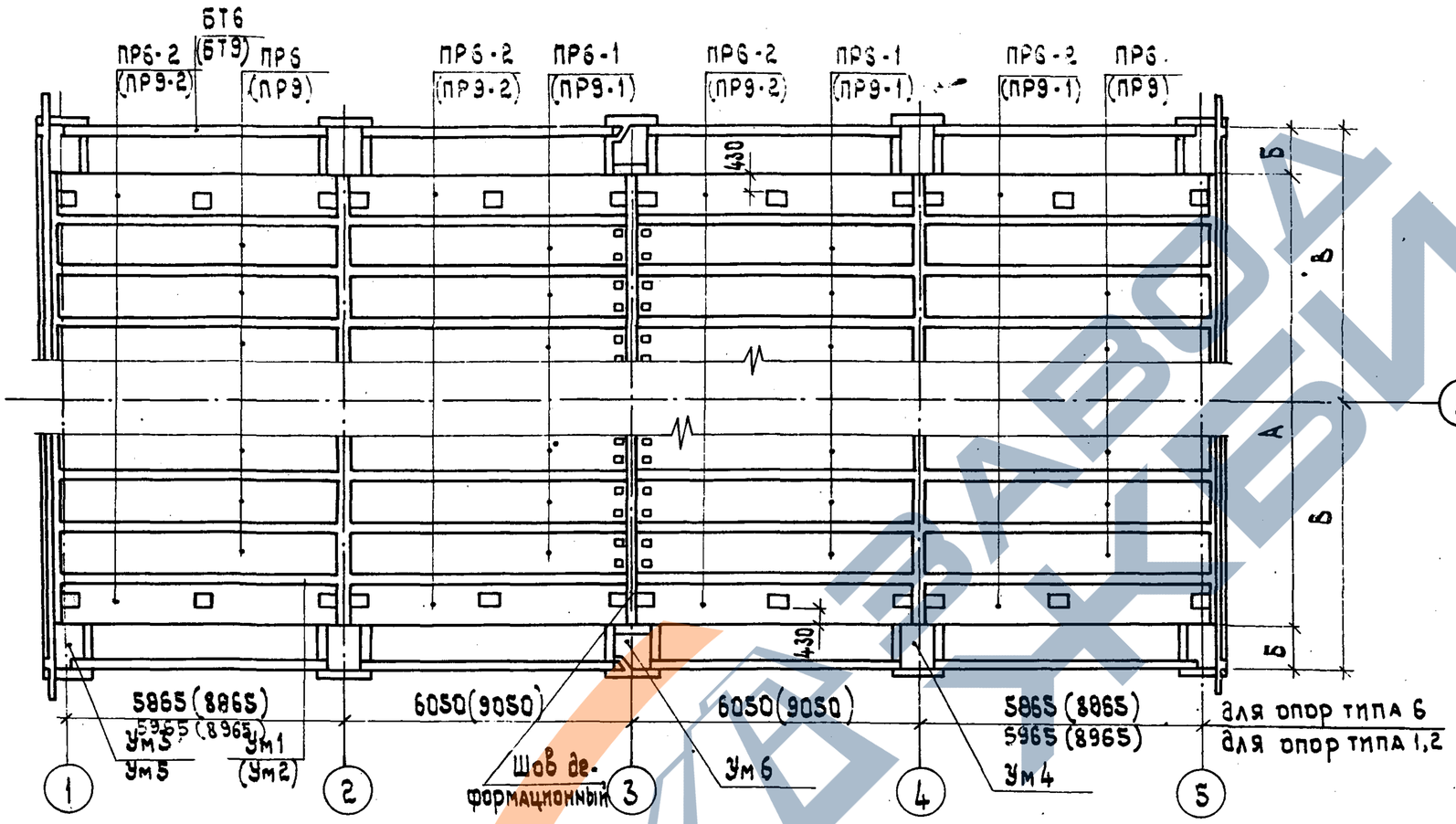


| Марка | | Габарит | А | Б | В |
|---|---|---|---|---|---|
| пролет ℓ=6м | пролет ℓ=9м | | | | |
| 4ПС6.7 | 4ПС9.7 | Г-7 | 7980 | 860 | 4850 |
| 4ПС6.8 | 4ПС9.8 | Г-8 | 8980 | 860 | 5350 |
| 4ПС6.10 | 4ПС9.10 | Г-10 | 10980 | 860 | 6350 |
| 4ПС6.11 | 4ПС9.11 | Г-11.5 | 12480 | 860 | 7100 |

1. Данные в скобках относятся к пролетам длиной 9м
2. ~~Расположение~~ плит пролетного строения для различных габаритов см. 02.03

| | | | |
|---|---|---|---|
| Нач.отд. | Федоров | | 26.06.80 |
| Н.контр. | Денисенко | | 27.06.80 |
| Гл.констр | Лаптев | | 26.06.80 |
| ГИП | Шкляр | | 25.06.80 |
| Рук.гр. | Эпштейн | | 24.06.80 |
| Ст.инж. | Цыганкова | | 18.06.80 |
| Техник | Ротто | | 17.06.80 |

3.503.1-55.02.10 СБ

Сборные железобетонные мосты пролетами 6 и 9-м на свайных опорах

Пролетное строение. Мостовое полотно.

| Стадия | Лист | Листов |
|---|---|---|
| Р | | 1 |

Схема расположения элемен-

Минавтострой БССР

| Марка | Обозначение | Наименование | Кол: на исполнение 3.503.1-55.02.11 | | | | | | | | | Примечание |
|---|---|---|---|---|---|---|---|---|---|---|---|---|
| | | | 01 | 02 | 03 | 04 | | 01.01 | 02.01 | 03.01 | 04.01 | |
| | | | | | | | | | | | | |
| | | Сборные ж.-б. конструкции | | | | | | | | | | |
| ПР6 | 3.503.1-55.05.1000 | Плита пролетного строения | 18 | 21 | 27 | 30 | | — | — | — | — | 2.8т |
| ПР6-1 | 3.503.1-55.05.1000 | То же | 12 | 14 | 18 | 20 | | — | — | — | — | 2.8т |
| ПР6-2 | 3.503.1-55.05.1000 | " | 10 | 10 | 10 | 10 | | — | — | — | — | 2.8т |
| БТ6 | 3.503.1-55.05.5000 | Балка подтротуарная | 10 | 10 | 10 | 10 | | — | — | — | — | 1.0т |
| ПР9 | 3.503.1-55.05.2000 | Плита пролетного строения | — | — | — | — | | 18 | 21 | 27 | 30 | 5.0т |
| ПР9-1 | 3.503.1-55.05.2000 | То же | — | — | — | — | | 12 | 14 | 18 | 20 | 5.0т |
| ПР9-2 | 3.503.1-55.05.2000 | " | — | — | — | — | | 10 | 10 | 10 | 10 | 5.0т |
| БТ9 | 3.503.1-55.05.5000 | Балка подтротуарная | — | — | — | — | | 10 | 10 | 10 | 10 | 2.2т |
| | | | | | | | | | | | | |
| | | Монолитные ж.-б. конструкции | | | | | | | | | | |
| Ум1 | 3.503.1-55.02.15 | Участок монолитный Ум1 | 35 | 40 | 50 | 55 | | — | — | — | — | |
| Ум2 | 3.503.1-55.02.15 | То же Ум2 | — | — | — | — | | 35 | 40 | 50 | 55 | |
| Ум4 | 3.503.1-55.02.17 | " Ум4 | 6 | 6 | 6 | 6 | | 6 | 6 | 6 | 6 | |
| Ум6 | 3.503.1-55.02.19 | " Ум6 | 2 | 2 | 2 | 2 | | 2 | 2 | 2 | 2 | |
| | | Переменные данные | | | | | | | | | | |
| Ум3 | 3.503.1-55.02.16 | Участок монолитный Ум3 | 4 | 4 | 4 | 4 | | 4 | 4 | 4 | 4 | см.примечание |
| Ум5 | 3.503.1-55.02.18 | То же Ум5 | 4 | 4 | 4 | 4 | | 4 | 4 | 4 | 4 | см.примечание |
| | | | | | | | | | | | | |
| | | Материалы | | | | | | | | | | |
| | ГОСТ 4795-68 | Бетон гидротехнический | | | | | | | | | | |
| | | М 200 | 0.60 | 0.68 | 0.83 | 0.95 | | 0.90 | 1.00 | 1.25 | 1.40 | |

| Марка | БПС6.7 | БПС6.8 | БПС6.10 | БПС6.11 | | БПС9.7 | БПС9.8 | БПС9.10 | БПС9.11 | | |
|---|---|---|---|---|---|---|---|---|---|---|---|

Участок монолитный Ум3 устраивается при тротуарах шириной 1м, Ум5 – при тротуарах шириной 1.5м

| | | | |
|---|---|---|---|
| Нач.отд. | Федоров | | 25.06.80 |
| Н.контр. | Денисенко | | 05.06.80 |
| Гл.констр | Лаптев | | 26.06.80 |
| ГИП | Шкляр | | 26.06.80 |
| Рук.гр. | Эпштейн | | 24.06.80 |
| Ст.инж. | Цыганкова | | 24.07.80 |
| Ст.инж. | Ротто | | 18.06.80 |

3.503.1-55.02.11

Схема расположения элементов пролетного строения БПС6; БПС9
Спецификация

| Стадия | Лист | Листов |
|---|---|---|
| Р | | 1 |

Минморстрой БССР Белгипродор г.Минск

# Пролетное строение 5ПС6; 5ПС9

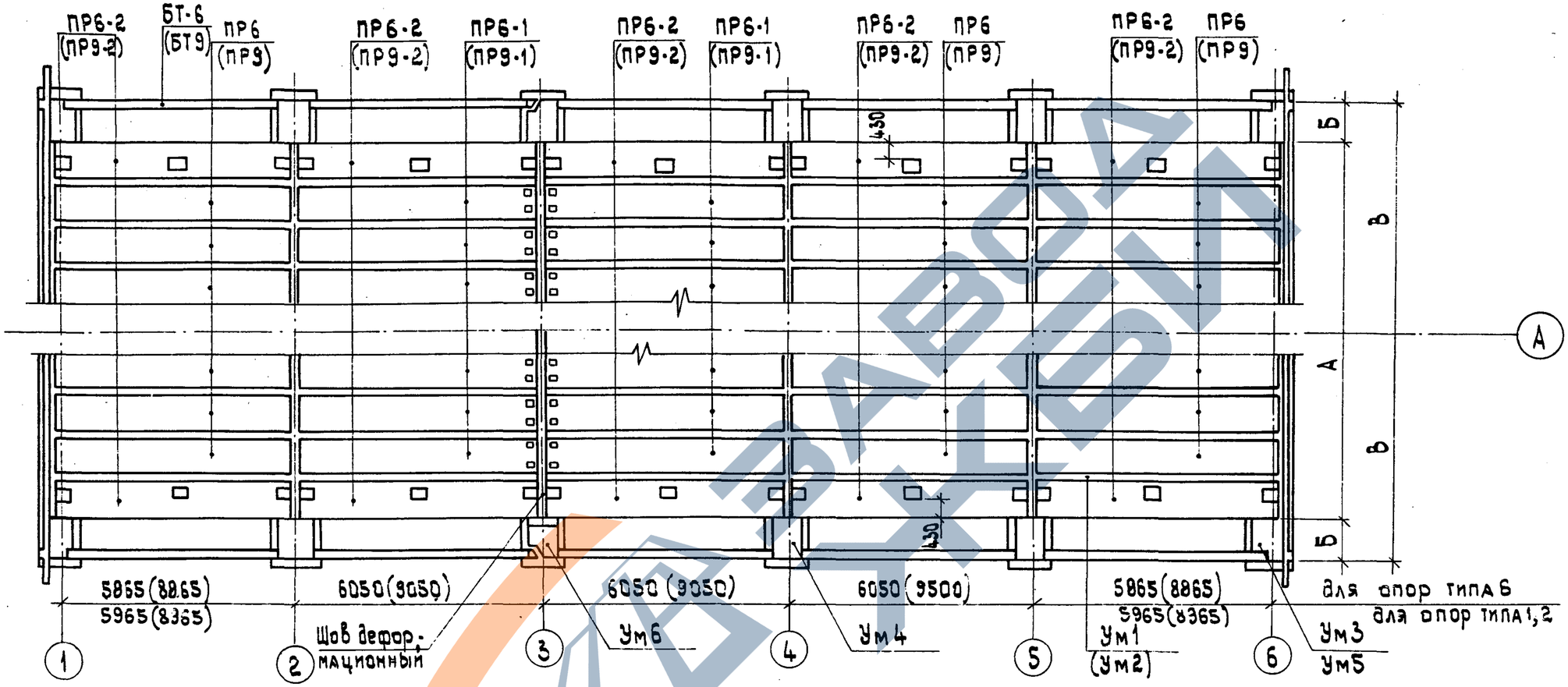


| Марка | | Габарит | А | Б | В |
|---|---|---|---|---|---|
| пролет ℓ=6м | пролет ℓ=9м | | | | |
| 5ПС6.7 | 5ПС9.7 | Г-7 | 7980 | 860 | 4850 |
| 5ПС6.8 | 5ПС9.8 | Г-8 | 8980 | 860 | 5350 |
| 5ПС6.10 | 5ПС9.10 | Г-10 | 10980 | 860 | 6350 |
| 5ПС6.11 | 5ПС9.11 | Г-11.5 | 12480 | 860 | 7100 |

1. Данные в скобках относятся к пролетам длиной 9м
2. Расположение плит пролетного строения для различных габаритов см. 02.03.

| | | | |
|---|---|---|---|
| Нач.отд. | Федоров | | 25.06.80 |
| Н.контр. | Денисенко | | 06.08.80 |
| Гл.констр | Лаптев | | 25.06.80 |
| ГИП | Шкляр | | 25.06.80 |
| Рук.гр. | Эпштейн | | 24.06.80 |
| Ст.инж. | Цыганкова | | 20.06.80 |
| Техник | Ротто | | 18.06.80 |

3.503.1- 55.02.11СБ

Сборные железобетонные мосты пролетами 6 и 9м на свайных опорах

| Пролетное строение. Мостовое полотно. | Стадия | Лист | Листов |
|---|---|---|---|
| | Р | | 1 |
| Схема расположения эле- | Минавтострой БССР | | |

| Марка | Обозначение | Наименование | Кол. на исполнение 3.503.1-55.02.12 | | | | | | | | | | Примечание |
|---|---|---|---|---|---|---|---|---|---|---|---|---|---|
| | | | 01 | 02 | 03 | 04 | | 01.01 | 02.01 | 03.01 | 04.01 | | |
| | | | | | | | | | | | | | |
| | | Сборные ж.-б. конструкции | | | | | | | | | | | |
| ПР6 | 3.503.1-55.05.1000 | Плита пролетного строения | 24 | 28 | 36 | 40 | | — | — | — | — | | 2.8т |
| ПР6-1 | 3.503.1-55.05.1000 | То же | 12 | 14 | 18 | 20 | | — | — | — | — | | 2.8т |
| ПР6-2 | 3.503.1-55.05.1000 | " | 12 | 12 | 12 | 12 | | — | — | — | — | | 2.8т |
| БТ6 | 3.503.1-55.05.5000 | Балка подтротуарная | 12 | 12 | 12 | 12 | | — | — | — | — | | 1.0т |
| ПР9 | 3.503.1-55.05.2000 | Плита пролетного строения | — | — | — | — | | 24 | 28 | 36 | 40 | | 5.0т |
| ПР9-1 | 3.503.1-55.05.2000 | То же | — | — | — | — | | 12 | 14 | 18 | 20 | | 5.0т |
| ПР9-2 | 3.503.1-55.05.2000 | " | — | — | — | — | | 12 | 12 | 12 | 12 | | 5.0т |
| БТ9 | 3.503.1-55.05.5000 | Балка подтротуарная | — | — | — | — | | 12 | 12 | 12 | 12 | | 2.0т |
| | | | | | | | | | | | | | |
| | | Монолитные ж.-б. конструкции | | | | | | | | | | | |
| Ум1 | 3.503.1-55.02.15 | Участок монолитный Ум1 | 42 | 48 | 60 | 66 | | — | — | — | — | | |
| Ум2 | 3.503.1-55.02.15 | То же Ум2 | — | — | — | — | | 42 | 48 | 60 | 66 | | |
| Ум4 | 3.503.1-55.02.17 | " Ум4 | 8 | 8 | 8 | 8 | | 8 | 8 | 8 | 8 | | |
| Ум6 | 3.503.1-55.02.19 | " Ум6 | 2 | 2 | 2 | 2 | | 2 | 2 | 2 | 2 | | |
| | | Переменные данные | | | | | | | | | | | |
| Ум3 | 3.503.1-55.02.16 | Участок монолитный Ум3 | 4 | 4 | 4 | 4 | | 4 | 4 | 4 | 4 | | см. примечание |
| Ум5 | 3.503.1-55.02.18 | То же Ум5 | 4 | 4 | 4 | 4 | | 4 | 4 | 4 | 4 | | см. примечание |
| | | | | | | | | | | | | | |
| | | Материалы | | | | | | | | | | | |
| | ГОСТ 4795-68 | Бетон гидротехнический | | | | | | | | | | | |
| | | М200, | 0.72 | 0.81 | 1.00 | 1.14 | | 1.08 | 1.20 | 1.50 | 1.68 | | $м^3$ |
| | | Марка | 6ПС6.7 | 6ПС6.8 | 6ПС6.10 | 6ПС6.11 | | 6ПС9.7 | 6ПС9.8 | 6ПС9.10 | 6ПС9.11 | | |

Участок монолитный Ум3 устраивается при тротуарах шириной 1м, Ум5 – при тротуарах шириной 1.5м

| | | | |
|---|---|---|---|
| Нач.отд. | Федоров | | 25.06.80 |
| Н.контр. | Денисенко | | 25.06.80 |
| Гл.констр. | Лаптев | | 25.06.80 |
| ГИП | Шкляр | | 25.06.80 |
| Рук.гр. | Эпштейн | | 25.06.80 |
| Ст.инж. | Цыганкова | | 24.06.80 |
| Техник | Ротто | | 23.06.80 |

3.503.1-55.02.12

Схема расположения элементов пролетного строения 6ПС6; 6ПС9
Спецификация

| Стадия | Лист | Листов |
|---|---|---|
| Р | | 1 |

Миндорстрой БССР
Белгипродор
Минск

Копировал Нахимович Формат 12

# Пролетное строение 6ПС6; 6ПС9

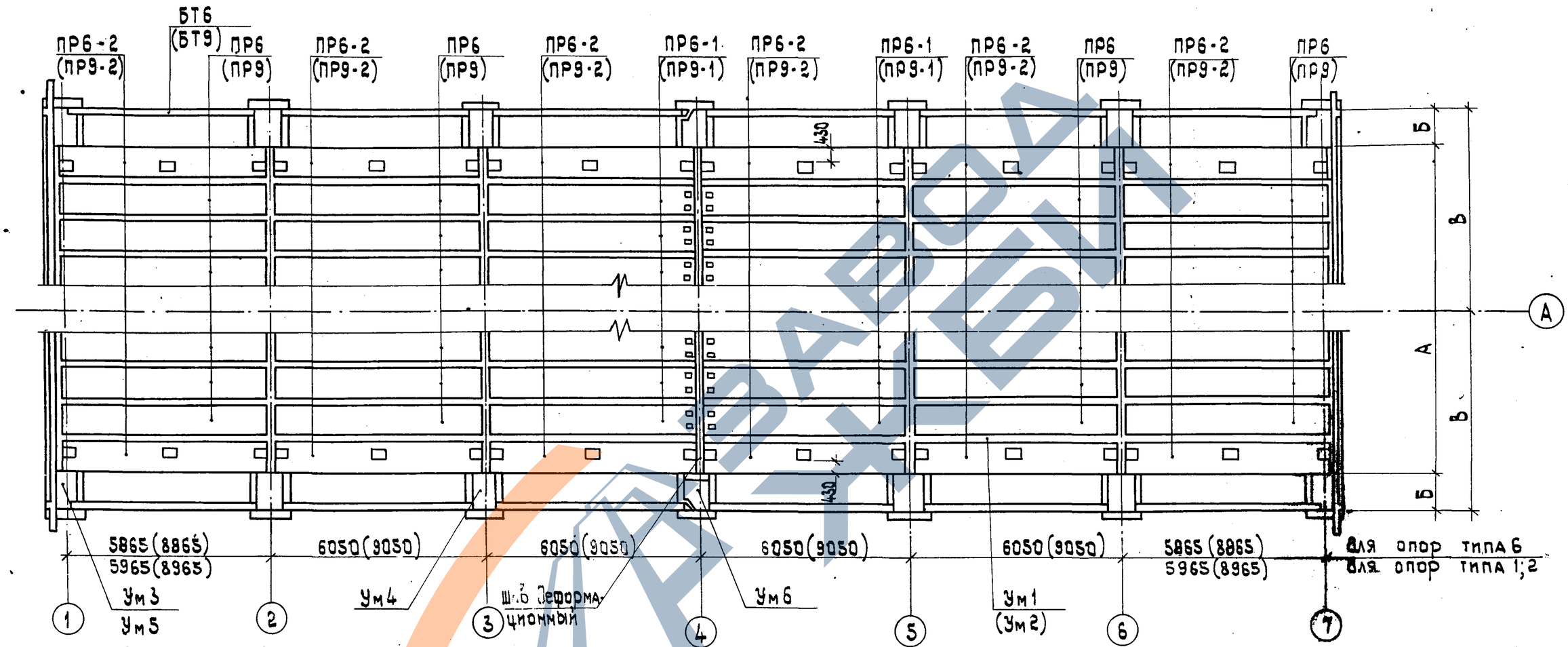


| Марка | | Габарит | А | Б | В |
|---|---|---|---|---|---|
| пролет ℓ=6м | пролет ℓ=9м | | | | |
| 6ПС6.7 | 6ПС9.7 | Г-7 | 7980 | 860 | 4850 |
| 6ПС6.8 | 6ПС9.8 | Г-8 | 8980 | 860 | 5350 |
| 6ПС6.10 | 6ПС9.10 | Г-10 | 10980 | 860 | 6350 |
| 6ПС6.11 | 6ПС9.11 | Г-11.5 | 12480 | 860 | 7100 |

1. Данные в скобках относятся к пролетам длиной 9м
2. Расположение плит пролетного строения для различных габаритов см 02.03

| | | | |
|---|---|---|---|
| Нач.отд. | Федоров | | 26.05.80 |
| Н.контр. | Денисенко | | 06.08.80 |
| Гл.констр. | Лаптев | | 26.06.80 |
| ГИП | Шкляр | | 26.06.80 |
| Рук.гр. | Эпштейн | | 24.06.80 |
| Ст.инж. | Цыганкова | | 21.05.80 |
| Техник | Ротто | | 20.05.80 |

3.503.1-55.02.12СБ

Сборные железобетонные мосты пролетами 6 и 9м на свайных опорах

Пролетное строение. Мостовое полотно.

| Стадия | Лист | Листов |
|---|---|---|
| Р | | 1 |

Схема расположения элемен-

Минавтодорстрой БССР

https://zavodjbi.com/

## Схема расположения блоков тротуара для одного пролета

### пролет ℓ = 6м

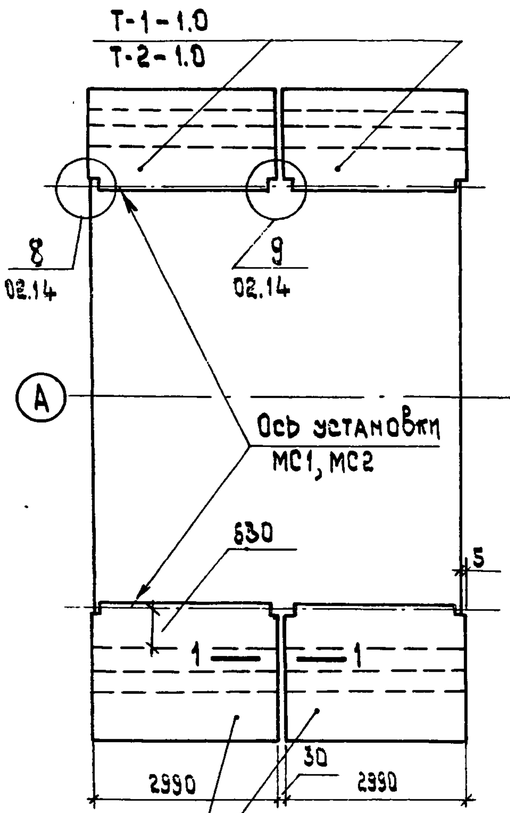


### пролет ℓ = 9м

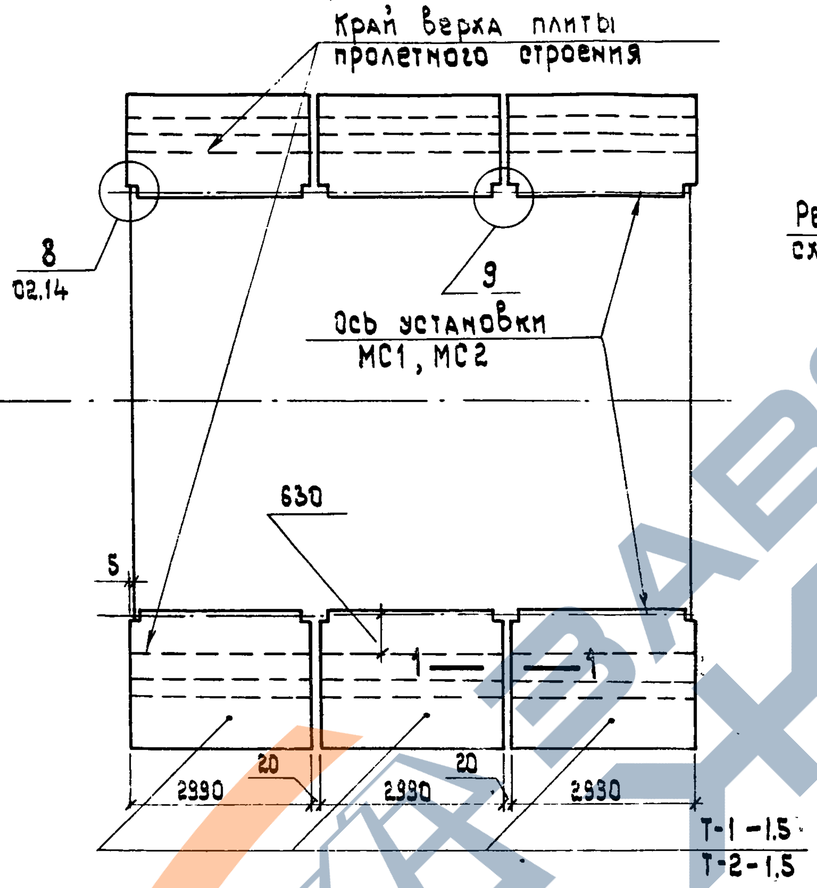


### 1-1

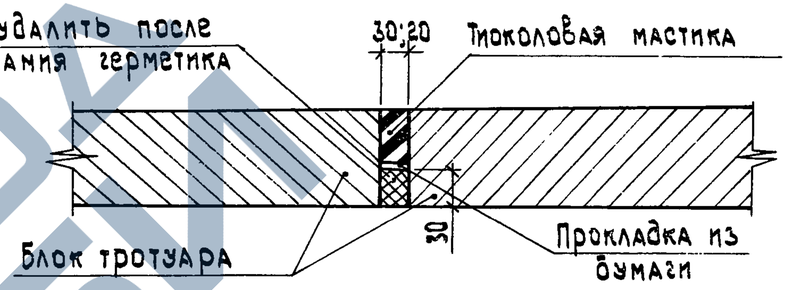


1. На деформационном шве расстояние между тротуарными блоками должно быть 50мм.

2. Тротуарные блоки устанавливаются на цементный раствор и после тщательной выверки, оставшиеся пустоты заполняют цементным раствором М200.

Заполнение следует вести последовательно, от одного отверстия к другому; давление раствора не должно превышать 0.1 атмосферы.

| | | | |
|---|---|---|---|
| Нач.отд. | Федоров | | 06.08.80 |
| Н.контр. | Денисенко | | 06.08.80 |
| Гл.констр. | Лаптев | | 05.08.80 |
| ГИП | Шкляр | | 05.08.80 |
| Рук.гр. | Эпштейн | | 04.08.80 |
| Ст.инж. | Цыганкова | | 04.08.80 |
| Ст.инж. | Пекова | | 01.08.80 |

**3.503.1-55.02.13**

Сборные железобетонные мосты пролетами 6 и 9м на свайных опорах

| Пролетное строение. Мостовое полотно. | Стадия | Лист | Листов |
|---|---|---|---|
| | Р | | 1 |

Схема расположения блоков тротуара для одного пролета

Минавторстрой БССР
Белгипродор
Минск

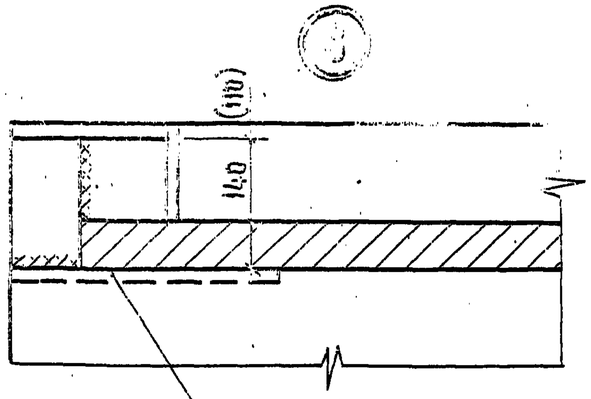


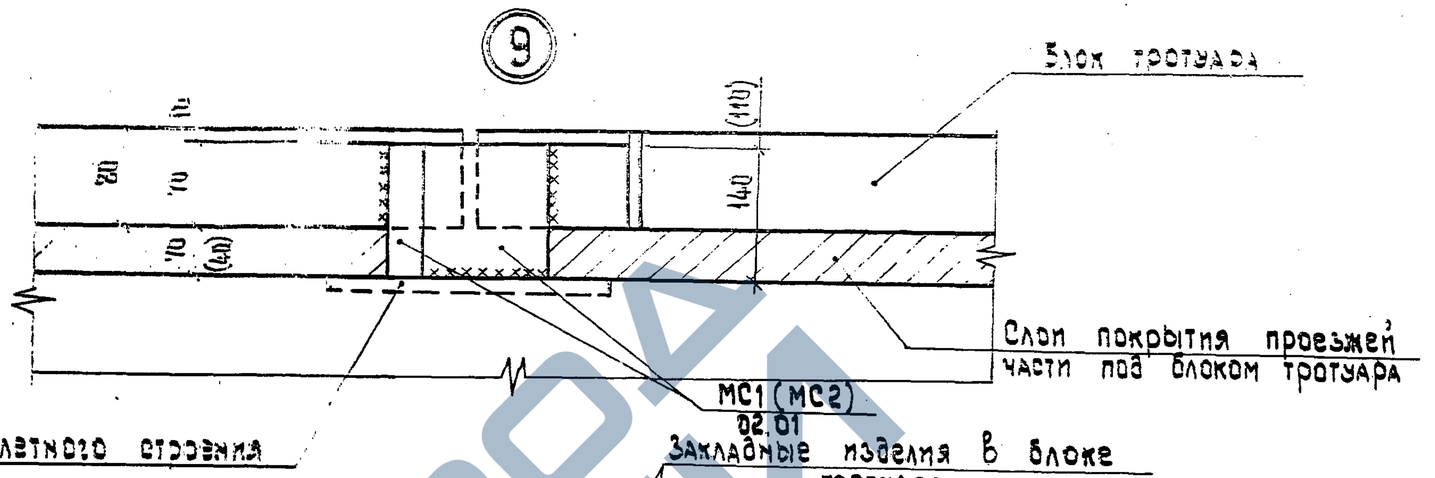


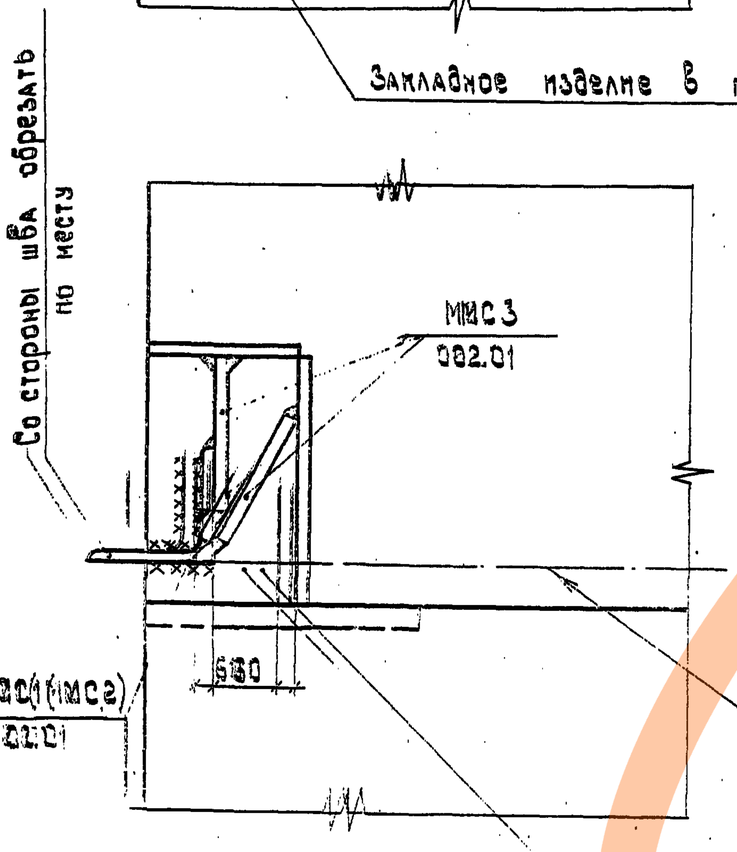


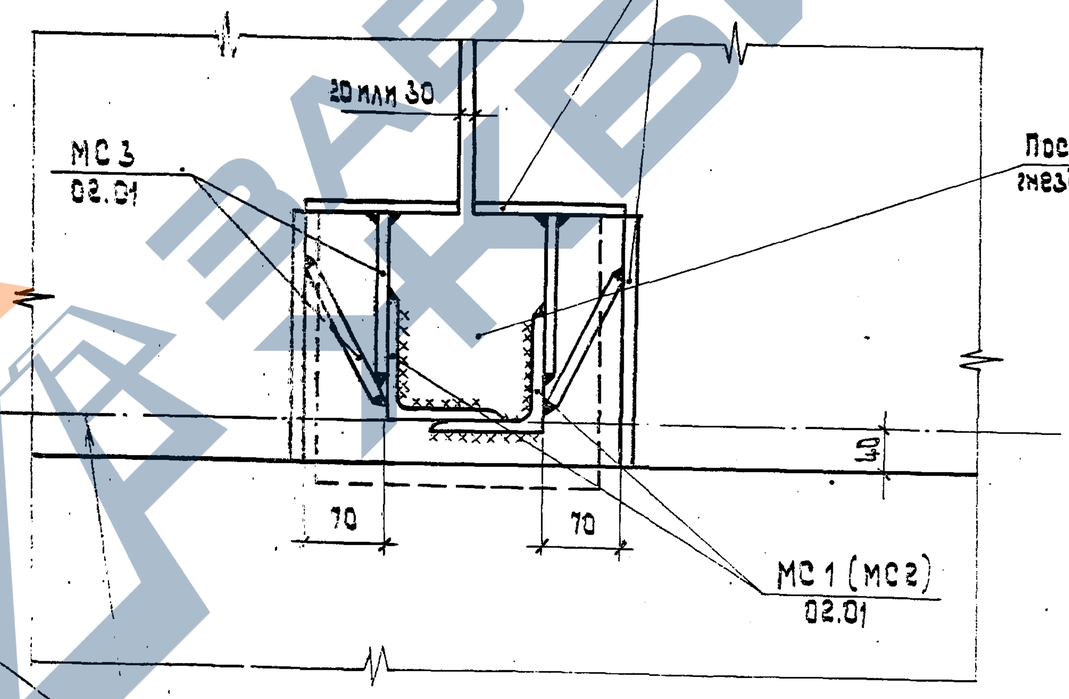


1. Марки МС1 или МС2 приварить до устройства подготовительного слоя. При выполнении гидроизоляционных работ уголки защитить от повреждения съемными колпачками.
2. Данные в скобках относятся к цементобетонному покрытию
3. Толщина сварных швов - 6 мм.
4. На опорах каждый уголок приварить только к своему закладному изделию и между собой не сваривать.

| | | | |
|---|---|---|---|
| Гл.отд. | Федоров | | 08.03.30 |
| Гл.констр. | Демиденко | | 05.03.30 |
| Гл.констр. | Лаптев | | 05.03.30 |
| Гл.П | Шкляр | | 05.03.30 |
| Гл.эл. | Эпштейн | | 04.03.30 |
| Гл.инж. | Цыганкова | | 04.03.30 |
| Гл.инж. | Пекоба | | 01.03.30 |

3.503.1-55.02.14

Сборные железобетонные мосты пролетами 6 и 9 м на свайных опорах.

Пролетное строение. Мостовое полотно.

| Стадия | Лист | Листов |
|---|---|---|
| Р | | 1 |

Узлы 6 и 9 прикрепления

Минавтострой БССР Белгипродор

Ум1

Габарит: Г-7, Г-8, Г-10

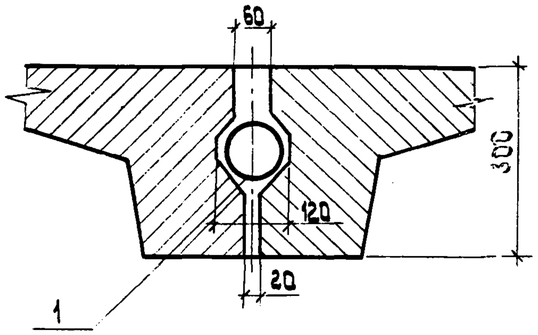


Габарит Г-11.5

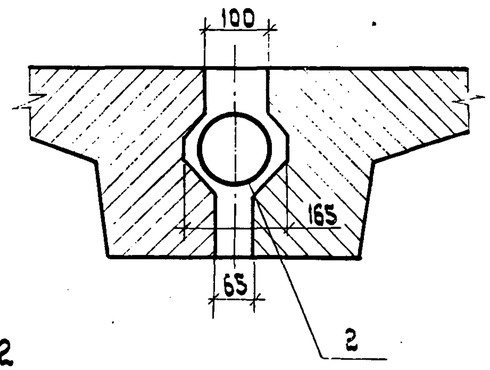


Ум2

Габарит: Г-7, Г-8, Г-10

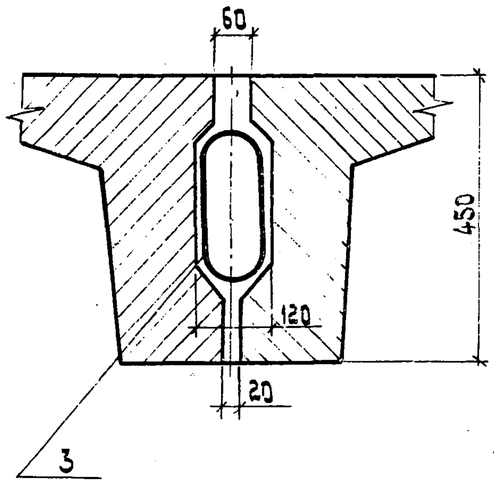


Габарит Г-11.5

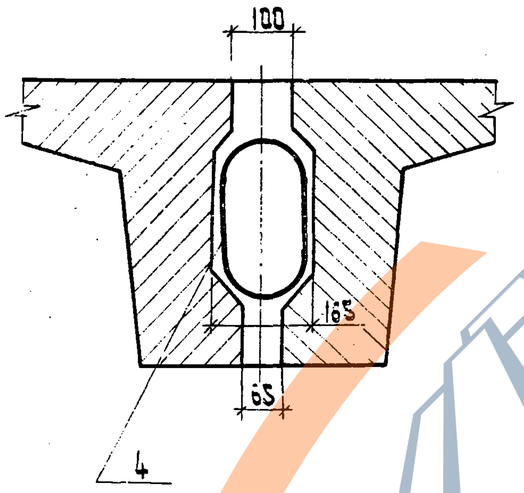


| Формат | Зона | Поз | Обозначение | Наименование | Кол. на габарит Г-7, Г-8, Г-10 | | Кол. на габарит Г-11.5 | | Примечание |
|---|---|---|---|---|---|---|---|---|---|
| | | | | | | | | | |
| | | | | Документация | | | | | |
| 12 | | | 3.503.1- 55.02.00 ТО | Техническое описание | | | | | |
| 12 | | | 3.503.1- 55.02.15 | Сборочный чертеж | | | | | |
| | | | | | | | | | |
| | | | | | | | | | |
| | | | | Детали | | | | | |
| 11В | | 1 | 3.503.1- 55.02.22 | Спираль СП1 | 1 | — | — | — | 2.1кг |
| 11В | | 2 | -01 | Спираль СП2 | — | — | 1 | — | 2.9кг |
| 11В | | 3 | -02 | Спираль СП3 | — | 1 | — | — | 6.2кг |
| 11В | | 4 | -03 | Спираль СП4 | — | — | — | 1 | 6.6кг |
| | | | | | | | | | |
| | | | | Материалы | | | | | |
| | | | | Бетон гидротехнический | | | | | |
| | | | ГОСТ 4795-68 | М 300 | 0.11 | 0.32 | 0.18 | 0.48 | $м^3$ |
| | | | | | | | | | |

| Марка | Ум1 | Ум2 | Ум1 | Ум2 | |
|---|---|---|---|---|---|

Требования к стали и бетону см. на чертеже привязки проекта и 02.00 ТО.

| | | | |
|---|---|---|---|
| Нач.отд. | Федоров | | 13.08.80 |
| Н.контр. | Денисенко | | 06.09.80 |
| Гл.констр. | Лаптев | | 12.08.80 |
| ГИП | Шкляр | | 12.08.80 |
| Рук.гр. | Эпштейн | | 05.08.80 |
| Ст.инж. | Цыганкова | | 02.07.80 |
| Инженер | Молибошко | | 15.07.80 |

3.503.1- 55.02.15

Сборные железобетонные мосты пролетами 6 и 9м на свайных опорах

Пролетное строение. Мостовое полотно.

| Стадия | Лист | Листов |
|---|---|---|
| Р | | 1 |

Участок монолитный Ум1; Ум2

Минавтострой БССР Белгипродор Минск

Копировал Формат А3

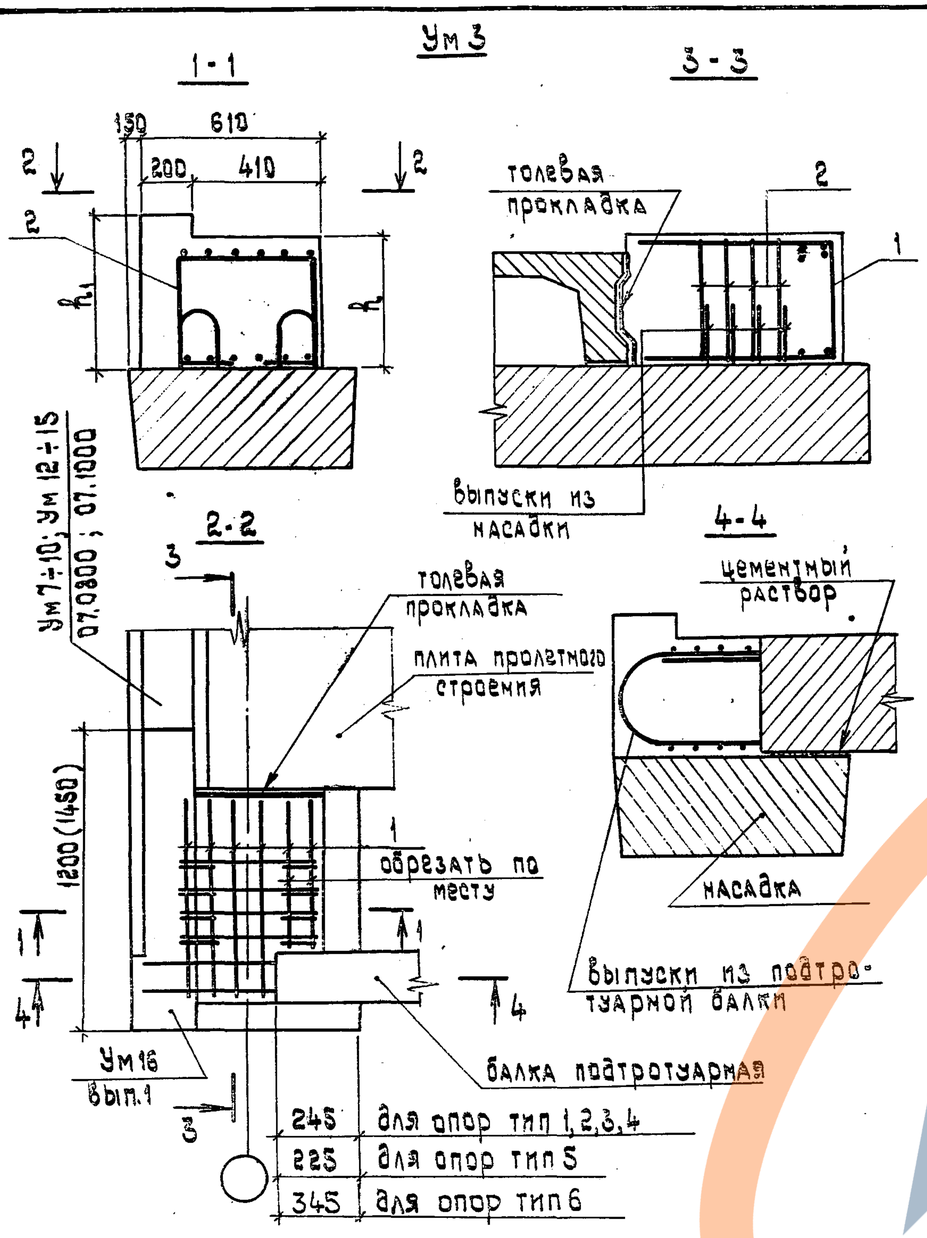


| Длина пролетного строения, м | Покрытие мостового полотна | $h_1$, мм | $h$, мм | Объем, м³ |
|---|---|---|---|---|
| 6 | асфальтобетон | 450 | 330 | 0.28 |
| | цементобетон | 420 | 330 | 0.27 |
| 9 | асфальтобетон | 600 | 480 | 0.39 |
| | цементобетон | 570 | 480 | 0.38 |

| Формат | Зона | Поз. | Обозначение | Наименование | Кол. при пролете 6 м | Кол. при пролете 9 м | Кол. при пролете | Примечание |
|---|---|---|---|---|---|---|---|---|
| | | | | Документация | | | | |
| | | | 3.503.1-55.02.00 ТО | Техническое описание | | | | |
| 12 | | | 3.503.1-55.02.16 ВС | Выборка стали | | | | |
| 12 | | | 3.503.1-55.02.16 | Сборочный чертеж | | | | |
| | | | | Детали | | | | |
| 11Б | | 1 | 3.503.1-55.02.23 | Стержень ⌀12А-III ГОСТ 5781-75, ℓ=1860 | 6 | — | | 1.6 кг |
| 11Б | | 1 | -01 | Стержень ⌀12А-III ГОСТ 5781-75, ℓ=2010 | — | 6 | | 1.8 кг |
| 11Б | | 2 | 3.503.1-55.02.24 | Стержень ⌀12А-III ГОСТ 5781-75, ℓ=1440 | 4 | — | | 1.3 кг |
| 11Б | | 2 | -01 | Стержень ⌀12А-III ГОСТ 5781-75, ℓ=1740 | — | 4 | | 1.5 кг |
| | | | | Материалы | | | | |
| | | | ГОСТ 4795-68 | Бетон гидротехнический М300 | | | | см. таблицу |

1. Размеры в скобках даны для металлического барьерного ограждения.
2. Объем в таблице дан для металлического барьерного ограждения.
3. Требования к стали и бетону см. на чертеже привязки проекта и 02.00 ТО

| | | | |
|---|---|---|---|
| Нач.отд. | Федоров | | 04.09.30 |
| Н.контр. | Денисенко | | 06.09.30 |
| Гл.констр. | Лаптев | | 04.09.30 |
| ГИП | Шкляр | | 03.09.30 |
| Рук.гр. | Эпштейн | | 01.09.30 |
| Ст.инж. | Хременская | | 23.01.80 |
| Ст.инж. | Цыганкова | | 15.01.80 |

3.503.1-55.02.16

Сборные железобетонные мосты пролетами 6 и 9 м на свайных опорах

Пролетное строение. Мостовое полотно.

| Стадия | Лист | Листов |
|---|---|---|
| Р | | 1 |

https://zavodjbi.com/



1-1

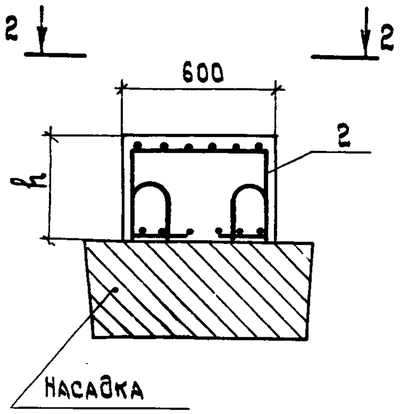


3-3

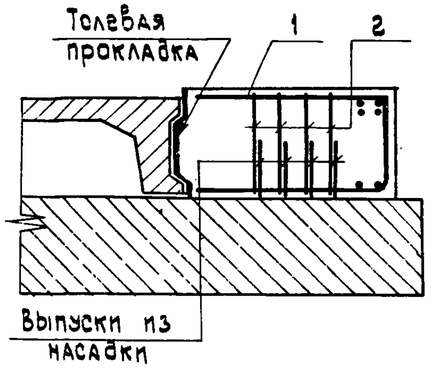


2-2

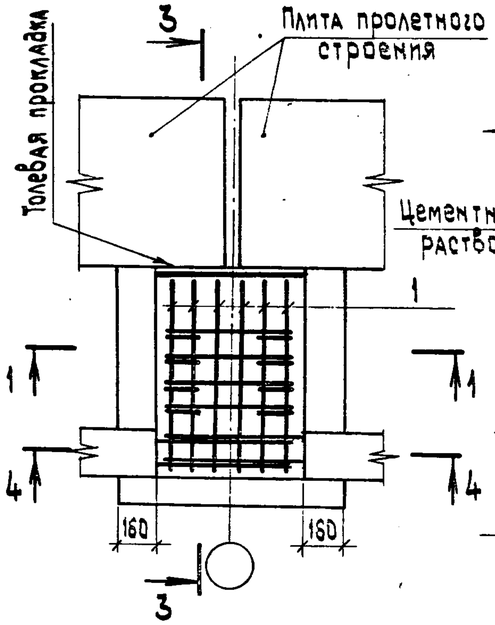


4-4

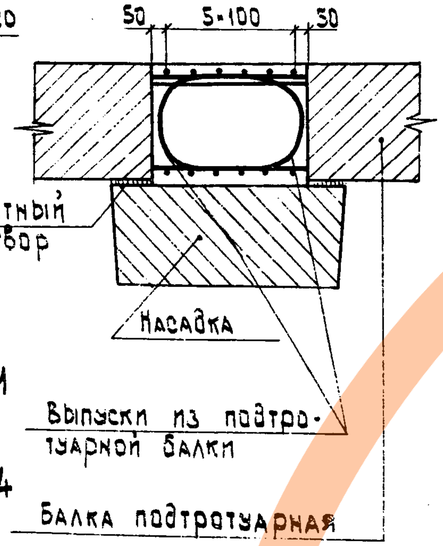


| Длина пролетного строения, м | h, мм |
|---|---|
| 6 | 330 |
| 9 | 480 |

| Формат | Зона | Поз. | Обозначение | Наименование | Кол. при пролете 6м | 9м | | Примечание |
|---|---|---|---|---|---|---|---|---|
| | | | | Документация | | | | |
| | | | 3.503.1-55.02.00 ТО | Техническое описание | | | | |
| 12 | | | 3.503.1-55.02.16 ВС | Выборка стали | | | | |
| 12 | | | 3.503.1-55.02.17 | Сборочный чертеж | | | | |
| | | | | | | | | |
| | | | | Детали | | | | |
| 11В | | 1 | 3.503.1-55.02.23 | Стержень ∅12А-III ГОСТ 5781-75, ℓ=1860 | 6 | — | | 1.6кг |
| 11В | | 1 | -01 | Стержень ∅12А-III ГОСТ 5781-75, ℓ=2010 | — | 6 | | 1.8кг |
| 11В | | 2 | 3.503.1-55.02.24 | Стержень ∅12А-III ГОСТ 5781-75, ℓ=1440 | 4 | — | | 1.3кг |
| 11В | | 2 | -01 | Стержень ∅12А-III ГОСТ 5781-75, ℓ=1740 | — | 4 | | 1.5кг |
| | | | | | | | | |
| | | | | Материалы | | | | |
| | | | ГОСТ 4795-68 | Бетон гидротехнический | | | | |
| | | | | М 300 | 0.18 | 0.25 | | м³ |
| | | | | | | | | |

Требования к стали и бетону см. на чертежах привязки проекта и 02.00 ТО.

| | | | |
|---|---|---|---|
| Нач.отд. | Фабаров | | 04.08.80 |
| Н.контр. | Денисенко | | 06.08.80 |
| Гл.констр. | Лаптев | | 04.08.80 |
| ГИП | Шкляр | | 03.08.80 |
| Рук.гр. | Эпштейн | | 01.08.80 |
| Ст.инж. | Хренобская | | 30.07.80 |
| Ст.инж. | Цыганкова | | 14.07.80 |

3.503.1-55.02.17

Сборные железобетонные мосты пролетами 6 и 9 м на свайных опорах

Пролетное строение. Мостовое полотно.

| Стадия | Лист | Листов |
|---|---|---|
| Р | | 1 |

Участок монолитный Ум4

Минавтодор БССР Белгипродор Минск

https://zavodjbi.com/

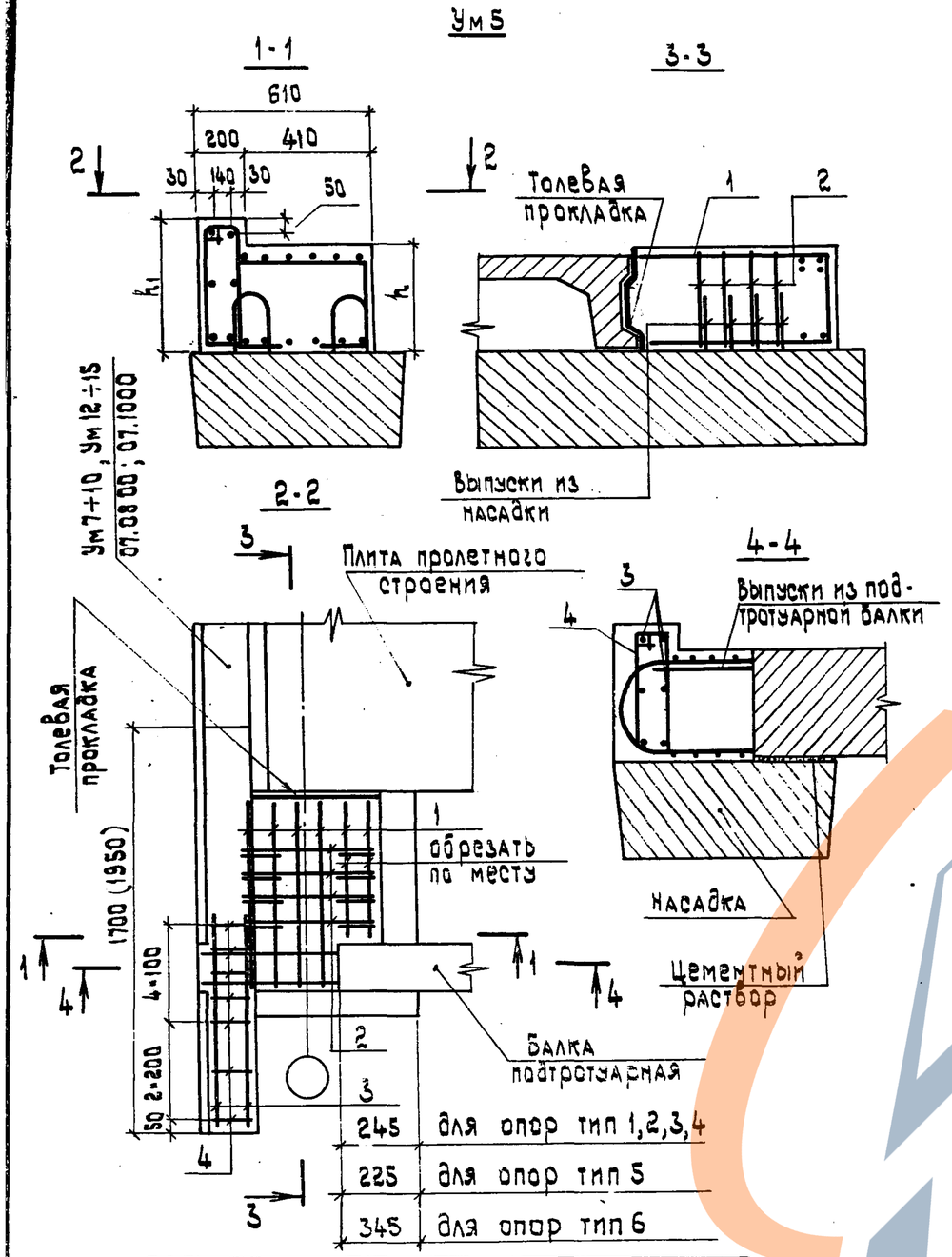


| Длина пролетного строения, м | Покрытие мостового полотна | $h_1$ мм | $h$ мм | Объем $м^3$ |
|---|---|---|---|---|
| 6 | асфальтобетон | 450 | 330 | 0.32 |
| | ~~асфальтобетон~~ | ~~420~~ | 330 | 0.31 |
| | +сфальтобетон | 600 | 480 | 0.45 |

| Формат | Зона | Поз. | Обозначение | Наименование | Кол. при пролете 6м | 9м | | Примечание |
|---|---|---|---|---|---|---|---|---|
| | | | | Документация | | | | |
| | | | 3.503.1-55.02.00 ТО | Техническое описание | | | | |
| 12 | | | 3.503.1-55.02.16 ВС | Выборка стали | | | | |
| 12 | | | 3.503.1-55.02.18 | Сборочный чертеж | | | | |
| | | | | | | | | |
| | | | | Детали | | | | |
| 11В | | 1 | 3.503.1-55.02.23 | Стержень Ø12А-III ГОСТ 5781-75, ℓ=1860 | 6 | — | | 1.6 кг |
| 11В | | 1 | -01 | Стержень Ø12А-III ГОСТ 5781-75, ℓ=2010 | — | 6 | | 1.8 кг |
| 11В | | 2 | 3.503.1-55.02.24 | Стержень Ø12А-III ГОСТ 5781-75, ℓ=1440 | 4 | — | | 1.3 кг |
| 11В | | 2 | -01 | Стержень Ø12А-III ГОСТ 5781-75, ℓ=1740 | — | 4 | | 1.5 кг |
| Б4 | | 3 | 3.503.1-55.02.18.01 | Стержень Ø8А-I ГОСТ 5781-75, ℓ=900 | 6 | 6 | | 0.36 кг |
| 11В | | 4 | 3.503.1-55.02.25 | Стержень Ø6А-I ГОСТ 5781-75, ℓ=1170 | 7 | — | | 0.26 кг |
| | | | -01 | Стержень Ø6А-I ГОСТ 5781-75, ℓ=1470 | | 7 | | 0.33 кг |
| | | | | | | | | |
| | | | | Материалы | | | | |
| | | | ГОСТ 4795-68 | Бетон гидротехнический | | | | |
| | | | | М300 | | | | см. таблицу |
| | | | | | | | | |

1. Размеры в скобках даны для металлического барьерного ограждения.
2. Объем в таблице дан для металлического барьерного ограждения.
3. Требования к стали и бетону см. на чертеже привязки проекта и 02.00 ТО

| | | | |
|---|---|---|---|
| Нач. отд. | Федоров | | 03.08.80 |
| Н. контр. | Денисенко | | 05.08.80 |
| Гл. констр. | Лаптев | | 03.08.80 |
| ГИП | Шкляр | | 01.08.80 |
| Рук. гр. | Эпштейн | | 29.07.80 |
| Ст. инж. | Хренобская | | 29.07.80 |
| Ст. инж. | Цыганкова | | 15.07.80 |

3.503.1-55.02.18

Сборные железобетонные мосты пролетами 6 и 9 м на свайных опорах.

Пролетное строение. Мостовое полотно.

| Стадия | Лист | Листов |
|---|---|---|
| Р | | 1 |

https://zavodjbi.com/

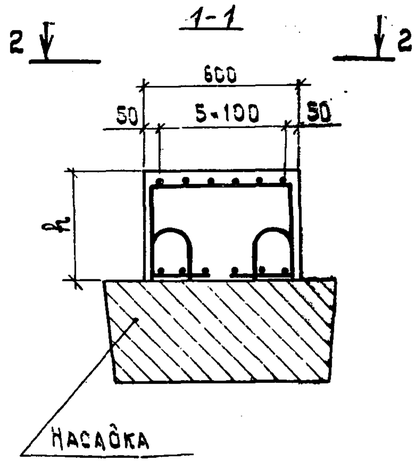


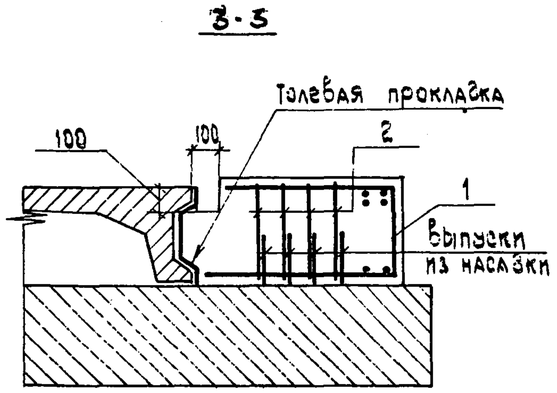


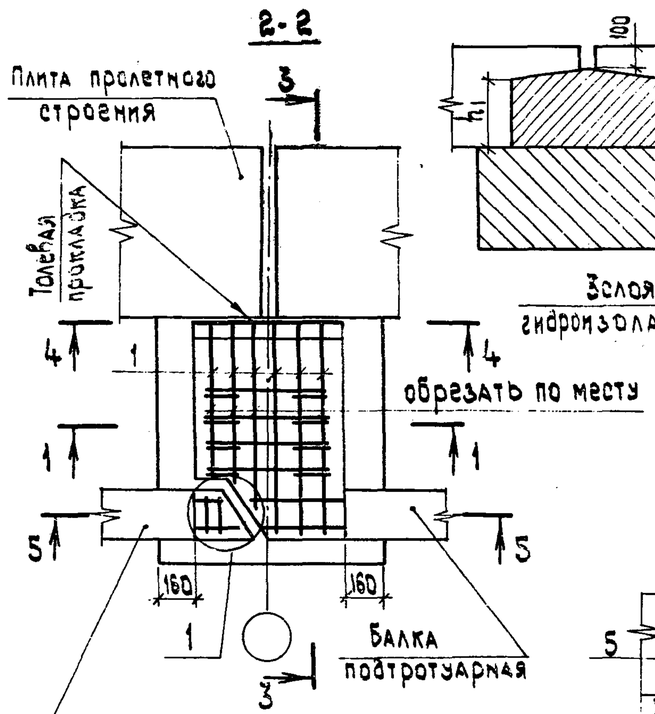


Балка подтротуарная среднего пролета при нечетном количестве пролетов моста

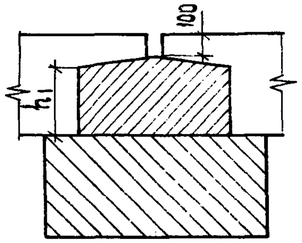


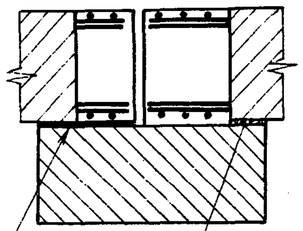


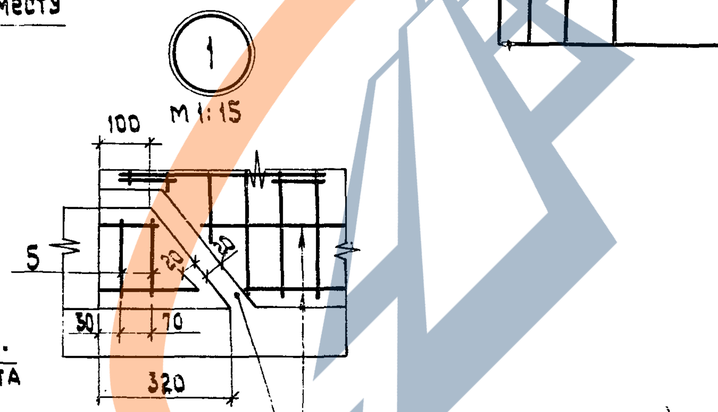


| Длина пролетного строения, м | h, мм | h1, мм |
|---|---|---|
| 6 | 330 | 190 |
| 9 | 480 | 340 |

| Формат | Зона | Поз. | Обозначение | Наименование | Кол. при пролете 6м | Кол. при пролете 9м | | Примечание |
|---|---|---|---|---|---|---|---|---|
| | | | | Документация | | | | |
| | | | 3.503.1-55.02.00 ТО | Техническое описание | | | | |
| 12 | | | 3.503.1-55.02.16 ВС | Выборка стали | | | | |
| 12 | | | 3.503.1-55.02.19 | Сборочный чертеж | | | | |
| | | | | Детали | | | | |
| 11В | | 1 | 3.503.1-55.02.23 | Стержень ∅12А-III ГОСТ 5781-75, ℓ=1860 | 6 | — | | 1.6 кг |
| | | | -01 | Стержень ∅12А-III ГОСТ 5781-75, ℓ=2010 | — | 6 | | 1.8 кг |
| 11В | | 2 | 3.503.1-55.02.24 | Стержень ∅12А-III ГОСТ 5781-75, ℓ=1440 | 4 | — | | 1.3 кг |
| | | | -01 | Стержень ∅12А-III ГОСТ 5781-75, ℓ=1740 | — | 4 | | 1.5 кг |
| 11В | | 5 | 3.503.1-55.02.25 -02 | Стержень ∅8А-I ГОСТ 5781-75, ℓ=930 | 2 | — | | 0.37 кг |
| | | | -03 | Стержень ∅8А-I ГОСТ 5781-75, ℓ=1230 | — | 2 | | 0.49 кг |
| | | | | Материалы | | | | |
| | | | ГОСТ 4795-68 | Бетон гидротехнический | | | | |
| | | | | М300 | 0.17 | 0.24 | | м³ |

Требования к стали и бетону см. на чертеже привязки проекта и 02.00 ТО.

| | | | |
|---|---|---|---|
| Нач.отд. | Федоров | | 05.08.80 |
| Н.контр. | Денисенко | | 05.08.80 |
| Гл.констр. | Лаптев | | 04.08.80 |
| ГИП | Шкляр | | 02.08.80 |
| Рук.гр. | Эпштейн | | 30.07.80 |
| Ст.инж. | Крековская | | 29.07.80 |
| Ст.инж. | Цыганкова | | 15.07.80 |

**3.503.1-55.02.19**

Сборные железобетонные мосты пролетами 6 и 9м на свайных опорах

Пролетное строение. Мостовое полотно. Участок монолитный Ум 6.

| Стадия | Лист | Листов |
|---|---|---|
| Р | | 1 |

Минавтострой БССР Белгипродор Минск

https://zavodjbi.com/

## Выборка стали на один элемент, кг

| Марка элемента | | | Арматурные изделия | | | | | | | | Всего |
|---|---|---|---|---|---|---|---|---|---|---|---|
| | | | Арматурная сталь ГОСТ 5781-75 | | | | | | | | |
| | | | класс А-I | | | | класс А-III | | | | |
| | | | Ø, мм | | | Итого | Ø, мм | | | Итого | |
| | | | 6 | 8 | — | | 12 | — | — | | |
| Ум3 | Длина пролета м | 6 | — | — | — | — | 15.0 | — | — | 15.0 | 15.0 |
| | | 9 | — | — | — | — | 17.0 | — | — | 17.0 | 17.0 |
| Ум4 | Длина пролета м | 6 | — | — | — | — | 15.0 | — | — | 15.0 | 15.0 |
| | | 9 | — | — | — | — | 17.0 | — | — | 17.0 | 17.0 |
| Ум5 | Длина пролета м | 6 | 1.8 | 2.1 | — | 3.9 | 15.0 | — | — | 15.0 | 18.9 |
| | | 9 | 2.3 | 2.1 | — | 4.4 | 17.0 | — | — | 17.0 | 21.4 |
| Ум6 | Длина пролета м | 6 | — | 0.7 | — | 0.7 | 15.0 | — | — | 15.0 | 15.7 |
| | | 9 | — | 1.0 | — | 1.0 | 17.0 | — | — | 17.0 | 18.0 |

| | | | |
|---|---|---|---|
| Нач.отд. | Федоров | | 05.08.30 |
| Н.контр. | Денисенко | | 05.08.30 |
| Гл.констр. | Лаптев | | 03.08.30 |
| ГИП | Шкляр | | 01.08.30 |
| Рук.гр. | Эпштейн | | 03.07.30 |

3.503.1- 55.02.1530

Участок монолитный

| Стадия | Лист | Листов |
|---|---|---|
| Р | | 1 |

https://zavodjbi.com/

https://zavodjbi.com/

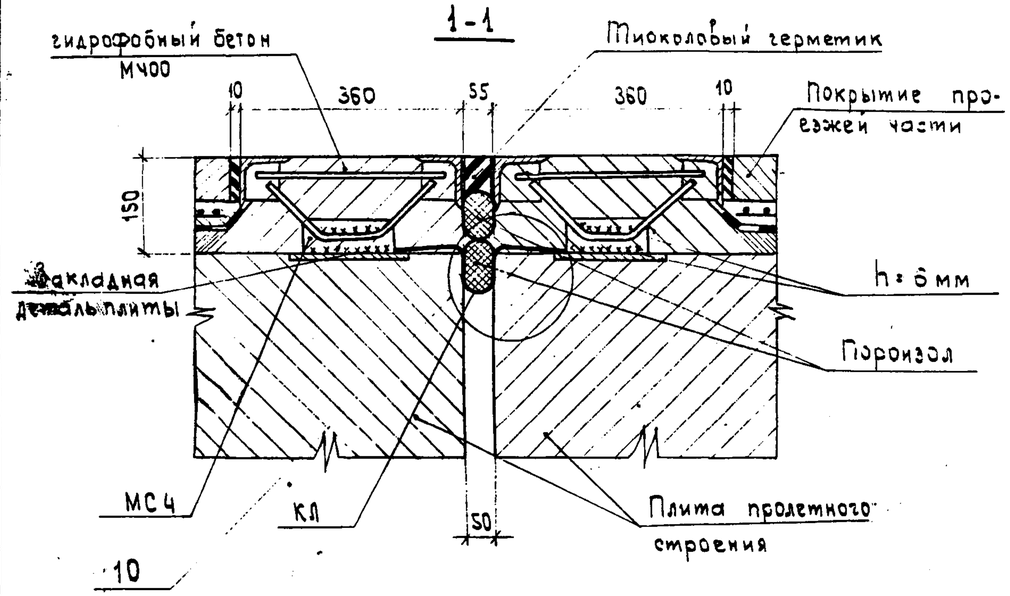


## Деталь плана

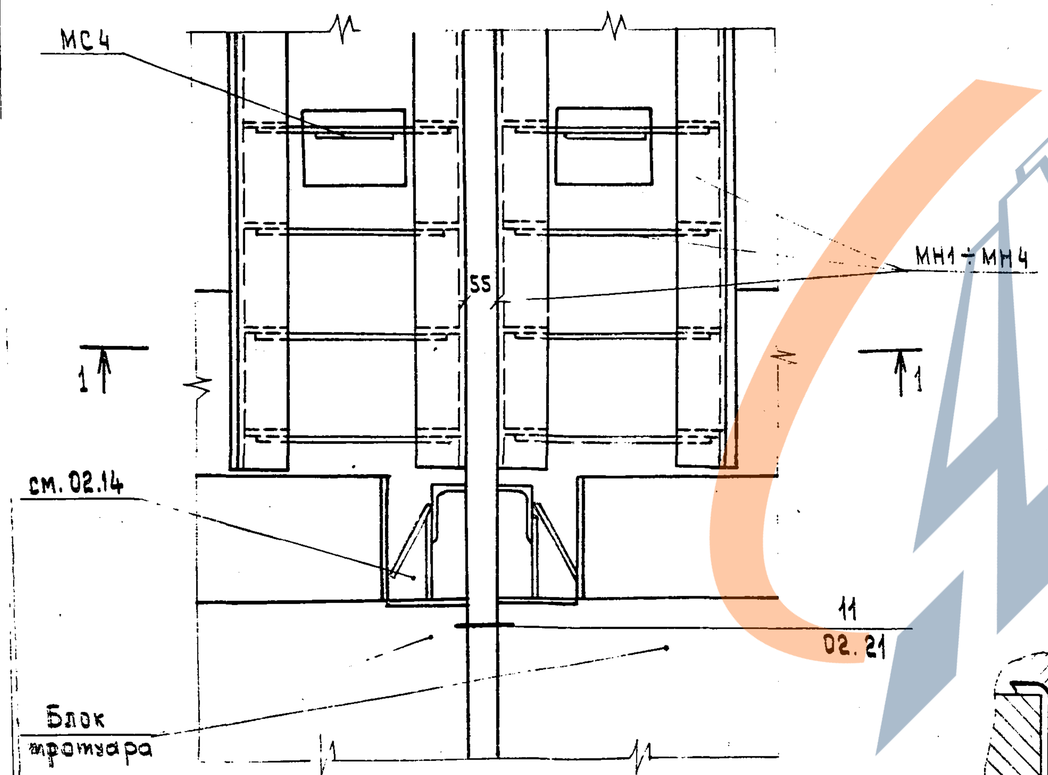


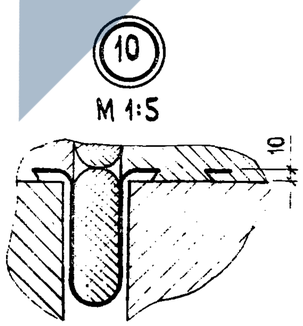


| Марка | Обозначение | Наименование | Кол. на исполн. 01 | 02 | 03 | 04 | Примечание |
|---|---|---|---|---|---|---|---|
| | | Сборочные единицы и детали | | | | | |
| КЛ 1 | 3.503.1-55.02.28 | Компенсатор латунный КЛ1 | 2 | — | — | — | 25.9 кг |
| КЛ 2 | -01 | То же КЛ2 | — | 2 | — | — | 29.1 кг |
| КЛ 3 | -02 | » КЛ3 | — | — | 2 | — | 35.6 кг |
| КЛ 4 | -03 | » КЛ4 | — | — | — | 2 | 38.8 кг |
| | | | | | | | |
| МН 1 | 3.503.1-55.02.26 | Изделие закладное МН1 | 4 | — | — | — | 81.2 кг |
| МН 2 | -01 | То же МН2 | — | 4 | — | — | 93.5 кг |
| МН 3 | -02 | » МН3 | — | — | 4 | — | 118.1 кг |
| МН 4 | -03 | » МН4 | — | — | — | 4 | 135.2 кг |
| МС4 | 3.503.1-55.02.20.01 | 60×10 ГОСТ 103-57*, ℓ=120 | 24 | 28 | 36 | 40 | 0.57 кг |
| | | | | | | | |
| | | Материалы | | | | | |
| | | Тиоколовый герметик | 56 | 62 | 73 | 81 | кг |
| | | Пороизол ф 63 | 19 | 22 | 26 | 30 | кг |
| | | Гидрофобный бетон М400 | 0.76 | 0.86 | 1.1 | 1.2 | м³ |

| Марка | 1ШД.7 | 1ШД.8 | 1ШД.10 | 1ШД.11 | |
|---|---|---|---|---|---|

| | | | |
|---|---|---|---|
| Нач. отд. | Федоров | | 16.09.80 |
| Н.контр. | Денисенко | | 16.09.80 |
| Гл.констр. | Лаптев | | 15.09.80 |
| ГИП | Шкляр | | 15.09.80 |
| Рук.гр. | Эпштейн | | 05.08.80 |
| Ст.инж. | Цыганкова | | 28.07.80 |
| Техн. | Ротто | | 24.07.80 |

3.503.1-55.02.20

Сборные железобетонные мосты пролетами 6 и 9 м на свайных опорах.

Пролетное строение
Мостовое полотно.

Шов деформационный 1ШД.

| Стадия | Лист | Листов |
|---|---|---|
| Р | | 1 |

Минздорстрой БССР
Белгипродор
Минск

https://zavodjbi.com/

## 1-1

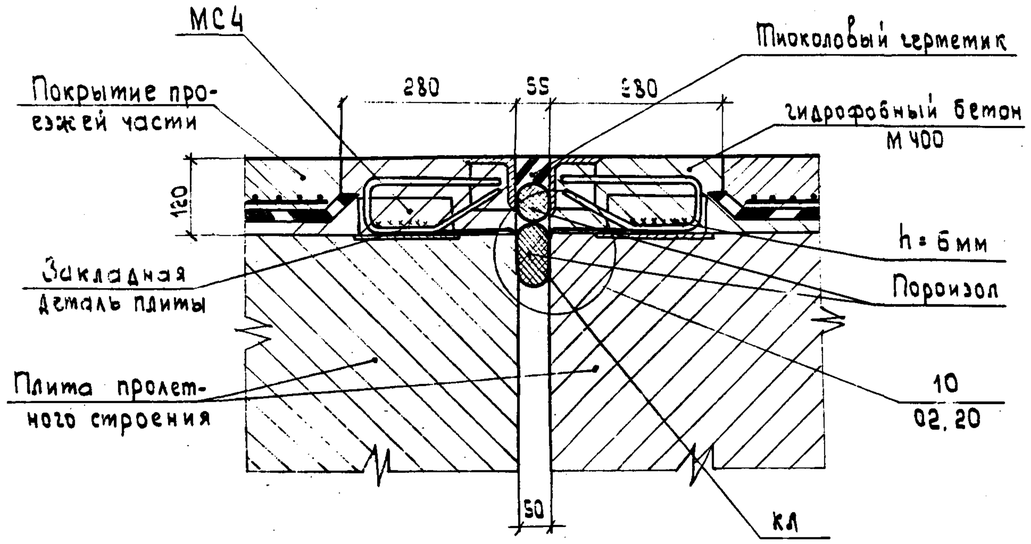


## Деталь плана

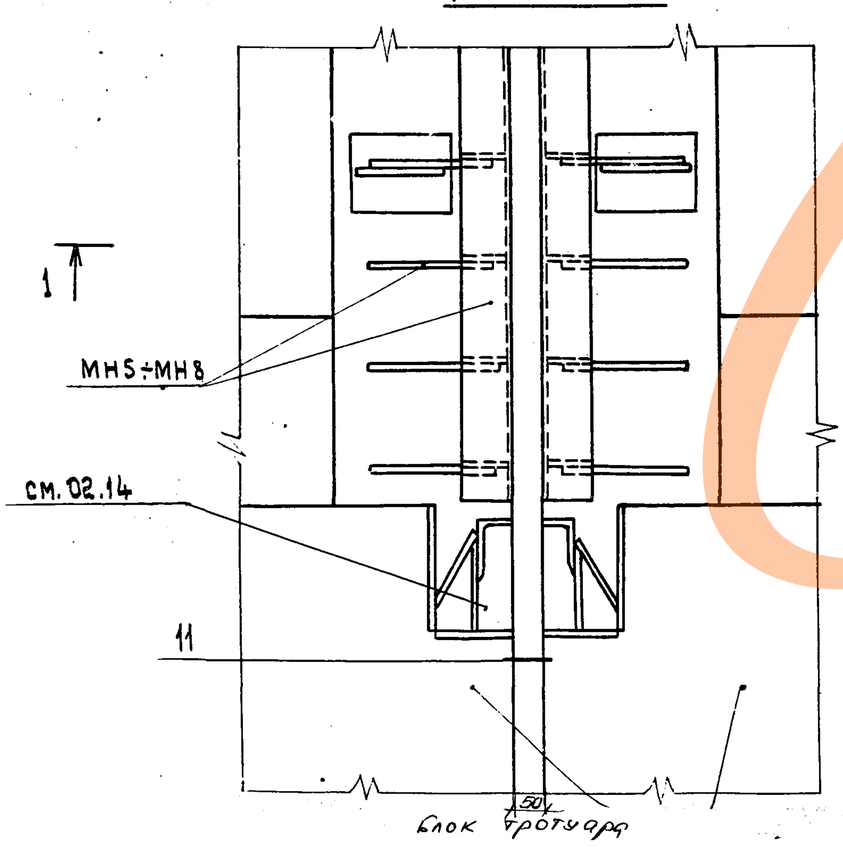


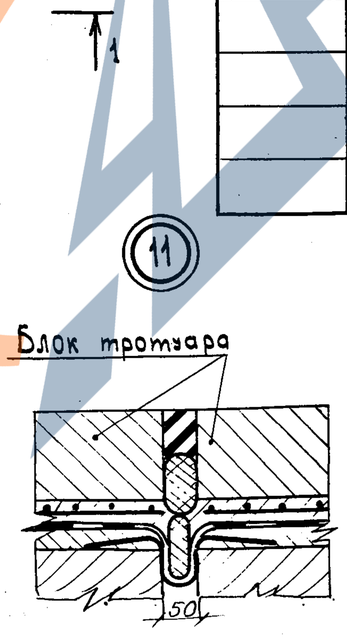


| Марка | Обозначение | Наименование | Кол. на исполн. | | | | Примечание |
|---|---|---|---|---|---|---|---|
| | | | | | | | |
| | | Сборочные единицы и детали | | | | | |
| КЛ 1 | 3.503.1-55.02.28 | Компенсатор латунный КЛ 1 | 2 | — | — | — | 25.9 кг |
| КЛ 2 | -01 | То же КЛ 2 | — | 2 | — | — | 29.1 кг |
| КЛ 3 | -02 | » КЛ 3 | — | — | 2 | — | 35.6 кг |
| КЛ 4 | -03 | » КЛ 4 | — | — | — | 2 | 38.8 кг |
| | | | | | | | |
| МН 5 | 3.503.1-55.02.27 | Изделие закладное МН 5 | 4 | — | — | — | 42.6 кг |
| МН 6 | -01 | То же МН 6 | — | 4 | — | — | 49.2 кг |
| МН 7 | -02 | » МН 7 | — | — | 4 | — | 62.1 кг |
| МН 8 | -03 | » МН 8 | — | — | — | 4 | 71.0 кг |
| МС4 | 3.503.1-55.02.20.01 | -60×10 ГОСТ 103-57*, ℓ=120 | 24 | 28 | 36 | 40 | 0.57 кг |
| | | | | | | | |
| | | Материалы | | | | | |
| | | Тиоколовый герметик | 56 | 62 | 73 | 81 | кг |
| | | Пороизол ф 63 | 19 | 22 | 26 | 30 | кг |
| | | Гидрофобный бетон М400 | 0.48 | 0.54 | 0.68 | 0.78 | м³ |

| Марка | 2ШД7 | 2ШД8 | 2ШД10 | 2ШД11 |
|---|---|---|---|---|

| | | | |
|---|---|---|---|
| Нач. отд. | Федоров | | 16.09.80 |
| Н. контр. | Денисенко | | 16.09.80 |
| Гл. констр. | Лаптев | | 15.09.80 |
| ГИП | Шкляр | | 15.09.80 |
| Рук. гр. | Эпштейн | | 23.07.80 |
| Ст. инж. | Цыганкова | | 28.07.80 |
| Техник | Ратто | | 25.07.80 |

3.503.1-55.02.21

Сборные железобетонные мосты пролетами 6 и 9 м на свайных опорах.

Пролетное строение
Мостовое полотно.

| стадия | лист | листов |
|---|---|---|
| Р | | 1 |

ЗАВОД ЖБИ

Рис.1

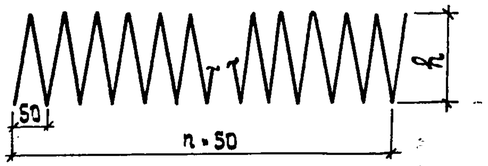


Рис.2

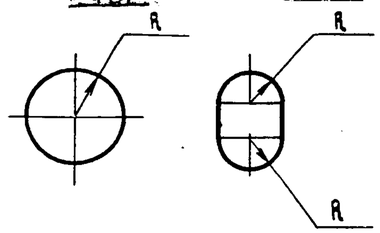


| Обозначение | Марка | Рис. | ∅ | Параметры, мм | | | Длина, м | Масса, кг | Приме-чание |
|---|---|---|---|---|---|---|---|---|---|
| | | | | n | h | R | | | |
| 3.503.1-55.02.22 | СП1 | 1 | 3В-I | 119 | 100 | 50 | 37.4 | 2.1 | Поз.1 |
| -01 | СП2 | 1 | 3В-I | 119 | 140 | 70 | 52.4 | 2.9 | Поз.2 |
| -02 | СП3 | 2 | 3В-I | 179 | 250 | 55 | 112.0 | 5.2 | Поз.3 |
| -03 | СП4 | 2 | 3В-I | 179 | 250 | 75 | 120.0 | 6.6 | Поз.4 |

| | | | |
|---|---|---|---|
| Нач.отд. | Феоборов | | 10.08.80 |
| Н.контр. | Денисенко | | 06.10.80 |
| Гл.констр. | Лаптев | | 10.09.80 |
| ГИП | Шкляр | | 03.08.80 |
| Рук.гр. | Эпштейн | | 08.07.80 |
| Ст.инж. | Цыганкова | | 08.07.80 |
| Инженер | Молибошко | | 15.07.80 |

3.503.1-55.02.22

Спираль СП1 ÷ СП4

| Стадия | Масса | Масштаб |
|---|---|---|
| Р | см. табл. | |

Лист 1 | Листов 1

ГОСТ 6727-53*

Минворстрой БССР Белгипродор Минск

Копировал Нахимович Формат 11В

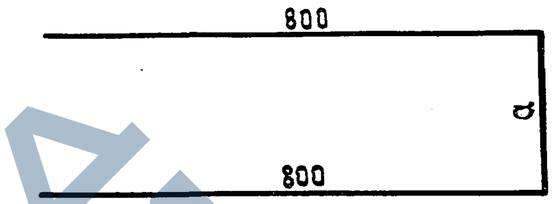


| Обозначение | a, мм | ∅, мм | Длина, мм | Масса, кг | Примечание |
|---|---|---|---|---|---|
| 3.503.1-55.02.23 | 260 | 12А-III | 1860 | 1.6 | Поз.1 |
| -01 | 410 | 12А-III | 2010 | 1.8 | Поз.1 |

Инв.№подл. | Подпись и дата | Взам.инв.№

| | | | |
|---|---|---|---|
| Нач.отд. | Феоборов | | 10.09.80 |
| Н.контр. | Денисенко | | 06.10.80 |
| Гл.констр. | Лаптев | | 10.09.80 |
| ГИП | Шкляр | | 03.08.80 |
| Рук.гр. | Эпштейн | | 08.07.80 |
| Ст.инж. | Яреховская | | 25.07.80 |
| Ст.инж. | Цыганкова | | 15.07.80 |

3.503.1-55.02.23

Стержень одиночный участка монолитного Ум3 ÷ Ум6

| Стадия | Масса | Масштаб |
|---|---|---|
| Р | см. табл. | |

Лист | Листов 1

Минворстрой БССР Белгипродор Минск

Копировал Нахимович Формат 11В

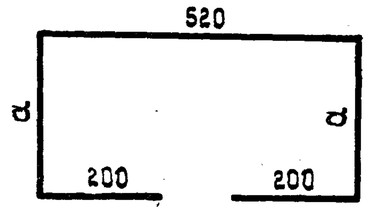


| Обозначение | a, мм | ø, мм | Длина, мм | Масса, кг | Примечание |
|---|---|---|---|---|---|
| 3.503.1- 55 .02.24 | 260 | 12А-III | 1440 | 1.3 | Поз.2 |
| -01 | 410 | 12А-III | 1740 | 1.5 | Поз.2 |

| | | | |
|---|---|---|---|
| Нач.отд. | Федоров | | 04.10.80 |
| Н.контр. | Денисенко | | 05.10.80 |
| Гл.констр. | Лаптев | | 04.10.80 |
| ГИП | Шкляр | | 03.10.80 |
| Рук.гр. | Эпштейн | | 03.10.80 |
| Ст.инж. | Цыганкова | | 02.10.80 |
| Ст.техник | Павлова | | 01.10.80 |

3.503.1- 55 .02.24

Стержень одиночный участка монолитного

| Стадия | Масса | Масштаб |
|---|---|---|
| Р | см. табл. | |

Рис.1

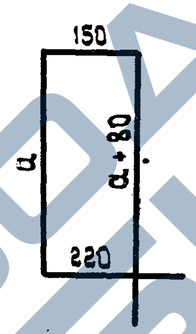


Рис.2

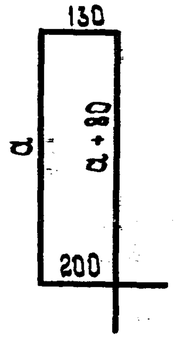


| Обозначение | Рис. | a, мм | ø, мм | Длина мм | Масса, кг | Примечание |
|---|---|---|---|---|---|---|
| 3.503.1- 55 .02.25 | 1 | 360 | 6А-I | 1170 | 0.26 | Поз.4 |
| -01 | 1 | 510 | 6А-I | 1470 | 0.33 | Поз.4 |
| -02 | 2 | 260 | 8А-I | 930 | 0.37 | Поз.5 |
| -03 | 2 | 410 | 8А-I | 1230 | 0.49 | Поз.5 |

| | | | |
|---|---|---|---|
| Нач.отд. | Федоров | | 04.10.80 |
| Н.контр. | Денисенко | | 05.10.80 |
| Гл.констр. | Лаптев | | 04.10.80 |
| ГИП | Шкляр | | 03.10.80 |
| Рук.гр. | Эпштейн | | 03.10.80 |
| Ст.инж. | Цыганкова | | 02.10.80 |
| Ст.техник | Павлова | | 01.10.80 |

3.503.1- 55 .02.25

Стержень одиночный участка монолитного Ум 5 ÷ Ум 6

| Стадия | Масса | Масштаб |
|---|---|---|
| Р | см. табл. | |

Лист | Листов 1

Подпись и дата | Взам.инв.№

Поз | Обозначение | Наименование | Примечание

ЗАВОД КБИ

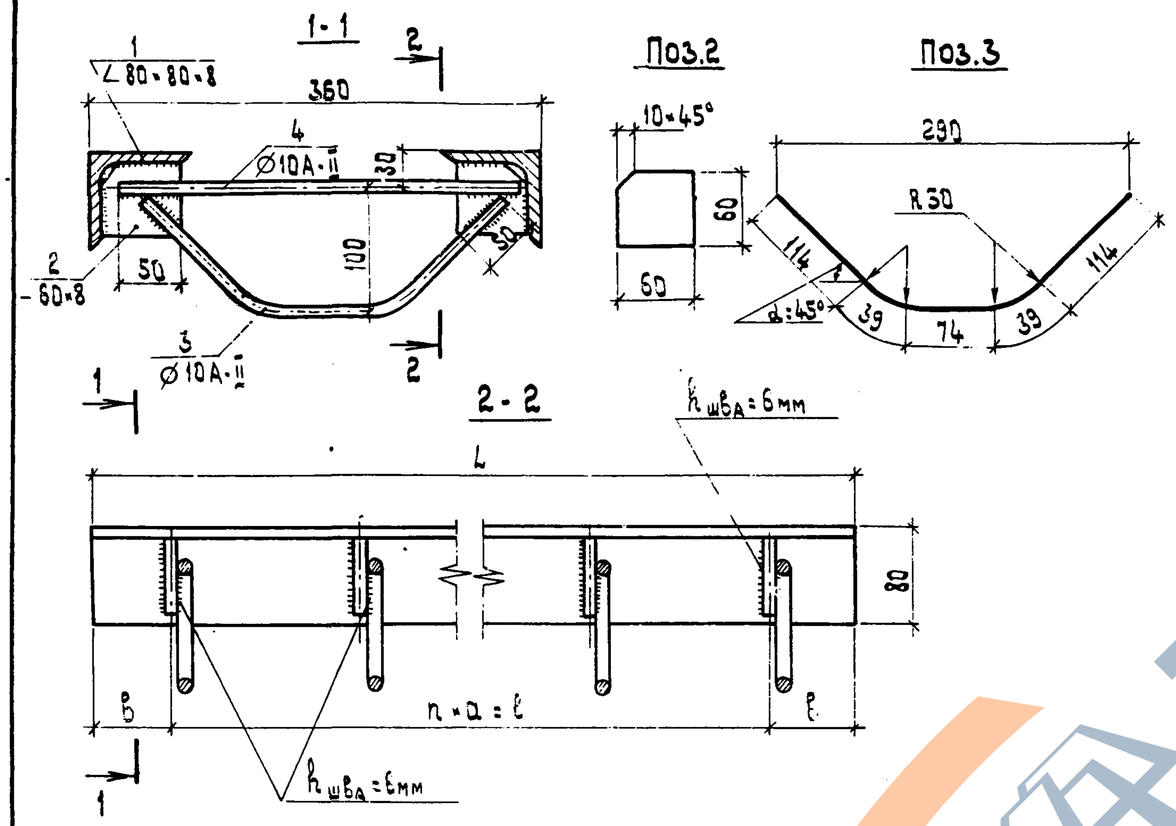


| Обозначение | Габарит | Марка | L, мм | a, мм | n, шт | ℓ, мм | в, мм | Масса |
|---|---|---|---|---|---|---|---|---|
| 3.503.1-55.02.26 | Г-7 | МН1 | 3230 | 167 | 19 | 3174 | 58 | 81.2кг |
| -01 | Г-8 | МН2 | 3730 | 167 | 22 | 3674 | 58 | 93.5кг |
| -02 | Г-10 | МН3 | 4790 | 167 | 28 | 4674 | 58 | 118.1кг |
| -03 | Г-11.5 | МН4 | 5540 | 174 | 31 | 5394 | 73 | 135.2кг |

Требования к материалам и изготовлению см. 02.00 ТО.

| Формат | Зона | Поз. | Обозначение | Наименование | Кол. | Примечание |
|---|---|---|---|---|---|---|
| | | | | 3.503.1-55.02.26 МН1 | | |
| | | | | Детали | | |
| БЧ | | 1 | 3.503.1-55.02.26.01 | ∠80×80×8 ГОСТ 8509-72, ℓ=3230 | 2 | 63.5кг |
| БЧ | | 2 | 3.503.1-55.02.26.02 | -60×8 ГОСТ 103-76, ℓ=60 | 40 | 9.0кг |
| БЧ | | 3 | 3.503.1-55.02.26.03 | Ø10 А-II ГОСТ 5781-75, ℓ=380 | 20 | 4.7кг |
| БЧ | | 4 | 3.503.1-55.02.26.04 | Ø10 А-II ГОСТ 5781-75, ℓ=320 | 20 | 4.0кг |
| | | | | 3.503.1-55.02.26-01 МН2 | | |
| | | | | Детали | | |
| БЧ | | 1 | 3.503.1-55.02.26.01-01 | ∠80×80×8 ГОСТ 8509-72, ℓ=3790 | 2 | 73.1кг |
| БЧ | | 2 | 3.503.1-55.02.26.02 | -60×8 ГОСТ 103-76, ℓ=60 | 46 | 10.4кг |
| БЧ | | 3 | 3.503.1-55.02.26.03 | Ø10 А-II ГОСТ 5781-75, ℓ=380 | 23 | 5.4кг |
| БЧ | | 4 | 3.503.1-55.02.26.04 | Ø10 А-II ГОСТ 5781-75, ℓ=320 | 23 | 4.6кг |
| | | | | 3.503.1-55.02.26-02 МН3 | | |
| | | | | Детали | | |
| БЧ | | 1 | 3.503.1-55.02.26.01-02 | ∠80×80×8 ГОСТ 8509-72, ℓ=4790 | 2 | 92.4кг |
| БЧ | | 2 | 3.503.1-55.02.26.02 | -60×8 ГОСТ 103-76, ℓ=60 | 58 | 13.1кг |
| БЧ | | 3 | 3.503.1-55.02.26.03 | Ø10 А-II ГОСТ 5781-75, ℓ=380 | 29 | 6.8кг |
| БЧ | | 4 | 3.503.1-55.02.26.04 | Ø10 А-II ГОСТ 5781-75, ℓ=320 | 29 | 5.8кг |
| | | | | 3.503.1-55.02.26-03 МН4 | | |
| | | | | Детали | | |
| БЧ | | 1 | 3.503.1-55.02.26.01-03 | ∠80×80×8 ГОСТ 8509-72, ℓ=5540 | 2 | 106.9кг |
| БЧ | | 2 | 3.503.1-55.02.26.02 | -60×8 ГОСТ 103-76, ℓ=60 | 64 | 14.5кг |
| БЧ | | 3 | 3.503.1-55.02.26.03 | Ø10 А-II ГОСТ 5781-75, ℓ=380 | 32 | 7.5кг |
| БЧ | | 4 | 3.503.1-55.02.26.04 | Ø10 А-II ГОСТ 5781-75, ℓ=320 | 32 | 5.3кг |

| | | | |
|---|---|---|---|
| Нач.отд. | Федоров | | 26.06.80 |
| Н.контр. | Денисенко | | 06.08.80 |
| Гл.констр. | Лаптев | | 26.06.80 |
| ГИП | Шкляр | | 25.06.80 |
| Рук.гр. | Эпштейн | | 25.06.80 |
| Ст.инж. | Цыганкова | | 28.07.80 |
| Техник | Ротто | | 25.06.80 |

3.503.1-55.02.26

Изделие закладное МН1÷МН4 деформационного шва 1ШД

| Стадия | Масса | Масштаб |
|---|---|---|
| Р | см. табл. | 1:5 |

Лист | Листов 1

Миндорстрой БССР
Белгипродор
Минск

Копировал Нахимович

Формат 12

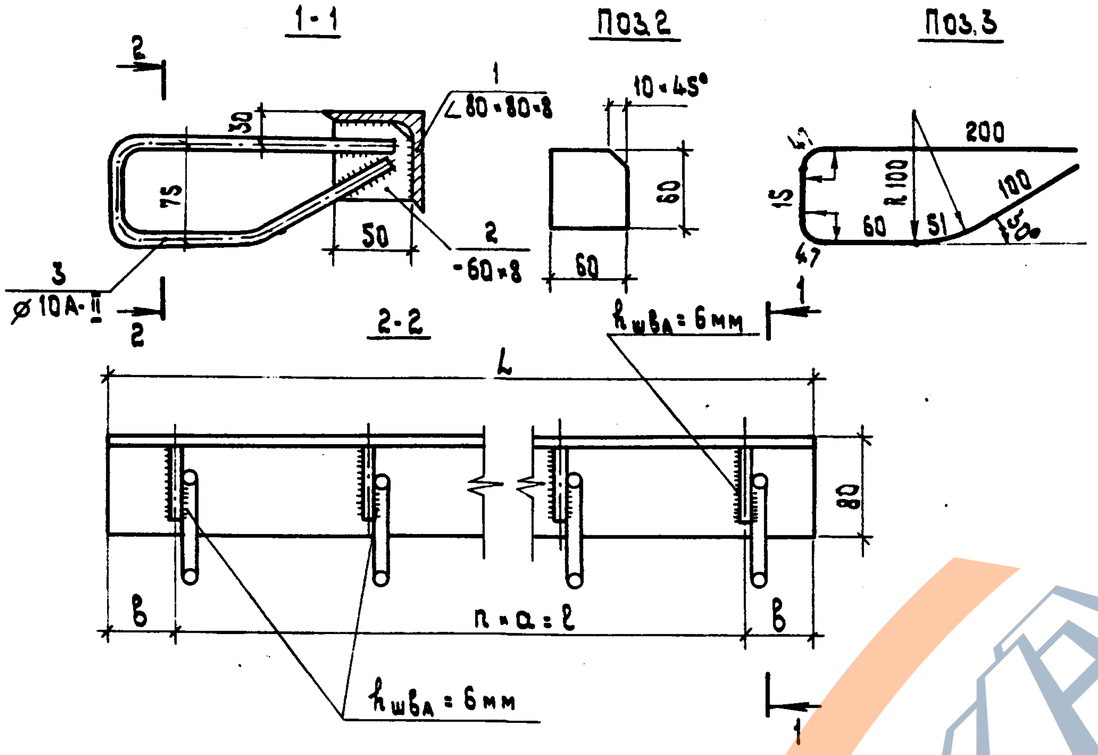


| Обозначение | Габарит | Марка | L, мм | a, мм | n, шт. | ℓ, мм | B, мм | Масса |
|---|---|---|---|---|---|---|---|---|
| 3.503.1-55.02.27 | Г-7 | МН5 | 3290 | 167 | 19 | 3174 | 58 | 42.6кг |
| -01 | Г-8 | МН6 | 3790 | 167 | 22 | 3674 | 58 | 49.2кг |
| -02 | Г-10 | МН7 | 4790 | 167 | 28 | 4674 | 58 | 62.1кг |
| -03 | Г-11.5 | МН8 | 5540 | 174 | 31 | 5394 | 73 | 71.0кг |

Требования к материалам и изготовлению см. 02.00ТО.

| Формат | Зона | Поз. | Обозначение | Наименование | Кол. | Примечание |
|---|---|---|---|---|---|---|
| | | | | | | |
| | | | | 3.503.1-55.02.27 МН5 | | |
| | | | | Детали | | |
| Бч | | 1 | 3.503.1-55.02.26.01 | ∠80×80×8 ГОСТ 8509-72, ℓ=3290 | 1 | 31.7кг |
| Бч | | 2 | 3.503.1-55.02.26.02 | -60×8 ГОСТ 103-76, ℓ=60 | 20 | 4.5кг |
| Бч | | 3 | 3.503.1-55.02.27.01 | Ø10 A-II ГОСТ 5781-75, ℓ=520 | 20 | 6.4кг |
| | | | | 3.503.1-55.02.27-01 МН6 | | |
| | | | | Детали | | |
| Бч | | 1 | 3.503.1-55.02.26.01-01 | ∠80×80×8 ГОСТ 8509-72, ℓ=3790 | 1 | 36.6кг |
| Бч | | 2 | 3.503.1-55.02.26.02 | -60×8 ГОСТ 103-76, ℓ=60 | 23 | 5.2кг |
| Бч | | 3 | 3.503.1-55.02.27.01 | Ø10 A-II ГОСТ 5781-75, ℓ=520 | 23 | 7.4кг |
| | | | | 3.503.1-55.02.27-02 МН7 | | |
| | | | | Детали | | |
| Бч | | 1 | 3.503.1-55.02.26.01-02 | ∠80×80×8 ГОСТ 8509-72, ℓ=4790 | 1 | 46.2кг |
| Бч | | 2 | 3.503.1-55.02.26.02 | -60×8 ГОСТ 103-76, ℓ=60 | 29 | 6.5кг |
| Бч | | 3 | 3.503.1-55.02.27.01 | Ø10 A-II ГОСТ 5781-75, ℓ=520 | 29 | 9.3кг |
| | | | | 3.503.1-55.02.27-03 МН8 | | |
| | | | | Детали | | |
| Бч | | 1 | 3.503.1-55.02.26.01-03 | ∠80×80×8 ГОСТ 8509-72, ℓ=5540 | 1 | 53.5кг |
| Бч | | 2 | 3.503.1-55.02.26.02 | -60×8 ГОСТ 103-76, ℓ=60 | 32 | 7.2кг |
| Бч | | 3 | 3.503.1-55.02.27.01 | Ø10 A-II ГОСТ 5781-75, ℓ=520 | 32 | 10.3кг |

| | | | |
|---|---|---|---|
| Нач.отд. | Федоров | | 25.06.90 |
| Н.контр. | Денисенко | | 06.08.90 |
| Гл.констр. | Лаптев | | 26.06.90 |
| ГИП | Шкляр | | 25.06.90 |
| Рук.гр. | Эпштейн | | 25.06.90 |
| Ст.инж. | Цыганкова | | 23.06.90 |
| Техник | Ротто | | 19.06.90 |

3.503.1-55.02.27

Изделие закладное МН5÷МН8 деформационного шва 2ШД

| Стадия | Масса | Масштаб |
|---|---|---|
| Р | см. табл. | |

Лист | Листов 1

Минавтостроя БССР

https://zavodjbi.com/

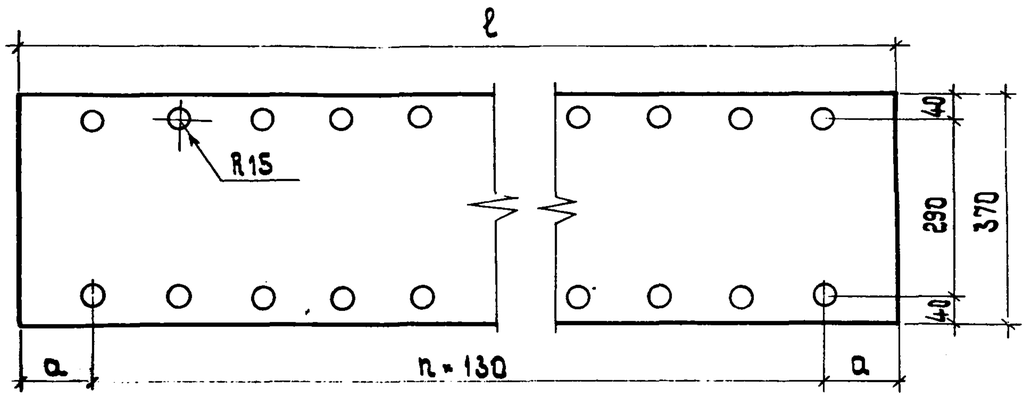


| Обозначение | Марка | Сечение | Размеры, мм | | | Масса |
|---|---|---|---|---|---|---|
| | | | a | n | ℓ | |
| 3.503.1-55.02.28 | КЛ1 | 370×2 | 115 | 29 | 4000 | 25.9кг |
| -01 | КЛ2 | 370×2 | 105 | 33 | 4500 | 29.1кг |
| -02 | КЛ3 | 370×2 | 85 | 41 | 5500 | 35.6кг |
| -03 | КЛ4 | 370×2 | 75 | 45 | 6000 | 38.3кг |

## Поперечное сечение

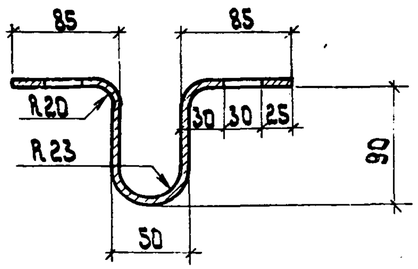


1. Компенсатор изготовить из латуни полосовой по ГОСТ 931-78 горячекатаной или мягкой холоднокатаной любой марки по ГОСТ 15527-70.
2. При необходимости стыковки полосы соединять пайкой.
3. Допускается латунный лист принимать толщиной 1мм.

| | | | |
|---|---|---|---|
| Нач.отд. | Федоров | | 28.08.80 |
| Н.контр. | Денисенко | | 06.09.80 |
| Гл.констр. | Лаптев | | 15.09.80 |
| ГИП | Шкляр | | 11.09.80 |
| Рук.гр. | Эпштейн | | 01.06.80 |
| Ст.инж. | Цыганкова | | 20.07.80 |
| Техник | Ротто | | 25.07.80 |

3.503.1-55.02.28

Компенсатор латунный КЛ1 ÷ КЛ4

| Стадия | Масса | Масштаб |
|---|---|---|
| Р | см. табл. | |
| Лист | Листов 1 | |

Минвоенстрой БССР Белгипровор Минск

Копировал Нахимович

Формат 12

https://zavodjbi.com/

https://zavodjbi.com/

ЦЕНТРАЛЬНЫЙ ИНСТИТУТ
ТИПОВОГО ПРОЕКТИРОВАНИЯ ГОССТРОЯ СССР
МИНСКИЙ ФИЛИАЛ

г. Минск 220600. ул. К. Маркса 32
Сдано в печать 1.XII 1981 г.
Заказ №189 тираж 300 экз.
Инв. №941/3 цена 1-71

ЗАВОДА ЖБИ

https://zavodjbi.com/